Form No. 3462-487 Rev A

Count on it.

Betjeningsvejledning

e-Dingo 500 kompakt værktøjsophæng

Modelnr. 22218—Serienr. 407100000 og derover
Modelnr. 22218G—Serienr. 400000000 og derover

Registrer dit produkt på www.Toro.com.
Oversættelse af original (DA)

3462-487

⚠ ADVARSEL

CALIFORNIEN
Advarsel i henhold til erklæring nr. 65

Netledningen på dette produkt indeholder bly, der ifølge staten Californien forårsager medfødte defekter eller andre forplantningsskader. Vask hænder efter håndtering.

Batteripoler og tilbehør indeholder bly og blysammensætninger, som ifølge staten Californien er kræftfremkaldende og forårsager forplantningsskader. Vask hænder efter håndtering.

Brug af dette produkt kan medføre eksponering over for kemikalier, der ifølge staten Californien er kræftfremkaldende og giver medfødte defekter eller andre forplantningsskader.

Indledning

Denne maskine er et kompakt værktøjsophæng, der er beregnet til brug ved forskellige aktiviteter med jord- og materialeflytning til landskabspleje og bygningsarbejde. Den er designet til at betjene et bredt udvalg af redskaber, som hver især udfører en specialiseret funktion. Denne maskine kan bruges ved temperaturer fra -18 til 38 °C. Brug af dette produkt til andre end det tiltænkte formål kan udsætte dig selv og omkringstående for fare.

Læs denne vejledning omhyggeligt, så du kan lære at betjene og vedligeholde produktet korrekt samt undgå person- og produktskade. Det er dit ansvar at betjene produktet korrekt og sikkert.

Besøg www.Toro.com for at få materialer om produktsikkerhed og oplæring i betjening, oplysninger om tilbehør, hjælp til at finde en forhandler eller for at registrere dit produkt.

Når du har brug for service, originale Toro-dele eller yderligere oplysninger, bedes du kontakte en autoriseret serviceforhandler eller Toros kundeservice samt have produktets model- og serienummer parat. Figur 1 viser model- og serienummerets placering på produktet. Skriv numrene, hvor der er gjort plads til dette.

Vigtigt: **Du kan scanne QR-koden på serienummermærkaten (hvis udstyret hermed) med din mobilenhed for at få adgang til garanti, reservedele og andre produktoplysninger.**

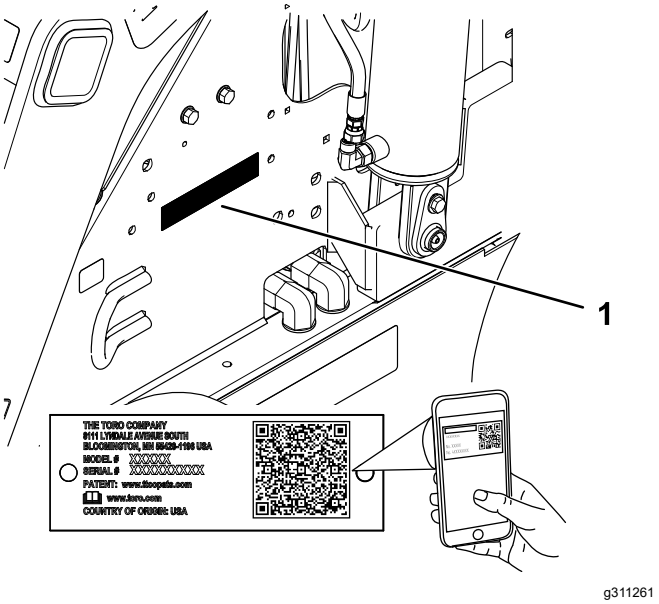

Figur 1

1. Model og serienummerets placering

Modelnr. _____

Serienr. _____

Denne betjeningsvejledning advarer dig om mulige farer og giver dig særlige sikkerhedsoplysninger ved hjælp af advarselssymbolet (Figur 2), der angiver en fare, som kan forårsage alvorlig personskade eller død, hvis du ikke følger de anbefalede forholdsregler.

g000502

Figur 2
Advarselssymbol

Denne betjeningsvejledning bruger 2 ord til at fremhæve oplysninger. **Vigtigt** henleder opmærksomheden på særlige mekaniske oplysninger, og **Bemærk** angiver generel information, som det er værd at lægge særligt mærke til.

Dette produkt overholder alle relevante EU-direktiver. Yderligere oplysninger fås på den separate produktspecifikke overensstemmelseserklæring.

Denne enhed overholder Afsnit 15 af FCC-reglerne. Drift skal finde sted med forbehold for følgende to forhold: (1) Denne enhed må ikke forårsage skadelig interferens, og (2) denne enhed skal acceptere enhver

© 2023—The Toro® Company
8111 Lyndale Avenue South
Bloomington, MN 55420

Kontakt os på www.Toro.com.
Trykt i USA
Alle rettigheder forbeholdes

interferens, herunder interferens der kan forårsage uønsket drift. Ændringer eller tilpasninger, som ikke er udtrykkeligt godkendt af Toro, kan gøre brugerens autoritet til at betjene udstyret ugyldig.

Dette udstyr er herudover blevet testet under opladning og erklæret i overensstemmelse med de begrænsninger, der findes for en digital enhed i Klasse B, i henhold til Afsnit 15 i FCC-reglerne. Disse begrænsninger er udarbejdet for at sikre rimelig beskyttelse mod skadelig interferens i en boliginstallation. Dette udstyr genererer og bruger radiofrekvensenergi, og hvis det ikke installeres og bruges i overensstemmelse med producentens anvisninger, kan det forårsage interferens på radio- og tv-modtagelse. Der er imidlertid ingen garanti for, at der ikke kan opstå interferens i en installation. Hvis dette udstyr forårsager skadelig interferens på radio- og tv-modtagelse, hvilket kan afgøres ved at tænde og slukke udstyret, opfordres brugeren til at forsøge at afhjælpe interferensen med en af følgende foranstaltninger:

- Drej eller flyt modtagerantennen.
- Øg afstanden mellem udstyret og modtageren.
- Slut udstyret til en stikkontakt, der er på et andet kredsløb end det, modtageren er tilsluttet.
- Spørg om hjælp hos forhandleren eller hos en erfaren radio- og tv-tekniker.

Indhold

Sikkerhed 4
Generelt om sikkerhed 4
Sikkerheds- og instruktionsmærkater 5
Opsætning 9
1 Kontrol af hydraulikvæskestanden 9
2 Opladning af batterierne 9
Produktoversigt 10
Betjeningsanordninger 10
Infocenter-display 11
Specifikationer 14
Udstyr/tilbehør 14
Før betjening 14
Sikkerhedshensyn før drift 14
Udførelse af daglig vedligeholdelse 15
Justering af lårstøtte 15
Under betjening 15
Sikkerhed under drift 15
Start af maskinen 17
Kørsel med maskinen 17
Strømbesparelsestilstand 17
Slukning af maskinen 17
Brug af redskaber 17
Brug af infocenteret 19
Efter betjening 20
Sikkerhedshensyn efter drift 20
Flytning af en defekt maskine 21
Bugsering af maskinen 22
Løft af maskinen 24
Vedligeholdelse af batterierne 24
Transport af batterierne 24
Brug af batteriopladeren 25
Vedligeholdelse 27
Sikkerhed under vedligeholdelsesarbejde 27
Skema over anbefalet vedligeholdelse 27
Tiltag forud for vedligeholdelse 28
Brug af cylinderlåsene 28
Adgang til indvendige komponenter 28
Frakobling af strømforsyningen 29
Smøring 30
Smøring af maskinen 30
Vedligeholdelse af elektrisk system 31
Elektrisk system – Sikkerhed 31
Frakobling eller tilslutning af strøm til maskinen 31
Udskiftning af den statiske rem 31
Eftersyn af batterierne 32
Vedligeholdelse af batteriopladeren 32
Serviceeftersyn af sikringen 32
Vedligeholdelse af drivsystem 33
Kontrol af slidbanerne 33
Kontrol af hjullåsemøtrikkerne 33
Vedligeholdelse af bremser 33
Afprøvning af parkeringsbremsen 33
Vedligeholdelse af hydrauliksystem 34
Hydrauliksystem – Sikkerhed 34

Aflastning af hydraulisk tryk 34
Hydraulikvæskespecifikationer..... 34
Kontrol af hydraulikvæskestanden..... 35
Udskiftning af hydraulikfilteret..... 35
Udskiftning af hydraulikvæsken 36
Rengøring 36
Fjernelse af snavs 36
Vask af maskinen..... 36
Opbevaring 37
Sikkerhed i forbindelse med opbevaring 37
Opbevaring af maskinen..... 37
Opbevaring af batterierKrav..... 37
Fejlfinding 38

Sikkerhed

Generelt om sikkerhed

⚠ FARE

Der kan være nedgravede el-/gasledninger i arbejdsområdet. Hvis der graves ind i dem, kan det medføre elektrisk stød eller eksplosion.

Steder med nedgravede ledninger, hvor der derfor ikke må graves, skal afmærkes på ejendommen eller arbejdsområdet. Kontakt din lokale afmærkningstjeneste eller dit energiselskab for at få ejendommen afmærket (eksempelvis kan den landsdækkende afmærkningstjeneste i USA kontaktes på telefon 811, og i Australien på telefon 1100).

Følg altid sikkerhedsforskrifterne for at undgå alvorlig personskade eller død. Brug af dette produkt til andre end det tiltænkte formål kan udsætte dig selv og omkringstående for fare.

- Den nominelle driftskapacitet må ikke overskrides, da maskinen kan blive ustabil, hvilket kan medføre mistet herredømme.
- Bær ikke et læs med armene hævet. Bær altid læs tæt ved jorden.
- Skråninger er væsentlige årsager til, at føreren mister herredømmet, eller at maskinen vælter. Sådanne ulykker kan medføre alvorlige personskader, i værste tilfælde med døden til følge. **Det kræver ekstra forsigtighed at betjene maskinen på alle former for skråninger eller ujævnt terræn.**
- **Når du kører maskinen op og ned ad bakker, skal den tunge ende vende op ad bakke med læsset tæt på jorden.** Vægtfordelingen varierer afhængigt af monterede redskaber. En tom skovl gør maskinens bagende til den tunge ende, og en fuld skovl gør maskinens forende til den tunge ende. De fleste andre redskaber gør maskinens forende til den tunge ende.
- Steder med nedgravede ledninger og andre genstande, hvor der derfor ikke må graves, skal afmærkes på ejendommen eller arbejdsområdet.
- Læs og forstå indholdet i denne *betjeningsvejledning*, før du starter maskinen.
- Betjening af maskinen kræver din fulde opmærksomhed. Giv dig ikke i kast med aktiviteter, der afleder opmærksomheden, da dette kan medføre person- eller tingsskade.
- Maskinen må aldrig betjenes af børn eller utrænet personale.

- Hold hænder og fødder væk fra bevægelige komponenter og redskaber.
- Betjen ikke maskinen, uden at værn og øvrige sikkerhedsanordninger sidder korrekt på plads og virker på maskinen.
- Hold børn og omkringstående væk fra arbejdsområdet.
- Stop maskinen, sluk maskinen, og tag nøglen ud, før maskinen efterses eller renses for tilstopninger.

Hvis maskinen betjenes eller vedligeholdes forkert, er der risiko for personskade. Operatøren skal altid følge sikkerhedsanvisningerne og være opmærksom på advarselssymbolet ⚠, der betyder Forsigtig, Advarsel eller Fare – personlig sikkerhedsanvisning, for at nedsætte risikoen for personskade. Hvis disse forskrifter ikke følges, kan det medføre personskade eller død.

Sikkerheds- og instruktionsmærkater

Sikkerheds- og instruktionsmærkaterne kan nemt ses af operatøren og er placeret tæt på potentielle risikoområder. Udskift eventuelle beskadigede eller manglende mærkater.

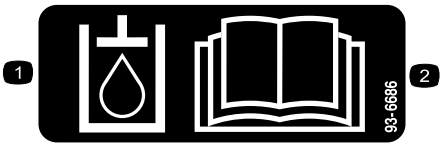

decal93-6686

93-6686

1. Hydraulikvæske
2. Læs *betjeningsvejledningen*.

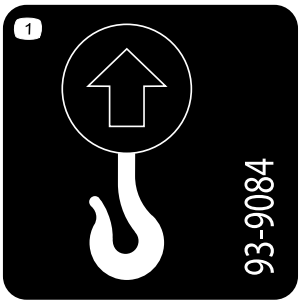

decal93-9084

93-9084

1. Løftepunkt/bindepunkt

decal98-4387

98-4387

1. Advarsel – bær høreværn.

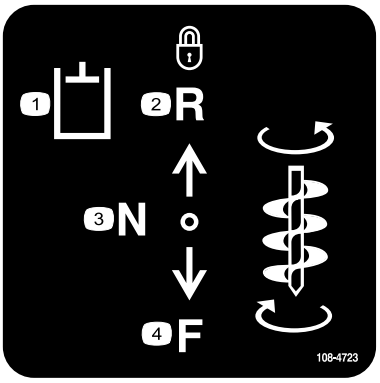

decal108-4723

108-4723

1. Hjælpehydraulik
2. Låst bakgear (lås)
3. Neutral (fra)
4. Fremad

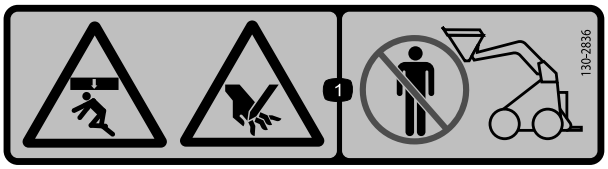

decal130-2836

130-2836

1. Fare for knusning oppefra, fare for at skære hånden – hold afstand til redskabet og løftearmen.

decal130-2837

130-2837

1. Advarsel – transporter ikke passagerer i skovlen.

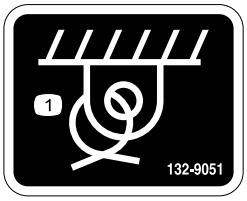

decal132-9051

132-9051

1. Bindepunkt

decal133-8061

133-8061

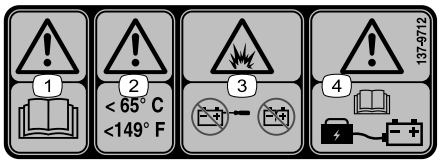

decal137-9712

137-9712

1. Advarsel – læs *betjeningsvejledningen*.
2. Advarsel – opbevares ved temperaturer under 65 °C.
3. Eksplosionsfare – undlad at åbne batteriet. Brug ikke et beskadiget batteri.
4. Advarsel – læs *betjeningsvejledningen* for oplysninger om batteriopladning.

decal139-7707

139-7707

1. Parkeringsbremse – deaktiveret
2. Parkeringsbremse – aktiveret

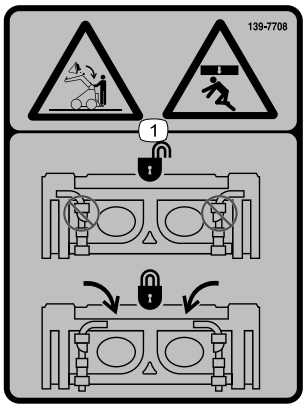

decal139-7708

139-7708

1. Fare for knusning oppefra, faldende last – sørg for, at håndtag til lynkoblingsanordningen er fastlåst.

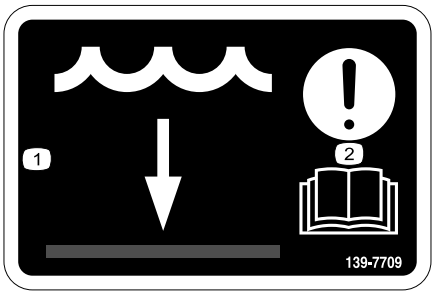

decal139-7709

139-7709

1. Vandstand
2. Bemærk – læs *betjeningsvejledningen*.

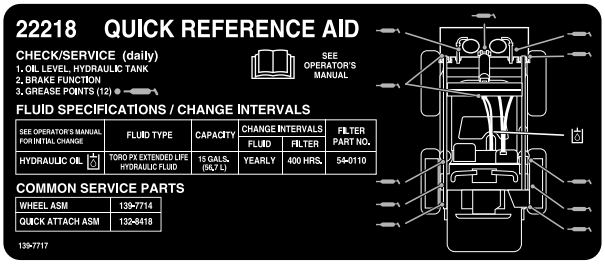

decal139-7717

139-7717

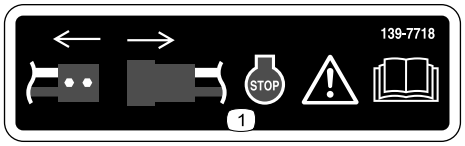

decal139-7718

139-7718

1. Advarsel – afbryd strømmen, stands maskinen, og læs *betjeningsvejledningen*.

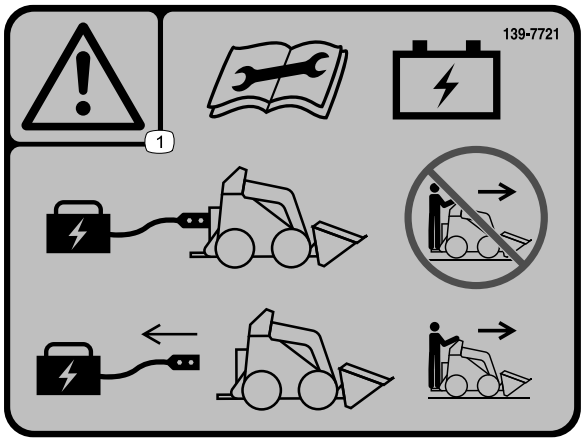

decal139-7721

139-7721

1. Advarsel – læs *betjeningsvejledningen*, inden du udfører batterivedligeholdelse. Betjen ikke maskinen, når batteriopladeren er tilsluttet. Frakobl batteriopladeren, før du betjener maskinen.

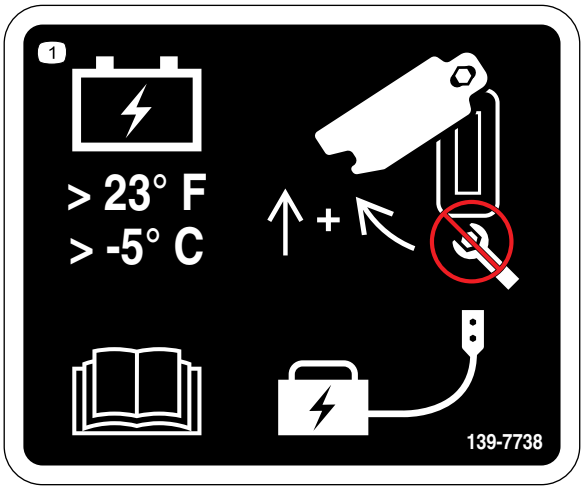

decal139-7738

139-7738

1. Opbevar batteriet ved temperaturer over -5 °C. Læs *betjeningsvejledningen*. Skub dækslet op, og drej det til siden for at få adgang til batteriets opladningsport. Brug ikke en skruenøgle.

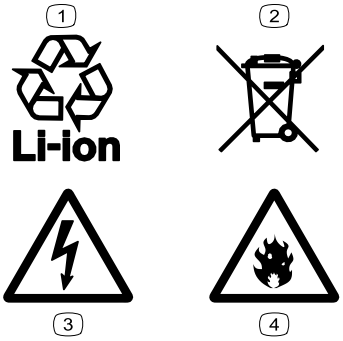

decal139-8343

139-8343

1. Genanvendeligt lithium-ion
2. Skal bortskaffes korrekt.
3. Fare for elektrisk stød
4. Brandfare

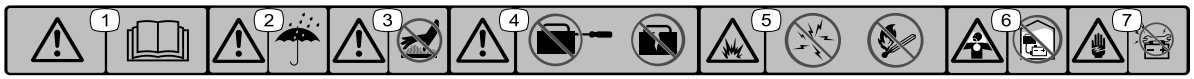

decal137-9713

137-9713

1. Advarsel – Læs *betjeningsvejledningen*.
2. Advarsel – opbevares i læ af regn og væk fra andre våde forhold.
3. Advarsel – rør ikke ved den varme overflade.
4. Advarsel – undlad at åbne batteriet. Brug ikke et beskadiget batteri.
5. Eksplosionsfare – undgå gnister. Ild, åbne flammer og rygning forbudt.
6. Risiko for kvælning, giftige dampe eller giftige gasser – oplad ikke batteriet i et lukket rum.
7. Fare for elektrisk stød – undlad at udføre vedligeholdelse af batteriet.

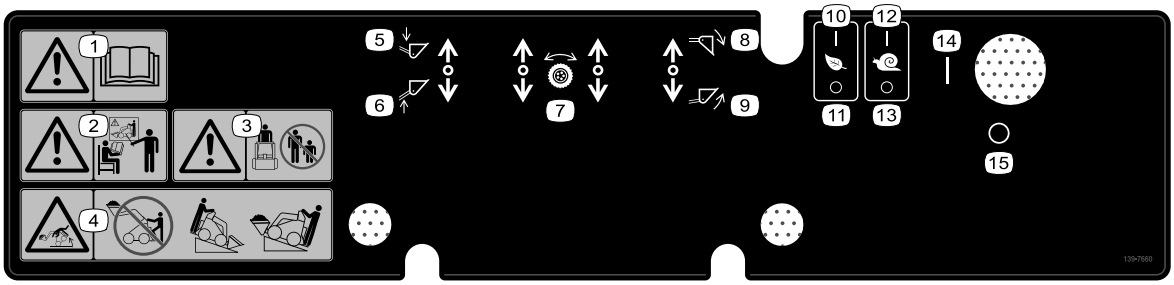

decal139-7660

139-7660

1. Advarsel – læs *betjeningsvejledningen*.
2. Advarsel – alle operatører skal oplæres inden brug af maskinen.
3. Advarsel – hold omkringstående på afstand.
4. Fare for væltning – kør ikke maskinen med hævet læs. Placer den tunge ende af maskinen op ad bakke, når der køres på en skråning.
5. Sænk redskabet.
6. Hæv redskabet.
7. Traktionsbetjeningsanordninger
8. Vip redskabet ned.
9. Vip redskabet op.
10. Økonomitilstand – On (til)
11. Økonomitilstand – Off (fra)
12. Tomme-tilstand – On (til)
13. Tomme-tilstand – Off (fra)
14. Aktiveret
15. Deaktiveret

Opsætning

1

Kontrol af hydraulikvæske-standen

Kræver ingen dele

Fremgangsmåde

Før maskinen startes første gang, skal hydraulikvæskestanden kontrolleres. Se Kontrol af hydraulikvæskestanden (side 35).

2

Opladning af batterierne

Kræver ingen dele

Fremgangsmåde

Oplad batterierne. Se Opladning af batterierne (side 25).

Produktoversigt

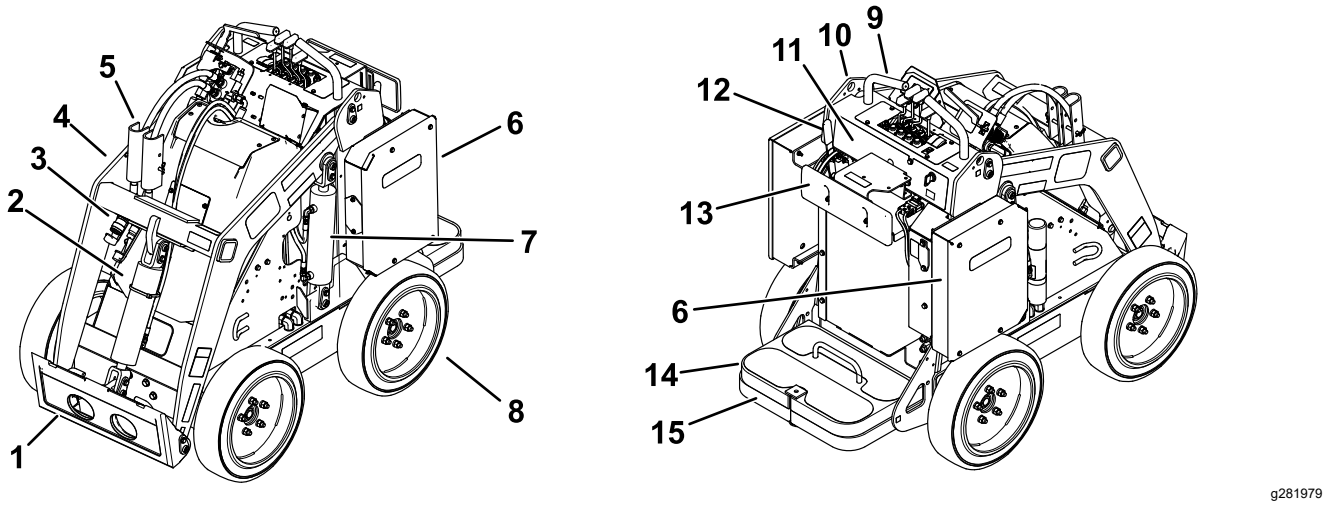

Figur 3

1. Redskabsmonteringsplade
2. Vippecylinder
3. Hjælpehydraulikkoblinger
4. Læsserarme
5. Cylinderlås
6. Batterikasse
7. Løftecylinder
8. Hjul
9. Håndtag
10. Løftepunkt
11. Kontrolpanel
12. Parkeringsbremsehåndtag
13. Lårstøtte
14. Modvægt
15. Operatørplatform

Betjeningsanordninger

Kontrolpanel

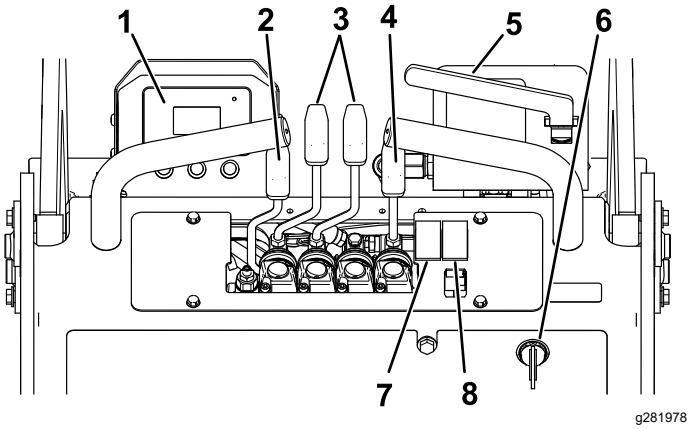

Figur 4

1. Infocenter
2. Læsserarmgreb
3. Traktionskontrolgreb
4. Redskabsvippegreb
5. Hjælpehydraulikgreb
6. Tændingskontakt
7. Kontakt til økonomitilstand
8. Kontakt til tomme-tilstand

Tændingskontakt

Tændingskontakten har to positioner: ON (til) og OFF (fra) (Figur 4).

Brug tændingskontakten til at starte eller slukke maskinen. Se Start af maskinen (side 17) og Slukning af maskinen (side 17).

Traktionskontrolgreb

- Flyt traktionskontrolgrebene frem for at køre fremad.
- Flyt traktionskontrolgrebene bagud for at køre baglæns.
- For at dreje skal du flytte grebet på den side, som du vil dreje, tilbage mod positionen NEUTRAL, mens du holder det andet greb indkoblet.

  Bemærk: Jo længere traktionskontrolgrebene flyttes den ene eller anden vej, jo hurtigere kører maskinen i den pågældende retning.
- For at sænke farten eller stoppe skal du flytte traktionskontrolgrebene til positionen NEUTRAL.

Redskabsvippegreb

- For at vippe redskabet fremad skal du skubbe redskabsvippegrebet langsomt fremad.
- For at vippe redskabet bagud skal du trække redskabsvippegrebet langsomt bagud.

Læsserarmgreb

- For at sænke læsserarmene skal du skubbe læsserarmgrebet langsomt fremad.
- For at hæve læsserarmene skal du trække læsserarmgrebet langsomt bagud.

Hjælpehydraulikgreb

- For at betjene et hydraulisk redskab i fremadgående retning skal du trække hjælpehydraulikgrebet langsomt ud og derefter trække det ned.
- For at betjene et hydraulisk redskab i bagudgående retning skal du trække hjælpehydraulikgrebet langsomt ud og derefter skubbe det opad. Dette kaldes også positionen DETENT (låst), idet den ikke forudsætter operatørens tilstedeværelse.

Parkeringsbremsehåndtag

- Aktiver parkeringsbremsen ved at dreje håndtaget ned (Figur 5).
- Drej håndtaget op (Figur 5) for at deaktivere parkeringsbremsen.

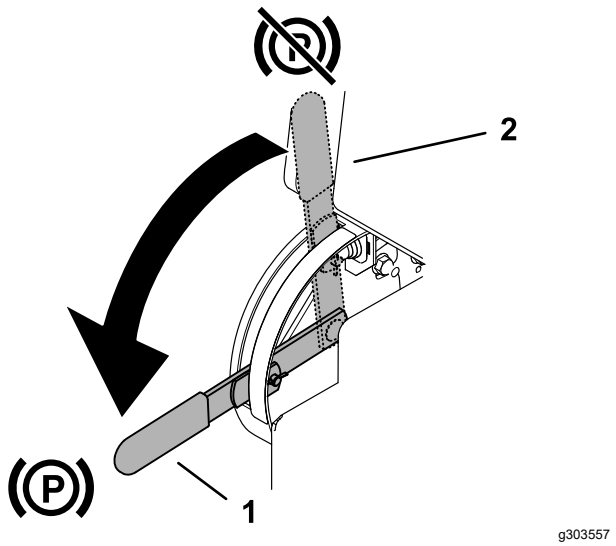

Figur 5

1. Parkeringsbremsehåndtag – aktiveret
2. Parkeringsbremsehåndtag – deaktiveret

Kontakt til økonomitilstand

Skub kontakten til positionen ON (til) for at aktivere økonomitilstand. Brug økonomitilstand til at reducere motorhastigheden og reducere batteriforbruget.

Kontakt til tomme-tilstand

Skub kontakten til positionen ON (til) for at aktivere tomme-tilstand. Brug tomme-tilstand til at reducere hastigheden på maskinen, når du monterer eller fjerner redskaber, foretager små justeringer med maskinen og drejer omkring hjørner.

Bemærk: Tomme-tilstand tilsidesætter alle aktuelle indstillinger (f.eks. økonomitilstand, redskabstilstande). Maskinen vender tilbage til disse indstillinger, når tomme-tilstand er deaktiveret.

Infocenter-display

LCD-displayet i infocenteret viser oplysninger om maskinen som f.eks. driftsstatus, diverse diagnostikoplysninger og andre oplysninger om maskinen (Figur 6). Infocenteret har et velkomstbillede og en hovedinformationsskærm. Du kan skifte mellem velkomstbilledet og hovedinformationsskærmen på et hvilket som helst tidspunkt ved at trykke på en vilkårlig infocenter-knap og derefter vælge den korrekte retningspil.

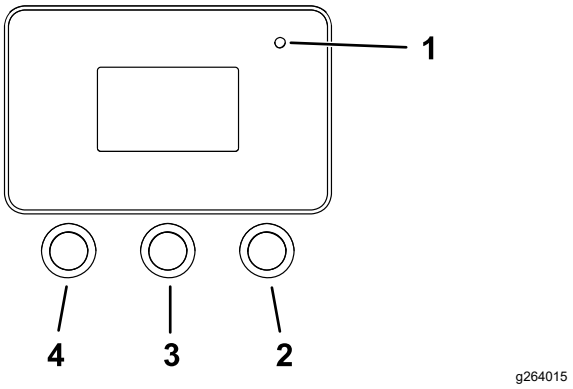

Figur 6

1. Kontrollampe
2. Højre-knap
3. Midter-knap
4. Venstre-knap

- Venstre-knap, menu-/tilbage-knap – tryk på denne knap for at åbne infocenterets menuer. Brug den til at afslutte en menu, der i øjeblikket er i brug.
- Midter-knap – brug denne knap til at rulle ned i menuer.
- Højre-knap – brug denne knap til at åbne en menu, hvor en pil til højre viser, at der er yderligere indhold.

Bemærk: Hver knaps funktion ændres afhængigt af, hvad der er påkrævet på et givet tidspunkt. For hver knap er der et ikon, der viser dens aktuelle funktion.

Figur 7 viser, hvad du kan se på infocenteret, når du kører maskinen. Velkomstskærmen vises i nogle sekunder, efter at du har drejet nøglen til positionen ON (til), hvorefter skærmbilledet Run (kør) vises.

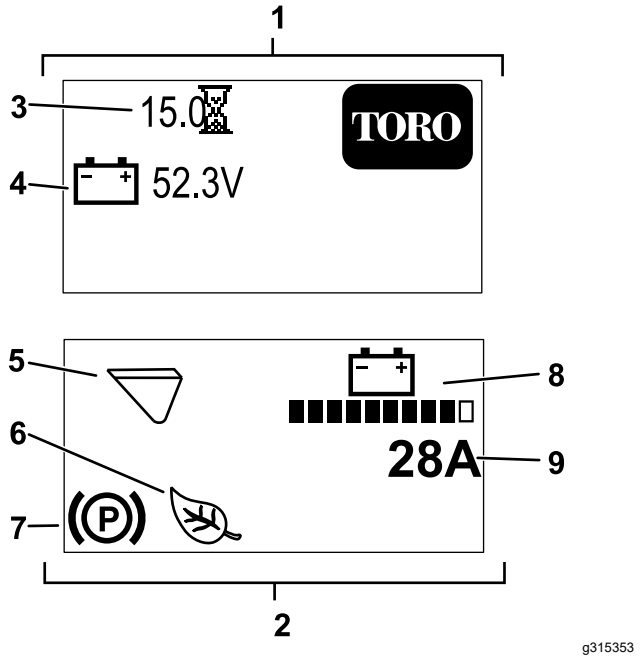

Figur 7

1. Velkomstbillede
2. Kørselsskærm
3. Driftstimer
4. Batterispænding
5. Redskabstilstand (skovltilstand vises)
6. Økonomi- eller tomme-tilstand er aktiveret (økonomitilstand vises).
7. Parkeringsbremsen er aktiveret.
8. Batteriopladning
9. Øjeblikkeligt maskinamperetal

Ikonbeskrivelser for infocenteret

	Menuadgang
	Næste
	Forrige
	Rul ned
	Indtast
	Skift redskabstilstand.
	Øge
	Mindske
	Afslut menu
	Kontroller indtastning af pinkode
	Parkeringsbremsen er aktiveret.
	Timetæller
	Batterispænding
	Batteriopladning – hver massive bjælke repræsenterer opladningen i trin på 10 %.
	Økonomitilstand er aktiveret.
	Tomme-tilstand er aktiveret.
	Koldstart
	Skovltilstand er aktiveret.
	Hammertilstand er aktiveret.

Infocenter-menuer

For at gå ind i infocenterets menusystem skal du trykke på menuknappen i, når du er på hovedskærmen. Dette bringer dig til hovedmenuen. I disse tabeller kan du se en oversigt over de muligheder, der er tilgængelige i menuerne:

Hovedmenu

Menuelement	Beskrivelse
Faults (Fejl)	Menuen FAULTS indeholder en liste over de seneste maskinfejl. Se servicevejledningen, eller henvend dig til din autoriserede serviceforhandler for at få flere oplysninger om menuen FAULTS.
Service	Servicemenuen indeholder oplysninger om maskinen, såsom antal timers drift og andre lignende tal.
Diagnostics (Diagnostik)	Menuen Diagnostics viser status for hver af maskinens kontakter, sensorer og styreenhedsudgange. Du kan bruge den til fejlfinding ved visse problemer, da den hurtigt kan fortælle dig, hvilke funktioner der er aktiveret, og hvilke der er deaktiveret.
Indstillinger	Menuen Indstillinger giver dig mulighed for at tilpasse og ændre konfigurationsvariablerne på infocenterets display.
About (Om)	Menuen About (om) viser maskinens modelnummer, serienummer og softwareversion.

Fejl

Menuelement	Beskrivelse
Current (Aktuel)	Viser det samlede antal nøgle-i-timer (dvs. timer, som nøglen har været i positionenON (til)).
Last (Sidst)	Angiver den sidste nøgle-i-time, som fejlen opstod i.
First	Angiver den første nøgle-i-time, som fejlen opstod i.
Occurrences	Angiver antallet af fejlforekomster.

Service

Service (cont'd.)

Menuelement	Beskrivelse
Hours (Timer)	Viser det samlede antal timer, nøglen, motoren og økonomitilstanden har været aktiveret, og traktionskontrolgrebene har været aktiveret.
Counts (Antal)	Viser antal gange, motoren er startet, og batteriets amperetimer.

Diagnostik

Menuelement	Beskrivelse
Batteri	Angiver batteriets input og output. Input omfatter den aktuelle batterispænding. Output omfatter batteristrømmen og opladningstilstanden i procent.
Motorkontrol	Angiver motorkontrollens input og output. Input omfatter nøglekørsel, neutral, parkeringsbremse, hjælpehydraulik, tomme, økonomitilstand og hævning/sænkning. Brug disse til at kontrollere inputfeedback på maskinen. Output omfatter motorhastighed (i o/min.), fasestrøm, jævnstrøm, controllertemperatur og motortemperatur.

Indstillinger

Menuelement	Beskrivelse
Language (Sprog)	Styrer de sprog, der anvendes på infocenteret.
Backlight (Baggrundslys)	Styrer LCD-displayets lysstyrke
Contrast (Kontrast)	Styrer LCD-displayets kontrast.
Protected Menus (Beskyttede menuer)	Giver dig adgang til beskyttede menuer ved hjælp af en adgangskode.

Om

Menuelement	Beskrivelse
Model	Viser maskinens modelnummer
Serial (Serienummer)	Viser maskinens serienummer
S/W Rev	Viser softwarerevisionen for hovedstyreenheden.

Motor Ctrl SW (Motorkontrolsoftware)	Viser softwareversionen for motorkontrollen.
Battery SW (Batterisoftware)	Viser softwarerevisionen for batteriet.

Specifikationer

Bemærk: Specifikationer og design kan ændres uden forudgående varsel.

Bredde	89 cm
Længde	152 cm
Højde	125 cm
Vægt (uden redskab)	938 kg
Nominel driftskapacitet – med operatør på 74,8 kg og standardskovl	234 kg
Tipningskapacitet – med operatør på 74,8 kg og standardskovl	590 kg
Akselafstand	71 cm
Aflæssehøjde (med standardskovl)	120 cm
Rækkevidde – hævet helt (med standardskovl)	71 cm
Højde til hængselsstift (smal grab i standardposition)	168 cm

Udstyr/tilbehør

Der kan fås en række forskelligt Toro-godkendt udstyr og tilbehør til brug sammen med maskinen, som gør den bedre og mere alsidig. Kontakt en autoriseret serviceforhandler eller autoriseret Toro-distributør, eller gå ind på www.Toro.com for at få en fortegnelse over alle godkendte redskaber og alt godkendt tilbehør.

Brug kun originale Toro-reservedele og tilbehør for at sikre optimal ydelse og sikre, at maskinen fortsat overholder sikkerhedscertificeringen. Reservedele og tilbehør, der er fremstillet af andre producenter, kan være farlige, og brug heraf kan gøre garantien ugyldig.

Betjening

Før betjening

Sikkerhedshensyn før drift

Generelt om sikkerhed

- Maskinen må aldrig betjenes eller vedligeholdes af børn eller utrænet personale. Vær opmærksom på, at lokale forskrifter kan angive en mindstealder eller kræve certificeret uddannelse for operatøren. Ejeren er ansvarlig for at træne alle operatører og mekanikere.
- Bliv fortrolig med anvisningerne for sikker betjening af udstyret samt med betjeningsanordningerne og sikkerhedsmærkaterne.
- Aktiver altid parkeringsbremsen, sluk maskinen, tag nøglen ud, vent, til alle bevægelige dele er standset, og lad maskinen køle af før justering, eftersyn og rengøring af maskinen, eller inden den stilles til opbevaring.
- Du skal vide, hvordan man hurtigt standser og slukker for maskinen.
- Kontroller, at sikkerhedskontakterne og værnene er korrekt påmonteret og fungerer korrekt. Betjen ikke maskinen, hvis de ikke fungerer korrekt.
- Find klempunktsområderne, som er markeret på maskinen og redskaberne, og hold hænder og fødder væk fra disse områder.
- Før maskinen betjenes med et redskab, skal det sikres, at det er korrekt monteret, og at det er et originalt Toro-redskab. Læs alle betjeningsvejledninger til redskaber.
- Bedøm terrænet, så du kan vælge det nødvendige tilbehør og redskaber til korrekt og sikker udførelse af opgaven.
- Sørg for at afmærke steder med nedgravede ledninger og andre genstande på ejendommen eller arbejdsområdet, og grav ikke i de afmærkede områder. Bemærk, hvor ikke-afmærkede genstande og strukturer befinder sig, f.eks. underjordiske lagertanke, brønde og septiske systemer.
- Undersøg det område, hvor du skal bruge udstyret, for ujævne overflader eller skjulte farer.
- Sørg for, at der ikke er omkringstående til stede i området, før du betjener maskinen. Stop maskinen, hvis personer bevæger sig ind på området.

Udførelse af daglig vedligeholdelse

Før maskinen startes hver dag, skal procedurerne for hver/daglig anvendelse udføres som beskrevet i Vedligeholdelse (side 27).

Justering af lårstøtte

For at justere lårstøtten (Figur 8) skal du løsne grebene og hæve eller sænke støttepuden til den ønskede højde. Du kan også foretage yderligere justering ved at løsne den møtrik, der fastgør puden til justeringspladen, og flytte pladen op eller ned efter behov. Tilspænd alle fastgørelsesanordninger, når du er færdig.

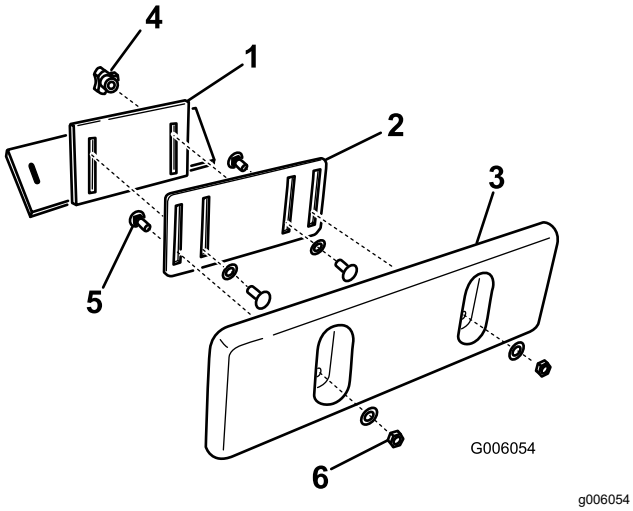

Figur 8

1. Lårstøttebeslag
2. Justeringsplade
3. Lårstøttepude
4. Greb og flad spændeskive
5. Bræddebolt
6. Låsemøtrik og flad spændeskive

Under betjening

Sikkerhed under drift

Generelt om sikkerhed

- Den nominelle driftskapacitet må ikke overskrides, da maskinen kan blive ustabil, hvilket kan medføre mistet herredømme.
- Bær ikke et læs med armene hævet. Hold altid lasten tæt ved jorden.
- Brug kun Toro-godkendte redskaber og tilbehør. Redskaber kan påvirke maskinens stabilitet og betjeningsegenskaber.
- Til maskiner med platform:
  - Sænk læsserarmene, inden du træder af platformen.
  - Forsøg ikke at stabilisere maskinen ved at sætte foden ned på jorden. Hvis du mister kontrollen over maskinen, skal du træde af platformen og væk fra maskinen.
  - Anbring ikke fødderne under platformen.
  - Kør ikke maskinen, medmindre du står med begge fødder på platformen og holder fast i referencestængerne.
- Betjening af maskinen kræver din fulde opmærksomhed. Giv dig ikke i kast med aktiviteter, der afleder opmærksomheden, da dette kan medføre person- eller tingsskade.
- Kig bagud og ned, inden du bakker, for at sikre, at der er fri bane.
- Betjen aldrig betjeningsgrebene i ryk, men med rolige bevægelser.
- Ejeren/brugeren kan forhindre og er ansvarlig for ulykker, der kan forårsage personskade eller tingskade.
- Bær korrekt beklædning, herunder handsker, beskyttelsesbriller, lange bukser, skridsikkert, kraftigt fodtøj og høreværn. Sæt langt hår op, og bær ikke løstsiddende tøj eller smykker.
- Betjen ikke maskinen, hvis du er træt, syg eller påvirket af alkohol eller medicin.
- Medtag aldrig passagerer, og hold kæledyr og omkringstående væk fra maskinen.
- Betjen kun maskinen under gode lysforhold, og hold afstand til huller og andre steder, der udgør skjulte farer.
- Sørg for, at alle drev er udkoblet, før du starter maskinen. Start kun maskinen fra førersædet.
- Vær forsigtig, når du nærmer dig blinde hjørner, buske, træer eller andre genstande, der kan blokere for udsynet.
- Sænk farten, og vær forsigtig, når du vender og krydser veje og fortove. Hold øje med trafikken.
- Stop redskabet, når du ikke arbejder.
- Stop maskinen, sluk maskinen, tag nøglen ud, og efterse maskinen, hvis du rammer en genstand. Foretag nødvendige reparationer, inden driften genoptages.
- Efterlad aldrig en maskine tændt, når den er uden opsyn.
- Før du forlader betjeningspositionen, skal du gøre følgende:
  - Parker maskinen på en plan flade.
  - Sænk læsserarmene, og frakobl hjælpehydraulikken.

– Sluk for maskinen, og tag nøglen ud.

- Betjen ikke maskinen, når der er risiko for lynnedslag.
- Betjen kun maskinen i områder, hvor der er tilstrækkeligt frirum til, at du kan manøvrere den sikkert. Vær opmærksom på forhindringer i nærheden af dig. Hvis der ikke holdes passende afstand til træer, mure og andre barrierer, kan der opstå risiko for personskade, når maskinen bakker under arbejdet, hvis du ikke er opmærksom på omgivelserne.
- Kontroller, om der er frit i højden (dvs. om der er ledninger, grene, lofter og døråbninger), før du kører under genstande, og sørg for ikke at komme i berøring med dem.
- Læs ikke for meget på redskabet, og hold altid læsset plant, når læsserarmene hæves. Genstande i redskabet kan falde ud og forårsage personskade.

Sikkerhed på skråninger

- **Når du kører maskinen op og ned ad bakker, skal den tunge ende vende op ad bakke.** Vægtfordelingen varierer afhængigt af monterede redskaber. En tom skovl gør maskinens bagende til den tunge ende, og en fuld skovl gør maskinens forende til den tunge ende. De fleste andre redskaber gør maskinens forende til den tunge ende.
- Hvis læsserarmene hæves på en skråning, vil maskinens stabilitet blive påvirket. Hold læsserarmene i sænket position, når du arbejder på skråninger.
- Skråninger er en væsentlig årsag til, at føreren mister herredømmet, eller at maskinen vælter. Sådanne ulykker kan medføre alvorlige personskader, i værste tilfælde med døden til følge. Det kræver ekstra forsigtighed at betjene maskinen på alle former for skråninger eller ujævnt terræn.
- Fastlæg dine egne procedurer og regler i forbindelse med arbejde på skråninger. Disse procedurer bør inkludere en besigtigelse af stedet for at fastslå, hvilke skråninger der er sikre at betjene maskinen på. Brug altid sund fornuft og god dømmekraft, når du foretager denne besigtigelse.
- Sænk hastigheden, og udvis ekstra forsigtighed på skråninger. Jordforholdene kan påvirke maskinens stabilitet.
- Undgå at starte eller stoppe på en skråning. Hvis maskinen mister trækkraft, skal du fortsætte langsomt, lige ned ad bakken.
- Undgå at dreje på skråninger. Hvis du er nødt til at dreje, skal du dreje langsomt og vende maskinens tunge ende op ad bakke.
- Udfør alle bevægelser på skråninger langsomt og gradvist. Foretag ikke pludselige ændringer af hastighed eller retning.
- Hvis du føler dig utryg ved det, skal du undlade at betjene maskinen på en skråning.
- Hold udkig efter huller, hjulspor eller bump, da ujævnt terræn kan få maskinen til at vælte. Højt græs kan skjule forhindringer.
- Vær forsigtig, når du arbejder på våde overflader. Reduceret traktion kan forårsage udskridning.
- Vurder området for at sikre, at jorden er stabil nok til at understøtte maskinen.
- Vær forsigtig, når du betjener maskinen i nærheden af følgende:
  – Bratte afsatser
  – Grøfter
  – Volde
  – Vandområder

  Maskinen kan pludselig vælte, hvis en larvefod kører over kanten, eller kanten giver efter. Hold en sikker afstand mellem maskinen og eventuelle faremomenter.
- Fjern eller monter ikke redskaber på en skråning.
- Parker ikke maskinen på en bakke eller skråning.

Sikkerhed ved el-/gasledninger

- Hvis du rammer en el-/gasledning, skal du gøre følgende:
  – Sluk maskinen, og tag nøglen ud.
  – Fjern alle personer fra arbejdsområdet.
  – Kontakt straks de relevante nød- og forsyningsmyndigheder for at sikre området.
  – Hvis du beskadiger et fiberoptikkabel, må du ikke kigge ind i det blotlagte lys.
- Du må ikke forlade operatørplatformen, hvis maskinen er opladet med elektricitet. Du vil være i sikkerhed, så længe du ikke forlader platformen.
  – Hvis du berører nogen dele af maskinen, kan elektriciteten gå igennem dig.
  – Lad ikke andre berøre eller nærme sig maskinen, når den er opladet.
  – Gå altid ud fra, at maskinen er opladet, hvis du rammer en el- eller en kommunikationsledning. Undlad at forsøge at forlade maskinen.
- Lækkende gas er både brandfarligt og eksplosivt og kan forårsage alvorlig personskade eller medføre dødsfald. Det er forbudt at ryge i nærheden af maskinen.

Start af maskinen

1. Stå på platformen.
2. Sørg for, at parkeringsbremsen er aktiveret, og at alle 4 greb er i positionen NEUTRAL.
3. Sæt nøglen i tændingskontakten, og drej den til positionen ON (til).

Bemærk: Maskinen kan have svært ved at starte i meget kolde omgivelser. Når du starter en kold maskine, skal den holdes over -18 °C.

Bemærk: Når maskintemperaturen er under -1 °C, vises koldstartsymbolet (Figur 9) på InfoCenter, og motoren øger hastigheden i 2 minutter. Mens det sker, må du ikke flytte traktionsgrebene, mens parkeringsbremsen er aktiveret. Ellers slukker motoren, og de 2 minutter starter forfra. Koldstartsymbolet forsvinder, når motoren når op på fuld hastighed.

g304012

Figur 9

Kørsel med maskinen

Brug traktionskontrolgrebene til at flytte maskinen. Jo længere du fører traktionskontrolgrebene den ene eller den anden vej, jo hurtigere kører maskinen i den pågældende retning. Slip traktionskontrolgrebene for at standse maskinen.

Strømbesparelsestilstand

Når maskinen kører i tomgang, går den over i strømbesparende tilstand efter et stykke tid.

Strømbesparelse 1

Når motoren har kørt i tomgang 5 til 7 sekunder, sænkes motorhastigheden. For at genoptage normal driftshastighed skal du flytte et traktionshåndtag, redskabsvippegreb eller læsserarmgreb.

Strømbesparelse 2

Efter 30 sekunders tomgang slukkes motoren. For at genoptage driften skal du hurtigt flytte et traktionshåndtag to gange.

Strømbesparelse 3

Efter 5 minutters tomgang slukkes maskinen. For at genoptage driften skal du dreje nøglen til positionen OFF (fra), aktivere parkeringsbremsen og dreje nøglen til positionen ON (til).

Slukning af maskinen

1. Parker maskinen på en plan overflade, sænk læsserarmene, og aktiver parkeringsbremsen.
2. Sørg for, at hjælpehydraulikgrebet er i positionen NEUTRAL.
3. Drej tændingsnøglen til positionen OFF (fra), og tag nøglen ud.

⚠ FORSIGTIG

Børn eller andre omkringstående kan komme til skade, hvis de flytter eller forsøger at betjene maskinen, når operatøren ikke er til stede.

Fjern altid nøglen, og aktiver parkeringsbremsen, når du efterlader maskinen uden opsyn.

Brug af redskaber

Montering af et redskab

Vigtigt: **Brug kun Toro-godkendte redskaber. Redskaber kan påvirke maskinens stabilitet og betjeningsegenskaber. Maskinens garanti kan bortfalde, hvis du bruger maskinen med redskaber, som ikke er godkendt til maskinen.**

Vigtigt: **Før redskabet påsættes, skal du sørge for, at monteringspladerne er fri for snavs eller skidt af enhver art, og at tapperne kan dreje frit. Smør tapperne med fedt, hvis de ikke kan dreje frit.**

1. Anbring redskabet på en plan flade med tilstrækkelig plads til maskinen bagved.
2. Start maskinen.
3. Vip redskabsmonteringspladen frem.
4. Anbring monteringspladen inde i den øverste kant af redskabsmodtagepladen.

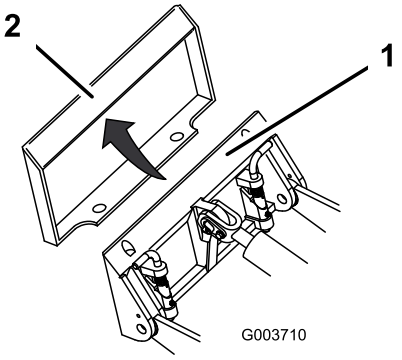

g003710

Figur 10

1. Monteringsplade
2. Modtagerplade

5. Hæv læsserarmene, samtidig med at du vipper monteringspladen bagud.

   Vigtigt: **Hæv redskabet tilstrækkeligt til at være fri af jorden, og vip monteringspladen helt tilbage.**

6. Sluk maskinen, og tag nøglen ud.
7. Indkobl lynmonteringstapperne, og sørg for, at de sidder korrekt på plads i monteringspladen.

   Vigtigt: **Hvis pindene ikke roterer til indkoblingspositionen og griber fat, er monteringspladen ikke rettet nøjagtigt ind efter hullerne i redskabsmodtagepladen. Kontroller modtagepladen, og rengør den om nødvendigt.**

⚠ ADVARSEL

Hvis lynkoblingstapperne ikke sidder helt fast i redskabsmonteringspladen, kan redskabet falde af maskinen og mase dig eller de omkringstående.

Sørg for, at lynkoblingstapperne sidder helt fast inde i redskabsmonteringspladen.

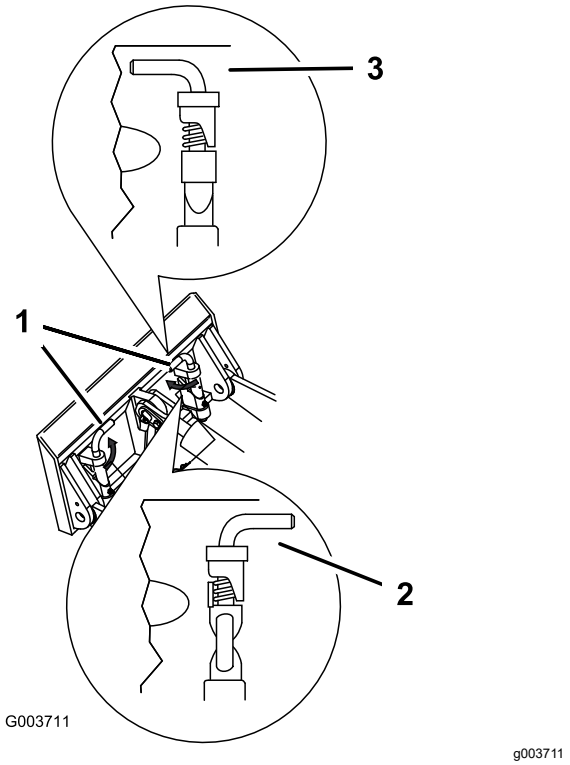

Figur 11

1. Lynmonteringspinde (indkoblet)
2. Deaktiveret position
3. Aktiveret position

Tilslutning af hydraulikslangerne

⚠ ADVARSEL

Hydraulikvæske, der slipper ud under tryk, kan trænge ind i huden og dermed forårsage personskader. Væske, der er blevet sprøjtet ind i huden, skal fjernes kirurgisk inden for få timer af en læge, der kender til denne type skade, da det ellers kan medføre koldbrand.

- **Sørg for, at alle slanger og rør til hydraulikvæske er i god stand, og at alle hydrauliske forbindelser og fittings slutter tæt, før der sættes tryk på hydrauliksystemet.**
- **Hold din krop og dine hænder væk fra splithulslækager eller dyser, der sprøjter højtrykshydraulikvæske ud.**
- **Brug pap eller papir til at finde eventuelle hydrauliklækager, brug aldrig hænderne.**

⚠ FORSIGTIG

Hydrauliske koblinger, hydraulikslanger/-ventiler og hydraulikvæske kan være varme. Hvis du rører ved varme dele, kan det forårsage forbrændinger.

- **Bær handsker, når du betjener de hydrauliske koblinger.**
- **Lad maskinen køle af, før du rører ved de hydrauliske dele.**
- **Rør ikke ved spildt hydraulikvæske.**

Hvis redskabet kræver hydraulik for at virke, skal hydraulikslangerne tilsluttes som følger:

1. Drej og fasthold nøglen i positionen HJÆLPEHYDRAULISK AFLASTNING, og pres hjælpehydraulikkens kontrolkontakt frem og tilbage for at lette presset på de hydrauliske koblinger.
2. Drej nøglen til positionen OFF (fra), og tag nøglen ud.
3. Fjern beskyttelsesdækslerne fra de hydrauliske tilslutninger på maskinen.
4. Sørg for, at de hydrauliske tilslutninger er renset for alle fremmedlegemer.
5. Skub redskabets hanstik ind i hunstikket på maskinen.

   Bemærk: Når du tilslutter redskabets hanstik først, fjerner du evt. tryk, som måtte være ophobet i redskabet.

6. Skub redskabets hunstik ind i hanstikket på maskinen.

7. Kontroller, at tilslutningen er forsvarlig, ved at trække i slangerne.

Afmontering af et redskab

1. Parker maskinen på en plan flade.
2. Sænk redskabet ned på jorden.
3. Hvis redskabet benytter hydraulik, skal du dreje og fastholde nøglen i positionen HJÆLPEHYDRAULISK AFLASTNING. Pres derefter hjælpehydraulikkens kontrolkontakt frem og tilbage for at lette presset på de hydrauliske koblinger.
4. Sluk maskinen, og tag nøglen ud.
5. Udkobl lynkoblingstapperne ved at dreje dem udad.
6. Hvis redskabet betjenes ved hjælp af hydraulik, skal du skyde kraverne tilbage på de hydrauliske koblinger og frakoble dem.

   Vigtigt: **Sæt redskabets slanger sammen for at undgå, at der kommer fremmedlegemer i hydrauliksystemet under opbevaring.**
7. Monter beskyttelsesdækslerne på de hydrauliske koblinger på maskinen.
8. Start maskinen, vip monteringspladen fremad, og bak maskinen væk fra redskabet.

Brug af infocenteret

Ændring af redskabstilstand

1. Tryk på den midterste knap på skærmen Run (kør) for at få adgang til skærmen til redskabsskift.
2. Tryk på den midterste eller højre knap for at skifte mellem hammer- og skovltilstand.

   Bemærk: Tænd for økonomitilstand, når du bruger hammertilstand. Hammertilstand nedsætter motorhastigheden (i o/min.), når den anvendes i økonomitilstand, for at reducere energiforbruget under brug af redskaber. Skovltilstand opretholder motorhastigheden.
3. Tryk på venstre knap for at vende tilbage til skærmen Run (kør).

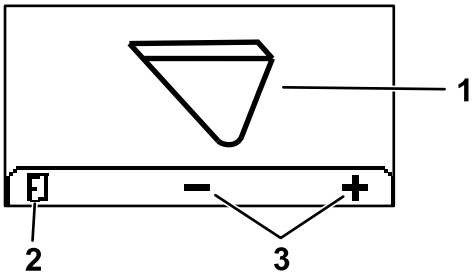

g304809

Figur 12

1. Aktuel redskabstilstand
2. Skift redskabstilstand
3. Vend tilbage til skærmen Run (kør)

Adgang til beskyttede menuer

Bemærk: Din maskines fabriksindstillede pinkode er enten 0000 eller 1234.

Hvis du har skiftet pinkode og glemt den, skal du kontakte din autoriserede serviceforhandler for at få hjælp.

1. Brug den midterste knap på HOVEDMENUEN til at rulle ned til menuen SETTINGS (indstillinger), og tryk på den højre knap (Figur 13).

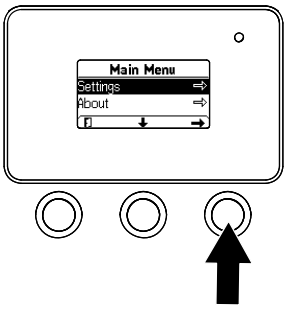

g264775

Figur 13

2. Brug den midterste knap i menuen SETTINGS (indstillinger) til at rulle ned til menuen PROTECTED (beskyttet), og tryk på den højre knap (Figur 14A).

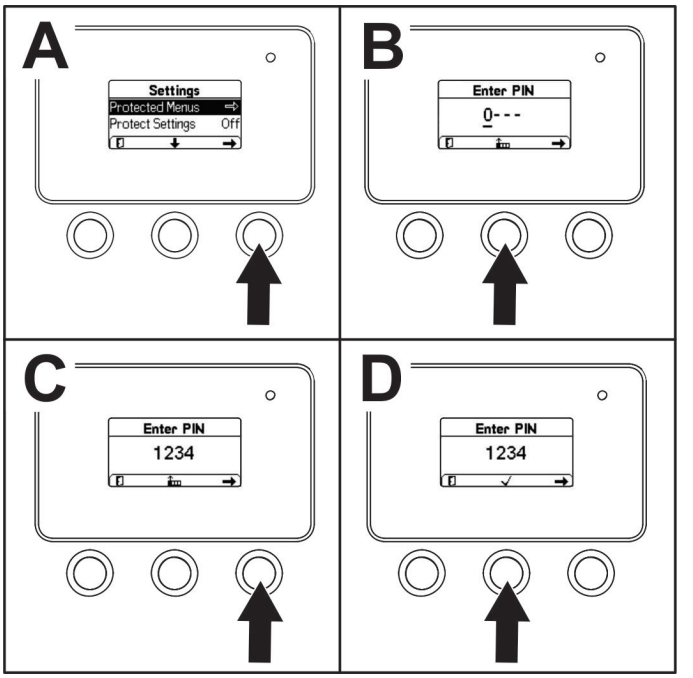

Figur 14

3. Indtast PIN-koden ved at trykke på den midterste knap, indtil det første tal vises, og tryk derefter på den højre knap for at gå videre til næste tal (Figur 14B og Figur 14C). Gentag dette trin, indtil det sidste tal er indtastet, og tryk på den højre knap en gang til.
4. Tryk på den midterste knap for at indtaste PIN-koden (Figur 14D).

   Bemærk: Hvis infocenteret accepterer PIN-koden, og den beskyttede menu låses op, vises ordet "PIN" i øverste højre hjørne af skærmen.

Du kan se og ændre indstillingerne i PROTECTED MENU (beskyttet menu). Åbn PROTECTED MENU (beskyttet menu), og rul ned til funktionen PROTECT SETTINGS (beskyt indstillinger). Brug den højre knap til at ændre indstillingen. Når Protect Settings (beskyt indstillinger) indstilles til OFF (fra), kan du se og ændre indstillingerne i PROTECTED MENU (beskyttet menu) uden at indtaste pinkoden. Når Protect Settings (beskyt indstillinger) indstilles til ON (til), skjules de beskyttede funktioner, og der skal indtastes pinkode for at ændre indstillingen i PROTECTED MENU (beskyttet menu).

Efter betjening

Sikkerhedshensyn efter drift

Generelt om sikkerhed

- Aktiver parkeringsbremsen (hvis udstyret hermed), sænk læsserarmene, sluk maskinen, tag nøglen ud, vent, til alle bevægelige dele er standset, og lad maskinen køle af før justering, rengøring, opbevaring eller eftersyn.
- Rengør snavs fra redskaberne og drevene for at forhindre brand.
- Hold alle dele i god driftsmæssig stand og alle beslag tilspændt.
- Berør ikke dele, der kan være varme efter brug. Lad dem køle af, før du begynder at vedligeholde, justere eller servicere maskinen.
- Vær forsigtig, når du læsser eller aflæsser maskinen på/fra en anhænger eller lastbil.

Batteri- og opladersikkerhed

Generelt

- Forkert brug eller vedligeholdelse af batteriopladeren kan medføre personskade. Følg alle sikkerhedsanvisninger for at mindske denne risiko.
- Brug kun den medfølgende oplader til batteriopladning.
- Kontroller, hvilken spænding der er tilgængelig i dit land, inden du bruger opladeren.
- Ved tilslutning til en strømforsyning uden for USA skal der om nødvendigt anvendes et overgangsstik med den korrekte konfiguration til stikkontakten.
- Sørg for, at opladeren ikke bliver våd. Beskyt den mod regn og sne.
- Der kan opstå risiko for brand, elektrisk stød eller personskade, hvis der anvendes et tilbehør, som ikke anbefales eller sælges af Toro.
- For at reducere risikoen for en batterieksplosion skal du følge disse anvisninger samt anvisningerne til alt udstyr, som du planlægger at bruge i nærheden af opladeren.
- Undlad at åbne batterierne.
- Hvis et batteri lækker, skal du undgå kontakt med væsken. Hvis du kommer i kontakt med væsken ved et uheld, skal du skylle med vand og søge

lægehjælp. Væske, der lækker fra batteriet, kan forårsage irritation eller forbrændinger.

- Kontakt en autoriseret serviceforhandler med henblik på serviceeftersyn eller udskiftning af et batteri.

Uddannelse

- Opladeren må aldrig betjenes eller vedligeholdes af børn eller utrænet personale. Vær opmærksom på, at lokale forskrifter kan angive en mindstealder for operatøren. Ejeren er ansvarlig for at træne alle operatører og mekanikere.
- Læs, forstå og følg alle anvisninger på opladeren og i betjeningsvejledningen, før opladeren tages i brug. Sørg for at sætte dig ind i korrekt brug af opladeren.

Forberedelser

- Hold omkringstående og børn på afstand under opladning.
- Bær passende beklædning under opladning, herunder øjenbeskyttelse, lange bukser og kraftige, skridsikre sko.
- Sluk maskinen, og vent 5 sekunder, indtil maskinen er helt slukket, inden den oplades. Der kan i modsat fald dannes gnister.
- Sørg for, at der er god ventilation på området under opladningen.
- Læs og følg alle forholdsregler for opladning.
- Opladeren er kun til brug på 120 V- og 240 V-vekselstrømskredsløb og er udstyret med et jordforbundet stik til drift ved 120 V vekselstrøm. Kontakt din autoriserede serviceforhandler for at få det korrekte strømkabel til brug i 240 V-kredsløb.

Betjening

- Undlad at bruge ledningen forkert. Løft ikke opladeren i ledningen, og træk ikke i strømforsyningsledningen for at frakoble opladeren fra stikkontakten. Hold ledningen på afstand af varme, olie og skarpe kanter.
- Tilslut opladeren direkte til en jordforbundet (3-grenet) stikkontakt. Anvend ikke opladeren i en stikkontakt, der ikke er jordforbundet – heller ikke med en adapter.
- Foretag ikke ændringer af den medfølgende strømledning eller stik.
- Undgå at tabe metalværktøj i nærheden af eller på et batteri, da det kan generere gnister eller kortslutte en elektrisk del, hvilket kan medføre en eksplosion.
- Tag metalartikler som ringe, armbånd, halskæder og ure af, når du arbejder med et litium-ion-batteri. Et litium-ion-batteri kan producere tilstrækkeligt strøm til at forårsage alvorlig forbrænding.
- Betjen aldrig opladeren uden god sigtbarhed eller lys.
- Brug en korrekt forlængerledning.
- Hvis strømforsyningsledningen beskadiges, mens den er tilsluttet, skal ledningen frakobles vægkontakten, og du skal kontakte en autoriseret serviceforhandler med henblik på udskiftning.
- Træk stikket til opladeren ud af stikkontakten, når den ikke anvendes, inden den flyttes til en anden placering, eller inden der foretages eftersyn af den.

Vedligeholdelse og opbevaring

- Opbevar opladeren indendørs på et tørt og sikkert sted, der er utilgængeligt for uautoriserede brugere.
- Opladeren må ikke skilles ad. Tag opladeren til en autoriseret serviceforhandler, når eftersyn eller reparation er påkrævet.
- Træk strømledningen ud af stikkontakten inden vedligeholdelse eller rengøring for at reducere risikoen for elektrisk stød.
- Vedligehold eller udskift sikkerheds- og instruktionsmærkater, når det er nødvendigt.
- Betjen ikke opladeren, hvis en ledning eller et stik er beskadiget. Udskift en beskadiget ledning eller stik øjeblikkeligt.
- Hvis opladeren har fået et stød, er blevet tabt eller på anden måde beskadiget, må den ikke bruges. Tag den med til en autoriseret serviceforhandler.

Flytning af en defekt maskine

Vigtigt: **Bugser eller træk ikke maskinen uden først at åbne trækventilerne, da du ellers vil beskadige hydrauliksystemet.**

1. Sluk maskinen, og tag nøglen ud.
2. Tag proppen ud, der dækker hver trækventil (Figur 15).

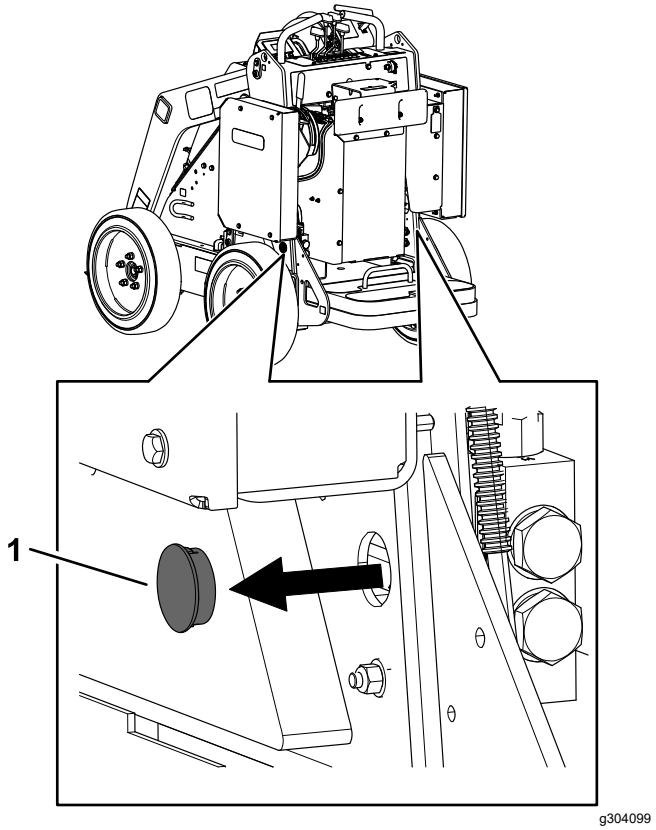

Figur 15

1. Prop

3. Løsn kontramøtrikken på hver trækventil.

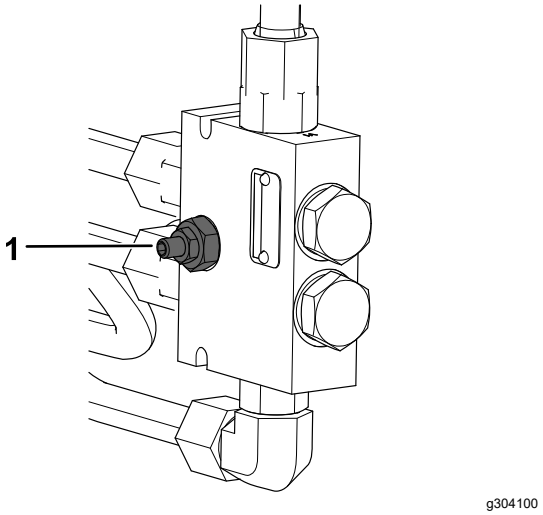

Figur 16

1. Trækventil

4. Drej alle ventiler mod uret 1 omgang med en sekskantet nøgle for at åbne dem.
5. Træk maskinen efter behov.

   Vigtigt: **Kør ikke med en hastighed på over 4,8 km/t, når du bugserer.**

6. Når du har repareret maskinen, skal du lukke trækventilerne og spænde kontramøtrikkerne.

   Vigtigt: **Undgå at overspænde trækventilerne.**

7. Udskift propperne.

Bugsering af maskinen

Brug en robust anhænger eller lastbil til at bugsere maskinen. Brug en rampe med fuld bredde. Kontroller, at anhængeren eller lastbilen er udstyret med alle de nødvendige bremser, lys og den nødvendige mærkning i henhold til lovgivningen. Læs alle sikkerhedsoplysninger omhyggeligt. Disse oplysninger kan hjælpe dig eller omkringstående personer med at undgå at komme til skade. Følg de lokale forskrifter vedr. krav til anhænger og bindepunkter.

⚠ ADVARSEL

Kørsel på gader og veje uden blinklys, lygter, refleksmarkeringer eller et skilt om langsomtgående køretøj kan føre til ulykker og forårsage personskade.

Kør ikke maskinen på offentlige gader og veje.

Valg af anhænger

⚠ ADVARSEL

Når en maskine læsses eller aflæsses på en anhænger eller lastbil, øges risikoen for kæntreulykker, der kan forårsage alvorlig personskade eller død (Figur 17).

- **Brug kun ramper i fuld bredde.**
- **Sørg for, at rampen er mindst fire gange så lang som anhængerens højde eller lastbilens ladhøjde og ned til jorden. Dette sikrer, at rampens vinkel ikke overstiger 15 grader på plan grund.**

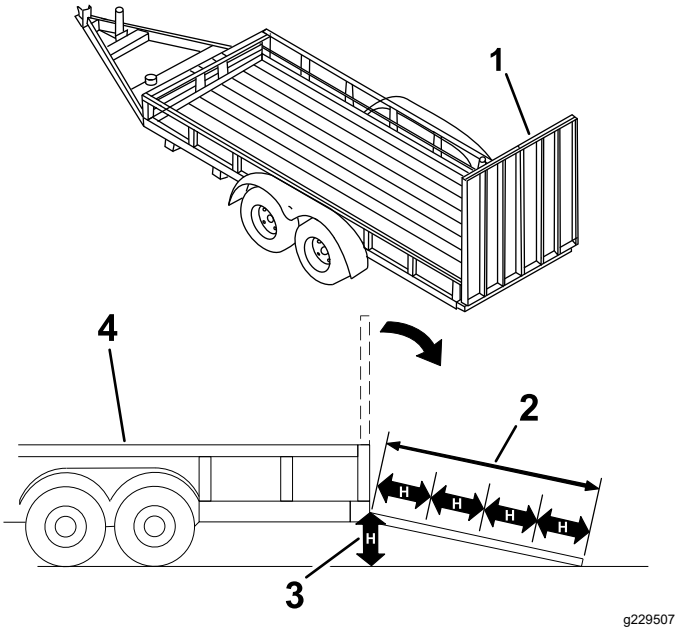

Figur 17

1. Rampe(r) i fuld bredde i opbevaringsposition
2. Rampen er mindst 4 gange så lang som anhængerens højde eller lastbilens ladhøjde ned til jorden
3. H= anhængerens højde eller lastbilens ladhøjde ned til jorden
4. Anhænger

Læsning af maskinen

⚠ ADVARSEL

Når en maskine læsses eller aflæsses på en anhænger eller lastbil, øges risikoen for kæntreulykker, der kan forårsage alvorlig personskade eller død.

- **Vær ekstra forsigtig, når maskinen betjenes på en rampe.**
- **Læs og aflæs maskinen med den tunge del op ad rampen.**
- **Undgå pludselig acceleration eller deceleration, når maskinen køres op på en rampe, eftersom dette kan forårsage tab af herredømme eller øge risikoen for at vælte.**

1. Hvis du bruger en anhænger, skal du fastgøre den til bugseringskøretøjet og tilslutte sikkerhedskæderne.
2. Tilslut om nødvendigt anhængerens bremser.
3. Sænk rampen/-erne.
4. Sænk læsserarmene.
5. Læs maskinen på anhængeren med den tunge ende op ad rampen, mens lasten holdes lavt (som vist).
   - Hvis maskinen har et **fuldt** vægtbærende redskab (f.eks. en skovl) eller et ikke-vægtbærende redskab (f.eks. en rendegraver), skal maskinen køres fremad op ad rampen.
   - Hvis maskinen har et **tomt** vægtbærende redskab eller intet redskab, skal maskinen bakkes op ad rampen.

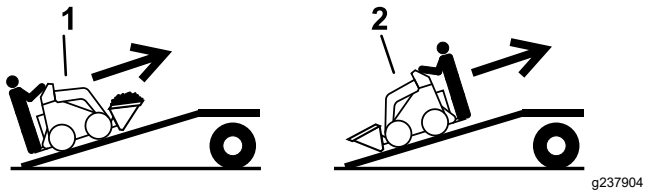

Figur 18

1. Maskine med fuldt redskab eller ikke-vægtbærende redskab – kør maskinen fremad op ad rampen/-erne.
2. Maskine med tomt eller uden redskab – bak maskinen op ad rampen/-erne.

6. Sænk læsserarmene helt ned.
7. Aktiver parkeringsbremsen (hvis udstyret hermed), sluk maskinen, og tag nøglen ud.
8. Brug bindepunktsøjerne af metal på maskinen til at fastgøre maskinen til anhængeren eller lastbilen med stropper, kæder, kabler eller reb. Der henvises til de lokale regler for bindepunkter.

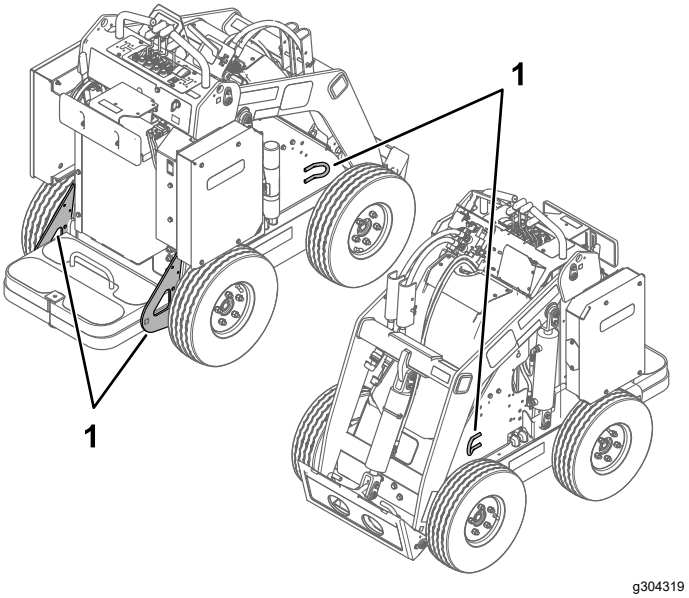

Figur 19

1. Bindepunkter

Aflæsning af maskinen

1. Sænk rampen/-erne.
2. Aflæs maskinen fra anhængeren med den tunge ende op ad rampen, mens lasten holdes lavt.

- Hvis maskinen har et **fuldt** vægtbærende redskab (f.eks. en skovl) eller et ikke-vægtbærende redskab (f.eks. en rendegraver), skal maskinen bakkes ned ad rampen.
- Hvis maskinen har et **tomt** vægtbærende redskab eller intet redskab, skal du køre den fremad ned ad rampen.

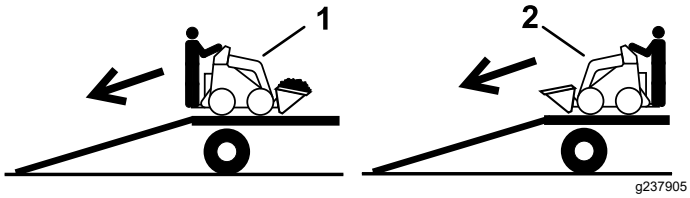

Figur 20

1. Maskine med fuldt redskab eller ikke-vægtbærende redskab – bak maskinen ned ad rampen/-erne.
2. Maskine med tomt eller uden redskab – kør maskinen fremad ned ad rampen/-erne.

Løft af maskinen

Løft maskinen ved hjælp af løftepunkterne (Figur 19).

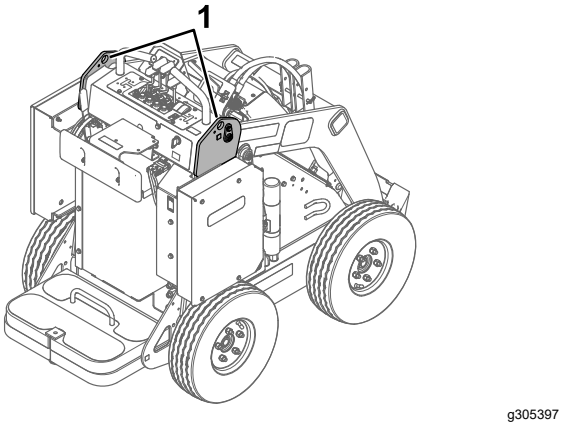

Figur 21

Vedligeholdelse af batterierne

⚠ ADVARSEL

Batterierne indeholder høj spænding, der kan give forbrændinger eller elektrisk stød.

- **Forsøg aldrig at åbne batterierne.**
- **Udvis ekstrem forsigtighed, når du håndterer et batteri, hvis kasse er revnet.**
- **Brug kun den oplader, der er beregnet til batterierne.**

Litium-ion-batterierne kan opretholde en tilstrækkelig opladning til at udføre det arbejde, de er beregnet til, under deres levetid. Som tiden går, vil det samlede stykke arbejde, som batterierne kan udføre på en enkelt opladning, gradvist mindskes.

Bemærk: Dine resultater kan variere afhængigt af den afstand, som maskinen skal transporteres, de ujævnheder, du kører hen over, og andre faktorer som beskrevet i dette afsnit.

Følg disse retningslinjer for at opnå maksimal levetid og brug af dine batterier:

- Åbn ikke batteriet. Der er ingen indvendige dele, som brugeren selv kan reparere. Hvis du åbner pakken, bortfalder garantien. Batterierne beskyttes af sikkerhedsanordninger.
- Opbevar/parker maskinen i en ren, tør garage eller opbevaringsområde **væk fra direkte sollys og varmekilder.** Opbevar ikke maskinen på et sted, hvor temperaturen falder til under -30 °C eller stiger til over 60 °C. **Temperaturer uden for dette område vil beskadige batterierne.** Høje temperaturer under opbevaring, særligt ved et højt batteriniveau, reducerer batteriernes levetid.
- Ved opbevaring af maskinen i over 10 dage skal det sikres, at maskinen står et køligt sted væk fra sollys, og at den er mindst 50 % opladet.
- Hvis maskinen anvendes, mens det er varmt, eller i sollys, kan batteriet overophede. Hvis dette sker, vil en advarsel om høj temperatur vises på infocenteret. I denne tilstand bliver maskinen langsommere.

  Kør øjeblikkeligt maskinen til et køligt sted væk fra sollys, sluk maskinen, og lad batterierne nedkøle helt, før driften genoptages.
- Hvis din maskine er udstyret med lygtesættet, skal du slukke lyset, når de ikke er i brug.

Transport af batterierne

Det amerikanske transportministerium og internationale transportmyndigheder kræver, at litium-ion-batterier transporteres i særlig emballage og udelukkende transporteres af godkendte fragtmænd. I USA må du transportere et batteri, når det er monteret på maskinen som batteridrevet udstyr med bestemte lovgivningsmæssige krav. Kontakt det amerikanske transportministerium eller den relevante myndighed i dit hjemland for at få detaljerede oplysninger om bestemmelser vedrørende transport af batterierne eller maskinen med monterede batterier.

Kontakt din autoriserede serviceforhandler for at få information om måder at sende eller bortskaffe batterierne på.

Brug af batteriopladeren

Se Figur 22 for at få en oversigt over batteriopladerens displays og ledninger.

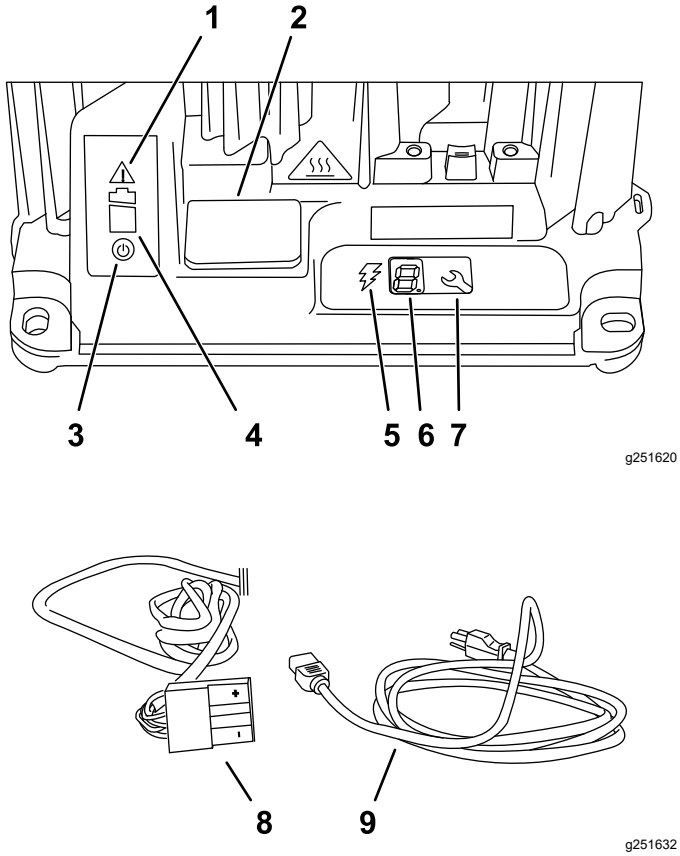

Figur 22

1. Fejlkontrollampe
2. Dæksel til USB-port
3. Kontrollampe for vekselstrøm
4. Kontrollampe for batteriopladning
5. Kontrollampe for opladningsudgangen
6. LCD-skærm
7. Vælg knap
8. Udgangsstik og ledning
9. Strømforsyningsledning

Tilslutning til en strømkilde

For at reducere risikoen for elektrisk stød har denne oplader et trebenet jordforbundet stik (type B). Hvis stikket ikke passer i stikkontakten, er andre typer af jordforbundne stik tilgængelige. Kontakt en autoriseret serviceforhandler.

Foretag ikke ændringer af opladeren eller strømforsyningsledningen på nogen måde.

⚠ FARE

Kontakt med vand, mens maskinen oplades, kan medføre elektrisk stød, hvilket kan forårsage personskade eller død.

Håndter ikke stikket eller opladeren med våde hænder, eller mens du står i vand.

Vigtigt: **Kontroller strømforsyningsledningen regelmæssigt for huller eller revner i isoleringen. Benyt ikke en beskadiget ledning. Før ikke ledningen gennem overfladevand eller vådt græs.**

1. Sæt opladerens stik på strømforsyningsledningen i den tilsvarende indgangsstikkontakt på opladeren.

   ⚠ ADVARSEL

   En beskadiget opladerledning kan medføre elektrisk stød eller brand.

   Efterse strømforsyningsledningen grundigt, inden opladeren anvendes. Hvis ledningen er beskadiget, må opladeren ikke betjenes, inden du får fat i en ny ledning.

2. Sæt vægstikenden af strømforsyningsledningen i en jordforbundet elektrisk stikkontakt.

Opladning af batterierne

Vigtigt: **Oplad kun batterierne i temperaturer, der ligger inden for det anbefalede område. Se følgende tabel for det anbefalede område:**

Anbefalet temperaturområde til opladning

Område for opladning	0 °C til 45 °C
Område for lavtemperatursopladning (reduceret strømtilførsel)	-5 °C til 0 °C
Område for højtemperatursopladning (reduceret strømtilførsel)	45 °C til 60 °C

Hvis temperaturen er under-5 °C, oplades batterierne ikke. Hvis temperaturen stiger til over -5 °C, skal du frakoble opladeren og sætte den i igen for at oplade batterierne.

1. Parker maskinen på det sted, der er beregnet til opladning.
2. Aktiver parkeringsbremsen.
3. Sluk for maskinen, og tag nøglen ud.
4. Sørg for, at stikkene er fri for støv og snavs.
5. Tilslut opladerstrømledningen til en strømkilde. Se Tilslutning til en strømkilde (side 25).

6. Skub opladerdækslet op, og drej det væk (Figur 23).

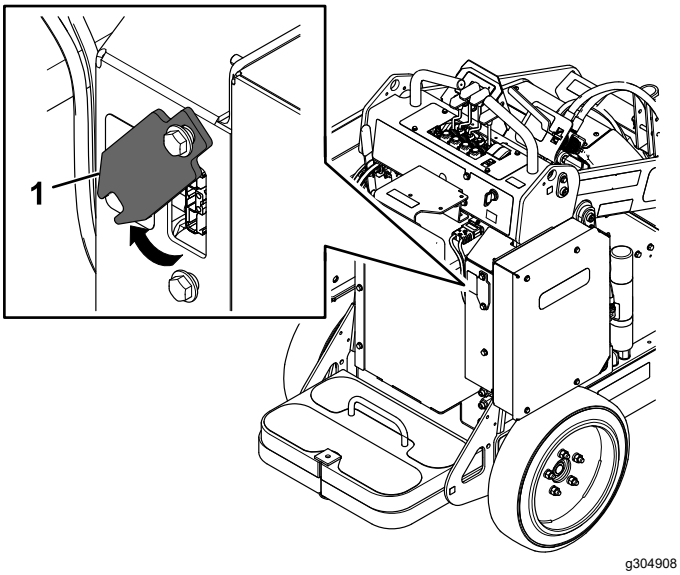

Figur 23

1. Opladerdæksel

7. Sæt opladerudgangsstikket i opladerstikket på maskinen.

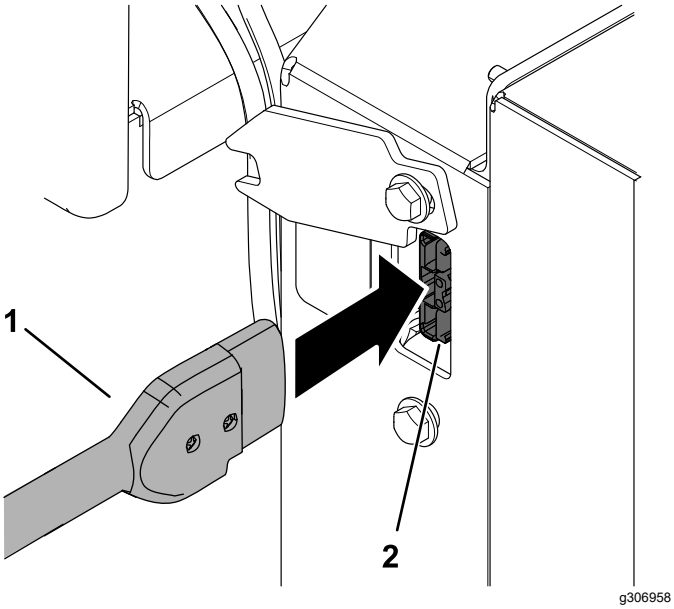

Figur 24

1. Opladerudgangsstik
2. Opladerstik på maskine

8. Iagttag opladeren for at sikre, at batterierne oplades.

   Bemærk: Kontrollampen for batteriopladning skal blinke, og kontrollampen for opladningsudgangen skal lyse.

   Maskinamperetallet, der vises på infocenteret, stiger, mens batterierne oplades. Hvis amperetallet forbliver på 0, oplades batterierne ikke.

9. Frakobl opladeren, når maskinen når et tilstrækkeligt batteriniveau. Se Fuldførelse af opladningsprocessen (side 26).

10. Drej opladerdækslet på plads, og skub det ned over den nederste bolt (Figur 23).

Overvågning af opladningsprocessen og fejlfinding

Bemærk: LCD-statusdisplayet viser meddelelser under opladningen. De fleste er rutinemæssige meddelelser.

Hvis der er en fejl, blinker fejlkontrollampen gult eller lyser konstant rødt. Der vises en fejlmeddelelse i infocenteret på et ciffer ad gangen, startende med bogstavet E eller F (f.eks. E-0-1-1).

Se Fejlfinding (side 38), hvis du vil rette en fejl. Hvis ingen af disse løsninger løser problemet, skal du kontakte en autoriseret serviceforhandler.

Fuldførelse af opladningsprocessen

Når opladningen er udført, lyser kontrollampen for batteriopladning (Figur 22) konstant grønt, og maskinens infocenter viser 10 massive bjælker. Frakobl opladerstikket fra maskinstikket.

Vedligeholdelse

Bemærk: Maskinens venstre og højre side er som set fra den normale betjeningsposition.

Sikkerhed under vedligeholdelsesarbejde

⚠ FORSIGTIG

Hvis du lader nøglen sidde i kontakten, kan andre personer utilsigtet komme til at starte maskinen og forårsage alvorlig personskade på dig eller andre omkringstående.

Tag nøglen ud af kontakten, før vedligeholdelsesarbejde påbegyndes.

- Parker maskinen på en plan overflade, frakobl hjælpehydraulikken, sænk redskabet, aktiver parkeringsbremsen, sluk maskinen, og tag nøglen ud. Vent på, at al bevægelse standser, og lad motoren køle af inden justering, rengøring, opbevaring eller reparation.
- Lad ikke personer, som ikke er uddannet til det, udføre service på maskinen.
- Brug om nødvendigt donkrafte til at understøtte komponenterne.
- Tag forsigtigt trykket af komponenter, hvori der er oplagret energi. Se Aflastning af hydraulisk tryk (side 34).
- Frakobl batteriet, før du foretager reparationer. Se Frakobling af strømforsyningen (side 29).
- Hold hænder og fødder væk fra de bevægelige dele. Undgå om muligt at foretage justeringer, mens maskinen kører.
- Hold alle dele i god driftsmæssig stand og alle beslag tilspændt. Udskift alle slidte eller beskadigede mærkater.
- Sikkerhedsenhederne må ikke udsættes for manipulation.
- Brug kun Toro-godkendte redskaber. Redskaber kan påvirke maskinens stabilitet og betjeningsegenskaber. Garantien kan bortfalde, hvis du bruger maskinen med redskaber, der ikke er godkendt.
- Brug kun originale Toro-reservedele og tilbehør.
- Hvis vedligeholdelse eller reparation kræver, at læsserarmene er i hævet position, skal armene fastgøres forsvarligt i hævet position med hydraulikcylinderlåsen/-ene.

Skema over anbefalet vedligeholdelse

Vedligeholdelsesintervaller	Vedligeholdelsesprocedure
Efter de første 8 timer	• Tilspænd hjullåsemøtrikkerne. • Udskiftning af hydraulikfilteret.
Hver anvendelse eller dagligt	• Smør maskinen. (Smør straks efter hver vask.) • Efterse den statiske rem, og udskift den, hvis den er slidt eller mangler. • Kontroller slidbanerne. • Afprøv parkeringsbremsen. • Rens maskinen for snavs. • Kontroller for løse fastgørelsesanordninger.
For hver 25 timer	• Kontroller hydraulikrørene for lækager, løse fittings, knækkede rør, løse monteringsstøtter, slitage, forringelse pga. vejret og kemisk forringelse. • Kontroller hydraulikvæskestanden.
For hver 100 timer	• Tilspænd hjullåsemøtrikkerne.
For hver 400 timer	• Udskiftning af hydraulikfilteret.
Efter hver 1500 timer eller 2 år, alt efter hvad der kommer først	• Udskift alle bevægelige hydraulikslanger.
Årlig	• Udskift hydraulikvæsken.
Årlig eller før opbevaring	• Reparer beskadiget maling.

Tiltag forud for vedligeholdelse

Brug af cylinderlåsene

⚠ ADVARSEL

Læsserarmene kan sænke sig fra hævet position og knuse personer, som evt. måtte befinde sig under dem.

Monter cylinderlåsen/-ene, før du udfører vedligeholdelse, som kræver hævede læsserarme.

Montering af cylinderlåsene

1. Fjern redskabet.
2. Hæv læsserarmene til fuldt hævet position.
3. Sluk maskinen, og tag nøglen ud.
4. Anbring en cylinderlås over hver løftecylinderstang (Figur 25).

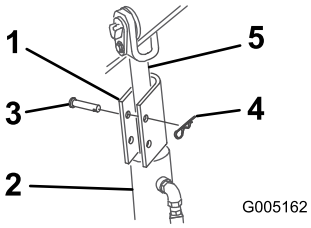

g005162

Figur 25

1. Cylinderlås
2. Løftecylinder
3. Låseclips
4. Gaffelbolt
5. Løftecylinderstang

5. Fastgør hver cylinderlås med en gaffelbolt og split (Figur 25).
6. Sænk **langsomt** læsserarmene, indtil cylinderlåsene er i kontakt med cylinderenhederne og stangenderne.

Fjernelse og opbevaring af cylinderlåsene

Vigtigt: **Fjern cylinderlåsene fra stængerne, og fastgør dem helt i opbevaringspositionen, inden du betjener maskinen.**

1. Start maskinen.
2. Hæv læsserarmene til fuldt hævet position.
3. Sluk maskinen, og tag nøglen ud.
4. Fjern gaffelbolten og splitten, som fastgør hver cylinderlås.
5. Fjern cylinderlåsene.
6. Sænk læsserarmene.
7. Monter cylinderlåsene over hydraulikslangerne, og fastgør dem med gaffelboltene og splitterne (Figur 26).

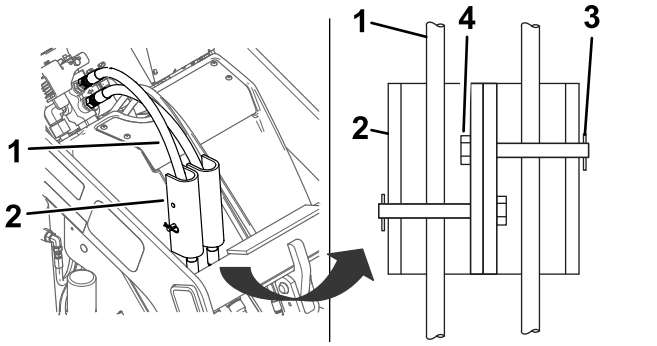

g319295

Figur 26

1. Hydraulikslanger
2. Cylinderlåse
3. Låseclips
4. Gaffelbolt

Adgang til indvendige komponenter

⚠ ADVARSEL

Åbning eller fjernelse af dæksler, motorhjelme og skærme, mens maskinen kører, kan medføre risiko for at komme i kontakt med bevægelige dele, så du kommer alvorligt til skade.

Før du åbner dæksler, motorhjelme og skærme, skal du slukke maskinen, tage nøglen ud af tændingskontakten og lade maskinen køle af.

⚠ ADVARSEL

Den roterende ventilator kan forårsage personskader.

- **Betjen ikke maskinen, uden at afskærmningerne er monteret.**
- **Hold fingre, hænder og tøj væk fra den roterende ventilator.**
- **Sluk for maskinen, og tag nøglen ud, før der foretages vedligeholdelsesarbejde.**

Afmontering af motorhjelmen

Bemærk: Hvis du har brug for at få adgang til strømstikkene eller sikringen, men ikke kan hæve læsserarmene forsvarligt for at afmontere

motorhjelmen, skal du se Afmontering af frontdækslet (side 29) for at få adgang.

1. Parker maskinen på en plan overflade.
2. Hæv læsserarmene, og monter cylinderlåsene.

   Bemærk: Hvis du ikke kan hæve læsserarmene ved hjælp af maskinkraft, skal du trække læsserarmen bagud og bruge hejseudstyr til at løfte læsserarmene.
3. Sluk for maskinen, tag nøglen ud, og vent, til alle bevægelige dele er standset.
4. Løsn de 4 møtrikker, der fastgør motorhjelmen.

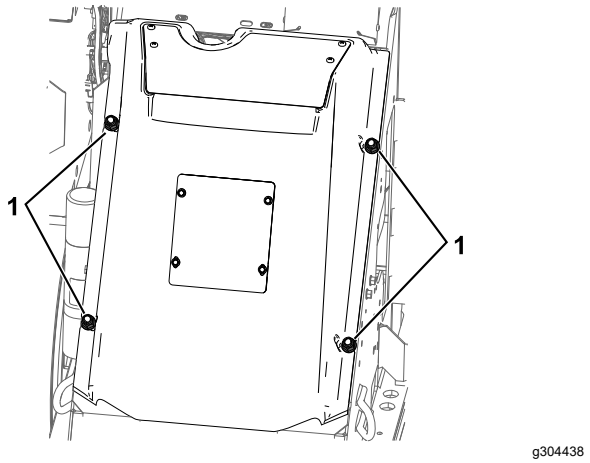

Figur 27

1. Møtrikker

5. Løft motorhjelmen, og tag ventilatoren ud af stikkontakten.
6. Træk motorhjelmen af maskinen.

Afmontering af frontdækslet

Vigtigt: **Fjern frontdækslet for at få adgang til strømstikkene og sikringen, hvis du ikke er i stand til at hæve læsserarmene forsvarligt for at fjerne motorhjelmen.**

1. Parker maskinen på en plan overflade, sænk læsserarmene, og aktiver parkeringsbremsen.
2. Sluk maskinen, tag nøglen ud, og vent, til alle bevægelige dele er standset.
3. Afmonter de 4 bolte, der fastgør frontdækslet, afmonter dækslet, og tag ventilatoren ud af stikkontakten.

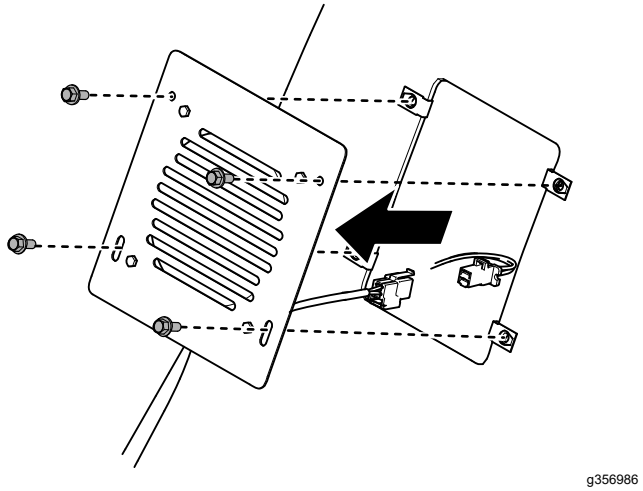

Figur 28

Frakobling af strømforsyningen

Før du servicerer maskinen, skal du frakoble maskinen fra strømforsyningen ved at skille strømstikkene ad (Figur 29).

⚠ FORSIGTIG

Hvis du ikke afbryder strømmen fra maskinen, kan nogen utilsigtet starte maskinen, så der forårsages alvorlig personskade.

Adskil altid stikkene, før du arbejder på maskinen.

1. Parker maskinen på en plan overflade.
2. Hæv læsserarmene, og monter cylinderlåsene.
3. Sluk maskinen, og tag nøglen ud.
4. Afmonter motorhjelmen. Se Afmontering af motorhjelmen (side 28).
5. Skil de 2 strømstik ad (Figur 29).
6. Foretag nødvendige reparationer.
7. Tilslut stikkene til hinanden igen, før maskinen tages i brug.

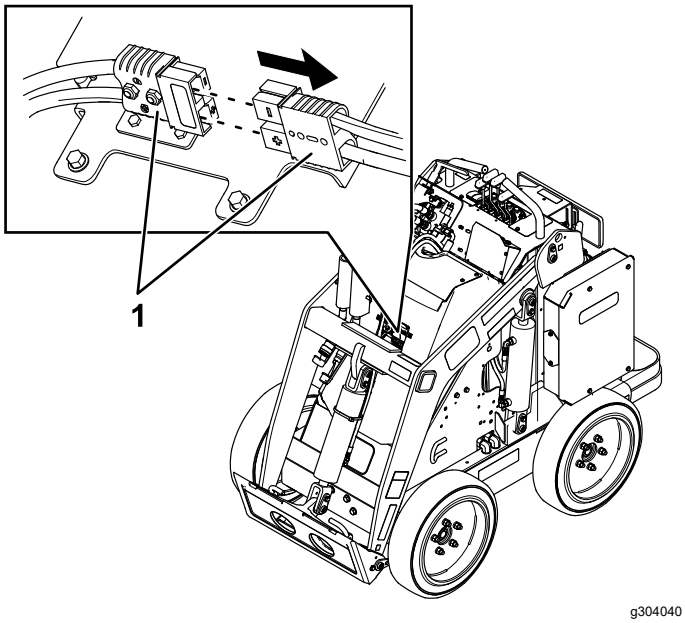

Figur 29

1. Strømstik

Smøring

Smøring af maskinen

Eftersynsinterval: Hver anvendelse eller dagligt (Smør straks efter hver vask.)

Fedttype: Universalfedt

1. Parker maskinen på en plan overflade, sænk læsserarmene, og aktiver parkeringsbremsen.
2. Sluk maskinen, og tag nøglen ud.
3. Rengør smøreniplerne med en klud.
4. Monter en fedtpistol på hver nippel (Figur 30 og Figur 31).

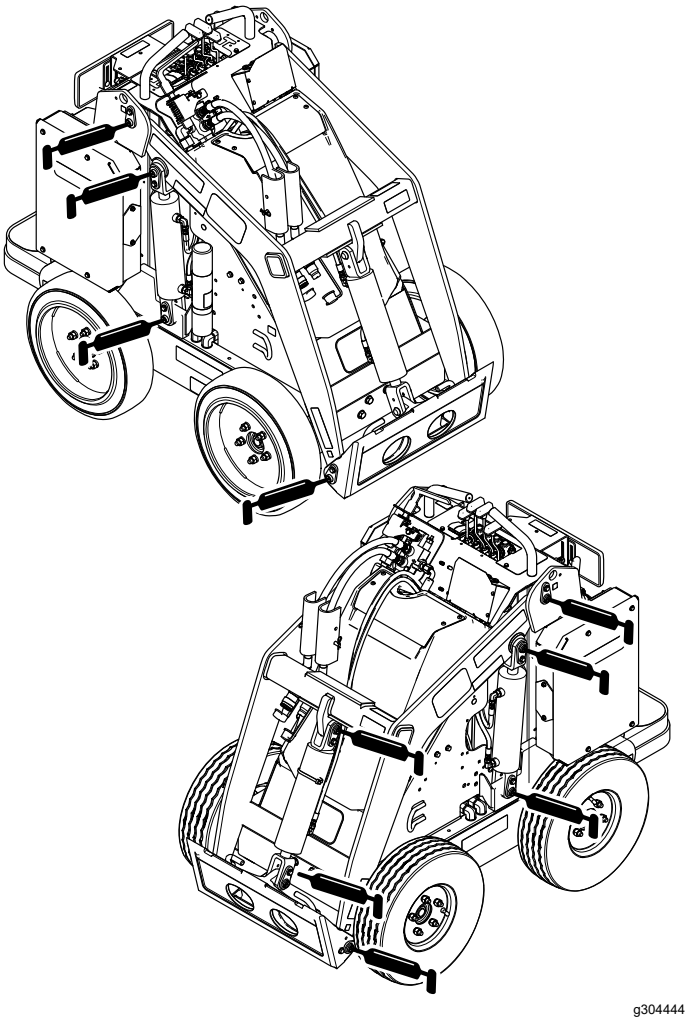

Figur 30

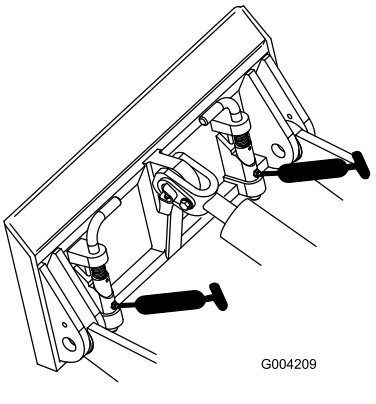

Figur 31

5. Pump fedt ind i delene, indtil der begynder at løbe fedt ud af lejerne (ca. 3 pumpeslag).
6. Tør overskydende smørefedt op.

Vedligeholdelse af elektrisk system

Elektrisk system – Sikkerhed

- Frakobl strømstikkene, før du reparerer maskinen.
- Oplad batteriet på et åbent sted med god ventilation, væk fra gnister og åben ild. Træk stikket til opladeren ud af stikkontakten, før du slutter den til eller kobler den fra batteriet. Brug beskyttelsesdragt og isoleret værktøj.

Frakobling eller tilslutning af strøm til maskinen

Strømstikkene leder strøm fra batterierne til maskinen. Afbryd strømmen ved at adskille stikkene. Tilslut strømmen ved at tilslutte stikkene til hinanden. Se Frakobling af strømforsyningen (side 29).

Udskiftning af den statiske rem

Eftersynsinterval: Hver anvendelse eller dagligt—Efterse den statiske rem, og udskift den, hvis den er slidt eller mangler.

1. Parker maskinen på en plan overflade, sænk læsserarmene, og aktiver parkeringsbremsen.
2. Sluk maskinen, og tag nøglen ud.
3. Under platformen skal den statiske rem udskiftes som vist i Figur 32.

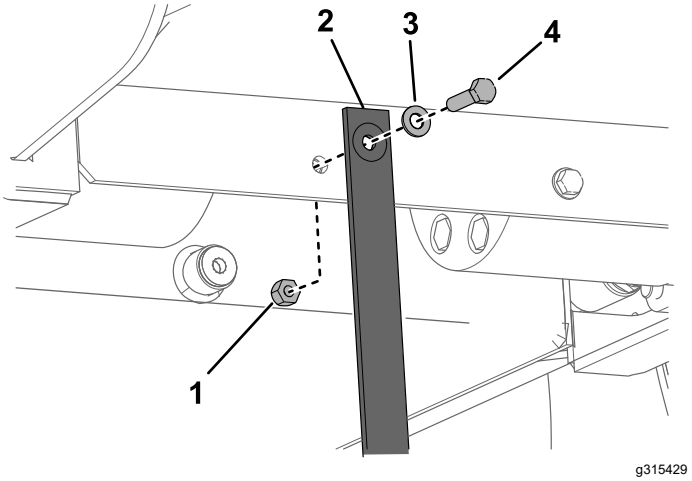

Figur 32

1. Møtrik
2. Statisk rem
3. Spændeskive
4. Bolt

Eftersyn af batterierne

Bemærk: Maskinen er udstyret med 7 litium-ion-batterier.

Åbn ikke batterierne. Hvis et batteri skal efterses, skal du henvende dig til din autoriserede serviceforhandler for hjælp.

Bortskaf eller genanvend lithium-ion-batterier i overensstemmelse med lokale og nationale bestemmelser.

Vedligeholdelse af batteriopladeren

Vigtigt: **Alle reparationer af elektriske dele må kun udføres af en autoriseret serviceforhandler.**

Operatøren kan udføre meget lidt vedligeholdelse ud over at beskytte opladeren mod beskadigelse og vejrforhold.

Vedligeholdelse af batteriopladerens ledninger

- Rengør ledningerne med en let fugtig klud efter hver brug.
- Rul ledningerne sammen, når de ikke anvendes.
- Undersøg regelmæssigt ledningerne for beskadigelse, og udskift dem med Toro-godkendte reservedele efter behov.

Rengøring af batteriopladerens kasse

Rengør kassen med en let fugtig klud efter hver brug.

Serviceeftersyn af sikringen

1. Parker maskinen på en plan overflade.
2. Hæv læsserarmene, og monter cylinderlåsene.
3. Sluk maskinen, og tag nøglen ud.
4. Afmonter motorhjelmen. Se Afmontering af motorhjelmen (side 28).
5. Frakobl strømforsyningen til maskinen. Se Frakobling af strømforsyningen (side 29).
6. Find sikringen, og udskift den (Figur 33).

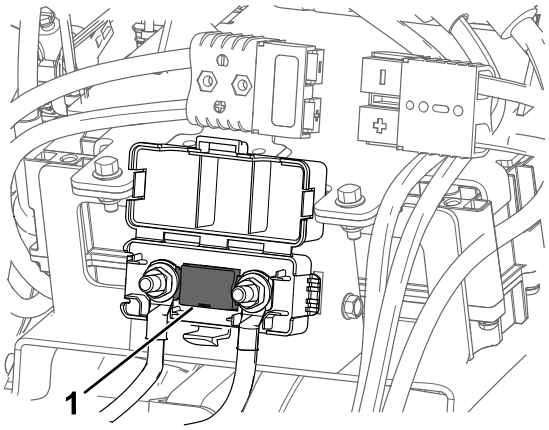

g304512

Figur 33

7. Tilspænd møtrikkerne med et moment på 12 til 18 Nm.
8. Tilslut strømstikkene.
9. Monter fordækslet.

Vedligeholdelse af drivsystem

Kontrol af slidbanerne

Eftersynsinterval: Hver anvendelse eller dagligt

Kontroller slidbanerne for slid. Udskift dækkene, når slidbanerne er slidte og lave.

Kontrol af hjullåsemøtrik-kerne

Eftersynsinterval: Efter de første 8 timer

For hver 100 timer

Kontroller og tilspænd hjullåsemøtrikkerne med et moment på 68 Nm.

Vedligeholdelse af bremser

Afprøvning af parkeringsbremsen

Eftersynsinterval: Hver anvendelse eller dagligt

1. Aktiver parkeringsbremsen. Se Parkerings-bremsehåndtag (side 11).
2. Start maskinen.
3. Prøv at køre maskinen langsomt frem eller tilbage.

   Bemærk: Maskinen kan bevæge sig lidt, inden parkeringsbremsen låses på plads.
4. Hvis maskinen bevæger sig, uden at parkeringsbremsen låses på plads, skal du kontakte din autoriserede serviceforhandler for at få service.

Vedligeholdelse af hydrauliksystem

Hydrauliksystem – Sikkerhed

- Søg straks lægehjælp, hvis der sprøjtes væske ind under huden. Væske, der er sprøjtet ind under huden, skal fjernes kirurgisk af en læge inden for få timer.
- Sørg for, at alle slanger og rør til hydraulikvæske er i god stand, og at alle hydrauliske forbindelser og fittings slutter tæt, før der sættes tryk på hydrauliksystemet.
- Hold din krop og dine hænder væk fra splithulslækager eller dyser, der sprøjter højtrykshydraulikvæske ud.
- Brug pap eller papir til at finde eventuelle hydrauliklækager.
- Tag hele trykket af det hydrauliske system, før der udføres arbejde på det.

Aflastning af hydraulisk tryk

For at tage det hydrauliske tryk af, mens maskinen er tændt, skal hjælpehydraulikken frakobles, og læsserarmene sænkes helt.

For at tage trykket af, mens maskinen er slukket, skal hjælpehydraulikgrebet flyttes mellem frem- og bak-positionerne for at tage hjælpehydrauliktrykket af, redskabsvippegrebet flyttes frem og tilbage, og læsserarmsgrebet flyttes frem for at sænke læsserarmene (Figur 34).

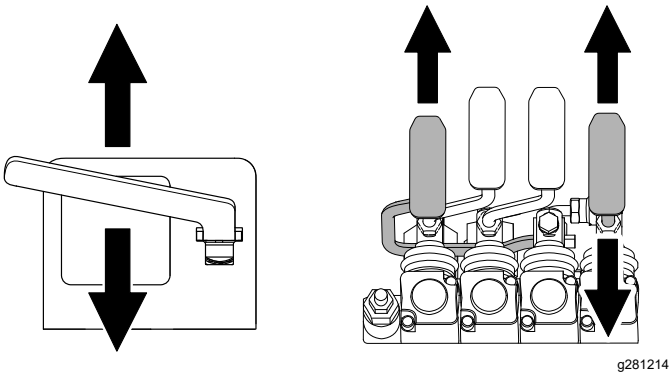

Figur 34

Hydraulikvæskespecifikationer

Hydrauliktankens kapacitet: 56 l

Anbefalet hydraulisk væske: Toro PX Extended Life Hydraulic Fluid

Bemærk: En maskine, der er påfyldt med den anbefalede udskiftningsvæske, kræver færre væske- og filterskift.

Alternative hydraulikvæsker: Hvis Toro PX Extended Life Hydraulic Fluid ikke kan fås, kan du anvende andre konventionelle, mineraloliebaserede hydraulikvæsker, hvis specifikationer overholder samtlige af de følgende angivne materialeegenskaber samt industristandarderne. Brug ikke syntetisk væske. Spørg din smøremiddelforhandler til råds for at finde frem til et tilfredsstillende produkt.

Bemærk: Toro påtager sig intet ansvar for skader forårsaget af forkerte erstatningsprodukter. Brug derfor kun produkter fra producenter med et godt omdømme, som står bag deres anbefaling.

Slidhæmmende hydraulikvæske med højt viskositetsindeks/lavt flydepunkt, ISO VG 46

Materialeegenskaber:	
Viskositet, ASTM D445	cSt ved 40 °C: 44 til 48
Viskositetsindeks ASTM D2270	140 eller højere
Flydepunkt, ASTM D97	-37 °C til -45 °C
Branchespecifikationer:	Eaton Vickers 694 (I-286-S, M-2950-S/35VQ25 eller M-2952-S)

Bemærk: Mange hydraulikvæsker er næsten farveløse, og det kan derfor være svært at få øje på lækager. Der fås et rødt tilsætningsstof til hydraulikvæsken i flasker med 20 ml. En flaske er nok til 15 til 22 l hydraulikvæske. Bestil delnr. 44-2500 hos din autoriserede serviceforhandler.

Kontrol af hydraulikvæske-standen

Eftersynsinterval: For hver 25 timer

Kontroller hydraulikvæskestanden, før maskinen startes første gang og efter hver 25 driftstimer.

Se Hydraulikvæskespecifikationer (side 34).

Vigtigt: **Brug altid den korrekte hydraulikvæske. Uspecificerede væsker vil beskadige det hydrauliske system.**

1. Parker maskinen på en plan overflade, fjern eventuelle redskaber, aktiver parkeringsbremsen, hæv læsserarmene, og monter cylinderlåsene.
2. Sluk maskine, tag nøglen ud, og lad maskinen køle af.
3. Afmonter motorhjelmen/frontdækslet.
4. Rengør området rundt om hydrauliktankens påfyldningsstuds (Figur 35).
5. Fjern påfyldningsstudsens dæksel, og kontroller væskestanden med målepinden (Figur 35).

   Væskestanden skal være mellem mærkerne på målepinden.

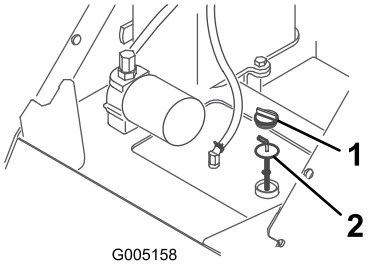

Figur 35

1. Påfyldningsdæksel
2. Målepind

6. Hvis standen er lav, skal du påfylde tilstrækkelig væske til at hæve den til det korrekte niveau.
7. Sæt påfyldningsstudsens dæksel på.
8. Monter motorhjelmen/frontdækslet.
9. Fjern cylinderlåsene, og læg dem til side. Sænk læsserarmene.

Udskiftning af hydraulikfilteret

Eftersynsinterval: Efter de første 8 timer

For hver 400 timer

Vigtigt: **Der må ikke monteres et oliefilter til biler, da dette kan medføre alvorlig beskadigelse af hydrauliksystemet.**

1. Parker maskinen på en plan overflade, fjern eventuelle redskaber, aktiver parkeringsbremsen, hæv læsserarmene, og monter cylinderlåsene.
2. Sluk maskinen, og tag nøglen ud.
3. Afmonter motorhjelmen.
4. Anbring en dræningsbakke under filteret.
5. Fjern det gamle filter (Figur 36), og aftør filteradapterens overflade.

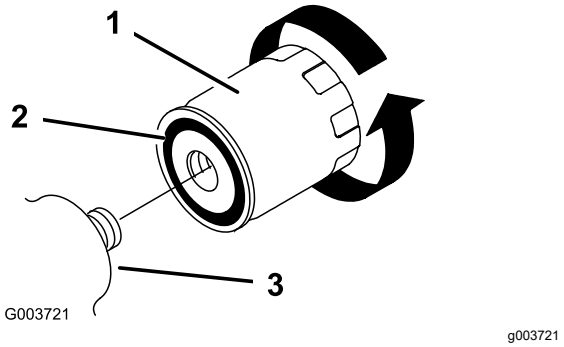

Figur 36

1. Hydraulikfilter
2. Pakning
3. Filteradapter

6. Påfør et tyndt lag hydraulikvæske på gummipakningen på det nye filter (Figur 36).
7. Monter det nye hydraulikfilter på filteradapteren (Figur 36). Stram det med uret, indtil gummipakningen berører filteradapteren. Spænd derefter filteret yderligere ½ omgang.
8. Tør eventuel spildt væske op.
9. Start maskinen, og lad den køre i ca. 2 minutter for at lukke luft ud af systemet.
10. Sluk maskinen, og kontroller, om der er lækager.
11. Kontroller væskestanden i hydrauliktanken. Se Kontrol af hydraulikvæskestanden (side 35). Tilsæt væske for at hæve niveauet til mærket på målepinden. Fyld ikke for meget på tanken.
12. Monter motorhjelmen.
13. Fjern cylinderlåsene, og læg dem til side. Sænk læsserarmene.

Udskiftning af hydraulikvæsken

Eftersynsinterval: Årlig

1. Parker maskinen på en plan overflade, fjern eventuelle redskaber, aktiver parkeringsbremsen, hæv læsserarmene, og monter cylinderlåsene.
2. Sluk maskinen, og tag nøglen ud.
3. Afmonter motorhjelmen.
4. Anbring en stor dræningsbakke under maskinen, der rummer mindst 61 l.
5. Tag aftapningsproppen af bunden af hydrauliktanken, og lad væsken helt løbe ud (Figur 37).

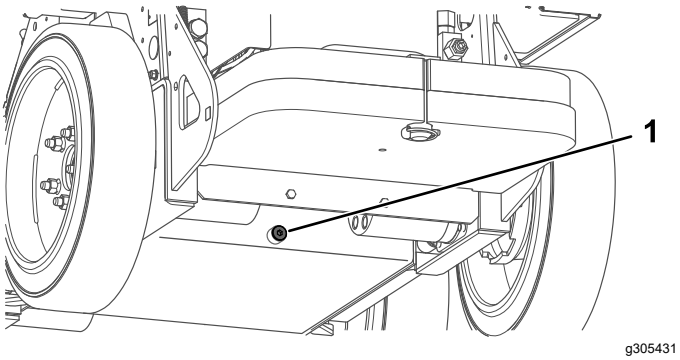

Figur 37

1. Aftapningsprop

6. Monter aftapningsproppen.
7. Fyld hydrauliktanken med hydraulikvæske. Se Hydraulikvæskespecifikationer (side 34).

   Bemærk: Bortskaf brugt væske på et godkendt genbrugsanlæg.
8. Monter motorhjelmen.
9. Fjern cylinderlåsene, og læg dem til side. Sænk læsserarmene.

Rengøring

Fjernelse af snavs

Eftersynsinterval: Hver anvendelse eller dagligt

⚠ ADVARSEL

Forkert brug af trykluft til rengøring af maskinen kan medføre alvorlig personskade.

- **Bær passende personlige værnemidler, f.eks. øjenbeskyttelse, høreværn og en støvmaske.**
- **Sigt ikke på nogen del af kroppen eller mod andre med trykluft.**
- **Se producentens anvisninger for luftkompressoren for at få oplysninger om drift og sikkerhed.**

1. Parker maskinen på en plan overflade, sænk læsserarmene, og aktiver parkeringsbremsen.
2. Sluk maskinen, og tag nøglen ud.
3. Rengør maskinen for snavs.

   Vigtigt: **Blæs snavset ud i stedet for at skylle det ud. Hvis du bruger vand, skal det holdes væk fra elektriske dele og hydraulikventiler.**

   Rengør elektriske stik med trykluft. Brug ikke kontaktrens.
4. Fjern cylinderlåsene, og læg dem til side. Sænk læsserarmene.

Vask af maskinen

Gør følgende ved højtryksrensning af maskinen:

- Bær personlige værnemidler, der er passende i forhold til højtryksrenseren.
- Hold alle afskærmninger på plads på maskinen.
- Undgå sprøjtning ved elektroniske komponenter.
- Undgå sprøjtning langs kanterne af mærkater.
- Sprøjt kun på maskinens ydre. Sprøjt ikke direkte ind i maskinens åbninger.
- Sprøjt kun på snavsede dele af maskinen.
- Brug en sprøjtedyse på 40 grader eller større. Dyser på 40 grader er normalt hvide.
- Hold spidsen af højtryksrenseren mindst 61 cm væk fra overfladen, der skal renses.
- Brug kun højtryksrensere med tryk på under 137,9 bar og gennemløb på under 7,6 l pr. minut.
- Udskift beskadigede eller afskallede mærkater.
- Smør alle smørepunkter efter rens. Se Smøring af maskinen (side 30).

Opbevaring

Sikkerhed i forbindelse med opbevaring

- Sluk maskinen, tag nøglen ud, vent, til alle bevægelige dele er standset, og lad maskinen køle af, inden den stilles til opbevaring.
- Opbevar ikke maskinen i nærheden af åben ild.

Opbevaring af maskinen

1. Parker maskinen på en plan overflade, sænk læsserarmene, og aktiver parkeringsbremsen.
2. Sluk maskinen, og tag nøglen ud.
3. Fjern snavs fra alle udvendige dele af maskinen.

   Vigtigt: **Du kan vaske maskinen med et mildt rengøringsmiddel og vand. Undgå overdreven brug af vand, særligt i nærheden af kontrolpanelet, hydraulikpumper og motorer.**
4. Smør maskinen. Se Smøring af maskinen (side 30).
5. Tilspænd hjullåsemøtrikkerne. Se Kontrol af hjullåsemøtrikkerne (side 33).
6. Kontroller hydraulikvæskestanden. Se Kontrol af hydraulikvæskestanden (side 35).
7. Efterse og tilspænd alle fastgørelsesanordninger. Reparer eller udskift slidte, beskadigede eller manglende dele.
8. Mal alle ridsede eller blottede metaloverflader med den maling, der kan købes hos din autoriserede serviceforhandler.
9. Opbevar maskinen i en ren, tør garage eller på et passende sted. Tag nøglen ud af tændingskontakten, og opbevar den på et sted, du ikke glemmer.
10. Ved længerevarende opbevaring skal du følge kravene til batteriopbevaring. Se Opbevaring af batterierKrav (side 37).
11. Tildæk maskinen for at beskytte den og holde den ren.

Opbevaring af batterierKrav

Bemærk: Du behøver ikke at fjerne batterierne fra maskinen før opbevaring.

For temperaturkrav til opbevaring henvises til følgende tabel:

Temperaturkrav til opbevaring

Opbevaringsforhold	Temperaturkrav
Normale opbevaringsforhold	-20 °C til 45 °C
Ekstrem varme – 1 måned eller mindre	45 °C til 60 °C
Ekstrem kulde – 3 måneder eller mindre	-30 °C til -20 °C

Vigtigt: **Temperaturer uden for dette område vil beskadige batterierne.**

Den temperatur, som batterierne opbevares i, påvirker deres brugslevetid. Længerevarende opbevaring ved ekstreme temperaturer reducerer batteriernes brugslevetid. Opbevar maskinen under de normale opbevaringsforhold, der er angivet i tabellen ovenfor.

- Før du stiller maskinen til opbevaring, skal du oplade eller aflade batterierne mellem 40 % og 60 % (50,7 V til 52,1 V).

  Bemærk: En 50 % opladning er optimal for at sikre maksimal batterilevetid. Når batterierne oplades 100 % før opbevaring, forkortes batterilevetiden.

  Hvis du forventer, at maskinen skal opbevares i længere tid, skal batterierne oplades til ca. 60 %.
- Kontroller batterispændingen for hver 6 måneders opbevaring, og sørg for, at den ligger mellem 40 % og 60 %. Hvis opladningen er under 40 %, skal batterierne oplades til mellem 40 % og 60 %.
- Når batterierne er opladet, skal du afbryde strømmen til batteriopladeren.
- Hvis du lader opladeren sidde på maskinen, slukkes den, når batterierne er fuldt opladet, og den tændes ikke igen, medmindre opladeren frakobles og tilsluttes igen.

Fejlfinding

Fejlfinding på maskine

Problem	Mulig årsag	Afhjælpning
Maskinen kører ikke.	1. Parkeringsbremsen er aktiveret. 2. Hydraulikvæskestanden er lav. 3. Det hydrauliske system er beskadiget.	1. Deaktiver parkeringsbremsen. 2. Fyld hydraulikvæske på beholderen. 3. Kontakt en autoriseret serviceforhandler.
Mens maskinen ikke er i drift, sænkes læsserarmene sænkes mere end 7,6 cm i timen (mindre end 7,6 cm i timen er normalt for maskinen).	1. Ventilspolen lækker.	1. Kontakt en autoriseret serviceforhandler.
Mens maskinen ikke er i drift, sænkes læsserarmene 5 cm hurtigt, hvorefter de stopper.	1. Cylinderforseglingerne lækker.	1. Udskift forseglingerne.
Maskinen oplader ikke.	1. Temperaturen er over 60 °C eller under -5 °C.	1. Oplad maskinen i omgivelser med en temperatur på mellem -5 °C og 60 °C.
Maskinen starter ikke med det samme, efter at den er blevet slukket.	1. Maskinen blev ikke slukket helt.	1. Lad maskinen lukke helt ned, inden du starter den igen.
Maskinen genoptager ikke driften efter tomgang.	1. Maskinen er i strømbesparelsestil-stand.	1. Flyt hurtigt et traktionshåndtag to gange, eller sluk for maskinen, og start den igen.

Fejlkoder for batterioplader

Problem	Mulig årsag	Afhjælpning
Kode E-0-0-1 eller E-0-4-7	1. Høj batterispænding	1. Sørg for, at batterispændingen er korrekt, og at kabelforbindelserne er sikre. Sørg for, at batteriet er i god stand.
Kode E-0-0-4	1. BMS eller batterifejl registreret	1. Kontakt en autoriseret serviceforhandler.
Kode E-0-0-7	1. Batteriets amperetimegrænse overskredet	1. Mulige årsager omfatter dårlig batteristand, komplet afladet batteri, dårligt tilsluttet batteri og/eller høje sekundære belastninger på batteriet under opladning. Mulige løsninger: Udskift batterierne. Afbryd sekundære belastninger. Denne fejl vil blive ryddet, når opladeren nulstilles ved at frakoble og derefter tilkoble jævnstrømmen.
Kode E-0-1-2	1. Fejl i omvendt polaritet	1. Batteriet er forbundet til opladeren forkert. Sørg for, at batteriforbindelserne er sikre.
Kode E-0-2-3	1. Fejl i høj vekselstrømsspænding (>270 V vekselstrøm)	1. Tilslut opladeren til en vekselstrømskilde, der giver stabil vekselstrøm mellem 85-270 V/45-65 Hz.
Kode E-0-2-4	1. Opladeren blev ikke initialiseret	1. Opladeren kunne ikke tændes korrekt. Afbryd vekselstrømsforsyningen og batteriforbindelsen i 30 sekunder, før du prøver igen.

Problem	Mulig årsag	Afhjælpning
Kode E-0-2-5	1. Fejl ved lav vekselspændingssvingning	1. Vekselstrømskilden er ustabil. Kan være forårsaget af underdimensioneret generator eller alvorligt underdimensionerede forsyningskabler. Tilslut opladeren til en vekselstrømskilde, der giver stabil vekselstrøm mellem 85-270 V/45-65 Hz.
Kode E-0-3-7	1. Omprogrammering mislykkedes	1. Fejl i softwareopgradering eller scriptoperation. Sørg for, at den nye software er korrekt.
Kode E-0-2-9, E-0-3-0, E-0-3-2, E-0-4-6 eller E-0-6-0	1. Kommunikationsfejl med batteri	1. Sørg for, at forbindelsen mellem signalledningerne og batteriet er sikker.

Fejlkoder for batterioplader

Problem	Mulig årsag	Afhjælpning
F-0-0-1, F-0-0-2, F-0-0-3, F-0-0-4, F-0-0-5, F-0-0-6 eller F-0-0-7	1. Intern opladerfejl	1. Afbryd vekselstrømsforbindelsen og batteriforbindelsen i mindst 30 sekunder, og prøv igen. Hvis det mislykkes igen, skal du kontakte en autoriseret serviceforhandler.

Bemærkninger:

Bemærkninger:

Bemærkninger:

EEA/UK-erklæring om beskyttelse af privatlivets fred

Toros brug af dine personlige oplysninger

The Toro Company ("Toro") respekterer dit privatliv. Når du køber vores produkter, indsamler vi muligvis visse oplysninger om dig, enten direkte fra dig eller via din lokale Toro-virksomhed eller -forhandler. Toro bruger disse oplysninger til at opfylde kontraktmæssige forpligtelser – f.eks. til at registrere din garanti, behandle garantikrav eller kontakte dig i tilfælde af en produkttilbagekaldelse – og til lovlige forretningsformål – f.eks. til at måle kundetilfredshed, forbedre vores produkter eller give dig produktoplysninger, som kan være af interesse for dig. Toro kan dele dine oplysninger med vores datterselskaber, søsterselskaber, forhandlere eller andre forretningspartnere i forbindelse med disse aktiviteter. Vi kan også videregive personlige oplysninger, når loven kræver det, eller i forbindelse med salg, køb eller fusion af virksomheder. Vi sælger aldrig dine personlige oplysninger til andre virksomheder med henblik på markedsføring.

Opbevaring af dine personlige oplysninger

Toro opbevarer dine personlige oplysninger, så længe det er relevant for ovenstående formål, og i overensstemmelse med lovmæssige krav. Yderligere oplysninger om gældende opbevaringsperioder fås ved at kontakte legal@toro.com.

Toros forpligtelse i forbindelse med sikkerhed

Dine personlige oplysninger kan blive behandlet i USA eller et andet land, der har en mindre restriktiv databeskyttelseslovgivning end det land, du bor i. Når vi dine sender oplysninger ud af dit bopælsland træffer vi lovmæssigt krævede foranstaltninger for at sikre, at passende sikkerhedsforanstaltninger er på plads, så dine oplysninger beskyttes og behandles sikkert.

Adgang og rettelser

Du kan have ret til at rette eller gennemgå dine personlige oplysninger eller gøre indsigelse mod eller begrænse behandlingen af dine data. For at gøre det skal du kontakte os pr. e-mail på legal@toro.com. Hvis du har spørgsmål til den måde, Toro har håndteret dine oplysninger på, opfordrer vi dig til at rette dem direkte til os. Bemærk, at personer bosiddende i Europa har ret til klage til deres datatilsynsmyndighed.

Advarselsinformation i henhold til erklæringen California Proposition nr. 65

Hvad betyder denne advarsel?

Du kan komme ud for at se et produkt til salg, der er forsynet med et advarselsmærkat som det følgende:

ADVARSEL: Kræft og forplantningsskade – www.p65Warnings.ca.gov.

Hvad er erklæring 65?

Erklæring 65 gælder for alle selskaber, der driver virksomhed i Californien, sælger produkter i Californien eller fremstiller produkter, der kan sælges eller indføres i Californien. Den kræver, at Californiens guvernør fører og offentliggør en liste over kemikalier, der kan forårsage kræft, fosterskader og/eller anden skade på reproduktionsevnen. Listen, der opdateres hvert år, omfatter hundredvis af kemikalier, der findes i mange hverdagsartikler. Formålet med erklæring 65 er at informere offentligheden om udsættelse for disse kemikalier.

Erklæring 65 nedlægger ikke forbud mod salg af produkter, der indeholder disse kemikalier, men kræver i stedet advarsler på samtlige produkter, al produktemballage og produktets faglitteratur. Ydermere betyder en advarsel i henhold til erklæring 65 ikke, at et produkt er i strid med produktsikkerhedsstandarder eller -krav. Faktisk har den californiske regering præciseret, at en advarsel i henhold til erklæring 65 "ikke er det samme som en lovgivningsbeslutning om, hvorvidt et produkt er 'sikkert' eller 'usikkert'." Mange af disse kemikalier er blevet anvendt i hverdagsprodukter i mange år uden dokumenteret skadevirkning. Få yderligere oplysninger på https://oag.ca.gov/prop65/faqs-view-all.

En advarsel i henhold til erklæring 65 betyder, at en virksomhed enten (1) har evalueret eksponeringen og konkluderet, at den overskrider niveauet for "ingen betydelig risiko" eller (2) har valgt at forsyne produktet med en advarsel på grund af tilstedeværelsen af et kemikalie, der er anført på førnævnte liste, uden at der er blevet gjort forsøg på at evaluere eksponeringen.

Finder denne lovgivning anvendelse overalt?

Advarsler i henhold til erklæring 65 er kun påkrævede i henhold til californisk lovgivning. Disse advarsler ses i Californien inden for en bred vifte af miljøer, herunder, men ikke begrænset til, restauranter, købmandsforretninger, hoteller, skoler og hospitaler, og på en bred vifte af produkter. Derudover tilvejebringer nogle online- og postordreforhandlere advarsler i henhold til erklæring 65 på deres websites eller i kataloger.

Hvordan måler Californiens forbundsstatslige advarsler sig med de grænser, der er underlagt regeringen i Washington?

Standarder i henhold til erklæring 65 er ofte strengere end nationale og internationale standarder. Der er en række forskellige stoffer, som kræver en advarsel i henhold til erklæring 65 ved niveauer, der ligger langt under de nationale kontrolgrænser. For eksempel ligger advarlselsstandarden for bly i henhold til erklæring 65 på 0,5 µg/dag, hvilket er langt under nationale og internationale standarder.

Hvorfor er alle produkter af samme slags ikke forsynet med advarslen?

- Produkter, der sælges i Californien, kræver mærkning i henhold til erklæring 65, mens lignende produkter, der sælges andetsteds, ikke gør.
- Hvis en virksomhed, der er involveret i en retssag under erklæring 65, indgår et forlig, kan virksomheden pålægges at anvende erklæring 65-advarsler for sine produkter, mens andre virksomheder, der fremstiller lignende produkter, muligvis ikke er underlagt sådanne krav.
- Håndhævelsen af erklæring 65 er inkonsekvent.
- Virksomheder kan undlade at forsyne deres produkter med advarsler, hvis de konkluderer, at det ikke er påkrævet i henhold til erklæring 65. Fravær af advarsler på et produkt betyder ikke, at produktet er fri for de anførte kemikalier ved lignende niveauer.

Hvorfor inkluderer Toro denne advarsel?

Toro har valgt forsyne forbrugerne med så mange oplysninger som muligt, så de kan træffe kvalificerede beslutninger om de produkter, som de køber og bruger. Toro tilvejebringer i visse tilfælde advarsler på grundlag af viden om tilstedeværelsen af ét eller flere anførte kemikalier, uden at der er blevet foretaget vurdering af eksponeringen, eftersom ikke alle de anførte kemikalier er forsynet med krav til eksponeringsgrænser. Selvom eksponeringen fra Toros produkter kan være uvæsentlig eller ligge inden for intervallet, der "ikke udgør nogen betydelig risiko", har Toro for at være på den sikre side alligevel valgt at forsyne sine produkter med advarsler i henhold til erklæring 65. Hvis Toro ikke stiller disse advarsler til rådighed, kan virksomheden desuden sagsøges af staten Californien eller af private parter, der søger at håndhæve erklæring 65, og underlægges væsentlige sanktioner.