Form No. 3462-489 Rev A

Count on it.

Bedienungsanleitung

Kompakter Werkzeugträger e-Dingo 500

Modellnr. 22218—Seriennr. 407100000 und höher

Modellnr. 22218G—Seriennr. 400000000 und höher

Registrieren Sie Ihr Produkt unter www.Toro.com.
Originaldokuments (DE)

3462-489

Dieses Produkt erfüllt alle relevanten europäischen Richtlinien; weitere Details finden Sie in der produktspezifischen Konformitätserklärung (DOC).

Dieses Gerät erfüllt die Anforderungen von Teil 15 der FCC-Vorschriften. Der Betrieb unterliegt den folgenden Bedingungen: (1) Dieses Gerät darf keine schädlichen Interferenzen verursachen und (2) dieses Gerät muss alle empfangenen Interferenzen akzeptieren, selbst wenn sie einen unerwünschten Betrieb verursachen können. Änderungen oder Modifikationen, die von Toro nicht ausdrücklich genehmigt wurden, können zum Erlöschen der Betriebserlaubnis des Gerätes führen.

Zusätzlich wurde dieses Gerät während des Aufladevorgangs getestet und entspricht den Grenzwerten für digitale Geräte der Klasse B gemäß Teil 15 der FCC-Vorschriften. Diese Grenzwerte sind so ausgelegt, dass sie einen angemessenen Schutz gegen schädliche Störungen in einer Wohnanlage bieten. Dieses Gerät erzeugt und verwendet Hochfrequenzenergie und kann diese ausstrahlen. Wenn es nicht gemäß den Anweisungen installiert und verwendet wird, kann es schädliche Störungen des Funkverkehrs verursachen. Es besteht jedoch keine Garantie, dass bei einer bestimmten Installation keine Störungen auftreten werden. Wenn das Gerät den Radio- oder Fernsehempfang stört (dies kann leicht durch Ein- und Ausschalten des Geräts ermittelt werden), sollten Sie versuchen, die Störungen durch eine oder mehrere der folgenden Maßnahmen zu beheben:

- Richten Sie die Empfangsantenne neu aus oder ändern Sie den Standort der Antenne.
- Vergrößern Sie den Abstand zwischen dem Gerät und dem Empfangsgerät.
- Schließen Sie das Gerät an einer Steckdose an, die nicht mit dem Stromkreis des Empfängers verbunden ist.
- Wenden Sie sich an den Händler oder einen erfahrenen Radio-/Fernsehtechniker.

⚠ WARNUNG:

KALIFORNIEN
Warnung zu Proposition 65

Das Stromkabel dieses Produkts enthält Blei, eine Chemikalie, die laut den Behörden des Staates Kalifornien Geburtsschäden oder andere Defekte des Reproduktionssystems verursacht. Waschen Sie sich nach dem Umgang mit diesen Materialien die Hände.

Batteriepole, -klemmen und -zubehör enthalten Blei und Bleibestandteile. Dies sind Chemikalien, die laut den Behörden des Staates Kalifornien krebserregend sind und zu Erbschäden führen können. Waschen Sie sich nach dem Umgang mit diesen Materialien die Hände.

Bei Verwendung dieses Produkts sind Sie ggf. Chemikalien ausgesetzt, die laut den Behörden des Staates Kalifornien krebserregend wirken, Geburtsschäden oder andere Defekte des Reproduktionssystems verursachen.

Einführung

Diese Maschine ist ein kompakter Werkzeugträger, der für Ausgrabungen und den Transport von Materialien im Landschaftsbau und Baugewerbe gedacht ist. Diese Maschine ermöglicht den Betrieb zahlreicher Anbaugeräte, die alle eine Spezialfunktion erfüllen. Verwenden Sie dieses Gerät nur in einem Temperaturbereich von -18°C bis 38°C. Der zweckfremde Einsatz dieser Maschine kann für Sie und Unbeteiligte gefährlich sein.

Lesen Sie diese Informationen sorgfältig durch, um sich mit dem ordnungsgemäßen Einsatz und der Wartung des Geräts vertraut zu machen und Verletzungen und eine Beschädigung des Geräts zu vermeiden. Sie tragen die Verantwortung für einen ordnungsgemäßen und sicheren Einsatz des Geräts.

Besuchen Sie Toro.com, hinsichtlich Produktsicherheit und Schulungsunterlagen, Zubehörinformationen, Standort eines Händlers, oder Registrierung des Produkts.

Wenden Sie sich an Ihren autorisierten Service-Vertragshändler oder Kundendienst, wenn Sie eine Serviceleistung, Originalersatzteile von Toro

© 2023—The Toro® Company
8111 Lyndale Avenue South
Bloomington, MN 55420

Kontaktieren Sie uns unter www.Toro.com.
Druck: USA
Alle Rechte vorbehalten

oder zusätzliche Informationen benötigen. Halten Sie hierfür die Modell- und Seriennummern Ihres Produkts griffbereit. In Bild 1 ist angegeben, wo an dem Produkt die Modell- und die Seriennummer angebracht sind. Tragen Sie hier die Modell- und Seriennummern des Geräts ein.

Wichtig: **Scannen Sie mit Ihrem Mobilgerät den QR-Code auf dem Seriennummernaufkleber (falls vorhanden), um auf Garantie-, Ersatzteil- oder andere Produktinformationen zuzugreifen.**

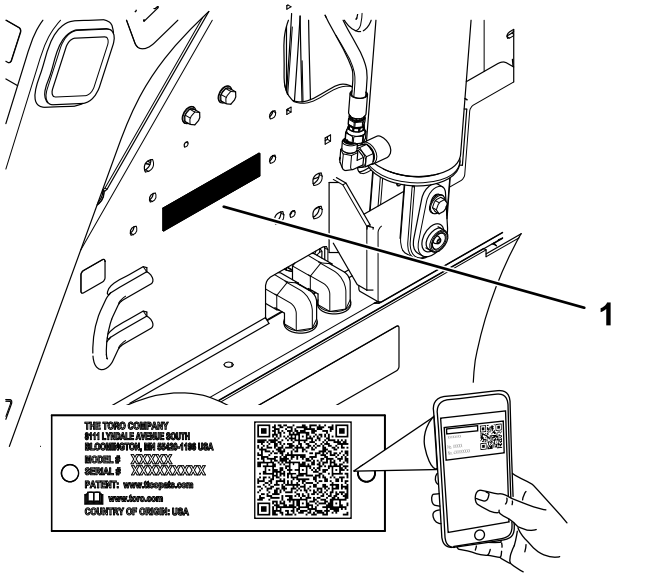

g311261

Bild 1

1. Typenschild mit Modell- und Seriennummer

Modellnr. _____

Seriennr. _____

In dieser Anleitung werden potenzielle Gefahren angeführt, und Sicherheitshinweise werden vom Sicherheitswarnsymbol (Bild 2) gekennzeichnet. Dieses Warnsymbol weist auf eine Gefahr hin, die zu schweren oder tödlichen Verletzungen führen kann, wenn Sie die empfohlenen Sicherheitsvorkehrungen nicht einhalten.

g000502

Bild 2

Sicherheitswarnsymbol

In dieser Anleitung werden zwei Begriffe zur Hervorhebung von Informationen verwendet. **Wichtig** weist auf spezielle mechanische Informationen hin, und **Hinweis** hebt allgemeine Informationen hervor, die Ihre besondere Beachtung verdienen.

Inhalt

Sicherheit 4
Allgemeine Sicherheit 4
Sicherheits- und Bedienungsschilder 5
Einrichtung 9
1 Prüfen des Hydrauliköls 9
2 Laden des Akkus 9
Produktübersicht 10
Bedienelemente 10
InfoCenter-Anzeige 11
Technische Daten 14
Anbaugeräte/Zubehör 14
Vor dem Einsatz 14
Sicherheitshinweise vor der Inbetriebnahme 14
Durchführen täglicher Wartungsarbeiten 15
Einstellen der Schenkelstütze 15
Während des Einsatzes 15
Hinweise zur Sicherheit während des Betriebs 15
Anlassen der Maschine 17
Fahren mit der Maschine 17
Energiesparmodus 17
Abstellen der Maschine 17
Verwenden von Anbaugeräten 18
Verwenden des InfoCenters 19
Nach dem Einsatz 21
Hinweise zur Sicherheit nach dem Betrieb 21
Bewegen einer defekten Maschine 22
Befördern der Maschine 23
Anheben der Maschine 25
Warten der Akkus 25
Transport der Akkus 26
Verwenden des Ladegeräts 26
Wartung 29
Wartungssicherheit 29
Empfohlener Wartungsplan 29
Verfahren vor dem Ausführen von Wartungsarbeiten 30
Verwenden der Zylinderschlösser 30
Zugang zu internen Teilen 31
Trennen der Hauptstromversorgung 32
Schmierung 33
Einfetten der Maschine 33
Warten der elektrischen Anlage 34
Hinweise zur Sicherheit der Elektroanlage 34
Abtrennen und Verbinden der Maschine mit Strom 34
Ersetzen des Statikbands 34
Warten der Akkus 34

Wartung des Ladegeräts 34
Warten der Sicherung 35
Warten des Antriebssystems 35
Prüfen der Reifenprofile 35
Prüfen der Radmuttern 35
Warten der Bremsen 36
Testen der Feststellbremse 36
Warten der Hydraulikanlage 36
Sicherheit der Hydraulikanlage 36
Entlasten des Hydraulikdrucks 36
Hydrauliköl – technische Angaben 37
Prüfen des Hydraulikölstands 37
Auswechseln des Hydraulikfilters 38
Wechseln des Hydrauliköls 38
Reinigung 39
Entfernen der Schmutzablagerungen 39
Reinigen der Maschine 39
Einlagerung 40
Sicherheit bei der Einlagerung 40
Einlagern der Maschine 40
Anforderungen für das Einlagern der Akkus 40
Fehlersuche und -behebung 41

Sicherheit

Allgemeine Sicherheit

⚠ GEFAHR

Im Arbeitsbereich befinden sich ggf. unterirdische Versorgungsleitungen. Wenn Sie sie beim Graben beschädigen, können Sie einen elektrischen Schlag oder eine Explosion verursachen.

Markieren Sie alle unterirdischen Leitungen im Arbeitsbereich und graben nicht in markierten Bereichen. Kontaktieren Sie den örtlichen Markierungsdienst oder das Versorgungsunternehmen, um das Gelände richtig zu markieren (rufen Sie z. B. in den USA 811 oder in Australien 1100 für den nationalen Markierungsdienst an).

Befolgen Sie zum Vermeiden von schweren oder tödlichen Verletzungen immer sämtliche Sicherheitshinweise. Der zweckfremde Einsatz dieser Maschine kann für Sie und Unbeteiligte gefährlich sein.

- Überschreiten Sie nicht die Nennlast, da die Zugmaschine sonst instabil werden könnte und Sie gegebenenfalls die Kontrolle verlieren.
- Transportieren Sie keine Last mit angehobenen Hubarmen; transportieren Sie Lasten immer nahe über dem Boden.
- Hanglagen sind eine wesentliche Ursache für den Verlust der Kontrolle und Umkippunfälle, die zu schweren oder tödlichen Verletzungen führen können. **Das Einsetzen der Maschine an einer Hanglage und auf unebenem Terrain erfordert große Vorsicht.**
- **Setzen Sie die Maschine beim Arbeiten an Hanglagen so ein, dass das schwere Ende der Maschine hangaufwärts und die Last nahe am Boden ist.** Die Gewichtsverteilung ändert sich mit Anbaugeräten. Eine leere Ladeschaufel macht das Heck der Maschine zum schweren Ende, und eine volle Ladeschaufel macht die Vorderseite der Maschine zum schweren Ende. Die meisten anderen Anbaugeräte machen die Vorderseite der Maschine zum schweren Ende.
- Markieren Sie alle unterirdischen Leitungen und andere Objekte im Arbeitsbereich und graben Sie nicht in markierten Bereichen.
- Lesen und verstehen Sie vor dem Einsatz der Maschine den Inhalt dieser *Bedienungsanleitung*.
- Konzentrieren Sie sich immer bei der Verwendung der Maschine. Tun Sie nichts, was Sie ablenken

könnte, sonst können Verletzungen oder Sachschäden auftreten.

- Lassen Sie nie zu, dass Kinder oder nicht geschulte Personen die Maschine verwenden.
- Berühren Sie keine beweglichen Teile und Anbaugeräte mit den Händen und Füßen.
- Setzen Sie die Maschine nie ohne montierte und funktionierende Schutzvorrichtungen und andere Sicherheitseinrichtungen ein.
- Halten Sie Unbeteiligte, insbesondere Kinder, aus dem Arbeitsbereich fern.
- Halten Sie die Maschine an, stellen Sie den Motor ab und ziehen Sie den Schlüssel bevor Sie Wartungsarbeiten durchführen oder Verstopfungen an der Maschine entfernen.

Der unsachgemäße Einsatz oder die falsche Wartung dieser Maschine kann zu Verletzungen führen. Befolgen Sie zur Verringerung des Verletzungsrisikos diese Sicherheitshinweise und beachten Sie das Warnsymbol ⚠ mit der Bedeutung Achtung, Warnung oder Gefahr – Sicherheitsrisiko. Wenn diese Hinweise nicht beachtet werden, kann es zu schweren bis tödlichen Verletzungen kommen.

Sicherheits- und Bedienungsschilder

Die Sicherheits- und Bedienungsaufkleber sind für den Bediener gut sichtbar und befinden sich in der Nähe der möglichen Gefahrenbereiche. Tauschen Sie beschädigte oder verloren gegangene Aufkleber aus.

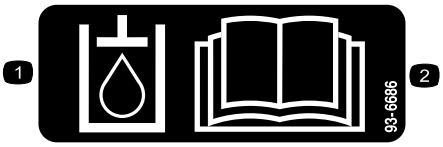

decal93-6686

93-6686

1. Hydrauliköl
2. Lesen Sie die *Bedienungsanleitung*.

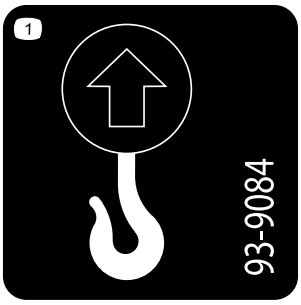

decal93-9084

93-9084

1. Hebestelle, Vergurtungsstelle

decal98-4387

98-4387

1. Warnung: Tragen Sie einen Gehörschutz.

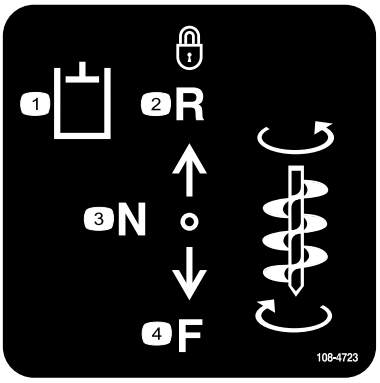

decal108-4723

108-4723

1. Hilfshydraulik
2. Rückwärtsgang verriegelt (Arretierung)
3. Neutral (aus)
4. Vorwärtsgang

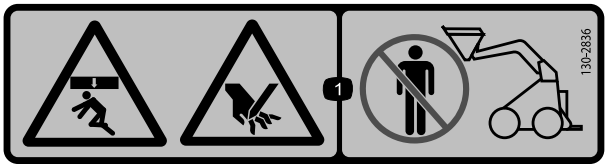

decal130-2836

130-2836

1. Von oben wirkende Quetsch- und Schnittgefahr für Hände: Halten Sie sich vom Anbaugerät und dem Hubarm fern.

decal130-2837

130-2837

1. Warnung: Nehmen Sie keine Personen in der Ladeschaufel mit.

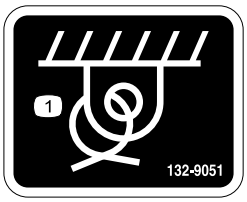

decal132-9051

132-9051

1. Vergurtungsstelle

---

decal133-8061

133-8061

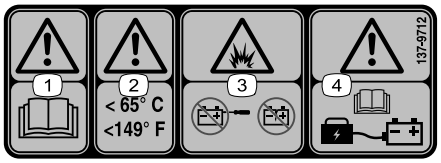

decal137-9712

137-9712

1. Warnung: Lesen Sie die *Bedienungsanleitung*.
2. Warnung: Auf Temperaturen unter 65° C halten.
3. Explosionsgefahr: Den Akku nicht öffnen; keinen beschädigten Akku verwenden.
4. Warnung: In der *Bedienungsanleitung* finden Sie Angaben zum Aufladen des Akkus.

---

decal139-7707

139-7707

1. Feststellbremse: Ausgekuppelt
2. Feststellbremse: Eingekuppelt

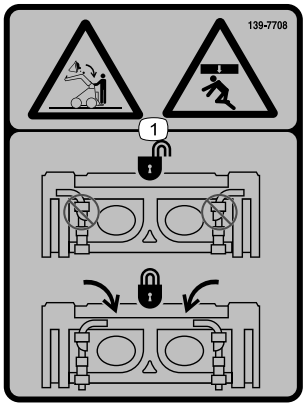

decal139-7708

139-7708

1. Quetschgefahr von oben, abstürzende Last: Sicherstellen, dass die Schnellspannhebel verriegelt sind.

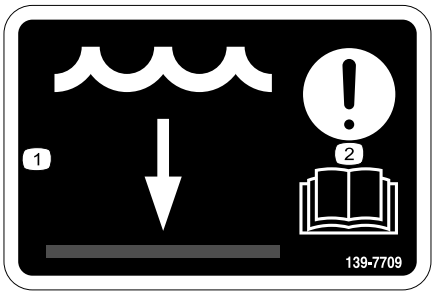

decal139-7709

139-7709

1. Wasserstand
2. Achtung: Lesen Sie die *Bedienungsanleitung*.

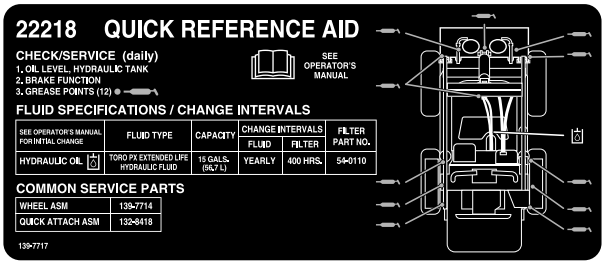

decal139-7717

139-7717

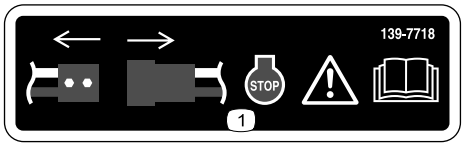

decal139-7718

139-7718

1. Warnung: Stromversorgung trennen, Maschine abstellen, *Betriebsanleitung* lesen.

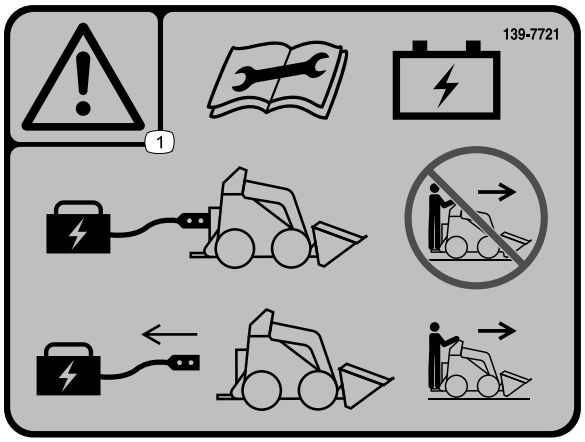

decal139-7721

139-7721

1. Warnung: Lesen Sie die *Bedienungsanleitung,* bevor Sie eine Wartung des Akkus durchführen; betreiben Sie die Maschine nicht, wenn das Ladegerät angeschlossen ist. Trennen Sie das Ladegerät, bevor Sie die Maschine in Betrieb nehmen.

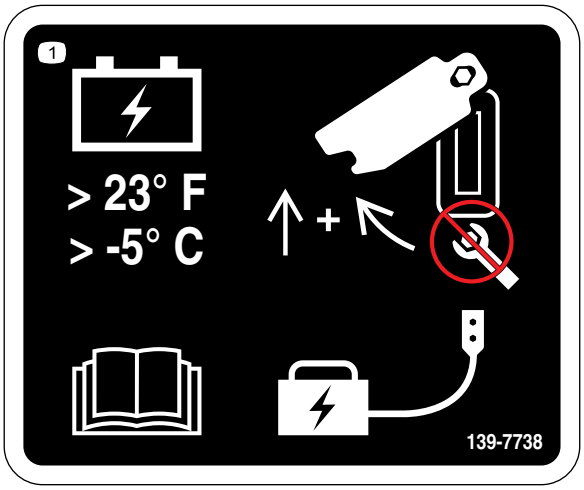

decal139-7738

139-7738

1. Bewahren Sie den Akku bei Temperaturen über -5° C auf; lesen Sie die *Bedienungsanleitung*; schieben Sie die Abdeckung nach oben und schwenken Sie sie seitlich weg, um Zugang zum Ladeanschluss des Akkus zu erhalten, verwenden Sie keinen Schraubenschlüssel.

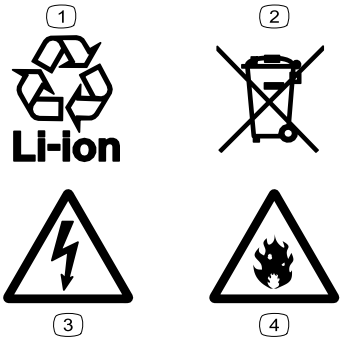

decal139-8343

139-8343

1. Recycelbarer Lithium-Ionen-Akku
2. Nur sachgemäß entsorgen.
3. Gefahr durch Stromschlag
4. Brandgefahr

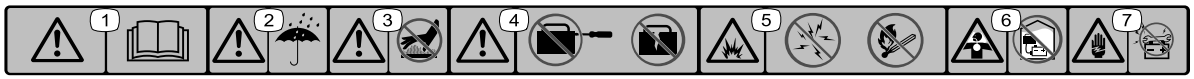

decal137-9713

137-9713

1. Warnung: Lesen Sie die *Bedienungsanleitung*.
2. Warnung: Vor Regen und anderen feuchten Bedingungen schützen.
3. Warnung: Die heiße Oberfläche nicht berühren.
4. Warnung: Den Akku nicht öffnen; keine beschädigten Akkus verwenden.
5. Explosionsgefahr: Vermeiden Sie Funken offenes Feuer oder offene Flammen und rauchen Sie nicht.
6. Erstickungsgefahr, giftige Dämpfe und Gase: Laden Sie den Akku nicht in einem geschlossenen Raum.
7. Stromschlaggefahr: Keine Wartungsarbeiten am Akku durchführen.

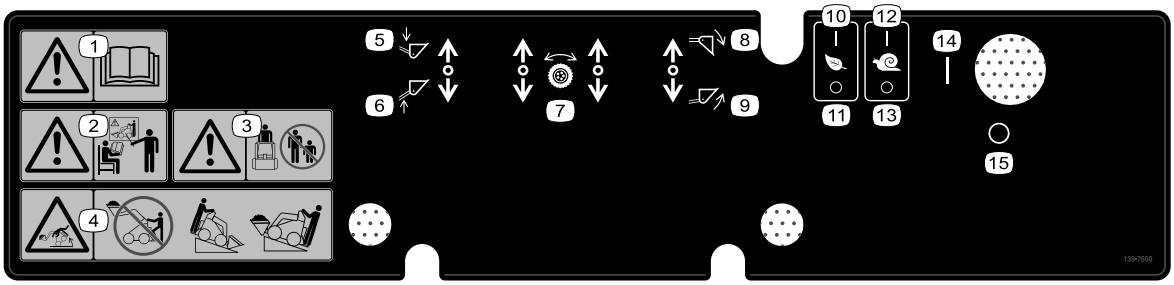

decal139-7660

139-7660

1. Warnung: Lesen Sie die *Bedienungsanleitung*.
2. Warnung: Alle Bediener müssen vor der Verwendung der Maschine geschult werden.
3. Warnung: Halten Sie Unbeteiligte von der Maschine fern.
4. Kippgefahr: Fahren Sie die Maschine nicht mit angehobener Last; positionieren Sie das schwere Ende der Maschine hangaufwärts, wenn Sie am Hang fahren.
5. Absenken des Anbaugeräts
6. Anheben des Anbaugeräts
7. Fahrantrieb
8. Kippen Sie des Anbaugerät nach unten.
9. Kippen Sie des Anbaugerät nach oben.
10. Betriebsart „Eco“: Ein
11. Betriebsart „Eco“: Aus
12. Betriebsart „InchMode“: Ein
13. Betriebsart „InchMode“: Aus
14. Ein
15. Aus

Einrichtung

1

Prüfen des Hydrauliköls

Keine Teile werden benötigt

Verfahren

Überprüfen Sie vor der ersten Inbetriebnahme der Maschine den Hydraulikölstand, siehe Prüfen des Hydraulikölstands (Seite 37).

2

Laden des Akkus

Keine Teile werden benötigt

Verfahren

Laden Sie den Akku auf, siehe Laden des Akkus (Seite 27).

Produktübersicht

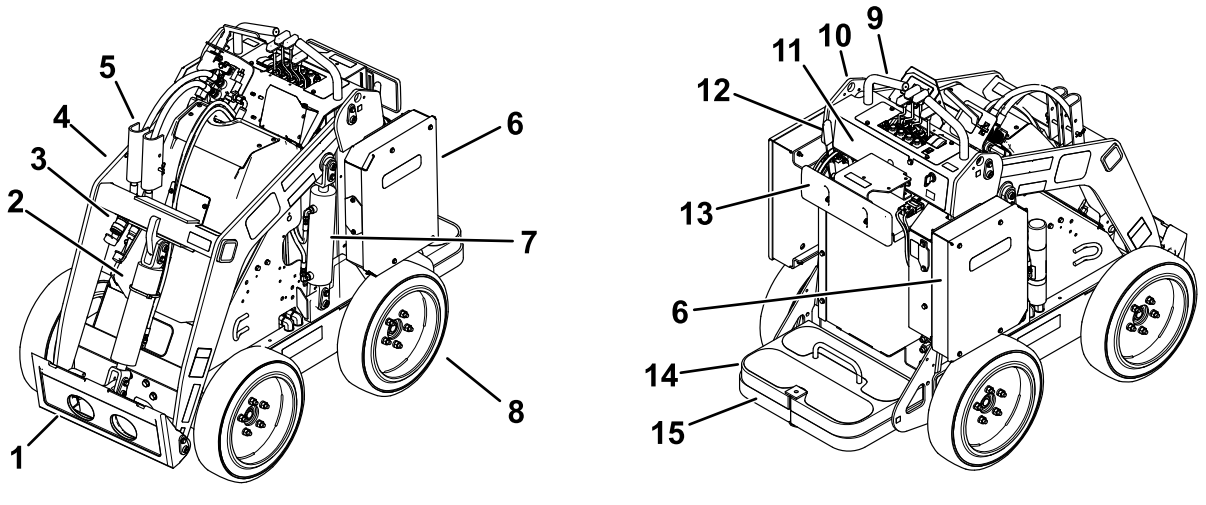

Bild 3

1. Befestigungsplatte des Anbaugeräts	5. Zylinderschloss	9. Griff-	13. Schenkelstütze
2. Kippzylinder	6. Akkukasten	10. Hebestelle	14. Gegengewicht
3. Hilfshydraulik-Kupplungen	7. Hubzylinder	11. Armaturenbrett	15. Bedienerplattform
4. Hubarme	8. Rad	12. Feststellbremshebel	

Bedienelemente

Bedienfeld

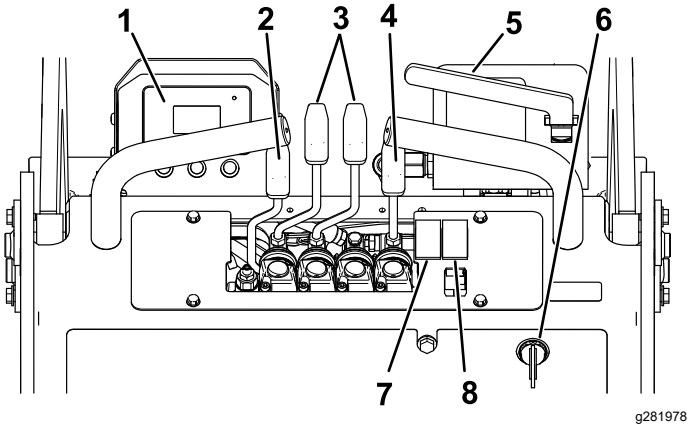

Bild 4

1. InfoCenter	5. Hilfshydraulikhebel
2. Hubarmhebel	6. Zündschloss
3. Fahrantriebshebel	7. Eco-Modus-Schalter
4. Anbaugerät-Kipphebel	8. Inch-Modus-Schalter

Zündschloss

Das Zündschloss hat 2 Stellungen: EIN und AUS (Bild 4).

Verwenden Sie den Schlüsselschalter zum Ein- und Ausschalten der Maschine; siehe Anlassen der Maschine (Seite 17) und Abstellen der Maschine (Seite 17).

Fahrantriebshebel

- Bewegen Sie die Fahrantriebshebel nach vorne, um vorwärts zu fahren.
- Bewegen Sie die Fahrantriebshebel nach hinten, um rückwärts zu fahren.
- Bewegen Sie zum Wenden den Hebel, der sich auf der Seite befindet, zu der Sie wenden wollen, in die NEUTRAL-Stellung und lassen Sie den anderen Hebel eingekuppelt.

  Hinweis: Je mehr Sie das Fahrantriebspedal in eine Richtung durchdrücken, desto schneller fährt die Maschine in diese Richtung.
- Bewegen Sie die Fahrantriebshebel in die NEUTRAL-Stellung, wenn Sie verlangsamen oder anhalten möchten.

Anbaugerät-Kipphebel

- Drücken Sie den Anbaugerät-Kipphebel langsam nach vorne, um das Anbaugerät nach vorne zu kippen.
- Ziehen Sie den Anbaugerät-Kipphebel langsam nach hinten, um das Anbaugerät nach hinten zu kippen.

Hubarmhebel

- Drücken Sie den Hubarmhebel langsam nach vorne, um die Hubarme abzusenken.
- Ziehen Sie den Hubarmhebel langsam nach hinten, um die Hubarme anzuheben.

Hilfshydraulikhebel

- Wenn Sie ein hydraulisches Anbaugerät in der Vorwärtsrichtung einsetzen, ziehen Sie den Hebel der Hilfshydraulik langsam nach außen und dann nach unten.
- Wenn Sie ein hydraulisches Anbaugerät in der Rückwärtsrichtung einsetzen, ziehen Sie den Hebel der Hilfshydraulik langsam nach außen und drücken Sie ihn dann nach oben. Dies wird die ARRETIERTE Stellung genannt, da die Anwesenheit eines Bedieners nicht erforderlich ist.

Feststellbremshebel

- Drehen Sie den Hebel nach unten, um die Feststellbremse zu aktivieren (Bild 5).
- Drehen Sie den Hebel nach oben, um die Feststellbremse zu lösen (Bild 5).

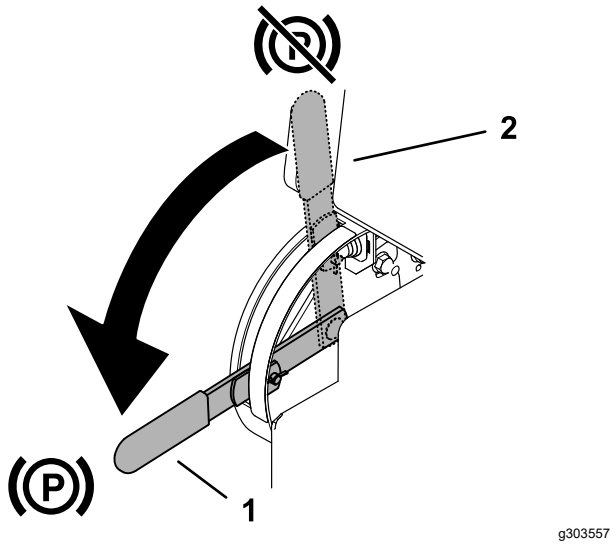

Bild 5

1. Feststellbremshebel: Aktiviert
2. Feststellbremshebel: Deaktiviert

Eco-Modus-Schalter

Schalten Sie den Schalter in die EIN-Stellung, um den Eco-Modus zu aktivieren. Verwenden Sie den Eco-Modus, um die Motordrehzahl zu senken und den Akkuverbrauch zu reduzieren.

Inch-Modus-Schalter

Schalten Sie den Schalter in die EIN-Stellung, um den Inch-Modus zu aktivieren. Verwenden Sie den Inch-Modus, um die Geschwindigkeit der Maschine beim Ein- und Ausbau von Anbaugeräten zu verlangsamen, kleine Anpassungen an der Maschine vorzunehmen und um Kurven zu fahren.

Hinweis: Der Inch-Modus überschreibt alle aktuellen Einstellungen (z. B. Eco-Modus, Anbaugerätemodi). Die Maschine kehrt zu diesen Einstellungen zurück, wenn der Inch-Modus ausgeschaltet ist.

InfoCenter-Anzeige

Das LCD-Display des InfoCenters zeigt Informationen über Ihre Maschine an, zum Beispiel Betriebszustand, unterschiedliche Diagnose- und andere Maschineninformationen (Bild 6). Das InfoCenter verfügt über einen Begrüßungsbildschirm und einen Hauptinformationsbildschirm. Sie können jederzeit zwischen dem Begrüßungsbildschirm und dem Hauptinformationsbildschirm umschalten, indem Sie auf eine der InfoCenter-Tasten drücken und dann den entsprechenden Richtungspfeil auswählen.

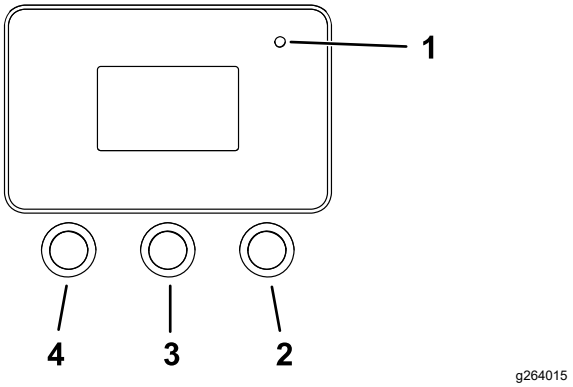

Bild 6

1. Anzeigelampe
2. Rechte Taste
3. Mittlere Taste
4. Linke Taste

- Linke Taste, Taste für Menüzugriff/Zurück: Drücken Sie diese Taste, um auf die InfoCenter-Menüs zuzugreifen. Sie können mit dieser Taste jedes momentane verwendete Menü verlassen.
- Mittlere Taste: Mit dieser Taste durchlaufen Sie die Menüs.
- Rechte Taste: Mit dieser Taste öffnen Sie ein Menü, wenn ein Pfeil nach rechts weitere Inhalte angibt.

Hinweis: Der Zweck jeder Taste hängt von den aktuellen Erfordernissen ab. Jede Taste ist mit einem Symbol beschriftet, das die aktuelle Funktion anzeigt.

Bild 7 zeigt an, was Sie im InfoCenter sehen können, wenn Sie die Maschine betreiben. Der Begrüßungsbildschirm wird einige Sekunden lang angezeigt, nachdem Sie den Schlüssel in die EIN-Stellung gedreht haben, dann wird der Betriebsbildschirm angezeigt.

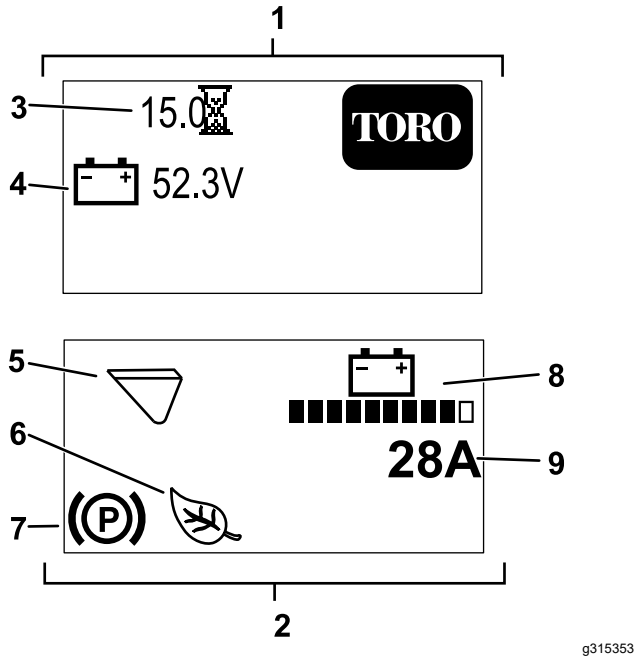

Bild 7

1. Begrüßungsbildschirm
2. Betriebsbildschirm
3. Betriebsstunden
4. Akkuspannung
5. Anbaugerätemodus (Schaufelmodus dargestellt)
6. Der Eco- oder Inch-Modus ist eingeschaltet (Eco-Modus dargestellt).
7. Feststellbremse ist aktiviert.
8. Akkuladung
9. Momentane Maschinenauslastung

Beschreibung der InfoCenter-Symbole

	Menüzugriff
	Weiter
	Zurück
	Nach unten scrollen
	Eingabe
	Ändert den Anbaugerätemodus.
	Increase
	Verringern
	Menü beenden
	PIN-Eingabe prüfen
	Feststellbremse ist aktiviert.
	Betriebsstundenzähler
	Akkuspannung
	Akkuladung: Jeder Balken stellt die Ladung in 10%-Schritten dar.
	Eco-Modus ist aktiviert.
	Inch-Modus ist aktiviert.
	Kaltstart
	Der Schaufel-Modus ist aktiviert.
	Der Hammer-Modus ist aktiviert.

InfoCenter-Menüs

Drücken Sie auf dem Hauptbildschirm die Menüzugriffstaste i, um auf das InfoCenter-Menüsystem zuzugreifen. So kommen Sie zum Hauptmenü. In den folgenden Tabellen sind die in den Menüs verfügbaren Optionen zusammengefasst:

Hauptmenü

Hauptmenü (cont'd.)

Menüelement	Beschreibung
Fehler	Das FEHLER-Menü enthält eine Liste der letzten Maschinenstörungen. Weitere Informationen zum FEHLER-Menü finden Sie in der Wartungsanleitung oder wenden Sie sich an einen autorisierten Service-Vertragshändler.
Service	Das Service-Menü enthält Informationen zur Maschine, u. a. Betriebsstunden und ähnliche Angaben.
Diagnostik	Im Diagnose-Menü wird der Zustand der Maschinenschalter, Sensoren sowie der Steuerausgabe angezeigt. Diese Angaben sind bei der Problembehebung nützlich, da Sie sofort sehen, welche Bedienelemente der Maschine ein- oder ausgeschaltet sind.
Einstellungen	Im Einstellungen-Menü können Sie Konfigurationsvariablen auf dem InfoCenter-Display anpassen und ändern.
Info	Im Info-Menü wird die Modellnummer, Seriennummer und Softwareversion der Maschine aufgelistet.

Fehler

Menüelement	Beschreibung
Current	Auflistung der Gesamtstunden mit Schlüssel Ein (d. h. die Stunden, die der Schlüssel in der Stellung EIN war).
Last	Gibt die letzte Schlüssel-Ein-Stunde an, zu welcher der Fehler aufgetreten ist.
Erster	Gibt die erste Schlüssel-Ein-Stunde an, zu welcher der Fehler aufgetreten ist.
Aufgetreten	Zeigt die Anzahl der aufgetretenen Fehler an.

Service

Service (cont'd.)

Menüelement	Beschreibung
Hours	Listet die Gesamtzahl der Stunden auf, in denen der Schlüssel, Motor und der Eco-Modus eingeschaltet waren und die Fahrantriebe aktiviert waren.
Counts	Listet die Anzahl der Motorstarts und die Amperestunden für den Akku auf.

Diagnostik

Menüelement	Beschreibung
Battery	Zeigt die Ein- und Ausgangsleistung des Akkus an. Die Eingänge beinhalten die aktuelle Akkuspannung, die Ausgänge den Akkustrom und den prozentualen Ladezustand.
Motor control	Zeigt die Ein- und Ausgangsleistung der Motorsteuerung an. Die Eingänge beinhalten Schlüsselbetrieb, Leerlauf, Feststellbremse, Hilfshydraulik, Inch- und Eco-Modus sowie Heben/Senken; verwenden Sie diese, um die Eingangsrückmeldung an der Maschine zu überprüfen. Zu den Ausgängen gehören Motordrehzahl (in U/min), Phasenstrom, Gleichstrom, Steuerungstemperatur und Motortemperatur.

Einstellungen

Menüelement	Beschreibung
Sprache	Steuert die auf dem InfoCenter verwendete Sprache.
Hintergrundbeleuchtung	Steuert die Helligkeit des LCD-Displays
Kontrast	Steuert den Kontrast des LCD-Displays.
Geschützte Menüs	Zugriff auf geschützte Menüs durch ein Passwort.

Info

Menüelement	Beschreibung
Model	Listet die Modellnummer der Maschine auf

Serial	Listet die Seriennummer der Maschine auf
S/W Rev	Listet die Softwarerevision des Hauptsteuergeräts auf.
Motor Ctrl SW	Listet die Softwarerevision der Motorsteuerung auf.
Battery SW	Listet die Softwarerevision des Akkus auf.

Technische Daten

Hinweis: Technische und konstruktive Änderungen vorbehalten.

Breite	89 cm
Länge	152 cm
Höhe	125 cm
Gewicht (ohne Anbaugerät)	938 kg
Nennbetriebskapazität: mit einem Körpergewicht des Fahrers von 74,8 kg und der Standardschaufel	234 kg
Kippkapazität: mit einem Körpergewicht des Fahrers von 74,8 kg und der Standardschaufel	590 kg
Radstand	71 cm
Kipphöhe (mit normaler Ladeschaufel)	120 cm
Reichweite – vollständig angehoben (mit normaler Ladeschaufel)	71 cm
Höhe zum Scharnierstift (schmale Ladeschaufel in der Standardstellung)	168 cm

Anbaugeräte/Zubehör

Ein Sortiment an Originalanbaugeräten und -zubehör von Toro wird für diese Maschine angeboten, um den Funktionsumfang des Geräts zu erhöhen und zu erweitern. Wenden Sie sich an Ihren offiziellen Toro-Vertragshändler oder navigieren Sie auf www.Toro.com für eine Liste der zugelassenen Anbaugeräte und des Zubehörs.

Verwenden Sie, um die optimale Leistung und Sicherheit zu gewährleisten, nur Originalersatzteile und -zubehörteile von Toro. Ersatzteile und Zubehör anderer Hersteller können gefährlich sein und eine Verwendung könnte die Garantie ungültig machen.

Betrieb

Vor dem Einsatz

Sicherheitshinweise vor der Inbetriebnahme

Allgemeine Sicherheit

- Kinder oder nicht geschulte Personen dürfen die Maschine weder verwenden noch warten. Örtliche Vorschriften bestimmen u. U. das Mindestalter der Benutzer oder erfordern eine zertifizierte Schulung. Der Besitzer ist für die Schulung aller Bediener und Mechaniker verantwortlich.
- Machen Sie sich mit dem sicheren Einsatz der Maschine sowie den Bedienelementen und Sicherheitsaufklebern vertraut.
- Aktivieren Sie immer die Feststellbremse, schalten Sie die Maschine ab, ziehen Sie den Schlüssel ab, warten Sie, bis alle beweglichen Teile zum Stillstand gekommen sind, und lassen Sie die Maschine abkühlen, bevor Sie sie einstellen, warten, reinigen, oder einlagern.
- Sie müssen wissen, wie Sie die Maschine schnell anhalten und die Maschine abstellen können.
- Prüfen Sie, ob alle Sicherheitsschalter und Schutzvorrichtungen montiert und funktionsfähig sind. Nehmen Sie die Maschine nur in Betrieb, wenn sie richtig funktioniert.
- Ermitteln Sie die Klemmpunktstellen, die auf der Maschine und den Anbaugeräten markiert sind, und berühren Sie diese Stellen nicht mit den Händen und Füßen.
- Bevor Sie die Maschine mit einem Anbaugerät einsetzen, stellen Sie sicher, dass das Anbaugerät richtig montiert und ein Originalanbaugerät von Toro ist. Lesen Sie alle Anleitungen des Anbaugeräts.
- Begutachten Sie das Gelände, um die notwendigen Anbaugeräte und das Zubehör zu bestimmen, die zur korrekten und sicheren Durchführung der Arbeit erforderlich sind.
- Markieren Sie alle unterirdischen Leitungen und andere Objekte im Arbeitsbereich und graben Sie nicht in markierten Bereichen. Achten Sie auf den Standort nicht markierter Objekte und Strukturen, z. B. unterirdische Speicherbehälter, Brunnen und Klärgruben.

- Überprüfen Sie den Bereich, in dem Sie das Gerät verwenden werden, auf unebene Oberflächen oder versteckte Gefahrenstellen.
- Stellen Sie sicher, dass sich keine Unbeteiligten im Arbeitsbereich aufhalten, bevor Sie die Maschine einsetzen. Stellen Sie die Maschine sofort ab, wenn eine Person den Arbeitsbereich betritt.

Durchführen täglicher Wartungsarbeiten

Führen Sie vor dem täglichen Anlassen der Maschine die Schritte aus, die vor jeder Verwendung bzw. täglich fällig sind, die in Wartung (Seite 29) aufgeführt sind.

Einstellen der Schenkelstütze

Lösen Sie zum Einstellen der Schenkelstütze (Bild 8) die Handräder und stellen Sie das Stützpolster auf die gewünschte Höhe ein. Sie können eine genauere Einstellung erzielen, indem Sie die Mutter lockern, mit der das Polster an der Einstellungsplatte befestigt ist, und dann die Platte nach oben oder unten schieben. Ziehen Sie zum Abschluss alle Befestigungen fest.

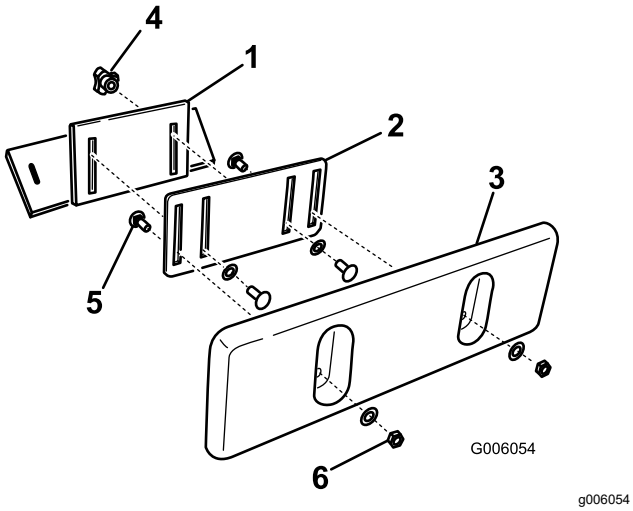

Bild 8

1.	Schenkelstützhalterung	4.	Handrad und flache Scheibe
2.	Einstellungsplatte	5.	Schlossschraube
3.	Schenkelstützpolster	6.	Sicherungsmutter und flache Scheibe

Während des Einsatzes

Hinweise zur Sicherheit während des Betriebs

Allgemeine Sicherheit

- Überschreiten Sie nicht die Nennlast, da die Zugmaschine sonst instabil werden könnte und Sie gegebenenfalls die Kontrolle verlieren.
- Transportieren Sie keine Last mit angehobenen Hubarmen. Transportieren Sie Lasten immer nahe über dem Boden.
- Verwenden Sie nur Toro Originalanbaugeräte und -zubehör. Anbaugeräte können die Stabilität und Betriebsmerkmale der Masche ändern.
- Maschinen mit einem Fahrerstand:
  - Senken Sie die Hubarme ab, bevor Sie den Fahrerstand verlassen.
  - Versuchen Sie nie, die Maschine durch einen Fuß auf dem Boden abzustützen. Wenn Sie die Kontrolle über die Maschine verlieren, steigen Sie vom Fahrerstand ab und gehen von der Maschine weg.
  - Bringen Sie nicht Ihre Füße unter die Plattform.
  - Bewegen Sie die Maschine nur, wenn Sie mit beiden Beinen auf der Plattform stehen und ihre Hände die Anschlagbügel festhalten.
- Konzentrieren Sie sich immer bei der Verwendung der Maschine. Tun Sie nichts, was Sie ablenken könnte, sonst können Verletzungen oder Sachschäden auftreten.
- Schauen Sie nach hinten und unten, bevor Sie im Rückwärtsgang fahren, um sich über den freien Weg zu vergewissern.
- Bedienen Sie niemals die Fahrantriebshebel ruckartig, sondern weich und gleichmäßig.
- Der Besitzer bzw. Bediener ist für Unfälle oder Verletzungen von Dritten sowie Sachschäden verantwortlich und kann diese verhindern.
- Tragen Sie geeignete Kleidung, u. a. Handschuhe, eine Schutzbrille, lange Hosen, rutschfeste Arbeitsschuhe, Handschuhe und einen Gehörschutz. Binden Sie lange Haare hinten zusammen und tragen Sie keinen Schmuck oder weite Kleidung.
- Setzen Sie die Maschine nicht ein, wenn Sie müde, krank sind oder unter Alkohol- oder Drogeneinfluss stehen.
- Nehmen Sie nie Passagiere mit und halten Sie Haustiere und Unbeteiligte von der Maschine fern.
- Arbeiten Sie immer bei gutem Licht und vermeiden Löcher sowie andere verborgene Gefahren.

- Stellen Sie sicher, sich, dass alle Antriebe in der Neutralstellung sind, bevor Sie die Maschine anlassen. Starten Sie die Maschine nur von der Bedienerposition aus.
- Seien Sie vorsichtig, wenn Sie sich nicht gut einsehbaren Biegungen, Sträuchern, Bäumen und anderen Objekten nähern, die Ihre Sicht behindern können.
- Fahren Sie beim Wenden und beim Überqueren von Straßen und Gehsteigen vorsichtig und langsam. Achten Sie auf den Verkehr.
- Halten Sie das Anbaugerät an, wenn Sie nicht arbeiten.
- Halten Sie die Maschine an, schalten Sie die Maschine ab, ziehen Sie den Schlüssel ab und prüfen Sie die Maschine, wenn Sie auf ein Objekt aufgeprallt sind. Führen Sie alle erforderlichen Reparaturen durch, bevor Sie die Maschine wieder verwenden.
- Lassen Sie niemals die Maschine eingeschaltet, wenn Sie diese unbeaufsichtigt lassen.
- Vor dem Verlassen der Bedienposition:
  - Stellen Sie die Maschine auf einer ebenen Fläche ab.
  - Senken Sie die Hubarme ab und kuppeln Sie die Hilfshydraulik aus.
  - Stellen Sie den Motor ab und ziehen den Zündschlüssel ab.
- Verwenden Sie die Maschine nie bei möglichen Gewittern.
- Setzen Sie die Maschine nur in Bereichen ein, in denen Sie sicher manövrieren können. Achten Sie auf Hindernisse in Ihrer Nähe. Wenn Sie keinen ausreichenden Abstand zu Bäumen, Wänden und anderen Hindernissen einhalten, können Sie verletzt werden, wenn die Maschine rückwärts fährt und Sie nicht auf die Umgebung achten.
- Achten Sie auf die lichte Höhe (wie z. B. elektrische Kabel, Äste, Decken und Pforten), bevor Sie unter einem Hindernis durchfahren, damit Sie diese nicht berühren.
- Überladen Sie das Anbaugerät nicht und bleiben Sie immer innerhalb der vorgegebenen Ladehöhe, wenn Sie die Hubarme anheben. Teile im Anbaugerät könnten herunterfallen und Verletzungen verursachen.

Sicherheit an Hanglagen

- **Setzen Sie die Maschine beim Arbeiten an Hanglagen so ein, dass das schwere Ende der Maschine hangaufwärts ist.** Die Gewichtsverteilung ändert sich mit Anbaugeräten. Eine leere Ladeschaufel macht das Heck der Maschine zum schweren Ende, und eine volle Ladeschaufel macht die Vorderseite der Maschine zum schweren Ende. Die meisten anderen Anbaugeräte machen die Vorderseite der Maschine zum schweren Ende.
- Wenn Sie die Hubarme an einer Hanglage anheben, kann sich dies auf die Stabilität der Maschine auswirken. Halten Sie an Hanglagen die Hubarme in der abgesenkten Stellung.
- Hanglagen sind eine wesentliche Ursache für den Verlust der Kontrolle und Umkippunfälle, die zu schweren ggf. tödlichen Verletzungen führen können. Das Einsetzen der Maschine an einer Hanglage und auf unebenem Terrain erfordert große Vorsicht.
- Erstellen Sie Ihre eigenen Schritte und Regeln für das Arbeiten an Hanglagen. Diese Schritte müssen eine Ortsbegehung beinhalten, um die Hanglagen für einen sicheren Betrieb der Maschine zu bestimmen. Setzen Sie immer gesunden Menschenverstand ein, wenn Sie diese Ortsbegehung durchführen.
- Fahren Sie an Hängen langsamer und mit erhöhter Vorsicht. Der Bodenzustand kann sich auf die Stabilität der Maschine auswirken.
- Vermeiden Sie das Starten und Anhalten an Hanglagen. Wenn die Maschine die Bodenhaftung verliert, fahren Sie langsam hangabwärts.
- Vermeiden Sie das Wenden an Hanglagen. Wenn Sie beim Arbeiten an Hängen wenden müssen, wenden Sie langsam und halten Sie das schwere Ende der Maschine hangaufwärts gerichtet.
- Führen Sie alle Bewegungen an Hanglagen langsam und schrittweise durch. Wechseln Sie nie plötzlich die Geschwindigkeit oder Richtung.
- Wenn Sie sich auf einer Hanglage unsicher fühlen, arbeiten Sie dort nicht.
- Achten Sie auf Löcher, Vertiefungen und Erhöhungen, da unebenes Gelände zum Umkippen der Maschine führen kann. Hohes Gras kann Hindernisse verbergen.
- Passen Sie beim Einsatz auf nassen Oberflächen auf. Ein reduzierter Halt kann zum Rutschen führen.
- Beurteilen Sie den Bereich, um sicherzustellen, dass der Boden stabil genug ist, die Maschine zu tragen.
- Passen Sie besonders auf, wenn Sie die Maschine in folgenden Bereichen einsetzen:
  - Steilen Gefällen
  - Gräben
  - Dämme
  - Gewässer

  Die Maschine kann sich plötzlich überschlagen, wenn eine Kette über den Rand fährt oder die Böschung nachgibt. Halten Sie stets einen

Sicherheitsabstand zwischen der Maschine und der Gefahrenstelle ein.

- Entfernen oder montieren Sie keine Anbaugeräte an einer Hanglage.
- Parken Sie die Maschine nicht an Hanglagen oder Gefällen.

Sicherheitshinweise zu Versorgungsleitungen

- Wenn Sie eine Versorgungsleitung beschädigen, gehen Sie wie folgt vor:
  - Stellen Sie den Motor ab und ziehen den Zündschlüssel ab.
  - Entfernen Sie alle Personen aus dem Arbeitsbereich.
  - Kontaktieren Sie sofort die entsprechenden Notfall- und Versorgungseinrichtungen, um den Bereich zu sichern.
  - Wenn Sie ein Glasfaserkabel beschädigen, blicken Sie nicht in das ausstrahlende Licht.
- Verlassen Sie niemals den Fahrerstand, wenn die Maschine unter Strom steht. Solange Sie den Fahrerstand nicht verlassen, befinden Sie sich in Sicherheit.
  - Das Berühren eines Maschinenteils kann Sie erden.
  - Niemand darf die Maschine berühren oder sich ihr nähern, wenn die Maschine aufgeladen ist.
  - Gehen Sie immer davon aus, dass die Maschine unter Strom steht, wenn Sie eine Strom- oder Kommunikationsleitung beschädigen. Versuchen Sie nicht, die Maschine zu verlassen.
- Austretendes Gas ist entflammbar und explosiv und kann schwere oder tödliche Verletzungen verursachen. Rauchen Sie beim Einsatz der Maschine nicht.

Anlassen der Maschine

1. Stehen Sie auf der Fahrerstation.
2. Stellen Sie sicher, dass die Feststellbremse aktiviert ist und alle vier Hebel in der NEUTRAL-Stellung sind.
3. Stecken Sie den Schlüssel in das Zündschloss und drehen ihn in die EIN-Stellung.

Hinweis: Die Maschine kann unter Umständen bei großer Kälte nur schwer starten. Wenn Sie eine kalte Maschine starten, sollte die Umgebungstemperatur an der Maschine über -18 °C liegen.

Hinweis: Wenn die Maschinentemperatur unter -1 °C liegt, erscheint das Kaltstartsymbol (Bild 9) im InfoCenter, während der Motor die Drehzahl über zwei Minuten erhöht. Während dieser Zeit dürfen die Fahrantriebshebel nicht bewegt werden, während die Feststellbremse angezogen ist; andernfalls schaltet sich der Motor ab und die zwei Minuten werden zurückgesetzt. Das Kaltstartsymbol erlischt, wenn der Motor die volle Drehzahl erreicht.

g304012

Bild 9

Fahren mit der Maschine

Mit den Fahrantriebshebeln bewegen Sie die Maschine. Je mehr Sie die Fahrantriebshebel in eine Richtung bewegen, desto schneller fährt die Maschine in diese Richtung. Lassen Sie die Fahrantriebshebel los, um die Maschine anzuhalten.

Energiesparmodus

Wenn die Maschine im Leerlauf ist, schaltet sie nach einiger Zeit in einen Energiesparmodus.

Energiesparmodus 1

Nach 5 bis 7 Sekunden im Leerlauf wird die Motordrehzahl gesenkt. Um die normale Betriebsgeschwindigkeit wieder aufzunehmen, bewegen Sie einen Fahrantriebshebel, einen Kipphebel des Anbaugeräts oder einen Laderarmhebel.

Energiesparmodus 2

Nach 30 Sekunden im Leerlauf wird der Motor abgeschaltet. Um den Betrieb wieder aufzunehmen, bewegen Sie zweimal schnell einen Fahrantriebshebel.

Energiesparmodus 3

Nach 5 Minuten im Leerlauf wird die Maschine abgeschaltet. Um den Betrieb wieder aufzunehmen, drehen Sie den Schlüssel in die AUS-Stellung, aktivieren Sie die Feststellbremse an und drehen Sie den Schlüssel in die EIN-Stellung.

Abstellen der Maschine

1. Parken Sie die Maschine auf einer ebenen Fläche, senken Sie die Hubarme ab und aktivieren Sie die Feststellbremse.
2. Stellen Sie sicher, dass die Hilfshydraulikhebel in der NEUTRALStellung sind.
3. Stellen Sie das Zündschloss in die AUS-Stellung und ziehen den Schlüssel ab.

⚠ ACHTUNG

Kinder und Unbeteiligte können verletzt werden, wenn sie die unbeaufsichtigt zurückgelassene Maschine bewegen oder einsetzen.

Ziehen Sie immer den Schlüssel ab und aktivieren Sie die Feststellbremse, wenn Sie die Maschine unbeaufsichtigt lassen.

Verwenden von Anbaugeräten

Montieren eines Anbaugeräts

Wichtig: **Verwenden Sie nur Originalanbaugeräte von Toro. Anbaugeräte können die Stabilität und Betriebsmerkmale der Masche ändern. Wenn Sie nicht zugelassene Anbaugeräte verwenden, können die Garantieansprüche verloren gehen.**

Wichtig: **Überprüfen Sie vor der Installation eines Anbaugeräts, dass die Befestigungsplatten frei von Schmutz und Rückständen sind und sich die Stifte frei bewegen können. Fetten Sie die Stifte ein, wenn sie sich nicht ungehindert drehen.**

1. Stellen Sie das Anbaugerät auf eine ebene Fläche, hinter der genug Platz für die Maschine vorhanden ist.
2. Starten Sie die Maschine.
3. Kippen Sie die Befestigungsplatte des Anbaugeräts nach vorne.
4. Setzen Sie die Befestigungsplatte in die obere Lippe der Aufnahmeplatte am Anbaugerät.

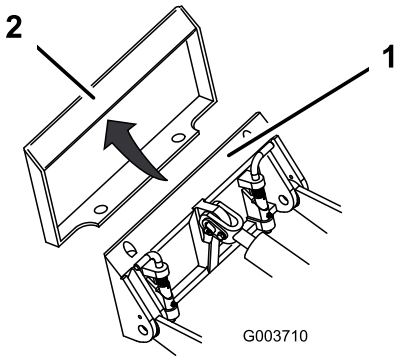

g003710

Bild 10

1. Befestigungsplatte
2. Aufnahmeplatte

5. Heben Sie die Hubarme an und kippen Sie dabei gleichzeitig die Befestigungsplatte nach hinten.

   Wichtig: **Heben Sie das Anbaugerät so weit an, dass es Bodenfreiheit hat, und kippen Sie die Befestigungsplatte nach hinten.**

6. Stellen Sie den Motor ab und ziehen den Zündschlüssel ab.
7. Lassen die Schnellbefestigungsstifte eingreifen und stellen Sie sicher, dass sie vollständig in der Befestigungsplatte sitzen.

   Wichtig: **Wenn die Stifte sich nicht auf die eingegriffene Stellung drehen lassen, ist die Befestigungsplatte nicht komplett mit den Löchern in der Aufnahmeplatte am Anbaugerät ausgerichtet. Prüfen Sie die Aufnahmeplatte und reinigen Sie sie ggf.**

⚠ WARNUNG:

Wenn Sie die Schnellbefestigungsstifte nicht vollständig in die Befestigungsplatte des Anbaugeräts einsetzen, kann das Anbaugerät von der Maschine herunterfallen und Sie oder Unbeteiligte zerquetschen.

Stellen Sie sicher, dass die Schnellbefestigungsstifte vollständig in der Befestigungsplatte des Anbaugerätes eingesetzt sind.

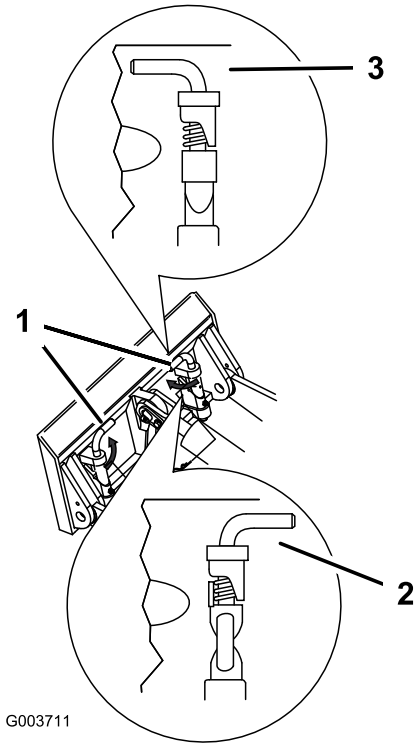

g003711

Bild 11

1. Schnellkupplungsstifte: Aktivierte Stellung
2. Ausgekuppelte Stellung
3. Aktivierte Stellung

Anschließen der Hydraulikschläuche

⚠ WARNUNG:

Unter Druck austretendes Hydrauliköl kann unter die Haut dringen und Verletzungen verursachen. In die Haut eingedrungene Flüssigkeit muss innerhalb von ein paar Stunden von einem Arzt chirurgisch entfernt werden, der mit dieser Art von Verletzungen vertraut ist, sonst kann es zu Wundbrand kommen.

- **Stellen Sie sicher, dass alle Hydraulikschläuche und -leitungen in gutem Zustand sind, und dass alle Hydraulikverbindungen und -anschlussstücke fest angezogen sind, bevor Sie die Hydraulikanlage unter Druck setzen.**
- **Halten Sie Ihren Körper und Ihre Hände von Nadellöchern und Düsen fern, aus denen Hydrauliköl unter hohem Druck ausgestoßen wird.**
- **Verwenden Sie zum Auffinden von undichten Stellen Pappe oder Papier und niemals die Hände.**

⚠ ACHTUNG

Unter Umständen sind hydraulische Kupplungen, Leitungen, Ventile und das Hydrauliköl heiß. Wenn Sie heiße Teile berühren, können Sie sich verbrennen.

- **Tragen Sie beim Umgang mit hydraulischen Kupplungen immer Handschuhe.**
- **Lassen Sie die Maschine vor dem Berühren hydraulischer Teile abkühlen.**
- **Berühren Sie nicht verschüttetes Hydrauliköl.**

Wenn das Anbaugerät Hydraulik für den Betrieb benötigt, schließen Sie die Hydraulikschläuche wie folgt an:

1. Drehen und halten Sie den Schlüssel in der Stellung ENTLASTUNG DER HILFSHYDRAULIK und drücken Sie den Schalter der Hilfshydrauliksteuerung vor und zurück, um den Druck an den Hydraulikkupplungen zu entlasten.
2. Stellen Sie den Schlüssel in die AUS-Stellung und ziehen Sie ihn ab.
3. Nehmen Sie die Schutzabdeckungen von den Hydraulikanschlüssen an der Maschine ab.
4. Achten Sie darauf, dass die Hydraulikkupplungen frei von Fremdkörpern sind.
5. Drücken Sie den Stecker des Anbaugeräts in die Buchse an der Maschine.

   Hinweis: Wenn Sie zuerst den Stecker des Anbaugeräts anschließen, lassen Sie den Druck ab, der sich im Anbaugerät aufgebaut hat.
6. Stecken Sie die Buchse des Anbaugeräts in den Stecker an der Maschine.
7. Überprüfen Sie, dass die Verbindung fest ist, indem Sie an den Schläuchen ziehen.

Entfernen eines Anbaugeräts

1. Stellen Sie die Maschine auf einer ebenen Fläche ab.
2. Senken Sie das Anbaugerät auf den Boden ab.
3. Falls das Anbaugerät hydraulisch betätigt wird, drehen und halten Sie den Schlüssel in der Stellung ENTLASTUNG DER HILFSHYDRAULIK und drücken Sie den Schalter der Hilfshydrauliksteuerung vor und zurück, um den Druck an den Hydraulikkupplungen zu entlasten.
4. Stellen Sie den Motor ab und ziehen den Zündschlüssel ab.
5. Lösen Sie die Schnellbefestigungsstifte, indem Sie sie nach außen drehen.
6. Wenn das Anbaugerät Hydraulik verwendet, schieben Sie die Stellringe an den Hydraulikkupplungen zurück und schließen sie ab.

   Wichtig: **Verbinden Sie die Schläuche des Anbaugeräts miteinander, um zu vermeiden, dass die Hydraulikanlage während der Lagerung verschmutzt wird.**
7. Bringen Sie die Schutzabdeckungen an den Hydraulikkupplungen an der Maschine an.
8. Starten Sie die Maschine, kippen Sie die Befestigungsplatte nach vorne und fahren Sie die Maschine rückwärts vom Anbaugerät weg.

Verwenden des InfoCenters

Ändern des Anbaugerätemodus

1. Drücken Sie im Betriebsbildschirm auf die mittlere Taste, um auf den Bildschirm

„Attachment Change“ [Anbaugerät wechseln] zuzugreifen.

2. Drücken Sie die mittlere oder rechte Taste, um zwischen Hammer- und Schaufel-Modus umzuschalten.

   Hinweis: Schalten Sie den Eco-Modus ein, wenn Sie den Hammer-Modus verwenden. Der Hammer-Modus , wenn er im Eco-Modus verwendet wird, verlangsamt die Motordrehzahl (in U/min), um den Energieverbrauch bei der Verwendung von Anbaugeräten zu senken. Der Schaufel-Modus hält die Motordrehzahl konstant.

3. Drücken Sie die linke Taste, um den Betriebsbildschirm anzuzeigen.

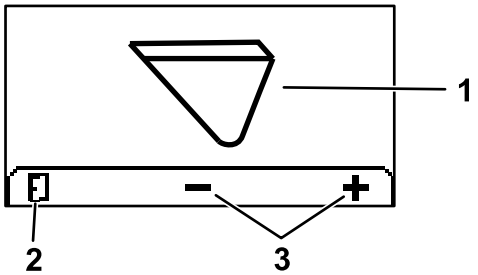

g304809

Bild 12

1. Aktueller Anbaugerätemodus
2. Anbaugerätemodus ändern
3. Zurück zum Betriebsbildschirm

Zugreifen auf die geschützten Menüs

Hinweis: Der werkseitig voreingestellte PIN-Code für Ihre Maschine ist entweder 0000 oder 1234.

Wenn Sie den PIN-Code geändert und vergessen haben, wenden Sie sich an Ihren autorisierten Service-Vertragshändler.

1. Scrollen Sie im HAUPTMENÜ mit der mittleren Taste nach unten auf das Menü EINSTELLUNGEN und drücken Sie die rechte Taste (Bild 13).

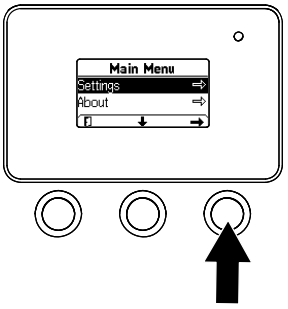

g264775

Bild 13

2. Scrollen Sie im Menü EINSTELLUNGEN mit der mittleren Taste nach unten auf das GESCHÜTZTE MENÜ und drücken Sie die rechte Taste (Bild 14A).

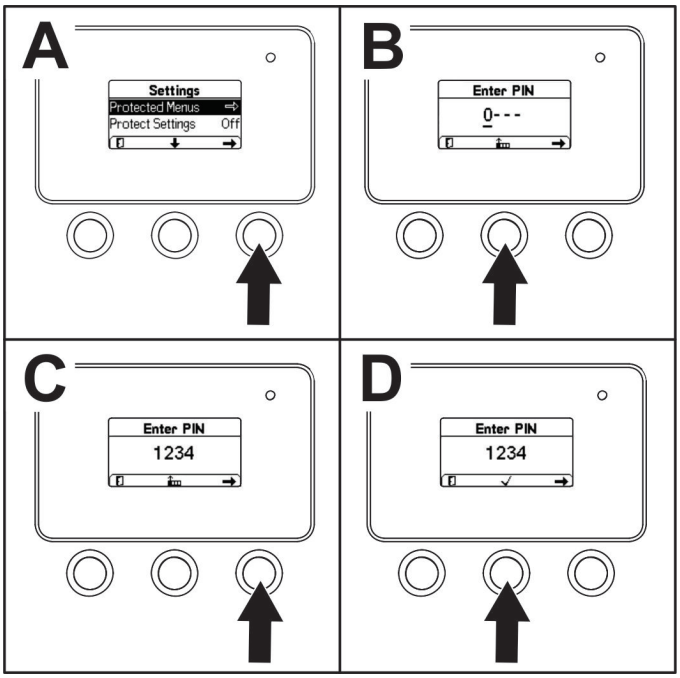

g264249

Bild 14

3. Drücken Sie für die Eingabe des PIN-Codes die mittlere Taste, bis die erste richtige Ziffer angezeigt wird; drücken Sie dann die rechte Taste, um auf die nächste Ziffer zu wechseln (Bild 14B und Bild 14C). Wiederholen Sie diesen Schritt, bis die letzte Ziffer eingegeben ist, und drücken Sie die rechte Taste noch einmal.

4. Drücken Sie die mittlere Taste, um den PIN-Code einzugeben (Bild 14D).

   Hinweis: Wenn der PIN-Code vom InfoCenter akzeptiert wird und das geschützte Menü entsperrt ist, wird oben rechts auf dem Bildschirm „PIN“ angezeigt.

Sie können die Einstellungen im GESCHÜTZTEN MENÜ anzeigen und ändern. Rufen Sie GESCHÜTZTES MENÜ auf und wählen Sie dort die Option EINSTELLUNGEN SCHÜTZEN. Ändern Sie die Einstellung mit der rechten Taste. Wenn Sie „Einstellungen schützen“ auf AUS ändern, um die Einstellungen im GESCHÜTZTEN MENÜ ohne Eingabe des PIN-Codes anzuzeigen und zu ändern. Wenn Sie „Einstellungen schützen“ auf EIN ändern, werden die geschützten Optionen ausgeblendet und Sie müssen zum Ändern der Einstellung im GESCHÜTZTEN MENÜ den PIN-Code eingeben.

Nach dem Einsatz

Hinweise zur Sicherheit nach dem Betrieb

Allgemeine Sicherheit

- Aktivieren Sie die Feststellbremse (falls vorhanden), senken Sie die Hubarme ab, schalten Sie die Maschine aus, ziehen Sie den Schlüssel ab, warten Sie, bis alle Bewegungen zum Stillstand gekommen sind, und lassen Sie die Maschine abkühlen, bevor Sie Einstell-, Reinigungs- oder Wartungsarbeiten durchführen oder die Maschine einlagern.
- Entfernen Sie Rückstände von den Anbaugeräten und Antrieben, um einem Brand vorzubeugen.
- Alle Teile müssen sich in gutem Zustand befinden, und alle Befestigungsteile müssen festgezogen sein.
- Berühren Sie nie Maschinenteile, die eventuell durch den Betrieb heiß geworden sind. Lassen Sie diese vor dem Beginn einer Reparation, Einstellung oder einer Wartung abkühlen.
- Gehen Sie beim Laden und Abladen der Maschine auf einen/von einem Anhänger oder Pritschenwagen vorsichtig vor.

Sicherheitshinweise zum Akku und Ladegerät

Allgemein

- Der unsachgemäße Einsatz oder die falsche Wartung des Ladegeräts kann zu Verletzungen führen. Halten Sie zur Verringerung des Verletzungsrisikos diese Sicherheitsanweisungen ein.
- Verwenden Sie nur das mitgelieferte Ladegerät zum Aufladen des Akkus.
- Überprüfen Sie, welche Spannung in Ihrem Land zur Verfügung steht, bevor Sie das Ladegerät verwenden.
- Für den Stromanschluss außerhalb der USA müssen Sie bei Bedarf einen Adapter für den Anbaugerätstecker verwenden, der der erforderlichen Konfiguration entspricht.
- Achten Sie darauf, dass das Ladegerät nicht nass wird, schützen Sie es vor Regen und Schnee.
- Die Verwendung eines nicht von Toro empfohlenen oder verkauften Zubehörteils birgt Brand-, Stromschlag oder Verletzungsgefahr.
- Um die Gefahr einer Akkuexplosion zu verringern, befolgen Sie diese Anweisungen und die Anweisungen für alle Geräte, die Sie in der Nähe des Ladegeräts verwenden möchten.
- Öffnen Sie die Akkus nicht.
- Im Falle, dass ein Akku ausläuft, vermeiden Sie unbedingt den Kontakt mit der Akkuflüssigkeit. Wenn Sie Unfall mit der Akkuflüssigkeit in Berührung kommen, spülen Sie Ihre Haut mit Wasser ab und suchen Sie einen Arzt auf. Aus dem Akku austretende Flüssigkeit kann zu Reizungen oder Verbrennungen führen.
- Lassen Sie Servicearbeiten am Akku oder den Wechsel der Akkus von einem an Ihren autorisierten Service-Vertragshändler ausführen.

Voraussetzungen

- Kinder oder nicht geschulte Personen dürfen das Ladegerät weder verwenden noch warten. Örtliche Vorschriften bestimmen u. U. das Mindestalter von Benutzern. Der Besitzer ist für die Schulung aller Bediener und Mechaniker verantwortlich.
- Lesen, verstehen und befolgen Sie alle Anweisungen auf dem Ladegerät und im Handbuch ein, bevor Sie das Ladegerät verwenden. Machen Sie sich mit der ordnungsgemäßen Verwendung des Ladegeräts vertraut.

Vorbereitung

- Halten Sie Unbeteiligte und Kinder vom Ladevorgang fern.
- Tragen Sie geeignete Kleidung beim Laden, u. a. eine Schutzbrille, lange Hose und rutschfeste Arbeitsschuhe.
- Schalten Sie die Maschine aus und warten Sie 5 Sekunden, bis die Maschine vollständig abgeschaltet ist, bevor Sie den Akku aufladen. Andernfalls kann es zu Lichtbogenbildung kommen.
- Stellen Sie sicher, dass der Bereich während des Ladevorgangs ausreichend belüftet ist.
- Lesen und befolgen Sie alle Vorsichtsmaßnahmen für das Aufladen.
- Das Ladegerät ist nur für die Nutzung in Stromkreisen mit einer Nennspannung von 120 und 240 VAC geeignet und ist mit einem Massestecker für den Betrieb bei 120 VAC ausgestattet. Kaufen Sie das richtige Netzkabel bei Ihrem autorisierten Vertragshändler, wenn Sie das Gerät mit 240 V Wechselspannung verwenden.

Betrieb

- Verwenden Sie das Kabel nicht unsachgemäß. Tragen Sie das Ladegerät nicht am Kabel oder ziehen am Netzkabel, um das Ladegerät von aus

der Steckdose zu ziehen. Halten Sie das Kabel von Wärmequellen, Öl und scharfen Kanten fern.

- Schließen Sie das Ladegerät direkt an eine geerdete Steckdose (3-polig) an. Verwenden Sie das Ladegerät nicht an einer nicht geerdeten Steckdose (selbst mit einem Adapter).
- Modifizieren Sie nicht das mitgelieferte Netzkabel oder den Stecker.
- Lassen Sie kein Metallwerkzeug in der Nähe oder auf den Akku fallen; es könnte Funkbildung verursachen oder ein elektrisches Teil kurzschließen, was zu einer Explosion führen könnte.
- Tragen Sie beim Umgang mit einer Lithium-Ionen-Akku keine Metallgegenstände, u. a. Ringe, Armreifen, Halsketten und Uhren. Ein Lithium-Ionen-Akku erzeugt genug Strom, um schwere Verbrennungen zu verursachen.
- Setzen Sie das Ladegerät nie bei schlechter Sicht oder schlechter Beleuchtung ein.
- Verwenden Sie ein geeignetes Verlängerungskabel.
- Wenn das Stromkabel beschädigt wird, während es die Steckdose eingesteckt ist, ziehen Sie das Kabel aus der Steckdose und erwerben Sie ein Ersatzkabel bei Ihrem autorisierten Service-Vertragshändler.
- Ziehen Sie das Ladegerät aus der Steckdose, wenn Sie es nicht verwenden, bevor Sie es an einen anderen Ort stellen und bevor Sie es warten.

Wartung und Einlagerung

- Lagern Sie das Ladegerät drinnen an einem trockenen sicheren Ort, auf den Unbefugte keinen Zugriff haben.
- Demontieren Sie das Ladegerät nicht. Lassen Sie Kundendienst- oder Wartungsarbeiten von Ihrem autorisierten Service-Vertragshändler ausführen.
- Ziehen Sie das Stromkabel aus der Steckdose, bevor Sie Wartungs- oder Reinigungsarbeiten ausführen, um das Risiko eines Stromschlags zu verringern.
- Halten Sie die Sicherheits- und Anweisungsaufkleber in einem guten Zustand und tauschen Sie sie bei Bedarf aus.
- Benutzen Sie das Ladegerät nicht, wenn das Kabel oder der Stecker beschädigt sind. Tauschen Sie ein defektes Kabel oder einen defekten Stecker umgehend aus.
- Verwenden Sie das Ladegerät nicht, wenn es einem starken Stoß ausgesetzt war, heruntergefallen ist oder anderweitig beschädigt ist. Lassen Sie es von Ihrem autorisierten Service-Vertragshändler reparieren.

Bewegen einer defekten Maschine

Wichtig: **Schleppen oder ziehen Sie die Zugmaschine erst, nachdem Sie die Schleppventile geöffnet haben, da sonst die Hydraulikanlage beschädigt wird.**

1. Stellen Sie den Motor ab und ziehen den Zündschlüssel ab.
2. Entfernen Sie die Abdeckungen aller Schleppventile (Bild 15).

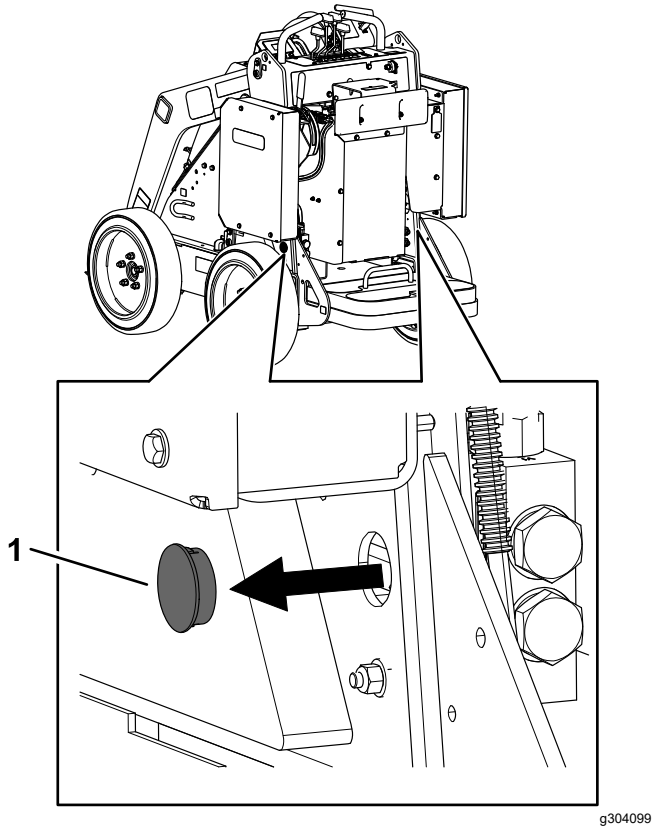

Bild 15

1. Stecker

3. Lösen Sie die Klemmmutter an allen Schleppventilen.

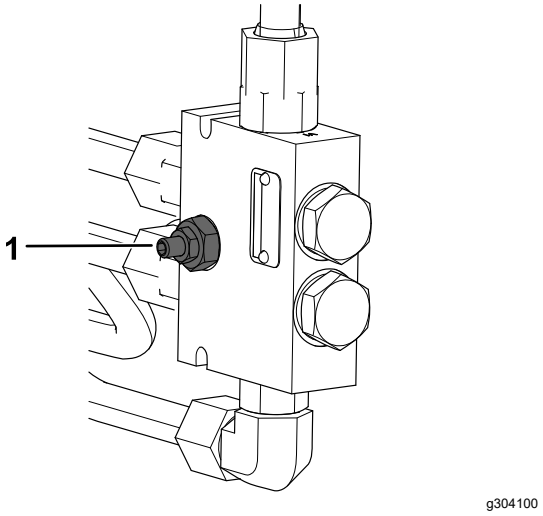

Bild 16

1. Abschleppventil

4. Drehen Sie die Ventile mit einem Sechskantschlüssel eine Umdrehung nach links, um sie zu öffnen.
5. Schleppen Sie die Maschine bei Bedarf ab.

   Wichtig: **Überschreiten Sie beim Schleppen nicht die Geschwindigkeit von 4,8 km/h.**
6. Wenn die Maschine repariert ist, schließen Sie die Schleppventile und ziehen Sie die Klemmmuttern an.

   Wichtig: **Schrauben Sie die Schleppventile nicht zu fest zu.**
7. Bringen Sie die Abdeckungen wieder an.

Befördern der Maschine

Transportieren Sie die Maschine auf einem robusten Anhänger oder entsprechenden LKW. Verwenden Sie eine Rampe über die ganze Breite. Stellen Sie sicher, dass der Anhänger oder Lastwagen mit den/der gesetzlich erforderlichen Bremsen, Beleuchtung und Kennzeichnungen ausgestattet ist. Bitte lesen Sie alle Sicherheitsanweisungen sorgfältig. Durch Kenntnis dieser Informationen können Sie sich und Unbeteiligte vor Verletzungen schützen. Ziehen Sie in Bezug auf Anforderungen für Anhänger und Befestigungen geltende Vorschriften zurate.

⚠ WARNUNG:

Das Fahren auf Straßen und Wegen ohne Blinker, Scheinwerfer, reflektierende Markierungen oder einem Schild für langsame Fahrzeuge ist gefährlich und kann zu Unfällen mit Verletzungsgefahr führen.

Fahren Sie die Maschine nicht auf einer öffentlichen Straße oder einem öffentlichen Fahrweg.

Auswählen eines Anhängers

⚠ WARNUNG:

Beim Beladen oder Entladen einer Maschine auf einen Anhänger oder Pritschenwagen erhöht sich die Gefahr, dass die Maschine umkippt und schwere oder tödliche Verletzungen verursacht (Bild 17).

- **Verwenden Sie eine Rampe, die über die ganze Breite reicht.**
- **Stellen Sie sicher, dass die Rampe mindestens 4 Mal so lang ist wie die Höhe des Anhängers oder der Anhängerpritsche zum Boden. Dies stellt sicher, dass der Winkel auf ebener Fläche nicht größer als 15 Grad ist.**

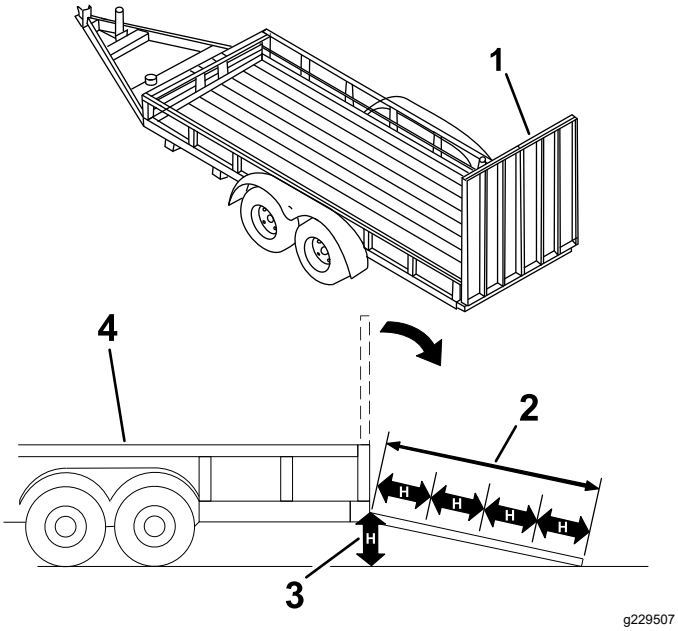

Bild 17

1. Rampe über die ganze Breite in Aufbewahrungsstellung
2. Die Rampe ist mindestens 4 Mal so lang wie die Höhe des Anhängers oder der Anhängerpritsche zum Boden
3. H = Abstand des Anhängers oder Pritschenwagens zum Boden.
4. Anhänger

Verladen der Maschine

⚠ WARNUNG:

Beim Beladen oder Entladen einer Maschine auf einen Anhänger oder Pritschenwagen erhöht sich die Gefahr, dass die Maschine umkippt und schwere oder tödliche Verletzungen verursacht.

- **Gehen Sie beim Fahren einer Maschine auf einer Rampe mit äußerster Vorsicht vor.**
- **Fahren Sie beim Verladen oder Entladen mit dem schweren Ende der Maschine auf die Rampe.**
- **Vermeiden Sie eine plötzliche Beschleunigung oder abruptes Bremsen, wenn Sie die Maschine auf eine Rampe fahren, da Sie sonst die Kontrolle verlieren könnten oder die Maschine ggf. kippt.**

1. Schließen Sie den Anhänger an die Zugmaschine an und schließen Sie die Sicherheitsketten an.
2. Schließen Sie ggf. die Anhängerbremsen an.
3. Senken Sie die Rampe(n).
4. Senken Sie die Hubarme ab.
5. Fahren Sie beim Verladen auf den Anhänger mit dem schweren Ende der Maschine auf die Rampe und befördern Sie Lasten niedrig, wie dargestellt.
   - Wenn die Maschine ein Anbaugerät hat, dass **Volllast** befördert (z. B. eine Ladeschaufel) oder wenn sie ein Anbaugerät ohne Lastbeförderung hat (z. B. Grabenfräse), fahren Sie die Maschine vorwärts auf die Rampe.
   - Wenn die Maschine ein **leeres**, lastbeförderndes Anbaugerät hat oder wenn sie kein Anbaugerät hat, fahren Sie die Maschine rückwärts auf die Rampe.

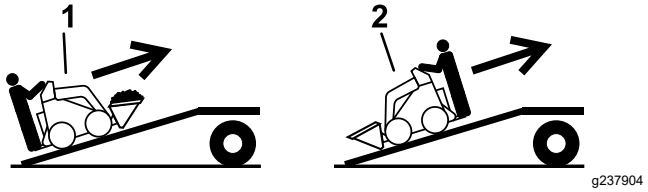

Bild 18

1. Maschine mit vollem Anbaugerät oder Anbaugerät ohne Lastbeförderung: Fahren Sie die Maschine vorwärts auf die Rampe(n).
2. Maschine mit leerem Anbaugerät oder ohne Anbaugerät: Fahren Sie die Maschine rückwärts auf die Rampe(n).

6. Senken Sie die Hubarme ganz ab.
7. Aktivieren Sie die Feststellbremse (sofern vorhanden), schalten Sie die Maschine aus, und ziehen Sie den Schlüssel ab.
8. Verwenden Sie die Metall-Vergurtungsstellen an der Maschine, um die Maschine mit Riemen, Ketten, Kabeln oder Seilen sicher am Anhänger oder LKW zu befestigen. Halten Sie die örtlichen Vorschriften für die Vergurtung ein.

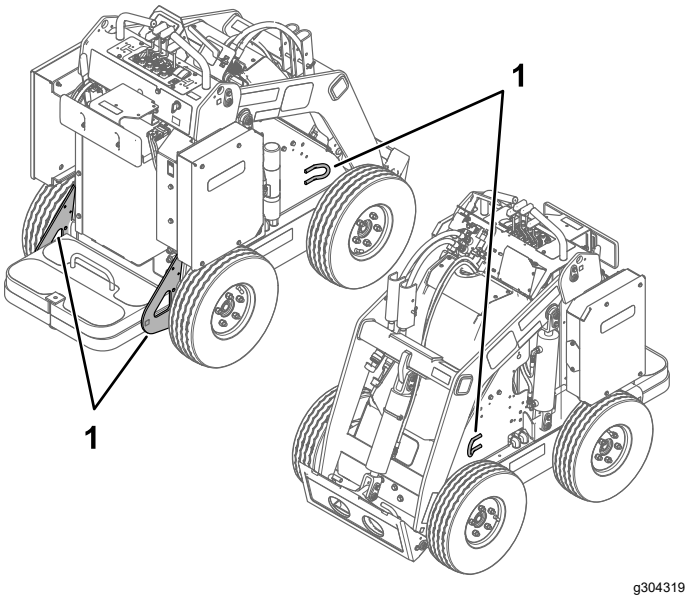

Bild 19

1. Vergurtungsschleifen

Entladen der Maschine

1. Senken Sie die Rampe(n).
2. Fahren Sie beim Entladen vom Anhänger mit dem schweren Ende der Maschine auf die Rampe und befördern Sie Lasten niedrig.
   - Wenn die Maschine ein Anbaugerät hat, dass **Volllast** befördert (z. B. eine Ladeschaufel) oder wenn sie ein Anbaugerät ohne Lastbeförderung hat (z. B. Grabenfräse), fahren Sie die Maschine rückwärts die Rampe herunter.
   - Wenn die Maschine ein **leeres**, lasttragendes Anbaugerät hat oder wenn sie kein Anbaugerät hat, fahren Sie die Maschine vorwärts von der Rampe herunter.

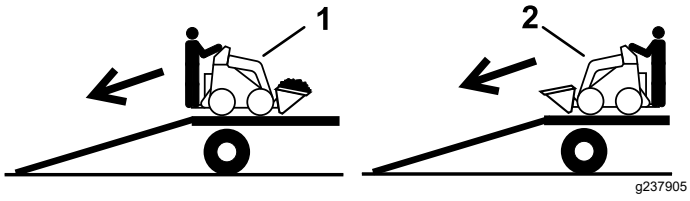

Bild 20

1. Maschine mit vollem Anbaugerät oder keinem lasttragenden Anbaugerät: Fahren Sie die Maschine rückwärts von der Rampe(n) herunter.
2. Maschine mit leerem Anbaugerät oder ohne Anbaugerät: Fahren Sie die Maschine vorwärts von der Rampe(n) herunter.

Anheben der Maschine

Heben Sie die Maschine über die Hebepunkte an (Bild 19).

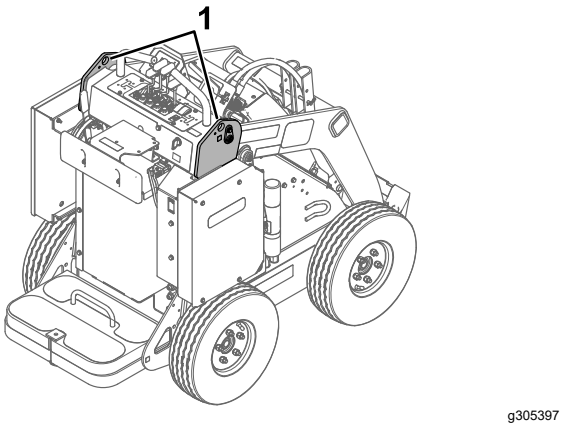

Bild 21

Warten der Akkus

⚠ WARNUNG:

Die Akkus stehen unter hoher Spannung, die zu Verbrennungen oder einem Stromschlag führen kann.

- **Versuchen Sie nie, die Akkus zu öffnen.**
- **Passen Sie besonders auf, wenn Sie einen Akku mit einem gerissenen Gehäuse handhaben.**
- **Verwenden Sie nur das Ladegerät, das für die Akkus konzipiert ist.**

Lithium-Ionen-Akkus haben eine ausreichende Ladung für die Durchführung beabsichtigter Arbeiten während der Nutzungsdauer. Nach gewisser Zeit nimmt der Umfang der Arbeit langsam ab, die mit einer Akkuladung durchgeführt werden kann.

Hinweis: Die von Ihnen erzielten Ergebnisse können abweichen, abhängig von der mit der Maschine zurückgelegten Strecke, der befahrenen Bodenbeschaffenheit sowie anderen Faktoren, wie in diesem Abschnitt beschrieben.

Um das Meiste aus Ihrem Akku herauszuholen, befolgen Sie die folgenden Richtlinien:

- Öffnen Sie den Akku nicht. Es enthält keine Teile, die gewartet werden können. Wenn Sie den Akku öffnen, erlischt die Garantie. Die Akkus sind mit Plomben gegen ein unbefugtes Öffnen ausgestattet.
- Lagern bzw. parken Sie die Maschine in einer sauberen, trockenen Garage oder einem Abstellbereich **ohne direkte Sonneneinstrahlung**

und Wärmequellen. Lagern Sie die Maschine nicht an einem Ort, an dem die Temperatur unter -30 °C abfällt oder über 60 °C ansteigt. **Temperaturen außerhalb dieses Bereichs beschädigen Ihren Akku.** Hohe Temperaturen während der Lagerung, besonders bei einem hohen Ladezustand, verkürzen die Nutzungsdauer der Akkus.

- Bei einer Einlagerung der Maschine von mehr als 10 Tagen sollten Sie sicherstellen, dass die Maschine an einem kühlen Ort ohne direktes Sonnenlicht gelagert ist, und der Akku mindestens auf 50% geladen ist.
- Wenn Sie die Maschine in heißen Umgebungsbedingungen einsetzen, kann der Akku überhitzen. Es wird dann eine Temperaturwarnung im InfoCenter angezeigt. In diesem Zustand verlangsamt sich die Maschine.

  Fahren Sie die Maschine sofort an einen kühlen schattigen Ort, stellen Sie den Motor ab und lassen Sie die Akkus abkühlen, bevor Sie den Betrieb fortsetzen.
- Wenn Ihre Maschine mit dem Beleuchtungskit ausgestattet ist, schalten Sie die Beleuchtung aus, wenn sie nicht in Gebrauch ist.

Transport der Akkus

Das amerikanische Verkehrsamt und internationale Transportbehörden verlangen, dass Lithium-Ionen-Akkus in Spezialverpackungen und ausschließlich von zugelassenen Spediteuren transportiert werden dürfen. In den USA können Sie einen in die Maschine eingesetzten Akku als akkubetriebenes Gerät unter Einhaltung einiger Vorschriften transportieren. Wenden Sie sich an die entsprechende Behörde in den USA oder im entsprechenden Land, um Informationen zu den Beförderungsvorschriften Ihres Akkus oder der Maschine mit eingebauten Akkus zu erhalten.

Wenden Sie sich an Ihren autorisierten Service-Vertragshändler, um Informationen zum Versand oder Transport Ihrer Akkus zu erhalten.

Verwenden des Ladegeräts

In Bild 22 erhalten Sie eine Übersicht über die Akkuladeanzeigen und -kabel.

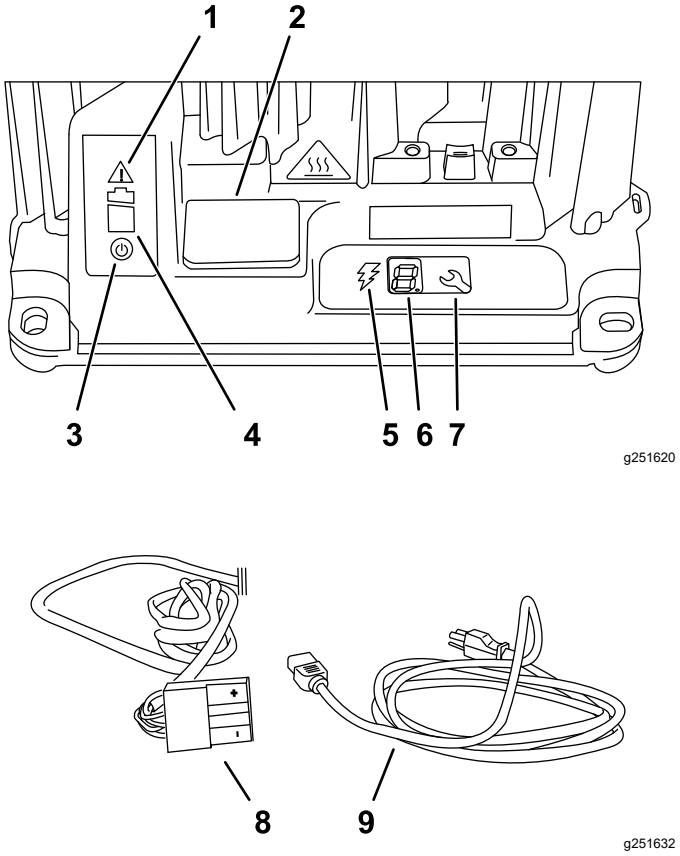

Bild 22

1. Fehler-Anzeigeleuchte
2. USB-Portabdeckung
3. Leistungsanzeigeleuchte
4. Akkuladeleuchte
5. Anzeigeleuchte Ladeausgang
6. LCD-Display
7. Auswahltaste
8. Ausgangsbuchse und Kabel
9. Stromversorgungskabel

Anschließen an eine Stromquelle

Dieses Ladegerät ist mit einem dreipoligen geerdeten Stecker (Typ B) ausgestattet, um die Gefahr eines Stromschlags zu verringern. Wenn der Stecker nicht in die Wandsteckdose passt, sind andere Steckerausführungen erhältlich. Treten Sie diesbezüglich mit Ihrem autorisierten Service-Vertragshändler in Kontakt.

Nehmen Sie keinerlei Veränderungen am Ladegerät oder dem Ladekabelstecker vor.

⚠ GEFAHR

Ein Kontakt mit Wasser, während die Maschine geladen wird, könnte einen Stromschlag verursachen, der Verletzungen verursachen oder zum Tod führen kann.

Fassen Sie den Stecker oder das Ladegerät nicht mit nassen Händen an oder wenn Sie im Wasser stehen.

***Wichtig:* Prüfen Sie das Stromversorgungskabel regelmäßig auf Löcher oder Risse in der Isolierung. Verwenden Sie kein beschädigtes Kabel. Lassen Sie das Kabel nicht durch stehendes Wasser oder feuchtes Gras laufen.**

1. Stecken Sie den Ladestecker des Stromversorgungskabels in die passende Eingangsbuchse am Ladegerät.

   ⚠ WARNUNG:

   Ein beschädigtes Ladekabel kann elektrische Schläge oder einen Brand verursachen.

   Prüfen Sie das Netzkabel genau, bevor Sie das Ladegerät einsetzen. Wenn das Kabel beschädigt ist, benutzen Sie das Ladegerät erst wieder, wenn Sie Ersatz erhalten haben.

2. Stecken Sie den Stecker des Stromversorgungskabels in eine geerdete Steckdose.

Laden des Akkus

***Wichtig:* Laden Sie die Akkus nur in Temperaturen, die im empfohlenen Bereich sind; der empfohlene Bereich ist in der Tabelle unten aufgeführt:**

Empfohlener Temperaturbereich zum Laden

Ladebereich	0 °C bis 45°C
Niedrigtemperatur-Ladebereich (reduzierter Strom)	-5 °C bis 0 °C
Hochtemperatur-Ladebereich (reduzierter Strom)	45 °C bis 60 °C

Wenn die Temperatur unter -5 °C liegt, werden die Akkus nicht geladen. Wenn die Temperatur über -5 °C steigt, ziehen Sie den Netzstecker aus der Steckdose und stecken Sie ihn wieder ein, um die Akkus aufzuladen.

1. Stellen Sie die Maschine in dem zum Laden vorgesehenen Bereich ab.
2. Aktivieren Sie die Feststellbremse.
3. Stellen Sie den Motor ab und ziehen den Zündschlüssel ab.
4. Achten Sie darauf, dass die Anschlüsse frei von Staub und Schmutz sind.
5. Das Ladegerätkabel an einer Stromquelle anschließen; siehe Anschließen an eine Stromquelle (Seite 26).
6. Schieben Sie die Ladegerätabdeckung nach oben und schwenken Sie sie aus dem Weg (Bild 23).

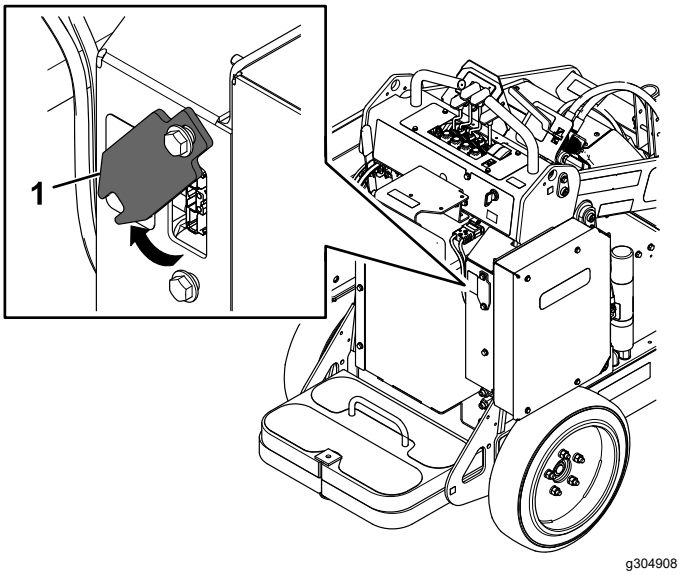

Bild 23

1. Ladegerätabdeckung

7. Stecken Sie den Ladegerät-Ausgangsstecker in den Ladegerätanschluss an der Maschine.

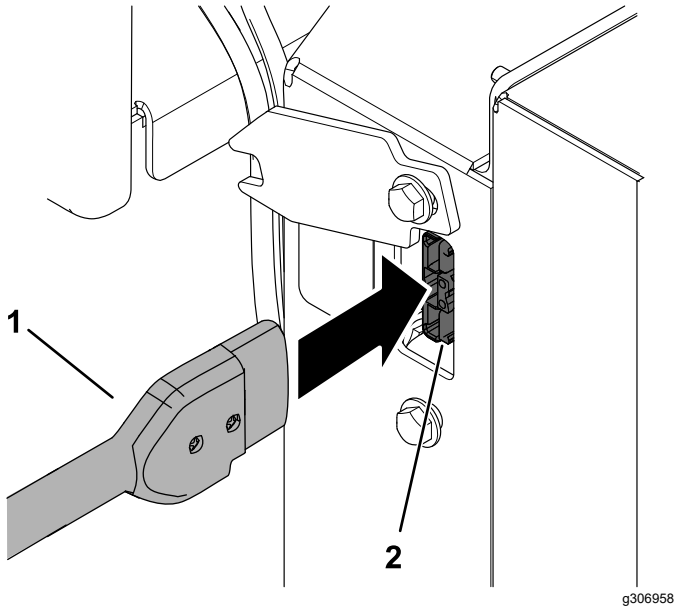

Bild 24

1. Ladegerät-Ausgangsstecker
2. Ladegerätanschluss an der Maschine

8. Prüfen Sie das Ladegerät, um sicherzustellen, dass die Akkus geladen werden.

   Hinweis: Die Ladeleuchte sollte blinken und die Anzeigeleuchte Ladeausgang sollte leuchten.

   Die im InfoCenter angezeigte Stromstärke der Maschine steigt, während sich die Akkus aufladen. Wenn die Stromstärke bei 0 bleibt, werden die Akkus nicht geladen.

9. Trennen Sie das Ladegerät, wenn die Maschine einen ausreichenden Ladestand erreicht; siehe Abschließen des Ladevorgangs (Seite 28).

10. Schwenken Sie die Ladegerätabdeckung in Position und schieben Sie sie über die untere Schraube nach unten (Bild 23).

Überwachung des Ladevorgangs und Fehlerbehebung

Hinweis: Auf dem LCD-Statusdisplay werden während des Ladens Meldungen angezeigt. Die meisten sind Routinemeldungen.

Wenn ein Fehler vorhanden ist, blinkt die Fehlerleuchte gelb oder leuchtet rot auf. Im InfoCenter erscheint eine Fehlermeldung, jeweils ein Zeichen nach dem anderen, beginnend mit dem Buchstaben E oder F (z. B. E-0-1-1).

Siehe Fehlersuche und -behebung (Seite 41), um einen Fehler zu beheben. Wenn das Problem durch keine der Lösungen behoben werden kann, wenden Sie sich an Ihren autorisierten Service-Vertragshändler.

Abschließen des Ladevorgangs

Wenn der Ladevorgang abgeschlossen ist, leuchtet die Ladeleuchte (Bild 22) grün auf und die Ladeanzeige im InfoCenter der Maschine zeigt 10 Balken an. Trennen Sie den Ladegerätstecker vom Maschinenanschluss.

Wartung

Hinweis: Bestimmen Sie die linke und rechte Seite der Maschine anhand der normalen Sitz- und Bedienposition.

Wartungssicherheit

⚠ ACHTUNG

Wenn Sie den Schlüssel im Zündschloss stecken lassen, könnte eine andere Person den Motor versehentlich starten und Sie und Unbeteiligte schwer verletzen.

Ziehen Sie den Schlüssel aus dem Zündschloss, bevor Sie Wartungsarbeiten durchführen.

- Parken Sie die Maschine auf einer ebenen Fläche, kuppeln die Hilfshydraulik aus, senken das Anbaugerät ab, stellen Sie sicher, dass die Feststellbremse aktiviert ist, schalten Sie die Maschine aus und ziehen Sie den Schlüssel ab. Lassen Sie vor dem Einstellen, Reinigen, Einlagern und Reparieren alle beweglichen Teile zum Stillstand kommen und die Maschine abkühlen.
- Die Maschine sollte nie von ungeschulten Personen gewartet werden.
- Stützen Sie die Teile bei Bedarf mit Stützböcken ab.
- Lassen Sie den Druck aus Maschinenteilen mit gespeicherter Energie vorsichtig ab, siehe Entlasten des Hydraulikdrucks (Seite 36).
- Klemmen Sie vor dem Durchführen jeglicher Reparaturen die Akkus ab, siehe Trennen der Hauptstromversorgung (Seite 32).
- Berühren Sie keine beweglichen Teile mit den Händen und Füßen. Bei eingeschalteter Maschine sollten keine Einstellungen vorgenommen werden.
- Alle Teile müssen sich in gutem Zustand befinden, und alle Befestigungsteile müssen festgezogen sein. Ersetzen Sie abgenutzte und beschädigte Aufkleber.
- Modifizieren Sie keine Sicherheitseinrichtungen.
- Verwenden Sie nur Originalanbaugeräte von Toro. Anbaugeräte können die Stabilität und Betriebsmerkmale der Masche ändern. Wenn Sie die Maschine mit nicht zugelassenen Anbaugeräten verwenden, können Sie die Garantie ungültig machen.
- Verwenden Sie nur Originalersatzteile von Toro.
- Wenn die Hubarme für Wartungs- oder Reparaturarbeiten angehoben werden müssen, befestigen Sie die Hubarme in der angehobenen Stellung mit dem Hydraulikzylinder-Schlössern.

Empfohlener Wartungsplan

Wartungsintervall	Wartungsmaßnahmen
Nach acht Betriebsstunden	• Ziehen Sie die Radmuttern an. • Tauschen Sie den Hydraulikfilter aus.
Bei jeder Verwendung oder täglich	• Fetten Sie die Maschine ein. (Fetten Sie sofort nach der Reinigung ein.) • Überprüfen Sie das Statikband; ersetzen Sie es, wenn es verschlissen ist oder fehlt. • Prüfen Sie die Reifenprofile. • Testen Sie die Feststellbremse. • Entfernen Sie Rückstände von der Maschine. • Prüfen Sie die Festigkeit aller Befestigungen.
Alle 25 Betriebsstunden	• Prüfen Sie die Hydraulikleitungen vor jedem Einsatz auf Dichtheit, lockere Verbindungen, Knicke, lockere Schellen, Verschleiß, Witterungseinflüsse und chemische Schäden. • Prüfen Sie den Stand des Hydrauliköls.
Alle 100 Betriebsstunden	• Ziehen Sie die Radmuttern an.
Alle 400 Betriebsstunden	• Tauschen Sie den Hydraulikfilter aus.
Alle 1500 Stunden oder 2 Jahre, je nachdem, was zuerst eintritt	• Tauschen Sie alle beweglichen Schläuche aus.

Wartungsintervall	Wartungsmaßnahmen
Jährlich	• Wechseln Sie das Hydrauliköl.
Jährlich oder vor der Einlagerung	• Bessern Sie Lackschäden aus.

Verfahren vor dem Ausführen von Wartungsarbeiten

Verwenden der Zylinderschlösser

⚠ WARNUNG:

Die Hubarme können sich bei angehobener Stellung absenken und Personen zerquetschen.

Installieren Sie die Zylinderschlösser, bevor Sie eine Wartungsarbeit durchführen, bei der die Hubarme angehoben sein müssen.

Montieren der Zylinderschlösser

1. Entfernen Sie das Anbaugerät.
2. Heben Sie die Hubarme ganz an.
3. Stellen Sie den Motor ab und ziehen den Zündschlüssel ab.
4. Bringen Sie über jeder Hubzylinderstange ein Zylinderschloss an (Bild 25).

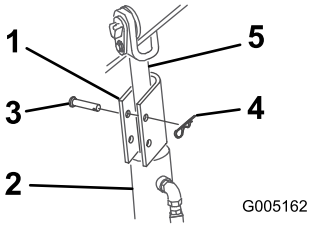

g005162

Bild 25

1. Zylinderschloss
2. Hubzylinder
3. Splint
4. Lastösenbolzen
5. Hubzylinderstange

5. Befestigen Sie jedes Zylinderschloss mit einem Lastösenbolzen und einem Splint (Bild 25).
6. Senken Sie die Hubarme **langsam** ab, bis das Zylinderschloss das Zylindergehäuse und die Stangenenden berührt.

Entfernen und Lagern der Zylinderschlösser

Wichtig: **Nehmen Sie die Zylinderschlösser von der Stange ab und befestigen Sie sie in der Lagerungsstellung, bevor Sie die Maschine verwenden.**

1. Starten Sie die Maschine.
2. Heben Sie die Hubarme ganz an.
3. Stellen Sie den Motor ab und ziehen den Zündschlüssel ab.
4. Entfernen Sie den Lastösenbolzen und Splint, mit denen jedes Zylinderschloss befestigt ist.
5. Nehmen Sie die Zylinderschlösser ab.
6. Senken Sie die Hubarme ab.
7. Montieren Sie die Zylinderschlösser über die Hydraulikschläuche und befestigen Sie diese mit den Lastösenbolzen und den Splints (Bild 26).

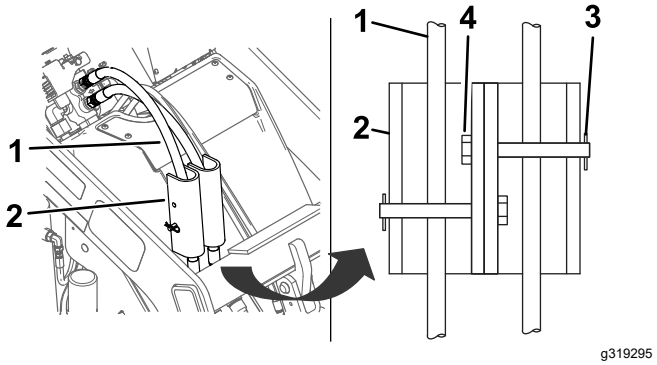

Bild 26

1. Hydraulikschläuche
2. Zylinderschlösser
3. Splint
4. Lastösenbolzen

Zugang zu internen Teilen

⚠ WARNUNG:

Wenn Sie Abdeckungen, Hauben oder Gitter öffnen oder abnehmen, während die Maschine in Betrieb ist, können Sie ggf. bewegliche Teile berühren und schwer verletzt werden.

Schalten Sie vor dem Öffnen der Abdeckungen, Hauben und Gitter die Maschine aus, ziehen Sie den Schlüssel aus dem Schalter ab und lassen Sie die Maschine abkühlen.

⚠ WARNUNG:

Der rotierende Lüfter kann zu Verletzungen führen.

- **Setzen Sie die Maschine nicht ohne angebrachte Schutzvorrichtungen.**
- **Berühren Sie den sich drehenden Lüfter nicht mit den Fingern, Händen oder Kleidungsstücken.**
- **Stellen Sie din Maschine ab und ziehen den Schlüssel ab, bevor Sie mit den Wartungsarbeiten beginnen.**

Entfernung der Motorhaube

Hinweis: Wenn Sie auf die Steckverbinder oder Sicherungen der Hauptstromversorgung zugreifen müssen, die Ladearme aber nicht sicher anheben können, um die Haube zu entfernen, lesen Sie Entfernen der vorderen Abdeckung (Seite 31), um den Zugang zu ermöglichen.

1. Stellen Sie die Maschine auf einer ebenen Fläche ab.
2. Heben Sie die Hubarme an und montieren Sie die Zylinderschlösser.

   Hinweis: Wenn Sie die Ladearme nicht mit der Kraft der Maschine anheben können, ziehen Sie den Hebel des Ladearms nach hinten und heben Sie die Ladearme mit einem Hebezeug an.
3. Stellen Sie die Maschine ab, ziehen Sie den Schlüssel ab und warten Sie, bis alle rotierenden Teile zum Stillstand gekommen sind.
4. Lösen Sie die vier Muttern, mit denen die Motorhaube befestigt ist.

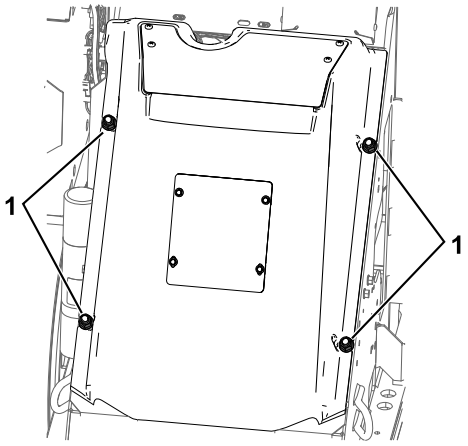

g304438

Bild 27

1. Muttern

5. Heben Sie die Motorhaube an und ziehen Sie den Stecker des Lüfters ab.
6. Ziehen Sie die Motorhaube von der Maschine.

Entfernen der vorderen Abdeckung

Wichtig: **Entfernen Sie die vordere Abdeckung nur, um auf die Anschlüsse und Sicherungen der Hauptstromversorgung zuzugreifen, wenn Sie nicht in der Lage sind, die Ladearme sicher anzuheben und die Haube zu entfernen.**

1. Parken Sie die Maschine auf einer ebenen Fläche, senken Sie die Hubarme ab und aktivieren Sie die Feststellbremse.
2. Stellen Sie die Maschine ab, ziehen Sie den Schlüssel ab und warten Sie, bis alle rotierenden Teile zum Stillstand gekommen sind.
3. Entfernen Sie die vier Schrauben, mit denen die vordere Abdeckung befestigt ist, entfernen Sie die Abdeckung und ziehen Sie den Stecker des Lüfters ab.

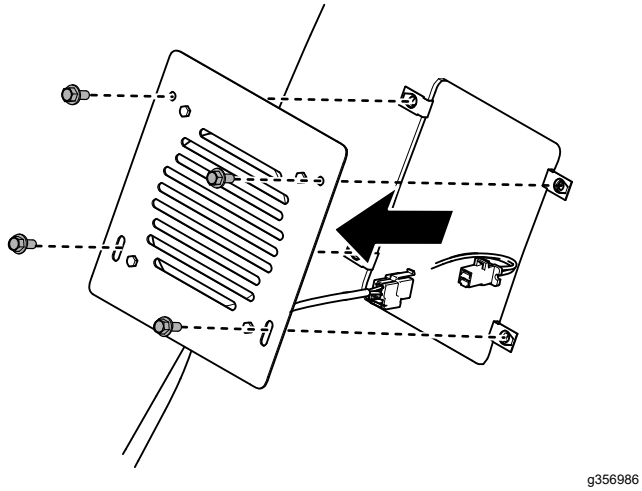

Bild 28

Trennen der Hauptstrom-versorgung

Bevor Sie die Maschine warten, trennen Sie die Maschine von der Stromversorgung, indem Sie die Anschlüsse zur Hauptstromversorgung trennen (Bild 29).

⚠ ACHTUNG

Wenn Sie die Stromzufuhr zur Maschine nicht trennen, könnte die Maschine versehentlich eingeschaltet werden und schwere Verletzungen verursachen.

Die Anschlüsse immer vor Aufnahme der Arbeiten an der Maschine trennen.

1. Stellen Sie die Maschine auf einer ebenen Fläche ab.
2. Heben Sie die Hubarme an und montieren Sie die Zylinderschlösser.
3. Stellen Sie den Motor ab und ziehen den Zündschlüssel ab.
4. Entfernen Sie die Motorhaube, siehe Entfernung der Motorhaube (Seite 31).
5. Trennen Sie die beiden Stromanschlüsse (Bild 29).
6. Führen Sie alle Reparaturen durch.
7. Stecken Sie die Anschlüsse zusammen, bevor Sie die Maschine einsetzen.

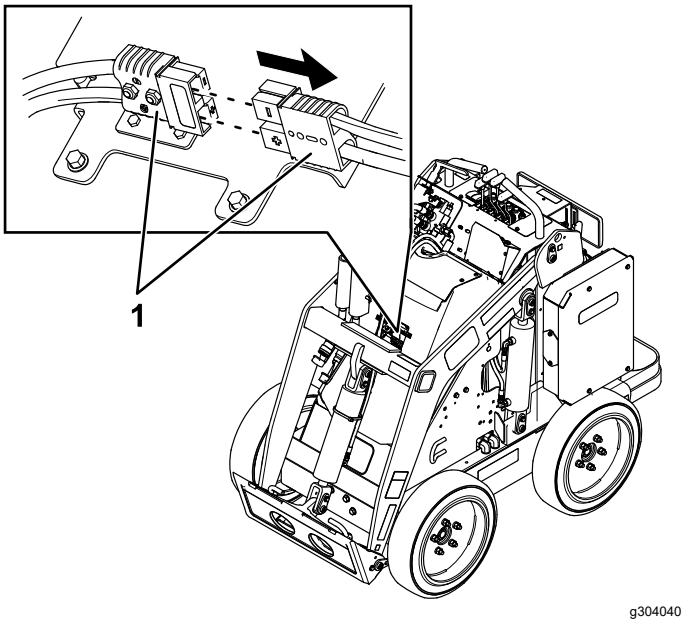

Bild 29

1. Hauptstromanschlüsse

Schmierung

Einfetten der Maschine

Wartungsintervall: Bei jeder Verwendung oder täglich (Fetten Sie sofort nach der Reinigung ein.)

Schmierfettsorte: Allzweckschmierfett

1. Parken Sie die Maschine auf einer ebenen Fläche, senken Sie die Hubarme ab und aktivieren Sie die Feststellbremse.
2. Stellen Sie den Motor ab und ziehen den Zündschlüssel ab.
3. Reinigen Sie die Schmiernippel mit einem Lappen.
4. Setzen Sie die Fettpresse nacheinander an allen Nippeln an (Bild 30 und Bild 31).

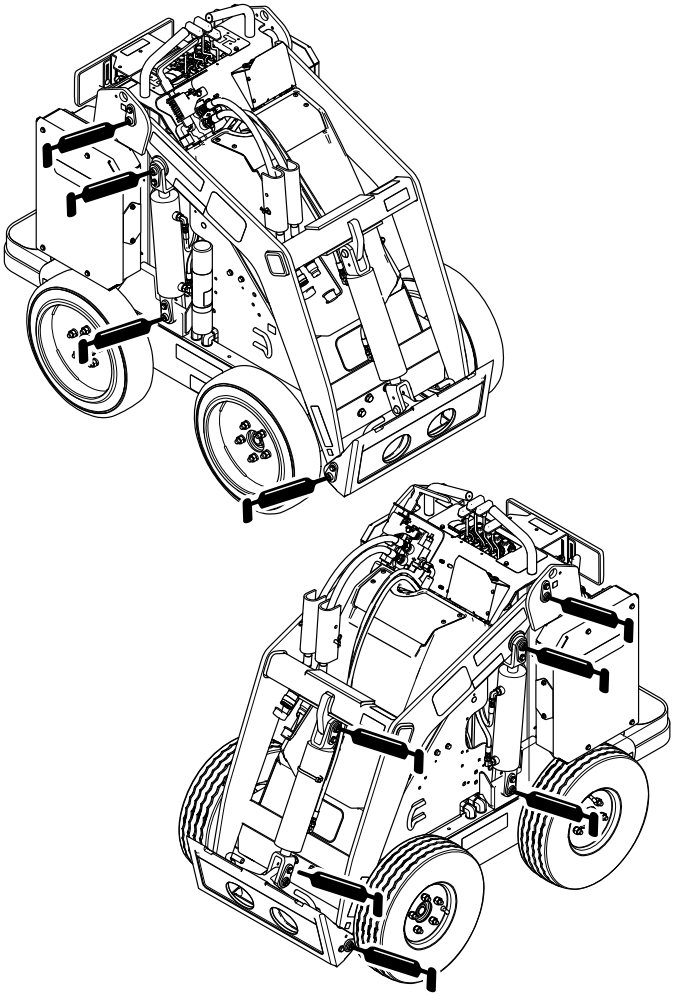

g304444

Bild 30

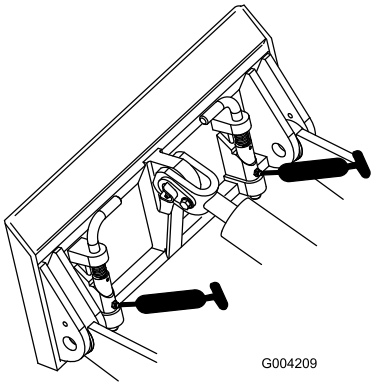

g004209

Bild 31

5. Pumpen Sie Fett in die Schmiernippel, bis das Fett beginnt, aus den Lagern auszutreten (ungefähr drei Pumpstöße).
6. Wischen Sie überflüssiges Fett ab.

Warten der elektrischen Anlage

Hinweise zur Sicherheit der Elektroanlage

- Vor der Reparatur der Maschine die Hauptstromanschlüsse abtrennen.
- Laden Sie den Akku in offenen, gut gelüfteten Bereichen und nicht in der Nähe von Funken und offenem Feuer. Stecken Sie das Ladegerät aus, ehe Sie die Batterie anschließen oder abklemmen. Tragen Sie Schutzkleidung und verwenden Sie isoliertes Werkzeug.

Abtrennen und Verbinden der Maschine mit Strom

Die Hauptstromanschlüsse versorgen die Maschine über die Akkus. Trennen Sie die Stromversorgung durch Trennen der Steckverbinder; verbinden Sie die Steckverbinder, um die Stromversorgung wieder herzustellen. Siehe Trennen der Hauptstromversorgung (Seite 32).

Ersetzen des Statikbands

Wartungsintervall: Bei jeder Verwendung oder täglich—Überprüfen Sie das Statikband; ersetzen Sie es, wenn es verschlissen ist oder fehlt.

1. Parken Sie die Maschine auf einer ebenen Fläche, senken Sie die Hubarme ab und aktivieren Sie die Feststellbremse.
2. Stellen Sie den Motor ab und ziehen den Zündschlüssel ab.
3. Ersetzen Sie das Statikband unter der Plattform, wie in Bild 32 dargestellt.

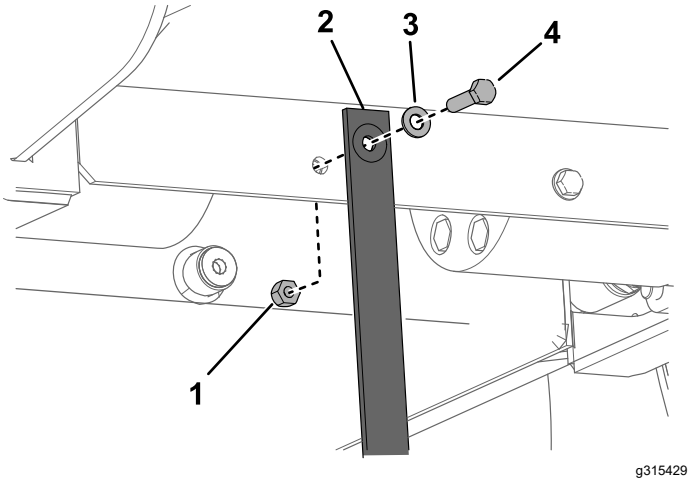

Bild 32

1. Mutter
2. Statikband
3. Scheibe
4. Schraube

Warten der Akkus

Hinweis: Die Maschine ist mit 7 Lithium-Ionen-Akkus ausgestattet.

Öffnen Sie die Akkus nicht. Wenn ein Akku gewartet werden muss, wenden Sie sich an Ihren autorisierten Service-Vertragshändler.

Entsorgen oder recyceln Sie Lithium-Ionen-Akku gemäß den örtlichen und bundesrechtlichen Vorschriften.

Wartung des Ladegeräts

Wichtig: **Alle Reparaturen an der Elektrik der Maschine sollten nur von einem autorisierten Service-Vertragshändler ausgeführt werden.**

Der Bediener kann Wartungsarbeiten nur in geringem Umfang durchführen, kann aber das Ladegerät vor Schäden und Witterung schützen.

Wartung des Akku-Ladekabels

- Reinigen Sie die Kabel nach jeder Verwendung mit einem leicht feuchten Tuch.
- Wickeln Sie die Kabel auf, wenn Sie sie nicht verwenden.
- Prüfen Sie die Kabel regelmäßig auf Schäden und ersetzen Sie sie bei Bedarf mit von Toro genehmigtem Ersatz.

Reinigung des Gehäuses des Ladegeräts

Reinigen Sie das Gehäuse nach jeder Verwendung mit einem leicht feuchten Tuch.

Warten der Sicherung

1. Stellen Sie die Maschine auf einer ebenen Fläche ab.
2. Heben Sie die Hubarme an und montieren Sie die Zylinderschlösser.
3. Stellen Sie den Motor ab und ziehen den Zündschlüssel ab.
4. Entfernen Sie die Motorhaube, siehe Entfernung der Motorhaube (Seite 31).
5. Trennen Sie die Hauptstromanschlüsse der Maschine; siehe Trennen der Hauptstromversorgung (Seite 32).
6. Lokalisieren Sie die Sicherung und ersetzen Sie diese (Bild 33).

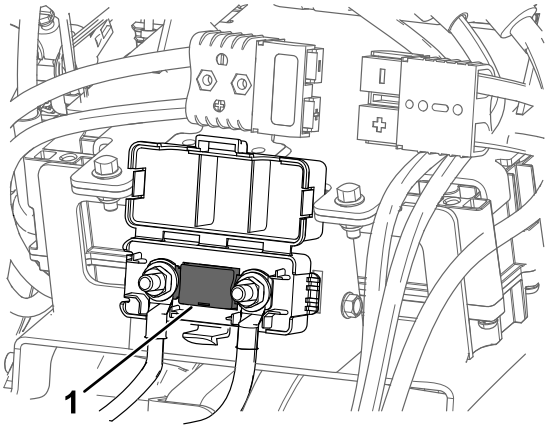

g304512

Bild 33

7. Ziehen Sie die Muttern bis auf ein Drehmoment von 12-18 N·m an.
8. Schließen Sie die Hauptstromanschlüsse an.
9. Montieren Sie die vordere Abdeckung.

Warten des Antriebssystems

Prüfen der Reifenprofile

Wartungsintervall: Bei jeder Verwendung oder täglich

Prüfen Sie die Reifenprofile auf Verschleiß. Ersetzen Sie die Reifen, wenn die Laufflächen abgenutzt und flach sind.

Prüfen der Radmuttern

Wartungsintervall: Nach acht Betriebsstunden

Alle 100 Betriebsstunden

Prüfen und ziehen Sie die Radmuttern mit 68 N·m an.

Warten der Bremsen

Testen der Feststellbremse

Wartungsintervall: Bei jeder Verwendung oder täglich

1. Aktivieren Sie die Feststellbremse, siehe Feststellbremshebel (Seite 11).
2. Starten Sie die Maschine.
3. Versuchen Sie, die Maschine langsam vorwärts oder rückwärts zu bewegen.

   Hinweis: Die Maschine kann sich etwas bewegen, bevor die Feststellbremse einrastet.
4. Wenn sich die Maschine ohne Feststellbremse bewegt, wenden Sie sich zur Wartung an Ihren autorisierten Service-Vertragshändler.

Warten der Hydraulikanlage

Sicherheit der Hydraulikanlage

- Suchen Sie beim Einspritzen unter die Haut sofort einen Arzt auf. In die Haut eingedrungene Flüssigkeit muss sie innerhalb weniger Stunden von einem Arzt entfernt werden.
- Stellen Sie sicher, dass alle Hydraulikschläuche und -leitungen in gutem Zustand sind, und dass alle Hydraulikverbindungen und -anschlussstücke fest angezogen sind, bevor Sie die Hydraulikanlage unter Druck setzen.
- Halten Sie Ihren Körper und Ihre Hände von Nadellöchern und Düsen fern, aus denen Hydrauliköl unter hohem Druck ausgestoßen wird.
- Gehen Sie hydraulischen Undichtheiten nur mit Pappe oder Papier nach.
- Lassen Sie den Druck in der Hydraulikanlage auf eine sichere Art und Weise ab, bevor Sie irgendwelche Arbeiten an der Anlage durchführen.

Entlasten des Hydraulikdrucks

Um den Hydraulikdruck bei laufender Maschine zu entlasten, schalten Sie die Hilfshydraulik aus und senken Sie die Ladearme vollständig ab.

Um den Hydraulikdruck bei ausgeschalteter Maschine zu entlasten, bewegen Sie den Hilfshydraulikhebel zwischen die Vorwärts- und Rückwärtsströmungsposition, um den zusätzlichen Hydraulikdruck zu entlasten, und betätigen Sie den Kipphebel für das Anbaugerät vor und zurück, betätigen Sie den Kipphebel des Ladearms nach vorne, um die Ladearme (Bild 34) abzusenken.

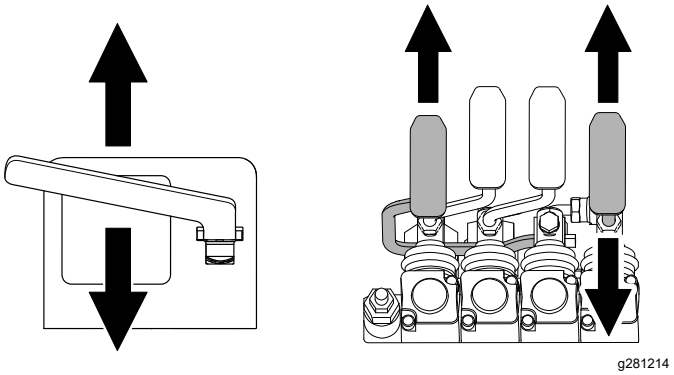

Bild 34

Hydrauliköl – technische Angaben

Fassungsvermögen des Hydraulikbehälters: 56 l

Empfohlene Hydraulikflüssigkeit: Toro PX Extended Life Hydraulic Fluid

Hinweis: An einer Maschine, die mit dem empfohlenen Ersatzhydrauliköl befüllt wird, muss weniger häufig ein Öl- oder Filterwechsel durchgeführt werden.

Ersatzölsorten: Wenn das Toro PX Extended Life Hydraulic Fluid nicht erhältlich ist, können Sie andere handelsübliche, auf Erdöl basierende, Hydraulikflüssigkeiten verwenden, dessen Spezifikationen für alle folgenden Materialeigenschaften im aufgeführten Bereich liegen und die Industrienormen erfüllen. Kein synthetisches Öl verwenden. Wenden Sie sich an den Ölhändler, um einen entsprechenden Ersatz zu finden.

Hinweis: Toro haftet nicht für Schäden, die aus einer unsachgemäßen Substitution entstehen. Verwenden Sie also nur Erzeugnisse namhafter Hersteller, die für die Qualität ihrer Produkte garantieren.

Hydrauliköl (hoher Viskositätsindex, niedriger Stockpunkt, abnutzungshemmend, ISO VG 46

Materialeigenschaften:	
Viskosität, ASTM D445	cSt @ 40 °C, 44 bis 48
Viskositätsindex ASTM D2270	140 oder höher
Stockpunkt, ASTM D97	-34 °C bis -45 °C
Branchenspezifikationen:	Eaton Vickers 694 (I-286-S, M-2950-S/35VQ25 oder M-2952-S)

Hinweis: Viele Hydraulikölsorten sind fast farblos, was das Erkennen von undichten Stellen erschwert. Als Beimischmittel für das Hydrauliköl können Sie ein rotes Färbmittel in 20-ml-Flaschen kaufen. Eine Flasche reicht für 15-22 l Hydrauliköl. Sie können es mit der Bestellnummer 44-2500 über den autorisierten Service-Vertragshändler beziehen.

Prüfen des Hydrauliköl-stands

Wartungsintervall: Alle 25 Betriebsstunden

Prüfen Sie den Hydraulikölstand vor dem ersten Starten der Maschine und danach alle 25 Betriebsstunden.

Siehe Hydrauliköl – technische Angaben (Seite 37).

Wichtig: **Verwenden Sie immer das richtige Hydrauliköl. Andere Flüssigkeiten können die Hydraulikanlage beschädigen.**

1. Parken Sie die Maschine auf einer ebenen Fläche, nehmen Sie alle Anbaugeräte ab, aktivieren die Feststellbremse, heben die Hubarme an und montieren Sie die Zylinderschlösser.
2. Schalten Sie die Maschine aus, ziehen den Schlüssel ab und lassen die Maschine abkühlen.
3. Nehmen Sie die Motorhaube bzw. vordere Abdeckplatte ab.
4. Reinigen Sie den Bereich um den Füllstutzen des Hydraulikbehälter (Bild 35).
5. Nehmen Sie den Deckel des Füllstutzens ab und prüfen Sie den Ölstand am Peilstab (Bild 35).

   Der Füllstand muss sich zwischen den Markierungen am Peilstab befinden.

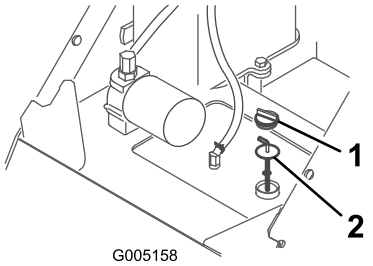

g005158

Bild 35

1. Deckel des Einfüllstutzens 2. Peilstab

6. Gießen Sie, wenn der Ölstand zu niedrig ist, so viel Öl ein, bis die richtige Markierung erreicht ist.
7. Setzen Sie den Deckel des Füllstutzens auf.
8. Montieren Sie die Motorhaube bzw. die vordere Abdeckplatte.
9. Nehmen Sie die Zylinderschlösser ab (bewahren Sie diese auf) und senken Sie die Hubarme ab.

Auswechseln des Hydraulikfilters

Wartungsintervall: Nach acht Betriebsstunden

Alle 400 Betriebsstunden

Wichtig: **Verwenden Sie nie einen KFZ-Ölfilter, sonst können schwere Schäden an der Hydraulikanlage entstehen.**

1. Parken Sie die Maschine auf einer ebenen Fläche, nehmen Sie alle Anbaugeräte ab, aktivieren die Feststellbremse, heben die Hubarme an und montieren Sie die Zylinderschlösser.
2. Stellen Sie den Motor ab und ziehen den Zündschlüssel ab.
3. Entfernung der Motorhaube.
4. Stellen Sie eine Auffangwanne unter den Filter.
5. Entfernen Sie den alten Filter (Bild 36) und wischen Sie die Kontaktfläche am Filteradapter ab.

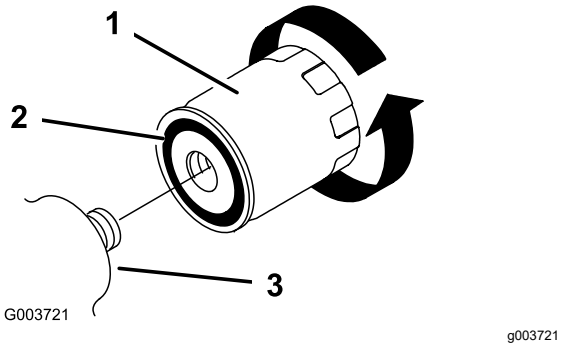

Bild 36

1. Hydraulikfilter
2. Dichtung
3. Filteradapter

6. Ölen Sie die Gummidichtung am Ersatzfilter leicht mit Frischöl ein (Bild 36).
7. Drehen Sie den Austauschfilter auf den Filteradapter auf (Bild 36). Ziehen Sie ihn nach rechts fest, bis die Gummidichtung den Filteradapter berührt. Ziehen Sie ihn dann um eine weitere halbe Umdrehung an.
8. Wischen Sie verschüttetes Öl auf.
9. Starten Sie die Maschine und lassen ihn ca. zwei Minuten lang laufen, um die Anlage zu entlüften.
10. Schalten Sie die Maschine ab und prüfen Sie auf Undichtigkeiten.
11. Prüfen Sie den Ölstand im Hydraulikbehälter, siehe Prüfen des Hydraulikölstands (Seite 37). Füllen Sie Öl auf, um den Stand an die Markierung am Peilstab anzuheben. Überfüllen Sie den Behälter nicht.
12. Montieren Sie die Motorhaube.
13. Nehmen Sie die Zylinderschlösser ab (bewahren Sie diese auf) und senken Sie die Hubarme ab.

Wechseln des Hydrauliköls

Wartungsintervall: Jährlich

1. Parken Sie die Maschine auf einer ebenen Fläche, nehmen Sie alle Anbaugeräte ab, aktivieren die Feststellbremse, heben die Hubarme an und montieren Sie die Zylinderschlösser.
2. Stellen Sie den Motor ab und ziehen den Zündschlüssel ab.
3. Entfernung der Motorhaube.
4. Stellen Sie eine große Auffangwanne unter die Maschine, die mindestens 61 Liter fasst.
5. Entfernen Sie die Ablassschraube von der Unterseite des Hydraulikölbehälter und lassen Sie das Öl vollständig herauslaufen (Bild 37).

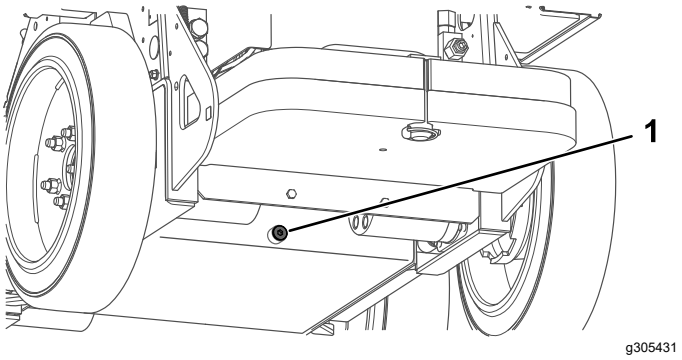

Bild 37

1. Ablassschraube

6. Setzen Sie die Ablassschraube wieder ein.
7. Füllen Sie den Hydraulikbehälter mit Hydrauliköl, siehe Hydrauliköl – technische Angaben (Seite 37).

   Hinweis: Entsorgen Sie das Altöl bei einer zugelassenen Recyclingeinrichtung.
8. Montieren Sie die Motorhaube.
9. Nehmen Sie die Zylinderschlösser ab (bewahren Sie diese auf) und senken Sie die Hubarme ab.

Reinigung

Entfernen der Schmutzablagerungen

Wartungsintervall: Bei jeder Verwendung oder täglich

⚠ WARNUNG:

Die unsachgemäße Verwendung von Druckluft zur Reinigung der Maschine kann zu schweren Verletzungen führen.

- **Tragen Sie entsprechende persönliche Schutzausrüstung wie Augenschutz, Gehörschutz und eine Staubmaske.**
- **Richten Sie die Druckluft nicht auf irgendeinen Teil Ihres Körpers oder auf andere Personen.**
- **Bedienungs- und Sicherheitshinweise finden Sie in der Herstelleranleitung des Luftkompressors.**

1. Parken Sie die Maschine auf einer ebenen Fläche, senken Sie die Hubarme ab und aktivieren Sie die Feststellbremse.
2. Stellen Sie den Motor ab und ziehen den Zündschlüssel ab.
3. Entfernen Sie Schmutz von der Maschine.

   Wichtig: **Es ist besser, den Schmutz herauszublasen als ihn auszuspülen. Wenn Sie Wasser verwenden, lassen Sie es nicht mit stromführenden Teilen und Hydraulikventilen in Kontakt kommen.**

   Reinigen Sie elektrische Anschlüsse mit Druckluft; verwenden Sie keinen Kontaktreiniger.
4. Nehmen Sie die Zylinderschlösser ab (bewahren Sie diese auf) und senken Sie die Hubarme ab.

Reinigen der Maschine

Gehen Sie beim Hochdruckreinigen der Maschine wie folgt vor:

- Tragen Sie für die Reinigung mit einem Hochdruckreiniger eine geeignete persönliche Schutzausrüstung.
- Belassen Sie alle Schutzvorrichtungen an der Maschine.
- Richten Sie den Wasserstrahl nicht auf elektronische Bauteile.
- Richten Sie den Wasserstrahl nicht auf die Kanten der Aufkleber.
- Richten Sie den Wasserstrahl nur auf die Außenseiten der Maschine. Richten Sie den Wasserstrahl nicht direkt in die Öffnungen der Maschine.
- Reinigen Sie mit dem Wasserstrahl nur die verschmutzten Bereiche der Maschine.
- Verwenden Sie eine Strahldüse mit einem Sprühwinkel von 40 Grad oder mehr. 40-Grad-Düsen sind in der Regel weiß.
- Halten Sie die Sprühspitze des Hochdruckreinigers mindestens 60 cm von der zu reinigenden Oberfläche entfernt.
- Verwenden Sie nur Hochdruckreiniger mit einem Druck unter 137 bar und einem Durchfluss unter 7,6 l pro Minute.
- Ersetzen Sie beschädigte oder abgelöste Aufkleber.
- Nach dem Waschen alle Schmierstellen einfetten; siehe Einfetten der Maschine (Seite 33).

Einlagerung

Sicherheit bei der Einlagerung

- Schalten Sie die Maschine aus, ziehen Sie den Schlüssel ab, warten Sie, bis alle beweglichen Teile zum Stillstand gekommen sind und lassen Sie die Maschine abkühlen, bevor Sie sie einlagern.
- Lagern Sie die Maschine nicht in der Nähe von Flammen.

Einlagern der Maschine

1. Parken Sie die Maschine auf einer ebenen Fläche, senken Sie die Hubarme ab und aktivieren Sie die Feststellbremse.
2. Stellen Sie den Motor ab und ziehen den Zündschlüssel ab.
3. Entfernen Sie Schmutz und Fettrückstände von den äußeren Teilen der ganzen Maschine.

   Wichtig: **Reinigen Sie die Maschine mit einem milden Reinigungsmittel und Wasser. Vermeiden Sie den Einsatz von zu viel Wasser, insbesondere in der Nähe des Bedienfelds, der Hydraulikpumpen und -motoren.**
4. Schmieren Sie die Maschine ein, siehe Einfetten der Maschine (Seite 33).
5. Ziehen Sie sie Radmuttern an, siehe Prüfen der Radmuttern (Seite 35).
6. Prüfen Sie den Stand des Hydrauliköls, siehe Prüfen des Hydraulikölstands (Seite 37).
7. Prüfen und ziehen Sie alle Befestigungen an. Reparieren oder ersetzen Sie alle beschädigten, abgenutzten oder fehlenden Teile.
8. Bessern Sie Lackschäden mit Lack aus, den Sie von Ihrem autorisierten Service-Vertragshändler beziehen können.
9. Lagern Sie die Maschine in einer sauberen, trockenen Garage oder an einem anderen geeigneten Ort ein. Ziehen Sie den Schlüssel aus dem Zündschloss und bewahren Sie ihn an einem Ort auf, den Sie sich gut merken können.
10. Für eine Lagerung über einen längeren Zeitraum befolgen Sie bitte die Anforderungen für die Lagerung von Akkus; siehe Anforderungen für das Einlagern der Akkus (Seite 40).
11. Decken Sie die Maschine ab, damit sie geschützt ist und nicht verstaubt.

Anforderungen für das Einlagern der Akkus

Hinweis: Sie müssen die Akkus zur Lagerung nicht aus der Maschine entnehmen.

Beachten Sie die Temperaturanforderungen für die Lagerung, siehe untenstehende Tabelle:

Temperaturbedingungen für die Lagerung

Lagerbedingungen	Temperaturbedingungen
Normale Lagerbedingungen	-20° bis 45 °C
Extreme Hitze: 1 Monat oder weniger	45° bis 60°C
Extreme Kälte: 3 Monate oder weniger	-30° bis -20°C

Wichtig: **Temperaturen außerhalb dieses Bereichs beschädigen die Akkus.**

Die Temperaturen, bei denen die Akkus gelagert sind, wirken bei sich auf die Lebensdauer aus. Eine langfristige Lagerung der Akkus bei extremen Temperaturen reduziert die Lebensdauer. Lagern Sie die Maschine unter den in der oben aufgeführten Tabelle angegebenen normalen Lagerbedingungen.

- Bevor Sie die Maschine lagern, laden oder entladen Sie die Akkus zwischen 40% und 60% (50,7V bis 52,1V).

  Hinweis: Eine 50%ige Ladung ist optimal, um eine maximale Akkulebensdauer zu gewährleisten. Wenn der Akku vor der Lagerung auf 100% aufgeladen werden, verkürzt sich die Lebensdauer des Akkus.

  Wenn Sie damit rechnen, dass die Maschine für längere Zeit gelagert wird, laden Sie den Akku auf etwa 60% auf.
- Überprüfen Sie alle 6 Monate der Lagerung den Ladezustand des Akkus und stellen Sie sicher, dass er zwischen 40 % und 60 % geladen ist. Wenn die Ladung unter 40 % liegt, laden Sie den Akku zwischen 40 % und 60 % auf.
- Trennen Sie nach dem Aufladen der Akkus das Ladegerät von der Stromversorgung.
- Wenn Sie das Ladegerät an der Maschine lassen, schaltet es sich nach dem vollständigen Aufladen der Akkus ab und schaltet sich erst wieder ein, wenn das Ladegerät abgetrennt und wieder angeschlossen.

Fehlersuche und -behebung

Fehlerbehebung an der Maschine

Problem	Mögliche Ursache	Behebungsmaßnahme
Die Maschine fährt nicht.	1. Die Feststellbremse ist aktiviert. 2. Der Hydraulikölstand ist zu niedrig. 3. Die Hydraulikanlage ist beschädigt.	1. Lösen Sie die Feststellbremse. 2. Füllen Sie Hydrauliköl in den Behälter. 3. Wenden Sie sich an Ihren autorisierten Service-Vertragshändler.
Im Stillstand senken sich die Ladearme um über 7,6 cm pro Stunde ab (weniger als 7,6 cm pro Stunde ist für die Maschine normal).	1. Der Ventilkolben ist undicht.	1. Wenden Sie sich an Ihren autorisierten Service-Vertragshändler.
Im Stillstand senken sich die Ladearme schnell um 5 cm ab und halten dann an.	1. Die Zylinderdichtungen sind undicht.	1. Dichtungen austauschen.
Die Maschine lädt nicht.	1. Die Temperatur liegt über 60 °C oder unter -5 °C.	1. Laden Sie die Maschine nur unter Umgebungsbedingungen zwischen -5 °C und 60 °C auf.
Die Maschine startet nach dem Abschalten nicht sofort wieder.	1. Die Maschine hat sich nicht vollständig abgeschaltet.	1. Lassen Sie die Maschine vollständig abschalten, bevor Sie sie wieder starten.
Die Maschine nimmt den Betrieb nach dem Leerlauf nicht wieder auf.	1. Die Maschine befindet sich im Energiesparmodus.	1. Bewegen Sie einen Fahrantriebshebel schnell zweimal oder schalten Sie die Maschine ab und starten Sie sie erneut.

Fehlercodes des Ladegeräts

Problem	Mögliche Ursache	Behebungsmaßnahme
Code E-0-0-1 oder E-0-4-7	1. Akkuspannung zu hoch	1. Stellen Sie sicher, dass die Akkuspannung korrekt ist und dass die Kabelanschlüsse sicher sind; stellen Sie sicher, dass der Akku in einem guten Zustand ist.
Code E-0-0-4	1. Fehler im BMS (Akkumanagementsystem) oder des Akkus erkannt	1. Setzen Sie sich mit Ihrem Toro-Vertragshändler in Verbindung.
Code E-0-0-7	1. Amperestundengrenze des Akkus überschritten	1. Mögliche Ursachen sind: schlechter Akkuzustand, stark entladene Akkus, schlecht angeschlossene Akkus und/oder hohe Parasitärbelastungen des Akkus während des Ladevorgangs. Mögliche Lösungen: Akkus austauschen. Parasitärbelastungen trennen. Dieser Fehler wird gelöscht, wenn das Ladegerät durch Aus- und Einschalten zurückgesetzt wurde.
Code E-0-1-2	1. Fehler, vertauschte Polarität	1. Der Akku ist falsch an das Ladegerät angeschlossen. Stellen Sie sicher, dass der Akku korrekt angeschlossen wird.
Code E-0-2-3	1. Fehler, hohe Wechselspannung (>270 VAC)	1. Schließen Sie das Ladegerät an eine Wechselspannungsquelle mit stabiler Versorgung zwischen 85 - 270 VAC / 45-65 Hz an.

Problem	Mögliche Ursache	Behebungsmaßnahme
Code E-0-2-4	1. Ladegerät startet nicht.	1. Das Ladegerät wurde nicht ordnungsgemäß eingeschaltet. Trennen Sie die Stromversorgung und den Akkuanschluss für 30 Sekunden, bevor Sie es erneut versuchen.
Code E-0-2-5	1. Fehler niedrige Wechselspannungsoszillation	1. Die Wechselspannungsversorgung ist instabil. Dies kann durch einen Generator oder Eingangskabel mit zu geringer Leistung auftreten. Schließen Sie das Ladegerät an eine Wechselspannungsquelle mit stabiler Versorgung zwischen 85-270 VAC / 45-65 Hz an.
Code E-0-3-7	1. Neuprogrammierung fehlgeschlagen	1. Fehlgeschlagene Aktualisierung der Software oder nicht ausgeführtes Script. Stellen Sie sicher, dass die neue Software korrekt ist.
Code E-0-2-9, E-0-3-0, E-0-3-2, E-0-4-6 oder E-0-6-0	1. Kommunikationsfehler mit Akku	1. Stellen Sie sicher, dass die Verbindung zwischen Signalkabeln und Akku sicher ist.

Störungscodes des Ladegeräts

Problem	Mögliche Ursache	Behebungsmaßnahme
F-0-0-1, F-0-0-2, F-0-0-3, F-0-0-4, F-0-0-5, F-0-0-6 oder F-0-0-7	1. Interner Ladefehler	1. Trennen Sie die Wechselstromversorgung und den Akkuanschluss für mindestens 30 Sekunden und versuchen Sie es erneut. Wenn es wieder fehlschlägt, wenden Sie sich an Ihren autorisierten Service-Vertragshändler.

EEA/UK Datenschutzerklärung

Toros Verwendung Ihrer persönlichen Informationen

The Toro Company („Toro“) respektiert Ihre Privatsphäre. Wenn Sie unsere Produkte kaufen, können wir bestimmte persönliche Informationen über Sie sammeln, entweder direkt von Ihnen oder über Ihre lokale Toro-Niederlassung oder Ihren Händler. Toro verwendet diese Informationen, um vertragliche Verpflichtungen zu erfüllen – z. B. um Ihre Garantie zu registrieren, Ihren Garantieanspruch zu bearbeiten oder Sie im Falle eines Rückrufs zu kontaktieren – und für legitime Geschäftszwecke – z. B. um die Kundenzufriedenheit zu messen, unsere Produkte zu verbessern oder Ihnen Produktinformationen zur Verfügung zu stellen, die für Sie von Interesse sein könnten. Toro kann die Informationen im Rahmen dieser Aktivitäten an Toro Tochtergesellschaften, Händler oder Geschäftspartner weitergeben. Wir können auch persönliche Daten offenlegen, wenn dies gesetzlich vorgeschrieben ist oder im Zusammenhang mit dem Verkauf, Kauf oder der Fusion eines Unternehmens. Toro verkauft Ihre persönlichen Informationen niemals an anderen Unternehmen.

Speicherung Ihrer persönlichen Daten

Toro wird Ihre persönlichen Daten so lange aufbewahren, wie es für die oben genannten Zwecke relevant ist und in Übereinstimmung mit den gesetzlichen Bestimmungen. Für weitere Informationen über die geltenden Aufbewahrungsfristen wenden Sie sich bitte an legal@toro.com.

Toros Engagement für Sicherheit

Ihre persönlichen Daten können in den USA oder einem anderen Land verarbeitet werden, in dem möglicherweise weniger strenge Datenschutzgesetze gelten als in Ihrem Wohnsitzland. Wann immer wir Ihre Daten außerhalb Ihres Wohnsitzlandes übermitteln, werden wir die gesetzlich vorgeschriebenen Schritte unternehmen, um sicherzustellen, dass angemessene Sicherheitsvorkehrungen zum Schutz Ihrer Daten getroffen werden und um sicherzustellen, dass diese sicher behandelt werden.

Zugang und Korrektur

Sie haben das Recht, Ihre persönlichen Daten zu korrigieren und zu überprüfen oder der Verarbeitung Ihrer Daten zu widersprechen bzw. diese einzuschränken. Bitte kontaktieren Sie uns dazu per E-Mail unter legal@toro.com. Wenn Sie Bedenken haben, wie Toro mit Ihren Daten umgegangen ist, bitten wir Sie, dies direkt mit uns zu besprechen. Bitte beachten Sie, dass europäische Bürger das Recht haben, sich bei Ihrer Datenschutzbehörde zu beschweren.

Kalifornien, Proposition 65: Warnung

Bedeutung der Warnung

Manchmal sehen Sie ein Produkt mit einem Aufkleber, der eine Warnung enthält, die der Nachfolgenden ähnelt:

WARNUNG: Krebs- und Fortpflanzungsgefahr: www.p65Warnings.ca.gov

Inhalt von Proposition 65

Proposition 65 gilt für alle Firmen, die in Kalifornien tätig sind, Produkte in Kalifornien verkaufen oder Produkte fertigen, die in Kalifornien verkauft oder gekauft werden können. Proposition 65 schreibt vor, dass der Gouverneur von Kalifornien eine Liste der Chemikalien pflegt und veröffentlicht, die bekanntermaßen Krebs, Geburtsschäden und/oder Defekte des Reproduktionssystems verursachen. Die Liste, die jährlich aktualisiert wird, enthält zahlreiche Chemikalien, die in vielen Produkten des täglichen Gebrauchs enthalten sind. Proposition 65 soll sicherstellen, dass die Öffentlichkeit über den Umgang mit diesen Chemikalien informiert ist.

Proposition 65 verbietet nicht den Verkauf von Produkten, die diese Chemikalien enthalten, sondern gibt nur vor, dass Warnungen auf dem Produkt, der Produktverpackung oder in den Unterlagen, die dem beiliegen, vorhanden sind. Außerdem bedeutet eine Warnung im Rahmen von Proposition 65 nicht, dass ein Produkt gegen Standards oder Anforderungen hinsichtlich der Produktsicherheit verstößt. Die Regierung von Kalifornien hat klargestellt, dass eine Proposition 65-Warnung nicht gleich einer gesetzlichen Entscheidung ist, dass ein Produkt „sicher“ oder „nicht sicher“ ist. Viele dieser Chemikalien wurden seit Jahren regelmäßig in Produkten des täglichen Gebrauchs verwendet, ohne dass eine Gefährdung dokumentiert wurde. Weitere Informationen finden Sie unter https://oag.ca.gov/prop65/faqs-view-all.

Eine Proposition 65-Warnung bedeutet: (1) Ein Unternehmen hat die Gefährdung evaluiert und ist zu dem Schluss gekommen, dass die Stufe „kein signifikantes Gefahrenniveau“ überschritten wurde. (2) Ein Unternehmen hat entschieden, eine Warnung einfach auf dem Wissen oder dem Verständnis hinsichtlich des Vorhandenseins einer aufgeführten Chemikalie zu geben, ohne die Gefährdung zu evaluieren.

Geltungsbereich des Gesetzes

Proposition 65-Warnungen werden nur vom kalifornischen Recht vorgeschrieben. Proposition 65-Warnungen werden in ganz Kalifornien in vielen Umgebungen, u. a. in Restaurants, Lebensmittelläden, Hotels, Schulen, Krankenhäusern und für viele Produkte verwendet. Außerdem verwenden einige Online- oder Postversandhändler Proposition 65-Warnungen auf den Websites oder in den Katalogen.

Vergleich von kalifornischen Warnungen zu Höchstwerten auf Bundesebene

Proposition 65-Standards sind oft strikter als bundesweite oder internationale Standards. Außerdem gibt es zahlreiche Substanzen, die eine Proposition 65-Warnung bei Konzentrationen erfordern, die wesentlich strikter sind als Höchstwerte auf Bundesebene. Beispiel: Die Proposition 65-Norm für Warnungen für Blei liegt bei 0,5 Mikrogramm pro Tag. Dies ist wesentlich strikter als bundesweite oder internationale Standards.

Warum haben nicht alle ähnlichen Produkte die Warnung?

- Produkte, die in Kalifornien verkauft werden, müssen die Proposition 65-Warnungen tragen; für ähnliche Produkte, die an anderen Orten verkauft werden, ist dies nicht erforderlich.
- Eine Firma, die in einem Proposition 65-Rechtsstreit verwickelt ist und einen Vergleich erzielt, muss ggf. Proposition 65-Warnungen für die Produkte verwenden; andere Firmen, die ähnliche Produkte herstellen, müssen dies nicht tun.
- Die Einhaltung von Proposition 65 ist nicht konsistent.
- Firmen entscheiden ggf. keine Warnungen anzubringen, da ihrer Meinung nach dies gemäß der Proposition 65-Normen nicht erforderlich ist. Fehlende Warnungen für ein Produkt bedeuten nicht, dass das Produkt die aufgeführten Chemikalien in ähnlichen Mengen enthält.

Warum schließt Toro diese Warnung ein?

Toro hat sich entschieden, Verbrauchern so viel wie möglich Informationen bereitzustellen, damit sie informierte Entscheidungen zu Produkten treffen können, die sie kaufen und verwenden. Toro stellt Warnungen in bestimmten Fällen bereit, basierend auf der Kenntnis über das Vorhandensein aufgeführter Chemikalien ohne Evaluierung des Gefährdungsniveaus, da nicht alle aufgeführten Chemikalien Anforderungen zu Gefährdungshöchstwerten haben. Obwohl die Gefährdung durch Produkte von Toro sehr gering ist oder in der Stufe „kein signifikantes Gefahrenniveau“ liegt, ist Toro sehr vorsichtig und hat sich entschieden, die Proposition 65-Warnungen bereitzustellen. Falls Toro diese Warnungen nicht bereitstellt, kann die Firma vom Staat Kalifornien oder anderen Privatparteien verklagt werden, die eine Einhaltung von Proposition 65 erzwingen wollen; außerdem kann die Firma zu hohem Schadenersatz verpflichtet werden.