Form No. 3462-492 Rev A

Count on it.

Kasutusjuhend

e-Dingo 500 kompaktne tööriistakandur

Mudeli nr 22218—Seeria nr 407100000 ja edasi

Mudeli nr 22218G—Seeria nr 400000000 ja edasi

Registreeritud aadressil www.Toro.com.
Tõlge originaalist (ET)

3462-492

⚠ HOIATUS

KALIFORNIA
Probleem 65 Hoiatus
Selle toote toitejuhe sisaldab pliid, mis California osariigi andmete põhjal põhjustab sünnifefekte ja mõjub kahjulikult reproduktiivsusele. Pärast käsitsemist pesta käed puhtaks.

Aku korgid, klemmid ja nendega seotud tarvikud sisaldavad pliid ja pliiühendeid, mis California osariigi andmete põhjal põhjustavad vähktõbe ja mõjuvad kahjulikult reproduktiivsusele. Pärast nende osade käsitsemist pesta käed puhtaks.

Käesolevat toodet kasutades võib puutuda kokku kemikaalidega, mis põhjustavad California osariigile teadaolevalt vähki ja sünnidefekte või muud kahju viljakusele.

Sissejuhatus

See masin on kompaktne tööriistakandur, mis on ette nähtud mitmesugusteks mulla ja muude materjalide teisaldamistoiminguteks maastikukujunduse ning ehitustööde käigus. See on ette nähtud kasutamiseks paljude tarvikutega, millel kõigil on oma funktsioon. Kasutage seda masinat temperatuuril –18 °C kuni 38 °C. Toote mittesihipärane kasutamine võib olla teile ja kõrvalolijatele ohtlik.

Toote õigeks kasutamiseks ja hooldamiseks ning vigastuste ja toote kahjustamise vältimiseks lugege seda teavet tähelepanelikult. Teie vastutate toote õige ja ohutu kasutamise eest.

Kui soovite saada teavet tooteohutuse, kasutusjuhendite, lisaseadmete ja edasimüüjate kohta või soovite oma toodet registreerida, külastage veebisaiti www.Toro.com.

Kui vajate hooldust, Toro originaalvaruosi või lisainfot, võtke ühendust volitatud hooldusfirmaga või Toro klienditeenindusega ning vaadake valmis toote mudel ja seerianumber. Joonisel Joonis 1 on näidatud mudeli- ja seerianumbri asukoht tootel. Kirjutage numbrid selleks ettenähtud kohale.

Tähtis: **Garantiiteabele, varuosadele ja muule tooteteabele juurdepääsuks võite skannida mobiilseadmega seerianumbri sildil oleva QR-koodi (kui olemas).**

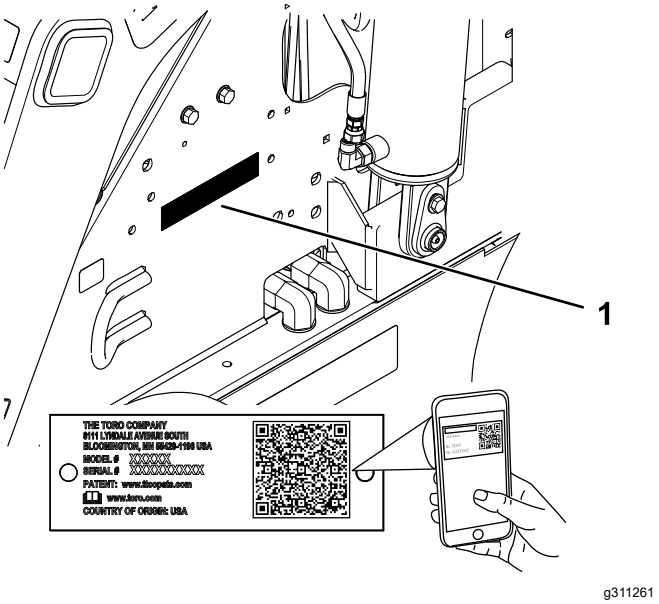

Joonis 1

1. Mudeli- ja seerianumbri asukoht

Mudeli nr _____

Seeria nr _____

Selles juhendis on esitatud potentsiaalsed ohud ja hoiatussümboliga (Joonis 2) tähistatud ohutusteated, mis juhivad tähelepanu ohule, mis võib soovitatud ettevaatusabinõude eiramisel tekitada raskeid või eluohtlikke vigastusi.

g000502

Joonis 2
Hoiatussümbolid

Selles juhendis kasutatakse kahte sõna teabe esiletõstmiseks. „**Oluline**" juhib tähelepanu erilisele mehaanikateabele ja „**märkus**" rõhutab üldist teavet, millele tuleks erilist tähelepanu pöörata.

See toode on kooskõlas kõigi asjakohaste Euroopa direktiividega: lisateavet vaadake eraldi tootepõhiselt vastavusdeklaratsiooni lehelt (DOC).

See seade vastab FCC eeskirjade 15. osale. Seadme töö peab vastama järgmistele tingimustele: 1) seade ei tohi põhjustada kahjulikke häireid ja 2) seade peab taluma kõiki häireid, sealhulgas häireid, mis võivad põhjustada soovimatut tööd. Kõik seadme muudatused ja modifikatsioonid, mis on tehtud Toro heakskiiduta, võivad muuta kehtetuks kasutaja õiguse seadet kasutada.

© 2023—The Toro® Company
8111 Lyndale Avenue South
Bloomington, MN 55420

Võtke meiega ühendust aadressil www.Toro.com.
Prinditud USA-s
Kõik õigused reserveeritud

Peale selle on seda seadet testitud laadimisrežiimis ning see vastab FCC eeskirjade 15. osa kohaselt B-klassi digitaalseadme piirväärtustele. Need piirväärtused on kehtestatud selleks, et tagada mõistlik kaitse kahjulike häirete eest elamupiirkondades. See seade tekitab, kasutab ja võib kiirata raadiosageduslikku energiat ning kui seda ei paigaldata ega kasutata juhiste kohaselt, võib see põhjustada kahjulikke häireid raadiosides. Samas puudub garantii, et häireid ei teki konkreetsetes olukordades. Kui seade põhjustab siiski kahjulikke häireid raadio- või telesignaali vastuvõtus (seda saab tuvastada seadet välja ja sisse lülitades), siis võib kasutaja proovida häireid kõrvaldada alljärgnevatel viisidel.

- Vastuvõtuantenni suuna muutmine või selle mujale paigutamine.
- Seadme ja vastuvõtja vahelise kauguse suurendamine.
- Seadme ühendamine vastuvõtja vooluringist erinevasse pistikupessa.
- Pidage abi saamiseks nõu edasimüüja või kogenud raadio-/teletehnikuga.

Sisukord

Ohutus 4
Üldine ohutus 4
Ohutus- ja juhendsildid 4
Paigaldus 8
1 Hüdraulikavedeliku taseme kontrollimine 8
2 Akude laadimine 8
Seadme ülevaade 9
Juhtimisseadised 9
Teabekeskuse ekraan 10
Tehnilised andmed 12
Tarvikud/lisaseadmed 13
Enne kasutamist 13
Ohutusteave enne kasutamist 13
Igapäevane hooldus 14
Reietoe reguleerimine 14
Kasutamise ajal 14
Ohutusteave kasutamise ajal 14
Masina käivitamine 15
Masinaga sõitmine 16
Energiasäästurežiim 16
Masina väljalülitamine 16
Tarvikute kasutamine 16
Teabekeskuse kasutamine 18
Pärast kasutamist 19
Ohutusteave pärast kasutamist 19
Mittetöötava masina teisaldamine 20
Masina transportimine 21
Masina tõstmine 23
Akude hooldamine 23
Akude transportimine 23
Akulaadija kasutamine 24
Hooldus 26
Hoolduse ohutusteave 26
Soovitatav hooldusgraafik 26
Hoolduseelsed toimingud 27
Silindrilukkude kasutamine 27
Juurdepääs masina siseosadele 27
Peatoite lahtiühendamine 28
Määrimine 29
Masina määrimine 29
Elektrisüsteemi hooldus 30
Elektrisüsteemi ohutusteave 30
Masina toite ühendamine ja lahtiühendamine 30
Antistaatilise rihma asendamine 30
Akude hooldamine 31
Akulaadija hooldamine 31
Kaitsme vahetamine 31
Ajamisüsteemi hooldus 32
Rehvide turvise kontrollimine 32
Rattapoltide kontrollimine 32
Piduri hooldus 32
Seisupiduri kontrollimine 32
Hüdraulikasüsteemi hooldus 33
Hüdraulikasüsteemi ohutusteave 33
Hüdraulikasüsteemi rõhu vabastamine 33
Hüdraulikavedeliku spetsifikatsioonid 33
Hüdraulikavedeliku taseme kontrollimine 34
Hüdraulikafiltri asendamine 34
Hüdraulikavedeliku vahetamine 35
Puhastamine 35
Prahi eemaldamine 35
Masina pesemine 35
Hoiulepanemine 36
Hoiustamise ohutusteave 36
Masina hoiustamine 36
Aku hoiustamise nõuded 37
Veaotsing 38

Ohutus

Üldine ohutus

⚠ OHT

Tööalas võib olla erinevaid maa-aluseid liine. Kaevamise käigus nende kahjustamine võib põhjustada elektrilöögi või plahvatuse.

Laske objektil või tööalal märgistada maa-aluste liinide asukohad ja ärge kaevake märgistatud aladel. Võtke ühendust kohaliku märgistusteenuse pakkuja või kommunaalettevõttega, et lasta objekt märgistada (näiteks USA-s helistage numbril 811 või Austraalias numbril 1100, et võtta ühendust üleriigilise märgistusteenuse pakkujaga).

Raskete või eluohtlike vigastuste vältimiseks jälgige alati ohutussuuniseid. Toote mittesihipärane kasutamine võib olla teile ja kõrvalolijatele ohtlik.

- Ärge ületage nimikandevõimet, kuna masin võib muutuda ebastabiilseks ja võite kaotada masina üle kontrolli.
- Ärge vedage koormat ülestõstetud tõstevartega. Vedage koormat alati maapinna lähedal.
- Kallakud on ühed peamised juhitavuse kaotamise ja ümbermineku põhjused, mis võivad tekitada raskeid või eluohtlikke vigastusi. **Masina kasutamisel mis tahes kallakul või ebatasasel maastikul tuleb olla äärmiselt ettevaatlik.**
- **Juhtige masinat kallakust üles ja alla nii, et masina raskem ots jääks ülesmäge ning koorem maapinna lähedale.** Tarvikute kasutamine muudab massijaotust. Tühi kopp muudab masina tagaosa raskeks otsaks ja täis kopp muudab masina esiosa raskeks otsaks. Enamik teisi tarvikuid muudavad masina esiosa raskeks otsaks.
- Laske objektil või tööalal märgistada maa-aluste liinide ja muude objektide asukohad ning ärge kaevake märgistatud aladel.
- Enne masina käivitamist lugege see *kasutusjuhend* läbi ja tehke endale selgeks.
- Keskenduge masina kasutamise ajal täielikult selle juhtimisele. Ärge tehke midagi muud, mis võib teie tähelepanu hajutada, muidu võib tagajärjeks olla kehavigastus või varakahju.
- Ärge lubage lastel või väljaõppeta isikutel masinat kasutada.
- Hoidke käed ja jalad liikuvatest osadest ning tarvikutest eemale.
- Ärge kasutage masinat, kui selle kaitsmed ja muud ohutusseadmed on paigaldamata või need pole töökorras.
- Hoidke kõrvalised isikud ja lapsed tööalast eemale.
- Enne masina hooldamist või ummistuse kõrvaldamist peatage masin, lülitage see välja ja eemaldage süütevõti.

Masina valesti kasutamine või hooldamine võib tekitada kehavigastusi. Kehavigastuste ohu vähendamiseks järgige neid ohutussuuniseid ja pöörake alati tähelepanu hoiatussümbolile ⚠, mis tähendab ettevaatust, hoiatus või ohtlik. Nende suuniste eiramine võib tekitada raskeid või eluohtlikke kehavigastusi.

Ohutus- ja juhendsildid

Ohutussildid ja juhised on juhile kergesti nähtavad ja asuvad iga potentsiaalselt ohtliku koha lähedal. Asendage kõik kahjustatud või puuduvad sildid.

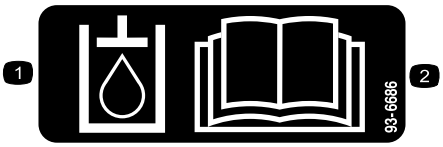

decal93-6686

93-6686

1. Hüdraulikavedelik
2. Lugege *kasutusjuhendit*.

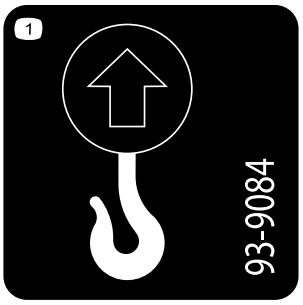

decal93-9084

93-9084

1. Tõstepunkt/kinnituspunkt

decal98-4387

98-4387

1. Hoiatus! Kandke kuulmiskaitset.

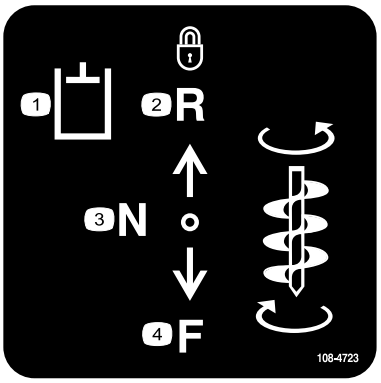

decal108-4723

108-4723

1. Lisahüdraulika
2. Lukustatud tagasikäigu asend (fikseeritud)
3. Neutraalasend (väljas)
4. Edasikäigu asend

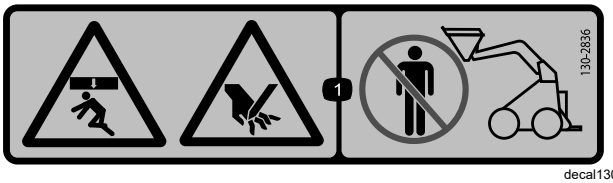

decal130-2836

130-2836

1. Muljumisoht ülevalt; käe lõikeoht – hoidke tarvikust ja tõstevarrest eemale.

---

decal130-2837

130-2837

1. Hoiatus! Ärge vedage kedagi kopa sees.

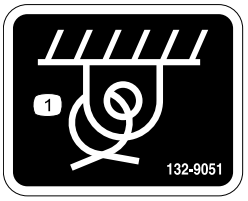

decal132-9051

132-9051

1. Kinnituspunkt

---

decal133-8061

133-8061

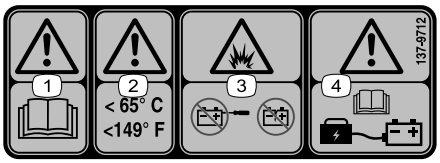

decal137-9712

137-9712

1. Hoiatus! Lugege *kasutusjuhendit*.
2. Hoiatus! Hoidke temperatuur alla 65 °C.
3. Plahvatusoht! Ärge avage akut ega kasutage kahjustatud akut.
4. Hoiatus! Teavet aku laadimise kohta lugege *kasutusjuhendist*.

---

decal139-7707

139-7707

1. Seisupidur rakendamata
2. Seisupidur rakendatud

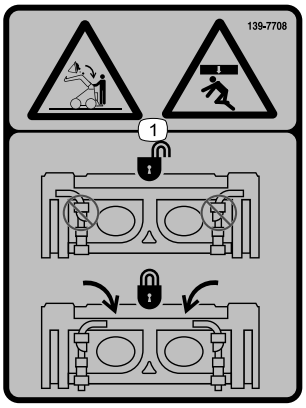

decal139-7708

139-7708

1. Muljumisoht ülevalt, kukkuv koorem – veenduge, et kiirkinnitusvardad oleksid lukustatud.

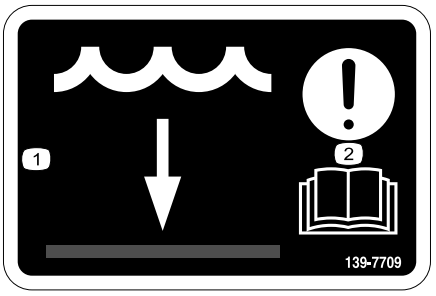

decal139-7709

139-7709

1. Veetase
2. Tähelepanu! Lugege *kasutusjuhendit*.

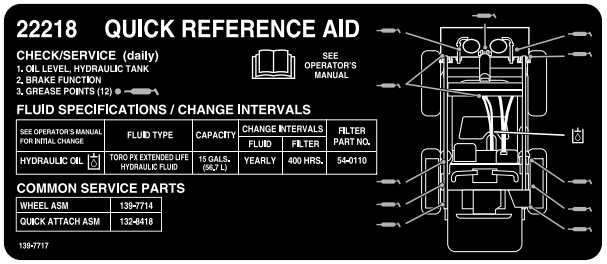

decal139-7717

139-7717

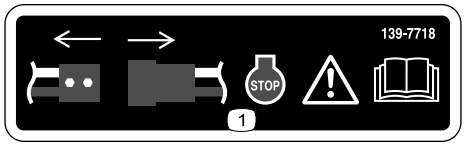

decal139-7718

139-7718

1. Hoiatus! Katkestage toiteühendus, peatage masin ja lugege *kasutusjuhendit*.

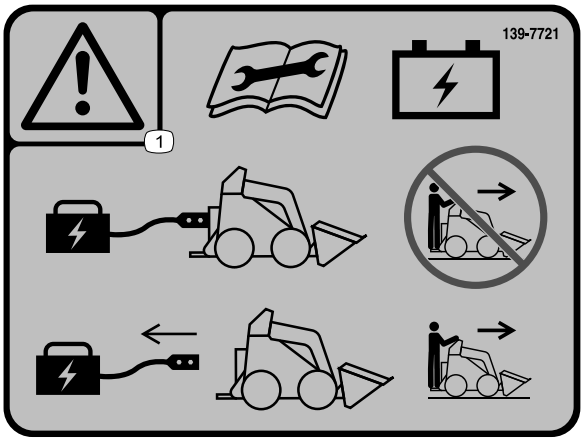

decal139-7721

139-7721

1. Hoiatus! Enne aku hooldamist lugege *kasutusjuhendit*. Ärge kasutage masinat, kui akulaadija on ühendatud. Ühendage akulaadija enne masina kasutamist lahti.

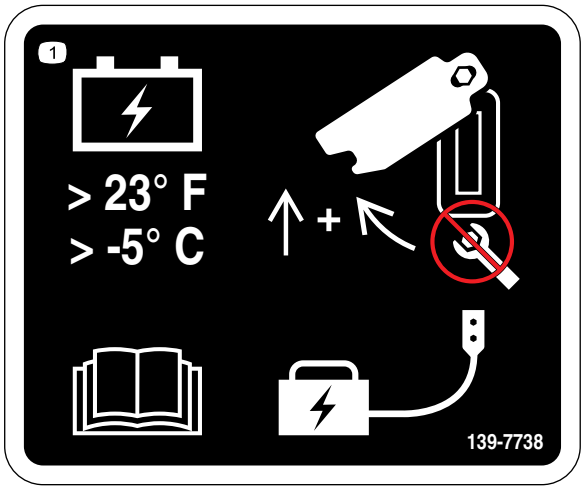

decal139-7738

139-7738

1. Hoidke akut kõrgemal temperatuuril kui –5 °C; lugege *kasutusjuhendit*; liigutage katet üles ja pöörake see küljele, et pääseda juurde aku laadimispesale; ärge kasutage mutrivõtit.

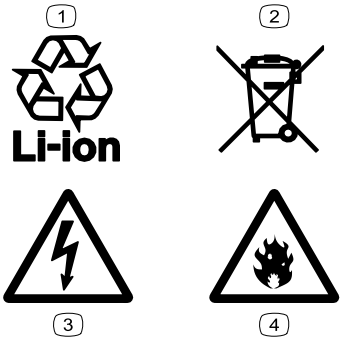

decal139-8343

139-8343

1. Ringlussevõetav liitiumioonaku.
2. Kõrvaldage nõuetekohaselt.
3. Elektrilöögioht!
4. Tuleoht!

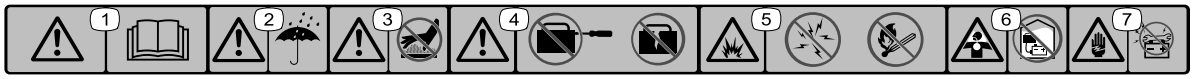

decal137-9713

137-9713

1. Hoiatus! Lugege *kasutusjuhendit*.
2. Hoiatus! Kaitske vihma ja muude märgade tingimuste eest.
3. Hoiatus! Ärge puudutage kuuma pinda.
4. Hoiatus! Ärge avage akut ega kasutage kahjustatud akut.
5. Plahvatusoht! Vältige kokkupuudet sädemete, tule või suitsuga.
6. Lämbumisoht! Mürgised aurud või gaasid. Ärge laadige akut suletud ruumis.
7. Elektrilöögioht! Ärge hooldage akut.

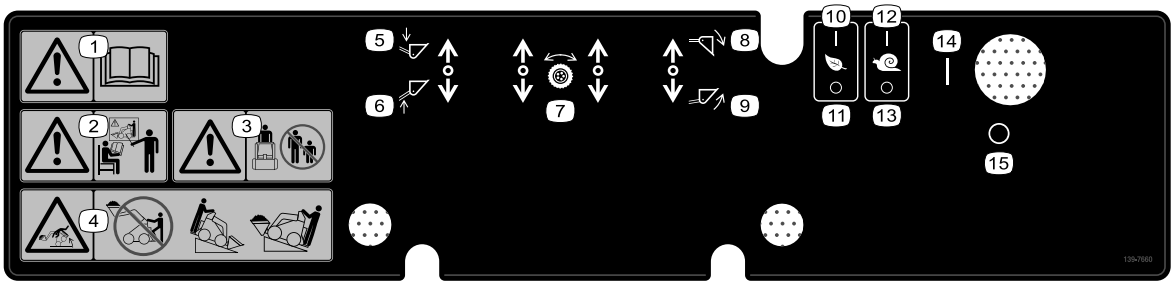

decal139-7660

139-7660

1. Hoiatus! Lugege *kasutusjuhendit*.
2. Hoiatus! Enne masina kasutamist tuleb kõiki kasutajaid koolitada.
3. Hoiatus! Hoidke kõrvalised isikud eemale.
4. Ümberminekuoht! Ärge sõitke masinaga, kui koorem on üles tõstetud. Kallakul sõites peab masina raskem ots jääma alati ülesmäge.
5. Laske tarvik alla.
6. Tõstke tarvik üles.
7. Veojõu juhthoovad.
8. Kallutage tarvikut alla.
9. Kallutage tarvikut üles.
10. Ökorežiim sisse lülitatud
11. Ökorežiim välja lülitatud
12. Sammkäigurežiim sisse lülitatud
13. Sammkäigurežiim välja lülitatud
14. Sisse lülitatud
15. Välja lülitatud

Paigaldus

1

Hüdraulikavedeliku taseme kontrollimine

Ühtegi osa pole vaja

Toiming

Enne masina esmakordset käivitamist kontrollige hüdraulikavedeliku tasemeid; vt jaotist Hüdraulikavedeliku taseme kontrollimine (lehekülg 34).

2

Akude laadimine

Ühtegi osa pole vaja

Toiming

Laadige akud; vt jaotist Akude laadimine (lehekülg 24).

Seadme ülevaade

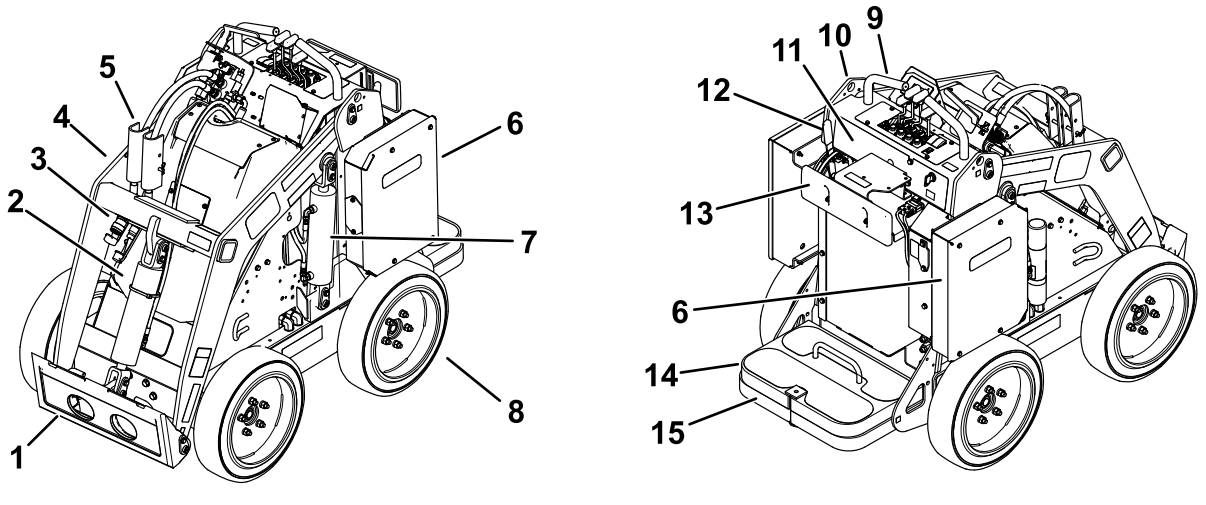

Joonis 3

1. Tarviku kinnitusplaat
2. Kallutussilinder
3. Lisahüdraulika ühendused
4. Tõstevarred
5. Silindrilukk
6. Akukamber
7. Tõstesilinder
8. Ratas
9. Käepide
10. Tõstepunkt
11. Juhtpaneel
12. Seisupiduri hoob
13. Reietugi
14. Vastukaal
15. Juhiplatvorm

Juhtimisseadised

Juhtpaneel

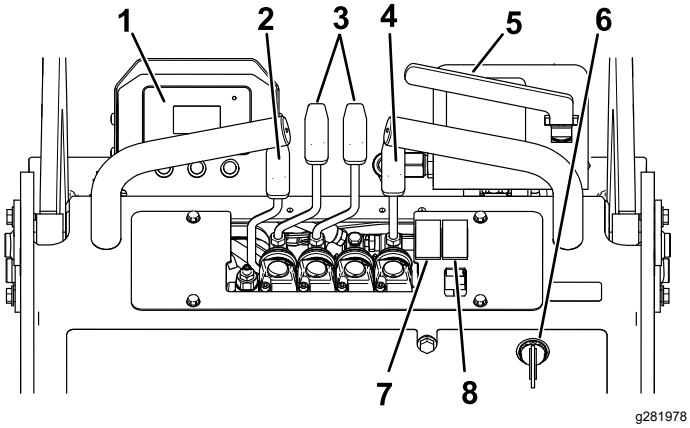

Joonis 4

1. Teabekeskus
2. Tõstevarte hoob
3. Veojõu juhthoovad
4. Tarviku kallutushoob
5. Lisahüdraulika hoob
6. Süütelukk
7. Ökorežiimi lüliti
8. Sammkäigurežiimi lüliti

Süütelukk

Süütelukul on kaks asendit: SEES ja VÄLJAS (Joonis 4).

Kasutage süütelukku masina käivitamiseks ja seiskamiseks; vt jaotisi Masina käivitamine (lehekülg 15) ja Masina väljalülitamine (lehekülg 16).

Veojõu juhthoovad

- Edasiliikumiseks liigutage veojõu juhthoobasid ettepoole.
- Tagasiliikumiseks liigutage veojõu juhthoobasid tahapoole.
- Pööramiseks liigutage sellel küljel asuvat hooba, kuhu soovite pöörata, tagasi NEUTRAALASENDI suunas, hoides teist hooba samal ajal rakendatuna.

  Märkus: Mida kaugemale te veojõu juhthoobasid kummaski suunas liigutate, seda kiiremini masin selles suunas liigub.
- Aeglustamiseks või peatumiseks liigutage veojõu juhthoovad NEUTRAALASENDISSE.

Tarviku kallutushoob

- Tarviku kallutamiseks ettepoole lükake tarviku kallutushooba aeglaselt ettepoole.
- Tarviku kallutamiseks tahapoole lükake tarviku kallutushooba aeglaselt tahapoole.

Tõstevarte hoob

- Tõstevarte langetamiseks lükake tõstevarre hooba aeglaselt ettepoole.
- Tõstevarte tõstmiseks tõmmake tõstevarre hooba aeglaselt tahapoole.

Lisahüdraulika hoob

- Hüdraulilise tarviku liigutamiseks ettepoole tõmmake lisahüdraulika hooba aeglaselt välja ja seejärel tõmmake seda alla.
- Hüdraulilise tarviku liigutamiseks tahapoole tõmmake lisahüdraulika hooba aeglaselt välja ja seejärel lükake seda üles. Seda kutsutakse ka FIKSEERITUD asendiks, kuna see ei eelda juhi kohalolu.

Seisupiduri hoob

- Seisupiduri rakendamiseks tõmmake hoob alumisse asendisse (Joonis 5).
- Seisupiduri vabastamiseks lükake hoob ülemisse asendisse (Joonis 5).

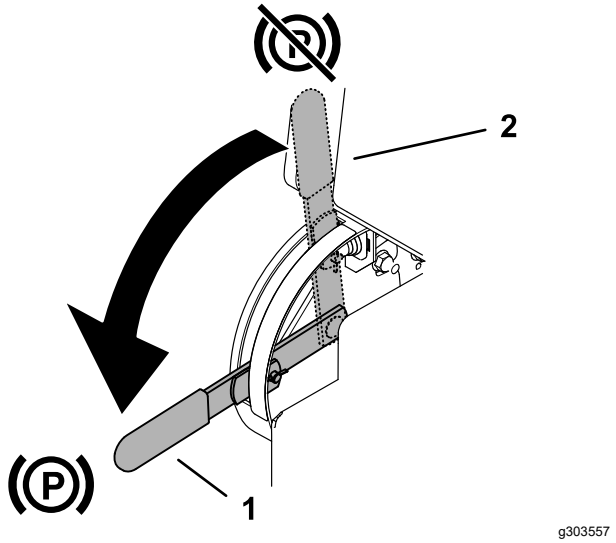

Joonis 5

1. Seisupiduri hoob rakendatud
2. Seisupiduri hoob rakendamata

Ökorežiimi lüliti

Ökorežiimi aktiveerimiseks vajutage lüliti SISSELÜLITATUD asendisse. Kasutage ökorežiimi mootori pöörlemiskiiruse ja aku energiatarbe vähendamiseks.

Sammkäigurežiimi lüliti

Sammkäigurežiimi aktiveerimiseks vajutage lüliti SISSELÜLITATUD asendisse. Kasutage sammkäigurežiimi masina kiiruse vähendamiseks tarvikute paigaldamise või eemaldamise ajal, väiksemate masina reguleerimiste tegemisel ja kurvide läbimisel.

Märkus: Sammkäigurežiim tühistab kõik muud aktiivsed seadistused (nt ökorežiimi, tarvikurežiimi). Masina endised seadistused taastatakse, kui sammkäigurežiim lülitatakse välja.

Teabekeskuse ekraan

Teabekeskuse LCD-ekraanil kuvatakse masina teavet, sh tööolek, erinevad diagnostilised andmed ja muu teave masina kohta (Joonis 6). Teabekeskus hõlmab tiitelkuva ja põhikuva. Tiitelkuva ja põhikuva vahel saab igal ajal lülitada, vajutades mis tahes teabekeskuse nuppu ja valides seejärel sobiva suunanoole.

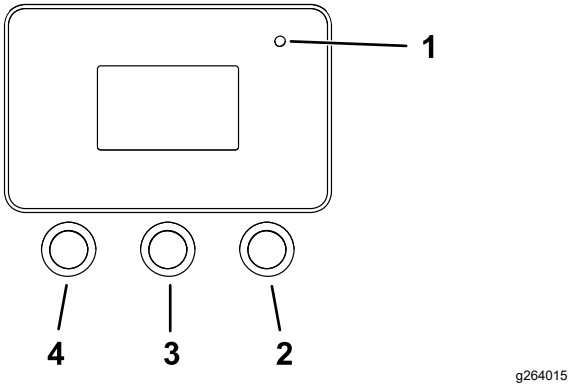

Joonis 6

1. Märgutuli
2. Parempoolne nupp
3. Keskmine nupp
4. Vasakpoolne nupp

- Vasakpoolne nupp, menüü avamine / tagasinupp – vajutage seda nuppu teabekeskuse menüüdesse sisenemiseks. Selle nupu abil saab väljuda kuvatavast menüüst.
- Keskmine nupp – kasutage seda nuppu menüüde sirvimiseks.
- Parempoolne nupp – kasutage seda nuppu, et avada menüü, kus paremnoolega saab kuvada täiendavat sisu.

Märkus: Iga nupu funktsioon võib muutuda olenevalt sellest, mida on parasjagu vaja. Iga nupp on tähistatud ikooniga, mis näitab selle praegust funktsiooni.

Joonisel Joonis 7 on näidatud, mida võidakse masina kasutamise ajal teabekeskuse ekraanil kuvada. Pärast süüteluku keeramist SISSELÜLITATUD asendisse ilmub mõneks sekundiks tiitelkuva ja seejärel kuvatakse töökuva.

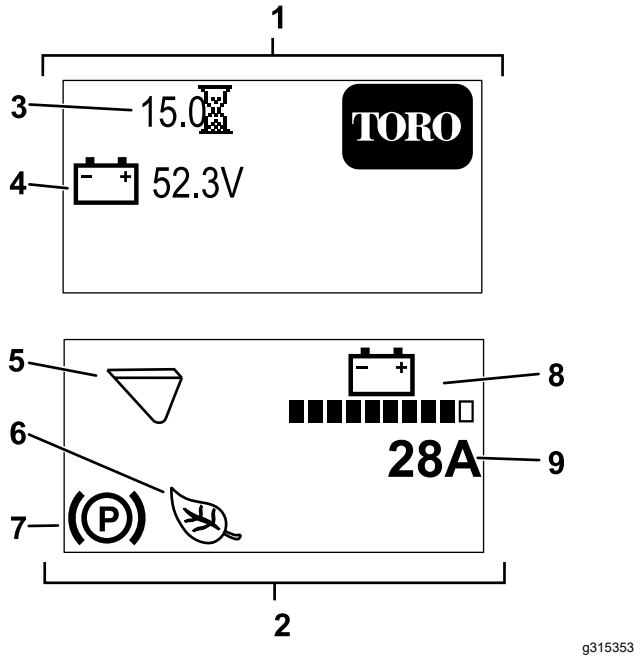

Joonis 7

1. Tiitelkuva
2. Töökuva
3. Töötundide arv
4. Akupinge
5. Tarvikurežiim (näidatud on koparežiim).
6. Öko- või sammkäigurežiim on sisse lülitatud (näidatud on ökorežiim).
7. Seisupidur on rakendatud.
8. Aku laetustase.
9. Praegune masina voolutugevus.

Teabekeskuse ikoonide kirjeldused

	Menüü avamine
	Järgmine
	Eelmine
	Alla kerimine
	Sisestus
	Tarvikurežiimi muutmine.
	Suurendamine
	Vähendamine
	Menüüst väljumine
	PIN-koodi sisestuse kinnitamine
	Seisupidur on rakendatud.
	Tunnilugeja
	Akupinge
	Aku laetustase – iga segment võrdub 10%-ga.
	Ökorežiim on sisse lülitatud.
	Sammkäigurežiim on sisse lülitatud.
	Külmkäivitus
	Koparežiim on sisse lülitatud.
	Vasararežiim on sisse lülitatud.

Teabekeskuse menüüd

Teabekeskuse menüüsüsteemi sisenemiseks vajutage põhikuval menüü avamisnuppu . Seejärel kuvatakse peamenüü. Menüüdes saadaolevate valikute ülevaate leiate järgmistest tabelitest.

Main Menu (Peamenüü)

Menüüelement	Kirjeldus
Faults (Rikked)	RIKKED menüü kuvab hiljutised masina rikked. RIKKED menüü kohta lisateabe saamiseks lugege hooldusjuhendit või pöörduge volitatud teenindusse.
Service (Hooldus)	Hooldusmenüü kuvab teavet masina kohta, sh töötundide arv jms.

Diagnostics (Diagnostika)	Diagnostikamenüü näitab kõigi masina lülitite, andurite ja juhtimisväljundite olekut. Seda saab kasutada teatud probleemide veaotsinguks, kuna annab kiire ülevaate sellest, millised masina juhtseadmed on sisse või välja lülitatud.
Settings (Seaded)	Seadete menüü võimaldab muuta masina seadistust teabekeskuse ekraani kaudu.
About (Teave)	Teabemenüüs on kirjas masina mudelinumber, seerianumber ja tarkvara versioon.

Faults (Rikked)

Menüüelement	Kirjeldus
Current (Praegune)	Kuvab töötundide koguarvu (tunnid, mille vältel on süütelukk olnud SISSELÜLITATUD asendis).
Last (Viimane)	Kuvab viimase töötunni, millal rike esines.
First (Esimene)	Kuvab esimese töötunni, millal rike esines.
Occurrences (Esinemised)	Kuvab rikke esinemiskordade arvu.

Service (Hooldus)

Menüüelement	Kirjeldus
Hours (Tunnid)	Tundide koguarv, mille vältel on süütelukk, mootor ja ökorežiim olnud sisse lülitatud ning veojõu juhthoovad olnud rakendatud.
Counts (Korrad)	Kuvab mootori käivituskordade arvu ja aku elektrilaengu ampertundides.

Diagnostics (Diagnostika)

Menüüelement	Kirjeldus
Battery (Aku)	Kuvab aku sisendid ja väljundid. Sisendite hulka kuulub praegune akupinge; väljundite hulka kuuluvad aku vool ja laetustase protsentides.
Motor control (Mootori juhtsüsteem)	Kuvab mootori juhtsüsteemi sisendid ja väljundid. Sisendite hulka kuuluvad süüteluku sisselülitatud asend, neutraalasend, seisupidur, lisahüdraulika, sammkäigu- ja ökorežiim ning tõstmine/langetamine. Kontrollige nende abil masina sisendite olekut. Väljundite hulka kuuluvad mootori pöörlemiskiirus (p/min), faasivool, alalisvool, kontrolleri temperatuur ja mootori temperatuur.

Settings (Seaded)

Menüüelement	Kirjeldus
Language (Keel)	Võimaldab valida teabekeskuse menüükeele.
Backlight (Taustavalgus)	Võimaldab reguleerida LCD-ekraani heledust.
Contrast (Kontrastsus)	Võimaldab reguleerida LCD-ekraani kontrastsust.
Protected Menus (Kaitstud menüüd)	Võimaldab siseneda kaitstud menüüdesse, sisestades pääsukoodi.

About (Teave)

Menüüelement	Kirjeldus
Model (Mudel)	Kuvab masina mudelinumbri.
Serial (Seerianumber)	Kuvab masina seerianumbri.
S/W Rev (Tarkvara versioon)	Kuvab põhikontrolleri tarkvara versiooni.
Motor Ctrl SW (Mootori juhtsüsteemi tarkvara versioon)	Kuvab mootori juhtsüsteemi tarkvara versiooni.
Battery SW (Aku tarkvara versioon)	Kuvab aku tarkvara versiooni.

Tehnilised andmed

Märkus: Spetsifikatsioone ja disaini võidakse muuta ilma eelneva teavitamiseta.

Laius	89 cm
Pikkus	152 cm

Kõrgus	125 cm
Mass (ilma tarvikuta)	938 kg
Nimikandevõime – koos 74,8 kg kaaluva juhi ja standardkopaga	234 kg
Kallutusvõime – koos 74,8 kg kaaluva juhi ja standardse kopaga	590 kg
Teljevahe	71 cm
Kallutuskõrgus (standardkopaga)	120 cm
Ulatus täielikult tõstetuna (standardkopaga)	71 cm
Kõrgus hingetihvtini (kitsas kopp standardasendis)	168 cm

Tarvikud/lisaseadmed

Masinale on selle võimekuse suurendamiseks saadaval mitmeid Toro heakskiidetud tarvikuid ja lisaseadmeid. Heakskiidetud tarvikute ja lisaseadmete loendit küsige volitatud hooldusfirmast või ametlikult Toro edasimüüjalt või vaadake seda veebisaidil www.Toro.com.

Masina optimaalse jõudluse ja püsiva ohutuse tagamiseks kasutage ainult Toro originaalvaruosi ja lisaseadmeid. Teiste tootjate varuosad ja lisaseadmed võivad olla ohtlikud ning nende kasutamine võib tühistada garantii kehtivuse.

Kasutamine

Enne kasutamist

Ohutusteave enne kasutamist

Üldine ohutus

- Ärge lubage lastel või väljaõppeta isikutel masinat kasutada ega hooldada. Kohalikud eeskirjad võivad piirata juhi vanust või nõuda väljaõppe sertifikaati. Omanik vastutab kõigi juhtide ja mehaanikute väljaõppe eest.
- Tutvuge seadmete ja juhtelementide ohutu kasutamise ning ohutussiltidega.
- Enne masina reguleerimist, parandamist, puhastamist või hoiustamist rakendage alati seisupidur, lülitage masin välja, eemaldage süütevõti, laske kõigil liikuvatel osadel seiskuda ja masinal jahtuda.
- Olge teadlik, kuidas kiiresti masin peatada ja välja lülitada.
- Kontrollige, et ohutuslülitid ja kaitsekatted oleksid paigaldatud ning töökorras. Ärge kasutage masinat, kui need ei ole töökorras.
- Leidke masinale ja tarvikutele märgitud muljumiskohad ning hoidke oma käed ja jalad nendest eemale.
- Enne tarvikuga varustatud masina kasutamist veenduge, et tarvik oleks nõuetekohaselt paigaldatud ja see oleks Toro originaaltarvik. Lugege läbi kõik tarviku juhendid.
- Hinnake maastikku, et määratleda, milliseid lisaseadmeid ja tarvikuid te vajate töö korralikuks ning ohutuks sooritamiseks.
- Laske objektil või tööalal märgistada maa-aluste liinide ja muude objektide asukohad ning ärge kaevake märgistatud aladel. Märkige üles märgistamata objektide ja konstruktsioonide asukohad, nt maa-alused mahutid, kaevud ning septikud.
- Kontrollige masina kasutuspiirkonda ebatasaste pindade või varjatud ohtude suhtes.
- Enne masina kasutamist veenduge, et piirkonnas ei oleks kõrvalisi isikuid. Kõrvaliste isikute olemasolul peatage masin.

Igapäevane hooldus

Tehke iga päev enne masina käivitamist igapäevased kasutuseelsed kontrolltoimingud, mis on loetletud jaotises Hooldus (lehekülg 26).

Reietoe reguleerimine

Reietoe reguleerimiseks (Joonis 8) vabastage nupud ja tõstke või langetage toe polster soovitud kõrgusele. Täiendavaks reguleerimiseks vabastage mutter, mis hoiab polstrit reguleerimisplaadi küljes, ja liigutage plaati üles või alla nii nagu vaja. Kui olete lõpetanud, kinnitage kõik kinnitused korralikult.

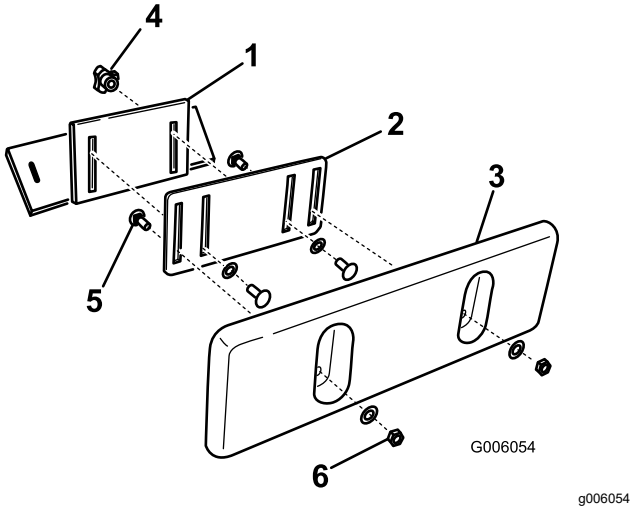

Joonis 8

1. Reietoe kronstein
2. Reguleerimisplaat
3. Reietoe polster
4. Nupp ja lameseib
5. Ümarpeaga polt
6. Lukustusmutter ja lameseib

Kasutamise ajal

Ohutusteave kasutamise ajal

Üldine ohutus

- Ärge ületage nimikandevõimet, kuna masin võib muutuda ebastabiilseks ja võite kaotada masina üle kontrolli.
- Ärge vedage koormat ülestõstetud tõstevartega. Kandke koormat alati maapinna lähedal.
- Kasutage ainult Toro heakskiidetud tarvikuid ja lisaseadmeid. Tarvikud võivad mõjutada masina stabiilsust ja tööomadusi.
- Platvormiga masinad
  - Laske tõstevarred enne platvormilt mahatulekut alla.
  - Ärge proovige masinat jalga vastu maad toetades stabiliseerida. Kui kaotate masina üle kontrolli, astuge platvormilt maha ja masinast eemale.
  - Ärge asetage jalgu platvormi alla.
  - Ärge liigutage masinat, välja arvatud juhul, kui seisate mõlema jalaga platvormil ja hoiate kätega käsipuudest kinni.
- Keskenduge masina kasutamise ajal täielikult selle juhtimisele. Ärge tehke midagi muud, mis võib teie tähelepanu hajutada, muidu võib tagajärjeks olla kehavigastus või varakahju.
- Enne tagurdamist vaadake taha ja alla ning veenduge, et tee oleks vaba.
- Ärge kunagi jõnksutage juhtseadmeid, kasutage neid sujuvalt.
- Kasutaja/omanik võib ära hoida õnnetusi ja vastutab nende eest, mis võivad tekitada kehavigastusi või põhjustada varakahju.
- Kandke sobivat riietust, sh kindaid, kaitseprille, pikki pükse, hea libisemiskindlusega jalatseid ja kuulmiskaitset. Kinnitage pikad juuksed ning ärge kandke lotendavaid riideid või rippuvaid ehteid.
- Ärge kasutage masinat, kui olete väsinud, haige või tarbinud alkoholi või ravimeid.
- Ärge vedage kaassõitjaid ning hoidke lemmikloomad ja kõrvalised isikud masinast eemale.
- Kasutage masinat ainult heades valgusoludes, hoides eemale aukudest ja varjatud ohtudest.
- Veenduge enne masina kasutamist, et kõik hoovad oleksid neutraalasendis. Käivitage masin ainult juhikohal olles.
- Olge nähtavust piiravatele pimenurkadele, põõsastele, puudele või muudele objektidele lähenedes ettevaatlik.
- Aeglustage pööretel ning olge ettevaatlik teid ja kõnniteid ületades. Jälgige liiklust.
- Peatage tarvik, kui te parasjagu ei tööta.
- Pärast objektile otsasõitmist peatage masin, seisake mootor, eemaldage süütevõti ja kontrollige masinat. Tehke enne tööde jätkamist vajalikud parandustööd.
- Ärge jätke masinat kunagi tööle, kui see on järelevalveta.
- Enne juhikohalt lahkumist tehke järgmist.
  - Parkige masin tasasele pinnale.
  - Langetage tõstevarred ja vabastage lisahüdraulika.
  - Lülitage masin välja ja eemaldage süütevõti.
- Ärge kasutage masinat, kui esineb äikeseoht.

- Kasutage masinat ainult kohtades, kus on ohutuks manööverdamiseks piisavalt ruumi. Olge tähelepanelik teie lähedal asuvate objektide suhtes. Kui te ei hoia puudest, seintest ja muudest takistustest piisavalt ohutule kaugusele, võite saada kehavigastusi, kui te töö käigus masinaga tagurdades ümbrust ei jälgi.
- Enne objektide (nt elektrijuhtmed, laed ja ukseavad) alt läbi sõitmist kontrollige pea kohal olevat vaba ruumi ja vältige neile pihta sõitmist.
- Ärge vedage tarvikuga liiga suurt koormat ja hoidke koorem tõstevarte tõstmise ajal alati loodis. Tarviku sisu võib välja kukkuda ja kehavigastusi tekitada.

Ohutusteave kallakutel töötades

- **Sõitke kallakul üles ja alla ainult nii, et masina raskem ots jääb ülesmäge.** Tarvikute kasutamine muudab massijaotust. Tühi kopp muudab masina tagaosa raskeks otsaks ja täis kopp muudab masina esiosa raskeks otsaks. Enamik teisi tarvikuid muudavad masina esiosa raskeks otsaks.
- Tõstevarte tõstmine kallakul mõjutab masina stabiilsust. Kallakul töötades hoidke tõstevarred langetatud asendis.
- Kallakud on ühed peamised juhitavuse kaotamise ja ümbermineku põhjused, mis võivad tekitada raskeid või eluohtlikke vigastusi. Masina kasutamisel mis tahes kallakul või ebatasasel maastikul tuleb olla äärmiselt ettevaatlik.
- Kehtestage kallakutel ohutuks töötamiseks omad toimingud ja reeglid. Need toimingud peavad hõlmama tööobjekti kontrollimist eesmärgiga selgitada välja kallakud, kus on ohutu masinaga töötada. Lähtuge selle kontrolli käigus alati mõistlikkuse ja kaalutleva hinnangu seisukohast.
- Vähendage kiirust ja kasutage seadet mäenõlvadel eriti ettevaatlikult. Maastikuolud võivad mõjutada masina stabiilsust.
- Vältige kallakutel sõidu alustamist või peatumist. Kui masina veojõud peaks kaduma, liikuge aeglaselt otse kallakust alla.
- Vältige kallakutel pööramist. Kui peate pöörama, tehke seda aeglaselt, nii et masina raskem ots on suunaga ülesmäge.
- Tehke kallakutel kõiki liikumisi aeglaselt ja järk-järgult. Ärge tehke järske kiiruse- või suunamuutusi.
- Kui tunnete end kallakul masinaga töötades ebakindlalt, ärge tehke seda.
- Jälgige auke, roopaid ja süviseid, kuna ebatasase maastiku tõttu võib masin ümber minna. Kõrge rohu sees võivad olla peidus takistused.
- Olge märgadel pindadel töötades ettevaatlik. Veojõu vähenemine võib põhjustada libisemist.
- Kontrollige piirkonda ja veenduge, et maapind oleks masina kandmiseks piisavalt stabiilne.
- Olge ettevaatlik, kui töötate masinaga järgmiste kohtade lähedal.
  - Laskumised
  - Kraavid
  - Vallid
  - Veekogud

  Masin võib järsku ümber paiskuda, kui teekond läheb üle teeääre või ääred varisevad sisse. Hoidke masina ja võimalike ohtude vahel ohutut kaugust.
- Ärge paigaldage või eemaldage tarvikuid kallakul.
- Ärge parkige masinat mäenõlvale või kallakule.

Tehnovõrgu liini ohutus

- Kui tabate tehnovõrgu liini, tehke järgmist.
  - Lülitage masin välja ja eemaldage süütevõti.
  - Hoidke kõik inimesed tööpiirkonnast eemal.
  - Võtke ala turvamiseks kohe ühendust asjakohaste hädaabi- ja kommunaalteenistustega.
  - Kui kahjustate kiudoptilist kaablit, ärge vaadake otse valgusse.
- Ärge lahkuge juhiplatvormilt, kui masin on pinge all. Platvormil olete kaitstud.
  - Masina mis tahes osa puudutamine võib teid maandada.
  - Kui masin on pinge all, ärge laske teistel masinat puudutada ega sellele läheneda.
  - Kui tabate elektri- või sideliini, eeldage alati, et masin on pinge all. Ärge üritage masinast lahkuda.
- Lekkiv gaas on nii tule- kui ka plahvatusohtlik ja võib põhjustada tõsiseid vigastusi või surma. Ärge suitsetage masinaga töötamise ajal.

Masina käivitamine

1. Seiske platvormile.
2. Veenduge, et seisupidur oleks rakendatud ja kõik neli hooba oleksid NEUTRAALASENDIS.
3. Sisestage süütevõti süütelukku ja keerake see SISSELÜLITATUD asendisse.

Märkus: Masinal võib olla raskusi väga külmades oludes käivitumisega. Hoidke masin külmkäivituse ajal üle –18 °C.

Märkus: Kui masina temperatuur on alla –1 °C, ilmub teabekeskuse ekraanile külmkäivituse sümbol (Joonis 9), kuni mootor kogub kahe minuti jooksul

kiirust. Ärge liigutage selle aja jooksul veojõu juhthoobasid, kui seisupidur on rakendatud, vastasel korral lülitub mootor välja ja kaks minutit lähtestatakse. Külmkäivituse sümbol kaob, kui mootor saavutab täiskiiruse.

g304012

Joonis 9

Masinaga sõitmine

Kasutage masinaga sõitmiseks veojõu juhthoobasid. Mida kaugemale te veojõu juhthoobasid kummaski suunas liigutate, seda kiiremini masin selles suunas liigub. Masina peatamiseks vabastage veojõu juhthoovad.

Energiasäästurežiim

Kui masin töötab tühikäigul, lülitub see mõne aja järel energiasäästurežiimile.

Energiasääst 1

Mootori kiirus väheneb pärast 5–7 sekundit tühikäigul töötamist. Tavapärasele töökiirusele naasmiseks liigutage veohooba, tarviku kallutushooba või tõstevarte hooba.

Energiasääst 2

Mootor lülitub välja pärast 30 sekundit tühikäigul töötamist. Töö taasalustamiseks liigutage veohooba kiiresti kaks korda.

Energiasääst 3

Masin lülitub välja pärast 5 minutit tühikäigul töötamist. Töö taasalustamiseks pöörake võti asendisse OFF, rakendage seisupidur ning keerake seejärel võti asendisse ON.

Masina väljalülitamine

1. Parkige masin tasasele pinnale, langetage tõstevarred ja rakendage seisupidur.
2. Veenduge, et lisahüdraulika hoovad oleksid NEUTRAALASENDIS.
3. Keerake süütelukk VÄLJALÜLITATUD asendisse ja eemaldage süütevõti.

⚠ ETTEVAATUST!

Lapsed või kõrvalised isikud võivad saada vigastada, kui nad liigutavad või proovivad kasutada järelevalveta masinat.

Kui jätate masina järelevalveta, eemaldage alati süütevõti ja rakendage seisupidur.

Tarvikute kasutamine

Tarviku paigaldamine

Tähtis: **Kasutage ainult Toro heakskiidetud tarvikuid. Tarvikud võivad mõjutada masina stabiilsust ja tööomadusi. Heakskiiduta tarvikute kasutamine võib tühistada garantii kehtivuse.**

Tähtis: **Enne tarviku kasutamist veenduge, et kinnitusplaadid oleksid porist ja prahist puhtad ning vardad pöörleksid vabalt. Kui need ei pöörle vabalt, määrige neid.**

1. Asetage tarvik tasasele pinnale, nii et selle taha jääks masina jaoks piisavavalt vaba ruumi.
2. Käivitage masin.
3. Kallutage kinnitusplaati ettepoole.
4. Paigutage kinnitusplaat tarviku vastasplaadi ülaserva taha.

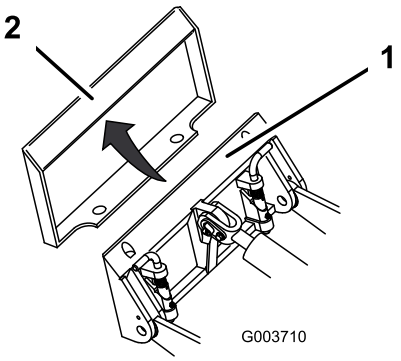

g003710

Joonis 10

1. Kinnitusplaat
2. Vastasplaat

5. Tõstke tõstevarsi ja kallutage samal ajal kinnitusplaati tahapoole.

   Tähtis: **Tõstke tarvik maast lahti ja kallutage kinnitusplaat lõpuni tagumisse asendisse.**
6. Lülitage masin välja ja eemaldage süütevõti.
7. Lukustage kiirkinnitusvardad ja veenduge, et need oleks kinnitusplaadis korralikult rakendunud.

   Tähtis: **Kui vardaid ei saa lukustatud asendisse pöörata, siis ei ole kinnitusplaat vastasplaadi aukudega korralikult joondatud.**

Kontrollige vastasplaati ja vajaduse korral puhastage.

⚠ HOIATUS

Kui kiirkinnitusvardaid ei lukustata korralikult läbi tarviku kinnitusplaadi, võib tarvik masina küljest lahti tulla ja teile või kõrvalolijatele muljumisvigastusi tekitada.

Veenduge, et kiirkinnitusvardad oleksid korralikult tarviku kinnitusplaati lukustatud.

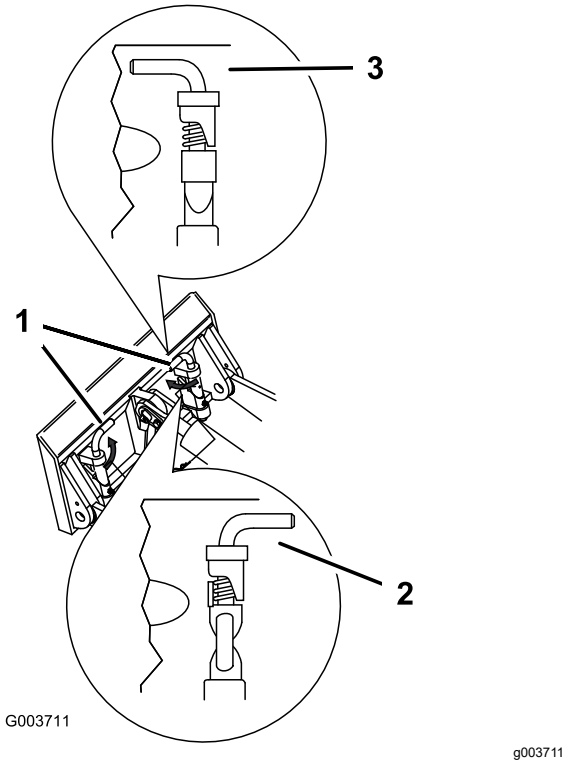

Joonis 11

1. Kiirkinnitusvardad (lukustatud asend)
2. Vabastatud asend
3. Lukustatud asend

Hüdraulikavoolikute ühendamine

⚠ HOIATUS

Rõhu all oleva hüdraulikavedeliku leke võib läbistada naha ja vigastusi tekitada. Naha alla sattuv vedelik tuleb lasta selliste vigastuste osas pädeval arstil mõne tunni jooksul kirurgiliselt eemaldada, muidu võib tekkida gangreen.

- **Enne hüdraulikasüsteemi rõhu alla seadmist veenduge, et kõik hüdraulikavoolikud ja -liinid oleksid heas seisukorras ning kõik hüdraulikasüsteemi ühendused ja liitmikud oleksid korralikult kinnitatud.**
- **Hoidke oma keha ja käed eemale avadest või düüsidest, kust pritsib suure survega hüdraulikavedelikku.**
- **Kasutage hüdraulikavedeliku lekete avastamiseks kartongi või paberit, mitte kunagi oma käsi.**

⚠ ETTEVAATUST!

Hüdraulikasüsteemi liitmikud, liinid ja ventiilid ning hüdraulikavedelik võivad olla kuumad. Kuumade osade puudutamisel võite saada põletushaavu.

- **Kandke hüdraulikasüsteemi liitmike käsitsemisel kindaid.**
- **Laske masinal enne hüdraulikasüsteemi osade puudutamist jahtuda.**
- **Ärge katsuge lekkinud hüdraulikavedelikku.**

Kui tarvik tuleb ühendada hüdraulikasüsteemiga, ühendage hüdraulikavoolikud järgmiselt.

1. Pöörake ja hoidke võtit LISAHÜDRAULIKA VABASTAMISE asendis ning vajutage lisahüdraulika juhtlülitit edasi-tagasi, et vabastada hüdraulikasüsteemi liitmikud rõhu alt.
2. Keerake süütevõti asendisse „OFF“ ja eemaldage süütevõti.
3. Eemaldage masina hüdraulikasüsteemi liitmikelt kaitsekatted.
4. Veenduge, et liitmikud oleks kõigist võõrkehadest puhastatud.
5. Suruge tarviku isasliitmik masina emasliitmiku sisse.

   Märkus: Kui ühendate tarviku isasliitmiku esimesena, vabastate tarvikus kogunenud rõhu.

6. Suruge tarviku emasliitmik masina isasliitmiku peale.
7. Kontrollige ühendust, tõmmates voolikutest.

Tarviku eemaldamine

1. Parkige masin tasasele pinnale.
2. Langetage tarvik maapinnale.
3. Kui tarvik kasutab hüdraulikat, pöörake ja hoidke võtit LISAHÜDRAULIKA VABASTAMISE asendis ning vajutage lisahüdraulika juhtlülitit edasi-tagasi, et vabastada hüdraulikasüsteemi liitmikud rõhu alt.
4. Lülitage masin välja ja eemaldage süütevõti.
5. Vabastage kiirkinnitusvardad, pöörates need väljapoole.
6. Kui tarvik tuleb ühendada hüdraulikasüsteemiga, tõmmake hüdraulikasüsteemi liitmike äärikud tagasi ja ühendage liitmikud lahti.

   Tähtis: **Ühendage tarviku voolikud omavahel, et vältida hüdraulikasüsteemi saastumist hoiustamise ajal.**
7. Paigaldage masina hüdraulikasüsteemi liitmikele kaitsekatted.
8. Käivitage masin, kallutage kinnitusplaati ettepoole ja tagurdage masinaga tarvikust eemale.

Teabekeskuse kasutamine

Tarvikurežiimi muutmine

1. Vajutage töökuval keskmist nuppu, et kuvada tarviku muutmise kuva.
2. Vajutage keskmist või parempoolset nuppu, et lülitada vasara- või koparežiimi vahel.

   Märkus: Vasararežiimi kasutades lülitage sisse ökorežiim. Vasararežiim , kui seda kasutatakse koos ökorežiimiga, aeglustab mootori pöörlemiskiirust (p/min), et vähendada energiatarvet tarvikute kasutamise ajal. Koparežiim säilitab mootori pöörlemiskiirust.
3. Töökuvale naasmiseks vajutage vasakpoolset nuppu.

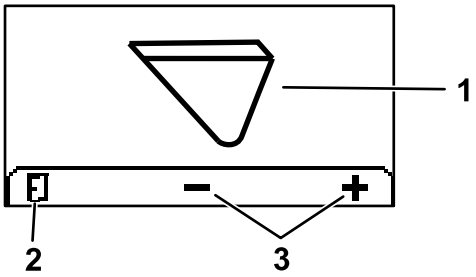

g304809

Joonis 12

1. Praegune tarvikurežiim
2. Tarvikurežiimi muutmine
3. Töökuvale naasmine

Kaitstud menüüdesse sisenemine

Märkus: Teie masina tehases määratud vaikimisi PIN-kood on 0000 või 1234.

Kui te muutsite PIN-koodi ja unustasite selle, võtke abi saamiseks ühendust volitatud hooldusfirmaga.

1. Kasutage PEAMENÜÜS keskmist nuppu, et kerida alla SEADETE MENÜÜNI, ja vajutage parempoolset nuppu (Joonis 13).

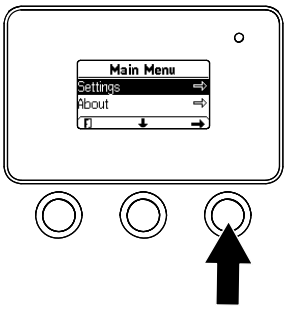

g264775

Joonis 13

2. Kasutage SEADETE MENÜÜS keskmist nuppu, et kerida alla KAITSTUD MENÜÜNI, ja vajutage parempoolset nuppu (Joonis 14A).

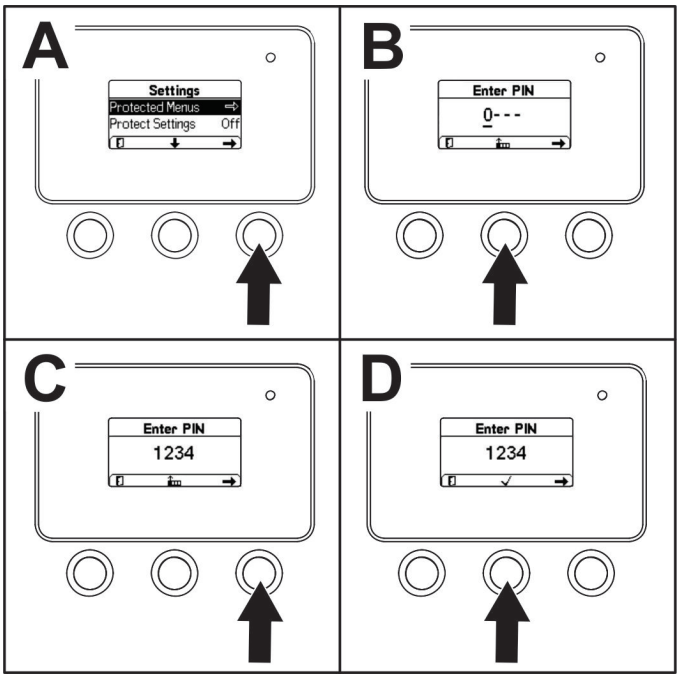

Joonis 14

3. PIN-koodi sisestamiseks vajutage keskmist nuppu, kuni kuvatakse õige esimene number, seejärel vajutage järgmise numbri sisestamiseks parempoolset nuppu (Joonis 14B ja Joonis 14C). Korrake seda toimingut, kuni viimane number on sisestatud, ja vajutage uuesti parempoolset nuppu.
4. Vajutage PIN-koodi sisestamiseks keskmist nuppu (Joonis 14D).

   Märkus: Kui teabekeskus kinnitab PIN-koodi ja kaitstud menüü avaneb, kuvatakse ekraani parempoolses ülanurgas kiri PIN.

Nüüd saate vaadata ja muuta KAITSTUD MENÜÜS olevaid seadeid. Pärast KAITSTUD MENÜÜ avamist kerige alla SEADETE KAITSMISE valikuni. Muutke seadet parempoolse nupuga. Seadete kaitsmise seade VÄLJALÜLITAMINE võimaldab vaadata ja muuta KAITSTUD MENÜÜ seadeid ilma PIN-koodi sisestamata. Seadete kaitsmise seade SISSELÜLITAMINE peidab kaitstud seaded ja nõuab KAITSTUD MENÜÜ seadete muutmiseks PIN-koodi sisestamist.

Pärast kasutamist

Ohutusteave pärast kasutamist

Üldine ohutus

- Enne masina reguleerimist, puhastamist, hoiustamist või parandamist rakendage seisupidur (kui olemas), langetage tõstevarred, lülitage masin välja, eemaldage süütevõti, laske kõigil liikuvatel osadel seiskuda ja masinal jahtuda.
- Puhastage tarvikud ja juhthoovad prahist, et vältida võimalikke tulekahjusid.
- Hoidke kõik osad heas töökorras ja korralikult kinnitatud.
- Ärge puudutage osi, mis võivad olla masinaga töötamisest kuumad. Laske neil enne masina puhastamist, hooldamist või reguleerimist jahtuda.
- Olge masina laadimisel haagisele või veokile või selle mahalaadimisel ettevaatlik.

Aku ja akulaadija ohutusteave

Üldine ohutus

- Akulaadija valesti kasutamine või hooldamine võib tekitada kehavigastusi. Ohu vältimiseks järgige kõiki ohutussuuniseid.
- Kasutage aku laadimiseks ainult kaasasolevat akulaadijat.
- Enne akulaadija kasutamist kontrollige vooluvõrgu toitepinge sobivust.
- Kui ühendate akulaadija vooluvõrguga väljaspool USA-d, kasutage vajaduse korral pistikupesa jaoks sobivat pistikuadapterit.
- Laadija ei tohi saada märjaks. Kaitske seda vihma ja lume eest.
- Kui kasutate lisaseadet, mida Toro ei soovita ega müü, võib esineda tule-, elektrilöögi- või vigastusoht.
- Aku plahvatusohu vähendamiseks järgige neid suuniseid ja kõigi muude seadmete juhendeid, mida kavatsete akulaadija läheduses kasutada.
- Ärge avage akusid.
- Aku lekete korral vältige kokkupuudet akuvedelikuga. Kui see kogemata siiski juhtub, loputage veega ja pöörduge arsti poole. Akuvedelik võib põhjustada ärritust või põletusi.
- Aku hooldamiseks või asendamiseks võtke ühendust volitatud hooldusfirmaga.

Väljaõpe

- Ärge lubage lastel või väljaõppeta isikutel akulaadijat kasutada ega hooldada. Kohalikud eeskirjad võivad piirata kasutaja vanust. Omanik vastutab kõigi juhtide ja mehaanikute väljaõppe eest.
- Enne akulaadija kasutamist lugege laadijal ja juhendis toodud suuniseid, tehke need endale

selgeks ja järgige neid. Olge teadlik, kuidas akulaadijat õigesti kasutada.

Ettevalmistus

- Hoidke kõrvalised isikud ja lapsed laadimise ajal eemale.
- Kandke laadimise ajal sobivat riietust, sh kaitseprille, pikki pükse ja hea libisemiskindlusega jalatseid.
- Enne laadimist lülitage masin välja ja oodake viis sekundit, kuni masin on täielikult pingestamata. Kui te seda ei tee, võib tekkida kaarleek.
- Tagage vastaval alal laadimise ajal hea ventilatsioon.
- Lugege ja järgige kõiki laadimise ettevaatusabinõusid.
- Akulaadijat võib kasutada ainult 120 ja 240 V vahelduvvooluvõrgus ning sellel on maanduspistik 120 V vahelduvvooluvõrgu jaoks. 240 V vooluahelaga kasutamiseks pöörduge õige toitejuhtme saamiseks volitatud teenindusse.

Kasutamine

- Ärge kahjustage kaablit. Ärge kandke akulaadijat ega tõmmake seda pistikupesast eemaldamiseks kaablist. Hoidke kaabel soojusallikatest, õlist ja teravatest servadest eemale.
- Ühendage laadija otse maandusega (kolme auguga) pistikupesaga. Ärge ühendage laadijat maanduseta pistikupesaga, isegi kui kasutate adapterit.
- Ärge tehke kaasasolevale kaablile või pistikule muudatusi.
- Vältige metalltööriista pillamist akule või selle lähedale, kuna see võib tekitada sädeme või elektrilise osa lühise, mis võib põhjustada plahvatuse.
- Liitiumioonakut käsitsedes eemaldage metallesemed, nagu sõrmused, käevõrud, kaelakeed ja kellad. Liitiumioonaku võib tekitada piisavalt tugevat voolu, et tekitada raskeid põletusi.
- Ärge kasutage akulaadijat halva nähtavuse korral või kehvades valgusoludes.
- Kasutage sobivat pikendusjuhet.
- Kui toitekaabel on vooluvõrku ühendatud ja saab kahjustada, eemaldage see pistikupesast ja võtke selle asendamiseks ühendust volitatud hooldusfirmaga.
- Eemaldage laadija pistikupesast, kui te seda ei kasuta, teisaldate selle teise kohta või enne selle hooldamist.

Hooldus ja hoiustamine

- Hoiustage laadijat kuivades sisetingimustes kindlas kohas, mis on kõrvalistele isikutele kättesaamatus kohas.
- Ärge võtke laadijat lahti. Kui laadija vajab hooldust või remonti, toimetage see volitatud hooldusfirmasse.
- Enne laadija hooldamist või puhastamist eemaldage toitekaabel pistikupesast, et vähendada elektrilöögiohtu.
- Hooldage ohutus- ja teabesilte või asendage need vastavalt vajadusele.
- Ärge kasutage kahjustatud kaabli või pistikuga akulaadijat. Asendage kahjustatud kaabel või pistik viivitamatult.
- Kui laadija on maha kukkunud, saanud löögi või muul viisil kahjustada, ärge kasutage seda, vaid toimetage volitatud hooldusfirmasse.

Mittetöötava masina teisaldamine

Tähtis: **Enne masina pukseerimist või vedamist tuleb esmalt avada pukseerimisventiilid, muidu saab hüdraulikasüsteem kahjustada.**

1. Lülitage masin välja ja eemaldage süütevõti.
2. Eemaldage pukseerimisventiilidelt kate (Joonis 15).

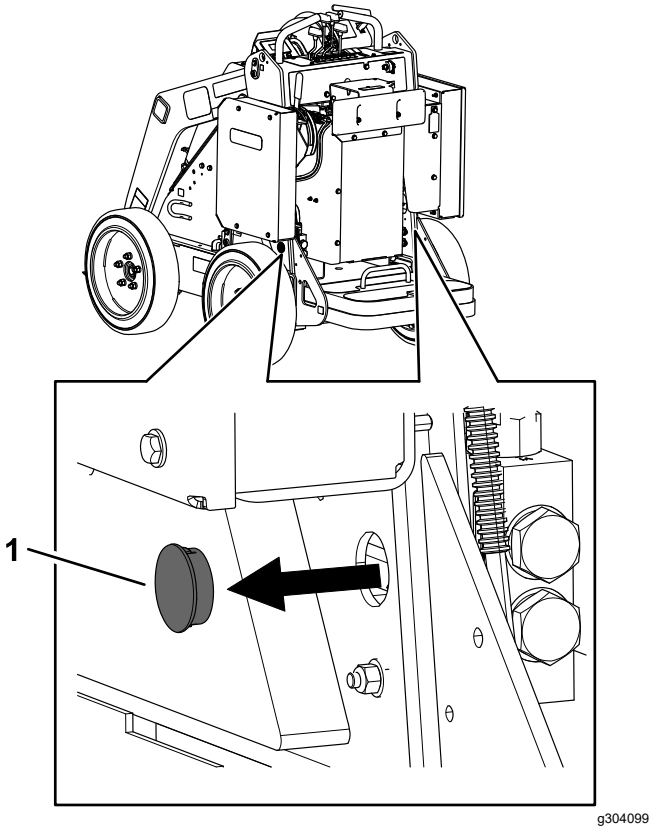

Joonis 15

1. Pistik

3. Vabastage pukseerimisventiilide kontramutrid.

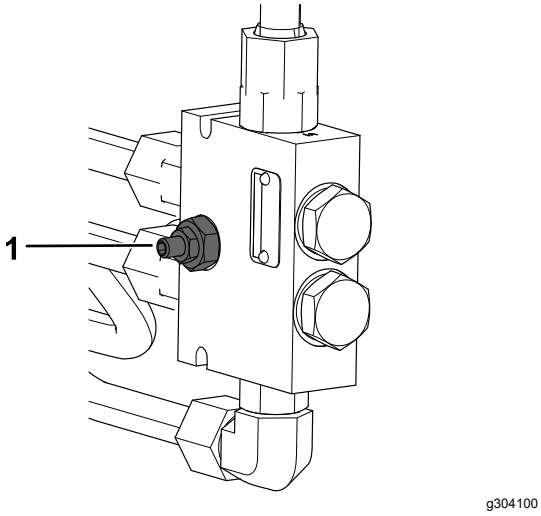

Joonis 16

1. Pukseerimisventiil

4. Ventiilide avamiseks keerake neid kuuskantvõtmega ühe pöörde võrra vastupäeva.
5. Pukseerige masinat.

   Tähtis: **Ärge ületage pukseerimisel kiirust 4,8 km/h.**
6. Pärast masina parandamist sulgege pukseerimisventiilid ja kinnitage kontramutrid.

   Tähtis: **Ärge ventiile liiga tugevalt pingutage.**
7. Paigaldage katted tagasi.

Masina transportimine

Kasutage masina transportimiseks suure kandevõimega haagist või veokit. Kasutage täislaiusega kaldteed. Veenduge, et haagisel või veokil oleksid kõik seadusega nõutud pidurid, tuled ja märgistused. Lugege hoolikalt kõiki ohutussuuniseid. Need teadmised võivad aidata teil vältida enda või kõrvalolijate vigastamist. Järgige haagisele ja masina kinnitamisele kehtivate nõuete osas kohalikke eeskirju.

⚠ HOIATUS

Sõitmine tänaval või teel ilma suunatuledeta, tuledeta, peegeldavate märgistusteta või aeglase sõiduki tunnusmärgita on ohtlik ja võib põhjustada kehavigastustega lõppevaid õnnetusi.

Ärge sõitke masinaga üldkasutataval tänaval või teel.

Haagise valimine

⚠ HOIATUS

Masina peale- või mahalaadimine haagisele või veokile suurendab ümberpaiskumise võimalust ja võib põhjustada tõsiseid vigastusi või surma (Joonis 17).

- **Kasutage täislaiusega kaldteid.**
- **Veenduge, et kaldtee pikkus võrduks vähemalt neljakordse haagise või veoki platvormi kõrgusega maapinnast. See tagab, et kaldtee nurk ei ületa tasasel pinnal 15 kraadi.**

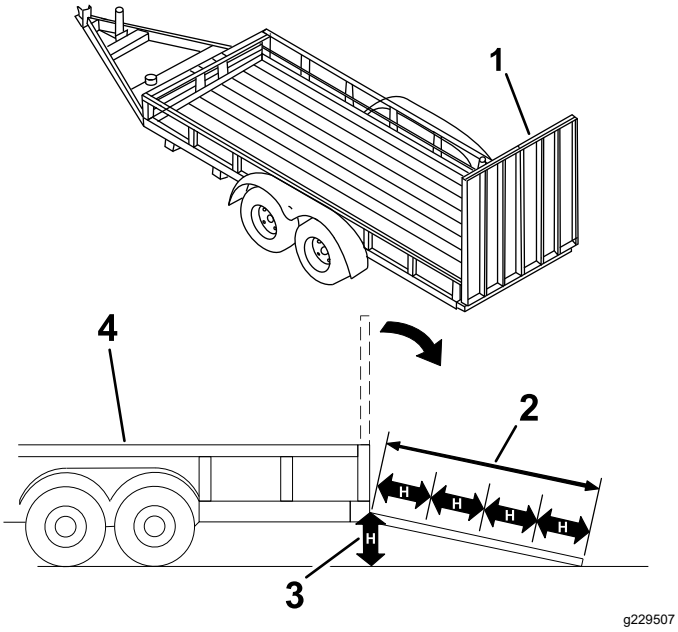

Joonis 17

1. Täislaiusega kaldtee(d) hoiustatud asendis
2. Kaldtee pikkus on võrdne vähemalt neljakordse haagise või veoki platvormi kõrgusega maapinnast
3. H = haagise või veoki platvormi kõrgus maapinnast
4. Haagis

Masina laadimine

⚠ HOIATUS

Masina peale- või mahalaadimine haagisele või veokile suurendab ümberpaiskumise võimalust ja võib põhjustada tõsiseid vigastusi või surma.

- **Juhtige masinat kaldteel äärmiselt ettevaatlikult.**
- **Veenduge, et masina raskem ots jääks laadimise ja mahalaadimise ajal kaldtee tõusu poole.**
- **Vältige masinaga kaldteele sõitmisel järsku kiirendamist või aeglustamist, kuna selle tagajärjel võib masin kontrolli alt väljuda või ümber minna.**

1. Haagise kasutamisel ühendage see puksiirsõiduki külge ja kinnitage turvaketid.
2. Võimaluse korral ühendage haagise pidurid.
3. Langetage kaldtee(d).
4. Langetage tõstevarred.
5. Laadige masin haagisele nii, et masina raskem ots jääks kaldtee tõusu poole, ja hoidke koorem võimalikult madalal, nagu on näidatud.
   - Kui masinal on **täis** kandev tarvik (nt kopp) või mittekandev tarvik (nt kraavikaevamisseade), sõitke masinaga kaldteest üles edasisuunas.
   - Kui masinal on **tühi** kandev tarvik või tarvik puudub, sõitke masinaga kaldteest üles tagurdades.

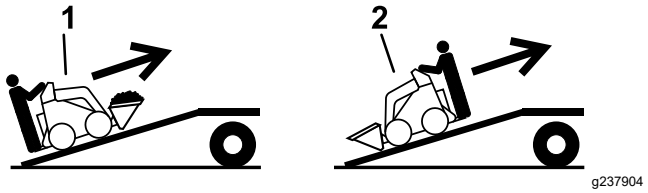

Joonis 18

1. Täis tarvikuga või mittekandva tarvikuga masin – sõitke masinaga kaldteest üles edasisuunas.
2. Tühja tarvikuga või ilma tarvikuta masin – sõitke masinaga kaldteest üles tagurdades.

6. Langetage tõstevarred kõige alumisse asendisse.
7. Rakendage seisupidur (kui olemas), lülitage masin välja ja eemaldage süütevõti.
8. Kasutage masinal olevaid metallist kinnitusaasasid, et fikseerida masin rihmade, kettide, trosside või köite abil haagise või veoki külge. Järgige masina kinnitamisele kehtivate nõuete osas kohalikke eeskirju.

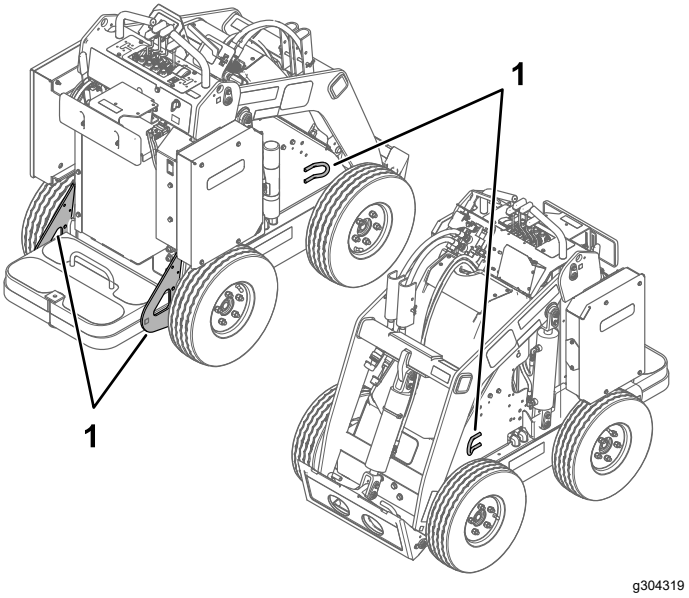

Joonis 19

1. Kinnitusaasad

Masina mahalaadimine

1. Langetage kaldtee(d).

2. Laadige masin haagiselt maha, nii et masina raskem ots jääks kaldtee tõusu poole, ja hoidke koorem võimalikult madalal.
   - Kui masinal on **täis** kandev tarvik (nt kopp) või mittekandev tarvik (nt kraavikaevamisseade), tagurdage tarvik ees kaldteest alla.
   - Kui masinal on **tühi** kandev tarvik või tarvik puudub, sõitke masinaga edasisuunas kaldteest alla.

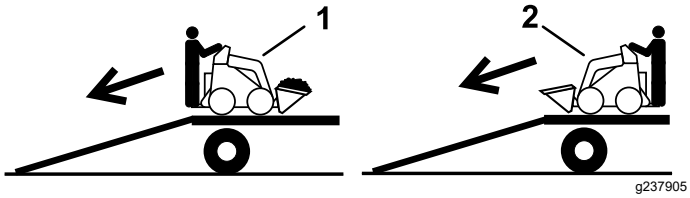

Joonis 20

1. Täis tarvikuga või mittekandva tarvikuga masin – sõitke masinaga kaldteest alla tagurdades.
2. Tühja tarvikuga või ilma tarvikuta masin – sõitke masinaga kaldteest alla edasisuunas.

Masina tõstmine

Tõstke masinat ettenähtud tõstepunktidest (Joonis 19).

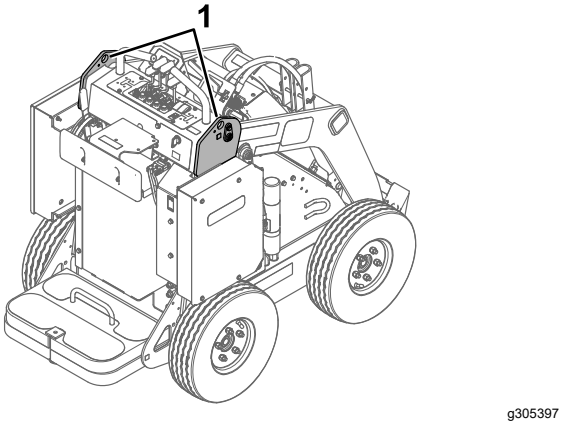

Joonis 21

Akude hooldamine

⚠ HOIATUS

Akud on kõrgepinge all, mis võib tekitada põletusi või elektrilöögi.

- **Ärge proovige akusid avada.**
- **Kui aku korpuses on pragu, käsitsege äärmiselt ettevaatlikult.**
- **Kasutage ainult nende akude jaoks ettenähtud akulaadijat.**

Liitiumioonakud mahutavad piisavalt energiat ettenähtud tööde tegemiseks selle kasutusea jooksul. Aja möödudes väheneb järk-järgult akude töömaht, mida need on võimelised ühe laadimisega tegema.

Märkus: Tulemused võivad erineda olenevalt masina transportimise vahemaast, läbitavatest tõusudest ja laskumistest ning muudest siin jaotises kirjeldatud teguritest.

Akude maksimaalse kasutusea saavutamiseks järgige neid suuniseid.

- Ärge avage akut. Akudes ei ole kasutaja hooldatavaid osi. Akude avamise korral muutub garantii kehtetuks. Akusid kaitsevad selle manipuleerimisest teavitavad seadmed.
- Hoiustage masinat puhtas ja kuivas garaažis või muus kohas **otsese päikesevalguse käest ja soojusallikatest eemal.** Ärge hoiustage masinat kohas, kus temperatuur langeb alla –30 °C ja tõuseb üle 60 °C. **Temperatuurid väljaspool seda vahemikku põhjustavad akudele kahjustusi.** Kõrged temperatuurid hoiustamise ajal, eelkõige siis, kui akude laetustase on kõrge, lühendab akude kasutusiga.
- Kui masinat hoiustatakse kauem kui kümme päeva, siis veenduge, et masin oleks jahedas kohas otsese päikesevalguse käest eemal ning akude laetustase oleks vähemalt 50%.
- Kui kasutate masinat kuumades tingimustes või otsese päikesevalguse käes, võib aku üle kuumeneda. Sellisel juhul kuvatakse teabekeskuse ekraanil kõrge temperatuuri hoiatus. Ja masina kiirus väheneb.

  Sõitke kohe masinaga jahedasse kohta päikesevalguse käest eemal, lülitage masin välja ja laske akudel enne töö jätkamist täielikult jahtuda.
- Kui masinale on paigaldatud valgustikomplekt, lülitage valgustid välja, kui neid ei kasutata.

Akude transportimine

USA transpordiministeerium ja rahvusvahelised transpordiametid nõuavad, et liitiumioonakusid transporditaks eripakendites ja seda teeksid ainult nende transportimiseks kvalifitseeritud veoettevõtjad. USA-s on lubatud transportida akut nii, et see on paigaldatud masinasse akutoitega seadmena, mille puhul kehtivad mõned regulatiivsed nõuded. Lisateavet eraldiseisvate akude või masinasse paigaldatud akude transportimisele kehtivate eeskirjade kohta küsige USA transpordiministeeriumilt või kohalikult asjakohaselt valitsusasutuselt.

Patareide transportimise või utiliseerimise võimaluste kohta informatsiooni saamiseks pöörduge volitatud teenindusse.

Akulaadija kasutamine

Ülevaadet akulaadija näidikute ja kaablite kohta vt jooniselt Joonis 22.

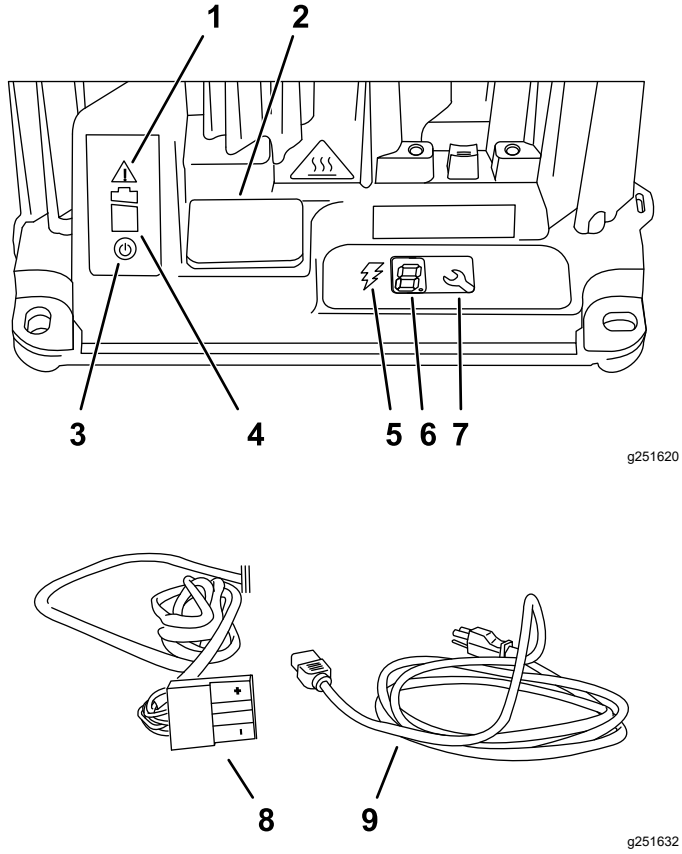

Joonis 22

1. Vea märgutuli
2. USB-pesa kate
3. Vahelduvvoolu märgutuli
4. Aku laadimise märgutuli
5. Laadimisväljundi märgutuli
6. LCD-näidik
7. Valikunupp
8. Väljundpistik ja kaabel
9. Toitekaabel

Toiteallikaga ühendamine

Elektrilöögiohu vähendamiseks on sellel laadijal kolme kontaktiga pistik (B-tüüp). Kui pistik ei mahu seinapistikusse, on kasutamiseks saadaval muud maandatud pistikutüübid; pöörduge volitatud teeninduse poole.

Ärge tehke akulaadijale või toitekaabli pistikule mingeid muudatusi.

⚠ OHT

Kokkupuude veega masina laadimise ajal võib põhjustada elektrilöögi, mis võib tekitada raskeid või eluohtlikke kehavigastusi.

Ärge käsitsege pistikut või laadijat märgade kätega või vees seistes.

Tähtis: **Kontrollige toitekaabli isolatsiooni aeg-ajalt mõrade ja muude kahjustuste suhtes. Ärge kasutage kahjustatud kaablit. Ärge vedage kaablit läbi vee või märja muru.**

1. Ühendage toitekaabli laadimispistik laadijal oleva vastava pistikupesaga.

   ⚠ HOIATUS

   Kahjustatud laadimiskaabel võib põhjustada elektrilöögi või tulekahju.

   Enne laadija kasutamist kontrollige hoolikalt toitekaabli seisukorda. Kui kaabel on kahjustatud, ärge kasutage laadijat enne, kui olete saanud asenduskaabli.

2. Ühendage toitekaabli pistik maandusega pistikupesaga.

Akude laadimine

Tähtis: **Laadige akusid ainult temperatuuri käes, mis jääb soovitatud vahemikku. Vaadake soovitatud vahemikku järgmisest tabelist.**

Laadimise soovitatud temperatuurivahemik

Laadimisvahemik	0 kuni 45 °C
Madala temperatuuri laadimisvahemik (vähendatud vool)	–5 kuni 0 °C
Kõrge temperatuuri laadimisvahemik (vähendatud vool)	45 kuni 60 °C

Kui temperatuur on alla –5 °C, siis akusid ei laeta. Kui temperatuur tõuseb üle –5 °C, ühendage laadija lahti ja seejärel ühendage uuesti, et akusid laadida.

1. Parkige masin laadimiseks ettenähtud kohta.
2. Rakendage seisupidur.
3. Lülitage masin välja ja eemaldage süütevõti.
4. Veenduge, et pistikühendused ei oleks tolmused ega määrdunud.
5. Ühendage laadija toitekaabel toiteallikaga, vt jaotist Toiteallikaga ühendamine (lehekülg 24).
6. Liigutage laadija katet üles ja pöörake see eest ära (Joonis 23).

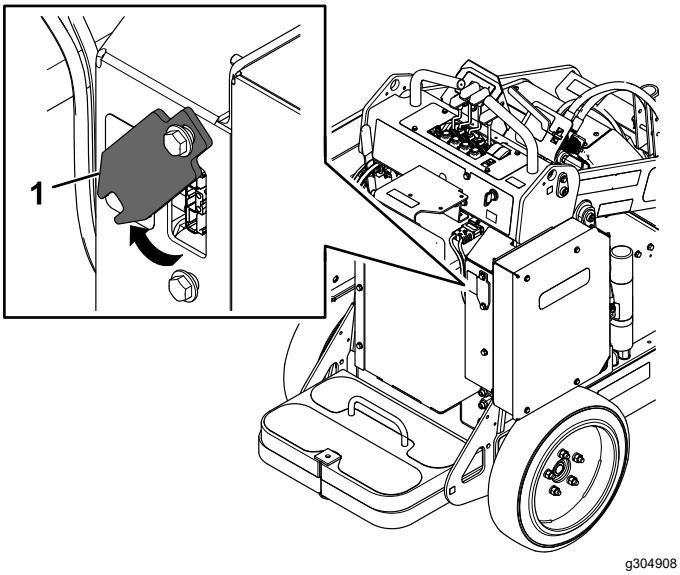

Joonis 23

1. Laadija kate

7. Ühendage laadija väljundpistik masina laadimispesaga.

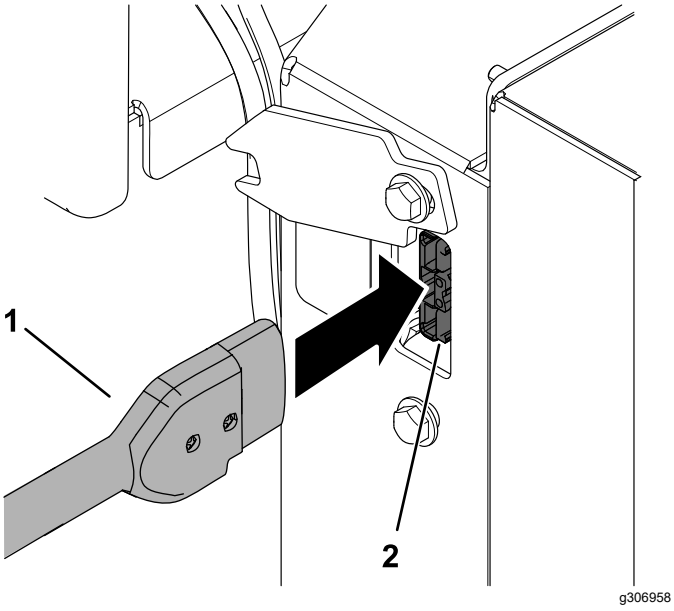

Joonis 24

1. Laadija väljundpistik
2. Masina laadimispesa

8. Jälgige laadijat ja veenduge, et akusid laetaks.

   Märkus: Aku laadimise märgutuli peab vilkuma ja laadimisväljundi märgutuli peab põlema.

   Teabekeskuse ekraanil kuvatav voolutugevus amprites suureneb akude laadimise ajal. Kui voolutugevus püsib väärtusel 0, siis akusid ei laeta.

9. Kui akud on laetud, ühendage laadija lahti; vt jaotist (Laadimisprotsessi lõpetamine (lehekülg 25)).

10. Liigutage laadija kate tagasi oma kohale ja lükake alumise poldi taha (Joonis 23).

Laadimisprotsessi ja veaotsingu jälgimine

Märkus: LCD-ekraanil kuvatakse laadimise ajal olekuteateid. Enamik neist on tavapärased.

Vea korral hakkab vea märgutuli kollaselt vilkuma või jääb punaselt põlema. Veateade kuvatakse teabekeskuse ekraanil üks tähemärk korraga, alates tähest E või F (nt E-0-1-1).

Teavet vea kõrvaldamise kohta vt jaotisest Veaotsing (lehekülg 38). Kui need lahendused viga ei kõrvalda, võtke ühendust volitatud hooldusfirmaga.

Laadimisprotsessi lõpetamine

Kui laadimine on lõppenud, põleb aku laadimise märgutuli (Joonis 22) roheliselt ja masina teabekeskuse ekraanil kuvatakse kümme täis segmenti. Eemaldage laadija pistik masina pistikupesast.

Hooldus

Märkus: Määratlege masina vasak- ja parempoolne külg tavapärase tööasendi suhtes.

Hoolduse ohutusteave

⚠ ETTEVAATUST!

Kui jätate süütevõtme süütelukku, võib keegi kogemata masina käivitada ja teile või kõrvalistele isikutele raskeid vigastusi tekitada.

Enne hoolduse tegemist eemaldage võti süütelülitist.

- Parkige masin tasasele pinnale, vabastage lisahüdraulika, langetage tarvik, veenduge, et seisupidur oleks rakendatud, lülitage masin välja ja eemaldage süütevõti. Enne masina reguleerimist, puhastamist, hoiustamist või parandamist laske kõigil liikuvatel osadel seiskuda ja masinal jahtuda.
- Ärge lubage väljaõppeta isikul masinat hooldada.
- Kasutage vajaduse korral komponentide toestamiseks tungraudasid.
- Vabastage pingestatud komponendid ettevaatlikult pinge alt; vt jaotist Hüdraulikasüsteemi rõhu vabastamine (lehekülg 33).
- Enne parandustööde tegemist ühendage aku lahti; vt jaotist Peatoite lahtiühendamine (lehekülg 28).
- Hoidke käed ja jalad liikuvatest osadest eemale. Võimaluse korral ärge tehke reguleerimisi, kui masin töötab.
- Hoidke kõik osad heas töökorras ja korralikult kinnitatud. Asendage kõik kulunud või kahjustatud sildid.
- Ärge tehke ohutusseadmetele muudatusi.
- Kasutage ainult Toro heakskiidetud tarvikuid. Tarvikud võivad mõjutada masina stabiilsust ja tööomadusi. Kui kasutate masinaga tarvikuid, mida tootja pole heaks kiitnud, võidakse tühistada garantii kehtivus.
- Kasutage ainult Toro originaalvaruosi.
- Kui mõne hooldus- või parandustöö korral on vaja, et tõstevarred oleksid tõstetud asendis, fikseerige need hüdrauliliste silindrilukkude abil ülemisse asendisse.

Soovitatav hooldusgraafik

Hooldusintervallid	Hooldustoimingud
Pärast esimest 8 tundi	• Pingutage rattapolte. • Asendage hüdraulikafilter.
Enne iga kasutamist või iga päev	• Määrige masinat. (Määrige kohe pärast igat pesemiskorda.) • Kontrollige antistaatilist rihma, asendage see, kui see on kulunud või puudub. • Kontrollige rehvide turvist. • Kontrollige seisupidurit. • Eemaldage masinalt praht. • Kontrollige kinnitusi.
Iga 25 tunni järel	• Kontrollige hüdraulikaliine lekete, lahtiste liitmike, väändekohtade, lahtiste kinnitustugede, kulumise ning ilmastiku- ja keemiliste kahjustuste suhtes. • Kontrollige hüdraulikavedeliku taset.
Iga 100 tunni järel	• Pingutage rattapolte.
Iga 400 tunni järel	• Asendage hüdraulikafilter.
Iga 1500 tunni või iga kahe aasta järel, olenevalt sellest, kumb on enne	• Asendage kõik liikuvad hüdraulikavoolikud.
Kord aastas	• Vahetage hüdraulikavedelik.
Kord aastas või enne hoiulepanemist	• Parandage värvikahjustused.

Hoolduseelsed toimingud

Silindrilukkude kasutamine

⚠ HOIATUS

Tõstevarred võivad tõstetud asendis olles alla vajuda ja nende all viibijatele muljumisvigastusi tekitada.

Enne hooldustööde tegemist, mille korral peavad tõstevarred olema tõstetud asendis, paigaldage silindrilukud.

Silindrilukkude paigaldamine

1. Eemaldage kinnitus.
2. Tõstke tõstevarred ülemisse asendisse.
3. Lülitage masin välja ja eemaldage süütevõti.
4. Paigaldage mõlemale tõstesilindri vardale silindrilukk (Joonis 25).

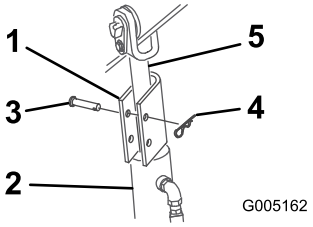

g005162

Joonis 25

1. Silindrilukk
2. Tõstesilinder
3. Tihvt
4. Splint
5. Tõstesilindri varras

5. Fikseerige silindrilukk tihvti ja splindiga (Joonis 25).
6. Langetage tõstevarred **aeglaselt** kuni silindrilukud puutuvad vastu silindri korpust ja vardaotsi.

Silindrilukkude eemaldamine ja hoiustamine

Tähtis: **Eemaldage silindrilukud varrastelt ja kinnitage need enne masina kasutamist korralikult hoiuasendisse.**

1. Käivitage masin.
2. Tõstke tõstevarred ülemisse asendisse.
3. Lülitage masin välja ja eemaldage süütevõti.
4. Eemaldage mõlemalt silindrilukult splint ja tihvt.
5. Eemaldage silindrilukud.
6. Langetage tõstevarred.
7. Paigaldage silindrilukud hüdraulikavoolikutele ning kinnitage need splindi ja tihvtiga (Joonis 26).

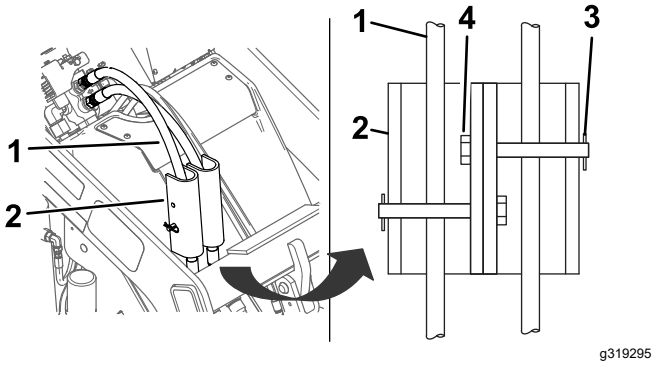

Joonis 26

1. Hüdraulikavoolikud
2. Silindrilukud
3. Tihvt
4. Splint

Juurdepääs masina siseosadele

⚠ HOIATUS

Katete, kapoti ja võrede avamisel või eemaldamisel, kui masin töötab, esineb kokkupuuteoht liikuvate osadega, mis võib tekitada raskeid kehavigastusi.

Enne katete, kapoti ja võrede avamist lülitage masin välja, eemaldage süütevõti süütelukust ning laske masinal jahtuda.

⚠ HOIATUS

Pöörlev ventilaator võib põhjustada kehavigastusi.

- **Ärge kasutage masinat, kui kaitsmed on paigaldamata.**
- **Hoidke sõrmed, käed ja rõivad pöörlevast ventilaatorist eemal.**
- **Enne hooldustööde tegemist lülitage masin välja ja eemaldage süütevõti.**

Kapoti eemaldamine

Märkus: Kui vajate juurdepääsu peatoiteühendustele või peakaitsmele, kuid ei saa tõstevarsi kapoti eemaldamiseks ohutult üles tõsta, vt teavet juurdepääsu kohta jaotisest Eesmise katte eemaldamine (lehekülg 28).

1. Parkige masin tasasele pinnale.

2. Tõstke tõstevarred üles ja paigaldage silindrilukud.

   Märkus: Kui te ei saa tõstevarsi masina toite abil üles tõsta, tõmmake tõstevarte hooba tahapoole ja kasutage tõstevarte tõstmiseks tõsteseadet.

3. Lülitage masin välja, eemaldage süütevõti ja oodake, kuni liikuvad osad peatuvad.
4. Vabastage kapoti neli kinnitusmutrit.

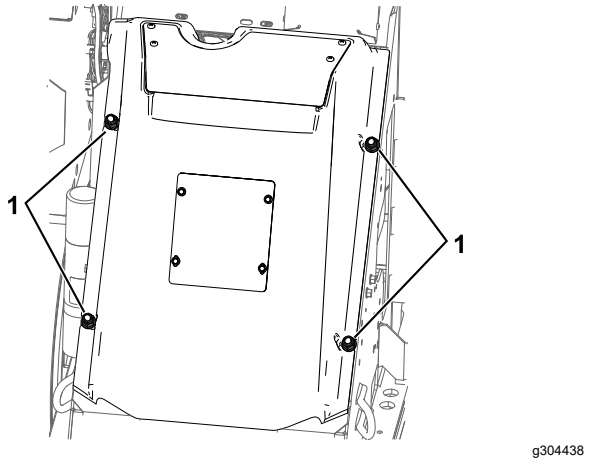

Joonis 27

1. Mutrid

5. Tõstke kapott üles ja ühendage ventilaator lahti.
6. Eemaldage kapott masinalt.

Eesmise katte eemaldamine

Tähtis: **Eemaldage eesmine kate juurdepääsuks peatoiteühendustele ja peakaitsmele ainult siis, kui te ei saa tõstevarsi kapoti eemaldamiseks ohutult üles tõsta.**

1. Parkige masin tasasele pinnale, langetage tõstevarred ja rakendage seisupidur.
2. Lülitage masin välja, eemaldage süütevõti ja oodake, kuni liikuvad osad peatuvad.
3. Eemaldage eesmise katte neli kinnitusmutrit, eemaldage kate ja ühendage ventilaator lahti.

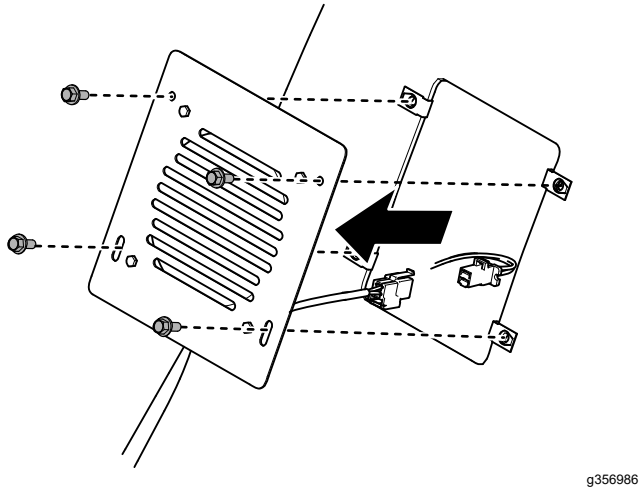

Joonis 28

Peatoite lahtiühendamine

Enne masina hooldamist ühendage masin toiteallikast lahti, eraldades peatoiteühendused (Joonis 29).

⚠ ETTEVAATUST!

Kui te masina toidet lahti ei ühenda, võib keegi kogemata masina sisse lülitada ja raskeid kehavigastusi tekitada.

Enne masinaga seotud tööde tegemist tuleb toiteühendused alati lahti ühendada.

1. Parkige masin tasasele pinnale.
2. Tõstke tõstevarred üles ja paigaldage silindrilukud.
3. Lülitage masin välja ja eemaldage süütevõti.
4. Eemaldage kapott; vt jaotist Kapoti eemaldamine (lehekülg 27).
5. Eraldage kaks toiteühendust (Joonis 29).
6. Tehke vajalikud parandustööd.
7. Enne masina kasutamist ühendage toiteühendused uuesti.

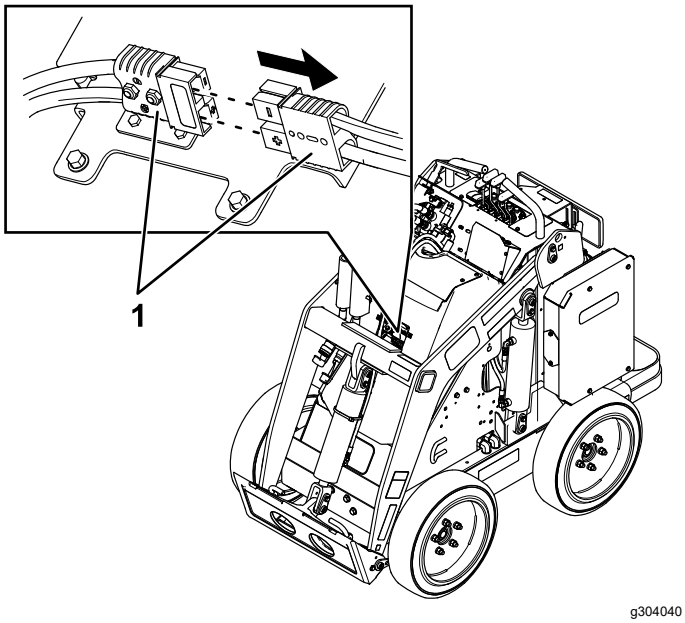

Joonis 29

1. Peatoiteühendused

Määrimine

Masina määrimine

Teenindusvahemik: Enne iga kasutamist või iga päev (Määrige kohe pärast igat pesemiskorda.)

Määrde tüüp: üldotstarbeline määre

1. Parkige masin tasasele pinnale, langetage tõstevarred ja rakendage seisupidur.
2. Lülitage masin välja ja eemaldage süütevõti.
3. Puhastage määrdeniplid lapiga.
4. Ühendage määrdepüstol mõlema nipliga (Joonis 30 ja Joonis 31).

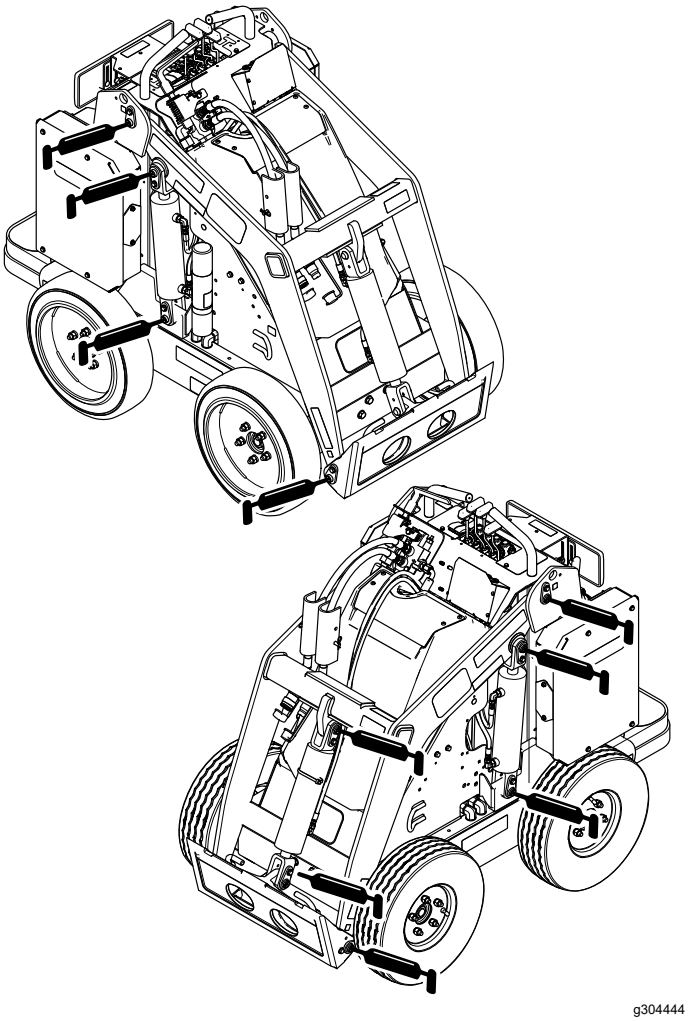

Joonis 30

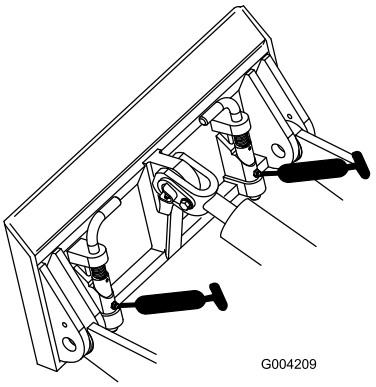

Joonis 31

5. Pumbake niplitesse määret, kuni seda hakkab laagritest väljuma (umbes kolm pumpamist).
6. Pühkige üleliigne määre ära.

Elektrisüsteemi hooldus

Elektrisüsteemi ohutusteave

- Enne masina parandamist ühendage peatoiteühendused lahti.
- Laadige akut avatud ja hea ventilatsiooniga kohas, kus ei esine sädeme- või leegiohtu. Eemaldage laadija enne aku ühendamist või lahtiühendamist vooluvõrgust. Kandke kaitseriietust ja kasutage isoleeritud tööriistu.

Masina toite ühendamine ja lahtiühendamine

Peatoiteühendused varustavad masinat akuenergiaga. Toite katkestamiseks eraldage toiteühendused ja toite taastamiseks ühendage toiteühendused uuesti. Vt jaotist Peatoite lahtiühendamine (lehekülg 28).

Antistaatilise rihma asendamine

Teenindusvahemik: Enne iga kasutamist või iga päev—Kontrollige antistaatilist rihma, asendage see, kui see on kulunud või puudub.

1. Parkige masin tasasele pinnale, langetage tõstevarred ja rakendage seisupidur.
2. Lülitage masin välja ja eemaldage süütevõti.
3. Asendage platvormi alune antistaatiline rihm joonisel Joonis 32 näidatud viisil.

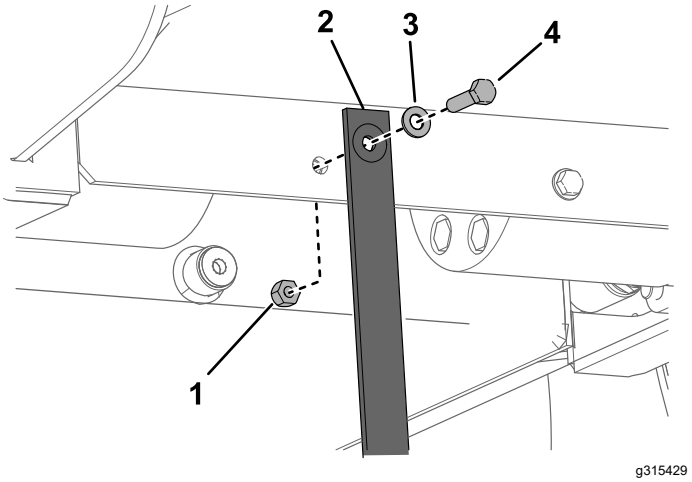

Joonis 32

1. Mutter
2. Antistaatiline rihm
3. Seib
4. Polt

Akude hooldamine

Märkus: Masinal on seitse liitiumioonakut.

Ärge avage akusid. Kui mõni akudest vajab hooldust, võtke abi saamiseks ühendust volitatud hooldusfirmaga.

Kõrvaldage akud kasutuselt või võtke need ringlusse kohalike ja riiklike eeskirjade kohaselt.

Akulaadija hooldamine

Tähtis: **Kõiki elektrilisi parandustöid peab tegema ainult volitatud hooldusfirma.**

Kasutaja ei saa teha muud, kui kaitsta akulaadijat kahjustuste ja ilmastikumõjude eest.

Akulaadija kaablite hooldamine

- Puhastage kaableid pärast igat kasutuskorda kergelt niiske lapiga.
- Kerige kaablid kokku, kui neid ei kasutata.
- Kontrollige kaableid aeg-ajalt kahjustuste suhtes ja asendage need vajaduse korral Toro heakskiidetud osadega.

Akulaadija korpuse puhastamine

Puhastage korpust pärast igat kasutuskorda kergelt niiske lapiga.

Kaitsme vahetamine

1. Parkige masin tasasele pinnale.
2. Tõstke tõstevarred üles ja paigaldage silindrilukud.
3. Lülitage masin välja ja eemaldage süütevõti.
4. Eemaldage kapott; vt jaotist Kapoti eemaldamine (lehekülg 27).
5. Ühendage lahti masina peatoide; vt jaotist Peatoite lahtiühendamine (lehekülg 28).
6. Leidke kaitse ja asendage see (Joonis 33).

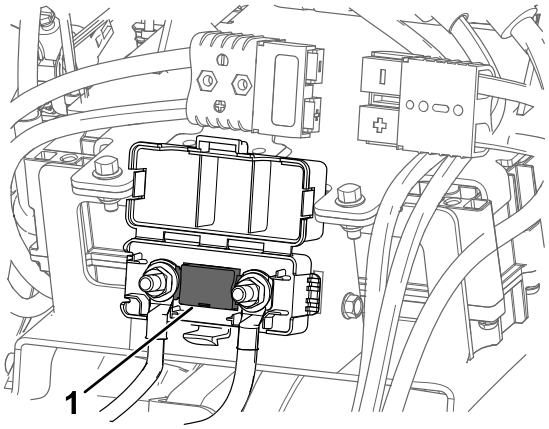

g304512

Joonis 33

7. Pingutage mutrid pingutusmomendiga 12–18 N m.
8. Ühendage peatoiteühendused.
9. Paigaldage eesmine kate.

Ajamisüsteemi hooldus

Rehvide turvise kontrollimine

Teenindusvahemik: Enne iga kasutamist või iga päev

Kontrollige rehvide turvist kahjustuste suhtes. Kui turvis on kulunud ja sooned on madalad, asendage rehvid.

Rattapoltide kontrollimine

Teenindusvahemik: Pärast esimest 8 tundi

Iga 100 tunni järel

Kontrollige ja pingutage rattapolte pingutusmomendiga 68 N m.

Piduri hooldus

Seisupiduri kontrollimine

Teenindusvahemik: Enne iga kasutamist või iga päev

1. Rakendage seisupidur; vt jaotist Seisupiduri hoob (lehekülg 10).
2. Käivitage masin.
3. Proovige masinaga aeglaselt edasi- või tagasisuunas sõita.

   Märkus: Masin võib enne seisupiduri lukustumist veidi liikuda.
4. Kui masin liigub ja seisupidur ei lukustu, võtke hoolduse osas ühendust volitatud hooldusfirmaga.

Hüdraulikasüsteemi hooldus

Hüdraulikasüsteemi ohutusteave

- Kui vedelik peaks sattuma naha alla, pöörduge kohe arsti poole. Naha alla sattunud vedeliku peab arst mõne tunni jooksul kirurgiliselt eemaldama.
- Enne hüdraulikasüsteemi rõhu alla seadmist veenduge, et kõik hüdraulikavoolikud ja -liinid oleksid heas seisukorras ning kõik hüdraulikasüsteemi ühendused ja liitmikud oleksid korralikult kinnitatud.
- Hoidke oma keha ja käed eemale avadest või düüsidest, kust pritsib suure survega hüdraulikavedelikku.
- Kasutage hüdraulikavedeliku lekete avastamiseks kartongi või paberit.
- Enne hüdraulikasüsteemiga seotud tööde tegemist vabastage süsteem ohutult rõhu alt.

Hüdraulikasüsteemi rõhu vabastamine

Hüdraulikasüsteemi rõhu vabastamiseks, kui masin töötab, vabastage lisahüdraulika ja langetage tõstevarred täielikult.

Rõhu vabastamiseks, kui masin on välja lülitatud, liigutage lisahüdraulika hooba edasi- ja tagasivoolu asendite vahel, et vabastada lisahüdraulika rõhk, seejärel liigutage tarviku kallutushooba edasi ja tagasi ning langetage tõstevarred, liigutades tõstevarte hooba ettepoole (Joonis 34).

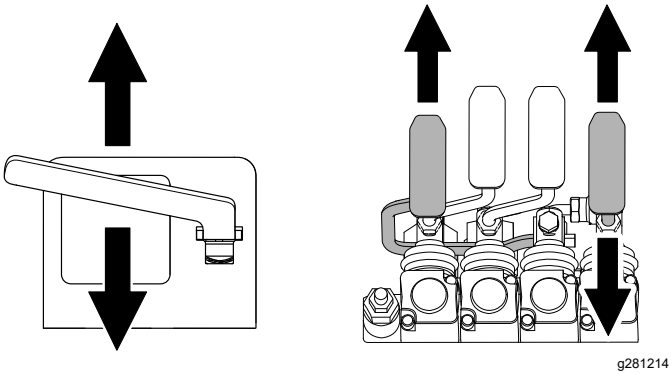

Joonis 34

Hüdraulikavedeliku spetsifikatsioonid

Hüdraulikavedeliku paagi mahutavus: 56 l

Soovitatav hüdraulikavedelik: Toro PX Extended Life Hydraulic Fluid

Märkus: Kui masinas kasutatakse soovitatavat asendusvedelikku, võib vedelikku ja filtrit vahetada harvemini.

Alternatiivsed hüdraulikavedelikud: kui Toro PX Extended Life Hydraulic Fluid ei ole saadaval, võite kasutada muud tavalist naftapõhist hüdraulikavedelikku, mille omadused jäävad kõigi järgmiste materjaliomaduste korral loetletud vahemikku ja mis vastab tööstusstandarditele. Ärge kasutage sünteetilist vedelikku. Sobiva toote leidmiseks pidage nõu oma määrdeainete edasimüüjaga.

Märkus: Toro ei vastuta kahjustuste eest, mis on tingitud vale vedeliku kasutamisest, seega kasutage ainult tuntud ja usaldusväärsete tootjate tooteid.

Kõrge viskoossusindeksi / madala hangumispunktiga kulumisvastane hüdraulikavedelik, ISO VG 46

Materjali omadused:

Viskoossus, ASTM D445	cSt temperatuuril 40 °C 44 kuni 48
Viskoossusindeks ASTM D2270	140 või suurem
Hangumispunkt, ASTM D97	–37 °C kuni –45 °C
Tööstuse spetsifikatsioonid:	Eaton Vickers 694 (I-286-S, M-2950-S/35VQ25 või M-2952-S)

Märkus: Paljud hüdraulikavedelikud on peaaegu värvitud, mistõttu on lekkeid raske märgata. Hüdraulikavedelike jaoks on saadaval punane värvilisand 20 ml pudelites. Ühest pudelist piisab 15–22 l hüdraulikavedeliku jaoks. Tellige toode nr 44-2500 volitatud hooldusfirma kaudu.

Hüdraulikavedeliku taseme kontrollimine

Teenindusvahemik: Iga 25 tunni järel

Kontrollige hüdraulikavedeliku taset enne masina esmakordset käivitamist ja iga 25 töötunni järel.

Vt jaotist Hüdraulikavedeliku spetsifikatsioonid (lehekülg 33).

Tähtis: **Kasutage alati õiget hüdraulikavedelikku. Valed vedelikud kahjustavad hüdraulikasüsteemi.**

1. Parkige masin tasasele pinnale, eemaldage tarvik, rakendage seisupidur, tõstke tõstevarred üles ja paigaldage silindrilukud.
2. Lülitage masin välja, eemaldage süütevõti ja laske masinal jahtuda.
3. Eemaldage kapott / eesmine kate.
4. Puhastage hüdraulikavedeliku paagi täitekaela ümbrus (Joonis 35).
5. Eemaldage täitekaela kork ja kontrollige mõõtevardalt vedelikutaset (Joonis 35).

   Vedelikutase peab jääma mõõtevardal olevate tähiste vahele.

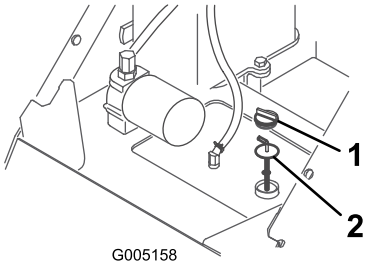

g005158

Joonis 35

1. Täitekaela kork
2. Mõõtevarras

6. Kui tase on madal, lisage vedelikku kuni õige tasemeni.
7. Paigaldage täitekaela kork tagasi.
8. Paigaldage kapott / eesmine kate.
9. Eemaldage ja hoiustage silindrilukud ning langetage tõstevarred.

Hüdraulikafiltri asendamine

Teenindusvahemik: Pärast esimest 8 tundi

Iga 400 tunni järel

Tähtis: **Ärge asendage seda autode õlifiltriga, kuna see võib põhjustada mitmeid hüdraulikasüsteemi kahjustusi.**

1. Parkige masin tasasele pinnale, eemaldage tarvik, rakendage seisupidur, tõstke tõstevarred üles ja paigaldage silindrilukud.
2. Lülitage masin välja ja eemaldage süütevõti.
3. Eemaldage kapott.
4. Asetage filtri alla õlivann.
5. Eemaldage vana filter (Joonis 36) ja puhastage filtriadapteri pind.

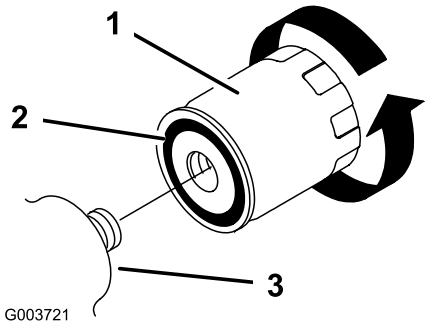

g003721

Joonis 36

1. Hüdraulikafilter
2. Tihend
3. Filtriadapter

6. Kandke asendusfiltri kummitihendile õhuke kiht hüdraulikavedelikku (Joonis 36).
7. Paigaldage asendusfilter filtriadapterile (Joonis 36). Pingutage seda päripäeva, kuni kummitihend puutub vastu filtriadapterit, seejärel pingutage filtrit veel pool pööret.
8. Kõrvaldage kogu mahasattunud vedelik.
9. Käivitage masin ja laske sel umbes kaks minutit töötada, et süsteem õhust tühjendada.
10. Lülitage masin välja ja kontrollige lekete olemasolu.
11. Kontrollige vedelikutaset hüdraulikavedeliku paagis; vt jaotist Hüdraulikavedeliku taseme kontrollimine (lehekülg 34). Lisage vedelikku, et tõsta tase mõõtevardal oleva tähiseni. Ärge paaki üle täitke.
12. Paigaldage kapott.
13. Eemaldage ja hoiustage silindrilukud ning langetage tõstevarred.

Hüdraulikavedeliku vahetamine

Teenindusvahemik: Kord aastas

1. Parkige masin tasasele pinnale, eemaldage tarvik, rakendage seisupidur, tõstke tõstevarred üles ja paigaldage silindrilukud.
2. Lülitage masin välja ja eemaldage süütevõti.
3. Eemaldage kapott.
4. Asetage masina alla suur õlivann, mis mahutab vähemalt 61 l.
5. Eemaldage hüdraulikavedeliku paagi põhjas olev väljalaskekork ja laske kogu vedelik paagist välja (Joonis 37).

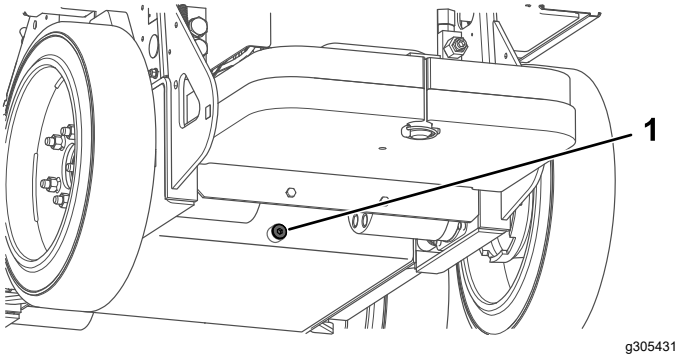

Joonis 37

1. Väljalaskekork

6. Paigaldage väljalaskekork.
7. Täitke hüdraulikavedeliku paak hüdraulika-vedelikuga; vt jaotist (Hüdraulikavedeliku spetsifikatsioonid (lehekülg 33)).

   Märkus: Toimetage vana vedelik selleks ettenähtud kogumispunkti.
8. Paigaldage kapott.
9. Eemaldage ja hoiustage silindrilukud ning langetage tõstevarred.

Puhastamine

Prahi eemaldamine

Teenindusvahemik: Enne iga kasutamist või iga päev

⚠ HOIATUS

Suruõhu ebaõige kasutamine masina puhastamiseks võib põhjustada tõsiseid vigastusi.

- **Kandke sobivaid isikukaitsevahendeid, nagu kaitseprillid, kuulmiskaitse ja tolmumask.**
- **Ärge suunake suruõhku ühelegi kehaosale ega kellelegi teisele.**
- **Vaadake tootja juhiseid õhukompressori kasutamise ja ohutuse kohta.**

1. Parkige masin tasasele pinnale, langetage tõstevarred ja rakendage seisupidur.
2. Lülitage masin välja ja eemaldage süütevõti.
3. Eemaldage masinalt praht.

   Tähtis: **Kasutage survepesu asemel pigem suruõhku. Kui kasutate vett, vältige selle sattumist elektriosadele ja hüdraulikaventiilidele.**

   Puhastage elektripistikuid suruõhuga; ärge kasutage ühenduste puhastusvahendit.
4. Eemaldage ja hoiustage silindrilukud ning langetage tõstevarred.

Masina pesemine

Masina pesemisel survepesuriga tehke järgmist.

- Kasutage survepesuri kasutamiseks sobivaid isikukaitsevahendeid.
- Ärge eemaldage masinalt ühtegi katet.
- Vältige pihustamist otse elektriosadele.
- Vältige pihustamist siltide servadele.
- Peske ainult masina väliskülge. Ärge pihustage otse masina avadesse.
- Pihustage vett ainult masina määrdunud kohtadele.
- Kasutage 40-kraadise või suurema joaga pihustit. 40-kraadise joaga pihustid on tavaliselt valged.
- Hoide survepesuri otsa pestavast pinnast vähemalt 61 cm kaugusel.
- Kasutage ainult survepesureid, mille surve on alla 137,9 bar ja vooluhulk alla 7,6 l minutis.

- Asendage kahjustatud või kooruvad sildid.
- Määrige pärast pesemist kõiki määrdepunkte; vt jaotist Masina määrimine (lehekülg 29).

Hoiulepanemine

Hoiustamise ohutusteave

- Enne masina hoiustamist lülitage masin välja, eemaldage süütevõti, laske kõigil liikuvatel osadel seiskuda ja masinal jahtuda.
- Ärge hoiustage masinat leekide lähedal.

Masina hoiustamine

1. Parkige masin tasasele pinnale, langetage tõstevarred ja rakendage seisupidur.
2. Lülitage masin välja ja eemaldage süütevõti.
3. Puhastage kogu masina väliskülg porist ja tahmast.

   Tähtis: **Peske masinat õrnatoimelise puhastusvahendi ja veega. Ärge kasutage liiga palju vett, eelkõige juhtpaneeli, hüdraulikapumpade ja mootorite puhul.**
4. Määrige masinat; vt jaotist Masina määrimine (lehekülg 29).
5. Pingutage rattapolte; vt jaotist Rattapoltide kontrollimine (lehekülg 32).
6. Kontrollige hüdraulikavedeliku taset; vt jaotist Hüdraulikavedeliku taseme kontrollimine (lehekülg 34).
7. Kontrollige ja pingutage kõiki kinnitusi. Parandage või asendage kõik kulunud, kahjustatud või puuduvad osad.
8. Värvige kõik kriimustatud või katmata metallpinnad. Hankige värv volitatud hooldusfirmast.
9. Hoiustage masinat puhtas ja kuivas garaažis või hoiukohas. Eemaldage süütevõti süütelukust ja hoidke seda kindlas kohas.
10. Pikemaajalise hoiustamise korral lähtuge aku hoiustamise nõuetest; vaadake Aku hoiustamise nõuded (lehekülg 37).
11. Kaitsmiseks ja puhtana hoidmiseks katke masin kinni.

Aku hoiustamise nõuded

Märkus: Akusid ei ole hoiustamiseks vaja masinast eemaldada.

Temperatuurinõuded ladustamiseks leiate järgmisest tabelist:

Temperatuurinõuded hoiustamisel

Hoiustamise tingimused	Temperatuurinõuded
Keskmised hoiustamise tingimused	–20 kuni 45 °C
Äärmuslikult kõrge temperatuur – 1 kuu või vähem	45 kuni 60 °C
Äärmuslikult madal temperatuur – 3 kuud või vähem	–30 kuni –20 °C

Tähtis: **Temperatuurid väljaspool seda vahemikku põhjustavad akudele kahjustusi.**

Patareide hoidmise temperatuur mõjutab nende pikaajalist eluiga. Pikaajaline hoiustamine äärmuslikel temperatuuridel vähendab aku eluiga. Hoiustage masinat tavalistel hoiutingimustel, mis on näidatud ülaltoodud tabelis.

- Enne masina hoiustamist laadige või tühjendage akusid vahemikule 40–60% (50,7–52,1 V).

  Märkus: 50% laetus on optimaalne, et tagada aku maksimaalne tööiga. Kui akud on enne hoiustamist 100% täis laetud, lüheneb akude eluiga.

  Kui arvate, et masinat hoiustatakse kauem, laadige akusid umbes 60% -ni.

- Iga kuue hoiustamise kuu jooksul kontrollige aku laetuse taset ja veenduge, et see oleks vahemikus 40–60%. Kui laeng on alla 40%, laadige akusid vahemikuni 40–60%.
- Pärast akude laadimist eemaldage akulaadija toiteallikast.
- Kui jätate laadija masinale, lülitub see välja, kui akud on täielikult laetud, ning lülitub uuesti sisse vaid juhul, kui laadija lahti ühendatakse, ning seejärel jälle ühendatakse.

Veaotsing

Masina veaotsing

Probleem	Võimalik põhjus	Parandamine
Masin ei sõida.	1. Seisupidur on rakendatud. 2. Hüdraulikavedeliku tase on madal. 3. Hüdraulikasüsteem on kahjustatud.	1. Vabastage seisupidur. 2. Lisage paaki hüdraulikavedelikku. 3. Võtke ühendust volitatud hooldusfirmaga.
Puhkeolekus langevad tõstevarred rohkem kui 7,6 cm tunnis (masina puhul on normaalne alla 7,6 cm tunnis).	1. Ventiil lekib.	1. Võtke ühendust volitatud hooldusfirmaga.
Puhkeolekus langevad tõstevarred kiiresti 5 cm ja seejärel peatuvad.	1. Silindri tihendid lekivad.	1. Asendage tihendid.
Masin akut ei laeta.	1. Temperatuur on üle 60 °C või alla –5 °C.	1. Laadige masinat tingimustes –5 °C ja 60 °C vahel.
Masin ei käivitu kohe pärast selle väljalülitamist.	1. Masin ei lülitunud täielikult välja.	1. Laske masinal enne selle uuesti käivitamist täielikult välja lülituda.
Masin ei alusta pärast tühikäigul töötamist uuesti tööd.	1. Masin on energiasäästurežiimis.	1. Liigutage veohooba kiiresti kaks korda või lülitage masin välja ja taaskäivitage.

Akulaadija veakoodid

Probleem	Võimalik põhjus	Parandamine
Kood E-0-0-1 või E-0-4-7	1. Aku pinge on kõrge	1. Veenduge, et aku pinge oleks õige ja kaabliühendused korralikud ning aku oleks heas seisukorras.
Kood E-0-0-4	1. Tuvastati BMS-i või aku viga	1. Võtke ühendust volitatud teenindusega.
Kood E-0-0-7	1. Aku voolutugevuse (Ah) piirmäär on ületatud	1. Võimalike põhjuste hulka kuuluvad aku halb seisukord, aku sügavtühjenemine, aku halb ühendus ja/või aku kõrged parasiitkoormused laadimise ajal. Võimalikud lahendused: asendage akud. Ühendage parasiitkoormused lahti. See viga kaob pärast laadija lähtestamist alalisvoolule lülitades.
Kood E-0-1-2	1. Pöördpolaarsuse viga	1. Aku on laadijaga valesti ühendatud. Veenduge, et akuühendused oleksid korralikult kinnitatud.
Kood E-0-2-3	1. Kõrge vahelduvvoolupinge viga (üle 270 V)	1. Ühendage laadija vahelduvvoo-luallikaga, mis tagab stabiilse vahelduvvoolu vahemikus 85–270 V / 45–65 Hz.
Kood E-0-2-4	1. Laadija lähtestamine ebaõnnestus	1. Laadija ei lülitunud korralikult sisse. Lahutage vahelduvvooluühendus ja akuühendus 30 sekundiks ja proovige uuesti.

Probleem	Võimalik põhjus	Parandamine
Kood E-0-2-5	1. Madala vahelduvvoolupinge kõikumise viga	1. Vahelduvvooluallikas on ebastabiilne. Seda võib põhjustada ebapiisava jõudlusega generaator või vajalikust oluliselt väiksemad sisendkaablid. Ühendage laadija vahelduvvooluallikaga, mis tagab stabiilse vahelduvvoolu vahemikus 85–270 V / 45–65 Hz.
Kood E-0-3-7	1. Ümberprogrammeerimine ebaõnnestus	1. Tarkvara värskendamise viga või skripti kasutamise viga. Veenduge, et uus tarkvara on õige.
Kood E-0-2-9, E-0-3-0, E-0-3-2, E-0-4-6 või E-0-6-0	1. Sideviga akuga	1. Veenduge, et signaaljuhtmed oleksid korralikult akuga ühendatud.

Akulaadija veakoodid

Probleem	Võimalik põhjus	Parandamine
F-0-0-1, F-0-0-2, F-0-0-3, F-0-0-4, F-0-0-5, F-0-0-6 või F-0-0-7	1. Laadija sisemine viga	1. Lahutage vahelduvvooluühendus ja akuühendus vähemalt 30 sekundiks ja proovige uuesti. Kui see uuesti ebaõnnestub, pöörduge volitatud teeninduse poole.

Märkused:

Märkused:

Märkused:

EMP/UK privaatsuspoliitika

Kuidas Toro teie isikuandmeid kasutab

The Toro Company („Toro“) austab teie privaatsust. Kui ostate meie tooteid, võime koguda teie kohta teatud isikuandmeid kas otse teilt või teie kohaliku Toro ettevõtte või edasimüüja kaudu. Toro kasutab seda teavet lepinguliste kohustuste täitmiseks, nagu näiteks teie garantii registreerimiseks, garantiinõude töötlemiseks või toote tagasikutsumise korral teiega ühenduse saamiseks ning lisaks õigustatud ärieesmärkide täitmiseks, nagu näiteks klientide rahulolu hindamiseks, oma toodete arendamiseks või teile huvipakkuva tooteinfo edastamiseks. Toro võib seoses nende tegevustega jagada teie infot oma tütarettevõtete, partnerite, edasimüüjate ja teiste äripartneritega. Võime isikuandmeid avalikustada ka siis, kui seadus seda nõuab või seoses äri müügi, ostu või ühinemisega. Me ei müü teie isikuandmeid turunduseesmärkidel kunagi ühelegi teisele ettevõttele.

Teie isikuandmete säilitamine

Toro hoiab teie isikuandmeid nii kaua, kui see on eelnevalt nimetatud eesmärkide täitmiseks asjakohane ning õiguslike nõuetega kooskõlas. Kui soovite lisainfot kohalduvate säilitamisperioodide kohta, võtke ühendust aadressil: legal@toro.com.

Toro pühendumine turvalisusele

Teie isikuandmeid võidakse töödelda USAs või muus riigis, kus võivad olla leebemad andmekaitseseadused kui teie elukohariigis. Mil iganes teie infot teie elukohariigist väljapoole edastame, rakendame seadusega nõutud samme, et tagada teie info kaitsmiseks sobivad kaitsemeetmed ja teha kindlaks, et seda turvaliselt käsitletakse.

Ligipääs ja parandused

Teil võib olla õigus oma isikuandmeid parandada või üle vaadata või esitada vastuväiteid või piirata oma andmete töötlemist. Selleks võtke meiega ühendust meili teel legal@toro.com. Kui teil on huvi selle vastu, kuidas Toro te infot töödelnud on, julgustame teid sellest meiega otse rääkima. Pange tähele, et Euroopa kodanikel on õigus kaevata oma andmekaitseasutusele.

California ettepanek 65 – hoiatusteave

Mis hoiatus see on?

Võite näha müügil toodet, millel on järgmine hoiatussilt.

HOIATUS: Vähki tekitav ja paljunemisvõimet kahjustav mõju–www.p65Warnings.ca.gov.

Mis on ettepanek 65?

Ettepanek 65 kehtib kõigile Californias tegutsevatele ettevõtetele, mis müüvad tooteid Californias või toodavad tooteid, mida võidakse müüa Californias või sinna importida. Selle kohaselt peab California kuberner haldama ja avaldama loendi kemikaalidest, mis teadaolevalt tekitavad vähki, sünnidefekte ja/või muid paljunemisvõimet kahjustavaid mõjusid. See iga aasta uuendatav loend hõlmab sadu kemikaale, mida leidub paljudes igapäevaselt kasutatavates esemetes. Ettepaneku 65 eesmärk on teavitada avalikkust kokkupuutest nende kemikaalidega.

Ettepanek 65 ei keela neid kemikaale sisaldavate toodete müümist, vaid nõuab hoiatuste lisamist toodetele, nende pakendile või toodetega kaasasolevatele dokumentidele. Peale selle ei tähenda ettepaneku 65 hoiatus, et toode rikub tooteohutuse standardeid või nõudeid. California valitsus on selgitanud, et ettepaneku 65 hoiatus ei ole sama, mis regulatiivne otsus selle kohta, kas toode on ohutu või ohtlik. Paljusid neid kemikaale on kasutatud juba aastaid igapäevastes toodetes ilma tõestatud kahjulike mõjudeta. Lisateavet vthttps://oag.ca.gov/prop65/faqs-view-all.

Ettepaneku 65 hoiatus tähendab, et ettevõte on kas (1) hinnanud kokkupuudet ja leidnud, et see ületab vähese ohu taset, või (2) otsustanud väljastada hoiatuse oma arusaama põhjal loetletud kemikaali olemasolust ilma kokkupuute hinnangut tegemata.

Kas see seadus kehtib kõikjal?

Ettepaneku 65 hoiatused on nõutavad ainult California seaduste kohaselt. Neid hoiatusi kasutatakse kõikjal Californias paljudes erinevates asutustes ja ettevõtetes, muu hulgas restoranides, toidukauplustes, hotellides, koolides ja haiglates, ning väga mitmekülgsetel toodetel. Peale selle on osadel veebipoodidel ja postimüügi ettevõtetel ettepaneku 65 hoiatused esitatud nende veebisaitidel või kataloogides.

Millised on California hoiatused võrreldes riiklike piirangutega?

Ettepaneku 65 nõuded on sageli karmimad kui riiklikud ja rahvusvahelised nõuded. Mitmete ainete puhul on ettepaneku 65 hoiatus nõutud palju väiksemate sisalduste korral, kui riiklikud piirangud seda nõuavad. Näiteks ettepaneku 65 hoiatuste nõue plii puhul on 0,5 µg päevas, mis on oluliselt väiksem kui riiklike ja rahvusvaheliste nõuete puhul.

Miks ei ole kõigil sarnastel toodetel seda hoiatust?

- Californias müüdavate toodete puhul on nõutud ettepaneku 65 märgistus, kuid mujal müüdavate sarnaste toodete puhul see nõue puudub.
- Ettevõte, mis on seotud ettepaneku 65 kohtuasjaga, mis on lahenemas kokkuleppega, võib olla kohustatud kasutama oma toodete puhul ettepaneku 65 hoiatusi, kuid teistele samu tooteid müüvatele ettevõtetele ei pruugi see nõue kehtida.
- Ettepaneku 65 kehtestamine on korrapäratu.
- Ettevõtted võivad otsustada mitte esitada hoiatusi, kuna nad järeldavad, et nad ei pea seda ettepaneku 65 kohaselt tegema. Hoiatuste puudumine tootelt ei tähenda, et toode ei sisalda loetletud kemikaale sarnastes kogustes.

Miks Toro seda hoiatust kasutab?

Toro on otsustanud esitada tarbijatele võimalikult palju teavet, et nad saaksid teha ostetavate ja kasutatavate toodete osas teadlikke otsuseid. Osadel juhtudel esitab Toro teavet ühe või mitme loetletud kemikaali kohta oma praeguste teadmiste põhjal ilma kokkupuutetaset hindamata, kuna kokkupuute piirmäära nõuded ei kehti kõigi loetletud kemikaalide puhul. Kuigi kokkupuude seoses Toro toodetega võib olla ebaoluline või jääda kindlalt vähese ohu piiresse, on Toro otsustanud sellegipoolest esitada ettepaneku 65 hoiatused. Peale selle, kui Toro ei esita neid hoiatusi, võib ettepaneku 65 täitmist nõudev California osariik või eraettevõtjad Toro kohtusse kaevata, millega võivad kaasneda märkimisväärsed trahvid.