Form No. 3462-497 Rev A

Count on it.

Kezelői kézikönyv

e-Dingo 500 kompakt kisgép

Modellsz. 22218—Sorszám 407100000 és ettől felfelé

Modellsz. 22218G—Sorszám 400000000 és ettől felfelé

Regisztráljon a következő címen: www.Toro.com.
Az eredeti dokumentum fordítása (HU)

3462-497

⚠ FIGYELMEZTETÉS

KALIFORNIA
65-ös számú figyelmeztetés

A termék tápkábele ólmot tartalmaz, mely Kalifornia állam hatóságainak ismeretei szerint olyan vegyi anyag, amely születési rendellenességeket, vagy egyéb reproduktív károsodást okoz. Az anyagokkal való érintkezést követően mosson kezet.

Az akkumulátor sarkai, telepkapcsai és alkatrészei ólmot és ólomvegyületeket tartalmaznak, melyek Kalifornia állam hatóságainak ismeretei szerint olyan vegyi anyagok, amelyek rákot és reproduktív károsodást okoznak. Az anyagokkal való érintkezést követően mosson kezet.

A termék használata Kalifornia állam jogszabályai által rákkeltőnek, születési, illetve reprodukciós rendellenességet okozónak nyilvánított vegyi anyag vagy vegyi anyagok hatásának való kitettséget eredményezhet.

Bevezetés

Ez a gép tereprendezési és építési munkák során föld és különféle egyéb anyag mozgatására szolgáló kompakt kisgép. Speciális funkciót végző munkaeszközök széles körével használható. A gép –18 és 38 °C közti hőmérsékleten használható. A termék nem rendeltetésszerű használata veszélyezteti az Ön és a közelben tartózkodók biztonságát.

Gondosan olvassa el ezt a tájékoztatót, hogy a termék megfelelő üzemeltetését és karbantartását elsajátítva elkerülje a sérüléseket, valamint a termék károsodását. Ön felelős a termék megfelelő és biztonságos üzemeltetéséért.

A www.Toro.com webhelyen további információk is találhatók, például munkavédelmi tanácsok, oktatóanyagok, tartozékokról szóló információk, segítség márkakereskedés kereséséhez, valamint a termékregisztráció is itt végezhető el.

Ha szervizre, eredeti Toro-alkatrészekre vagy további információkra van szüksége, forduljon hivatalos márkaszervizhez vagy a Toro ügyfélszolgálatához, és készítse elő terméke típus- és gyári számát. A(z) Ábra 1 jelzi a típus- és gyári szám helyét a terméken. Írja fel a számokat az erre előkészített helyre.

Fontos: **Mobileszköze segítségével a sorozatszámot tartalmazó címkén található QR-kódot (ha van) beolvasva elérheti a garanciális, az alkatrészekre vonatkozó és más termékinformációkat.**

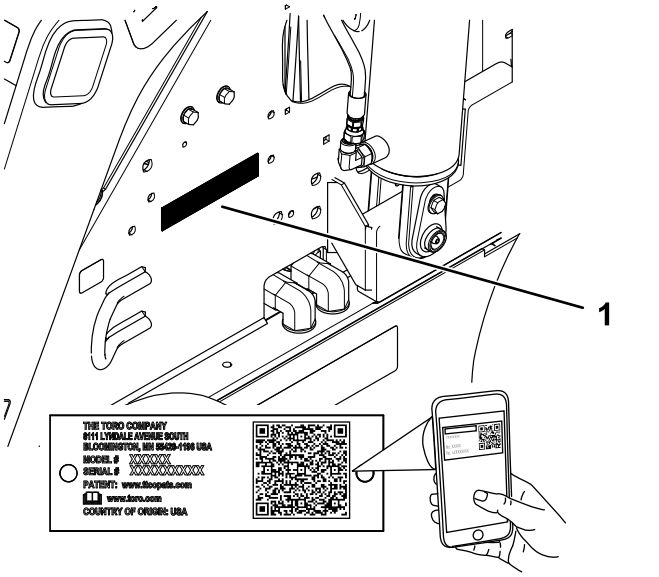

Ábra 1

1. Típus- és sorozatszámcímke helye

Modellsz. _____

Sorszám _____

A kézikönyv feltünteti a lehetséges veszélyeket, és a (Ábra 2) biztonsági figyelmeztető jelzéssel azonosított biztonsági üzeneteket tartalmaz. Ez a jelzés olyan veszélyre hívja fel a figyelmet, amely súlyos sérülést vagy halált okozhat, amennyiben nem követi az ajánlott óvintézkedéseket.

g000502

Ábra 2

Biztonsági figyelmeztető jelzések

Ez a kézikönyv 2 szót használ az információ kiemelésére. A **Fontos** speciális műszaki információra hívja fel a figyelmet, a **Megjegyzés** külön figyelemre érdemes általános információt hangsúlyoz.

A termék megfelel minden vonatkozó európai irányelvnek; a részletekért kérjük, olvassa el a

© 2023—The Toro® Company

Minden jog fenntartva

különálló termékspecifikus megfelelőségi nyilatkozatot (DOC).

A berendezés megfelel az FCC szabályozás 15. része szerinti előírásoknak. A használat az alábbi feltételhez van kötve: (1) az eszköz nem okozhat ártalmas zavarokat, és (2) az eszköznek el kell viselnie minden beérkező zavaró jelet, beleértve azokat is, amelyek az eszköz nem kívánt működését okozhatják. A Toro által nem kifejezetten jóváhagyott változtatások vagy módosítások érvénytelenítik a felhasználónak a berendezés használatára vonatkozó jogosultságát.

Ezen túlmenően, a berendezést töltési üzemmódban tesztelték és ennek során úgy találták, hogy az FCC szabályozás 15. része szerint megfelel a B kategóriájú digitális eszközökre vonatkozó határértékeknek. Ezek a határértékek úgy lettek kialakítva, hogy lakókörnyezeti használat során észszerű védelmet nyújtsanak a káros zavarok ellen. A berendezés rádiófrekvenciás energiát hoz létre, használ és sugározhat, és amennyiben az üzembe helyezése és használata nem az utasításoknak megfelelően történik, káros zavarokat okozhat a rádiókommunikációban. Az azonban nem garantálható, hogy valamely adott kiépítésben nem okoz zavart. Ha a berendezés káros zavart okoz a rádió- vagy televízióvételben, ami a berendezés ki- és bekapcsolásával megállapítható, a felhasználónak az alábbi intézkedések közül egyet vagy többet végrehajtva meg kell próbálnia megszüntetni a zavart:

- A vevőantenna átirányítása vagy áthelyezése.
- A berendezés és a vevőegység közti távolság növelése.
- A berendezés másik áramkörön lévő aljzathoz történő csatlakoztatása, mint amelyhez a vevőegység csatlakozik.
- Segítségkérés a kereskedőtől vagy tapasztalt rádió-/tévészerelőtől.

Tartalom

Biztonság 4
Általános óvintézkedések 4
Biztonsági és tájékoztató címkék 5
Felszerelés 9
1 A hidraulikafolyadék szintjének ellenőrzése 9
2 Az akkumulátorok töltése 9
Termékáttekintés 10
Kezelőelemek 10
InfoCenter kijelző 11
Műszaki adatok 14
Tartozékok/adapterek 14
Működtetés előtt 14
Biztonsági tudnivalók a működtetés előtt 14
Napi karbantartás elvégzése 15
A combtámasz beállítása 15
Működtetés közben 15
Üzem közben betartandó óvintézkedések 15
A gép elindítása 17
Közlekedés a géppel 17
Energiatakarékos üzemmód 17
A gép leállítása 17
Munkaeszközök használata 17
Az InfoCenter használata 19
Működtetés után 20
A használatot követően betartandó óvintézkedések 20
Üzemképtelen gép mozgatása 21
A gép szállítása 22
A gép emelése 24
Az akkumulátorok karbantartása 24
Az akkumulátorok szállítása 25
Az akkumulátortöltő használata 25
Karbantartás 28
Biztonsági tudnivalók karbantartáskor 28
Ajánlott karbantartási ütemterv(ek) 28
Karbantartás előtti intézkedések 29
A munkahengerreteszek használata 29
Hozzáférés a belső alkatrészekhez 30
Az áramellátás megszüntetése 31
Kenés 31
A gép zsírzása 31
Elektromos berendezés karbantartása 32
Az elektromos rendszerrel kapcsolatos óvintézkedések 32
A gép áram alá helyezése és áramtalanítása 32
A statikus feltöltődést gátló pánt cseréje 32
Az akkumulátorok szervizelése 33
Az akkumulátortöltő karbantartása 33
A biztosíték szervizelése 33
Hajtóműrendszer karbantartása 34
A gumiabroncsok mintázatának ellenőrzése 34

A kerékanyák ellenőrzése 34
Fékek karbantartása 34
A rögzítőfék ellenőrzése 34
Hidraulikarendszer karbantartása 35
A hidraulika-rendszerrel kapcsolatos óvintézkedések 35
A hidraulika-rendszer nyomásának megszüntetése 35
A hidraulikafolyadékra vonatkozó előírások 35
A hidraulikafolyadék szintjének ellenőrzése 36
A hidraulikaszűrő cseréje 36
A hidraulikafolyadék cseréje 37
Tisztítás 37
A hulladékok eltávolítása 37
A gép lemosása 37
Tárolás 38
Biztonságos tárolás 38
A gép tárolása 38
Az akkumulátor tárolásaKövetelmények 39
Hibakeresés és elhárítás 40

Biztonság

Általános óvintézkedések

⚠ VESZÉLY

A munkaterületen föld alatti elektromos közművezetékek haladhatnak át. Ha ezeket megsérti, áramütés vagy robbanás is bekövetkezhet.

A munkaterületen jelölje be a közművek helyét, és ne végezzen ásást a jelölt területeken. Forduljon a helyi földmérőkhöz vagy a közműellátó vállalatokhoz a közművek megjelölésének ügyében (az Amerikai Egyesült Államokban például hívja a 811-et, Ausztráliában az 1100-at az államközi jelölő szolgáltatásért).

A súlyos, akár végzetes sérülések elkerülése érdekében mindig kövesse a biztonsági utasításokat. A termék nem rendeltetésszerű használata veszélyezteti az Ön és a közelben tartózkodók biztonságát.

- Ne lépje túl a névleges teherbírást, mert a gép instabillá válhat, és elveszítheti felette az uralmát.
- Ne végezzen szállítást felemelt karokkal; mindig a talaj közelében szállítsa a rakományt.
- A lejtők a megcsúszásos és borulásos balesetek fő tényezői, amelyek súlyos sérülésekhez vezethetnek. **A gép üzemeltetése bármilyen lejtőn vagy egyenetlen terepen különös óvatosságot igényel.**
- **Emelkedőn vagy lejtőn haladva a gép nehezebb vége forduljon az emelkedő irányába, a rakomány pedig legyen a talaj közelében.** A gép súlyeloszlása a különböző munkaeszközök felszerelésével megváltozik. Üres kanál mellett a gép súlypontja hátulra, tele kanál esetén előre tolódik el. A legtöbb egyéb munkaeszköz a gép súlypontját előre tolja el.
- A munkaterületen jelölje be a felszín alatti közművek és egyéb objektumok helyét, és ne végezzen ásást a jelölt területeken.
- Olvassa el és minden részletében értse meg a *Kezelői kézikönyvet*, mielőtt elindítja a gépet.
- A gép működtetését teljes odafigyeléssel végezze. Ne bonyolódjon olyan tevékenységbe, amely elvonhatja a figyelmét, különben személyi sérülés vagy anyagi kár lehet a következmény.
- Ne engedje, hogy gyermekek vagy oktatásban nem részesült személyek üzemeltessék a gépet.
- Tartsa távol kezét és lábát a mozgó részegységektől és munkaeszközöktől.

- Ne működtesse a gépet felszerelt és üzemképes védőburkolatok és biztonsági berendezések nélkül.
- Tartsa távol a nézelődőket és gyerekeket a működtetési területtől.
- Álljon meg a géppel, kapcsolja ki a gépet, és vegye ki a kulcsot, mielőtt nekikezdene a gép szervizeléséhez, vagy elhárítaná annak eltömődését.

A gép nem megfelelő használata vagy karbantartása személyi sérüléshez vezethet. A lehetséges sérülések elkerülése érdekében kövesse a biztonsági útmutatóban leírtakat, és mindig ügyeljen a biztonsági figyelmeztető szimbólumra (⚠), amelynek jelentése lehet Figyelem, Vigyázat vagy Veszély – személyes biztonsági utasítások. Az utasítások be nem tartása súlyos személyi sérüléshez vagy halálhoz vezethet.

Biztonsági és tájékoztató címkék

A biztonsági címkék és utasítások a kezelő számára feltűnő helyen, a potenciálisan veszélyes területek közelében találhatók. A sérült vagy hiányzó matricát cserélje le, illetve pótolja.

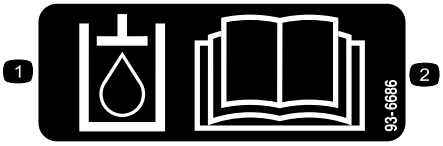

decal93-6686

93-6686

1. Hidraulikafolyadék
2. Olvassa el a *Kezelői kézikönyvet*.

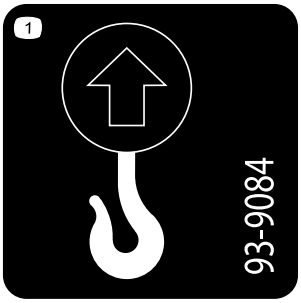

decal93-9084

93-9084

1. Emelési pont/lekötési pont

decal98-4387

98-4387

1. Figyelem – viseljen hallásvédő eszközt.

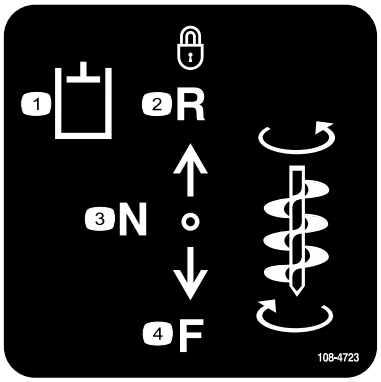

decal108-4723

108-4723

1. Segédhidraulika
2. Reteszelt hátramenet (akadék)
3. Üres fokozat (kikapcsolt helyzet)
4. Előremenet

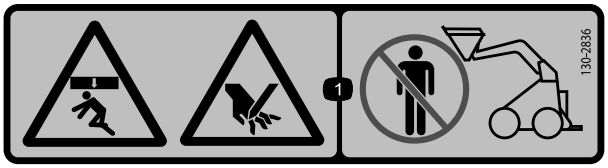

decal130-2836

130-2836

1. Zúzódás veszélye felülről; kéz elvágásának kockázata – tartson távolságot a munkaeszköztől és az emelőkartól.

decal130-2837

130-2837

1. Figyelmeztetés – a kanálban személyt szállítani tilos!

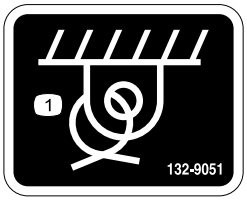

decal132-9051

132-9051

1. Lekötési pont

decal133-8061

133-8061

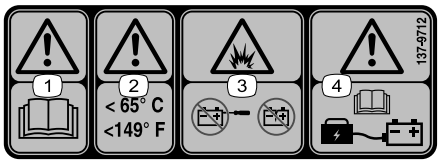

decal137-9712

137-9712

1. Figyelmeztetés – olvassa el a *kezelői kézikönyvet*.
2. Figyelmeztetés – tartsa 65 °C alatti hőmérsékleten.
3. Robbanásveszély – ne nyissa fel az akkumulátort; ne használjon sérült akkumulátort.
4. Figyelmeztetés – olvassa el a *Kezelői kézikönyv* akkumulátortöltéssel kapcsolatos utasításait.

decal139-7707

139-7707

1. Rögzítőfék kiengedve
2. Rögzítőfék behúzva

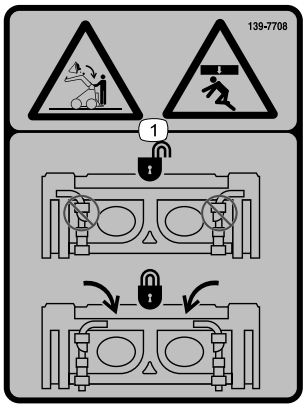

decal139-7708

139-7708

1. Zúzódás veszélye felülről, leeső rakomány – ügyeljen a gyorscsatlakozó karok reteszelt helyzetére.

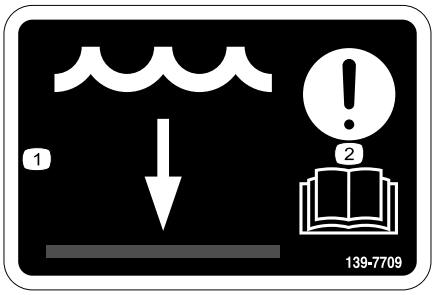

decal139-7709

139-7709

1. Vízszint
2. Figyelem – olvassa el a *Kezelői kézikönyvet*.

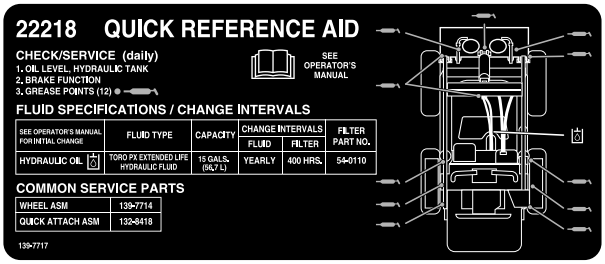

decal139-7717

139-7717

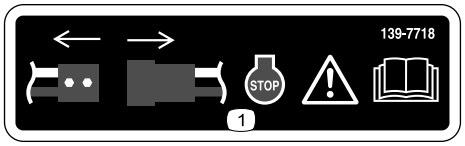

decal139-7718

139-7718

1. Figyelmeztetés – Válassza le a tápellátást, állítsa le a gépet, és olvassa el a *Kezelői kézikönyvet*.

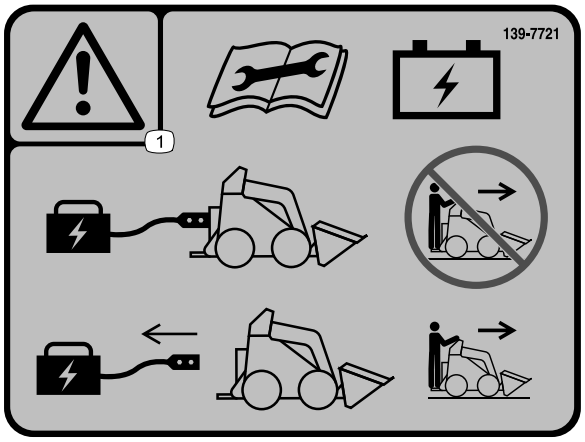

decal139-7721

139-7721

1. Figyelmeztetés – az akkumulátor karbantartásának megkezdése előtt olvassa el a *Kezelői kézikönyvet*; ne működtesse a gépet, amíg az akkumulátortöltő csatlakozik; a gép használatának megkezdése előtt válassza le az akkumulátortöltőt.

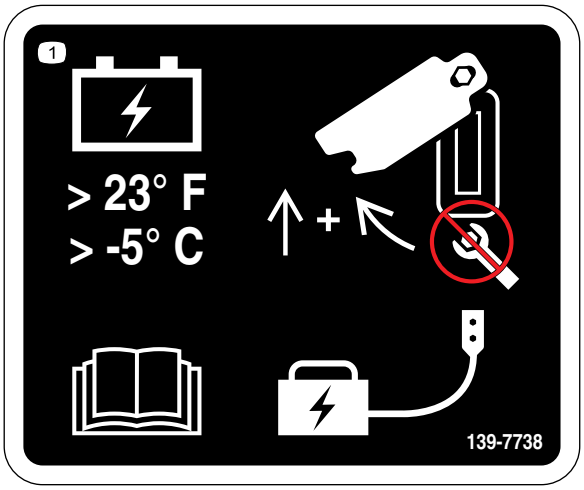

decal139-7738

139-7738

1. Tartsa az akkumulátor hőmérsékletét –5 °C felett; olvassa el a *Kezelői kézikönyvet*; hajtsa félre a fedelet, majd forgassa oldalra, hogy hozzáférhessen az akkumulátortöltő csatlakozójához; ne használjon kulcsot.

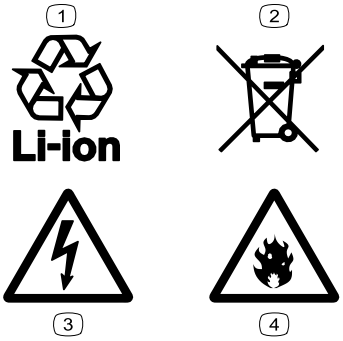

decal139-8343

139-8343

1. Újrahasznosítható lítiumion-akkumulátor
2. Ne dobja ki nem megfelelő módon.
3. Áramütés veszélye
4. Tűzveszély

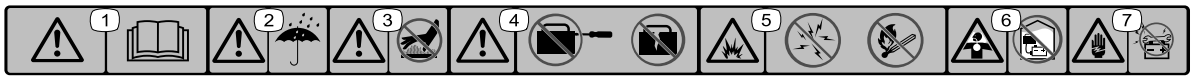

decal137-9713

137-9713

1. Figyelmeztetés – olvassa el a *Kezelői kézikönyvet*.
2. Figyelmeztetés – óvja az esőtől és egyéb nedvességtől.
3. Figyelmeztetés – ne érjen a forró felülethez.
4. Figyelmeztetés – ne nyissa fel az akkumulátort; ne használjon sérült akkumulátort.
5. Robbanásveszély – kerülje a szikraképződést; tilos a tűz, a nyílt láng használata és a dohányzás.
6. Fulladásveszély, mérgező füst vagy mérgező gázok – ne töltse az akkumulátort zárt térben.
7. Áramütés veszélye – ne végezzen karbantartást az akkumulátoron.

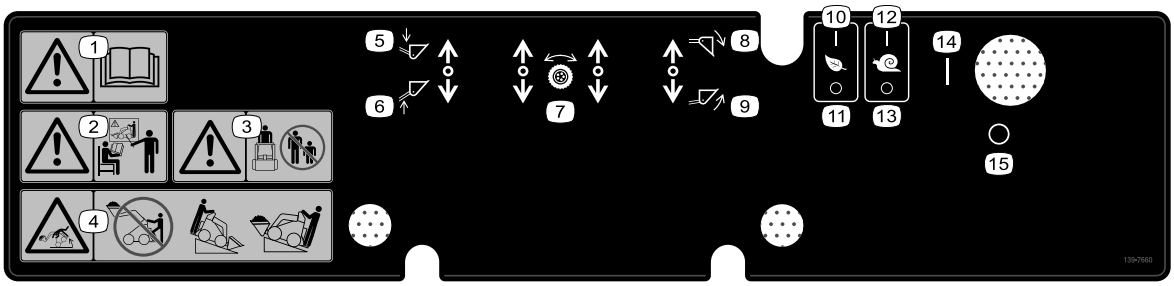

decal139-7660

139-7660

1. Figyelmeztetés – olvassa el a *Kezelői kézikönyvet*.
2. Figyelem – a gép használata előtt minden kezelőnek képzésen kell részt vennie.
3. Figyelmeztetés – tartsa távol a nézelődőket.
4. Felborulásveszély – ne közlekedjen felemelt rakománnyal; lejtőn haladva a gép nehéz vége az emelkedő felé nézzen.
5. Engedje le a munkaeszközt.
6. Emelje fel a munkaeszközt.
7. Haladási kezelőszervek
8. Billentse le a munkaeszközt.
9. Billentse fel a munkaeszközt.
10. Öko üzemmód – be
11. Öko üzemmód – ki
12. Kúszó fokozat – be
13. Kúszó fokozat – ki
14. Be
15. Ki

Felszerelés

1

A hidraulikafolyadék szintjének ellenőrzése

Nincs szükség alkatrészre

Eljárás

A gép első beindítása előtt ellenőrizze a hidraulikafolyadék-szintet; lásd: A hidraulikafolyadék szintjének ellenőrzése (oldal 36).

2

Az akkumulátorok töltése

Nincs szükség alkatrészre

Eljárás

Töltse fel az akkumulátorokat; lásd: Az akkumulátorok töltése (oldal 26).

Termékáttekintés

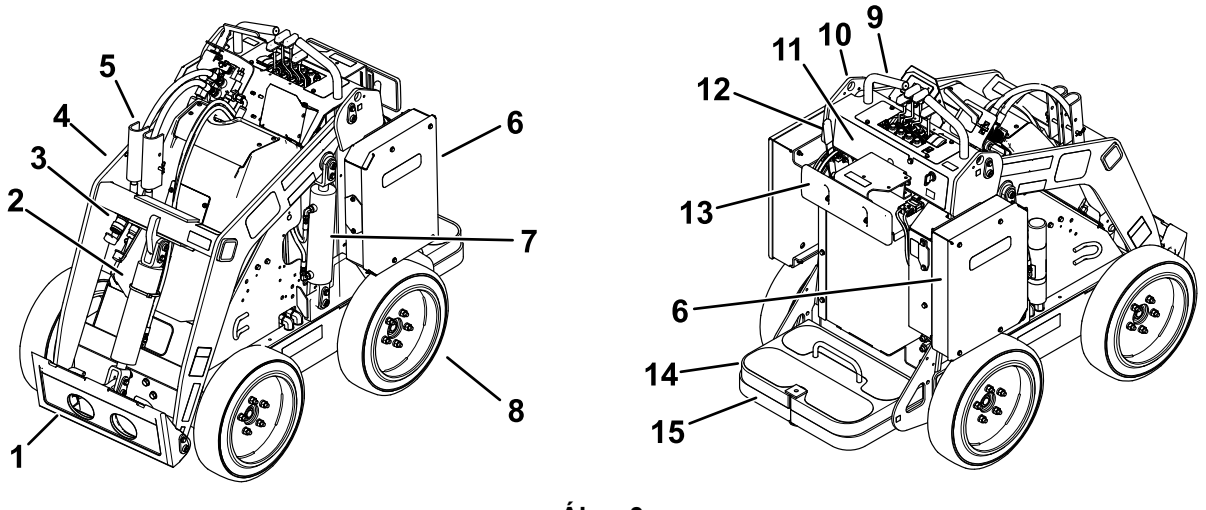

Ábra 3

1. Munkaeszköz-szerelőlap
2. Billentő munkahenger
3. Segédhidraulika-csatlakozók
4. Rakodókarok
5. Munkahengerretesz
6. Akkumulátorszekrény
7. Emelő munkahenger
8. Kerék
9. Fogantyú
10. Emelési pont
11. Kezelőpanel
12. Rögzítőfékkar
13. Combtámasz
14. Ellensúly
15. Kezelőállás

Kezelőelemek

Kezelőpanel

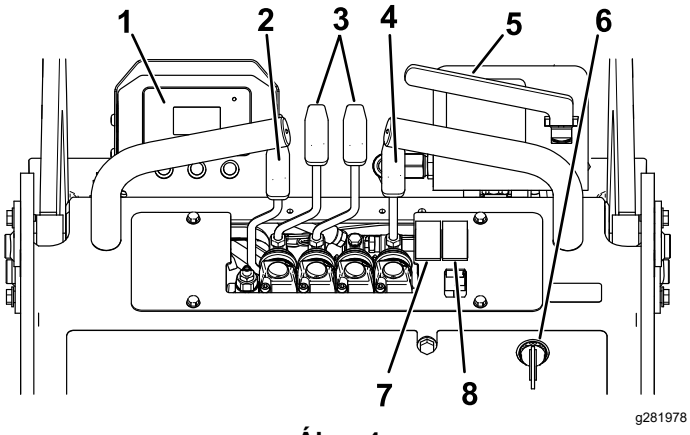

Ábra 4

1. InfoCenter
2. Rakodókar-fogantyú
3. Haladást vezérlő karok
4. Munkaeszközt billentő kar
5. Segédhidraulika-kar
6. Kulcsos kapcsoló
7. Öko üzemmód kapcsolója
8. Kúszó üzemmód kapcsolója

Kulcsos kapcsoló

A kulcsos kapcsoló 2 helyzetű: BE és KI (Ábra 4).

A kulcsos kapcsolóval kapcsolható be és ki a gép; lásd A gép elindítása (oldal 17) és A gép leállítása (oldal 17).

Haladást vezérlő karok

- Előremenethez tolja előre a haladást vezérlő karokat.
- Hátramenethez húzza hátra a haladást vezérlő karokat.
- Kanyarodásnál a kívánt irányba eső kart állítsa vissza SEMLEGES helyzetbe, a másikat pedig hagyja az eredeti helyzetében.

  Megjegyzés: Minél jobban kitéríti a haladást vezérlő karokat, annál gyorsabban halad a gép az adott irányba.
- Lassításhoz vagy megálláshoz állítsa vissza a haladást vezérlő karokat SEMLEGES helyzetbe.

Munkaeszközt billentő kar

- A munkaeszköz előrebillentéséhez tolja lassan előre a munkaeszközt billentő kart.
- A munkaeszköz hátrabillentéséhez húzza lassan hátra a munkaeszközt billentő kart.

Rakodókar-fogantyú

- A rakodókarok leengedéséhez tolja lassan előre a rakodókar-fogantyút.
- A rakodókarok felemeléséhez húzza lassan hátra a rakodókar-fogantyút.

Segédhidraulika-kar

- Hidraulikus munkaeszköz előre irányba történő működtetéséhez lassan húzza ki a segédhidraulika-kart, majd nyomja lefelé.
- Hidraulikus munkaeszköz hátrafelé történő működtetéséhez lassan húzza ki a segédhidraulika-kart, majd nyomja felfelé. Ez más néven a RETESZELT helyzet, mert nem igényli a kezelői jelenlétet.

Rögzítőfékkar

- A rögzítőfék behúzásához hajtsa le a kart (Ábra 5).
- A rögzítőfék kiengedéséhez hajtsa fel a kart (Ábra 5).

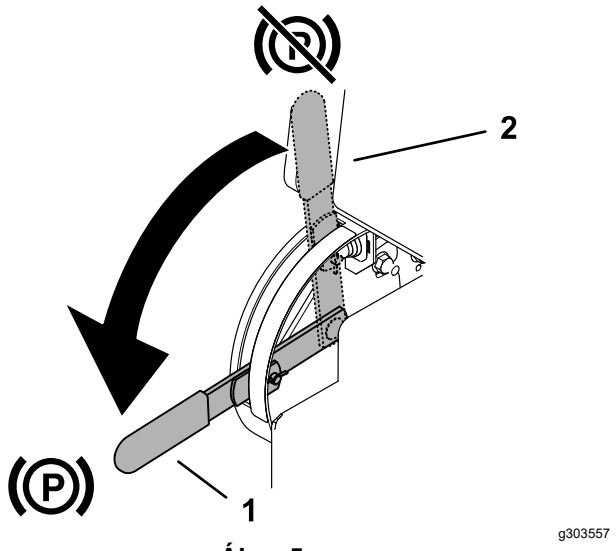

Ábra 5

1. Rögzítőfékkar – behúzott rögzítőfék
2. Rögzítőfékkar – kiengedett rögzítőfék

Öko üzemmód kapcsolója

Az Öko üzemmód a kapcsolót BE helyzetbe kapcsolva aktiválható. Öko üzemmódban a motor fordulatszáma alacsonyabb, és lassabban merül az akkumulátor.

Kúszó üzemmód kapcsolója

A Kúszó üzemmód a kapcsolót BE helyzetbe kapcsolva aktiválható. A Kúszó üzemmód lelassítja a gépet munkaeszköz fel- vagy leszereléséhez, kisebb beállításokhoz és kanyarodáshoz.

Megjegyzés: A Kúszó üzemmód minden aktuális beállítást felülír (pl. Öko üzemmód, munkaeszköz üzemmódok). A gép a Kúszó üzemmódot kikapcsolva visszatér az eredeti beállításaihoz.

InfoCenter kijelző

Az InfoCenter LCD-kijelzőjén a géppel kapcsolatos információk jelennek meg, például az üzemállapot, valamint különféle diagnosztikai és egyéb információk (Ábra 6). Az InfoCenter indítási (splash) képernyőt és fő információs képernyőket jelenít meg. Bármikor átválthat a splash képernyő és a fő információs képernyők között úgy, hogy megnyomja az InfoCenter bármelyik gombját, majd a megfelelő nyílgombot.

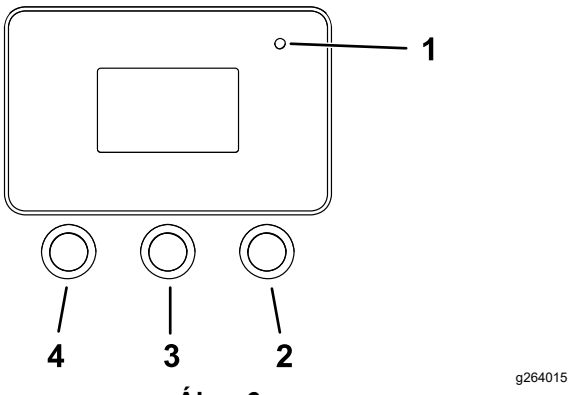

Ábra 6

1. Visszajelző
2. Jobb gomb
3. Középső gomb
4. Bal gomb

- Bal gomb, menü gomb/vissza gomb – ezt a gombot megnyomva érheti el az InfoCenter menüit. Ezzel léphet ki a menüből is, amelyben tartózkodik.
- Középső gomb – ezzel a gombbal görgetheti lefelé a menüket.
- Jobb gomb – ezzel a gombbal nyithatja meg a menüt, ahol a jobbra nyíl további tartalmat jelez.

Megjegyzés: Az egyes gombok funkciója az adott szituációtól függően változhat. A gombok mindig az adott funkciójuknak megfelelő címkét kapnak.

A Ábra 7 azt mutatja, hogy mi látható az InfoCenter képernyőjén a gép használata közben. A kulcsot BE helyzetbe fordítva pár másodpercre megjelenik az indítási képernyő, majd felváltja az üzemi képernyő.

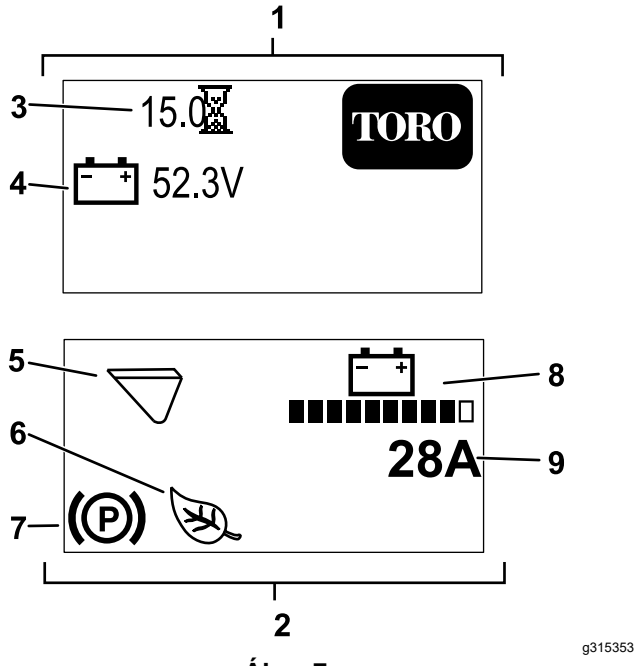

Ábra 7

1. Indítási (splash) képernyő
2. Üzemi képernyő
3. Üzemóraszám
4. Akkumulátorfeszültség
5. Munkaeszköz üzemmód (a képen a kanalas üzemmód látható)
6. Öko vagy Kúszó üzemmód aktív (a képen az Öko üzemmód).
7. Rögzítőfék behúzva
8. Akkumulátortöltöttség
9. A gép pillanatnyi áramfelvétele

Az InfoCenter ikonjainak ismertetése

	Menü megnyitása
	Következő
	Előző
	Görgetés lefelé
	Bevitel
	Munkaeszköz üzemmód megváltoztatása
	Növelés
	Csökkentés
	Kilépés a menüből
	PIN-bevitel ellenőrzése
	Rögzítőfék behúzva
	Üzemóraszámláló
	Akkumulátorfeszültség
	Akkumulátortöltöttség – minden tele sáv 10% töltöttséget jelez.
	Öko üzemmód aktív.
	Kúszó üzemmód aktív.
	Hidegindítás
	Kanalas üzemmód aktív.
	Kalapácsos üzemmód aktív.

InfoCenter menük

Az InfoCenter menürendszerébe való belépéshez a főképernyőn nyomja meg a menü megnyitása gombot [i]. Ekkor megnyílik a főmenü. Az alábbi táblázatok a menükben elérhető beállítások áttekintését mutatják be:

Main Menu (Főmenü)

Menüelem	Megnevezés
Faults (Hibák)	A FAULTS (HIBÁK) menü a gép mostanában előfordult hibáinak listáját tartalmazza. A FAULTS (HIBÁK) menüvel kapcsolatban további tájékoztatásért lásd a szervizkézikönyvet, vagy forduljon hivatalos márkaszervizhez.
Service (Szerviz)	A Service (Szerviz) menü a géppel kapcsolatos olyan információkat közöl, mint például az üzemóraszám és hasonló számértékek.
Diagnostics (Diagnosztika)	A Diagnostics (Diagnosztika) menü a gép egyes kapcsolóinak, érzékelőinek és vezérlési kimeneteinek állapotát jeleníti meg. A funkciót hibakeresésre használhatja adott problémáknál, mivel hamar megmutatja, hogy melyik gépvezérlés aktív és melyik nem.
Settings (Beállítások)	A Settings (Beállítások) menü az InfoCenter kijelző testreszabására és a konfigurációs változók módosítására szolgál.
About (Névjegy)	Az About (Névjegy) menü a gép típusjelét, sorozatszámát és szoftververzióját jeleníti meg.

Faults (Hibák)

Menüelem	Megnevezés
Current (Jelenlegi)	A bekapcsolt állapotban töltött órák száma (azaz, amikor a kulcs BE helyzetben volt).
Last (Legutóbbi)	Azt a legutóbbi üzemóraszámot mutatja, amikor a hiba bekövetkezett.
First (Első)	Azt az első üzemóraszámot mutatja, amikor a hiba bekövetkezett.
Occurrences (Előfordulások)	A hiba előfordulásainak számát mutatja.

Service (Szerviz)

Service (Szerviz) (cont'd.)

Menüelem	Megnevezés
Hours (Üzemóraszám)	Az a teljes óraszám, amikor a kulcs, a motor és az Öko üzemmód be volt kapcsolva, a haladási kezelőszervek pedig aktívak voltak.
Counts (Számláló)	A motor indításainak teljes száma és az akkumulátor amperóraszáma

Diagnostics (Diagnosztika)

Menüelem	Megnevezés
Battery (Akkumulátor)	Az akkumulátor bemeneteit és kimeneteit mutatja. Bemenet például a jelenlegi akkumulátorfeszültség; kimenet például az akkumulátor árama és százalékos töltöttsége.
Motor control (Motorvezérlés)	A motorvezérlés bemeneteit és kimeneteit mutatja. Bemenet a bekapcsolt helyzet, a semleges helyzet, a rögzítőfék, a segédhidraulika, a Kúszó és az Öko üzemmód, emelés/leengedés; ezekkel ellenőrizhető a gépen a bemenet visszacsatolása. Kimenet a motor fordulatszáma (f/p), a fázisáram, az egyenáram, a vezérlő hőmérséklete és a motor hőmérséklete.

Settings (Beállítások)

Menüelem	Megnevezés
Language (Nyelv)	Az InfoCenter által használt nyelv beállítása
Backlight (Háttérvilágítás)	Az LCD-kijelző fényerejének beállítása
Contrast (Kontraszt)	Az LCD-kijelző kontrasztjának beállítása
Protected Menus (Védett menük)	Lehetővé teszi a védett menük jelszó megadásával való elérését.

About (Névjegy)

Menüelem	Megnevezés
Model (Típus)	A gép típusjelét jeleníti meg.
Serial (Sorozatszám)	A gép sorozatszámát jeleníti meg.
S/W Rev (Szoftververzió)	A fő vezérlőegység szoftverének verziószámát jeleníti meg.

Motor Ctrl SW (Motorvezérlő szoftver)	A motor vezérlőegység szoftverének verziószámát jeleníti meg.
Battery SW (Akkumulátor-szoftver)	Az akkumulátor szoftverének verziószámát jeleníti meg.

Műszaki adatok

Megjegyzés: A műszaki adatok és a kialakítás külön értesítés nélkül változhatnak.

Szélesség	89 cm
Hossz	152 cm
Magasság	125 cm
Tömeg (munkaeszköz nélkül)	938 kg
Névleges teherbírás – 74,8 kg súlyú kezelővel és standard kanállal	234 kg
Billentési teherbírás – 74,8 kg súlyú kezelővel és standard kanállal	590 kg
Tengelytáv	71 cm
Ürítési magasság (standard kanállal)	120 cm
Kinyúlás – teljesen megemelve (standard kanállal)	71 cm
Forgópántcsap magassága (keskeny kanál standard helyzetben)	168 cm

Tartozékok/adapterek

A Toro által jóváhagyott tartozékok és adapterek széles választéka kapható a géphez, amelyek javítják és bővítik annak képességeit. A jóváhagyott tartozékok és adapterek listájáért forduljon hivatalos márkaszervizhez, hivatalos Toro-forgalmazóhoz, vagy látogasson el a www.Toro.com webhelyre.

Az optimális teljesítmény és a gép folyamatos tanúsított biztonsága érdekében csak eredeti Toro-pótalkatrészeket és -tartozékokat használjon. A más által gyártott pótalkatrészek és tartozékok használata veszélyes lehet, emellett ez a garanciát is érvényteleníti.

Üzemeltetés

Működtetés előtt

Biztonsági tudnivalók a működtetés előtt

Általános óvintézkedések

- Soha ne engedje, hogy gyermekek vagy oktatásban nem részesült személyek üzemeltessék vagy szervizeljék a gépet. A helyi szabályozás korlátozhatja a kezelő életkorát, vagy minősített képzést írhat elő a számára. Az összes kezelő és szerelő képzéséért a tulajdonos tartozik felelősséggel.
- Ismerkedjen meg a berendezés biztonságos üzemeltetésével, a kezelőszervekkel és a biztonsági jelzésekkel.
- Mindig húzza be a rögzítőféket, kapcsolja ki, vegye ki a kulcsot, és várja meg, amíg minden mozgó alkatrész megáll, majd hagyja a gépet lehűlni, mielőtt a beállításába, javításába vagy tisztításába kezd, illetve mielőtt elteszi.
- Ismerje meg, hogyan kell gyorsan megállítani és leállítani a gépet.
- Győződjön meg arról, hogy a biztonsági kapcsolókat és védőelemeket felszerelték, és megfelelően működnek. Ne üzemeltesse a gépet, csak ha ezek megfelelően működnek.
- Keresse meg a gépen és a munkaeszközökön a becsípődési pontként jelölt területeket; tartsa távol kezét és lábát ezektől a területektől.
- Mielőtt a gépet munkaeszközzel használni kezdené, győződjön meg arról, hogy a munkaeszközt megfelelően felszerelték, és az eredeti Toro-tartozék. Olvassa el a munkaeszköz minden kézikönyvét.
- Értékelje ki a területet annak meghatározására, hogy milyen tartozékok és adapterek szükségesek a munka megfelelő és biztonságos elvégzéséhez.
- A munkaterületen jelölje be a felszín alatti közművek és egyéb objektumok helyét, és ne végezzen ásást a jelölt területeken; ügyeljen a jelöletlen tárgyak és építmények, például föld alatti tárolótartályok, kutak és szennyvízrendszerek elhelyezkedésére.
- Vizsgálja meg a gép munkaterületét, annak esetleges egyenetlenségeit és rejtett veszélyeit.
- A géppel való munka megkezdése előtt győződjön meg arról, hogy a területen nincsenek nézelődők. Ha illetéktelen személy lép a területre, kapcsolja ki a gépet.

Napi karbantartás elvégzése

Mielőtt elkezdené a napi munkát a géppel, végezze el a minden használat előtti/napi ellenőrzéseket, amelyek felsorolásáért lásd: Karbantartás (oldal 28).

A combtámasz beállítása

A combtámasz (Ábra 8) beállításához lazítsa ki a gombokat, majd emelje fel vagy engedje le a párnát a kívánt magasságba. Az állítási tartomány kibővíthető úgy, hogy a párnát a beállító lemezhez rögzítő anyát meglazítva a lapot feljebb vagy lejjebb állítja. Ha végzett, húzza meg a kötőelemeket.

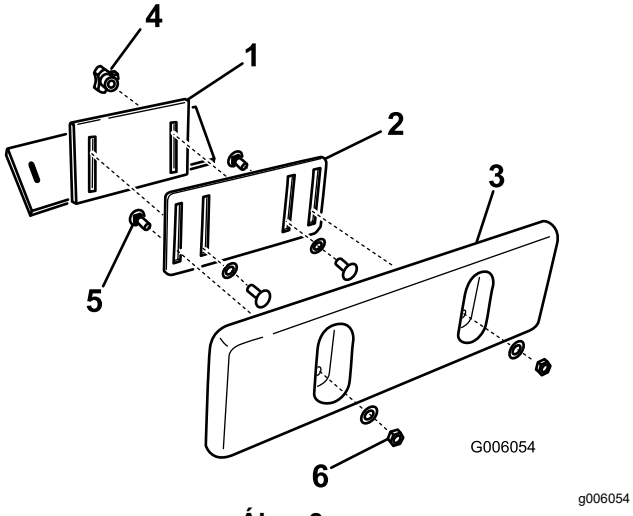

Ábra 8

1. Combtámasztartó
2. Beállító lemez
3. Combtámaszpárna
4. Gomb és alátét
5. Csúszkacsavar
6. Önbiztosító anya és alátét

Működtetés közben

Üzem közben betartandó óvintézkedések

Általános óvintézkedések

- Ne lépje túl a névleges teherbírást, mert a gép instabillá válhat, és elveszítheti felette az uralmát.
- Ne végezzen szállítást felemelt karokkal. Mindig a talaj közelében szállítsa a rakományt.
- Csak a Toro által jóváhagyott munkaeszközöket és kiegészítőket használjon. A munkaeszköz megváltoztathatja a gép stabilitását és működési jellemzőit.
- Kezelőállással rendelkező gépek:
  - Engedje le a rakodókarokat, mielőtt elhagyja a kezelőállást.
  - Ne próbálja meg a talajra lépve stabilizálni a gépet. Ha elveszíti uralmát a gép fölött, hagyja el a kezelőállást, és távolodjon el a géptől.
  - Ne nyújtsa a lábát a kezelőállás alá.
  - Csak akkor induljon el a géppel, ha már mindkét lábával a kezelőálláson áll, a kezeivel pedig a kapaszkodókat fogja.
- A gép működtetését teljes odafigyeléssel végezze. Ne bonyolódjon olyan tevékenységbe, amely elvonhatja a figyelmét, különben személyi sérülés vagy anyagi kár lehet a következmény.
- Tolatás előtt nézzen hátra és lefelé, hogy szabad-e az út.
- Ne rángassa a kezelőszerveket; egyenletesen mozgassa azokat.
- A tulajdonos/üzemeltető felelős a balesetekért, amelyek személyi sérülést is okozhatnak, és megakadályozhatja azokat.
- Viseljen megfelelő öltözéket, beleértve a védőkesztyűt, a védőszemüveget, a hosszú szárú nadrágot, a megfelelő, csúszásgátló lábbelit és a hallásvédelmi eszközt is. Hosszú haját kösse hátra, és ne viseljen laza ruházatot vagy ékszert.
- Ne üzemeltesse a gépet betegen, fáradtan, illetve alkohol vagy gyógyszer hatása alatt.
- Ne szállítson utast, és tartsa távol az állatokat és a nézelődőket a géptől.
- A gépet csak jó láthatóság esetén működtesse, hogy elkerülhesse a gödröket vagy rejtett veszélyeket.
- A gép elindítása előtt győződjön meg arról, hogy minden kezelőszerv semleges helyzetben van. Csak a kezelőálláson állva indítsa el a gépet.

- Ügyeljen, amikor be nem látható kanyarokhoz, cserjékhez, fákhoz vagy más olyan tárgyakhoz közelít, amelyek akadályozhatják a látást.
- Lassítson és járjon el figyelmesen, amikor fordulókat végez és utakat vagy járdákat keresztez. Ügyeljen a forgalomra.
- Állítsa le a munkaeszközt, ha nem dolgozik vele.
- Ha nekiütközött valaminek, állítsa meg és kapcsolja ki a gépet, vegye ki a kulcsot, és vizsgálja át a gépet. Az üzemeltetés folytatása előtt végezze el a szükséges javításokat.
- Ne hagyja felügyelet nélkül a bekapcsolt gépet.
- A kezelőállás elhagyása előtt végezze el az alábbiakat:
  - Parkolja le a gépet sík talajon.
  - Engedje le a rakodókarokat, és kapcsolja ki a segédhidraulika-rendszert.
  - Kapcsolja ki a gépet, és vegye ki a kulcsát.
- Ne használja a gépet, ha villámcsapás lehetősége áll fenn.
- Csak olyan területen működtesse a gépet, ahol kellő hely van a biztonságos manőverezéshez. Ügyeljen a közeli akadályokra. Ha nem hagy kellő távolságot a fáktól, falaktól és egyéb akadályoktól, megsérülhet, amikor a géppel munkavégzés közben tolat, amennyiben nem ügyel a környezetére.
- Ügyeljen arra, hogy ne ütközzön akadályba (pl. elektromos vezetékbe, ágakba, mennyezetbe, ajtókeretbe), ha elhalad valami alatt.
- Ne töltse túl a munkaeszközt, és mindig ügyeljen a töltési szintre, amikor megemeli a rakodókarokat. A munkaeszközből esetleg kihulló anyag sérülést okozhat.

Lejtőkkel kapcsolatos óvintézkedések

- **Hegymenetben és völgymenetben a gép nehezebb oldala mindig az emelkedő irányába nézzen.** A gép súlyeloszlása a különböző munkaeszközök felszerelésével megváltozik. Üres kanál mellett a gép súlypontja hátulra, tele kanál esetén előre tolódik el. A legtöbb egyéb munkaeszköz a gép súlypontját előre tolja el.
- Lejtős úton a rakodókarok megemelése befolyásolhatja a gép stabilitását. Tartsa a rakodókarokat leengedett helyzetben, amikor lejtős úton halad.
- A lejtők a megcsúszásos és borulásos balesetek fő tényezői, amelyek súlyos sérülésekhez vezethetnek. A gép üzemeltetése bármilyen lejtőn vagy egyenetlen terepen különös óvatosságot igényel.
- Dolgozzon ki saját szabályokat és eljárásokat a lejtőkön való munkavégzéshez. Az eljárásoknak tartalmazniuk kell a helyszín felmérését annak meghatározása érdekében, hogy melyik lejtők biztonságosak gép működtetéséhez. Mindig használja józan eszét és ítélőképességét a felmérés során.
- Lejtőn lassítson le, és különösen körültekintően dolgozzon. A talajfeltételek befolyásolhatják a gép stabilitását.
- Kerülje a lejtőn való elindulást és megállást. Ha a gép elveszítené a tapadását, ereszkedjen le a lejtőn lassan és egyenesen.
- Lejtős szakaszokon kerülje a kanyarodást. Ha kanyarodnia kell, végezze azt lassan, a gép nehezebb felét az emelkedő irányában tartva.
- A lejtőn minden mozgást lassan és fokozatosan végezzen. Ne változtassa hirtelen se a sebességét, se az irányát.
- Ha kényelmetlennek érzi a lejtőn való munkát, ne végezze azt.
- Ügyeljen a gödrökre, keréknyomokra és huppanókra, mert egyenetlen talajon a gép felborulhat. A magas fű akadályokat rejthet.
- Nedves talajfelületen fokozott körültekintéssel dolgozzon. A tapadás csökkenése megcsúszást okozhat.
- Vizsgálja meg a területet, hogy kellően stabil-e a talaj a gép megtartásához.
- Legyen különösen óvatos, ha az alábbiak közelében dolgozik a géppel:
  - Suvadások
  - Árkok
  - Töltések
  - Vizek

  A gép hirtelen felborulhat, ha az egyik lánctalpa alól eltűnik a talaj. Tartson biztonságos távolságot a gép és bármilyen veszély között.
- Lejtőn ne kapcsoljon fel vagy le munkaeszközt.
- Ne parkoljon a géppel hegyoldalban vagy lejtőn.

Közüzemi vezetékekkel kapcsolatos biztonság

- Ha közüzemi vezetéknek ütközik, tegye az alábbiakat:
  - Kapcsolja ki a gépet, és vegye ki a kulcsát.
  - Távolítson el minden személyt a munkaterületről.
  - Azonnal vegye fel a kapcsolatot a megfelelő sürgősségi és közműszolgálatokkal a terület biztosítása érdekében.

– Ha száloptikás kábelbe ütközött, ne nézzen a fényébe.

- Ha a gép elektromos árammal töltődött, ne hagyja el a kezelőállást. Mindaddig biztonságban van, amíg nem hagyja el a kezelőállást.
  - Ha hozzáér a gép bármelyik részéhez, az földeléshez vezethet.
  - Senkinek ne engedje, hogy az elektromos áram alatt lévő géphez hozzáérjen vagy megközelítse azt.
  - Elektromos vagy távközlési vezetékbe ütközés esetén mindig feltételezze azt, hogy a gép feltöltődött elektromos árammal. Ne kísérelje meg a gép elhagyását.
- A szivárgó gáz gyúlékony és robbanékony, valamint súlyos, akár halálos sérülést is okozhat. Ne dohányozzon a gép működtetése közben.

A gép elindítása

1. Álljon fel a kezelőállásra.
2. Győződjön meg arról, hogy a rögzítőféket behúzta, és mind a 4 kar SEMLEGES helyzetben van.
3. Helyezze be a kulcsot a kulcsos kapcsolóba, és kapcsolja BE helyzetbe.

Megjegyzés: A gép elindítása rendkívüli hidegben nehézkes lehet. Hidegindításkor a gép hőmérséklete legyen –18 °C fölött.

Megjegyzés: Ha a gép hidegebb, mint –1 °C, az InfoCenter kijelzőn megjelenik a hidegindítás jelzése (Ábra 9), és a motor 2 percig magasabb fordulatszámon jár. Ez idő alatt nem mozdítsa el a haladási kezelőszerveket behúzott rögzítőfék mellett, mert így a motor leáll, és a 2 perc újraindul. A hidegindítás jelzése eltűnik, ha a motor eléri a teljes fordulatszámát.

g304012

Ábra 9

Közlekedés a géppel

A haladási kezelőszervek segítségével haladhat a géppel. Minél jobban kitéríti a haladási kezelőszerveket, annál gyorsabban halad a gép az adott irányba. A haladási kezelőszervek elengedésekor a gép megáll.

Energiatakarékos üzemmód

Amikor a gép tétlen, egy idő múlva belép energiatakarékos üzemmódba.

1. energiatakarékos

5–7 másodperc üresjárat után a motor fordulatszáma csökken. A normál üzemi fordulatszám visszaállításához mozdítsa meg az egyik haladást vezérlő kart, a munkaeszközt billentő kart vagy a rakodókar-fogantyút.

2. energiatakarékos

30 másodperc üresjárat után a motor leáll. A munka folytatásához mozdítsa el kétszer, gyorsan az egyik haladást vezérlő kart.

3. energiatakarékos

5 perc üresjárat után a gép kikapcsol. A munka folytatásához fordítsa az indítókulcsot KI helyzetbe, húzza be a rögzítőféket, majd fordítsa az indítókulcsot BE helyzetbe.

A gép leállítása

1. Parkolja le a gépet sík talajon, engedje le a rakodókarokat, és húzza be a rögzítőféket.
2. Győződjön meg arról, hogy a segédhidraulika-kar SEMLEGES helyzetben van.
3. Fordítsa a kulcsos kapcsolót KI helyzetbe, és vegye ki a kulcsot.

⚠ VIGYÁZAT

Személyi sérüléshez vezethet, ha a felügyelet nélkül hagyott gépet gyermekek vagy nézelődők megkísérlik működtetni.

Mindig vegye ki a kulcsot, és húzza be a rögzítőféket, ha a gépet felügyelet nélkül hagyja.

Munkaeszközök használata

Munkaeszközök felszerelése

Fontos: **Csak a Toro által jóváhagyott munkaeszközöket használjon. A munkaeszköz megváltoztathatja a gép stabilitását és működési jellemzőit. Érvénytelenítheti a garanciát, ha a gépet nem jóváhagyott munkaeszközzel használja.**

Fontos: **A munkaeszköz felszerelése előtt győződjön meg arról, hogy a szerelőlapokon nincs semmilyen szennyeződés, a csapok pedig akadálymentesen elfordíthatók. Ha a csapok szorulnak, zsírozza meg azokat.**

1. Helyezze el a munkaeszközt vízszintes felületre úgy, hogy elegendő hely legyen mögötte a gép számára.
2. Indítsa el a gépet.
3. Billentse előre a munkaeszköz szerelőlapját.
4. Akassza be a szerelőlapot a munkaeszköz fogadólapjának felső peremébe.

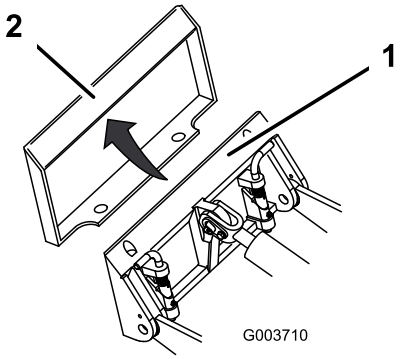

g003710

Ábra 10

1. Szerelőlap
2. Fogadólap

5. Emelje fel a rakodókarokat, közben billentse hátra a szerelőlapot.

   Fontos: **Emelje fel a munkaeszközt annyira, hogy elemelkedjen a talajról, és billentse teljesen hátra a szerelőlapot.**
6. Kapcsolja ki a gépet, és vegye ki a kulcsát.
7. Csatlakoztassa a gyorsrögzítő csapokat, ügyelve arra, hogy teljesen beüljenek a szerelőlapba.

   Fontos: **Ha a csapok nem fordulnak el reteszelt helyzetbe, a szerelőlap nem illeszkedik megfelelően a munkaeszköz fogadólapjának furataihoz. Ellenőrizze a fogadólapot, szükség szerint tisztítsa meg.**

⚠ FIGYELMEZTETÉS

Ha nem tolódnak át teljesen a gyorsrögzítő csapok a munkaeszköz szerelőlapján, a munkaeszköz leeshet a gépről, és összezúzhatja Önt vagy a közelben tartózkodókat.

Gondoskodjon arról, hogy a gyorsrögzítő csapok teljesen beüljenek a munkaeszköz szerelőlapjába.

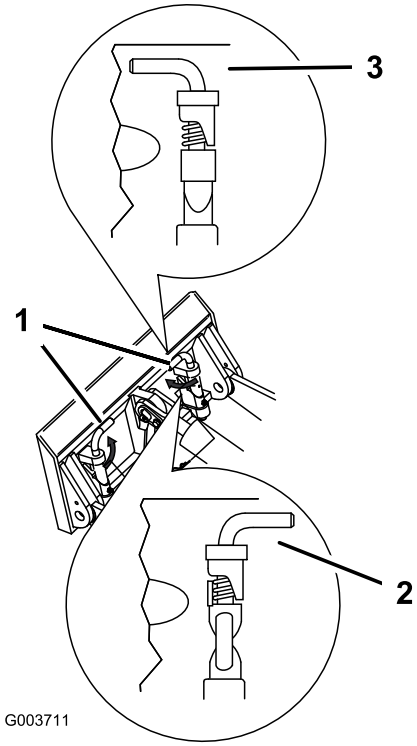

g003711

Ábra 11

1. Gyorsrögzítő csapok (reteszelt helyzet)
2. Kioldott helyzet
3. Reteszelt helyzet

A hidraulikus tömlők csatlakoztatása

⚠ FIGYELMEZTETÉS

A kiszökő nagynyomású hidraulikafolyadék a bőrön áthatolva sérülést okozhat. A bőr alá bejutó folyadékot sebészi úton pár órán belül el kell távolíttatni ilyen kezelésben jártas orvossal; ellenkező esetben üszkösödés alakulhat ki.

- **Mielőtt nyomás alá helyezi a hidraulika-rendszert, győződjön meg arról, hogy minden hidraulikatömlő és -vezeték megfelelő állapotban van, és az összes hidraulikus csatlakozó és szerelvény szorosan illeszkedik.**
- **Egyetlen testrészével se kerüljön közel olyan szivárgó kis átmérőjű lyukakhoz vagy fúvókákhoz, ahonnan nagynyomású hidraulikafolyadék távozhat.**
- **A hidraulikafolyadék esetleges szivárgását ellenőrizze kartonlap vagy papírlap segítségével; soha ne a kezét használja.**

⚠ VIGYÁZAT

A hidraulikacsatlakozók, hidraulikavezetékek/-szelepek és a hidraulikafolyadék is forró lehet. Forró alkatrészekhez érve égési sérülést szenvedhet.

- **A hidraulikacsatlakozók kezeléséhez viseljen védőkesztyűt.**
- **Hagyja lehűlni a gépet, mielőtt a hidraulikus alkatrészekhez ér.**
- **Ne érjen a kiömlött hidraulikafolyadékhoz.**

Ha a munkaeszköz hidraulikus működtetésű, kösse be a hidraulikus tömlőket az alábbi módon:

1. A kulcsot SEGÉDHIDRAULIKA NYOMÁSMENTESÍTÉSE helyzetbe fordítva mozgassa meg előre-hátra a segédhidraulika kapcsolóját, hogy nyomásmentesítse a hidraulikacsatlakozókat.
2. Fordítsa a gyújtáskapcsolót KI helyzetbe és vegye ki a kulcsot.
3. Távolítsa el a védősapkákat a gépen a hidraulikacsatlakozókról.
4. Ügyeljen arra, hogy ne jusson idegen anyag a hidraulikacsatlakozókba.
5. Nyomja be a munkaeszköz csatlakozódugóját a gép csatlakozóaljzatába.

   Megjegyzés: Ha a munkaeszköz csatlakozódugóját először csatlakoztatja, minden esetleges túlnyomást kienged a munkaeszközből.
6. Nyomja rá a munkaeszköz csatlakozóaljzatát a gép csatlakozódugójára.
7. A tömlőket meghúzogatva ellenőrizze a megfelelő kapcsolódást.

Munkaeszköz leszerelése

1. Parkolja le a gépet sík talajon.
2. Engedje a talajra a munkaeszközt.
3. Ha a munkaeszköz hidraulikus, a kulcsot SEGÉDHIDRAULIKA NYOMÁSMENTESÍTÉSE helyzetbe fordítva mozgassa meg előre-hátra a segédhidraulika kapcsolóját, hogy nyomásmentesítse a hidraulikacsatlakozókat.
4. Kapcsolja ki a gépet, és vegye ki a kulcsát.
5. Oldja a gyorsrögzítő csapokat úgy, hogy kifelé fordítja azokat.
6. Ha a munkaeszköz hidraulikus, a hidraulikacsatlakozók csúszóhüvelyét hátrahúzva kösse le azokat.

   Fontos: **Csatlakoztassa össze a munkaeszköz tömlőit, hogy a tárolás során ne kerüljön szennyeződés a hidraulika-rendszerbe.**
7. Szerelje fel a védősapkákat a gépen a hidraulikacsatlakozókra.
8. Indítsa el a gépet, billentse előre a szerelőlapot, majd tolasson el a munkaeszköztől.

Az InfoCenter használata

A munkaeszköz üzemmód megváltoztatása

1. Az üzemi képernyőn a középső gombot megnyomva nyissa meg a munkaeszközcsere képernyőt.
2. A középső vagy jobb oldali gombot megnyomva válthat Kalapács és Kanál üzemmód között.

   Megjegyzés: Kalapács üzemmód esetén kapcsolja be az Öko üzemmódot. A Kalapács üzemmód Öko üzemmódban az alacsonyabb motorfordulatszám miatt csökkenti az áramfogyasztást munkaeszközök használata mellett. A Kanál üzemmód fenntartja a motor fordulatszámát.
3. A bal gombot megnyomva térhet vissza az üzemi képernyőhöz.

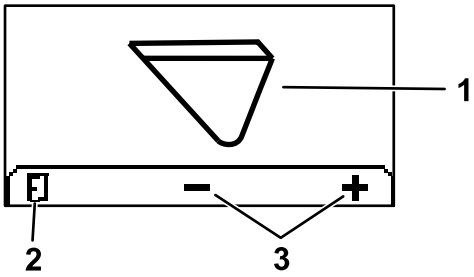

Ábra 12

1. Jelenlegi munkaeszköz üzemmód
2. Munkaeszköz üzemmód megváltoztatása
3. Visszatérés az üzemi képernyőhöz

Védett menük elérése

Megjegyzés: A gép gyári alapértelmezett PIN-kódja 0000 vagy 1234.

Ha megváltoztatta a PIN-kódot és elfelejtette, forduljon segítségért a hivatalos márkaszervizhez.

1. A FŐMENÜBEN a középső gombbal görgessen le a BEÁLLÍTÁSOK menühöz, majd nyomja meg a jobb gombot (Ábra 13).

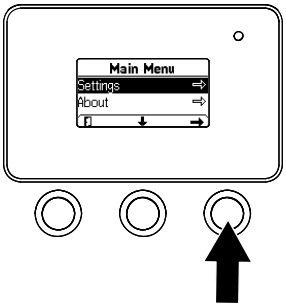

g264775

Ábra 13

2. A BEÁLLÍTÁSOK menüben a középső gombbal görgessen le a VÉDETT MENÜK elemhez, és nyomja meg a jobb gombot (Ábra 14).

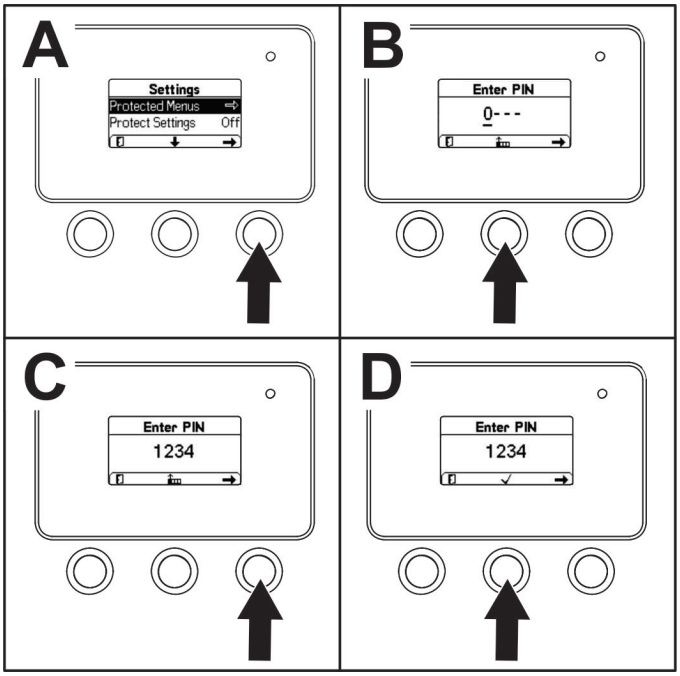

g264249

Ábra 14

3. A PIN-kód megadásához nyomkodja addig a középső gombot, amíg meg nem jelenik a megfelelő első számjegy, majd a jobb gombot megnyomva lépjen a következő számjegyre (Ábra 14B és Ábra 14C). Ismételje ezt a lépést, amíg az utolsó számjegyet is meg nem adta, majd nyomja meg még egyszer a jobb gombot.
4. A középső gombot megnyomva adja be a PIN-kódot (Ábra 14D).

   Megjegyzés: Ha az InfoCenter elfogadta a PIN-kódot, és a védett menü feloldása sikeres, a képernyő jobb felső sarkában megjelenik a „PIN” felirat.

Ekkor megtekintheti a VÉDETT MENÜK beállításait, és módosíthatja is azokat. A VÉDETT MENÜBEN görgessen le a PROTECT SETTINGS (BEÁLLÍTÁSOK VÉDELME) lehetőséghez. A beállítást a jobb gombbal módosíthatja. A Beállítások védelme pontban a OFF (KI) beállítást kiválasztva PIN-kód megadása nélkül is megtekintheti a VÉDETT MENÜ beállításait, és módosíthatja is azokat. A Beállítások védelme pontban a BE beállítást kiválasztva a védett beállítások eltűnnek, és a VÉDETT MENÜ beállításainak módosításához meg kell adnia a PIN-kódot.

Működtetés után

A használatot követően betartandó óvintézkedések

Általános óvintézkedések

- Húzza be a rögzítőféket (ha van), engedje le a rakodókarokat, állítsa le a gépet, vegye ki a kulcsot, várja meg, amíg minden mozgás leáll és a gép lehűl, mielőtt beállítást, tisztítást, tárolást vagy szerelést végezne.
- A tűzveszély megelőzése érdekében tisztítson le minden hulladékot a munkaeszközökről és a hajtásokról.
- Tartsa az összes részegységet megfelelő üzemállapotban, a kötőelemeket pedig kellően meghúzva.
- Ne érjen olyan alkatrészekhez, amelyek üzem közben felforrósodhatnak. Hagyja azokat lehűlni, mielőtt a gép karbantartásába, beállításába vagy szerelésébe kezdene.
- Óvatosan járjon el a gép utánfutóra vagy teherjárműre történő felrakásakor vagy levételekor.

Az akkumulátorral és a töltővel kapcsolatos biztonsági előírások

Általános tudnivalók

- Az akkumulátortöltő nem megfelelő használata vagy karbantartása személyi sérüléshez vezethet. A kockázat csökkentése érdekében tartson be minden biztonsági előírást.
- Az akkumulátor töltéséhez csak a mellékelt akkumulátortöltőt használja.
- A töltő használata előtt ellenőrizze az országában használt hálózati feszültséget.
- Az USA területén kívül használja szükség esetén az adott hálózati aljzatnak megfelelő adaptert.

- Ügyeljen arra, hogy a töltő ne legyen nedves; tartsa esőtől, hótól védve.
- Tűzveszélyt, áramütést vagy személyi sérülést eredményezhet, ha nem a Toro által javasolt vagy forgalmazott tartozékot használ.
- Az akkumulátor robbanási kockázatának csökkentése érdekében kövesse az alábbi, valamint a töltő közelében használni kívánt berendezésekhez tartozó utasításokat.
- Az akkumulátorokat ne nyissa fel.
- Ha az akkumulátor szivárogna, kerülje az érintkezést a folyadékkal. Ha véletlenül érintkezne a folyadékkal, öblítse le bő vízzel és forduljon orvoshoz. Az akkumulátorból származó folyadék irritációt vagy égési sérülést okozhat.
- Az akkumulátor szervizelését vagy cseréjét bízza hivatalos márkaszervizre.

Képzés

- Ne engedje, hogy gyermekek vagy oktatásban nem részesült személyek üzemeltessék vagy szervizeljék a töltőt. A helyi szabályozás korlátozhatja a kezelő életkorát. Az összes kezelő és szerelő képzéséért a tulajdonos tartozik felelősséggel.
- Olvassa el, értelmezze és kövesse a töltőn és a kézikönyvben ismertetett összes utasítást, mielőtt használni kezdené a töltőt. Ismerkedjen meg a töltő megfelelő használatával.

Előkészületek

- Gondoskodjon arról, hogy töltés közben a gépet gyermek vagy nézelődő ne közelíthesse meg.
- Viseljen töltés közben megfelelő öltözéket, így védőszemüveget, hosszú szárú nadrágot és megfelelő, csúszásgátló lábbelit.
- A töltés megkezdése előtt kapcsolja ki a gépet, és várjon 5 másodpercet, hogy a leállás teljesen befejeződjön. Ennek elmulasztása szikrázást okozhat.
- Töltéskor gondoskodjon megfelelő szellőzésről.
- Olvassa el és kövesse a töltésre vonatkozó óvintézkedéseket.
- A töltő névleges 120 és 240 V AC áramkörhöz való, 120 V AC üzem esetén pedig földelő dugóval is ellátott. 240 V hálózati feszültség esetén szerezzen be megfelelő tápkábelt a hivatalos márkakereskedéstől.

Működtetés

- Ne használja helytelenül a tápkábelt. Ne a tápkábelénél fogva vigye a töltőt, és ne annál fogva húzza ki a konnektorból. Óvja a tápkábelt hőtől, olajtól és éles szélektől.
- Csatlakoztassa a töltőt közvetlenül földelt (3 pólusú) konnektorba. Ne használja a töltőt nem földelt konnektorból, még adapterrel se.
- Ne alakítsa át a mellékelt tápkábelt vagy dugót.
- Ügyeljen arra, hogy ne essen fémeszköz az akkumulátorra vagy a közelébe; ez szikrázást vagy egy alkatrész rövidzárlatát okozhatja, amely robbanáshoz is vezethet.
- Vegyen le minden gyűrűt, karkötőt, nyakláncot és karórát, amikor lítiumion-akkumulátorral dolgozik. A lítiumion-akkumulátor által tárolt energia súlyos égési sérülést okozhat.
- A töltőt csak jó látási viszonyok mellett működtesse.
- Használjon megfelelő hosszabbítót.
- Ha a tápkábel bedugott állapotában megsérül, húzza ki a konnektorból, és cseréltesse ki hivatalos márkaszervizzel.
- Húzza ki a töltőt a konnektorból, ha nem használja, mielőtt áthelyezi vagy mielőtt szervizelni kezdené.

Karbantartás és tárolás

- A töltőt zárt térben, száraz, biztonságos helyen tárolja, ahol illetéktelenek nem férhetnek hozzá.
- Ne szerelje szét a töltőt. Vigye a töltőt hivatalos márkaszervizbe, ha szervizelni vagy javítani kell.
- Az áramütés kockázatának elkerülése érdekében húzza ki a töltőt a konnektorból, mielőtt a karbantartásába vagy tisztításába kezd.
- Végezze el szükség szerint a biztonsági és utasító címkék karbantartását vagy cseréjét.
- Ne használja a töltőt, ha a tápkábele vagy a dugója károsodott. A sérült tápkábelt vagy dugót azonnal cseréltesse ki.
- Ha a töltőt ütés érte, leesett vagy más módon károsodott, ne használja; vigye el hivatalos márkaszervizbe.

Üzemképtelen gép mozgatása

Fontos: **Ne vontassa vagy húzza úgy a gépet, hogy előtte nem nyitotta meg a vontatási szelepeket, különben tönkreteszi a hidraulika-rendszert.**

1. Kapcsolja ki a gépet, és vegye ki a kulcsát.
2. Távolítsa el az egyes vontatási szelepeket fedő dugókat (Ábra 15).

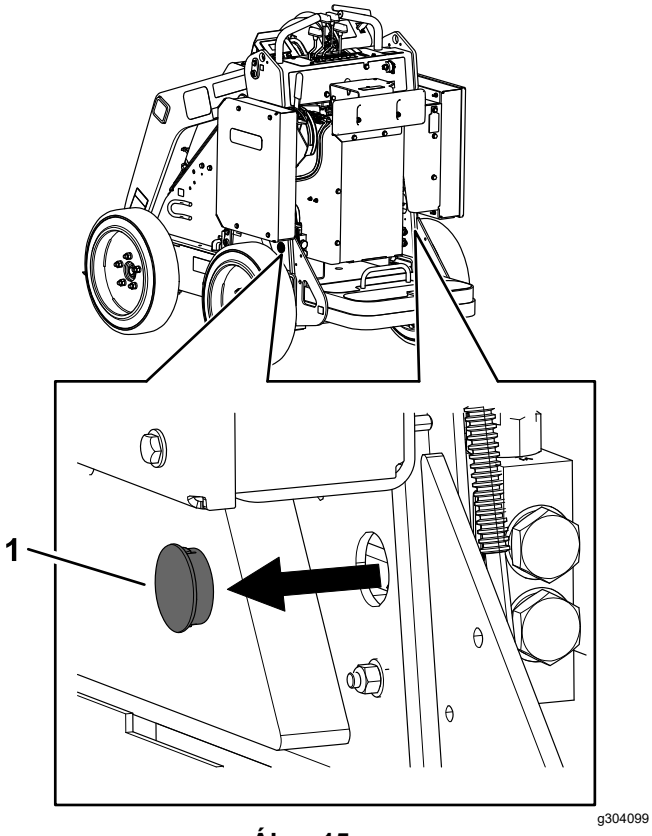

Ábra 15

1. Dugó

3. Lazítsa meg az ellenanyát az egyes vontatási szelepeken.

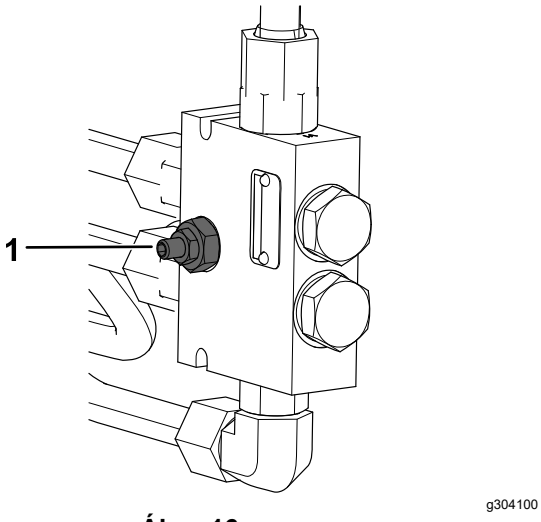

Ábra 16

1. Vontatási szelep

4. Egy imbuszkulccsal fordítsa el mindegyik vontatási szelepet 1 fordulattal, az óra járásával ellentétes irányban.
5. Igény szerint kezdje meg a gép vontatását.

   Fontos: **Vontatáskor ne lépje túl a 4,8 km/h sebességet.**

6. A gép megjavítása után zárja vissza a vontatási szelepeket, és húzza meg az ellenanyákat.

   Fontos: **Ne húzza túl a vontatási szelepeket.**

7. Tegye vissza a dugókat.

A gép szállítása

A gép szállításához használjon nagy teherbírású pótkocsit vagy tehergépkocsit. Használjon teljes szélességű rámpát. Ügyeljen arra, hogy az utánfutó vagy tehergépkocsi rendelkezzen a jogszabályban előírt fékekkel, világítással és jelzésekkel. Olvassa el figyelmesen a biztonsági előírásokat. Ezen információk ismerete segít elkerülni a személyi sérüléseket. Az utánfutóra és a lekötésre vonatkozó követelmények tekintetében tanulmányozza a helyi jogszabályokat.

⚠ FIGYELMEZTETÉS

Az irányjelzők, lámpák, fényvisszaverő jelzések vagy lassú jármű embléma nélküli közúti közlekedés veszélyes, és olyan balesetekhez vezethet, amelyek személyi sérüléseket is okozhatnak.

Ne parkoljon a géppel közúton.

Az utánfutó kiválasztása

⚠ FIGYELMEZTETÉS

A gép utánfutóra vagy tehergépkocsira való felrakodása és onnan történő lerakodása megnöveli a felborulás kockázatát, és súlyos, akár végzetes sérüléssel is járhat (Ábra 17).

- **Kizárólag teljes szélességű rámpákat használjon.**
- **A rámpa hossza legyen legalább négyszerese a plató felülete és a talaj közti távolságnak. Ezzel biztosítható, hogy sík talajon a rámpa szöge ne haladja meg a 15 fokot.**

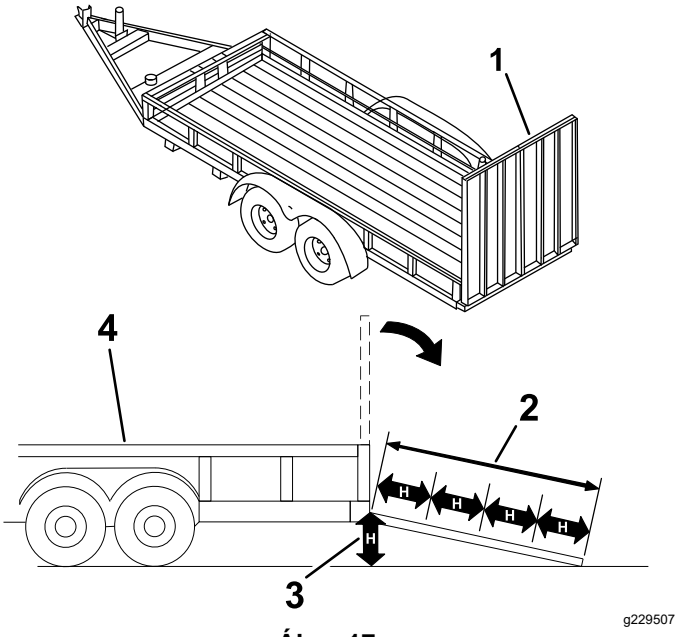

Ábra 17

1. Teljes szélességű rámpa szállítási helyzetben
2. A rámpa hossza legalább négyszerese a plató felülete és a talaj közti távolságnak
3. H = a plató felülete és a talajfelület közti távolság
4. Utánfutó

A gép felrakodása

⚠ FIGYELMEZTETÉS

A gép utánfutóra vagy tehergépkocsira való felrakodása és onnan történő lerakodása megnöveli a felborulás kockázatát, és súlyos, akár végzetes sérüléssel is járhat.

- **Járjon el rendkívül körültekintően, amikor a géppel a rámpán halad.**
- **Fel- és lerakodáskor a gép nehezebb vége nézzen a rámpán felfelé.**
- **Kerülje a hirtelen gyorsítást és lassítást, amikor a rámpán halad a géppel, mert elveszítheti felette az uralmát, és felborulhat.**

1. Utánfutó használata esetén kapcsolja azt fel a gépjárműre, és akassza be a biztonsági láncokat is.
2. Adott esetben kösse be az utánfutó fékrendszerét is.
3. Hajtsa le a rámpát.
4. Engedje le a rakodókarokat.
5. Hajtson fel a géppel az utánfutóra a gép nehezebb oldalával felfelé, a rakományt lent tartva, az ábra szerint.
   - Ha a gép teherhordó munkaeszköze **tele van** (pl. kanál), vagy nem teherhordó munkaeszköz (pl. árokásó) van rajta, a géppel előre haladva hajtson fel a rámpára.
   - Ha a gép teherhordó munkaeszköze **üres**, vagy nincs rajta munkaeszköz, tolatva hajtson fel a rámpára.

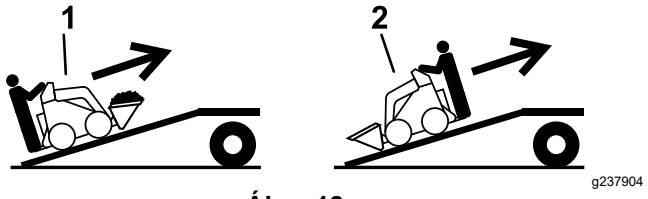

Ábra 18

1. Tele munkaeszköz vagy nem teherhordó munkaeszköz – előrehaladva hajtson fel a rámpára.
2. Üres munkaeszköz vagy nincs munkaeszköz – tolatva hajtson fel a rámpára.

6. Engedje le teljesen a rakodókarokat.
7. Húzza be a rögzítőféket (ha van), állítsa le a gépet és vegye ki az indítókulcsot.
8. A gépen kialakított fém lekötőhurkok, valamint heveder, lánc, sodrony vagy kötelek segítségével kösse le biztonságosan a gépet a tehergépkocsin vagy utánfutón. A lekötésre vonatkozó követelmények tekintetében tanulmányozza a helyi jogszabályokat.

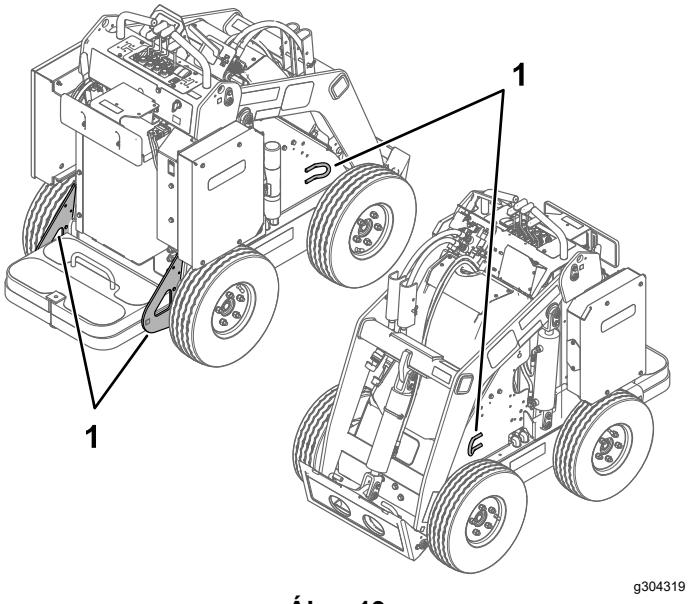

Ábra 19

1. Lekötőhurkok

A gép lerakodása

1. Hajtsa le a rámpát.

2. Hajtson le a géppel az utánfutóról a gép nehezebb oldalával felfelé, a rakományt lent tartva.
   - Ha a gép teherhordó munkaeszköze **tele van** (pl. kanál), vagy nem teherhordó munkaeszköz (pl. árokásó) van rajta, a géppel tolatva hajtson le a rámpán.
   - Ha a gép teherhordó munkaeszköze **üres**, vagy nincs rajta munkaeszköz, előremenetben hajtson le a rámpán.

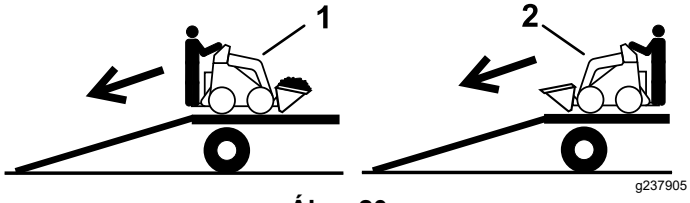

Ábra 20

1. Tele munkaeszköz vagy nem teherhordó munkaeszköz – tolatva hajtson le a rámpán.
2. Üres munkaeszköz vagy nincs munkaeszköz – előremenetben hajtson le a rámpán.

A gép emelése

A gép emeléséhez használja az emelési pontokat (Ábra 19).

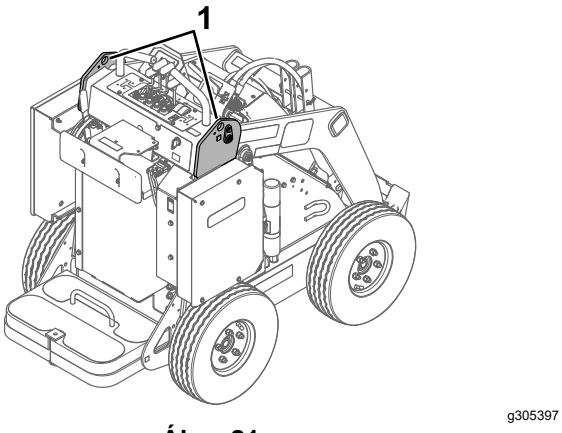

Ábra 21

Az akkumulátorok karbantartása

⚠ FIGYELMEZTETÉS

Az akkumulátorokban nagy feszültség uralkodik, ezért égési sérülést, áramütést is okozhatnak.

- **Ne kísérelje meg az akkumulátorok felnyitását.**
- **Járjon el rendkívül körültekintően, ha repedt házú akkumulátorral foglalkozik.**
- **Csak az akkumulátorokhoz való töltőt használja.**

A lítiumion-akkumulátor annyi töltést hordoz, amennyivel a teljes élettartama során elvégezhető a szándékolt munka. Ahogy telik az idő, az egy feltöltéssel elvégezhető munka mennyisége fokozatosan csökken.

Megjegyzés: Az eredmény függ attól, hogy milyen messzire kell vonulnia a géppel, mennyire egyenetlen a talaj, valamint más, ebben a fejezetben említett tényezők is befolyásolják.

Az akkumulátorok maximális élettartama és kihasználhatósága érdekében kövesse az alábbi iránymutatást:

- Ne nyissa fel az akkumulátort. Nincsenek benne szervizelhető alkatrészek. Ha felnyitja az akkumulátort, a garancia megszűnik. Az akkumulátorokat illetéktelen felnyitásra figyelmeztető eszközök védik.
- A gépet tárolja/parkolja le tiszta, száraz garázsban vagy tárolóterületen, **közvetlen napfénytől és hőforrásoktól távol.** Ne tárolja olyan helyen, ahol a hőmérséklet –30 °C alá csökkenhet vagy 60 °C fölé nőhet. **Az e tartományon kívüli hőmérséklet károsítja az akkumulátorokat.** Tárolás során a magas hőmérséklet, különösen magas töltöttségi szintnél, csökkenti az akkumulátorok élettartamát.
- Ha a gépet 10 napnál tovább tárolja, legyen a gép hűvös helyen, ne érje napsütés, és legyen legalább 50%-ra feltöltve.
- Ha a géppel forró környezetben vagy napsütésben dolgozik, az akkumulátor túlmelegedhet. Ilyen esetben az InfoCenteren magas hőmérséklet figyelmeztetés jelenik meg. Ekkor a gép lelassul.

  Azonnal hajtson a géppel hűvös, árnyékos helyre, és hagyja lehűlni az akkumulátorokat, mielőtt folytatná a munkát.
- Ha a gép világításkészlettel is rendelkezik, kapcsolja ki a lámpákat, ha azok nincsenek használatban.

Az akkumulátorok szállítása

Az USA Közlekedési Minisztériuma és a nemzetközi szállítmányozási hatóságok előírása, hogy a lítiumion-akkumulátorok szállítása speciális csomagolásban történjen, és csak engedéllyel rendelkező szállítmányozók szállítsák. Az USA területén az akkumulátor a gépbe – mint elektromos járműbe – beszerelve bizonyos szabályok betartásával szállítható. Érdeklődjön az USA Közlekedési Minisztériumánál vagy az országában illetékes állami testületnél az akkumulátorok vagy a beszerelt akkumulátorral rendelkező elektromos gép szállítására vonatkozó előírásokról.

Érdeklődjön a hivatalos márkakereskedésben az akkumulátorok szállításának és újrahasznosításának lehetőségeiről.

Az akkumulátortöltő használata

A Ábra 22 áttekintést nyújt az akkumulátortöltő jelzéseiről és vezetékeiről.

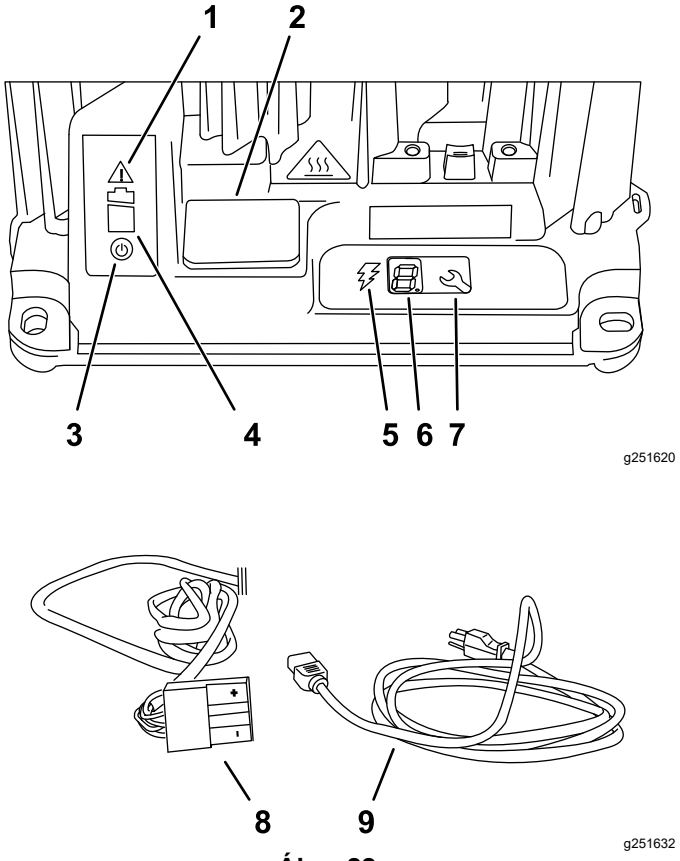

Ábra 22

1. Hibajelző fény
2. USB-csatlakozó védőfedele
3. Áramellátás-visszajelző
4. Akkumulátortöltés-visszajelző
5. Töltőkimenet-visszajelző
6. LCD-kijelző
7. Választógomb
8. Kimeneti csatlakozó és vezeték
9. Tápkábel

Csatlakoztatás áramforráshoz

Az áramütés kockázatának csökkentése érdekében a töltő 3 pólusú, földelt (B típusú) dugasszal rendelkezik. Ha a dugó nem illeszkedik a fali aljzatba, másféle földelt dugó is kapható; forduljon hivatalos márkakereskedéshez.

Semmiképpen ne cserélje le a töltő- vagy a tápkábelt.

⚠ VESZÉLY

A gép töltése közben a vízzel való érintkezés áramütést, személyi sérülést vagy halált okozhat.

Ne nyúljon a dugóhoz vagy a töltőhöz nedves kézzel, vagy ha vízben áll.

Fontos: **Ellenőrizze rendszeresen a tápkábel szigetelését lyukak, repedések szempontjából.**

Ne használjon sérült tápkábelt. Ne fektesse a tápkábelt vizes talajra vagy nedves fűre.

1. Csatlakoztassa a tápkábel megfelelő dugóját a töltő megfelelő aljzatába.

⚠ FIGYELMEZTETÉS

A sérült tápkábel áramütést és tüzet okozhat.

Vizsgálja át alaposan a tápkábelt, mielőtt a töltőt használni kezdené. Ha a tápkábel károsodott, ne működtesse a töltőt, amíg a tápkábelt le nem cserélte.

2. Csatlakoztassa a tápkábel hálózati dugóját földelt fali aljzatba.

Az akkumulátorok töltése

Fontos: **Az akkumulátorokat csak a javasolt hőmérséklet-tartományban töltse; a javasolt tartomány tekintetében lásd az alábbi táblázatot:**

Töltéshez javasolt hőmérsékleti tartomány

Töltési tartomány	0 °C – 45 °C
Alacsony hőmérsékletű töltési tartomány (alacsony áramerősség)	–5 °C – 0 °C
Magas hőmérsékletű töltési tartomány (alacsony áramerősség)	45 °C – 60 °C

–5 °C alatt az akkumulátorok nem töltődnek. Ha a hőmérséklet –5 °C fölé nő, az akkumulátorok töltéséhez húzza ki a töltőt, majd dugja be újra.

1. Parkolja le a gépet a töltéshez kijelölt helyre.
2. Húzza be a rögzítőféket.
3. Kapcsolja ki a gépet, és vegye ki a kulcsát.
4. Ellenőrizze, hogy a csatlakozók mentesek-e a portól és lerakódásoktól.
5. Csatlakoztassa a töltő tápkábelét az áramforráshoz; lásd: Csatlakoztatás áramforráshoz (oldal 25).
6. Hajtsa félre a töltőaljzat fedelét (Ábra 23).

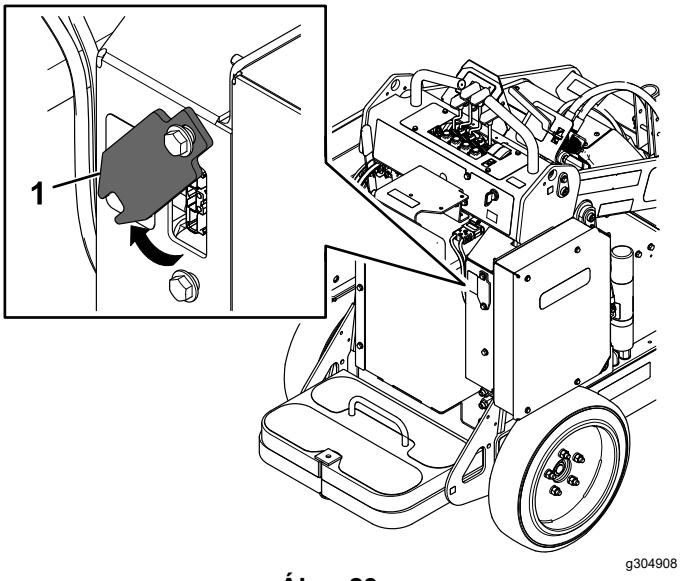

Ábra 23

1. A töltőaljzat fedele

7. Csatlakoztassa a töltő kimeneti csatlakozóját a gép töltőaljzatába.

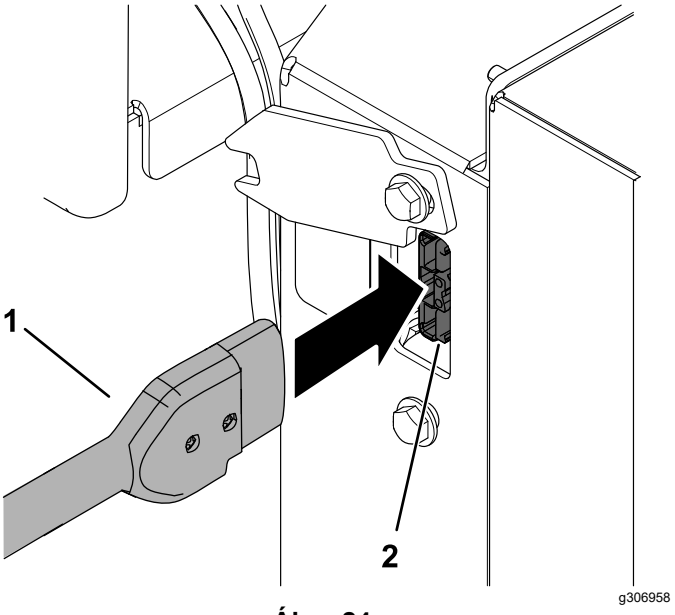

Ábra 24

1. Töltő kimeneti csatlakozója
2. Gép töltőaljzata

8. Ellenőrizze a töltőn, hogy töltődnek-e az akkumulátorok.

   Megjegyzés: Az akkumulátortöltés visszajelzőnek villognia, a töltőkimenet visszajelzőnek pedig világítania kell.

   Ahogy az akkumulátorok töltődnek, úgy nő a gép InfoCenteren látható töltöttsége. Ha a töltöttség 0 marad, az akkumulátorok nem töltődnek.

9. Válassza le a töltőt, ha a gép kellően feltöltődött; lásd: A töltési eljárás befejezése (oldal 27).

10. Hajtsa vissza a töltőaljzat fedelét a helyére, az alsó csavarra (Ábra 23).

A töltési folyamat figyelése és hibaelhárítás

Megjegyzés: Az LCD-kijelzőn a töltés során üzenetek jelennek meg. Ezek legtöbbje rutinüzenet.

Ha hiba keletkezne, a hibajelző fény sárgán villogni vagy pirosan világítani kezd. Az InfoCenteren E vagy F betűvel kezdődő hibaüzenet jelenik meg (pl. E-0-1-1), egyszerre 1 karakter jelenik meg.

A hiba megszüntetésével kapcsolatban lásd: Hibakeresés és elhárítás (oldal 40). Ha a vázolt megoldások egyike sem szünteti meg a problémát, forduljon hivatalos márkaszervizhez.

A töltési eljárás befejezése

Ha a töltés befejeződött, az akkumulátortöltés visszajelzője (Ábra 22) zölden kezd világítani, a gép InfoCenterén pedig 10 tele sáv látható. Húzza ki a töltőcsatlakozót a gép töltőaljzatából.

Karbantartás

Megjegyzés: A gép jobb és bal oldalát a normál haladási irány szerint határozza meg.

Biztonsági tudnivalók karbantartáskor

⚠ VIGYÁZAT

Ha a kulcsot a kapcsolóban hagyja, mások véletlenül elindíthatják a gépet, és ezzel a közelben állók súlyos sérülését okozhatják.

Karbantartási munkák előtt vegye ki a kulcsot a gyújtáskapcsolóból.

- Parkoljon le sík talajon, kapcsolja ki a segédhidraulika-rendszert, engedje le a munkaeszközt, húzza be a rögzítőféket, állítsa le a gépet és vegye ki a kulcsot. Várja meg, amíg minden mozgás leáll, és a gép lehűl, mielőtt beállítást, tisztítást, tárolást vagy javítást végezne.
- Ne engedje, hogy a gépet oktatásban nem részesült személyzet üzemeltesse.
- Szükség esetén emelővel támassza alá az alkatrészeket.
- Az energiát tároló alkatrészekből engedje ki óvatosan a nyomást; lásd: A hidraulika-rendszer nyomásának megszüntetése (oldal 35).
- Kösse le az akkumulátort, mielőtt bármilyen javításba kezd; lásd: Az áramellátás megszüntetése (oldal 31).
- Tartsa távol kezét és lábát a mozgó alkatrészektől. Ha lehetséges, járó gépen ne végezzen beállításokat.
- Tartsa az összes részegységet megfelelő üzemállapotban, a kötőelemeket pedig kellően meghúzva. Cseréljen ki minden kopott vagy sérült matricát.
- Ne bolygassa a biztonsági berendezéseket.
- Csak a Toro által jóváhagyott munkaeszközöket használjon. A munkaeszköz megváltoztathatja a gép stabilitását és működési jellemzőit. A garanciát érvénytelenítheti, ha a gépet nem jóváhagyott munkaeszközzel használja.
- Csak eredeti Toro-cserealkatrészt használjon.
- Ha a karbantartáshoz vagy javításhoz a rakodókaroknak megemelt helyzetben kell lenniük, rögzítse a karokat megemelt helyzetben a munkahengerretesz(ek) segítségével.

Ajánlott karbantartási ütemterv(ek)

Karbantartási időköz	Karbantartási intézkedés
Az első 8 óra után	• Húzza meg a kerékanyákat. • Cserélje ki a hidraulikaszűrőt.
Minden egyes használat előtt, vagy naponta	• Zsírozza meg a gépet. (Végezze el a zsírzást rögtön minden lemosás után.) • Ellenőrizze a statikus feltöltődést gátló pántot; cserélje ki, ha elkopott, és pótolja, ha hiányzik. • Ellenőrizze a gumiabroncsok mintázatát. • Ellenőrizze a rögzítőféket. • Távolítsa el a hulladékokat a gépről. • Ellenőrizze a kötőelemek meghúzott állapotát.
Minden 25 órában	• Ellenőrizze a hidraulikavezetékeket szivárgás, laza szerelvények, megcsavarodott tömlők, laza tartóelemek, kopás, időjárás miatti öregedés és kémiai elhasználódás szempontjából. • Ellenőrizze a hidraulikafolyadék szintjét.
Minden 100 órában	• Húzza meg a kerékanyákat.
Minden 400 órában	• Cserélje ki a hidraulikaszűrőt.
1500 üzemóránként vagy kétévente, amelyik korábban esedékessé válik	• Cserélje ki az összes mozgó hidraulikus tömlőt.

Karbantartási időköz	Karbantartási intézkedés
Évente	• Cserélje le a hidraulikafolyadékot.
Évente, vagy tárolás előtt	• Javítsa ki a festékhibákat.

Karbantartás előtti intézkedések

A munkahengerreteszek használata

⚠ FIGYELMEZTETÉS

A rakodókarok megemelt helyzetből leereszkedhetnek, zúzódást okozva az alattuk tartózkodó személynek.

A megemelt rakodókarokat igénylő karbantartás megkezdése előtt helyezze be a munkahengerretesz(eke)t.

A munkahengerreteszek behelyezése

1. Szerelje le a munkaeszközt.
2. Emelje fel a rakodókarokat teljesen felemelt helyzetbe.
3. Kapcsolja ki a gépet, és vegye ki a kulcsát.
4. Helyezze rá a munkahengerreteszt mindegyik munkahengerrúdra (Ábra 25).

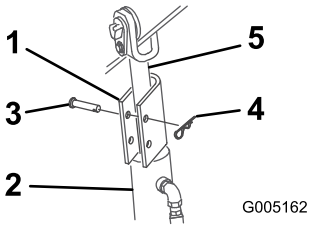

g005162

Ábra 25

1. Munkahengerretesz
2. Emelő munkahenger
3. Biztosító sasszeg
4. Kengyelcsapszeg
5. Emelő munkahenger rúdja

5. Rögzítse mindegyik munkahengerreteszt biztosító sasszeg és kengyelcsapszeg segítségével (Ábra 25).
6. **Lassan** engedje le a rakodókarokat, amíg a munkahengerreteszek a munkahenger házakhoz és a rúdvégekhez nem érnek.

A munkahengerreteszek eltávolítása és tárolása

Fontos: **A gép használatának megkezdése előtt távolítsa el a munkahengerreteszeket a rudakról, és rögzítse azokat a tárolási helyzetükben.**

1. Indítsa el a gépet.
2. Emelje fel a rakodókarokat teljesen felemelt helyzetbe.
3. Kapcsolja ki a gépet, és vegye ki a kulcsát.
4. Távolítsa el az egyes munkahengerreteszeket biztosító kengyelcsapszeget és biztosító sasszeget.
5. Távolítsa el a munkahengerreteszeket.
6. Engedje le a rakodókarokat.
7. Szerelje fel a munkahengerreteszeket a hidraulikus tömlőkre, és rögzítse azokat a kengyelcsapszegek és a biztosító sasszegek segítségével (Ábra 26).

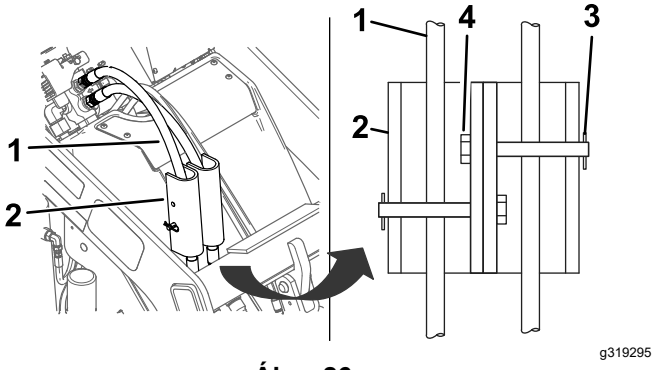

Ábra 26

1. Hidraulikus tömlők
2. Munkahengerreteszek
3. Biztosító sasszeg
4. Kengyelcsapszeg

Hozzáférés a belső alkatrészekhez

⚠ FIGYELMEZTETÉS

A burkolatok, fedelek és válaszfalak kinyitása vagy eltávolítása a gép működése közben lehetővé teszi a mozgó alkatrészekkel való érintkezést, amely súlyos sérülésekkel járhat.

A burkolat, fedél vagy válaszfalak kinyitása vagy eltávolítása előtt állítsa le a gépet, vegye ki a kulcsot a kapcsolóból, és várja meg, amíg a gép lehűl.

⚠ FIGYELMEZTETÉS

A forgó ventilátor személyi sérülést okozhat.

- **Ne működtesse a gépet védőelemek nélkül.**
- **Tartsa távol ujjait, kezét és ruházatát a forgó ventilátortól.**
- **Állítsa le a gépet, és vegye ki az indítókulcsot, mielőtt karbantartásba kezd.**

A védőburkolat eltávolítása

Megjegyzés: Ha hozzá kell férnie a fő tápcsatlakozókhoz vagy a biztosítékhoz, de nem lehet biztonságosan felemelni a rakodókarokat, a hozzáféréshez lásd: Az elülső fedél eltávolítása (oldal 30).

1. Parkolja le a gépet sík talajon.
2. Emelje fel a rakodókarokat, és helyezze be a munkahengerreteszeket.

   Megjegyzés: Ha a gép nem képes felemelni a rakodókarokat, húzza hátra a rakodókar-fogantyút, és emelővel emelje fel a rakodókarokat.
3. Állítsa le a gépet, vegye ki a kulcsot, és várja meg, amíg leállnak a mozgó alkatrészek.
4. Lazítsa meg a védőburkolatot rögzítő 4 anyát.

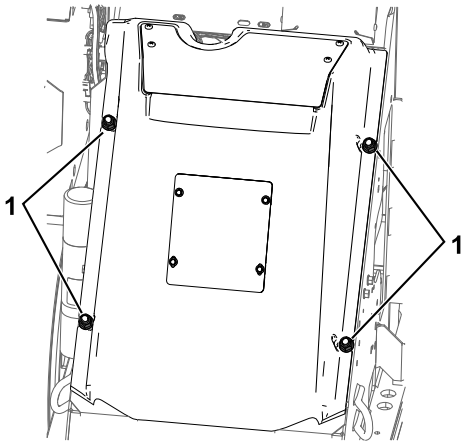

g304438

Ábra 27

1. Anyák

5. Emelje meg a védőburkolatot, majd húzza ki a ventilátort.
6. Emelje le a védőburkolatot a gépről.

Az elülső fedél eltávolítása

Fontos: **Csak akkor távolítsa el az elülső fedelet a fő tápcsatlakozók és a biztosíték eléréséhez, ha nem lehet biztonságosan felemelni a rakodókarokat a védőburkolat eltávolításához.**

1. Parkolja le a gépet sík talajon, engedje le a rakodókarokat, és húzza be a rögzítőféket.
2. Állítsa le a gépet, vegye ki a kulcsot, és várja meg, amíg leállnak a mozgó alkatrészek.
3. Távolítsa el az elülső fedelet rögzítő 4 csavart, vegye le a fedelet, majd húzza ki a ventilátort.

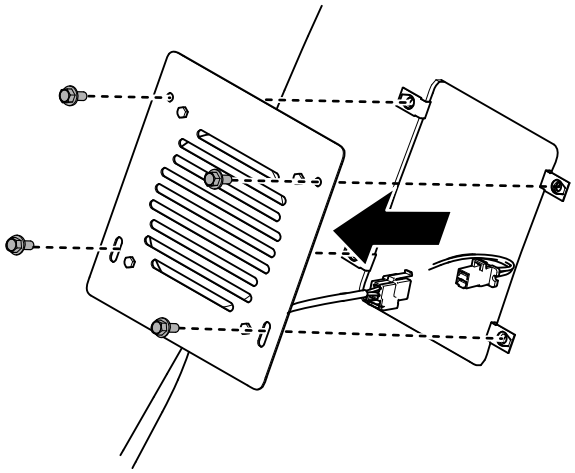

g356986

Ábra 28

Az áramellátás megszüntetése

A gép szervizelésének megkezdése előtt áramtalanítsa a gépet úgy, hogy széthúzza a tápcsatlakozókat (Ábra 29).

⚠ VIGYÁZAT

Ha nem szünteti meg a gép áramellátását, valaki véletlenül elindíthatja azt, és súlyos személyi sérülést okozhat.

Feltétlenül válassza szét a csatlakozókat, mielőtt dolgozni kezd a gépen.

1. Parkolja le a gépet sík talajon.
2. Emelje fel a rakodókarokat, és helyezze be a munkahengerreteszeket.
3. Kapcsolja ki a gépet, és vegye ki a kulcsát.
4. Távolítsa el a védőburkolatot; lásd: A védőburkolat eltávolítása (oldal 30).
5. Válassza szét a 2 tápcsatlakozót (Ábra 29).
6. Végezze el a szükséges javításokat.
7. A gép működtetésének megkezdése előtt dugja össze a csatlakozókat.

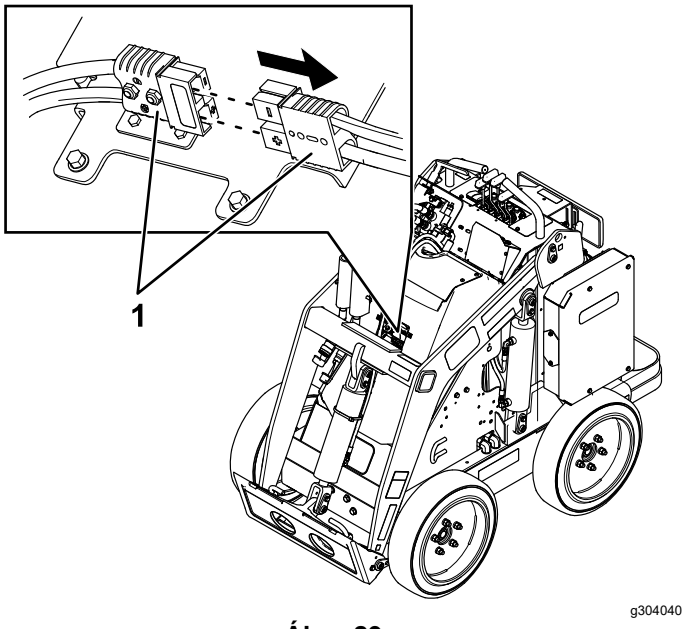

Ábra 29

1. Fő tápcsatlakozók

Kenés

A gép zsírzása

Szolgáltatásszünet: Minden egyes használat előtt, vagy naponta (Végezze el a zsírzást rögtön minden lemosás után.)

Kenőzsír típusa: univerzális kenőzsír

1. Parkolja le a gépet sík talajon, engedje le a rakodókarokat, és húzza be a rögzítőféket.
2. Kapcsolja ki a gépet, és vegye ki a kulcsát.
3. Tisztítsa le ronggyal a zsírzószemeket.
4. Csatlakoztasson zsírzóprést mindegyik zsírzószemre (Ábra 30 és Ábra 31).

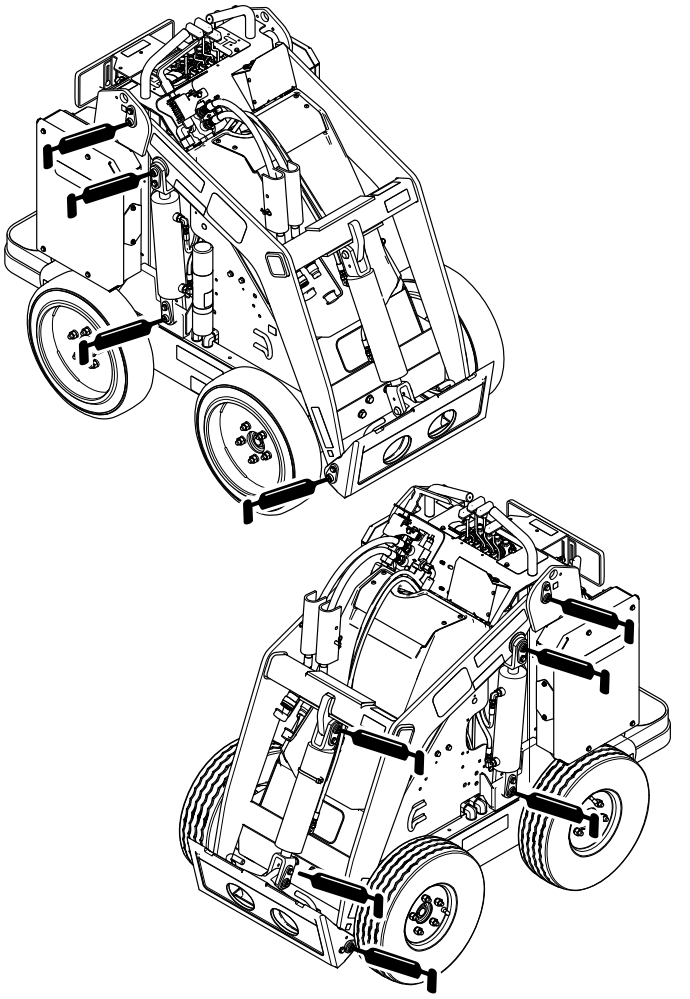

Ábra 30

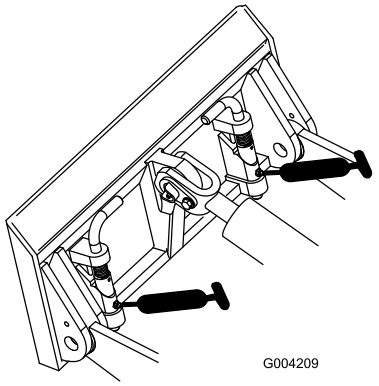

g004209

Ábra 31

5. Pumpálja addig a zsírt a zsírzószemekbe, amíg a csapágyakból ki nem türemkedik (kb. 3 pumpálás).
6. Törölje le a felesleges zsírt.

Elektromos berendezés karbantartása

Az elektromos rendszerrel kapcsolatos óvintézkedések

- Válassza szét a fő tápcsatlakozókat a gép javítása előtt.
- Az akkumulátor töltését végezze nyitott, jó szellőző helyen, szikráktól és nyílt lángtól távol. A töltőt az akkumulátorra való csatlakoztatása vagy leválasztása előtt húzza ki a konnektorból. Viseljen védőöltözéket, és használjon szigetelt szerszámokat.

A gép áram alá helyezése és áramtalanítása

A gép a fő tápcsatlakozókon keresztül kapja meg az akkumulátorok energiáját. Az áramtalanításhoz válassza szét a csatlakozókat; az áram alá helyezéshez dugja össze a csatlakozókat. Lásd: Az áramellátás megszüntetése (oldal 31).

A statikus feltöltődést gátló pánt cseréje

Szolgáltatásszünet: Minden egyes használat előtt, vagy naponta—Ellenőrizze a statikus feltöltődést gátló pántot; cserélje ki, ha elkopott, és pótolja, ha hiányzik.

1. Parkolja le a gépet sík talajon, engedje le a rakodókarokat, és húzza be a rögzítőféket.
2. Kapcsolja ki a gépet, és vegye ki a kulcsát.
3. Cserélje ki a kezelőállás alatt található statikus feltöltődést gátló pántot, lásd: Ábra 32.

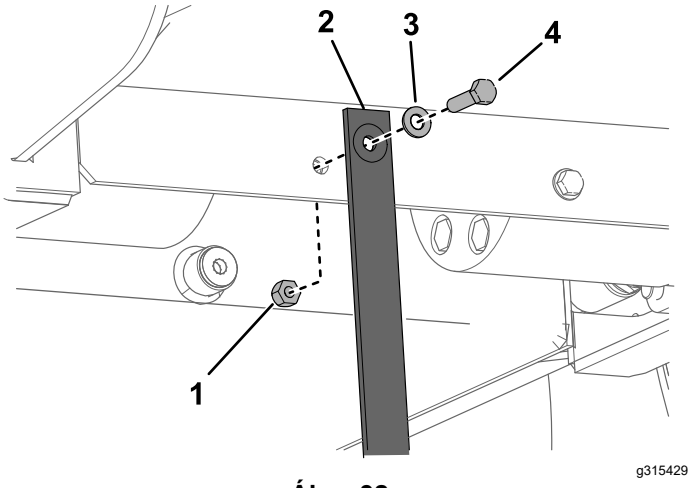

Ábra 32

1. Anya
2. Statikus feltöltődést gátló pánt
3. Alátét
4. Csavar

Az akkumulátorok szervizelése

Megjegyzés: A gép 7 db lítiumion-akkumulátorral rendelkezik.

Ne nyissa fel az akkumulátorokat. Ha egy akkumulátor javításra szorulna, forduljon hivatalos márkaszervizhez.

A lítiumion-akkumulátor ártalmatlanítását vagy újrahasznosítását végezze a helyi vagy állami előírások szerint.

Az akkumulátortöltő karbantartása

Fontos: **Minden elektromos javítást kizárólag hivatalos márkakereskedés végezhet.**

A kezelő azon kívül, hogy védi a töltőt a sérülésektől és az időjárástól, csak nagyon kevés karbantartási műveletet végezhet.

Az akkumulátortöltő vezetékek karbantartása

- A vezetékeket minden használat után törölje át enyhén nedves törlőkendővel.
- Csévélje tekercsbe a vezetékeket, ha nincsenek használatban.
- Vizsgálja át rendszeresen a vezetékeket sérülés szempontjából, szükség esetén cserélje le azokat a Toro által jóváhagyott alkatrészre.

Az akkumulátortöltő házának tisztítása

A házat minden használat után törölje át enyhén nedves törlőkendővel.

A biztosíték szervizelése

1. Parkolja le a gépet sík talajon.
2. Emelje fel a rakodókarokat, és helyezze be a munkahengerreteszeket.
3. Kapcsolja ki a gépet, és vegye ki a kulcsát.
4. Távolítsa el a védőburkolatot; lásd: A védőburkolat eltávolítása (oldal 30).
5. Szüntesse meg a gép áramellátását; lásd: Az áramellátás megszüntetése (oldal 31).
6. Keresse meg a biztosítékot és cserélje ki (Ábra 33).

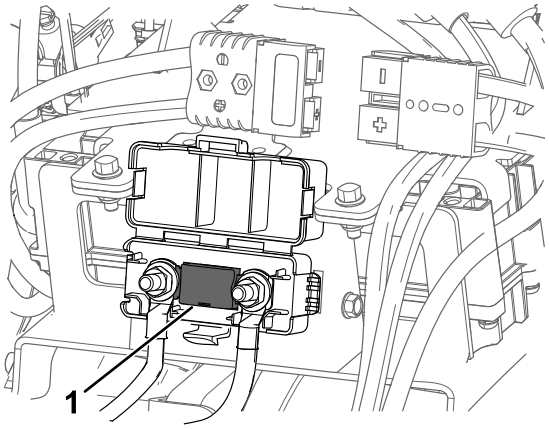

Ábra 33

7. Húzza meg az anyákat 12–18 Nm nyomatékkal.
8. Dugja össze a fő tápcsatlakozókat.
9. Szerelje helyére az elülső fedelet.

Hajtóműrendszer karbantartása

A gumiabroncsok mintázatának ellenőrzése

Szolgáltatásszünet: Minden egyes használat előtt, vagy naponta

Ellenőrizze a gumiabroncsok mintázatát kopás szempontjából. Cserélje le a gumiabroncsokat, ha a mintázatuk sekélyre kopott.

A kerékanyák ellenőrzése

Szolgáltatásszünet: Az első 8 óra után

Minden 100 órában

Ellenőrizze és húzza meg a kerékanyákat 68 Nm nyomatékkal.

Fékek karbantartása

A rögzítőfék ellenőrzése

Szolgáltatásszünet: Minden egyes használat előtt, vagy naponta

1. Húzza be a rögzítőféket; lásd: Rögzítőfékkar (oldal 11).
2. Indítsa el a gépet.
3. Próbáljon lassan elindulni vele előre vagy hátra.

   Megjegyzés: A gép kissé elmozdulhat, mielőtt a rögzítőfék retesze a helyére ugrik.
4. Ha a gép elindul, és a rögzítőfék retesze nem ugrik be a helyére, vegye fel a kapcsolatot a hivatalos márkakereskedővel.

Hidraulikarendszer karbantartása

A hidraulika-rendszerrel kapcsolatos óvintézkedések

- Ha hidraulikafolyadék került a bőre alá, azonnal kérjen orvosi segítséget. A bejutott folyadékot pár órán belül orvossal sebészileg el kell távolíttatni.
- Mielőtt nyomás alá helyezi a hidraulika-rendszert, győződjön meg arról, hogy minden hidraulikatömlő és -vezeték megfelelő állapotban van, és az összes hidraulikus csatlakozó és szerelvény szorosan illeszkedik.
- Egyetlen testrészével se kerüljön közel olyan szivárgó kis átmérőjű lyukakhoz vagy fúvókákhoz, ahonnan nagynyomású hidraulikafolyadék távozhat.
- Kartonlap vagy papírlap segítségével ellenőrizze, nem szivárog-e a hidraulikafolyadék.
- Szüntesse meg biztonságosan a nyomást a hidraulika-rendszerben, mielőtt bármilyen munkába kezd rajta.

A hidraulika-rendszer nyomásának megszüntetése

A hidraulika-rendszer nyomásának megszüntetéséhez működő gép esetén kapcsolja ki a segédhidraulika-rendszert, és engedje le teljesen a rakodókarokat.

A hidraulika-rendszer nyomásának megszüntetéséhez nem működő gép esetén mozgassa a segédhidraulika-kart előre- és hátraáramlási helyzetbe, hogy megszűnjön a nyomás a segédhidraulika-rendszerben, ezután mozgassa előre-hátra a munkaeszközt billentő kart, majd mozgassa előre a rakodókar-fogantyút a rakodókarok leengedéséhez (Ábra 34).

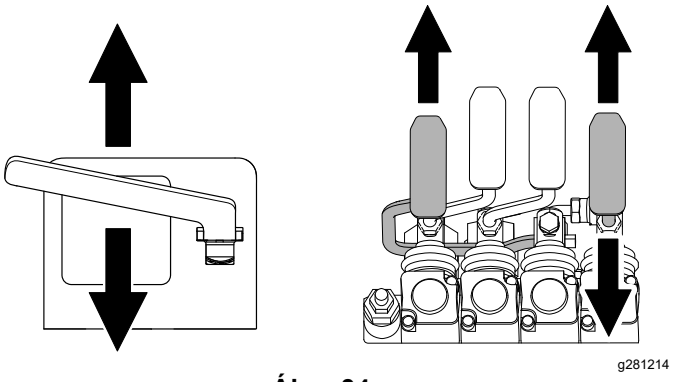

Ábra 34

A hidraulikafolyadékra vonatkozó előírások

A hidraulikatartály befogadóképessége: 56 l

Javasolt hidraulikafolyadék: Toro PX Extended Life Hydraulic Fluid

Megjegyzés: A javasolt cserefolyadék használata esetén ritkábban kell cserélni a folyadékot és a szűrőt.

Alternatív hidraulikafolyadékok: ha a Toro PX Extended Life Hydraulic Fluid nem kapható, használhat hagyományos, olyan petróleumalapú hidraulikafolyadékot, amelynek a tulajdonságai megfelelnek az alábbi anyagjellemzőknek és megfelel az iparági szabványoknak. Ne használjon szintetikus folyadékot. Forduljon a kenőanyag forgalmazójához a megfelelő termékkel kapcsolatban.

Megjegyzés: A Toro nem vállalja a felelősséget a nem megfelelő helyettesítő termék használatából eredő károkért, használja ezért megbízható, neves gyártó termékét.

Magas viszkozitásindexű/alacsony dermedéspontú, kopásgátló hidraulikafolyadék, ISO VG 46

Anyagjellemzők:

Viszkozitás, ASTM D445	40 °C-on 44–48 cSt
Viszkozitási index, ASTM D2270	140 vagy magasabb
Dermedéspont, ASTM D97	–37 °C és -45 °C között
Iparági előírások:	Eaton Vickers 694 (I-286-S, M-2950-S/35VQ25 vagy M-2952-S)

Megjegyzés: Sok hidraulikafolyadék majdnem színtelen, ezért nehéz észrevenni a szivárgását. A hidraulikafolyadékhoz piros festékadalék kapható 20 ml-es palackban. A palack tartalma 15–22 l hidraulikafolyadékhoz elegendő. 44-2500 cikkszámon megrendelhető a hivatalos Toro-forgalmazótól.

A hidraulikafolyadék szintjének ellenőrzése

Szolgáltatásszünet: Minden 25 órában

Ellenőrizze a hidraulikafolyadék szintjét a gép első elindítása előtt, majd 25 üzemóránként.

Lásd: A hidraulikafolyadékra vonatkozó előírások (oldal 35).

Fontos: **Csak megfelelő hidraulikafolyadékot használjon. A nem megfelelő folyadékok károsíthatják a hidraulika-rendszert.**

1. Parkolja le a gépet sík talajon, szereljen le róla minden munkaeszközt, húzza be a rögzítőféket, emelje fel a rakodókarokat, és helyezze be a munkahengerreteszeket.
2. Állítsa le a gépet, vegye ki a kulcsot, és hagyja a gépet lehűlni.
3. Távolítsa el a védőburkolatot/elülső szerviznyílásfedelet.
4. Tisztítsa meg a hidraulikatartály töltőnyílása körüli területet (Ábra 35).
5. Távolítsa el a töltőnyílás fedelét, és ellenőrizze a folyadékszintet a nívópálcán (Ábra 35).

   A folyadékszintnek a nívópálca jelölései között kell lennie.

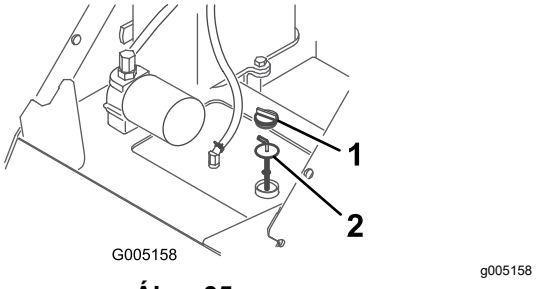

Ábra 35

1. Töltőnyílás fedele
2. Nívópálca

6. Ha a szint alacsony, töltsön be annyi folyadékot, hogy megfelelő legyen a szint.
7. Szerelje fel a töltőnyílás fedelét.
8. Szerelje fel a védőburkolatot/elülső szerviznyílásfedelet.
9. Távolítsa el és tegye el a munkahengerreteszeket, majd engedje le a rakodókarokat.

A hidraulikaszűrő cseréje

Szolgáltatásszünet: Az első 8 óra után

Minden 400 órában

Fontos: **Ne helyettesítse gépjármű-olajszűrővel, különben a hidraulika-rendszer súlyosan károsodhat.**

1. Parkolja le a gépet sík talajon, szereljen le róla minden munkaeszközt, húzza be a rögzítőféket, emelje fel a rakodókarokat, és helyezze be a munkahengerreteszeket.
2. Kapcsolja ki a gépet, és vegye ki a kulcsát.
3. Távolítsa el a védőburkolatot.
4. Helyezzen egy edényt a szűrő alá.
5. Szerelje le a régi szűrőt (Ábra 36), és törölje tisztára a szűrőadapter felületét.

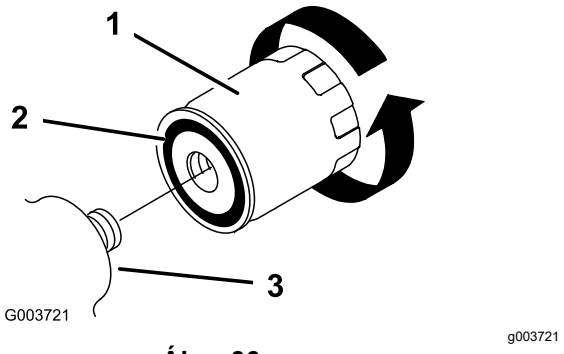

Ábra 36

1. Hidraulikaszűrő
2. Tömítés
3. Szűrőadapter

6. Kenje meg vékonyan hidraulikafolyadékkal az új szűrő gumitömítését (Ábra 36).
7. Szerelje fel az új hidraulikaszűrőt a szűrőadapterre (Ábra 36). Húzza meg az óramutató járása szerint annyira, hogy a gumitömítés a szűrőadapterhez érjen, majd még ½ fordulattal.
8. Törölje le a folyadékcseppeket, ha vannak.
9. Indítsa el a gépet, és járassa nagyjából 2 percig a rendszer légtelenítéséhez.
10. Kapcsolja ki a gépet, és keressen esetleges szivárgást.
11. Ellenőrizze a folyadékszintet a hidraulikatartályban; lásd: A hidraulikafolyadék szintjének ellenőrzése (oldal 36). Töltsön be annyi folyadékot, hogy a szint elérje a nívópálca jelzését. Ne töltse túl a tartályt.
12. Szerelje fel a védőburkolatot.
13. Távolítsa el és tegye el a munkahengerreteszeket, majd engedje le a rakodókarokat.

A hidraulikafolyadék cseréje

Szolgáltatásszünet: Évente

1. Parkolja le a gépet sík talajon, szereljen le róla minden munkaeszközt, húzza be a rögzítőféket, emelje fel a rakodókarokat, és helyezze be a munkahengerreteszeket.
2. Kapcsolja ki a gépet, és vegye ki a kulcsát.
3. Távolítsa el a védőburkolatot.
4. Helyezzen akkora edényt a gép alá, amelybe legalább 61 l folyadék belefér.
5. Szerelje ki a leeresztőcsavart a hidraulikatartály aljából, majd ürítse le az összes folyadékot a tartályból (Ábra 37).

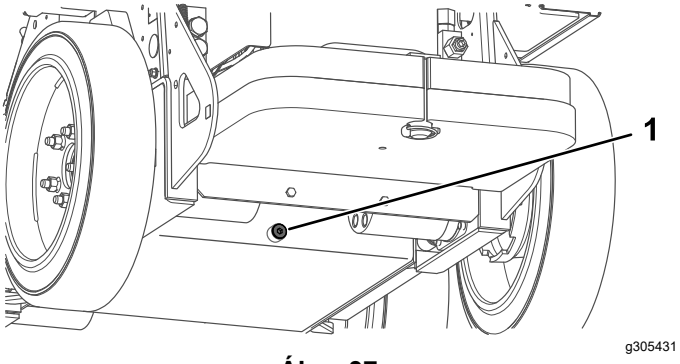

Ábra 37

1. Leeresztőcsavar

6. Szerelje be a leeresztőcsavart.
7. Töltse fel a hidraulikatartályt hidraulikafolyadékkal; lásd: A hidraulikafolyadékra vonatkozó előírások (oldal 35).

   Megjegyzés: Az elhasznált folyadék ártalmatlanítását megfelelő módon végezze, tanúsítvánnyal rendelkező újrahasznosító központban.
8. Szerelje fel a védőburkolatot.
9. Távolítsa el és tegye el a munkahengerreteszeket, majd engedje le a rakodókarokat.

Tisztítás

A hulladékok eltávolítása

Szolgáltatásszünet: Minden egyes használat előtt, vagy naponta

⚠ FIGYELMEZTETÉS

A sűrített levegő nem megfelelő használata a gép letisztításához súlyos sérüléseket okozhat.

- **Viseljen megfelelő egyéni védőfelszerelést, például védőszemüveget, hallásvédőt és pormaszkot.**
- **Ne irányítsa a sűrített levegőt semelyik testrészére, sem bárki másra.**
- **A használati és biztonsági tudnivalókért olvassa el a légkompresszor gyártójának utasításait.**

1. Parkolja le a gépet sík talajon, engedje le a rakodókarokat, és húzza be a rögzítőféket.
2. Kapcsolja ki a gépet, és vegye ki a kulcsát.
3. Tisztítson le minden hulladékot a gépről.

   Fontos: **Inkább sűrített levegőt használjon, ne vízsugarat. Ha vizet használ, ügyeljen arra, hogy ne kerüljön víz az elektromos alkatrészekre és a hidraulikus szelepekre.**

   Az elektromos csatlakozókat sűrített levegővel tisztítsa; ne használjon kontakttisztítót.
4. Távolítsa el és tegye el a munkahengerreteszeket, majd engedje le a rakodókarokat.

A gép lemosása

Nagynyomású mosó használata esetén az alábbi módon járjon el:

- Viseljen a nagynyomású mosóhoz megfelelő személyi védőfelszerelést.
- Legyen minden védőburkolat a helyén a gépen.
- Ügyeljen arra, hogy ne érje vízpermet az elektronikus részegységeket.
- Ne irányítsa a vízsugarat a címkék szélére.
- Csak a gép külsejét mossa le. Ne irányítsa a vízsugarat közvetlenül a gép nyílásaiba.
- Csak a gép koszos részeire irányítsa a vízsugarat.
- Használjon 40°-os vagy nagyobb szögű szórófúvókát. A 40°-os fúvóka rendszerint fehér.
- Mosáskor tartsa a nagynyomású mosó fúvókájának csúcsát legalább 61 cm távolságra a felülettől.

- Használjon 137,9 bar alatti nyomású és percenként 7,6 l alatti szállítású mosót.
- A sérült vagy leváló címkéket cserélje ki.
- A lemosás után kenje meg az összes zsírzási pontot; lásd: A gép zsírzása (oldal 31).

Tárolás

Biztonságos tárolás

- Kapcsolja ki a gépet, vegye ki a kulcsot, és mielőtt eltenné, várja meg, amíg minden mozgás leáll, és a gép lehűl.
- Ne tárolja a gépet nyílt láng közelében.

A gép tárolása

1. Parkolja le a gépet sík talajon, engedje le a rakodókarokat, és húzza be a rögzítőféket.
2. Kapcsolja ki a gépet, és vegye ki a kulcsát.
3. Távolítsa el a szennyeződéseket és lerakódásokat a gép összes külső felületéről.

   Fontos: **Mossa le a gépet kímélő mosószerrel és vízzel. Kerülje a bő víz használatát, különösen a vezérlőpanel, a hidraulikaszivattyúk és a motorok környékén.**
4. Zsírozza meg a gépet; lásd: A gép zsírzása (oldal 31).
5. Húzza meg a kerékanyákat; lásd: A kerékanyák ellenőrzése (oldal 34).
6. Ellenőrizze a hidraulikafolyadék szintjét; lásd: A hidraulikafolyadék szintjének ellenőrzése (oldal 36).
7. Ellenőrizze és húzza meg az összes kötőelemet. Javítsa meg, cserélje vagy pótolja ki a kopott, sérült vagy hiányzó alkatrészeket.
8. Fesse be az összes karcos vagy csupasz fémfelületet a hivatalos márkakereskedéstől beszerzett javítófestékkel.
9. Tárolja a gépet tiszta, száraz garázsban vagy tárolóhelyiségben. Vegye ki a kulcsot a kapcsolóból, és tegye el olyan helyre, ahol megtalálja.
10. Tartós tárolás esetén kövesse az akkumulátor tárolására vonatkozó előírásokat; lásd: Az akkumulátor tárolásaKövetelmények (oldal 39).
11. A védelme érdekében takarja le és tartsa tisztán a gépet.

Az akkumulátor tárolásaKövetelmények

Megjegyzés: Nem kell eltávolítani az akkumulátort a gépből a tároláshoz.

Az előírt tárolási hőmérsékletek kapcsán lásd az alábbi táblázatot:

Előírt tárolási hőmérséklet

Tárolási feltételek	Hőmérsékleti előírások
Normál tárolási feltételek	–20 °C – 45 °C
Szélsőséges meleg – 1 hónapig vagy rövidebb ideig	45 °C – 60 °C
Szélsőséges hideg – 3 hónapig vagy rövidebb ideig	–30 °C – –20 °C

Fontos: **Az e tartományon kívüli hőmérséklet károsítja az akkumulátorokat.**

Az akkumulátorok élettartamát hosszú távon képes befolyásolni az, hogy milyen hőmérsékleten történik a tárolásuk. A tartósan szélsőséges hőmérsékleten történő tárolás csökkenti az akkumulátorok élettartamát. Tárolja a gépet a fenti táblázatban feltüntetett normál tárolási körülmények között.

- Mielőtt a gépet tárolásba helyezi, töltse fel vagy merítse le az akkumulátorokat 40–60% töltöttségre (50,7–52,1 V).

  Megjegyzés: Az akkumulátorok maximális élettartamának biztosításához 50% töltöttség az optimális. Ha az akkumulátorokat a tárolásba helyezés előtt 100%-ra feltölti, az élettartamuk lerövidül.

  Ha a gépet előre láthatóan hosszabb időre leállítja, töltse fel az akkumulátorokat kb. 60%-ra.

- Ellenőrizze 6 havonta a tárolásba helyezett gép akkumulátorait, hogy a töltöttségük 40% és 60% között van-e. Ha a töltöttségük 40%-alá csökkent, töltse fel az akkumulátorokat 40% és 60% közé.
- Az akkumulátorok feltöltését követően a töltőt válassza le a tápellátásról.
- Ha a töltőt a gépen hagyja, az kikapcsol, amint az akkumulátorok teljesen feltöltődtek, és nem kapcsol be újra, csak ha leválasztotta, majd újra csatlakoztatta.

Hibakeresés és elhárítás

A gép hibaelhárítása

Probléma	Lehetséges ok	Javító intézkedés
A gép nem indul el sem előre, sem hátramenetben.	1. A rögzítőfék be van húzva. 2. A hidraulikafolyadék szintje alacsony. 3. A hidraulika-rendszer károsodott.	1. Engedje ki a rögzítőféket. 2. Töltsön a tartályba hidraulikafolyadékot. 3. Vegye fel a kapcsolatot a hivatalos márkakereskedővel.
Tétlen állapotban a rakodókarok óránként több mint 7,6 cm-t ereszkednek (a normál érték óránként kevesebb mint 7,6 cm).	1. A szeleporsó szivárog.	1. Vegye fel a kapcsolatot a hivatalos márkakereskedővel.
Tétlen állapotban a rakodókarok gyorsan 5 cm-t süllyednek, majd megállnak.	1. Szivárognak a munkahenger tömítései.	1. Cserélje ki a tömítéseket.
A gép nem töltődik.	1. A hőmérséklet magasabb mint 60 °C vagy alacsonyabb mint –5 °C.	1. A gép töltését végezze –5 és 60 °C közötti hőmérsékleten.
A gép nem indul el azonnal a leállítás után.	1. A gép nem állt le teljesen.	1. Hagyja teljesen leállni a gépet, mielőtt újraindítja.
A gép üresjáratból nem áll vissza normál üzemmódba.	1. A gép energiatakarékos üzemmódban van.	1. Mozdítsa meg gyorsan, kétszer az egyik haladást vezérlő kart, vagy állítsa le, majd indítsa be a gépet.

Akkumulátortöltő hibakódok

Probléma	Lehetséges ok	Javító intézkedés
E-0-0-1 vagy E-0-4-7	1. Magas az akkumulátorfeszültség	1. Ellenőrizze az akkumulátorfeszültséget és a kábelcsatlakozásokat; ellenőrizze az akkumulátor állapotát.
E-0-0-4	1. BMS- vagy akkumulátorhiba észlelhető.	1. Vegye fel a kapcsolatot a hivatalos márkakereskedővel.
E-0-0-7	1. Akkumulátor amperóra-határértéke túllépve	1. Lehetséges okok: elhasználódott akkumulátor, az akkumulátor mélykisülése, gyenge csatlakozása és/vagy töltéskor valami jelentősen terheli az akkumulátort. Lehetséges megoldás: cseréljen akkumulátort. Szüntesse meg a parazitaterhelést. A hibajelzés a töltőt ki-bekapcsolva törölhető.
E-0-1-2	1. Fordított polaritás	1. Az akkumulátort hibásan csatlakoztatták a töltőhöz. Ellenőrizze az akkumulátor csatlakozóit.
E-0-2-3	1. Magas tápfeszültség (> 270 V AC)	1. Csatlakoztassa a töltőt olyan váltóáramú tápforráshoz, amely stabilan 85–270 V AC/45–65 Hz feszültséget biztosít.
E-0-2-4	1. A töltő nem indult el.	1. A töltő nem tudott megfelelően bekapcsolódni. Húzza ki a töltőt, kösse le az akkumulátorról, és várjon 30 másodpercet, utána próbálja újra.

Probléma	Lehetséges ok	Javító intézkedés
E-0-2-5	1. Alacsony hálózati feszültség, oszcillációs hiba	1. A tápforrás instabil. Okozhatja alulméretezett generátor vagy jelentősen alulméretezett tápkábel. Csatlakoztassa a töltőt olyan váltóáramú tápforráshoz, amely stabilan 85–270 V AC/45–65 Hz feszültséget biztosít.
E-0-3-7	1. Sikertelen átprogramozás	1. Szoftverfrissítési vagy szkriptlefutási hiba. Ellenőrizze, hogy megfelelő-e az új szoftver.
E-0-2-9, E-0-3-0, E-0-3-2, E-0-4-6 vagy E-0-6-0	1. Nincs kapcsolat az akkumulátorral	1. Ellenőrizze az akkumulátor jelvezetékeinek csatlakozását.

Akkumulátortöltő hibakódjai

Probléma	Lehetséges ok	Javító intézkedés
F-0-0-1, F-0-0-2, F-0-0-3, F-0-0-4, F-0-0-5, F-0-0-6 vagy F-0-0-7	1. Töltő belső hibája	1. Húzza ki a töltőt, kösse le az akkumulátorról, és várjon minimum 30 másodpercet, utána próbálja újra. Ha ez sikertelen, vegye fel a kapcsolatot a hivatalos márkakereskedővel.

Megjegyzések:

EEA/UK adatvédelmi nyilatkozat

A Toro az alábbi módon használja fel az Ön személyes adatait

A The Toro Company („Toro”) tiszteletben tartja személyes adatainak bizalmasságát. Amikor megvásárolja valamelyik termékünket, birtokunkba kerülhet néhány személyes adata közvetlenül Öntől vagy a helyi Toro vállalaton, illetve -kereskedőn keresztül. A Toro ezeket az információkat a szerződéses kötelezettségek teljesítése céljából – például jótállás nyilvántartásba vételére, jótállási igény feldolgozása vagy termék visszahívása esetén történő kapcsolatfelvételre és jogszerű üzleti célokra – használja fel, például a vevői elégedettség mérése, termékeink javítása vagy olyan termékinformációk biztosítása érdekében, amelyek érdekesek lehetnek az Ön számára. A Toro a fenti tevékenységek bármelyikével kapcsolatban megoszthatja az Ön adatait a Toro kapcsolt vállalkozásaival, kereskedőivel vagy más üzleti partnereivel. Személyes adatait akkor is nyilvánosságra hozhatjuk, ha a törvény ezt előírja, vagy ha vállalkozás eladásával, vásárlásával vagy egyesülésével kapcsolatban merül fel erre igény. Marketingcélokból soha nem adjuk ki az Ön személyes adatait más vállalat számára.

Személyes adatai megőrzése

A Toro a személyes adatait addig őrzi meg, amíg az a fenti célokból fontos lehet, valamint a jogszabályi előírásoknak megfelelően. A hatályos megőrzési időszakkal kapcsolatos további tájékoztatásért vegye fel a kapcsolatot a következő címmel: legal@toro.com.

A Toro biztonsággal kapcsolatos elkötelezettsége

Személyes adatait az Egyesült Államokban vagy más olyan országban is feldolgozhatják, amely kevésbé szigorú adatvédelmi jogszabályokkal rendelkezik, mint a lakóhely szerinti országa. Amikor adatait a lakóhelye szerinti országon kívül továbbítjuk, megtesszük a jogilag megkövetelt lépéseket adatai védelmének biztosítása érdekében, valamint annak biztosítása céljából, hogy azokat biztonságosan kezeljék.

Hozzáférés és helyesbítés

Önnek joga van személyes adatai kijavításához vagy felülvizsgálatához, illetve az adatok feldolgozásának tiltásához vagy korlátozásához. Ezek kapcsán írjon a legal@toro.com címre. Ha aggodalmai vannak azzal kapcsolatban, hogy a Toro miként kezeli az Ön adatait, bátran tegye fel kérdéseit közvetlenül nekünk. Felhívjuk figyelmét, hogy az európai lakosoknak jogukban áll panaszt tenni az adatvédelmi hatóságnál.

65. számú kaliforniai indítvány, figyelmeztetési információk

Mi ez a figyelmeztetés?

Találkozhat olyan termékkel, amelyen az alábbi figyelmeztető címke látható:

FIGYELMEZTETÉS: Rákot okozó és a szaporítószervekre káros hatások – www.p65Warnings.ca.gov.

Mi az a 65. indítvány?

A 65. indítvány hatálya minden olyan vállalatra érvényes, amely Kaliforniában működik, Kaliforniában értékesít termékeket, Kaliforniában gyárt vagy oda hoz be termékeket. Az indítvány engedélyezi, hogy a kaliforniai kormányzó kezelje és közzétegye a rákot, a születési rendellenességeket és/vagy más reproduktív károkat okozó vegyi anyagok jegyzékét. Az évente frissülő listán több száz, a mindennapi használatú cikkekben megtalálható vegyi anyag szerepel. A 65. indítvány célja a nyilvánosság tájékoztatása az ilyen vegyi anyagoknak való kitettségről.

A 65. indítvány nem tiltja be az ilyen vegyi anyagokat tartalmazó termékek értékesítését, csak előírja, hogy jelenjen meg az ezzel kapcsolatos figyelmeztetés a terméken, annak csomagolásán vagy a hozzá mellékelt dokumentációban. A 65. indítvány figyelmeztetése azt sem jelenti, hogy a termék megsért bármilyen termékbiztonsági szabványt vagy előírást. California kormánya egyértelművé tette, hogy a 65. indítvány figyelmeztetése „nem szabályozási határozat, amely szerint a termék »biztonságosnak« vagy »nem biztonságosnak« tekinthető”. Sok ilyen vegyi anyag évek óta használatos a mindennapi termékekben, dokumentált károsító hatás nélkül. További tájékoztatás:https://oag.ca.gov/prop65/faqs-view-all.

A 65. indítvány figyelmeztetése azt jelenti, hogy a vállalat 1) értékelte a kitettséget, és arra a megállapításra jutott, hogy az meghaladja a „nem jelentős kockázati szintet”; vagy 2) úgy döntött, hogy a figyelmeztetést saját belátása szerint a felsorolt vegyi anyagok jelenléte miatt kihelyezi anélkül, hogy felmérné az esetleges kitettség mértékét.

Ez a törvény mindenütt érvényes?

A 65. indítvány figyelmeztetései kizárólag a kaliforniai törvények hatálya alatt kötelező érvényűek. A figyelmeztetések Kaliforniában számos helyen, beleértve, de nem kizárólagosan éttermekben, élelmiszerboltokban, szállodákban, iskolákban és kórházakban, valamint termékek széles skáláján láthatók. Emellett egyes online és postai úton forgalmazó kiskereskedők is kihelyezik a 65. indítvány figyelmeztetéseit a weboldalukon vagy a katalógusaikban.

Hogyan viszonyulnak a kaliforniai figyelmeztetések a szövetségi határokhoz?

A 65. indítvány előírásai gyakran szigorúbbak a szövetségi és nemzetközi előírásoknál. Számos olyan anyag létezik, amelynél ki kell helyezni a 65. indítvány figyelmeztetését már olyan szint elérésekor is, amely jóval alacsonyabb a szövetségileg előírt határértéknél. A 65. indítvány előírt figyelmeztetési szintje ólom esetében például 0,5 µg/nap, amely jóval alacsonyabb a szövetségi és a nemzetközi szabványok szerinti értéknél.

Miért nem látható minden hasonló terméken ez a figyelmeztetés?

- A Kaliforniában értékesített termékeken kötelező a 65. indítvány szerinti feliratozás, a máshol értékesítettek esetében viszont nem.
- A 65. indítvány által érintett vállalat köthet olyan megállapodást, amely előírja a 65. indítvány figyelmeztetéseinek kihelyezését a termékeire, míg más hasonló termékeket gyártó vállalatokra esetleg nem érvényes ilyen követelmény.
- A 65. indítvány hatálya nem konzisztens.
- Dönthet úgy a vállalat, hogy nem ad figyelmeztetést, mert arra a következtetésre jut, hogy a 65. indítvány szerint nem kötelesek erre; de a termékre vonatkozó figyelmeztetések hiánya nem jelenti azt, hogy a termék mentes a felsorolt vegyi anyagoktól hasonló szinteken.

Miért teszi ki a Toro ezt a figyelmeztetést?

A Toro úgy döntött, hogy a lehető legtöbb információt megadja vásárlóinak a termékeiről, hogy jól megalapozott döntést hozhassanak a megvásárolni kívánt termékkel és annak használatával kapcsolatban. A Toro egyes esetekben egy vagy több felsorolt vegyi anyag jelenlétének ismeretében a kitettség szintjének értékelése nélkül ad figyelmeztetést, mivel nem minden felsorolt vegyi anyag rendelkezik kitettségi határértékkel. Habár a Toro-termékek esetében a kitettség elhanyagolható, vagy az jóval a „nem jelentős kockázat” tartományába esik, a biztonság érdekében a Toro úgy határozott, hogy kihelyezi a 65. indítvány figyelmeztetéseit. Továbbá ha a Toro nem biztosítja ezeket a figyelmeztetéseket, California állam vagy egyes magánügyfelek pert indíthatnak, hogy érvényt szerezzenek a 65. indítvány betartásának, ami jelentős büntetéssel jár.