Form No. 3462-499 Rev A

Count on it.

Kullanıcı Kılavuzu

e-Dingo 500 Kompakt Alet Taşıyıcı

Model Numarası 22218—Seri Numarası 407100000 ve Üstü
Model Numarası 22218G—Seri Numarası 400000000 ve Üstü

Kayıt adresi: www.Toro.com.
Özgün Belgenin Çevirisi (TR)

3462-499

⚠ UYARI

CALIFORNIA
Öneri 65 Uyarısı

Bu ürünün elektrik kablosunda Kaliforniya Eyaleti tarafından doğuştan rahatsızlıklara veya başka zararlara neden olan bir kimyasal madde olarak kayda geçirilen kurşun bulunmaktadır. Dokunduktan sonra ellerinizi yıkayın.

Akü kutup başları, uçları ve ilgili aksesuarlar Kaliforniya Eyaleti tarafından kansere ve başka zararlara neden olan kimyasal maddeler olarak kayda geçirilmiş kurşun ve kurşun bulunduran bileşenler içermektedir. Dokunduktan sonra ellerinizi yıkayın.

Bu ürünün kullanılması, Kaliforniya Eyaleti'nce kansere, doğum kusurlarına ve üreme sorunlarına yol açtığı bilinen kimyasallara maruz kalınmasına neden olabilir.

Giriş

Bu makine, peyzaj ve inşaat işlerindeki çeşitli toprak ve malzeme taşıma faaliyetlerine yönelik kompakt bir alet taşıyıcıdır. Her biri ayrı bir işi yerine getiren pek çok farklı ataşmanı çalıştırabilecek biçimde tasarlanmıştır. Bu makineyi -18 ila 38°C arası sıcaklıklarda kullanın. Bu ürünün kullanım amacı dışında kullanılması size ve çevrenizdekilere zarar verebilir.

Ürünü kullanmayı ve bakımlarını yapmayı öğrenmek ve olası yaralanmalar ile maddi hasarları önlemek için bu bilgileri dikkatle okuyun. Ürünü doğru ve emniyetli bir şekilde kullanmak sizin sorumluluğunuzdur.

Ürün emniyeti ve kullanımıyla ilgili eğitim materyalleri ile aksesuar bilgilerine erişmek, bayi bulmak veya ürününüzü kaydettirmek için www.Toro.com adresine gidin.

Servise, orijinal Toro parçalarına veya ek bilgiye ihtiyaç duyduğunuz takdirde Yetkili bir Servis Merkeziyle ya da Toro Müşteri Hizmetleriyle iletişim kurun ve ürünün model ve seri numaralarını hazır bulundurun. Şekil 1, model ve seri numaralarının ürün üzerindeki yerini belirtir. Bu numaraları, ilgili alana yazın.

Önemli: **Garanti, yedek parça ve diğer ürün bilgilerine erişmek için, seri numarası etiketindeki (varsa) QR kodunu mobil aygıtınızla taratabilirsiniz.**

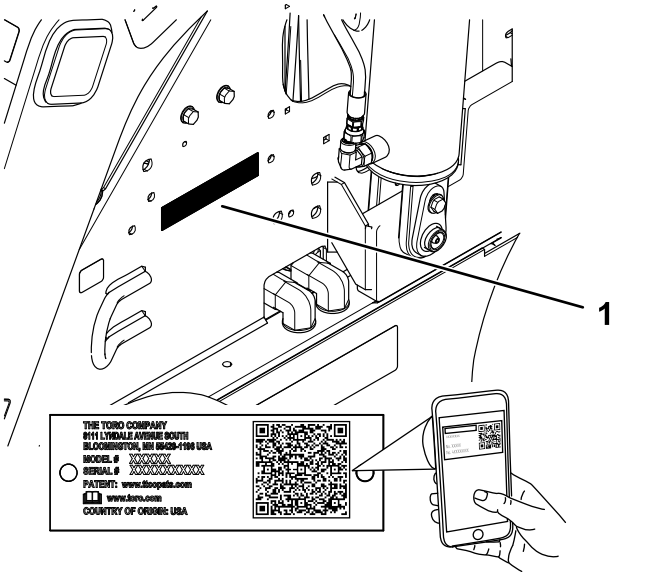

Şekil 1

1. Model ve seri numaralarının yeri

Model Numarası _____

Seri Numarası _____

Bu kılavuz, karşılaşılabilecek tehlikeleri tanımlar ve belirtilen talimatlara uymadığınız takdirde ağır yaralanma veya ölüme yol açabilecek bir tehlikeye işaret eden emniyet uyarısı sembolüyle (Şekil 2) gösterilmiş çeşitli emniyet mesajları verir.

g000502

Şekil 2
Emniyet uyarısı sembolü

Bu kılavuzda, bilgileri vurgulamak için 2 farklı sözcük kullanılır. **Önemli** sözcüğü bazı özel mekanik bilgilere dikkat çeker, **Not** sözcüğü ise dikkate alınması gereken genel bilgileri vurgular.

Bu ürün, ilgili tüm Avrupa direktiflerine uygundur. Detaylı bilgi için, ayrı olarak verilen Ürün Uygunluk Beyanı (DOC) sayfasını inceleyin.

Bu cihaz, FCC Kurallarının 15. Bölümü ile uyumludur. Çalıştırılması aşağıdaki koşullara tabidir: (1) bu cihaz, zararlı parazite neden olmamalıdır ve (2) bu cihaz, istenmeyen çalışmaya yol açabilecek parazitler

© 2023—The Toro® Company
8111 Lyndale Avenue South
Bloomington, MN 55420

İrtibat adresi www.Toro.com.
ABD'de basılmıştır
Tüm Hakları Saklıdır

dahil olmak üzere, alınabilecek her tür paraziti kabul edebilmelidir. Toro tarafından açık bir şekilde onaylanmayan değişiklikler veya düzenlemeler, kullanıcının ekipmanı kullanma yetkisini geçersiz kılabilir.

Buna ek olarak bu ekipman şarj olma modundayken test edilmiş ve FCC kurallarının 15. Bölümü uyarınca Sınıf B dijital cihaz sınırları ile uyumlu olduğu görülmüştür. Bu sınırlar, meskun kullanımlarda zararlı parazitleri engellemeye yönelik makul korumayı sunmak üzere tasarlanmıştır. Bu ekipman radyo frekansı enerjisi üretir, kullanır ve yayabilir. Bu talimatlara uygun şekilde kurulmaz ve kullanılmazsa telsiz iletişimlerinde zararlı parazite neden olabilir. Bununla birlikte, belli bir tesisatta hiçbir parazite yol açmayacağı garanti edilemez. Bu ekipman telsiz veya televizyon sinyallerinde zararlı parazite yol açarsa (bu durum, ekipmanın kapatılıp açılmasıyla tespit edilebilir) kullanıcıya aşağıdaki önlemlerden bir veya daha fazlasını uygulayarak paraziti düzeltmeye çalışması önerilir:

- Sinyal alıcı anteni yeniden yönlendirme veya yeniden konumlandırma.
- Ekipman ile sinyal alıcı arasındaki açıklığı yükseltme.
- Ekipmanı, sinyal alıcının bağlı olduğu dışında farklı bir priz veya devreye bağlama.
- Yardım almak üzere bayi veya deneyimli bir telsiz/TV teknisyenine danışma.

İçindekiler

Güvenlik 4
Genel Emniyet 4
Güvenlik ve Talimat Etiketi 4
Kurulum 8
1 Hidrolik Sıvısı Seviyesinin Kontrol Edilmesi 8
2 Akülerin Şarj Edilmesi 8
Ürüne genel bakış 9
Kontroller 9
InfoCenter Ekranı 10
Özellikler 12
Ataşmanlar ve Aksesuarlar 13
Çalışmadan Önce 13
Çalıştırma Öncesi Emniyet Tedbirleri 13
Günlük Bakımların Yapılması 14
Kalça Desteğinin Ayarlanması 14
Çalışma Sırasında 14
Çalışma Sırasında Emniyet Tedbirleri 14
Makinenin Çalıştırılması 16
Makinenin Sürülmesi 16
Güç Tasarrufu Modu 16
Makine Motorunun Durdurulması 16
Ataşmanların Kullanılması 16
InfoCenter'ın Kullanılması 18
Çalışmadan Sonra 19
Çalışma Sonrası Emniyet Tedbirleri 19
Çalışmayan bir Makinenin Taşınması 20
Makinenin Başka bir Araçla Taşınması 21
Makinenin Kaldırılması 23
Akülere Bakım Yapılması 23
Akülerin Taşınması 23
Akü Şarj Cihazının Kullanılması 24
Bakım 26
Bakım Emniyeti 26
Önerilen Bakım Çizelgesi 26
Bakım Öncesi Prosedürler 27
Silindir Kilitlerin Kullanılması 27
İç Parçalara Erişim 27
Ana Güç Bağlantısının Kesilmesi 28
Yağlama 29
Makinenin Greslenmesi 29
Elektrik Sistemi Bakımı 30
Elektrik Sistemi Emniyeti 30
Makineye Güç Beslemesi Bağlanması veya Kesilmesi 30
Statik Kayışın Değiştirilmesi 30
Akülere Bakım Yapılması 31
Akü Şarj Cihazına Bakım Yapılması 31
Sigortaya Bakım Yapılması 31
Sürüş Sistemi Bakımı 32
Lastik Dişlerinin Kontrol Edilmesi 32
Tekerlek Bijonlarının Kontrol Edilmesi 32
Fren Bakımı 32
Park Freninin Test Edilmesi 32
Hidrolik Sistemi Bakımı 33
Hidrolik Sistemi Emniyeti 33
Hidrolik Basıncının Boşaltılması 33
Hidrolik Sıvısı Teknik Özellikleri 33
Hidrolik Sıvısı Seviyesinin Kontrol Edilmesi 34
Hidrolik Filtresinin Değiştirilmesi 34
Hidrolik Sıvısının Değiştirilmesi 35
Temizlik 35
Birikintilerin Giderilmesi 35
Makinenin Yıkanması 35
Depolama 36
Saklama Emniyeti 36
Makinenin Depoya Kaldırılması 36
Akü Saklama Gereksinimleri 37
Sorun giderme 38

Güvenlik

Genel Emniyet

⚠ TEHLIKE

Çalışma alanında, toprağa gömülü şebeke hatları bulunabilir. Bunların olduğu yeri kazmanız elektrik çarpmasına veya patlamaya yol açabilir.

Arazide veya çalışma alanında gömülü hatların yerlerini işaretletin ve işaretlenen alanları kazmayın. Bu işaretlemeyi yaptırmak için, yerel işaretleme veya şebeke hizmetleri şirketiyle iletişim kurun (örn. ABD'de 811 veya Avustralya'da 1100 numaralı ulusal işaretleme hizmetini arayabilirsiniz).

Ağır yaralanma ve ölümleri önlemek için tüm güvenlik talimatlarına her zaman uyun. Bu ürünün kullanım amacı dışında kullanılması size ve çevrenizdekilere zarar verebilir.

- Makinenin dengesini bozup hakimiyet kaybına yol açabileceğinden, nominal çalışma kapasitesini asla aşmayın.
- Kollar kaldırılmış durumdayken yük taşımayın, yükleri her zaman yere yakın taşıyın.
- Eğimler araç hakimiyetinin kaybedilmesine ve aracın devrilmesine, bu da ağır yaralanma veya ölüme yol açabilir. **Makineyi eğimli yerlerde veya bozuk zeminlerde kullanırken daha da dikkatli olun.**
- **Yukarı ve aşağı eğimlerde makineyi ağır ucu yokuş yukarı gelecek ve yükü yere yakın olacak biçimde kullanın.** Kullanılan ataşmanlar makinenin yük dağılımını değiştirir. Boş bir kepçe makinenin arka kısmını ağır uç haline getirirken dolu bir kepçe makinenin ön kısmını ağır uç haline getirir. Diğer ataşmanların büyük bir kısmı ise, makinenin ön kısmını ağır uç haline getirir.
- Arazide veya çalışma alanında gömülü hatların ve diğer cisimlerin yerlerini işaretletin ve işaretlenen alanları kazmayın.
- Makineyi çalıştırmadan önce bu *Kullanma Kılavuzunu* iyice okuyup anlayın.
- Makineyi kullanırken tüm dikkatinizi işinize verin. Dikkatinizi dağıtabilecek başka şeylerle ilgilenmeyin, aksi takdirde yaralanma veya maddi hasar meydana gelebilir.
- Çocukların ve eğitimsiz kişilerin makineyi kullanmalarına asla izin vermeyin.
- Ellerinizi ve ayaklarınızı hareket halindeki parçalardan ve ataşmanlardan uzak tutun.
- Koruyucuları ve diğer emniyet aygıtları makinede ve çalışır durumda değilken makineyi çalıştırmayın.
- Çocukları ve çevredekileri çalışma alanından uzak tutun.
- Makinede bakım yapmadan veya tıkanmaları gidermeden önce makineyi durdurun, motorunu kapatın ve anahtarını çıkarın.

Bu makinenin hatalı kullanılması veya bakılması yaralanmaya yol açabilir. Yaralanma risklerini azaltmak amacıyla bu emniyet talimatlarına her zaman uyun ve Dikkat, Uyarı veya Tehlike anlamına gelen emniyet uyarısı sembolüne ⚠ çok dikkat edin. Bu talimatlara uyulmaması yaralanma veya ölümle sonuçlanabilir.

Güvenlik ve Talimat Etiketi

Tehlike potansiyeli barındıran tüm noktalara, operatör tarafından kolayca görülebilecek emniyet etiketleri ve talimatları yerleştirilmiştir. Hasar gören veya kaybolan etiketleri yenisiyle değiştirin.

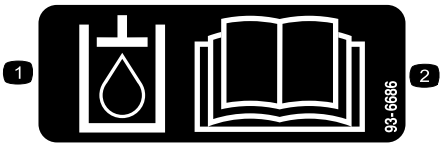

decal93-6686

93-6686

1. Hidrolik sıvısı
2. *Kullanma Kılavuzunu* okuyun.

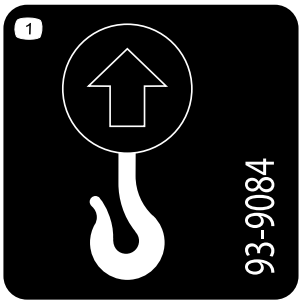

decal93-9084

93-9084

1. Kaldırma noktası/Bağlama noktası

decal98-4387

98-4387

1. Uyarı – Kulak koruyucu takın.

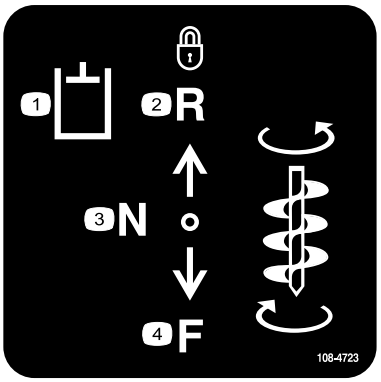

decal108-4723

108-4723

1. Yardımcı hidrolikler
2. Kilitli geri vites (vites çentiği)
3. Boş vites (kapalı konumu)
4. İleri vites

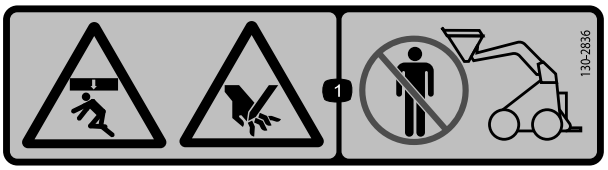

decal130-2836

130-2836

1. Yukarıdan gelen ezilme tehlikesi; elin kesilmesi tehlikesi – ataşmandan ve kaldırma kolundan uzak durun.

---

decal130-2837

130-2837

1. Uyarı – kepçenin içinde yolcu taşımayın.

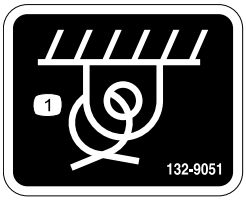

decal132-9051

132-9051

1. Bağlama noktası

---

decal133-8061

133-8061

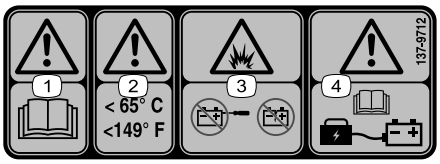

decal137-9712

137-9712

1. Uyarı – *Kullanma Kılavuzunu* okuyun.
2. Uyarı – 65°C'den düşük sıcaklıklarda saklayın.
3. Patlama tehlikesi – aküyü açmayın, hasarlı bir aküyü kullanmayın.
4. Uyarı – akü değişimi hakkında bilgi almak için *Kullanma Kılavuzunu* okuyun.

---

decal139-7707

139-7707

1. Park freni – devre dışı
2. Park freni – etkin

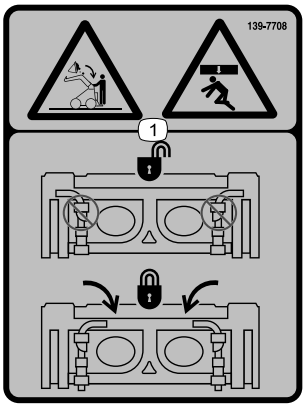

decal139-7708

139-7708

1. Düşen yükün altına kalma tehlikesi; hızlı bağlama kollarının kilitli olduğundan emin olun.

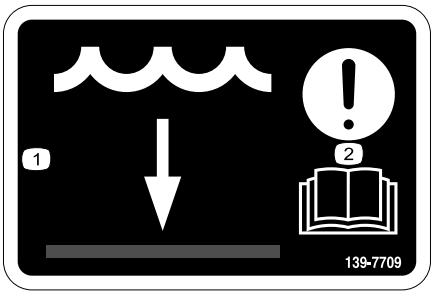

decal139-7709

139-7709

1. Su seviyesi
2. Dikkat – *Kullanma Kılavuzunu* okuyun.

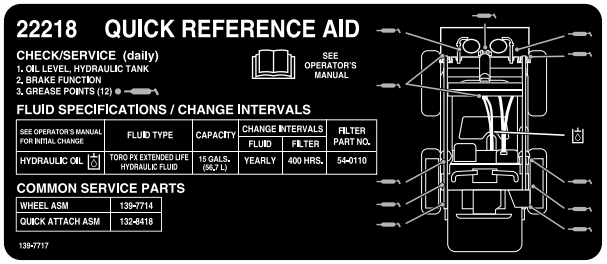

decal139-7717

139-7717

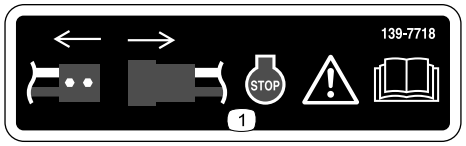

decal139-7718

139-7718

1. Uyarı – Gücü kesin, makineyi durdurun, *Kullanma Kılavuzunu* okuyun.

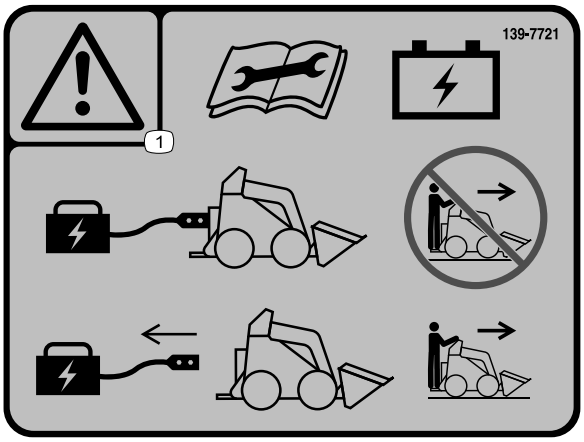

decal139-7721

139-7721

1. Uyarı—Akü bakımı yapmadan önce *Kullanma Kılavuzunu* okuyun; akü şarj cihazı makineye bağlıyken makineyi çalıştırmayın; makineyi çalıştırmadan önce akü şarj cihazının bağlantısını kesin.

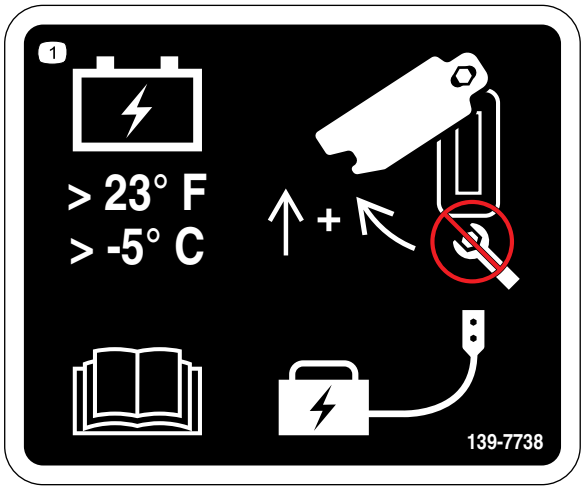

decal139-7738

139-7738

1. Aküyü -5°C'den (23° F) yüksek sıcaklıklarda saklayın; *Kullanma Kılavuzunu* okuyun; akü şarj bağlantı noktasına erişmek için kapağı yukarı kaydırın ve yana doğru döndürün, anahtar kullanmayın.

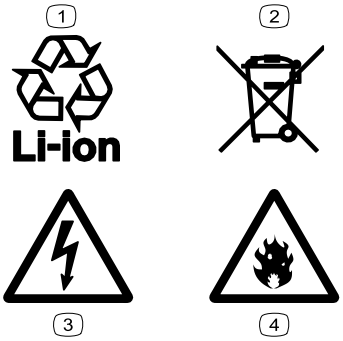

decal139-8343

139-8343

1. Geri dönüştürülebilir lityum-iyon
2. Uygunsuz biçimde bertaraf etmeyin.
3. Elektrik çarpması tehlikesi
4. Yangın tehlikesi

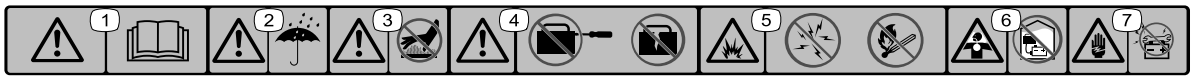

decal137-9713

137-9713

1. Uyarı – *Kullanma Kılavuzunu* okuyun.
2. Uyarı – yağmurdan ve diğer ıslak koşullardan uzak tutun.
3. Uyarı – sıcak yüzeylere dokunmayın.
4. Uyarı – aküyü açmayın, hasarlı bir aküyü kullanmayın.
5. Patlama tehlikesi – kıvılcımları önleyin, ateşle yaklaşmayın, sigara içmeyin.
6. Boğulma tehlikesi, zehirli dumanlar veya zehirli gazlar – aküyü kapalı bir alanda şarj etmeyin.
7. Elektrik çarpması tehlikesi – aküye bakım yapmayın.

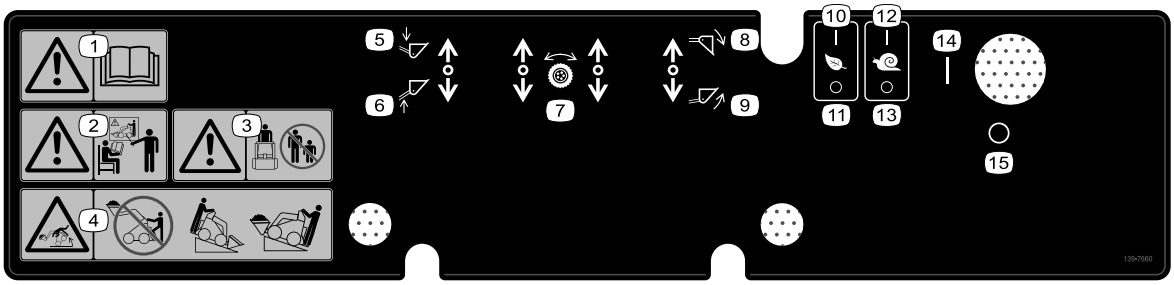

decal139-7660

139-7660

1. Uyarı – *Kullanma Kılavuzunu* okuyun.
2. Uyarı – tüm operatörler, makineyi kullanmadan önce eğitilmelidir.
3. Uyarı – çevredekileri uzak tutun.
4. Devrilme tehlikesi – makineyi, yükü yukarı kaldırılmış halde sürmeyin; eğimlerde çalışırken makinenin ağır ucunu yokuş yukarı yöne getirin.
5. Ataşmanı indirin.
6. Ataşmanı kaldırın.
7. Çekiş kontrolleri
8. Ataşmanı aşağı yatırın.
9. Ataşmanı yukarı yatırın.
10. Ekonomi modu – Açık
11. Ekonomi modu – Kapalı
12. InchMode – Açık
13. InchMode – Kapalı
14. Açık
15. Kapalı

Kurulum

1

Hidrolik Sıvısı Seviyesinin Kontrol Edilmesi

Hiçbir Parça Gerekmiyor

Prosedür

Makineyi ilk kez çalıştırmadan önce, hidrolik sıvısı seviyesini kontrol edin; bkz. Hidrolik Sıvısı Seviyesinin Kontrol Edilmesi (sayfa 34).

2

Akülerin Şarj Edilmesi

Hiçbir Parça Gerekmiyor

Prosedür

Aküleri şarj edin; bkz. Akülerin Şarj Edilmesi (sayfa 24).

Ürüne genel bakış

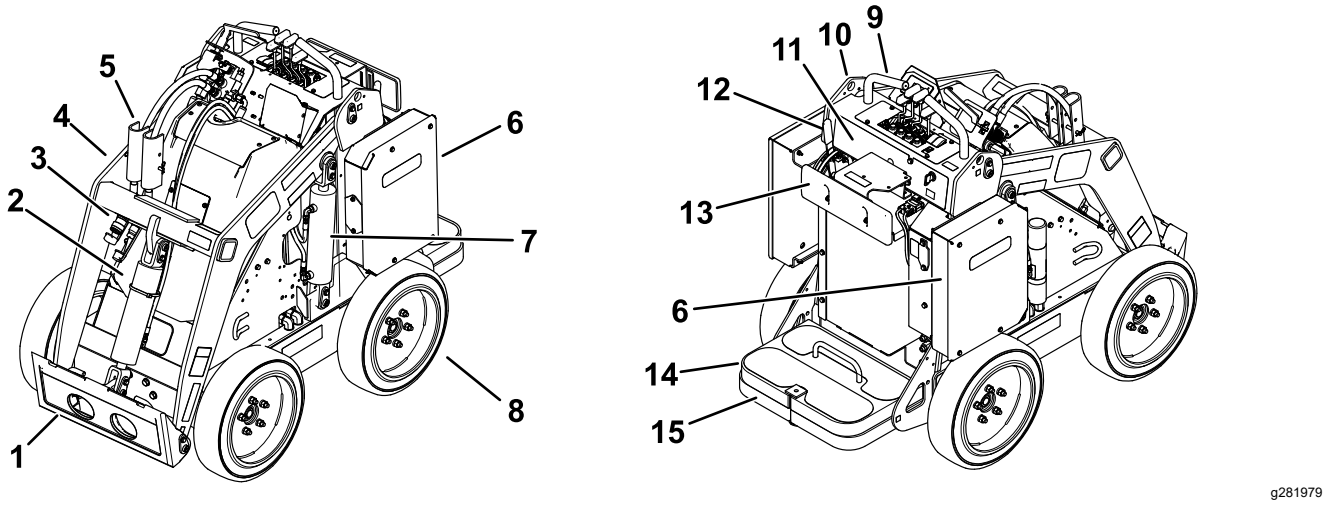

Şekil 3

1. Ataşman montaj plakası
2. Yatırma silindiri
3. Yardımcı hidrolik bağlantılar
4. Yükleyici kolları
5. Silindir kilit
6. Akü kutusu
7. Kaldırma silindiri
8. Tekerlek
9. Kol
10. Kaldırma noktası
11. Kumanda paneli
12. Park freni kolu
13. Kalça desteği
14. Karşı ağırlık
15. Operatör platformu

Kontroller

Kumanda Paneli

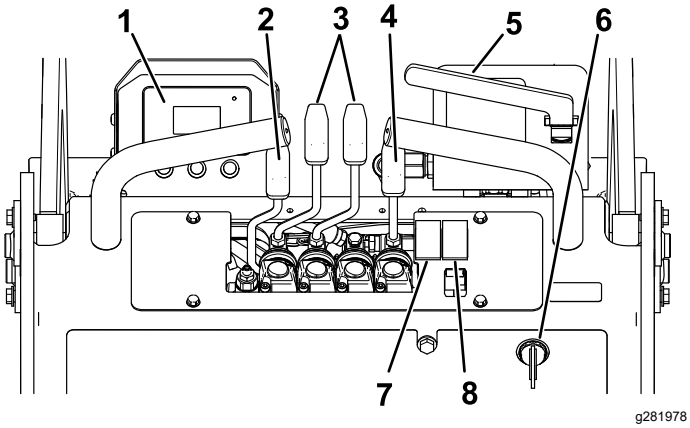

Şekil 4

1. InfoCenter
2. Yükleyici kolu manivelası
3. Çekiş kontrolü kolları
4. Ataşman yatırma kolu
5. Yardımcı hidrolik kolu
6. Anahtarlı şalter
7. Ekonomi modu anahtarı
8. InchMode anahtarı

Anahtarlı Şalter

Anahtarlı şalterin 2 konumu vardır: AÇIK ve KAPALI (Şekil 4).

Makineyi çalıştırmak veya durdurmak için anahtarlı şalteri kullanın; bkz. Makinenin Çalıştırılması (sayfa 16) ve Makine Motorunun Durdurulması (sayfa 16).

Çekiş Kontrolü Kolları

- İleri gitmek için, çekiş kontrolü kollarını ileriye doğru itin.
- Geri gitmek için, çekiş kontrolü kollarını geriye doğru çekin.
- Dönmek için, diğer kolu sabit konumda tutarak dönmek istediğiniz taraftaki kolu BOŞ VITES konumuna doğru hareket ettirin.

  Not: Çekiş kontrolü kollarını herhangi bir yönde ne kadar uzağa hareket ettirirseniz makine o yönde o kadar hızlı gider.
- Yavaşlamak veya durmak için, çekiş kontrolü kollarını BOŞ VITES konumuna hareket ettirin.

Ataşman Yatırma Kolu

- Ataşmanı öne doğru yatırmak için, ataşman yatırma kolunu yavaşça ileri itin.
- Ataşmanı geriye doğru yatırmak için, ataşman yatırma kolunu yavaşça geri çekin.

Yükleyici Kolu Manivelası

- Yükleyici kollarını indirmek için, yükleyici kolu manivelasını yavaşça ileri itin.
- Yükleyici kollarını kaldırmak için, yükleyici kolu manivelasını yavaşça geri çekin.

Yardımcı Hidrolik Kolu

- Bir hidrolik ataşmanı ileriye doğru işletmek için, yardımcı hidrolik kolunu yavaşça önce dışarı sonra da aşağı doğru çekin.
- Bir hidrolik ataşmanı geriye doğru işletmek için, yardımcı hidrolik kolunu yavaşça önce dışarıya doğru çekin sonra da yukarıya doğru itin. Operatör müdahalesi gerektirmediğinden buna VITES KOLU ÇENTIĞI konumu da denir.

Park freni Kolu

- Park frenini etkinleştirmek için kolu aşağı doğru döndürün (Şekil 5).
- Park frenini devre dışı bırakmak için kolu yukarı doğru döndürün (Şekil 5).

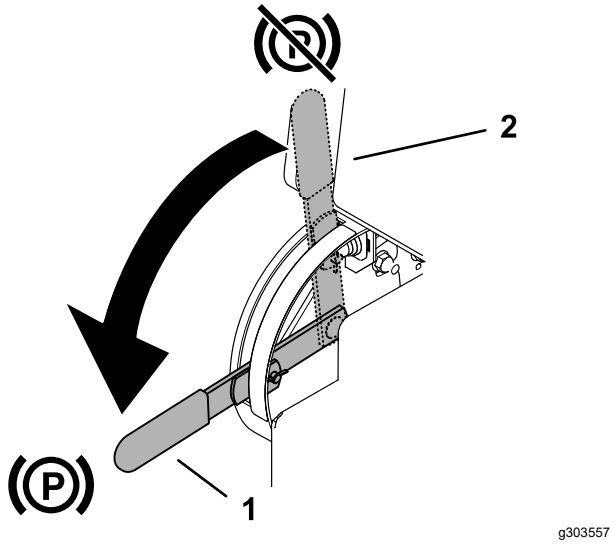

Şekil 5

1. Park freni kolu – etkinleştirilmiş
2. Park freni kolu – devre dışı bırakılmış

Ekonomi Modu Anahtarı

Ekonomi Modunu etkinleştirmek için anahtara AÇIK konumuna doğru basın. Motor devrini düşürmek ve akü tüketimini azaltmak için Ekonomi Modunu kullanın.

InchMode Anahtarı

InchMode modunu etkinleştirmek için anahtara AÇIK konumuna doğru basın. Ataşman takıp çıkarırken, makinede ufak ayarlamalar yaparken ve viraj dönerken, makinenin hızını düşürmek için InchMode modunu kullanın.

Not: InchMode, mevcut tüm ayarları devre dışı bırakır (örn. Ekonomi modu, ataşman modları vs.). InchMode kapatılınca makine bu ayarlara geri döner.

InfoCenter Ekranı

InfoCenter LCD ekranı, makinenin çalışma durumu, çeşitli arıza teşhis bilgileri ve diğer bazı bilgiler gibi makineniz hakkında çeşitli bilgiler sunar (Şekil 6). InfoCenter'ın bir açılış ekranı ve bir ana bilgi ekranı vardır. InfoCenter düğmelerinden herhangi birine basıp ilgili yön okunu seçerek açılış ekranı ile ana bilgi ekranı arasında dilediğiniz zaman geçiş yapabilirsiniz.

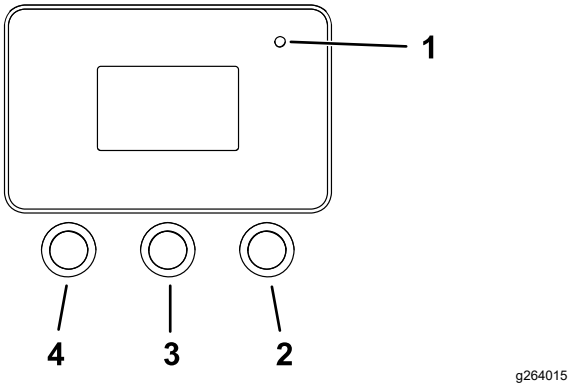

Şekil 6

1. Gösterge ışığı
2. Sağ düğme
3. Orta düğme
4. Sol düğme

- Sol Düğme, Menü Erişimi/Geri Düğmesi – InfoCenter menülerine erişmek için bu düğmeye basın. Düğmeyi, o anda bulunduğunuz bir menüden çıkmak için kullanabilirsiniz.
- Orta Düğme – menüleri aşağı kaydırmak için bu düğmeyi kullanın.
- Sağ Düğme – sağ ok ek bir içerik olduğunu gösterir; ilgili menüyü açmak için bu düğmeyi kullanın.

Not: Her bir düğmenin amacı, o anda neye ihtiyaç duyulduğuna bağlı olarak değişebilir. Her düğme, o anki işlevini gösteren bir simgeyle işaretlenir.

Şekil 7, makineyi çalıştırdığınız zaman InfoCenter'da neleri görebileceğinizi gösterir. Açılış ekranı, anahtar AÇIK konumuna getirildikten sonra birkaç saniye görüntülenir ve ardından çalışma ekranı gösterilir.

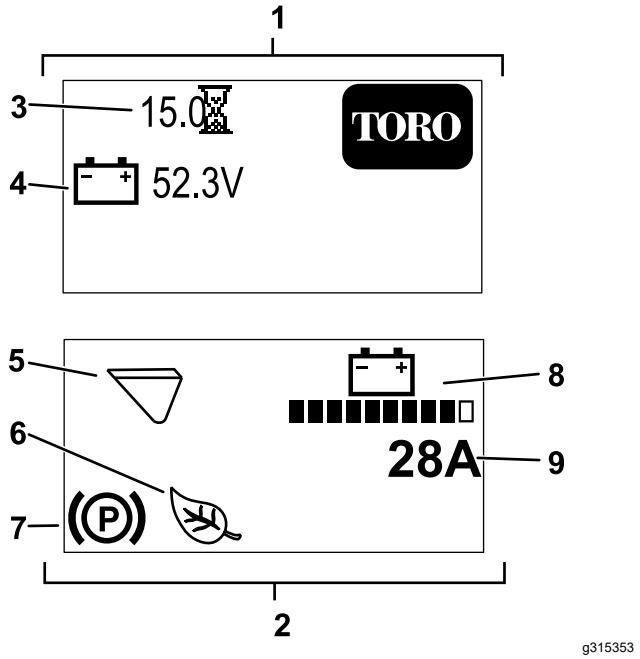

Şekil 7

1. Açılış ekranı
2. Çalışma ekranı
3. Toplam çalışma saati
4. Akü voltajı
5. Ataşman modu (Kepçe Modu gösterilmiştir)
6. Ekonomi veya InchMode modu (Ekonomi Modu gösterilmiştir).
7. Park freni etkin.
8. Akü şarjı
9. Anlık makine amper değeri

InfoCenter Simgelerinin Anlamları

	Menü erişimi
	Sonraki
	Önceki
	Aşağı kaydır
	Giriş
	Ataşman modunu değiştir.
	Artır
	Azalt
	Menüden çık
	PIN kodunu kontrol et
	Park freni etkin.
	Saat ölçer
	Akü voltajı
	Akü şarjı – içi dolu her çubuk, şarj durumunu %10'luk dilimlerle gösterir.
	Ekonomi Modu açık.
	InchMode modu açık.
	Soğuk çalıştırma
	Kepçe Modu açık.
	Çekiç Modu açık.

InfoCenter Menüleri

InfoCenter menü sistemine erişmek için, ana ekrandayken menü erişim düğmesine basın. Ana menüye yönlendirilirsiniz. Menülerdeki seçeneklere genel bir bakış için aşağıdaki tabloları inceleyin.

Ana Menü

Menü Öğesi	Açıklama
Faults (Arızalar)	ARIZALAR menüsü, son makine arızalarının bir listesini sunar. ARIZALAR menüsü hakkında daha fazla bilgi almak için Servis Kılavuzuna veya Yetkili Servis Bayisine başvurun.
Service (Servis)	Servis menüsü, toplam kullanım saati ve diğer benzer değerler gibi makineyle ilgili bazı bilgiler sunar.

Diagnostics (Arıza Teşhis)	Arıza Teşhis menüsü, her bir makine anahtarının, sensörünün ve kontrol çıkışının durumunu gösterir. Hangi makine kontrollerinin açık hangilerinin kapalı olduğunu hızlıca gösteren bu menüyü kullanarak bazı sorunları kendi başınıza giderebilirsiniz.
Settings (Ayarlar)	Ayarlar menüsü, konfigürasyon değişkenlerini InfoCenter ekranında kişiselleştirmenize ve değiştirmenize imkan tanır.
About (Hakkında)	Hakkında menüsü, makinenizin model numarasını, seri numarasını ve yazılım sürümünü gösterir.

Arızalar

Menü Öğesi	Açıklama
Current (Güncel)	Anahtarın AÇIK konumunda olduğu toplam süreyi saat cinsinden gösterir.
Last (Son)	Arızanın yaşandığı son Anahtar Açık Konumunda durumunu saat cinsinden gösterir.
First (İlk)	Arızanın yaşandığı ilk Anahtar Açık Konumunda durumunu saat cinsinden gösterir.
Occurrences (Arıza Çıkma Sayısı)	Arızanın kaç kez ortaya çıktığını gösterir.

Servis

Menü Öğesi	Açıklama
Hours (Saat)	Anahtar, motor ve Ekonomi Modunun açık ve çekiş kontrollerinin etkin olduğu toplam süreyi saat cinsinden belirtir.
Counts (Sayımlar)	Motorun kaç kez çalıştırıldığını ve akünün toplam çalışma saatini gösterir.

Arıza Teşhis

Menü Öğesi	Açıklama
Battery (Akü)	Akü girdi ve çıktılarını gösterir. Girdiler güncel akü voltajını, çıktılar ise akü akımını ve şarjın yüzdesel durumunu içerir.
Motor control (Motor kontrolü)	Motor kontrolü girdi ve çıktılarını gösterir. Girdiler; anahtar çalıştırma, boş vites, park freni, InchMode, Ekonomi Modu ve kaldırma/indirme sayılarını içerir. Makineye dair giriş geri bildirimini kontrol etmek için bu değerleri kullanın. Çıkışlar ise, motor devrini (dev/dak), faz akımını, DC akımını, kontrolör sıcaklığını ve motor sıcaklığını içerir.

Ayarlar

Menü Öğesi	Açıklama
Language (Dil)	InfoCenter için kullanılan dili kontrol eder.
Backlight (Arka Plan Aydınlatması)	LCD ekranın parlaklığını kontrol eder.
Contrast (Kontrast)	LCD ekranın kontrastını kontrol eder.
Protected Menus (Korunan Menüler)	Korunan menülere bir parola girerek erişebilmenize imkan tanır.

Hakkında

Menü Öğesi	Açıklama
Model	Makinenin model numarasını gösterir
Serial (Seri Numarası)	Makinenin seri numarasını gösterir
S/W Rev (Yazılım Revizyonu)	Ana kontrol ünitesinin yazılım revizyonunu gösterir.
Motor Ctrl SW (Motor Kontrol Yazılımı)	Motor kontrol ünitesinin yazılım revizyonunu gösterir.
Battery SW (Akü Yazılımı)	Akünün yazılım revizyonunu gösterir.

Özellikler

Not: Tasarım ve teknik özellikler önceden haber verilmeden değiştirilebilir.

Genişlik	89 cm
Uzunluk	152 cm

Yükseklik	125 cm
Ağırlık (ataşman olmadan)	938 kg
Nominal çalışma kapasitesi (74,8 kg operatör ve standart kepçeyle)	234 kg
Boşaltma kapasitesi (74,8 kg operatör ve standart kepçeyle)	590 kg
Dingil mesafesi	71 cm
Boşaltma yüksekliği (standart kepçeyle)	120 cm
Tamamen yukarı kaldırılmışken erişme mesafesi (standart kepçeyle)	71 cm
Menteşe pimine kadar olan yükseklik (standart konumdaki dar kepçeyle)	168 cm

Ataşmanlar ve Aksesuarlar

Makine işlevlerini artırmak amacıyla makineyle birlikte kullanılabilecek çok sayıda Toro onaylı ek parça ve aksesuar vardır. Onaylanmış tüm ek parça ve aksesuarların bir listesi için Yetkili Toro Bayinize veya distribütörünüze ulaşın ya da www.Toro.com adresine gidin.

Makinenin en yüksek performansı sergilemesi ve emniyet sertifikası geçerliliğinin korunması için sadece orijinal Toro yedek parça ve aksesuarlarını kullanın. Başka üreticilerin ürettiği yedek parça ve aksesuarlar tehlike yaratabilir ve bunların kullanılması ürün garantisini geçersiz kılabilir.

Çalıştırma

Çalışmadan Önce

Çalıştırma Öncesi Emniyet Tedbirleri

Genel Emniyet

- Çocukların ve eğitimsiz kişilerin makineyi kullanmalarına veya bakım yapmalarına asla izin vermeyin. Yerel yönetmelikler operatör yaşını sınırlandırabilir veya operatörün sertifikalı bir eğitim almasını zorunlu kılabilir. Makine sahibi, tüm operatör ve bakım teknisyenlerinin eğitilmesini sağlamakla sorumludur.
- Ekipmanın ve operatör kontrollerinin emniyetli bir şekilde kullanılmasını ve emniyet etiketlerinin anlamlarını öğrenin.
- Makinede ayar, bakım veya temizlik yapmadan ya da makineyi depoya kaldırmadan önce mutlaka park frenini etkinleştirin, makineyi kapatın, anahtarını çıkarın, tüm hareketli parçaların durmasını ve makinenin soğumasını bekleyin.
- Makineyi hızla durdurmayı ve motorunu kapatmayı öğrenin.
- Emniyet şalterlerinin ve koruyucuların takılı ve sorunsuz çalışır durumda olduklarını teyit edin. Bunlarda sorunlar varsa makineyi çalıştırmayın.
- Makine ve ataşmanlarda işaretlenmiş sıkışma noktalarının yerini bulun, ellerinizi ve ayaklarınızı buralardan uzak tutun.
- Makineyi bir ataşmanla çalıştırmadan önce, ataşmanın orijinal bir Toro ataşmanı olduğunu ve doğru takıldığını kontrol edin. Tüm ataşman kılavuzlarını okuyun.
- İşinizi doğru ve emniyetli yapabilmek için hangi aksesuar ve ataşmanlara ihtiyacınız olduğunu belirlemek amacıyla, çalışacağınız zeminin yapısını inceleyin.
- Arazide veya çalışma alanında gömülü hatların ve diğer cisimlerin yerlerini işaretletin ve işaretlenen alanları kazmayın. Yeraltı depoları, kuyular ve septik sistemleri gibi işaretlenmemiş yapı ve nesnelerin konumlarını not edin.
- Ekipmanı bozuk yüzeyler veya gizli tehlikeler için kullanacaksınız, çalışma alanını iyice inceleyin.
- Makineyi çalıştırmadan önce, çalışma alanında kimse bulunmadığını kontrol edin. Çalışma alanına biri girerse makineyi durdurun.

Günlük Bakımların Yapılması

Her gün, makineyi çalıştırmadan önce Bakım (sayfa 26) bölümünde belirtilen Her Kullanımda/Her Gün prosedürlerini uygulayın.

Kalça Desteğinin Ayarlanması

Kalça desteğini (Şekil 8) ayarlamak için, düğmelerini gevşetin ve destek dolgusunu istediğiniz yüksekliğe çıkarın veya indirin. Ayrıca, destek dolgusunu ayar levhasına sabitleyen somunu gevşetip levhayı ihtiyacınıza göre yukarı veya aşağı hareket ettirerek de ek ayar yapabilirsiniz. Ayarlamayı bitirince tüm sabitleme elemanlarını iyice sıkın.

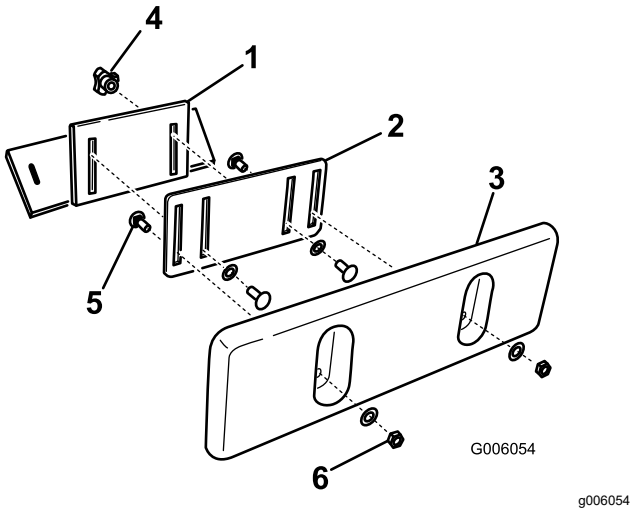

Şekil 8

1. Kalça desteği braketi
2. Ayar levhası
3. Kalça desteği dolgusu
4. Ayar düğmesi ve düz ayar pulu
5. Taşıyıcı cıvatası
6. Kilitleme somunu ve düz ayar pulu

Çalışma Sırasında

Çalışma Sırasında Emniyet Tedbirleri

Genel Emniyet

- Makinenin dengesini bozup hakimiyet kaybına yol açabileceğinden, nominal çalışma kapasitesini asla aşmayın.
- Kollar kaldırılmış olarak yük taşımayın. Yükleri her zaman yere yakın konumda taşıyın.
- Sadece Toro tarafından onaylanmış ataşman ve aksesuarlar kullanın. Ataşmanlar makinenin stabilitesini ve çalışma özelliklerini değiştirebilir.
- Platformlu makineler için:
  - Platformdan inmeden önce yükleyici kollarını indirin.
  - Makineyi, ayağınızı yere koyarak sabitlemeye çalışmayın. Makinenin hakimiyetini kaybederseniz platformdan inin ve makineden uzaklaşın.
  - Ayaklarınızı platformun altına yerleştirmeyin.
  - Platforma her iki ayağınızla basmadan ve ellerinizle kılavuz çubukları tutmadan makineyi hareket ettirmeyin.
- Makineyi kullanırken tüm dikkatinizi işinize verin. Dikkatinizi dağıtabilecek başka şeylerle ilgilenmeyin, aksi takdirde yaralanma veya maddi hasar meydana gelebilir.
- Geriye doğru gitmeden önce arkanıza ve aşağıya bakıp kontrol edin.
- Kumandaları aniden oynatmayın, sabit kademelerle hareket ettirin.
- Makine sahibi/kullanıcısı, yaralanma veya maddi hasara yol açabilecek kazaları önleyebilir ve önlemekle sorumludur.
- Eldiven, göz koruyucu, uzun pantolon, kaymaz ayakkabı ve kulak koruyucu gibi uygun kişisel koruyucu donanımlar giyin. Saçınız uzunsa toplayıp bağlayın, bol kıyafet giymeyin, bol takı takmayın.
- Yorgun, hasta veya alkol/ilaç etkisi altındayken makineyi çalıştırmayın.
- Makinede asla yolcu taşımayın, insanları ve hayvanları makineden uzak tutun..
- Makineyi sadece iyi aydınlatılmış ortamlarda ve delikler ile gizli tehlikelerden uzakta kullanın.
- Makineyi çalıştırmadan önce tüm tahrik düzeneklerinin boş konumda olduğunu kontrol edin. Makineyi sadece operatör konumundan çalıştırın.

- Keskin virajlara, çalılara, ağaçlara veya görüş imkanını kısıtlayabilecek diğer nesnelere yaklaşırken çok dikkatli olun.
- Viraj dönerken ve kavşaklardan veya kaldırımlardan geçerken yavaşlayın ve çok dikkatli olun. Trafiğe dikkat edin.
- Çalışmadığınıza zamanlarda ataşmanı durdurun.
- Bir cisme çarparsanız makineyi durdurun, motoru kapatın, anahtarı çıkarın ve makineyi kontrol edin. Çalışmaya devam etmeden önce gerekli onarımları yapın.
- Yanından ayrılacağınız zaman makineyi asla çalışır halde bırakmayın.
- Çalışma konumundan ayrılmadan önce şunları yapın:
  - Makineyi düz bir zemine park edin.
  - Yükleyici kollarını indirin ve yardımcı hidrolikleri devre dışı bırakın.
  - Makinenin motorunu durdurun ve anahtarını çıkarın.
- Yıldırım riski bulunan durumlarda makineyi çalıştırmayın.
- Makineyi sadece emniyetli bir şekilde manevra yapabilmenize yetecek kadar boşluk bulunan alanlarda kullanın. Yakınınızdaki engellere karşı dikkatli olun. Ağaç, duvar ve diğer engellerle aranızda yeterince mesafe bırakmamanız, çevrenize yeterince dikkat etmediğiniz bir anda makinenin bir yere çarpması sonucu yaralanmanıza yol açabilir.
- Elektrik telleri, dallar, tavanlar ve girişler gibi herhangi bir cismin altından geçerken yeterince boşluk olduğunu kontrol edin ve bu cisimlerle temas etmeyin.
- Ataşmanı aşırı doldurmayın ve yükleyici kollarını kaldıracağınız zaman yükü mutlaka düz tutun. Ataşmandaki cisimler düşebilir ve yaralanmaya yol açabilir.

Eğimlerde Çalışırken Emniyet Tedbirleri

- **Makineyi yukarı veya aşağı eğimlerde kullanırken makinenin ağır ucunun yokuş yukarı bakmasını sağlayın.** Kullanılan ataşmanlar makinenin yük dağılımını değiştirir. Boş bir kepçe makinenin arka kısmını ağır uç haline getirirken dolu bir kepçe makinenin ön kısmını ağır uç haline getirir. Diğer ataşmanların büyük bir kısmı ise, makinenin ön kısmını ağır uç haline getirir.
- Eğimli bir zeminde yükleyici kollarını kaldırmak makinenin stabilitesini bozar. Eğimlerde çalışırken yükleyici kollarını indirin.
- Eğimler araç hakimiyetinin kaybedilmesine ve aracın devrilmesine neden olabilir ve bu da ağır yaralanma veya ölüme yol açabilir. Makineyi eğimli yerlerde veya bozuk zeminlerde kullanırken daha da dikkatli olun.
- Eğimlerde çalışmakla ilgili kendi prosedür ve kurallarınızı oluşturun. Bu prosedürler, çalışma alanını inceleyerek hangi eğimlerin makineyle çalışmak için emniyetli olduğunu belirlemeyi de içerir. Bu incelemeyi yaparken mantıklı düşünün ve doğru kararlar vermeye dikkat edin.
- Yamaçlarda yavaşlayın ve çok dikkatli olun. Zemin koşulları makinenin stabilitesini olumsuz etkileyebilir.
- Makineyi eğimli bir yerde çalıştırmayın veya durdurmayın. Makine çekiş gücünü kaybederse yavaşça ilerleyin ve eğimden düz zemine çıkın.
- Eğimli yerlerde makineyi döndürmeyin. Mutlaka döndürmeniz gerekiyorsa, makinenin ağır ucu yokuş yukarı bakacak biçimde yavaşça döndürün.
- Eğimlerdeki tüm hareketleri yavaşça ve kademeli olarak yapın. Hızınızı veya yönünüzü aniden değiştirmeyin.
- Makineyi eğimli bir yerde kullanabileceğinizden emin değilseniz, kullanmayın.
- Engebeli arazi makinenin devrilmesine yol açabileceğinden, deliklere, tekerlek izlerine veya tümseklere karşı dikkatli olun. Uzun çalılar bazı engelleri gizliyor olabilir.
- Islak yüzeylerde çalışırken dikkatli olun. Çekişin azalması makinenin kaymasına yol açabilir.
- Çalışma alanını inceleyerek, zeminin makineyi taşıyabilecek kadar sağlam olduğunu teyit edin.
- Makineyi şunların yakınında kullanırken dikkatli olun:
  - Yamaçlar
  - Hendekler
  - Toprak setler
  - Sulu alanlar

  Tekerleklerden biri güçsüz bir zeminden geçerse veya zemin çökerse makine aniden devrilebilir. Makine ile olası bir tehlike kaynağı arasında emniyetli bir mesafe bırakın.
- Eğimli bir zemindeyken ataşman takıp çıkarmayın.
- Makineyi bir eğime veya yamaca park etmeyin.

Şebeke Hattı Güvenliği

- Bir şebeke hattına çarpmanız durumunda aşağıdakileri yapın:
  - Makinenin motorunu durdurun ve anahtarını çıkarın.

– Tüm kişilerin iş bölgesinden çıkmasını sağlayın.
– Bölgenin güvene alınması için derhal uygun acil durum ve şebeke hattı yetkilileriyle iletişime geçin.
– Bir fiber optik kabloya zarar verirseniz, açığa çıkan ışığa bakmayın.

- Makine elektrik yüklü ise operatör platformundan ayrılmayın. Platformdan ayrılmadığınız sürece güvende olursunuz.
  – Makinenin herhangi bir parçasına dokunmanız durumunda topraklanabilirsiniz.
  – Elektrik yüklü durumdayken başka kimsenin makineye dokunmasına veya yaklaşmasına izin vermeyin.
  – Elektrik veya iletişim hatlarına çarparsanız, her halükarda makinenin elektrik yüklü olduğunu varsayın. Makineden çıkmaya çalışmayın.
- Gaz sızıntıları hem yanıcı hem de patlayıcıdır ve ciddi yaralanmalara veya ölüme neden olabilir. Makineyi çalıştırırken sigara içmeyin.

Makinenin Çalıştırılması

1. Platformun üzerinde durun.
2. Park freninin etkin ve 4 kolun da BOŞ VITES konumunda olduğunu teyit edin.
3. Anahtarı anahtar yuvasına takın ve AÇIK konumuna çevirin.

Not: Çok soğuk koşullarda, makinenin çalıştırılması zorlaşabilir. Soğuk bir makineyi çalıştırırken, makineyi -18°C'nin üzerinde tutun.

Not: Makine sıcaklığı -1°C'den düşük olduğunda, InfoCenter'da soğuk çalıştırma sembolü (Şekil 9) gösterilir ve motor devri 2 dakika boyunca yükselir. Bu süre boyunca, park freni etkin olarak çekiş kontrollerini hareket ettirmeyin, aksi takdirde motor durur ve 2 dakikalık süre sıfırlanır. Motor tam devire ulaşınca soğuk çalıştırma sembolü kaybolur.

g304012

Şekil 9

Makinenin Sürülmesi

Makineyi hareket ettirmek için çekiş kontrollerini kullanın. Çekiş kontrollerini herhangi bir yönde ne kadar uzağa hareket ettirirseniz makine o yönde o kadar hızlı gider. Makineyi durdurmak için çekiş kontrollerini bırakın.

Güç Tasarrufu Modu

Makine rölantide kaldığında, bir süre sonra güç tasarrufu moduna geçer.

Güç Tasarrufu 1

5-7 saniye rölantide kaldıktan sonra motor devri düşer. Normal çalışma hızına dönmek için bir çekiş kolunu, ataşman yatırma kolunu veya yükleyici kolu manivelasını hareket ettirin.

Güç Tasarrufu 2

30 saniye rölantide kaldıktan sonra motor kapanır. Çalışmaya kaldığınız yerden devam etmek için bir çekiş kolunu iki kez hızlıca hareket ettirin.

Güç Tasarrufu 3

5 dakika rölantide kaldıktan sonra makine kapanır. Çalışmaya kaldığınız yerden devam etmek için anahtarı KAPALI konuma getirin, park frenini etkinleştirin ve anahtarı AÇIK konuma getirin.

Makine Motorunun Durdurulması

1. Makineyi düz bir zemine park edin, yükleyici kollarını indirin ve park frenini etkinleştirin.
2. Yardımcı hidrolik kolunun BOŞ konumunda olduğunu kontrol edin.
3. Anahtarlı şalteri KAPALI konumuna getirip anahtarı çıkarın.

⚠ DIKKAT

Yanından ayrıldığınız makineyi hareket ettiren veya çalıştırmaya çalışan kişiler ya da çocuklar yaralanabilirler.

Makinenin yanından ayrılacağınız zaman anahtarını mutlaka çıkarın ve park frenini etkinleştirin.

Ataşmanların Kullanılması

Ataşman Takılması

Önemli: **Sadece Toro tarafından onaylanmış ataşmanlar kullanın. Ataşmanlar makinenin stabilitesini ve çalışma özelliklerini değiştirebilir. Makineyi onaylanmamış ataşmanlarla kullanmanız makine garantisinin geçersiz kalmasına yol açabilir.**

Önemli: **Ataşmanı takmadan önce, montaj plakalarında kir veya yabancı madde bulunmadığını ve pimlerin serbestçe dönebildiğini**

teyit edin. Pimler serbestçe dönemiyorsa pimlere gres sürün.

1. Ataşmanı, arka kısmında makine için yeterli boşluk bırakarak düz bir zemine yerleştirin.
2. Makineyi çalıştırın.
3. Ataşman montaj plakasını öne doğru yatırın.
4. Montaj plakasını, ataşman giriş plakasının üst dudağının içine yerleştirin.

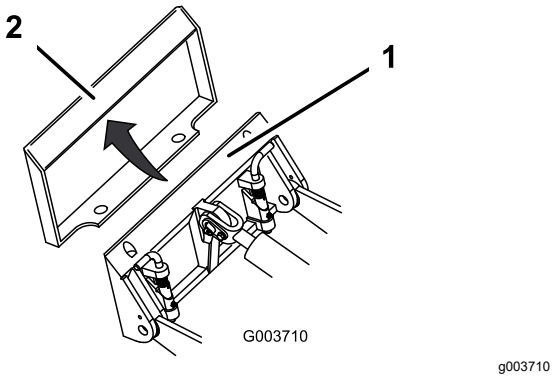

Şekil 10

1. Montaj plakası
2. Giriş plakası

5. Montaj plakasını arkaya doğru yatırarak yükleyici kollarını yukarı kaldırın.

   Önemli: **Ataşmanı yerden yeterince yukarı kaldırın ve montaj plakasını sonuna kadar geriye yatırın.**

6. Makinenin motorunu durdurun ve anahtarını çıkarın.
7. Hızlı bağlantı pimlerini kavraştırın ve montaj plakasının içine tam oturduklarından emin olun.

   Önemli: **Pimler kavraşmış konuma döndürülemiyorsa, montaj plakası, ataşman giriş plakasındaki deliklerle tam olarak hizalanmamıştır. Giriş plakasını kontrol edin, gerekiyorsa temizleyin.**

⚠ UYARI

Hızlı bağlantı pimlerini ataşman montaj plakasına tam olarak oturtmadığınız takdirde ataşman makineden düşerek sizin veya çevredekilerin ezilmesine yol açabilir.

Hızlı bağlantı pimlerinin ataşman montaj plakasına tam olarak oturduğundan emin olun.

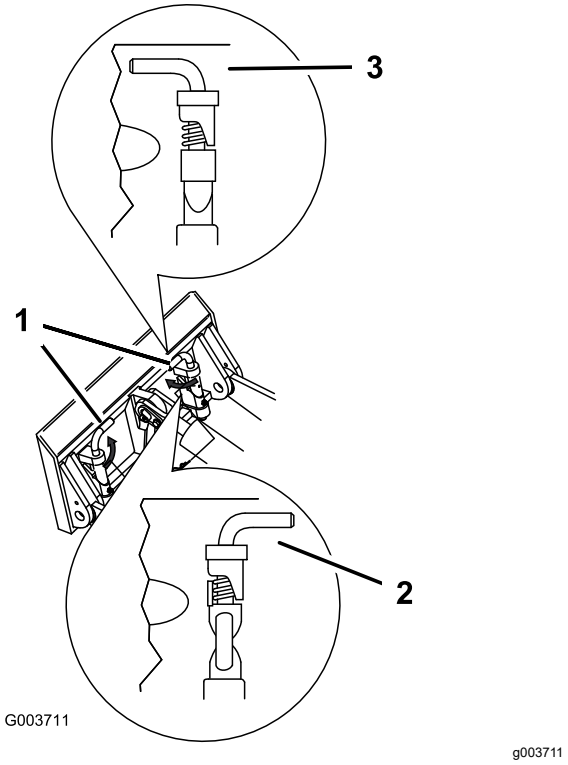

Şekil 11

1. Hızlı bağlantı pimleri (kavraşmış konumda gösterilmiştir)
2. Devre dışı konum
3. Etkin konum

Hidrolik Hortumlarının Bağlanması

⚠ UYARI

Aniden boşalan basınçlı hidrolik sıvısı cilde nüfuz edebilir ve yaralanmaya yol açabilir. Cilde nüfuz eden hidrolik sıvısı bu alanda uzman bir doktor tarafından birkaç saat içinde cerrahi yöntemlerle çıkarılmalıdır, aksi takdirde kangren oluşabilir.

- **Hidrolik sistemine basınç uygulamadan önce tüm hidrolik sıvısı hortumlarının ve hatlarının iyi durumda, hidrolik bağlantıları ile bağlantı parçalarının ise yeterince sıkı olduğunu kontrol edin.**
- **Vücudunuzu ve ellerinizi, yüksek basınçlı hidrolik sıvısı çıkaran pim deliklerinden veya nozullardan uzak tutun.**
- **Hidrolik sızıntılarını tespit etmek için karton veya kağıt kullanın, asla ellerinizi kullanmayın.**

⚠ DIKKAT

Hidrolik bağlantıları, hidrolik hatları/vanaları ve hidrolik sıvıları sıcak olabilir. Sıcak bileşenlere temas ederseniz yanabilirsiniz.

- **Hidrolik bağlantılarını çalıştırırken eldiven takın.**
- **Hidrolik bileşenlerine dokunmadan önce makinenin soğumasını bekleyin.**
- **Dökülen hidrolik sıvılarına dokunmayın.**

Ataşmanın çalışması için hidrolik sıvısı gerekiyorsa, şu adımları uygulayarak hidrolik hortumlarını bağlayın:

1. Anahtarı çevirerek YARDIMCI HIDROLIK TAHLIYESI konumunda tutun ve hidrolik kuplörlerdeki basıncı tahliye etmek için yardımcı hidrolik kontrol anahtarını geri ve ileriye doğru basın.
2. Anahtarı KAPALI konumuna getirip anahtarı çıkarın.
3. Makinedeki hidrolik konnektörlerinin koruyucu kapaklarını çıkarın.
4. Hidrolik konnektörlerinde yabancı madde kalmadığını teyit edin.
5. Ataşmanın erkek konnektörünü, makinedeki dişi konnektörün içine doğru itin.

   Not: İlk önce erkek konnektörü bağladığınızda, ataşmanda kalan basıncı boşaltmış olursunuz.
6. Ataşmanın dişi konnektörünü, makinedeki erkek konnektörün üzerine doğru itin.
7. Hortumları çekerek bağlantının sağlam olduğunu kontrol edin.

Bir Ataşmanın Çıkarılması

1. Makineyi düz bir zemine park edin.
2. Ataşmanı yere indirin.
3. Ataşmanda hidrolik kullanılıyorsa anahtarı çevirerek YARDIMCI HIDROLIK TAHLIYESI konumunda tutun ve hidrolik kuplörlerdeki basıncı tahliye etmek için yardımcı hidrolik kontrol anahtarını geri ve ileriye doğru basın.
4. Makinenin motorunu durdurun ve anahtarını çıkarın.
5. Hızlı bağlantı pimlerini, dışarı doğru döndürerek ayırın.
6. Ataşman hidrolik sıvısı kullanıyorsa, kelepçeleri kaydırarak tekrar hidrolik bağlantılarının üzerine yerleştirin ve bağlantılarını ayırın.

   Önemli: **Depoda tuttuğunuz süre boyunca hidrolik sisteminin kirlenmesini önlemek amacıyla ataşman hortumlarını birlikte bağlayın.**
7. Makinedeki hidrolik konnektörlerinin koruyucu kapaklarını tekrar takın.
8. Makineyi çalıştırın, montaj plakasını öne yatırın ve makineyi ataşmandan uzak bir noktadan destekleyin.

InfoCenter'ın Kullanılması

Ataşman Modunun Değiştirilmesi

1. Çalışma ekranında ortadaki düğmeye basarak Ataşman Değiştirme ekranına girin.
2. Çekiç veya Kepçe modları arasında geçiş yapmak için orta veya sağ düğmeyi kullanın.

   Not: Çekiç modunu kullanırken Ekonomi modunu açın. Çekiç Modu (), Ekonomi moduyla birlikte kullanıldığında, ataşman kullanılıyorken motor devrini düşürerek enerji tüketimini azaltır. Kepçe Modu () ise motor devrini korur.
3. Çalışma ekranına geri dönmek için sol düğmeye basın.

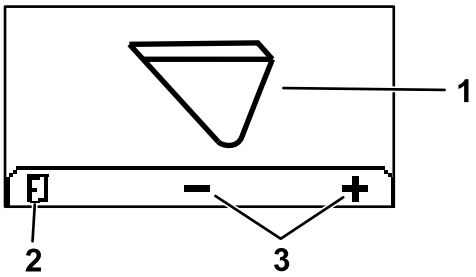

Şekil 12

1. Mevcut ataşman modu
2. Ataşman modunu değiştir
3. Çalışma ekranına geri dön

Korunan Menülere Erişim

Not: Makinenizin varsayılan parolası 0000 veya 1234'tür.

Parolanızı değiştirdiyseniz ve unuttuysanız, destek almak için Yetkili Servis Merkezinize danışın.

1. ANA MENÜ'deki orta düğmeye basarak ekranı AYARLAR MENÜSÜ'ne kaydırın ve sağ düğmeye (Şekil 13) basın.

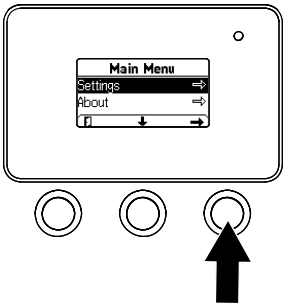

g264775

Şekil 13

2. AYARLAR MENÜ'deki orta düğmeye basarak ekranı KORUNAN MENÜLER'e kaydırın ve sağ düğmeye (Şekil 14A) basın.

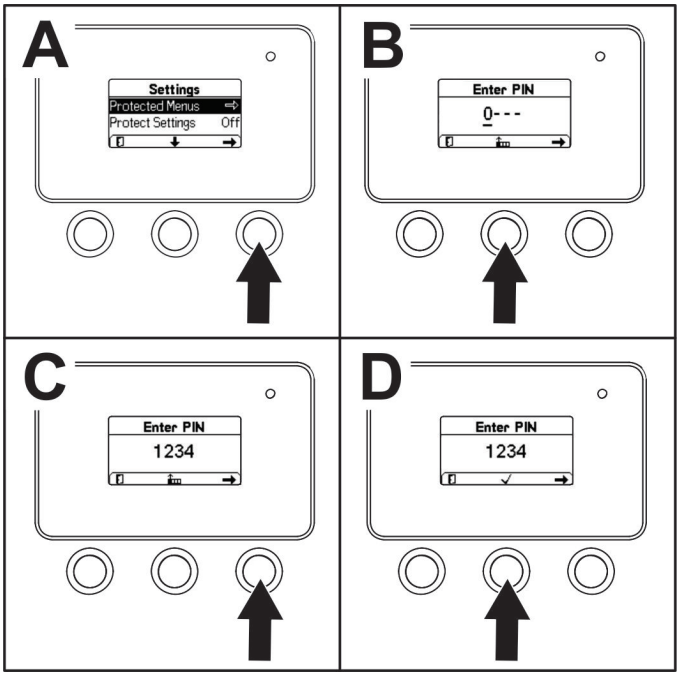

g264249

Şekil 14

3. Parolanızı girmek için doğru birinci hane görüntülenene kadar orta düğmeye basın, ardından da sağ düğmeye basarak bir sonraki haneye geçin (Şekil 14B ve Şekil 14C). Son haneyi girene kadar bu adımı tekrarlayın ve sağ düğmeye bir kez daha basın.
4. Orta düğmeye basarak parolayı girin (Şekil 14D).

   Not: InfoCenter parolayı kabul eder ve korunan menünün kilidi açılırsa, ekranın sağ üst köşesinde PIN sözcüğü gösterilir.

KORUNAN MENÜ'de ayarları görebilir ve değiştirebilirsiniz. KORUNAN MENÜ'ye girince, ekranı AYARLARI KORU seçeneğine kadar kaydırın. Sağ düğmeyi kullanarak ayarı değiştirin. Ayarları Koru seçeneğini KAPALI olarak ayarlarsanız, KORUNAN MENÜ'deki ayarları parola girmeden görebilir ve değiştirebilirsiniz. Ayarları Koru seçeneğini AÇIK olarak ayarlarsanız, korunan seçenekler gizlenir ve KORUNAN MENÜ'de ayarları değiştirmek için parola girmeniz gerekir.

Çalışmadan Sonra

Çalışma Sonrası Emniyet Tedbirleri

Genel Emniyet

- Makinede ayar, bakım ya da temizlik yapmadan veya makineyi depoya kaldırmadan önce park frenini (varsa) etkinleştirin, yükleyici kollarını indirin, makinenin motorunu durdurun, anahtarını çıkarın, hareketli parçaların durmasını ve makinenin soğumasını bekleyin.
- Yangın çıkmasını önlemek için ataşmanlardaki ve tahrik düzeneklerindeki kiri temizleyin.
- Tüm parçaları sorunsuz çalışır ve tüm donanımları sıkılmış durumda tutun.
- Çalışma nedeniyle sıcak olabilecek parçalara dokunmayın. Makinede ayar, bakım veya onarım yapmadan önce bunların soğumasını bekleyin.
- Makineyi bir römork veya kamyona yüklerken ve indirirken dikkatli olun.

Akü ve Şarj Cihazı Emniyeti

Genel

- Akü şarj cihazının hatalı kullanılması veya bakılması yaralanmaya yol açabilir. Bu riski azaltmak için, tüm emniyet talimatlarına uyun.
- Aküyü şarj etmek için sadece aküyle verilen şarj cihazını kullanın.
- Şarj cihazını kullanmadan önce, ülkenizde kullanılan voltajın uygunluğunu teyit edin.
- Şarj cihazını ABD'de kullanılmayan bir şebeke türüne bağlayacağınız zaman, gerekiyorsa o bölgedeki prizlere uygun bir fişli adaptör kullanın.
- Şarj cihazını ıslatmayın, yağmurdan ve kardan koruyun.
- Toro'nun tavsiye etmediği veya satmadığı bir aksesuar kullanmak yangın, elektrik çarpması ve yaralanma riski doğurabilir.
- Akünün patlaması riskini azaltmak amacıyla, bu talimatlara ve şarj cihazının yakınında kullanmayı düşündüğünüz ekipmanlar için bildirilmiş talimatlara uyun.
- Aküleri açmayın.

- Akü sızıntı yaparsa sızan sıvıyla temas etmeyin. Kazayla sıvıyla temas ederseniz, temas eden yeri bol suyla yıkayın ve tıbbi yardım alın. Aküden sızan sıvı tahrişe veya yanmaya yol açabilir.
- Aküye bakım yaptırmak veya yenisiyle değiştirmek için Yetkili bir Servis Merkezine başvurun.

Eğitim

- Çocukların ve eğitimsiz kişilerin şarj cihazını kullanmalarına veya bakım yapmalarına asla izin vermeyin. Yerel yönetmelikler operatör yaşını sınırlandırabilir. Makine sahibi, tüm operatör ve bakım teknisyenlerinin eğitilmesini sağlamakla sorumludur.
- Şarj cihazını çalıştırmadan önce, şarj cihazının üstündeki ve kullanma kılavuzundaki tüm talimatları okuyun ve uygulayın. Şarj cihazının nasıl doğru kullanılacağını öğrenin.

Hazırlık

- Şarj işlemi sırasında çocukları ve çevredekileri cihazdan uzak tutun.
- Şarj işlemi sırasında, göz koruyucu, uzun pantolon ve kaymaz ayakkabı gibi uygun kişisel koruyucu donanımları giyin.
- Şarj işlemine başlamadan önce makinenin motorunu durdurun ve güç beslemesinin tamamen kesilmesi için 5 saniye bekleyin. Bunun yapılmaması kıvılcımlanmaya neden olabilir.
- Şarj işlemi sırasında alanın yeterince havalandırılmasını sağlayın.
- Şarj işlemiyle ilgili tüm emniyet tedbirlerini okuyun ve uygulayın.
- Şarj cihazı sadece nominal 120 ve 240 VAC devrelerde kullanılmak içindir ve 120 VAC ile çalışmak için topraklı bir prizle donatılmıştır. 240 V devrelerde kullanıma yönelik doğru elektrik kablosu seçimi için lütfen Yetkili Servis Bayisine danışın.

İşletim

- Kabloya hasar vermeyin. Şarj cihazını kablosundan tutarak taşımayın veya şarj cihazı fişini prizden çıkarmak için elektrik kablosundan hızla çekmeyin. Kabloyu ısıdan, yağlardan ve keskin kenarlardan uzak tutun.
- Şarj cihazını doğrudan topraklı (3 uçlu) bir prize bağlayın. Şarj cihazını, adaptörle bile olsa, topraklanmamış bir prize bağlamayın.
- Cihazla birlikte verilen elektrik kablosunu veya fişi değiştirmeyin.
- Akünün yanına veya üstüne metal bir alet düşmesine izin vermeyin; kıvılcım çıkabilir veya elektrikli bir parça kısa devre yapabilir, bu da patlamaya yol açabilir.
- Lityum iyon bir aküyle çalışırken yüzük, kolye, bileklik ve saat gibi metal eşyalarınızı çıkarın. Lityum iyon bir akü, ağır yanıklara yol açabilecek kadar güçlü bir akım üretebilir.
- Işığın veya görüş imkanının kısıtlı olduğu durumlarda şarj cihazını çalıştırmayın.
- Uygun bir uzatma kablosu kullanın.
- Elektrik kablosu prize takılıyken hasar görürse kabloyu duvar prizinden çıkarın ve yenisiyle değiştirilmesi için Yetkili bir Servis Merkezine başvurun.
- Kullanmadığınız zamanlarda, başka bir yere taşıyacağınız zaman veya bakım yapmadan önce şarj cihazının fişini prizden çıkarın.

Bakım ve Saklama

- Şarj cihazını, yetkisiz kişilerin erişemeyeceği, güvenli ve kuru bir kapalı mekanda saklayın.
- Şarj cihazını parçalarına ayırmayın. Bakım veya onarım gerektiğinde şarj cihazını Yetkili Servis Merkezine götürün.
- Elektrik çarpması riskini azaltmak amacıyla, bakım veya temizlik işlerinden önce elektrik kablosunu prizden çekin.
- Emniyet ve talimat etiketlerine iyi bakın, gerekiyorsa yenileriyle değiştirin.
- Kablosu veya fişi hasar görmüşse şarj cihazını kullanmayın. Hasarlı kablo veya fişi hemen yenisiyle değiştirin.
- Şarj cihazı darbe alırsa, yere düşerse veya başka bir şekilde hasar görürse kullanmayın, Yetkili Servis Merkezine götürün.

Çalışmayan bir Makinenin Taşınması

Önemli: **Makineyi çekmeden veya çektirmeden önce mutlaka çekme valflerini açın, aksi takdirde hidrolik sistemi hasar görebilir.**

1. Makinenin motorunu durdurun ve anahtarını çıkarın.
2. Her bir çekme valfinin tapasını çıkarın (Şekil 15).

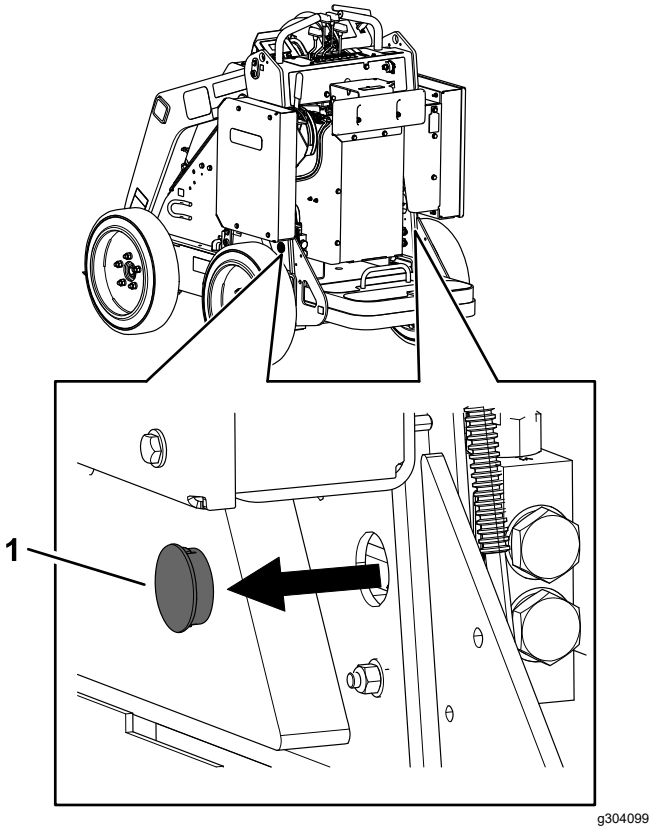

Şekil 15

1. Tapa

3. Her bir çekme valfinin üzerindeki kontra somunu gevşetin.

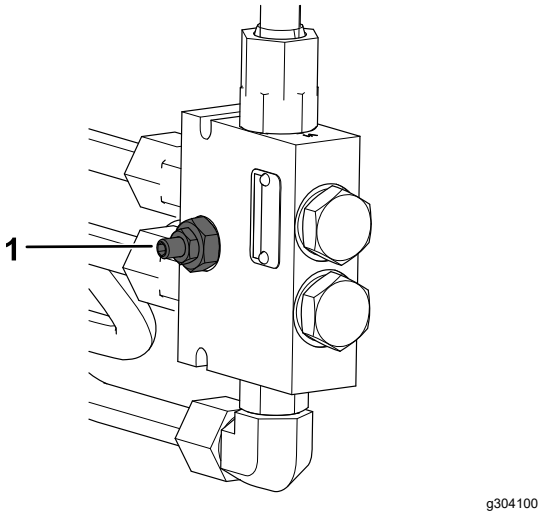

Şekil 16

1. Çekme valfi

4. Her bir valfi, altıgen lokma anahtarıyla saatin aksi yönünde 1 tur döndürerek açın.
5. Makineyi gerektiği gibi çekin.

   Önemli: **Çekme sırasında 4,8 km/s hızı aşmayın.**

6. Makine onarıldıktan sonra çekme valflerini kapatın ve kontra somunları sıkın.

   Önemli: **Çekme valflerini aşırı sıkmayın.**

7. Tapaları tekrar yerlerine takın.

Makinenin Başka bir Araçla Taşınması

Makineyi taşımak için ağır hizmet tipi bir römork veya kamyon kullanın. Tam genişlikte bir rampa kullanın. Römorkun veya kamyonun, yasaların gerektirdiği tüm fren, aydınlatma ve işaretlemelere sahip olduğundan emin olun. Tüm emniyet talimatlarını dikkatle okuyun. Bu talimatları bilmeniz, kendinizi ve başkalarını yaralanmaya karşı korumanıza yardımcı olur. Römorkla ve bağlamakla ilgili kuralları öğrenmek için yerel yönetmelikleri inceleyin.

⚠ UYARI

Sinyaller, ışıklar, yansıtıcı işaretler veya "yavaş hareket eden araç" uyarı işareti olmadan yollarda veya caddelerde sürüş yapmak tehlikelidir ve kazalar ile yaralanmalara yol açabilir.

Makineyi açık trafikte veya otoyolda sürmeyin.

Römork Seçimi

⚠ UYARI

Makinenin bir römork veya kamyona yüklenmesi ya da buradan indirilmesi devrilme riskini artırır ve ağır yaralanma veya ölüme yol açabilir (Şekil 17).

- **Sadece tam genişlikte rampalar kullanın.**
- **Rampanın, römork veya kamyon kasasının yerden yüksekliğinden en az 4 kat uzun olmasını sağlayın. Bu, rampanın düz zemine olan açısının en fazla 15 derece olmasını sağlayacaktır.**

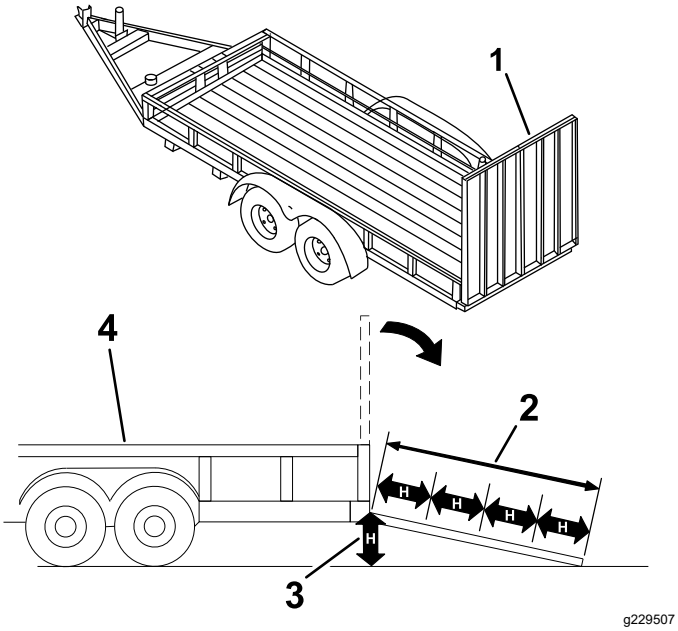

Şekil 17

1. Tam genişlikte rampa kapalı konumda
2. Rampa, römork veya kamyon kasasının yerden yüksekliğinden en az 4 kat uzun.
3. H=römork veya kamyonun yerden yüksekliği
4. Römork

Makinenin Yüklenmesi

⚠ UYARI

Makinenin bir römork veya kamyona yüklenmesi ya da buradan indirilmesi devrilme riskini artırır ve ağır yaralanma veya ölüme yol açabilir.

- **Makineyi bir rampada kullanırken çok dikkatli olun.**
- **Makineyi, ağır ucu rampaya doğru olacak biçimde yükleyip indirin.**
- **Hakimiyet kaybına veya devrilmeye yol açabileceğinden, makineyi bir rampanın üzerinde sürerken ani hızlanma veya yavaşlamadan kaçının.**

1. Römork kullanıyorsanız, römorku çekici araca bağlayın ve emniyet zincirlerini takın.
2. Mümkünse, römork frenlerini bağlayın.
3. Rampaları aşağı indirin.
4. Yükleyici kollarını indirin.
5. Makineyi, gösterildiği şekilde ağır ucu yokuş yukarı olacak ve yükleri aşağı indirilmiş biçimde römorka yükleyin.
   - Makinede **dolu** bir yük taşıma ataşmanı (örn. kepçe) veya yük taşımayan bir ataşman (örn. hendek kazıcı) varsa, makineyi rampaya doğru ileri yönde sürün.
   - Makinede **boş** bir yük taşıma ataşmanı varsa veya hiçbir ataşman yoksa, makineyi rampaya doğru geri yönde sürün.

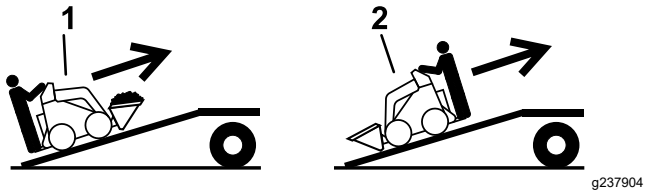

Şekil 18

1. Dolu ataşmanlı veya yük taşımayan ataşmanlı makine – makineyi rampaya doğru ileri yönde sürün.
2. Boş veya ataşmansız makine – makineyi rampaya doğru geri yönde sürün.

6. Yükleyici kollarını sonuna kadar indirin.
7. Park frenini (varsa) etkinleştirin, makinenin motorunu durdurun ve anahtarını çıkarın.
8. Makinedeki metal bağlama halkalarını kullanarak makineyi kayışlarla, zincirlerle, kabloyla veya halatlarla kamyona veya römorka bağlayın. Bağlama kurallarını öğrenmek için yerel yönetmelikleri inceleyin.

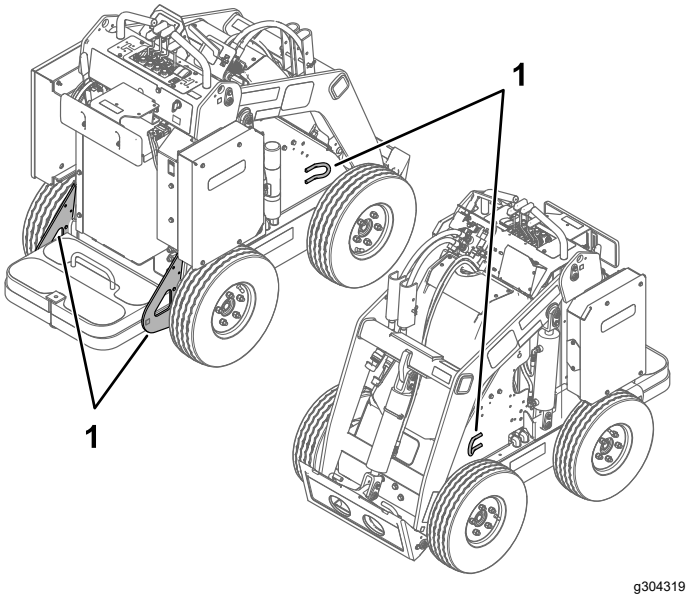

Şekil 19

1. Bağlama halkaları

Makinenin Araçtan İndirilmesi

1. Rampaları aşağı indirin.
2. Makineyi, ağır ucu yokuş yukarı olacak ve yükleri aşağı indirilmiş biçimde römorktan indirin.
   - Makinede **dolu** bir yük taşıma ataşmanı (örn. kepçe) veya yük taşımayan bir ataşman (örn.

hendek kazıcı) varsa, makineyi rampadan aşağı doğru geri yönde indirin.

- Makinede **boş** bir yük taşıma ataşmanı varsa veya hiçbir ataşman yoksa, makineyi rampadan aşağı doğru ileri yönde sürün.

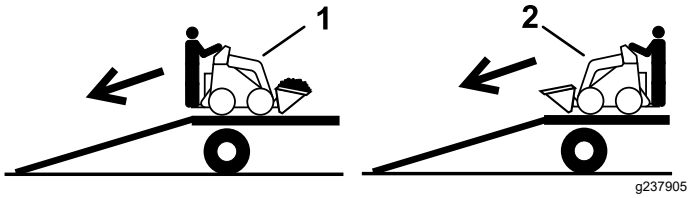

Şekil 20

1. Dolu ataşmanlı veya yük taşımayan ataşmanlı makine – makineyi rampadan aşağı doğru geri yönde indirin.
2. Boş veya ataşmansız makine – makineyi rampadan aşağı doğru ileri yönde sürün.

Makinenin Kaldırılması

Makineyi, kaldırma noktalarından (Şekil 19) kaldırın.

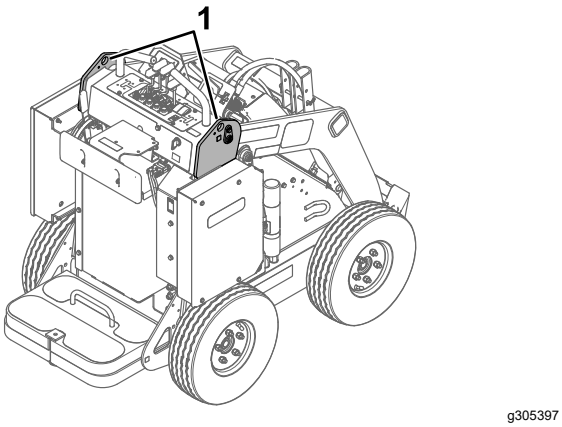

Şekil 21

Akülere Bakım Yapılması

⚠ UYARI

Aküler, yanmanıza veya elektrik çarpması sonucu ölmenize yol açabilecek yüksek voltaj barındırırlar.

- **Aküleri açmaya çalışmayın.**
- **Kutusu çatlamış bir aküyü ellerken son derece dikkatli olun.**
- **Sadece aküler için tasarlanmış şarj cihazını kullanın.**

Lityum iyon aküler, kullanım ömürleri boyunca gereken işi yapmalarına yetecek kadar şarj barındırırlar. Bununla birlikte, akülerin tek bir şarjla tamamlayabilecekleri iş miktarı zaman geçtikçe kademeli olarak azalır.

Not: Alacağınız sonuçlar, makineyi taşımak için kat ettiğiniz mesafeye, üzerinden geçtiğiniz bozuk yollara ve bu bölümde bahsedilen diğer bazı faktörlere göre değişebilir.

Akülerinizin uzun bir hizmet ömrüne sahip olabilmesi için şu talimatlara uyun:

- Aküyü açmayın. Akünün içinde bakım yapılabilecek bir parça yoktur. Akü paketini açarsanız akünün garantisi geçersiz kalır. Aküler, kurcalamaya karşı koruma aygıtlarıyla korunmaktadır.
- Makineyi, **doğrudan güneş ışığı almayan, ısı kaynaklarından uzak, temiz ve kuru bir garajda veya depoda saklayın/park edin.** Makineyi, sıcaklığın -30°C'nin altına indiği veya 60°C'nin üstüne çıktığı bir yerde saklamayın. **Bu aralığın dışındaki sıcaklıklar akülere hasar verecektir.** Saklama sırasındaki sıcaklıkların yüksek olması, özellikle akünün şarjı yüksek olduğunda, hizmet ömrünü kısaltır.
- Makineyi 10 günden uzun bir süre saklayacağınız zaman, serin bir yerde olmasını, güneş ışığı almamasını ve şarj seviyesinin en az %50 olmasını sağlayın.
- Makineyi sıcak koşullarda veya güneşin altında çalıştırırsanız akü hararet yapabilir. Bu durumda, InfoCenter'da bir yüksek sıcaklık alarmı gösterilir. Bu koşulda da makine yavaşlar.

  Makineyi hemen serin bir yere sürün, motorunu durdurun ve tekrar çalıştırmadan önce akülerin tamamen soğumasını bekleyin.
- Makineniz bir Işık Kiti ile donatılmışsa, kullanmadığınız zamanlarda ışıkları kapatın.

Akülerin Taşınması

ABD Ulaştırma Bakanlığı ve uluslararası taşımacılık makamları, lityum-iyon akülerin sadece özel ambalajlar içinde ve bunları taşıma sertifikası bulunan nakliye şirketleri tarafından taşınmasına izin vermektedir. ABD'de, bazı düzenlemelere tabi olmak kaydıyla, akünün, aküyle çalışan bir makineye monte edilmiş halde taşınmasına izin verilmektedir. Akülerin veya aküler takılmış haldeki makinenin taşınmasıyla ilgili kuralları öğrenmek için ABD Ulaştırma Bakanlığı'na veya ülkenizdeki ilgili resmi makama danışın.

Aküleri sevk veya bertaraf etme yöntemlerini öğrenmek için Yetkili Servis Bayinize danışın.

Akü Şarj Cihazının Kullanılması

Akü şarj cihazı ekran ve kabloları hakkında genel bir bakış için Şekil 22 bölümünü inceleyin.

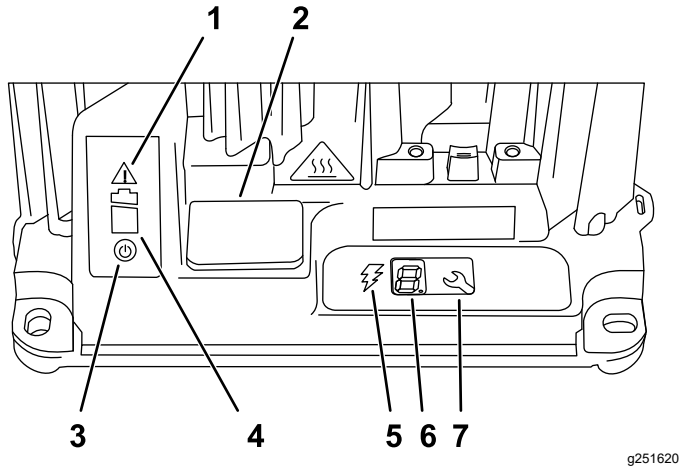

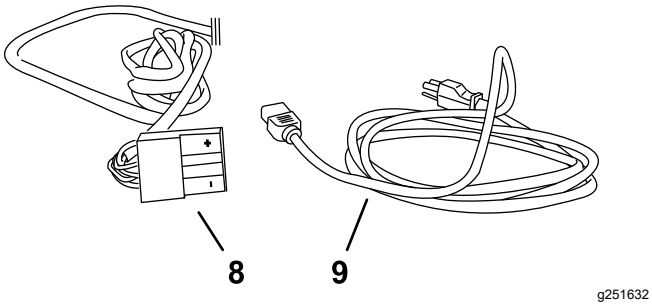

Şekil 22

1. Hata gösterge ışığı
2. USB bağlantı noktası kapağı
3. AC Güç gösterge ışığı
4. Akü şarj işlemi gösterge ışığı
5. Şarj çıkışı gösterge ışığı
6. LCD ekran
7. Seçme düğmesi
8. Çıkış konnektörü ve kablosu
9. Elektrik kablosu

Bir Güç Kaynağına Bağlama

Elektrik çarpması riskinin azaltılması amacıyla, şarj cihazında 3 uçlu bir topraklanmış fiş vardır (B Tipi). Fiş duvar prizine girmiyorsa, başka topraklanmış fiş tipleri kullanılabilir; bilgi almak için Yetkili Servis Bayisine danışın.

Şarj cihazını veya elektrik kablosu fişini hiçbir şekilde değiştirmeyin.

⚠ TEHLIKE

Makinenin şarj edilmesi sırasında suyla temas etmesi elektrik çarpmasına, yaralanmaya veya ölüme yol açabilir.

Fişi veya şarj cihazını ıslak elle veya suyun içindeyken tutmayın.

Önemli: **Elektrik kablosunun yalıtım kısmında delik veya çatlaklar bulunmadığını düzenli olarak kontrol edin. Hasarlı bir kabloyu kullanmayın. Kabloyu sudan veya ıslak çimlerden geçirmeyin.**

1. Elektrik kablosundaki şarj cihazı fişini, şarj cihazındaki ilgili giriş prizine takın.

   ⚠ UYARI

   Hasarlı bir şarj cihazı kablosu elektrik çarpmasına veya yangına yol açabilir.

   Şarj cihazını kullanmadan önce elektrik kablosunu inceleyin. Kablo hasar görmüşse, yeni bir kablo edinene kadar şarj cihazını çalıştırmayın.

2. Elektrik kablosunun duvar prizi ucunu, topraklanmış bir elektrik prizine takın.

Akülerin Şarj Edilmesi

Önemli: **Aküleri sadece tavsiye edilen sıcaklık aralığında şarj edin; tavsiye edilen sıcaklık aralığı için aşağıdaki tabloya bakın:**

Şarj için Tavsiye Edilen Sıcaklık Aralığı

Şarj aralığı	0 ila 45°C
Şarj için düşük sıcaklık aralığı (Azaltılmış Akımla)	-5 ila 0°C
Şarj için yüksek sıcaklık aralığı (Azaltılmış Akımla)	45 ila 60°C

Sıcaklık -5°C'den düşükse aküler şarj edilmeyecektir. Sıcaklık -5°C'nin üzerine çıkınca, aküleri şarj etmek için şarj cihazının fişini çekip tekrar takın.

1. Makineyi, şarj işlemi için ayrılmış yere park edin.
2. Park frenini etkinleştirin.
3. Makinenin motorunu durdurun ve anahtarını çıkarın.
4. Konnektörlerde kir ve toz bulunmadığını kontrol edin.
5. Şarj cihazının elektrik kablosunu bir güç kaynağına bağlayın; bkz. Bir Güç Kaynağına Bağlama (sayfa 24)
6. Şarj cihazı kapağını yukarı kaydırıp sonuna kadar açın (Şekil 23).

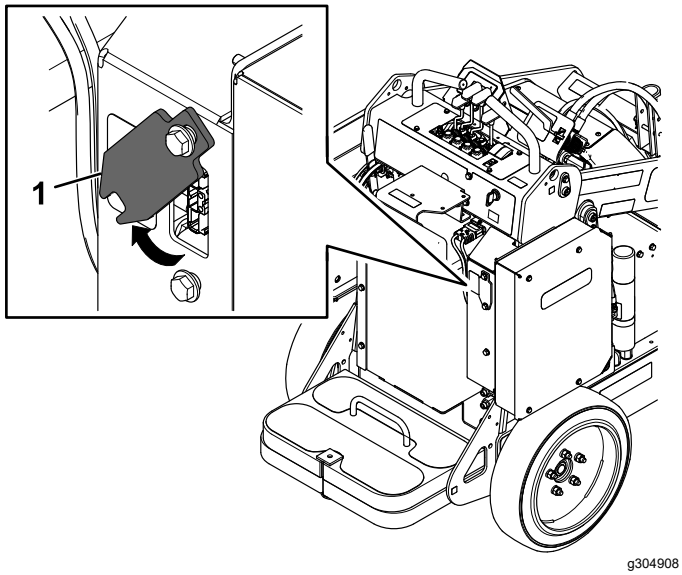

Şekil 23

1. Şarj cihazı kapağı

7. Şarj cihazı çıkış konnektörünü makinedeki şarj cihazı konnektörüne takın.

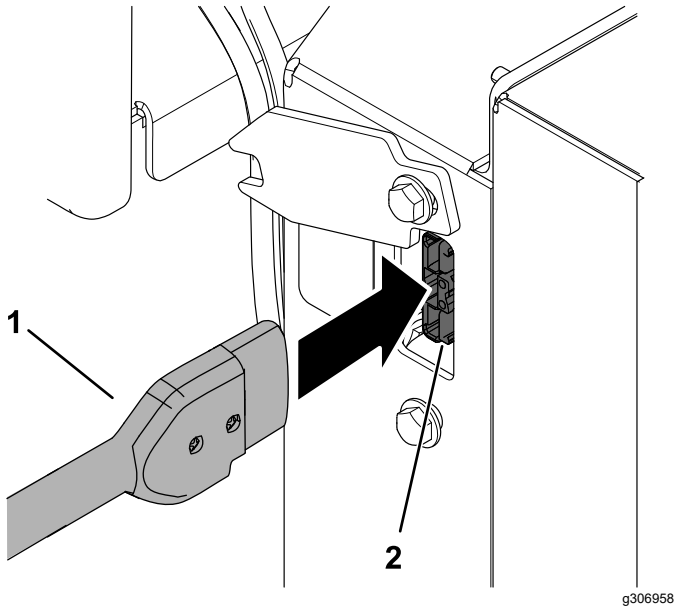

Şekil 24

1. Şarj cihazı çıkış konnektörü
2. Makinedeki şarj cihazı konnektörü

8. Akülerin şarj edildiğini kontrol etmek için şarj cihazını takip edin.

   Not: Akü şarj işlemi gösterge ışığı yanıp sönüyor, şarj çıkışı gösterge ışığı ise yanıyor olmalıdır.

   Aküler şarj oldukça InfoCenter'da gösterilen makine amper değeri de artar. Amper değeri 0'da duruyorsa, aküler şarj olmuyor demektir.

9. Makine yeterli bir şarj seviyesine ulaşınca şarj cihazı bağlantısını kesin; bkz. Şarj İşleminin Tamamlanması (sayfa 25).

10. Şarj cihazı kapağını tekrar yerine yerleştirin ve alt cıvatanın (Şekil 23) üzerine doğru aşağı bastırın.

Şarj İşleminin İzlenmesi ve Sorun Giderme

Not: LCD durum ekranı, şarj işlemi sırasında çeşitli mesajlar gösterir. Bunların çoğu rutin mesajlardır.

Bir arıza yaşandığı takdirde ise hata gösterge ışığı sarı renkte yanıp söner veya kesintisiz kırmızı yanar. InfoCenter ekranında da, E veya F harfiyle başlayan ve her seferinde 1 hane gösterilen bir hata mesajı verilir (örn. E-0-1-1).

Bir hatayı gidermek için, bkz. Sorun giderme (sayfa 38). Belirtilen çözümler sorunu gidermiyorsa Yetkili bir Servis Merkezine başvurun.

Şarj İşleminin Tamamlanması

Şarj işlemi tamamlanınca, akü şarj işlemi gösterge ışığı (Şekil 22) kesintisiz yeşil yanar ve makinenin InfoCenter ekranında 10 adet içi dolu çubuk gösterilir. Şarj cihazı konnektörünü makine konnektöründen ayırın.

Bakım

Not: Makinenin sağ ve sol taraflarını, normal çalışma konumuna göre belirleyin.

Bakım Emniyeti

⚠ DIKKAT

Anahtarı anahtar yuvasında bırakırsanız yetkisiz bir kişi makineyi çalıştırabilir ve sizi ya da çevredekileri ağır yaralayabilir.

Herhangi bir bakım işi yapmadan önce anahtarı anahtar yuvasından çıkarın.

- Makineyi düz bir zemine park edin, yardımcı hidrolikleri devre dışı bırakın, ataşmanı indirin, park freninin etkinleştirildiğinden emin olun, makinenin motorunu durdurun ve anahtarını çıkarın. Makinede ayar, temizlik ya da onarım yapmadan veya makineyi depoya kaldırmadan önce tüm hareketlerin durmasını makinenin soğumasını bekleyin.
- Eğitimsiz personelin makineye bakım yapmasına izin vermeyin.
- Gerektiğinde, bileşenleri desteklemek için kriko kullanın.
- Enerji depolanmış bileşenlerdeki basıncı dikkatle boşaltın; bkz. Hidrolik Basıncının Boşaltılması (sayfa 33).
- Onarım yapmadan önce akünün bağlantısını ayırın; bkz. Ana Güç Bağlantısının Kesilmesi (sayfa 28).
- Ellerinizi ve ayaklarınızı hareketli parçalardan uzak tutun. Mümkünse, makine çalışıyorken hiçbir ayar yapmayın.
- Tüm parçaları sorunsuz çalışır ve tüm donanımları sıkılmış durumda tutun. Aşınmış veya hasar görmüş etiketleri yenileriyle değiştirin.
- Emniyet aygıtlarını kurcalamayın.
- Sadece Toro tarafından onaylanmış ataşmanlar kullanın. Ataşmanlar makinenin stabilitesini ve çalışma özelliklerini değiştirebilir. Makineyi onaylanmamış ataşmanlarla kullanırsanız garantisi geçersiz hale gelebilir.
- Sadece orijinal Toro yedek parçaları kullanın.
- Onarım veya bakım işleri yükleyici kollarının yüksek konuma getirilmesini gerektiriyorsa, kolları, hidrolik silindir kilitlerle yüksek konuma sabitleyin.

Önerilen Bakım Çizelgesi

Bakım Servisi Aralıkları	Bakım Prosedürü
İlk 8 saatten sonra	• Tekerlek bijonlarını iyice sıkın. • Hidrolik filtresini değiştirin.
Her kullanımdan önce veya günlük	• Makineyi gresleyin. (Her yıkamadan hemen sonra gresleyin) • Statik kayışı kontrol edin, yoksa veya aşınmışsa yenisiyle değiştirin. • Lastik dişlerini kontrol edin. • Park frenini test edin. • Makinedeki tüm birikintileri giderin. • Gevşemiş sabitleme elemanları olup olmadığını kontrol edin.
Her 25 saatte	• Hidrolik hatlarını sızıntılara, gevşemiş bağlantı parçalarına, bükülmüş hatlara, gevşemiş montaj desteklerine, aşınmaya, yıpranmaya ve kimyasal bozunmaya karşı kontrol edin. • Hidrolik sıvısı seviyesini kontrol edin.
Her 100 saatte	• Tekerlek bijonlarını iyice sıkın.
Her 400 saatte	• Hidrolik filtresini değiştirin.
Her 1500 saatte veya 2 yılda bir (hangisi daha önce gelirse)	• Tüm hareketli hidrolik hortumlarını yenisiyle değiştirin.
Yıllık	• Hidrolik sıvısını değiştirin.
Yıllık veya depolamadan önce	• Pürüzlenen boyalı kısımlara rötuş yapın.

Bakım Öncesi Prosedürler

Silindir Kilitlerin Kullanılması

⚠ UYARI

Yükleyici kolları yüksek konumdayken aniden aşağı inerek altındaki insanların ezilmesine yol açabilir.

Yükleyici kollarının yüksek konuma getirilmesini gerektiren bakım işlerinden önce silindir kilitleri mutlaka takın.

Silindir Kilitlerin Takılması

1. Ataşmanı yerinden çıkarın.
2. Yükleyici kollarını en yüksek konuma kadar kaldırın.
3. Makinenin motorunu durdurun ve anahtarını çıkarın.
4. Her bir kaldırma silindiri çubuğunun üzerine bir adet silindir kilit yerleştirin (Şekil 25).

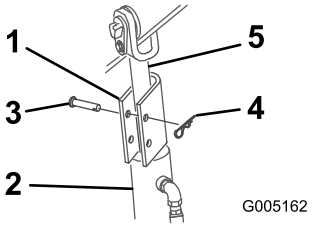

g005162

Şekil 25

1. Silindir kilit
2. Kaldırma silindiri
3. Sivri kama
4. Çatal pim
5. Kaldırma silindiri çubuğu

5. Her silindir kilidi bir adet çatal pim ve sivri kamayla sabitleyin (Şekil 25).
6. Yükleyici kollarını, silindir kilitler silindir gövdeleriyle ve çubuk uçlarıyla temas edene kadar **yavaşça** aşağı indirin.

Silindir Kilitlerin Çıkarılması ve Saklanması

Önemli: **Makineyi çalıştırmadan önce silindir kilitleri çubuklardan çıkarın ve saklama konumlarına sıkıca sabitleyin.**

1. Makineyi çalıştırın.
2. Yükleyici kollarını en yüksek konuma kadar kaldırın.
3. Makinenin motorunu durdurun ve anahtarını çıkarın.
4. Her bir silindir kilidi sabitleyen çatal pimleri ve sivri kamaları çıkarın.
5. Silindir kilitleri çıkarın.
6. Yükleyici kollarını indirin.
7. Silindir kilitleri hidrolik hortumlarının üzerine takın ve çatal pimler ile sivri kamalarla sabitleyin (Şekil 26).

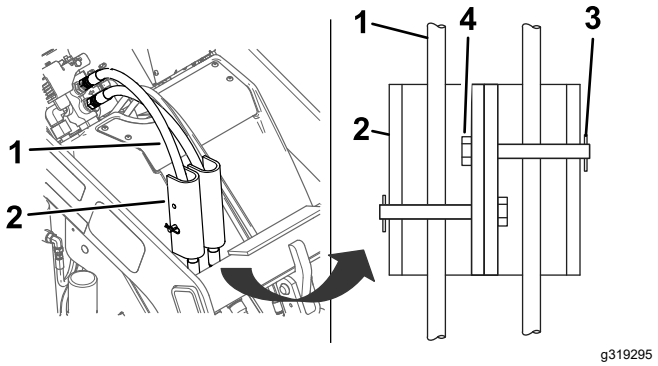

Şekil 26

1. Hidrolik hortumları
2. Silindir kilitler
3. Sivri kama
4. Çatal pim

İç Parçalara Erişim

⚠ UYARI

Makine çalışıyorken kapakların, kaportanın ve panoların açılması veya yerinden çıkarılması hareketli parçalarla temas sonucu ağır yaralanmanıza yol açabilir.

Kapakları, kaportayı veya panoları açmadan önce makinenin motorunu durdurun, anahtarını çıkarın ve makinenin soğumasını bekleyin.

⚠ UYARI

Döner fan yaralanmaya neden olabilir.

- **Makineyi, koruyucular takılı değilken çalıştırmayın.**
- **Parmaklarınızı, ellerinizi ve giysilerinizi döner fandan uzak tutun.**
- **Bakım işlerinden önce motoru durdurun ve anahtarı çıkarın.**

Kaportanın Çıkarılması

Not: Ana güç konnektörlerine veya sigortaya erişmeniz gerekiyorsa ancak kaportayı çıkarmak için yükleyici kollarını emniyetli bir şekilde yukarı kaldıramıyorsanız, erişim hakkında bilgi için Ön Kapağın Çıkarılması (sayfa 28) bölümüne bakın.

1. Makineyi düz bir zemine park edin.
2. Yükleyici kollarını yukarı kaldırın ve silindir kilitleri takın.

   Not: Makinenin gücünü kullanarak yükleyici kollarını yukarı kaldıramıyorsanız, yükleyici kolu manivelasını geriye doğru çekin ve bir ceraskal yardımıyla yükleyici kollarını kaldırın.
3. Makinenin motorunu durdurun, anahtarını çıkarın ve hareketli parçaların durmasını bekleyin.
4. Kaportayı sabitleyen 4 somunu gevşetin.

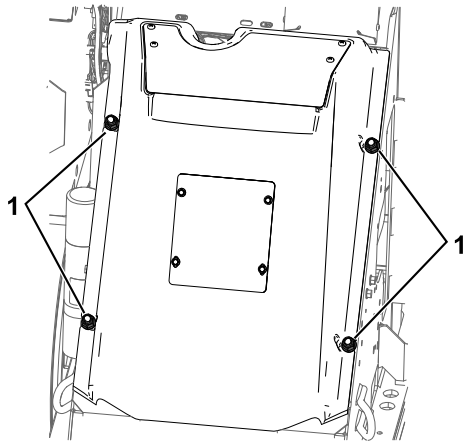

g304438

Şekil 27

1. Somunlar

5. Kaportayı kaldırın ve fanın fişini çekin.
6. Kaportayı çekerek makineden çıkarın.

Ön Kapağın Çıkarılması

Önemli: **Sadece, kaportayı çıkarmak için yükleyici kollarını emniyetli bir şekilde yukarı kaldıramıyorsanız ana güç konnektörlerine ve sigortaya erişmek için ön kapağı çıkarın.**

1. Makineyi düz bir zemine park edin, yükleyici kollarını indirin ve park frenini etkinleştirin.
2. Makinenin motorunu durdurun, anahtarını çıkarın ve hareketli parçaların durmasını bekleyin.
3. Ön kapağı sabitleyen 4 cıvatayı sökün, kapağı yerinden çıkarın ve fanın fişini çekin.

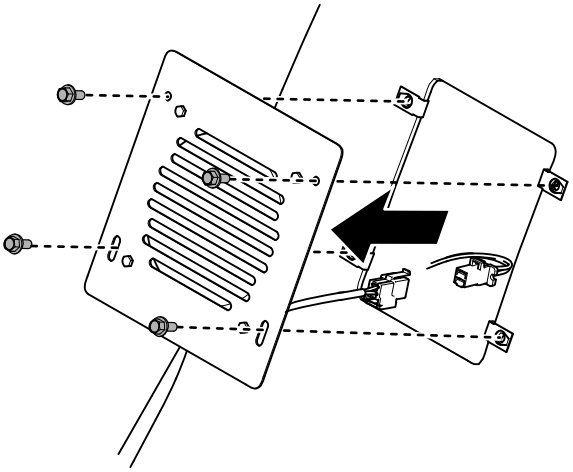

g356986

Şekil 28

Ana Güç Bağlantısının Kesilmesi

Makineye bakım yapmadan önce, ana güç konnektörlerini ayırarak makinenin güç beslemesini kesin (Şekil 29).

⚠ DIKKAT

Makinenin güç beslemesini kesmezseniz bir başkası makineyi yanlışlıkla çalıştırabilir, bu da ağır yaralanmaya yol açabilir.

Makinede çalışmadan önce konnektörleri mutlaka ayırın.

1. Makineyi düz bir zemine park edin.
2. Yükleyici kollarını yukarı kaldırın ve silindir kilitleri takın.
3. Makinenin motorunu durdurun ve anahtarını çıkarın.
4. Kaportayı yerinden çıkarın; bkz. Kaportanın Çıkarılması (sayfa 28).
5. 2 güç konnektörünü ayırın (Şekil 29).
6. Varsa gerekli onarımları yapın.
7. Makineyi çalıştırmadan önce konnektörleri birlikte takın.

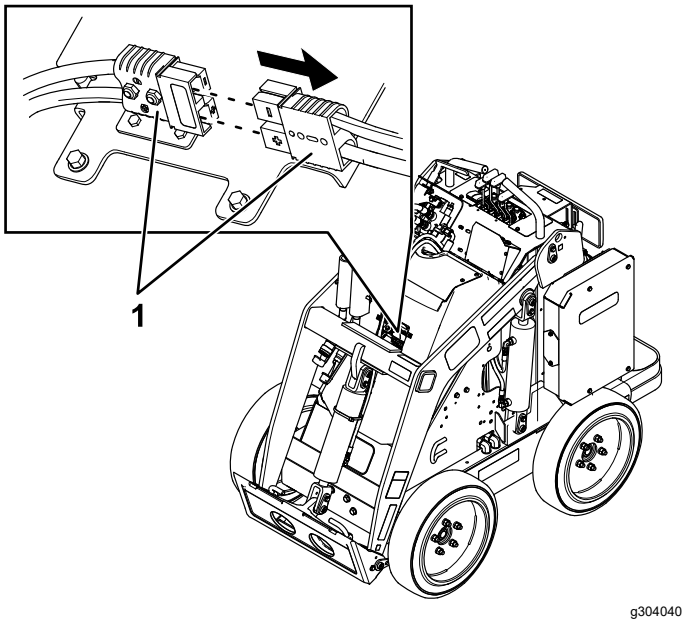

Şekil 29

1. Ana güç konnektörleri

Yağlama

Makinenin Greslenmesi

Servis Aralığı: Her kullanımdan önce veya günlük (Her yıkamadan hemen sonra gresleyin)

Gres Tipi: Genel amaçlı gres

1. Makineyi düz bir zemine park edin, yükleyici kollarını indirin ve park frenini etkinleştirin.
2. Makinenin motorunu durdurun ve anahtarını çıkarın.
3. Gresörlükleri bezle temizleyin.
4. Her gresörlüğe bir gres tabancası bağlayın (Şekil 30 ve Şekil 31).

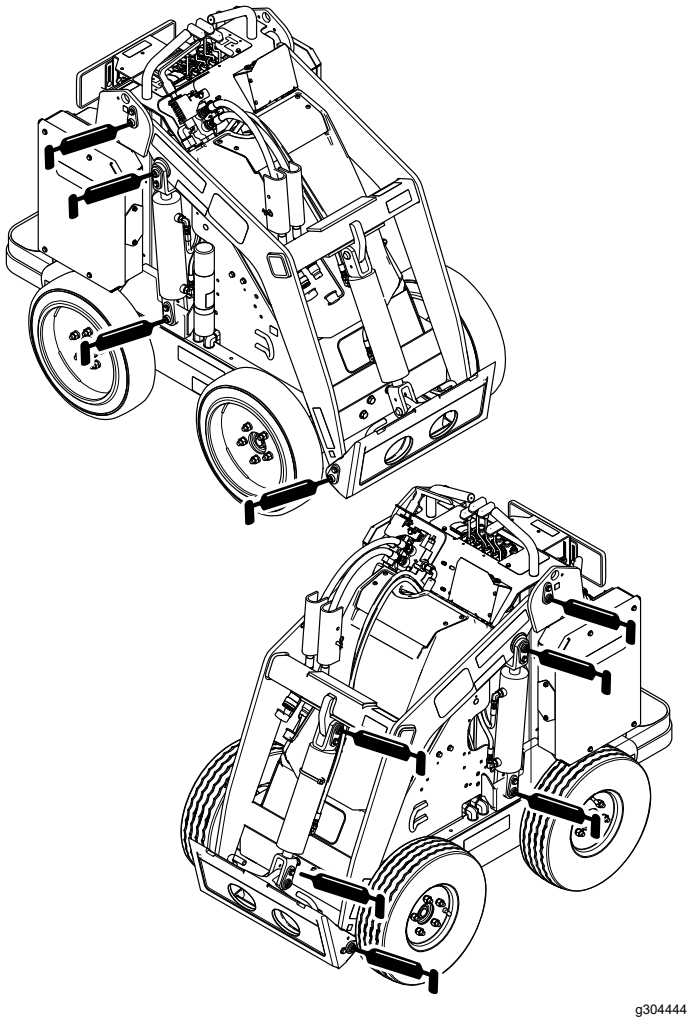

Şekil 30

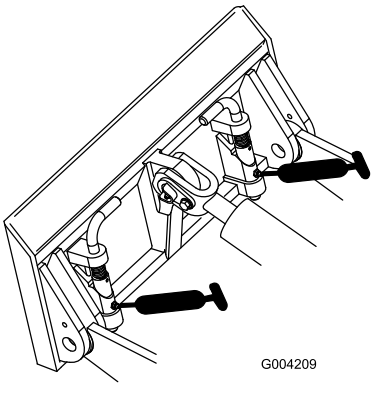

Şekil 31

5. Yataklardan gres çıkmaya başlayana kadar gresörlüklerin içine gres basın (yaklaşık 3 kez basmanız yeterli olacaktır).
6. Fazla gelen gresi silerek giderin.

Elektrik Sistemi Bakımı

Elektrik Sistemi Emniyeti

- Makineyi çalıştırmadan önce ana güç konnektörlerinin bağlantısını ayırın.
- Aküyü, kıvılcım ve alevlerden uzak, iyi havalandırılan, açık bir ortamda şarj edin. Aküyü bağlamadan veya bağlantısını ayırmadan önce şarj cihazının fişini çekin. Koruyucu kıyafet giyin ve yalıtımlı aletler kullanın.

Makineye Güç Beslemesi Bağlanması veya Kesilmesi

Ana güç konnektörleri, akülerden makineye güç beslerler. Konnektörlerin bağlantılarını ayırarak güç beslemesini kesin, konnektörleri birlikte bağlayarak güç beslemesi bağlayın. Bkz. Ana Güç Bağlantısının Kesilmesi (sayfa 28).

Statik Kayışın Değiştirilmesi

Servis Aralığı: Her kullanımdan önce veya günlük—Statik kayışı kontrol edin, yoksa veya aşınmışsa yenisiyle değiştirin.

1. Makineyi düz bir zemine park edin, yükleyici kollarını indirin ve park frenini etkinleştirin.
2. Makinenin motorunu durdurun ve anahtarını çıkarın.
3. Platformun altında, statik kayışı Şekil 32 şeklinde gösterildiği gibi değiştirin.

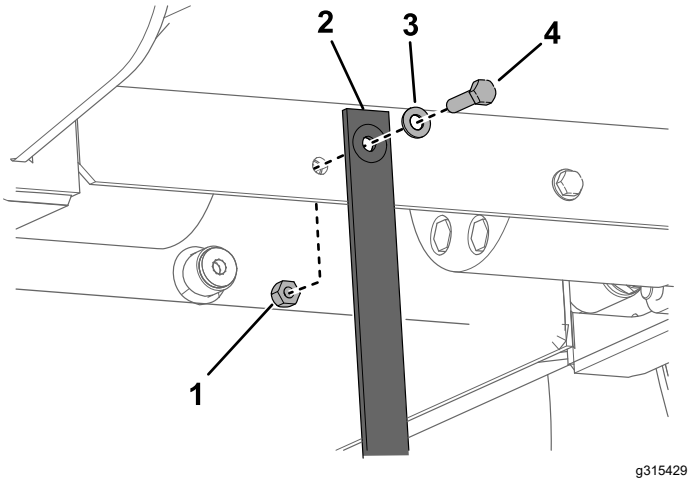

Şekil 32

1. Somun
2. Statik kayış
3. Ayar pulu
4. Cıvata

Akülere Bakım Yapılması

Not: Makine, 7 adet lityum iyon aküyle donatılmıştır.

Aküleri açmayın. Aküye bakım yapılması gerekiyorsa Yetkili Servis Merkezine başvurun.

Lityum-iyon aküleri, yerel ve ulusal yönetmeliklere uygun bir şekilde bertaraf edin veya geri dönüştürün.

Akü Şarj Cihazına Bakım Yapılması

Önemli: **Tüm elektrik onarımları Yetkili bir Servis Merkezi tarafından gerçekleştirilmelidir.**

Operatörün, şarj cihazını hasara ve hava koşullarına karşı korumak dışında yapabileceği çok az bakım vardır.

Akü Şarj Cihazı Kablolarına Bakım Yapılması

- Kabloları her kullanımdan sonra hafif nemli bir bezle temizleyin.
- Kullanmadığınız zamanlarda kabloları bobin haline getirin.
- Kabloları hasara karşı düzenli olarak inceleyin ve gerektiğinde Toro tarafından onaylanmış kablolarla değiştirin.

Akü Şarj Cihazı Kutusunun Temizlenmesi

Kutuyu her kullanımdan sonra hafif nemli bir bezle temizleyin.

Sigortaya Bakım Yapılması

1. Makineyi düz bir zemine park edin.
2. Yükleyici kollarını yukarı kaldırın ve silindir kilitleri takın.
3. Makinenin motorunu durdurun ve anahtarını çıkarın.
4. Kaportayı yerinden çıkarın; bkz. Kaportanın Çıkarılması (sayfa 28).
5. Makinenin ana güç beslemesini kesin; bkz. Ana Güç Bağlantısının Kesilmesi (sayfa 28).
6. Sigortayı bulun ve yenisiyle değiştirin (Şekil 33).

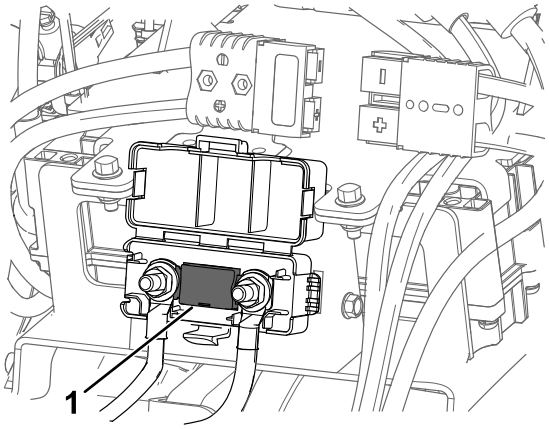

g304512

Şekil 33

7. Somunları 12 ila 18 Nm torkla sıkın.
8. Ana güç konnektörlerini bağlayın.
9. Ön kapağı takın.

Sürüş Sistemi Bakımı

Lastik Dişlerinin Kontrol Edilmesi

Servis Aralığı: Her kullanımdan önce veya günlük

Lastik dişlerini aşınmaya karşı kontrol edin. Dişleri aşınan veya eriyen lastikleri yenileriyle değiştirin.

Tekerlek Bijonlarının Kontrol Edilmesi

Servis Aralığı: İlk 8 saatten sonra

Her 100 saatte

Tekerlek bijonlarını kontrol edin ve 68 Nm torkla sıkın.

Fren Bakımı

Park Freninin Test Edilmesi

Servis Aralığı: Her kullanımdan önce veya günlük

1. Park frenini etkinleştirin; bkz. Park freni Kolu (sayfa 10).
2. Makineyi çalıştırın.
3. Makineyi yavaşça ileri veya geri sürmeye çalışın.

   Not: Park freni kilitleri tam etkinleşmeden önce makine bir miktar hareket edebilir.
4. Makine park freni kilidi etkinleşmeden hareket ederse Yetkili Servis Merkezine danışın.

Hidrolik Sistemi Bakımı

Hidrolik Sistemi Emniyeti

- Hidrolik sıvısı cildinize nüfuz ederse derhal tıbbi yardım alın. Nüfuz eden hidrolik sıvısı bir doktor tarafından birkaç saat içinde çıkarılmalıdır.
- Hidrolik sistemine basınç uygulamadan önce tüm hidrolik sıvısı hortumlarının ve hatlarının iyi durumda, hidrolik bağlantıları ile bağlantı parçalarının ise yeterince sıkı olduğunu kontrol edin.
- Vücudunuzu ve ellerinizi, yüksek basınçlı hidrolik sıvısı çıkaran pim deliklerinden veya nozullardan uzak tutun.
- Sızan hidrolik sıvılarını temizlemek için bir karton veya kağıt kullanın.
- Hidrolik sisteminde herhangi bir iş yapmaya başlamadan önce sistemdeki tüm basıncı emniyetli bir şekilde boşaltın.

Hidrolik Basıncının Boşaltılması

Makine açıkken hidrolik basıncını boşaltmak için, yardımcı hidrolik ünitelerini devre dışı bırakın ve yükleyici kollarını sonuna kadar indirin.

Makine kapalıyken hidrolik basıncını boşaltmak için, yardımcı hidrolik kolunu ileri-geri konumları arasında hareket ettirerek yardımcı hidrolik basıncını boşaltın, ataşman yatırma kolunu ileri-geri hareket ettirin ve yükleyici kolu manivelasını ileri konuma getirerek yükleyici kollarını aşağı indirin (Şekil 34).

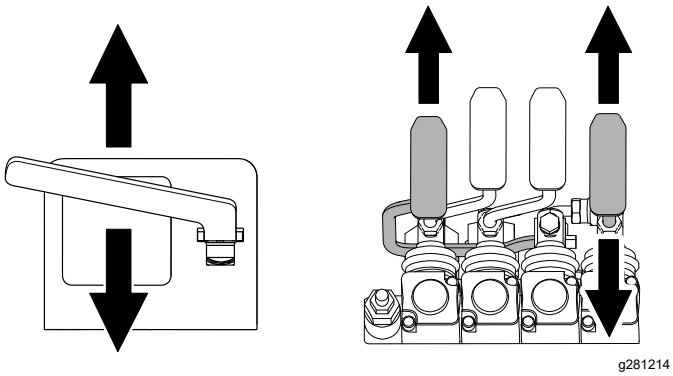

Şekil 34

Hidrolik Sıvısı Teknik Özellikleri

Hidrolik Deposu Kapasitesi: 56 lt

Önerilen hidrolik sıvısı: Toro PX Uzun Ömürlü Hidrolik Sıvısı

Not: Önerilen yedek sıvıyı kullanan makineler daha az sıvı ve filtre değişimi gerektirir.

Alternatif hidrolik sıvıları: Toro PX Uzun Ömürlü Hidrolik Sıvısı mevcut değilse, aşağıdaki tüm malzeme özellikleri için belirtilen aralıkta yer alan ve endüstri standartlarını karşılayan özelliklere sahip başka bir geleneksel, petrol bazlı hidrolik sıvısı kullanabilirsiniz. Sentetik sıvılar kullanmayın. Uygun ürünü belirlemek için yağlama maddesi distribütörünüze danışın.

Not: Toro, uygun olmayan muadil ürünler kullanılması sonucu ortaya çıkabilecek hasarlarla ilgili hiçbir sorumluluk kabul etmez. Bu nedenle ürünler sadece tavsiyelerinin arkasında durabilecek güvenilir üreticilerin ürünlerini kullanın.

Yüksek Viskozite Endeksli/Düşük Akma Noktalı, Aşınma Önleyici Hidrolik Sıvısı, ISO VG 46

Malzeme Özellikleri:	
Viskozite, ASTM D445	40°C'de 44 ila 48 santistok (cSt)
Viskozite Endeksi ASTM D2270	140 veya daha yüksek
Akma Noktası, ASTM D97	-37°C ila -45°C arası
Endüstri Özellikleri:	Eaton Vickers 694 (I-286-S, M-2950-S/35VQ25 veya M-2952-S)

Not: Hidrolik sıvılarının büyük bir kısmı renksiz olduğundan, olası sızıntıları tespit edebilmek zordur. Hidrolik sıvıları için, 20 ml şişeler halinde satılan bir kırmızı boya katkısı vardır. 15 ila 22 litre hidrolik sıvısı için bir şişe yeterli olacaktır. Yetkili Servis Merkezinizden 44-2500 parça numarasıyla sipariş edebilirsiniz.

Hidrolik Sıvısı Seviyesinin Kontrol Edilmesi

Servis Aralığı: Her 25 saatte

Makineyi ilk kez çalıştırmadan önce ve 25 saat çalıştırdıktan sonra hidrolik sıvısı seviyesini kontrol edin.

Bkz. Hidrolik Sıvısı Teknik Özellikleri (sayfa 33).

Önemli: **Her zaman doğru tipte hidrolik sıvısı kullanın. Uygun olmayan hidrolik sıvıları hidrolik sistemine hasar verir.**

1. Makineyi düz bir zemine park edin, varsa ataşmanlarını çıkarın, park frenini etkinleştirin, yükleyici kollarını yukarı kaldırın ve silindir kilitleri takın.
2. Makinenin motorunu durdurun, anahtarını çıkarın ve makinenin soğumasını bekleyin.
3. Kaportayı/ön erişim kapağını çıkarın.
4. Hidrolik deposu doldurma ağzının çevresini temizleyin (Şekil 35).
5. Doldurma ağzının kapağını çıkarın ve seviye ölçüm çubuğu aracılığıyla hidrolik sıvısı seviyesini kontrol edin (Şekil 35).

   Sıvı seviyesi, seviye ölçüm çubuğundaki işaretlerin arasında olmalıdır.

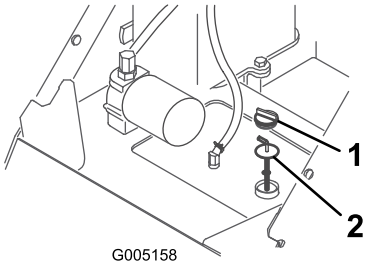

g005158

Şekil 35

1. Doldurma ağzı kapağı
2. Seviye ölçüm çubuğu

6. Sıvı seviyesi düşükse, uygun seviyeye kadar sıvı ekleyin.
7. Doldurma ağzı kapağını tekrar takın.
8. Kaportayı/ön erişim kapağını takın.
9. Silindir kilitleri çıkarıp yerlerine koyun ve yükleyici kollarını indirin.

Hidrolik Filtresinin Değiştirilmesi

Servis Aralığı: İlk 8 saatten sonra

Her 400 saatte

Önemli: **Otomotiv tipi yağ filtresi kullanmayın, aksi takdirde hidrolik sistemi ağır hasar görebilir.**

1. Makineyi düz bir zemine park edin, varsa ataşmanlarını çıkarın, park frenini etkinleştirin, yükleyici kollarını yukarı kaldırın ve silindir kilitleri takın.
2. Makinenin motorunu durdurun ve anahtarını çıkarın.
3. Kaportayı çıkarın.
4. Filtrenin altına bir boşaltma tavası yerleştirin.
5. Eski filtreyi yerinden çıkarın (Şekil 36) ve filtre adaptörünün yüzeyini silerek temizleyin.

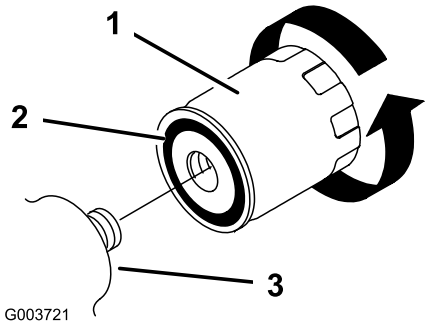

g003721

Şekil 36

1. Hidrolik filtresi
2. Conta
3. Filtre adaptörü

6. Yeni filtrenin üzerindeki kauçuk contaya ince bir kat hidrolik sıvısı sürün (Şekil 36).
7. Yeni hidrolik filtresini filtre adaptörüne takın (Şekil 36). Filtreyi kauçuk conta ile filtre adaptörü temas edene kadar saat yönünde döndürerek sıkın, ardından bir yarım tur daha sıkın.
8. Dökülen sıvıları silerek giderin.
9. Makineyi çalıştırın ve sistemdeki havanın boşaltılması için yaklaşık 2 dakika çalışmasını bekleyin.
10. Makinenin motorunu durdurun ve sızıntı kontrolü yapın.
11. Hidrolik deposundaki sıvı seviyesini kontrol edin; bkz. Hidrolik Sıvısı Seviyesinin Kontrol Edilmesi (sayfa 34). Seviye ölçüm çubuğundaki işarete ulaşılana kadar sıvı ekleyin. Depoyu aşırı doldurmayın.
12. Kaportayı takın.

13. Silindir kilitleri çıkarıp yerlerine koyun ve yükleyici kollarını indirin.

Hidrolik Sıvısının Değiştirilmesi

Servis Aralığı: Yıllık

1. Makineyi düz bir zemine park edin, varsa ataşmanlarını çıkarın, park frenini etkinleştirin, yükleyici kollarını yukarı kaldırın ve silindir kilitleri takın.
2. Makinenin motorunu durdurun ve anahtarını çıkarın.
3. Kaportayı çıkarın.
4. Makinenin altına, en az 61 litre kapasiteli büyük bir boşaltma tavası yerleştirin.
5. Hidrolik deposunun altındaki boşaltma tapasını çıkarın ve tüm sıvının boşalmasını bekleyin (Şekil 37).

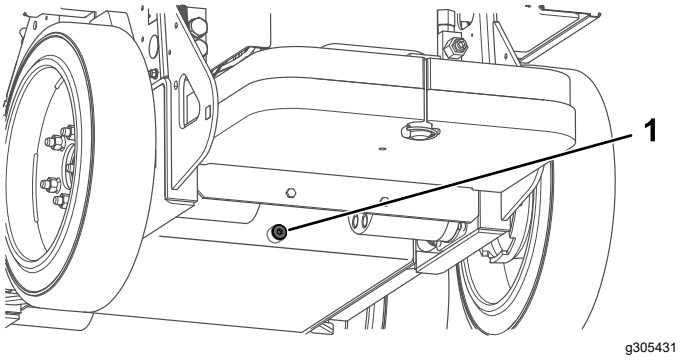

Şekil 37

1. Boşaltma tapası

6. Boşaltma tapasını takın.
7. Hidrolik deposunu hidrolik sıvısıyla doldurun; bkz. Hidrolik Sıvısı Teknik Özellikleri (sayfa 33).

   Not: Kullanılmış sıvıyı, sertifikalı bir geri dönüşüm merkezine teslim edin.
8. Kaportayı takın.
9. Silindir kilitleri çıkarıp yerlerine koyun ve yükleyici kollarını indirin.

Temizlik

Birikintilerin Giderilmesi

Servis Aralığı: Her kullanımdan önce veya günlük

⚠ UYARI

Makineyi temizlerken basınçlı havanın yanlış şekilde kullanılması ciddi yaralanmalara neden olabilir.

- **Göz koruyucu, kulak koruyucu ve toz maskesi gibi uygun kişisel koruyucu ekipmanları giyin.**
- **Basınçlı havayı vücudunuzun herhangi bir bölgesine veya başkasına doğru tutmayın.**
- **Çalıştırma ve güvenlik bilgileri için hava kompresörünün üreticisinin talimatlarına başvurun.**

1. Makineyi düz bir zemine park edin, yükleyici kollarını indirin ve park frenini etkinleştirin.
2. Makinenin motorunu durdurun ve anahtarını çıkarın.
3. Makinedeki tüm birikintileri silerek giderin.

   Önemli: **Kiri, yıkamayla atmak yerine hava üflemeyle atın. Su kullanacaksanız, elektrikli parçalara ve hidrolik valflerine su gelmemesine dikkat edin.**

   Elektrik konnektörlerini basınçlı hava kullanarak temizleyin; kontak temizleyici kullanmayın.
4. Silindir kilitleri çıkarıp yerlerine koyun ve yükleyici kollarını indirin.

Makinenin Yıkanması

Makineyi basınçlı suyla yıkayacaksanız şunları yapın:

- Basınçlı yıkayıcılara uygun kişisel koruyucu donanım giyin.
- Makinedeki hiçbir koruyucuyu yerinden çıkarmayın.
- Elektronik bileşenlere sıvı püskürtmeyin.
- Etiketlerin köşelerine sıvı püskürtmeyin.
- Makinenin sadece dış kısmına sıvı püskürtün. Makinenin içindeki açıklıklara doğrudan sıvı püskürtmeyin.
- Makinenin sadece kirli parçalarına sıvı püskürtün.
- 40 derece veya daha büyük bir püskürtme nozulu kullanın. 40 derece nozullar genellikle beyazdır.
- Basınçlı yıkayıcının ucunu, yıkanmakta olan yüzeye en az 61 cm uzakta tutun.

- Sadece, dakikada 138 bar'dan düşük basınç ve 7,6 litreden az akış üreten basınçlı yıkayıcılar kullanın.
- Hasar gören veya soyulan etiketleri yenileriyle değiştirin.
- Yıkama işlemi bittikten sonra tüm gres noktalarını gresleyin; bkz. Makinenin Greslenmesi (sayfa 29).

Depolama

Saklama Emniyeti

- Makineyi depoya kaldırmadan önce makinenin motorunu durdurun, anahtarını çıkarın, hareketli parçaların durmasını ve makinenin soğumasını bekleyin.
- Makineyi alev kaynaklarının yakınında saklamayın.

Makinenin Depoya Kaldırılması

1. Makineyi düz bir zemine park edin, yükleyici kollarını indirin ve park frenini etkinleştirin.
2. Makinenin motorunu durdurun ve anahtarını çıkarın.
3. Tüm makinenin dış kısımlarındaki kir ve birikintileri giderin.

   Önemli: **Makineyi, yumuşak bir deterjan ve suyla yıkayın. Özellikle kumanda panelinin, hidrolik pompalarının ve motorların yakınında aşırı su kullanmayın.**
4. Makineyi gresleyin; bkz. Makinenin Greslenmesi (sayfa 29).
5. Tekerlek bijonlarını iyice sıkın; bkz. Tekerlek Bijonlarının Kontrol Edilmesi (sayfa 32).
6. Hidrolik sıvısı seviyesini kontrol edin; bkz. Hidrolik Sıvısı Seviyesinin Kontrol Edilmesi (sayfa 34).
7. Tüm sabitleme elemanlarını kontrol edin ve sıkın. Aşınmış, hasar görmüş veya kaybolmuş parçaları onarın veya yenileriyle değiştirin.
8. Çizilmiş veya çıplak metal yüzeyleri, Yetkili Servis Merkezinden satın alabileceğiniz boyayla boyayın.
9. Makineyi temiz ve kuru bir garajda veya depoda saklayın. Anahtarı yuvasından çıkarın ve unutmayacağınız bir yerde saklayın.
10. Uzun süreli saklama için akü saklama gereksinimlerine uyun; bkz. Akü Saklama Gereksinimleri (sayfa 37).
11. Makineyi korumak ve temiz tutmak için üzerini örtün.

Akü Saklama Gereksinimleri

Not: Saklamak için makineden aküleri çıkarmanıza gerek yoktur.

Saklama için sıcaklık gereksinimlerini aşağıdaki tabloda bulabilirsiniz:

Saklama için Sıcaklık Gereksinimleri

Saklama Koşulları	Sıcaklık Gereksinimi
Normal saklama koşulları	-20 ila 45°C
Aşırı sıcak – 1 ay veya daha az	45 ila 60°C
Aşırı soğuk – 3 ay veya daha az	-30 ila -20°C

Önemli: **Bu aralığın dışındaki sıcaklıklar akülere hasar verecektir.**

Akülerin saklandığı sıcaklık, uzun vadede hizmet ömürlerini etkileyecektir. Aşırı sıcaklıklarda uzun süre saklamak akünün ömrünü kısaltır. Makineyi, yukarıdaki tabloda belirtilen normal saklama koşullarında saklayın.

- Makineyi saklamadan önce aküleri %40 ila %60 (50,7V ila 52,1V) arasında şarj veya deşarj edin.

  Not: Maksimum akü ömrü için ideal şarj oranı %50'dir. Aküler %100 şarjlı olarak saklanırsa, akü ömrü kısalır.

  Makinenin uzun bir süre saklanacağını öngörüyorsanız, aküleri yaklaşık %60 oranında şarj edin.
- Her 6 aylık saklama süresinde bir akünün şarj seviyesini kontrol edin ve %40 ila %60 arasında olduğundan emin olun. Şarj seviyesi %40'ın altına inerse aküleri %40 ila %60 arasında şarj edin.
- Aküleri şarj ettikten sonra, akü şarj cihazının güç bağlantısını kesin.
- Şarj cihazını makineye bağlı bırakırsanız, aküler tamamen şarj olduktan sonra şarj cihazı kapanır ve bağlantısı kesilip yeniden bağlanmadıkça tekrar açılmaz.

Sorun giderme

Makinede Sorun Giderme

Sorun	Olası Neden	Düzeltici Tedbir
Makine hareket ettirilemiyor.	1. Park freni etkindir. 2. Hidrolik sıvısı seviyesi düşüktür. 3. Hidrolik sistemi hasarlıdır.	1. Park frenini devre dışı bırakın. 2. Hazneye hidrolik sıvısı ekleyin. 3. Yetkili Servis Merkezine başvurun.
Yükleyici kolları bekleme konumundayken saatte 7,6 cm'den fazla aşağı iniyor (makine için normal olan, yükleyici kollarının saatte 7,6 cm'den az aşağı inmesidir).	1. Valf makarasında sızıntı vardır.	1. Yetkili Servis Merkezine başvurun.
Yükleyici kolları bekleme konumundayken hızla 5 cm aşağı iniyor ve ardından duruyor.	1. Silindir contalarında sızıntı vardır.	1. Contaları yenisiyle değiştirin.
Makine şarj edilemiyor.	1. Sıcaklık 60°C'den yüksek veya -5°C'den düşüktür.	1. Makineyi, -5°C ila 60°C arası koşullarda şarj edin.
Makine kapatıldıktan hemen sonra çalışmıyor.	1. Makine tamamen kapanmamıştır.	1. Tekrar başlatmadan önce makinenin tamamen kapanmasını bekleyin.
Makine rölantide kaldıktan sonra çalışmaya devam etmiyor.	1. Makine Güç Tasarrufu Modundadır.	1. Bir çekiş kolunu hızlıca iki kez hareket ettirin veya makineyi kapatıp yeniden başlatın.

Akü Şarj Cihazı Hata Kodları

Sorun	Olası Neden	Düzeltici Tedbir
E-0-0-1 veya E-0-4-7 kodları	1. Akü yüksek voltajı	1. Akü voltajının doğru ve kablo bağlantılarının sağlam olduğunu teyit edin; akünün iyi durumda olduğunu kontrol edin.
E-0-0-4 kodu	1. BMS veya akü arızası tespit edilmiştir	1. Yetkili Servis Merkezine başvurun.
E-0-0-7 kodu	1. Akünün amper saat sınırı aşılmıştır	1. Bunun nedeni akünün sorunlu olması, çok derin deşarj olması, hatalı bağlanması ve/veya şarj sırasında aküye yüksek parazit yükleri binmesi olabilir. Olası çözüm: Aküleri yenisiyle değiştirin. Parazit yapan yüklerin bağlantısını kesin. DC güç beslemesi kapatılıp açılarak şarj cihazı sıfırlanınca bu hata ortadan kaybolur.
E-0-1-2 kodu	1. Ters polarite hatası	1. Akü, şarj cihazına yanlış bağlanmış. Akü bağlantılarının sağlam olduğunu kontrol edin.
E-0-2-3 kodu	1. Yüksek AC voltajı hatası (>270VAC)	1. Şarj cihazını, 85-270 VAC / 45-65 Hz arasında stabil AC beslemesi yapan bir AC kaynağına bağlayın.
E-0-2-4 kodu	1. Şarj cihazı çalıştırılamamıştır	1. Şarj cihazı normal bir şekilde çalıştırılamamıştır. AC girişi ve akü bağlantısını 30 saniye süreyle kesip tekrar deneyin.

Sorun	Olası Neden	Düzeltici Tedbir
E-0-2-5 kodu	1. Düşük AC voltajı salınım hatası	1. AC kaynağı kararsız çalışıyordur. Bunun nedeni, gerekenden küçük bir jeneratör veya çok küçük giriş kabloları olabilir. Şarj cihazını, 85-270 VAC / 45-65 Hz arasında stabil AC beslemesi yapan bir AC kaynağına bağlayın.
E-0-3-7 kodu	1. Yeniden programlama başarısız	1. Yazılım yükseltmesi veya komut dizisi yürütme başarısız. Yeni yazılımın doğru olduğundan emin olun.
Kod: E-0-2-9, E-0-3-0, E-0-3-2, E-0-4-6 veya E-0-6-0	1. Aküyle iletişim hatası	1. Sinyal kablolarının aküye sağlam bağlandığını kontrol edin.

Akü Şarj Cihazı Arıza Kodları

Sorun	Olası Neden	Düzeltici Tedbir
F-0-0-1, F-0-0-2, F-0-0-3, F-0-0-4, F-0-0-5, F-0-0-6 veya F-0-0-7	1. Dahili şarj cihazı arızası	1. AC bağlantısını ve akü bağlantısını en az 30 saniye boyunca kesip tekrar deneyin. Sorun giderilemiyorsa Yetkili Servis Bayisine başvurun.

Notlar:

Notlar:

Notlar:

AEA ve Birleşik Krallık için Gizlilik Beyanı

Toro’nun Kişisel Bilgilerinizi Kullanması

Toro Company (“Toro”) gizliliğinize saygı duyar. Ürünlerimizi satın aldığınızda, doğrudan sizden veya yerel Toro şirketi/bayisi aracılığıyla sizin hakkınızda bazı kişisel bilgiler toplayabiliriz. Toro bu bilgileri, garantinizi kaydetmek, garanti talebinizi işleme koymak veya bir ürün geri çağırması durumunda sizinle iletişim kurmak gibi sözleşmeye dayalı yükümlülüklerini yerine getirebilmek amacıyla ya da müşteri memnuniyetini ölçmek, ürünlerini geliştirmek veya ilginizi çekebilecek ürün bilgilerini size sunabilmek gibi meşru ticari amaçlarla kullanır. Toro, kişisel bilgilerinizi iştirakleriyle, bağlı kuruluşlarıyla, bayileriyle veya bu tür faaliyetlerle bağlantılı diğer iş ortaklarıyla paylaşabilir. Ayrıca, kanunların gerektirdiği hallerde veya bir işletmenin satılması, satın alınması veya birleşmesiyle bağlantılı durumlarda da kişisel bilgilerinizi ifşa edebiliriz. Kişisel bilgilerinizi pazarlama amaçları için başka bir şirkete asla satmayız.

Kişisel Bilgilerinizin Saklanması

Toro, kişisel bilgilerinizi yukarıda belirtilen amaçlar için gerekli olduğu süre boyunca ve yasal gerekliliklere uygun olarak saklayacaktır. İlgili kayıt saklama süreleri hakkında detaylı bilgi almak için legal@toro.com adresinden bize ulaşabilirsiniz.

Toro’nun Güvenlik Taahhüdü

Kişisel bilgileriniz ABD'de veya yaşadığınız ülkeden daha esnek veri koruma kanunlarının uygulandığı başka bir ülkede işlenebilir. Kişisel bilgilerinizi yaşadığınız ülkenin dışına aktaracağımız zaman, bilgilerinizin korunması ve güvenli bir şekilde ele alınması için gereken tedbirlerin alınmasına yönelik tüm yasal adımları atacağız.

Verilere Erişme ve Düzeltme Hakkı

Kişisel verilerinizi inceleme, düzeltme veya işlenmesine itiraz etme ya da işlenmesini sınırlandırma hakkına sahipsiniz. Bunu yapmak için legal@toro.com adresinden bize ulaşabilirsiniz. Toro'nun kişisel bilgilerinizi kullanmasıyla ilgili endişeleriniz varsa bunu doğrudan bize iletmenizi rica ederiz. Avrupa Birliği vatandaşıysanız, kendi Veri Koruma Makamınıza şikayette bulunma hakkınız olduğunu hatırlatırız.

California – Teklif 65 Kapsamında Uyarı Bilgisi

Bu uyarı nedir?

Satışa sunulmuş bir üründe şuna benzer bir uyarı etiketi görebilirsiniz:

UYARI: Kanser ve Üreme Sistemi Hasarı—www.p65Warnings.ca.gov.

Teklif 65 Nedir?

Teklif 65, California'da faaliyet gösteren, California'da ürün satan veya California'da satılabilecek veya satın alınabilecek ürünler üreten tüm şirketler için geçerlidir. Teklif, California Valisi'ne; kansere, doğum kusurlarına ve/veya diğer üreme sistemi hasarlarına yol açtığı bilinen kimyasalların bir listesini tutma ve yayımlama yetkisi verir. Her yıl güncellenen bu liste, günlük hayatta kullandığımız pek çok üründe bulunan yüzlerce kimyasalı içermektedir. Teklif 65'in amacı, bu kimyasallara maruz kalma konusunda halkı bilgilendirmektir.

Teklif 65 bu kimyasalları içeren ürünlerin satışını yasaklamaz, ancak bunları içeren ürünlere, ürün ambalajlarına veya literatüre bazı uyarılar konulmasını gerekli kılar. Ayrıca, bir Teklif 65 uyarısı, o ürünün herhangi bir ürün güvenliği standardını veya gerekliliğini ihlal ettiği anlamına gelmez. Hatta, California hükümeti, bir Teklif 65 uyarısının “bir ürünün ‘güvenli’ veya ‘güvensiz’ olduğuna dair bir düzenleyici ortam kararıyla aynı olmadığını” açıkça belirtmiştir. Bu kimyasalların çoğu, belgelendirilmiş bir zararları olmaksızın yıllardır pek çok gündelik hayat ürününde kullanılmaktadır. Detaylı bilgi için:https://oag.ca.gov/prop65/faqs-view-all.

Bir Teklif 65 uyarısı, bir şirketin (1) maruz kalmayı değerlendirdiği ve “kayda değer bir risk yok” seviyesini aştığı sonucuna vardığı, veya (2) maruz kalmayı değerlendirmeksizin, listede belirtilen bir kimyasal hakkında elinde bulunan bilgilere göre bir uyarı vermeyi seçtiği, anlamına gelir.

Bu kanun yer yerde geçerli mi?

Teklif 65 uyarıları sadece California kanunlarına göre zorunludur. Bu uyarılar, California genelinde restoranlar, marketler, oteller, okullar ve hastaneler gibi pek çok yerde ve pek çok üründe görülebilmektedir. Ayrıca, bazı internet ve posta siparişi satıcıları da web sitelerinde veya kataloglarında Teklif 65 uyarılarına yer vermektedir.

California uyarıları ile ulusal sınırlar arasındaki farklar nelerdir?

Teklif 65 standartları, ulusal ve uluslararası standartlardan genellikle daha katıdır. Ulusal sınırların çok altındaki seviyelere ulaşıldığında bir Teklif 65 uyarısı verilmesini gerektiren pek çok madde vardır. Örneğin, kurşun için belirlenen Teklif 65 uyarısı sınırı 0,5 µgr/gün olup, bu değer ulusal ve uluslararası standartların oldukça altındadır.

Neden tüm benzer ürünlerde bu uyarı yok?

- California'da satılan ürünler için Teklif 65 uyarısı zorunluyken başka yerlerde satılan benzer ürünlerde bu uyarı zorunlu değildir.
- Bir Teklif 65 davasıyla karşılaşan ve ürünlerine Teklif 65 uyarıları yerleştirmesi gerektiğine hükmedilen şirketler olduğu gibi, benzer ürünler üreten başka şirketler için bu tür bir zorunluluk konmamıştır.
- Teklif 65'in uygulanmasında tutarsızlıklar vardır.
- Şirketler, Teklif 65 kapsamında uyarı yerleştirmek zorunda olmadıklarına kanaat getirip bu uyarıları yerleştirmeyebilmektedir. Bir ürün için Teklif 65 uyarısı yerleştirilmemiş olması, o ürünün listelenen kimyasalları benzer seviyelerde içermediği anlamına gelmez.

Toro neden bu uyarıya yer veriyor?

Toro, satın alıp kullanacakları ürünler hakkında en doğru kararı verebilmelerine yardımcı olmak amacıyla müşterilerine olabildiğince fazla bilgi vermeyi tercih etmiştir. Listede bulunan tüm kimyasallar maruz kalma sınırı gerekliliklerini karşılamadığından, Toro bazı durumlarda listedeki bir veya birkaç kimyasal hakkında, bunların maruz kalma seviyesini değerlendirmeksizin bazı uyarılar yerleştirmektedir. Toro ürünlerinin yol açabileceği maruz kalma seviyesi “yok denecek kadar az” veya “kayda değer bir risk yok” aralığında olabilse de, Toro, daha temkinli bir duruş sergileyerek Teklif 65 uyarıları yerleştirmeyi tercih etmiştir. Ayrıca, Toro bu uyarıları yerleştirmediği takdirde, Teklif 65'in uygulanmasını isteyen California Eyaleti veya özel taraflarca dava edilebilir ve para cezaları ödemek zorunda kalabilir.