Form No. 3462-502 Rev A

Count on it.

Návod na obsluhu

Kompaktný nosič na náradie e-Dingo 500

Číslo modelu 22218—Výrobné číslo 407100000 a vyššie
Číslo modelu 22218G—Výrobné číslo 400000000 a vyššie

Zaregistrujte svoj výrobok na adrese www.Toro.com.
Preklad originálu (SK)

3462-502

⚠ DÔLEŽITÉ UPOZORNENIE

KALIFORNIE
Dôležité upozornenie, poučka 65

Napájací kábel tohto výrobku obsahuje olovo, čiže chemickú látku, ktorá je v štáte California známa ako látka vyvolávajúca vrodené vývojové vady alebo ďalšie poruchy reprodukcie. Po manipulácii s napájacím káblom si riadne umyte ruky.

Vývody batérie, zvorky a s nimi súvisiace príslušenstvo obsahujú olovo a jeho zlúčeniny, čiže chemické látky, ktoré sú v štátě California známe ako látky vyvolávajúce rakovinu a negatívne ovplyvňujúce reprodukciu. Po manipulácii s batériou si riadne umyte ruky.

Používanie tohto produktu môže spôsobiť vystavenie pôsobeniu chemických látok, o ktorých je v štáte California známe, že spôsobujú rakovinu a vrodené chyby alebo poškodzujú reprodukčné orgány.

Úvod

Tento stroj je kompaktný nosič nástrojov určený na použitie pri presunoch rôznych zemín a materiálov pre terénne úpravy a stavebné práce. Je navrhnutý tak, aby ho bolo možné používať s celým radom nadstavcov, pričom každý plní špecializovanú funkciu. Tento stroj používajte pri teplotách –18 až 38 °C. Používanie tohto výrobku na iné ako určené použitie môže byť nebezpečné pre vás a okolostojacich.

Pozorne si prečítajte tieto informácie s cieľom oboznámiť sa, ako správne prevádzkovať a udržiavať produkt a tiež ako predchádzať zraneniam a poškodeniu produktu. Nesiete zodpovednosť za správnu a bezpečnú prevádzku produktu.

Navštívte stránku www.Toro.com, kde môžete získať bezpečnostné a prevádzkové školiace materiály, informácie o príslušenstve či pomoc pri hľadaní predajcu, prípadne registrácii svojho produktu.

Ak potrebujete servis, originálne diely od spoločnosti Toro alebo doplňujúce informácie, obráťte sa na autorizovaného servisného predajcu alebo stredisko služieb zákazníkom spoločnosti Toro a pripravte si číslo modelu a sériové číslo svojho produktu. Obrázok 1 identifikuje umiestnenie čísla modelu a sériového čísla na výrobku. Čísla napíšte do poskytnutého priestoru.

Dôležité: **Pomocou mobilného zariadenia môžete naskenovať kód QR na štítku so sériovým číslom (ak sa nachádza na stroji) a získate tak prístup k informáciám o záruke, náhradných dieloch a k ďalším informáciám o výrobku.**

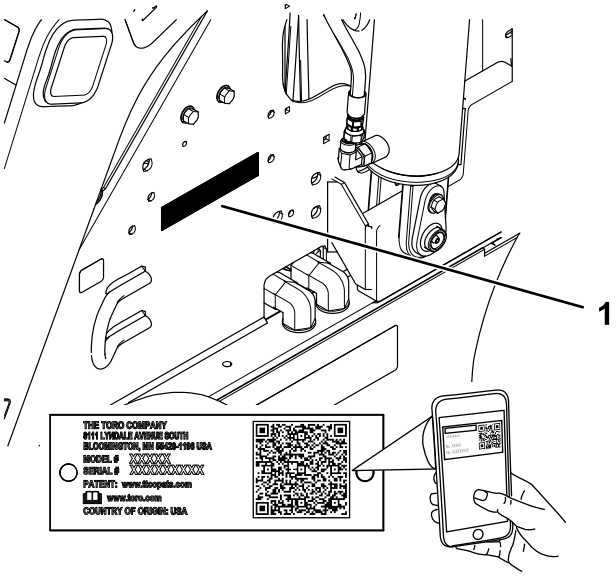

g311261

Obrázok 1

1. Umiestnenie čísla modelu a sériového čísla

Číslo modelu _____

Výrobné číslo _____

Táto príručka identifikuje potenciálne riziká. Bezpečnostné upozornenia sú označené symbolom (Obrázok 2), ktorý signalizuje, že v prípade nedodržania odporúčaných opatrení môže dôjsť k vážnemu zraneniu alebo smrti.

g000502

Obrázok 2

Symboly bezpečnostného upozornenia

V tejto príručke sa používajú na zvýraznenie informácií dve slová. **Dôležité** upriamuje pozornosť na špeciálne mechanické informácie a **Poznámka** zdôrazňuje všeobecné informácie, ktorým treba venovať osobitnú pozornosť.

Výrobok vyhovuje všetkým príslušným európskym smerniciam. Podrobnosti nájdete v samostatnom hárku so špecifickým vyhlásením o zhode (DOC).

© 2023—The Toro® Company
8111 Lyndale Avenue South
Bloomington, MN 55420

Navštívte nás na adrese www.Toro.com.
Vytlačené v USA
Všetky práva vyhradené

Toto zariadenie spĺňa pravidlá úradu FCC, odsek 15. Prevádzka musí spĺňať tieto podmienky: (1) toto zariadenie nemôže spôsobovať škodlivé rušenie a (2) toto zariadenie musí prijímať akékoľvek prijaté rušenie vrátane rušenia spôsobujúceho nežiaducu prevádzku. Zmeny alebo úpravy, ktoré výslovne neschválila spoločnosť Toro, by mohli používateľovi brániť v prevádzke tohto zariadenia.

Toto zariadenie sa testovalo v režime nabíjania a zistilo sa, že spĺňa limity úradu FCC uvedené v odseku 15 pre digitálne zariadenie triedy B. Tieto limity sú navrhnuté tak, aby zaručovali primeranú ochranu pred škodlivým rušením v obytnom prostredí. Toto zariadenie vytvára a využíva rádiofrekvenčnú energiu a môže ju vyžarovať, a ak sa nenamontuje a nepoužíva správne, teda v súlade s týmito pokynmi, môže spôsobovať škodlivé rušenie rádiového signálu. Nie je však zaručené, že pri určitej montáži nedôjde k rušeniu. Ak toto zariadenie spôsobuje rušenie rádiového alebo televízneho signálu, čo možno určiť vypnutím a zapnutím zariadenia, používateľovi odporúčame vyskúšať rušenie eliminovať prijatím jedného alebo viacerých nasledujúcich opatrení:

- Zmeňte otočenie prijímajúcej antény alebo ju presuňte.
- Zariadenie a prijímač umiestnite ďalej od seba.
- Zariadenie zapojte do zásuvky v inom okruhu, do ktorého nie je zapojený prijímač.
- Poraďte sa s predajcom alebo skúseným opravárom rádií/televízorov.

Obsah

Bezpečnosť 4
Všeobecné bezpečnostné pokyny 4
Bezpečnostné a inštrukčné štítky 5
Nastavenie 9
1 Kontrola hladiny hydraulickej kvapaliny 9
2 Nabíjanie batérií 9
Súčasti stroja 10
Ovládacie prvky 10
Displej informačného centra 11
Technické údaje 13
Nadstavce/príslušenstvo 14
Pred prevádzkou 14
Bezpečnosť pred prevádzkou 14
Vykonávanie dennej údržby 15
Nastavenie podpery stehien 15
Počas prevádzky 15
Bezpečnosť počas prevádzky 15
Štartovanie stroja 17
Jazda so strojom 17
Režim úspory energie 17
Vypnutie stroja 17
Používanie nadstavcov 17
Používanie informačného centra 19
Po prevádzke 20
Bezpečnosť po prevádzke 20
Presun nefunkčného stroja 21
Ťahanie stroja 22
Zdvíhanie stroja 24
Údržba batérií 24
Preprava batérií 25
Používanie nabíjačky batérie 25
Údržba 28
Bezpečnosť pri údržbe 28
Odporúčaný harmonogram údržby 28
Postupy pred údržbou stroja 29
Použitie cylindrických zámkov 29
Prístup k vnútorným komponentom 30
Odpojenie hlavného napájania 31
Mazanie 31
Mazanie stroja 31
Údržba elektrického systému 32
Bezpečnosť pri práci s elektrickým systémom 32
Odpojenie alebo pripojenie napájania stroja 32
Výmena antistatického remienka 32
Servis batérií 33
Údržba nabíjačky batérie 33
Servis poistky 33
Údržba hnacej sústavy 34
Kontrola dezénu pneumatík 34
Kontrola matíc svorníkov kolies 34
Údržba brzd 34
Skúška parkovacej brzdy 34
Údržba hydraulického systému 35

Bezpečnosť pri práci s hydraulickým systémom 35
Uvoľnenie hydraulického tlaku 35
Špecifikácie hydraulickej kvapaliny 35
Kontrola hladiny hydraulickej kvapaliny 36
Výmena hydraulického filtra 36
Výmena hydraulickej kvapaliny 37
Čistenie 37
Odstránenie nečistôt 37
Umývanie stroja 37
Uskladnenie 38
Bezpečnosť pri skladovaní 38
Uskladnenie stroja 38
Požiadavky týkajúce sa skladovania batérie 39
Odstraňovanie závad 40

Bezpečnosť

Všeobecné bezpečnostné pokyny

⚠ NEBEZPEČIE

V pracovnom priestore sa môžu pod zemou nachádzať inžinierske siete. Ak do nich zakopnete, môže dôjsť k zásahu elektrickým prúdom alebo výbuchu.

Dajte označiť podzemné vedenia na pozemku alebo v pracovnom priestore a v takýchto označených oblastiach nekopte. Na účely označenia pozemku sa obráťte na miestnu značkovaciu službu alebo príslušnú energetickú spoločnosť (v Spojených štátoch amerických môžete napríklad zavolať na číslo 811, prípadne v Austrálii na číslo 1100 a obrátiť sa na celonárodnú značkovaciu službu).

Vždy dodržiavajte všetky bezpečnostné pokyny, aby nedošlo k vážnemu poraneniu alebo usmrteniu. Používanie tohto výrobku na iné ako určené použitie môže byť nebezpečné pre vás a okolostojacich.

- Neprekračujte menovitú prevádzkovú kapacitu, pretože to môže viesť k nestabilite stroja a k strate kontroly.
- Neprenášajte náklad na zdvihnutých ramenách, náklad vždy prenášajte nízko nad zemou.
- Svahy sú hlavným faktorom pri nehodách súvisiacich so stratou ovládania a pri prevrátení, ktoré môžu mať za následok vážne alebo smrteľné zranenie. **Pri ovládaní stroja na svahu alebo nerovnom teréne sa musí postupovať mimoriadne opatrne.**
- **Pri vychádzaní na kopec alebo schádzaní z kopca musí byť stroj otočený ťažším koncom smerujúcim do kopca a náklad musí byť nízko nad zemou.** Rozloženie hmotnosti sa mení podľa nadstavcov. V prípade prázdneho naberača je ťažšia zadná časť stroja a v prípade plného naberača je ťažšia predná časť stroja. Pri väčšine ďalších nadstavcov bude ťažšia predná časť stroja.
- Podzemné inžinierske siete a ďalšie objekty na pozemku alebo v pracovnom priestore majú byť označené. V takýchto označených priestoroch nekopte.
- Pred naštartovaním stroja si prečítajte túto *používateľskú príručku* a oboznámte sa s jej obsahom.

- Práca so strojom si vyžaduje maximálnu pozornosť. Nerozptyľujte sa žiadnym spôsobom, v opačnom prípade môže dôjsť k zraneniu alebo poškodeniu majetku.
- Nikdy nedovoľte, aby stroj obsluhovali deti alebo nevyškolené osoby.
- Ruky a nohy udržiavajte v bezpečnej vzdialenosti od pohyblivých súčasti a nadstavcov.
- Pri prevádzke stroja musia byť všetky kryty a ostatné bezpečnostné ochranné zariadenia na stroji na mieste a funkčné.
- Zabráňte okolostojacim a deťom zdržiavať sa v pracovnej oblasti.
- Pred vykonávaním servisu alebo vyčistením stroj zastavte, vypnite motor a vyberte kľúč.

Nesprávne používanie alebo údržba tohto stroja môže mať za následok zranenie. S cieľom vyhnúť sa potenciálnemu zraneniu dodržiavajte tieto bezpečnostné pokyny a vždy venujte pozornosť bezpečnostnému výstražnému symbolu ⚠, ktorý znamená Pozor, Výstraha alebo Nebezpečenstvo – osobné bezpečnostné pokyny. Nedodržanie týchto pokynov môže zapríčiniť zranenie alebo smrť.

Bezpečnostné a inštrukčné štítky

Bezpečnostné štítky a štítky s pokynmi sú pre operátora ľahko viditeľné a nachádzajú sa v blízkosti každej oblasti potenciálneho nebezpečenstva. Akýkoľvek poškodený alebo chýbajúci štítok nahraďte za nový.

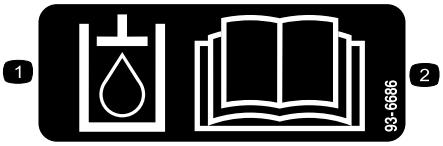

decal93-6686

93-6686

1. Hydraulická kvapalina
2. Prečítajte si *používateľskú príručku*.

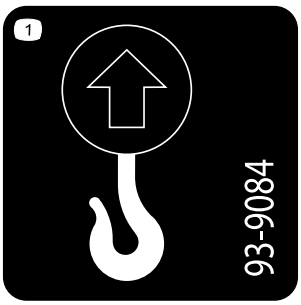

decal93-9084

93-9084

1. Bod zdvíhania/priviazania

decal98-4387

98-4387

1. Varovanie – používajte ochranu sluchu.

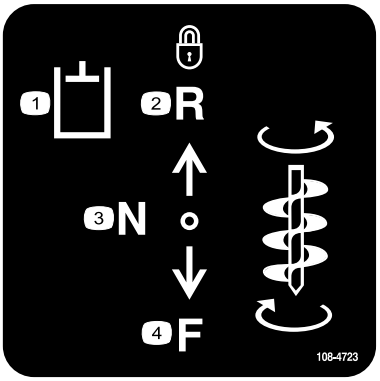

decal108-4723

108-4723

1. Prídavná hydraulika
2. Uzamknutý spätný chod (blokovanie)
3. Neutrál (vypnuté)
4. Dopredu

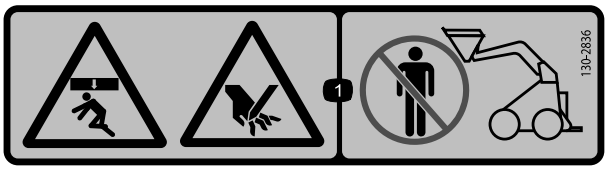

decal130-2836

130-2836

1. Nebezpečenstvo pomliaždenia zhora; nebezpečenstvo porezania rúk – nepribližujte sa k nadstavcu a zdvíhaciemu ramenu.

decal130-2837

130-2837

1. Varovanie – v lyžici neprevážajte žiadne osoby.

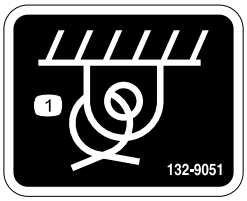

decal132-9051

132-9051

1. Bod zviazania

---

decal133-8061

133-8061

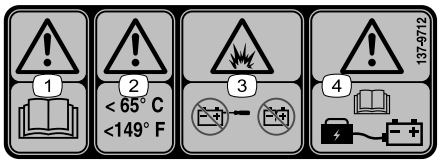

decal137-9712

137-9712

1. Varovanie – prečítajte si *používateľskú príručku*.
2. Varovanie – teplota musí byť pod 65 °C.
3. Riziko výbuchu – neotvárajte batériu. Nepoužívajte poškodenú batériu.
4. Varovanie – informácie o nabíjaní batérie si prečítajte v *používateľskej príručke*.

---

decal139-7707

139-7707

1. Parkovacia brzda – nezatiahnutá
2. Parkovacia brzda – zatiahnutá

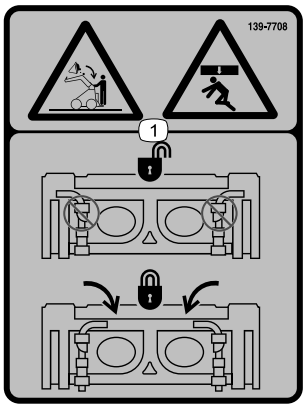

decal139-7708

139-7708

1. Nebezpečenstvo pomliaždenia zhora padajúcim nákladom – uistite sa, že sú zaistené páky na rýchle pripevnenie.

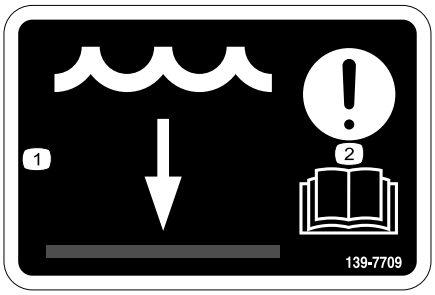

decal139-7709

139-7709

1. Hladina vody
2. Pozor – prečítajte si *používateľskú príručku*.

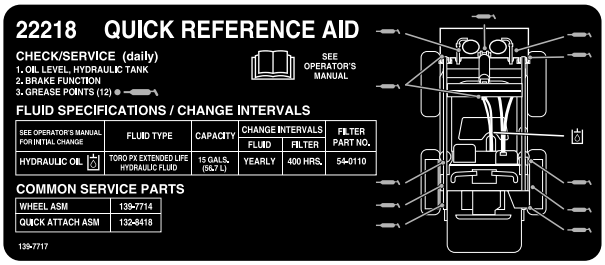

decal139-7717

139-7717

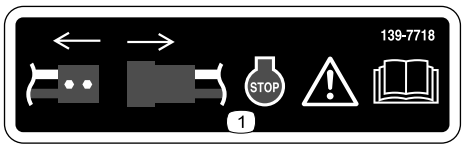

decal139-7718

139-7718

1. Výstraha – odpojte napájanie, zastavte stroj, prečítajte si *používateľskú príručku*.

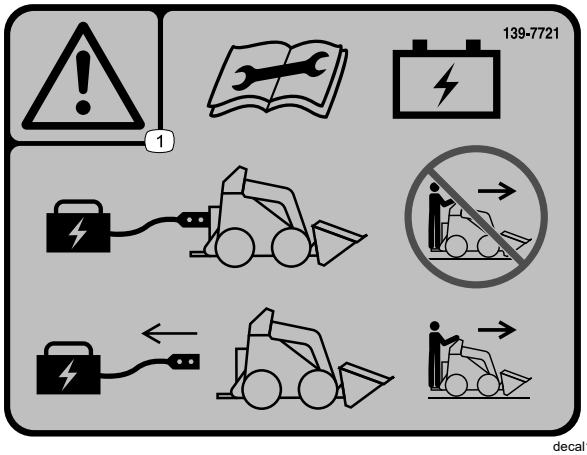

decal139-7721

139-7721

1. Varovanie – pred vykonaním údržby batérie si prečítajte *používateľskú príručku*. Neprevádzkujte stroj, keď je pripojená nabíjačka batérie. Pred prevádzkou stroja odpojte nabíjačku batérie.

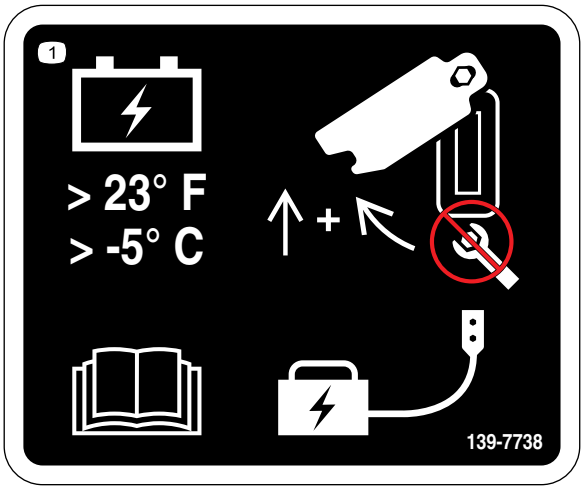

decal139-7738

139-7738

1. Batériu uchovávajte pri teplote vyššej ako −5 °C. Prečítajte si *používateľskú príručku*. Posuňte kryt nahor a odsuňte ho na stranu, aby ste získali prístup k nabíjaciemu portu batérie. Nepoužívajte kľúč.

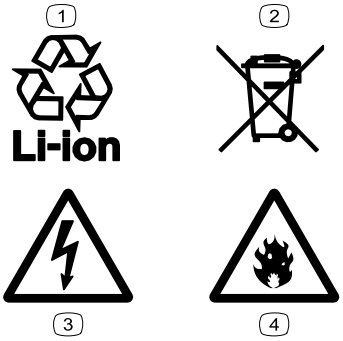

decal139-8343

139-8343

1. Recyklovateľná lítium-iónová
2. Nelikvidujte nevhodným spôsobom.
3. Riziko zásahu elektrickým prúdom
4. Riziko požiaru

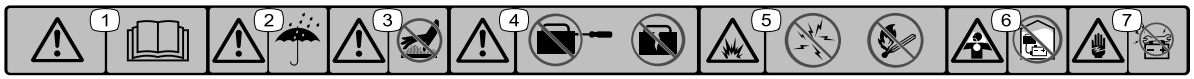

decal137-9713

137-9713

1. Varovanie – prečítajte si *návod na obsluhu*.
2. Varovanie – uchovávajte mimo dažďa a iných vlhkých prostredí.
3. Varovanie – nedotýkajte sa horúcich povrchov.
4. Varovanie – neotvárajte batériu. Nepoužívajte poškodenú batériu.
5. Riziko výbuchu – vyhýbajte sa iskrám. Zákaz ohňa, otvorených plameňov alebo fajčenia.
6. Riziko udusenia, otravné výpary alebo toxické plyny – batériu nenabíjajte v uzavretom priestore.
7. Riziko zásahu elektrickým prúdom – nevykonávajte údržbu batérie.

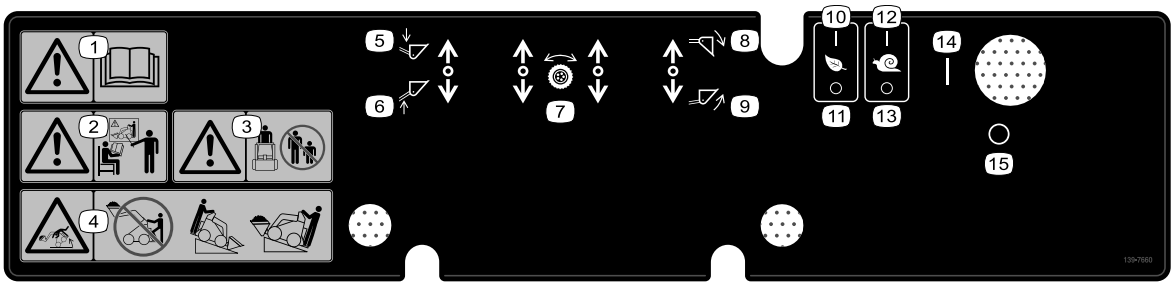

decal139-7660

139-7660

1. Varovanie – prečítajte si *používateľskú príručku*.
2. Varovanie – pred prevádzkou stroja musia byť všetci operátori zaškolení.
3. Varovanie – okolostojace osoby musia byť v bezpečnej vzdialenosti.
4. Riziko prevrhnutia – nejazdite na stroji so zdvihnutým nákladom. Pri jazde na svahu musí byť stroj otočený ťažším koncom smerujúcim do kopca.
5. Spustenie nadstavca nadol.
6. Zdvihnutie nadstavca.
7. Ovládacie prvky trakcie
8. Naklonenie nadstavca nadol.
9. Naklonenie nadstavca nahor.
10. Ekonomický režim – zapnutý
11. Ekonomický režim – vypnutý
12. Režim rýchlosti – zapnutý
13. Režim rýchlosti – vypnutý
14. Zapnuté
15. Vypnuté

Nastavenie

1

Kontrola hladiny hydraulickej kvapaliny

Nie sú treba žiadne diely

Postup

Pred prvým naštartovaním stroja skontrolujte hladinu hydraulickej kvapaliny. Pozrite si časť Kontrola hladiny hydraulickej kvapaliny (strana 36).

2

Nabíjanie batérií

Nie sú treba žiadne diely

Postup

Nabite batérie. Pozrite si časť Nabíjanie batérií (strana 26).

Súčasti stroja

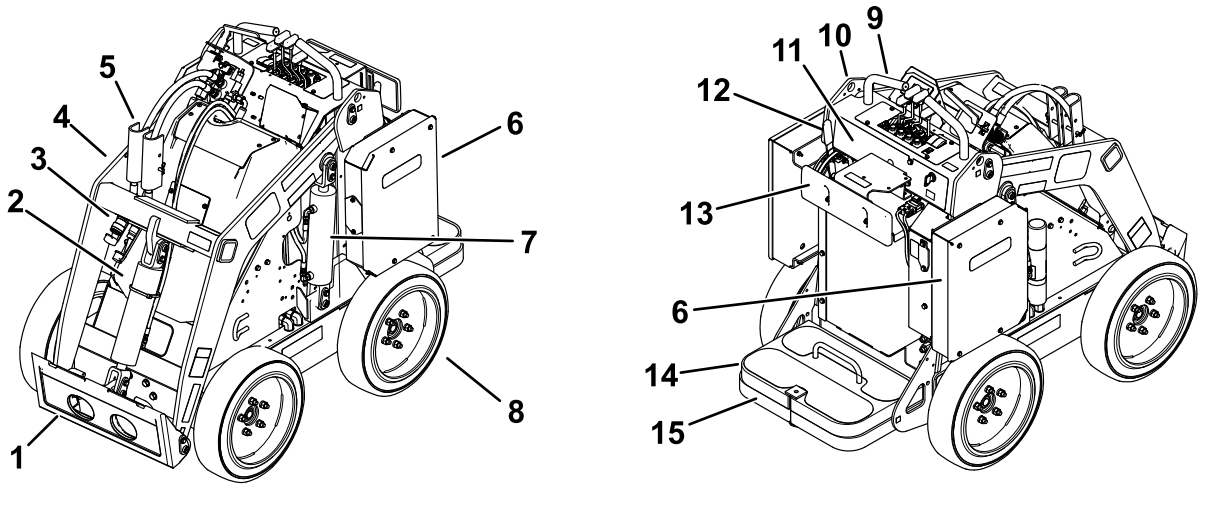

Obrázok 3

1. Pripevnenie montážnej dosky
2. Valec naklonenia
3. Pomocné hydraulické spojky
4. Ramená nakladača
5. Cylindrický zámok
6. Skriňa batérie
7. Zdvíhací valec
8. Kotúč
9. Držadlo
10. Bod zdvíhania
11. Ovládací panel
12. Páka parkovacej brzdy
13. Podpera stehien
14. Protizávažie
15. Platforma prevádzkovateľa

Ovládacie prvky

Ovládací panel

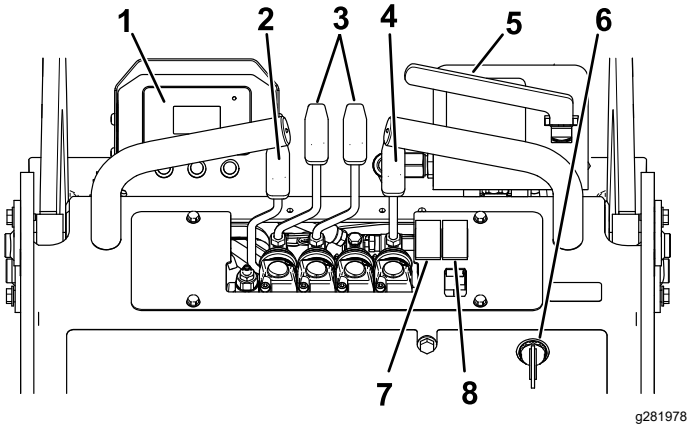

Obrázok 4

1. Informačné centrum
2. Páka ramena nakladača
3. Páky ovládacích prvkov trakcie
4. Páka naklonenia nadstavca
5. Páka pomocnej hydrauliky
6. Kľúčový spínač
7. Prepínač ekonomického režimu
8. Prepínač režimu rýchlosti

Kľúčový spínač

Kľúčový spínač má dve polohy: ZAPNUTÉ a VYPNUTÉ (Obrázok 4).

Pomocou kľúčového spínača naštartujete alebo vypnete stroj. Pozrite si časti Štartovanie stroja (strana 17) a Vypnutie stroja (strana 17).

Páky ovládacích prvkov trakcie

- Ak chcete stroj posunúť dopredu, presuňte páky ovládacích prvkov trakcie dopredu.
- Ak chcete stroj posunúť dozadu, presuňte páky ovládacích prvkov trakcie dozadu.
- Ak chcete stroj otočiť, presuňte páku nachádzajúcu sa na strane, do ktorej sa chcete otočiť, späť do NEUTRÁLNEJ polohy, pričom stále stláčajte druhú páku.

  Poznámka: Čím viac posuniete páky ovládacích prvkov trakcie do ľubovoľného smeru, tým rýchlejšie sa bude stroj pohybovať v danom smere.
- Ak chcete stroj spomaliť alebo zastaviť, presuňte páky ovládacích prvkov trakcie do NEUTRÁLNEJ polohy.

Páka naklonenia nadstavca

- Ak chcete nadstavec nakloniť dopredu, pomaly posuňte páku naklonenia nadstavca dopredu.
- Ak chcete nadstavec nakloniť dozadu, pomaly potiahnite páku naklonenia nadstavca dozadu.

Páka ramena nakladača

- Ak chcete spustiť ramená nakladača, pomaly posuňte páku ramena nakladača dopredu.
- Ak chcete zdvihnúť ramená nakladača, pomaly potiahnite páku ramena nakladača dozadu.

Páka pomocnej hydrauliky

- Ak chcete používať hydraulický nadstavec smerom dopredu, pomaly potiahnite páku pomocnej hydrauliky smerom von a potom nadol.
- Ak chcete používať hydraulický nadstavec smerom dozadu, pomaly potiahnite páku pomocnej hydrauliky smerom von a potom nahor. Táto poloha sa tiež nazýva poloha BLOKOVANIE, pretože nevyžaduje prítomnosť operátora.

Páka parkovacej brzdy

- Ak chcete zatiahnuť parkovaciu brzdu, otočte túto páku nadol (Obrázok 5).
- Ak chcete uvoľniť parkovaciu brzdu, otočte túto páku nahor (Obrázok 5).

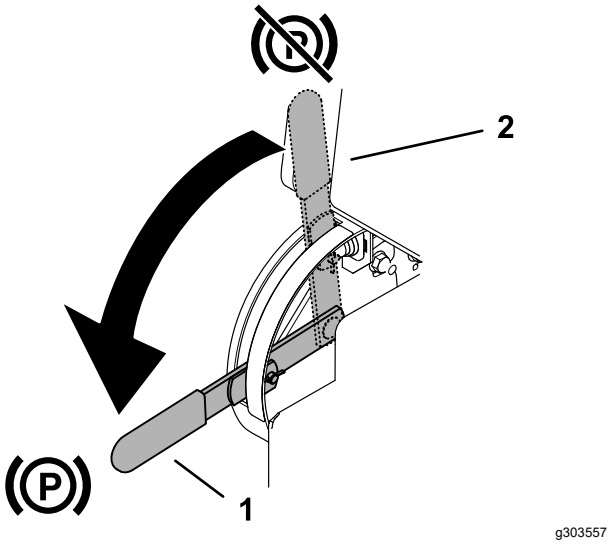

Obrázok 5

1. Páka parkovacej brzdy – zatiahnutá
2. Páka parkovacej brzdy – nezatiahnutá

Prepínač ekonomického režimu

Ekonomický režim aktivujete prepnutím prepínača do polohy ZAPNUTÉ. Ekonomický režim používajte na zníženie rýchlosti motora a spotreby batérie.

Prepínač režimu rýchlosti

Režim rýchlosti aktivujete prepnutím prepínača do polohy ZAPNUTÉ. Režim rýchlosti používajte na zníženie rýchlosti stroja pri montáži alebo demontáži nadstavcov, vykonávaní menších úprav stroja a pri zatáčaní.

Poznámka: Režim rýchlosti ruší všetky aktuálne nastavenia (napr. ekonomický režim, režimy nadstavca). Po vypnutí režimu rýchlosti sa stroj vráti k pôvodným nastaveniam.

Displej informačného centra

Na displeji LCD informačného centra sa zobrazujú informácie o stroji, napríklad prevádzkový stav, rôzne diagnostické a iné informácie o stroji (Obrázok 6). Informačné centrum má úvodnú obrazovku a hlavnú informačnú obrazovku. Stlačením ľubovoľného tlačidla informačného centra a výberom príslušnej šípky môžete kedykoľvek prepínať medzi úvodnou obrazovkou a hlavnou informačnou obrazovkou.

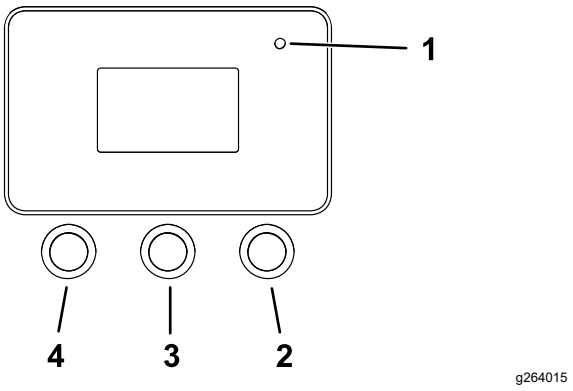

Obrázok 6

1. Indikátor
2. Pravé tlačidlo
3. Stredné tlačidlo
4. Ľavé tlačidlo

- Ľavé tlačidlo, prístup k ponuke/tlačidlo Späť – stlačením tohto tlačidla získate prístup k ponukám informačného centra. Môžete ho používať na zatvorenie ľubovoľnej aktuálne používanej ponuky.
- Stredné tlačidlo – pomocou tohto tlačidla sa môžete v ponukách posúvať nadol.
- Pravé tlačidlo – pomocou tohto tlačidla môžete otvoriť ponuku a šípka doprava označuje dodatočný obsah.

Poznámka: Funkciu jednotlivých tlačidiel možno zmeniť v závislosti od toho, čo v danej chvíli potrebujete. Každé tlačidlo je označené ikonou zodpovedajúcou aktuálnej funkcii.

Obrázok 7 ukazuje, čo vidíte v informačnom centre po spustení stroja. Úvodná obrazovka sa zobrazí na niekoľko sekúnd po otočení kľúča do polohy ZAPNUTÉ a potom sa zobrazí obrazovka prevádzky.

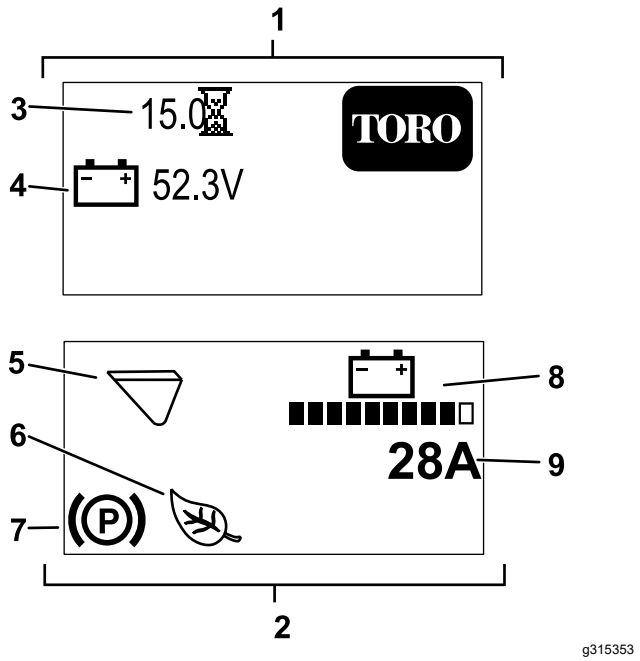

Obrázok 7

1. Úvodná obrazovka
2. Obrazovka prevádzky
3. Prevádzkové hodiny
4. Napätie batérie
5. Režim nadstavca (zobrazený režim lyžice)
6. Zapnutý ekonomický režim alebo režim rýchlosti (zobrazený ekonomický režim).
7. Zatiahnutá parkovacia brzda.
8. Nabitie batérie
9. Okamžitá prúdová intenzita stroja

Popis ikon informačného centra

	Prístup k ponukám
	Ďalšie
	Predchádzajúce
	Posunutie nadol
	Enter
	Zmena režimu nadstavca.
	Zvýšenie
	Zníženie
	Zatvorenie ponuky
	Kontrola zadaného kódu PIN
	Zatiahnutá parkovacia brzda.
	Hodinové počítadlo
	Napätie batérie
	Nabitie batérie – každá plná čiara predstavuje 10 % nabitia.
	Zapnutý ekonomický režim.
	Zapnutý režim rýchlosti.
	Studený štart
	Zapnutý režim lyžice.
	Zapnutý režim kladiva.

Ponuky informačného centra

Ak chcete získať prístup k systému ponúk informačného centra, na hlavnej obrazovke stlačte tlačidlo prístupu k ponukám . Prejdete tak do hlavnej ponuky. V nasledujúcich tabuľkách nájdete prehľad možností dostupných v ponukách:

Main Menu (Hlavná ponuka)

Položka ponuky	Opis
Faults (Poruchy)	Ponuka PORUCHY obsahuje zoznam posledných porúch stroja. Ďalšie informácie o ponuke PORUCHY nájdete v servisnej príručke alebo vám ich poskytne váš autorizovaný servisný predajca.
Service (Servis)	Ponuka Servis obsahuje informácie o stroji, napríklad hodiny používania a ďalšie podobné čísla.

Diagnostics (Diagnostika)	V ponuke Diagnostika sa zobrazuje stav jednotlivých prepínačov, snímačov a výstupov ovládacích prvkov stroja. Túto ponuku môžete používať na riešenie určitých problémov, pretože v nej rýchlo zistíte, ktoré ovládacie prvky stroja sú zapnuté a ktoré vypnuté.
Settings (Nastavenia)	Ponuka Nastavenia umožňuje prispôsobovať a upravovať premenné konfigurácií na displeji informačného centra.
About (Informácie)	Ponuka Informácie obsahuje číslo modelu, sériové číslo a verziu softvéru stroja.

Faults (Poruchy)

Položka ponuky	Opis
Current (Aktuálne)	Obsahuje celkový počet prevádzkových hodín (t. j. hodín, počas ktorých bol kľúč v polohe ZAPNUTÉ).
Last (Posledná)	Uvádza poslednú prevádzkovú hodinu, v ktorej došlo k poruche.
First (Prvá)	Uvádza prvú prevádzkovú hodinu, v ktorej došlo k poruche.
Occurrences (Opakovania)	Uvádza počet opakovaní poruchy.

Service (Servis)

Položka ponuky	Opis
Hours (Hodiny)	Obsahuje celkový počet hodín, počas ktorých bol kľúč v polohe Zapnuté, naštartovaný motor a aktívny ekonomický režim a ovládacie prvky trakcie.
Counts (Počet)	Obsahuje počet naštartovaní motora a hodín prúdovej intenzity batérie.

Diagnostics (Diagnostika)

Položka ponuky	Opis
Battery (Batéria)	Uvádza vstupy a výstupy batérie. Vstupy zahŕňajú aktuálne napätie batérie, výstupy zahŕňajú prúd batérie a percento nabitia.
Motor control (Ovládacie prvky motora)	Uvádza vstupy a výstupy ovládacích prvkov motora. Vstupy zahŕňajú prevádzku s kľúčom, neutrál, parkovaciu brzdu, doplnky, režim rýchlosti, ekonomický režim a zdvihnutie/spustenie. Tieto položky používajte na kontrolu spätnej väzby vstupov stroja. Výstupy zahŕňajú otáčky motora (ot./min.), fázový prúd, jednosmerný prúd, teplotu ovládacích prvkov a teplotu motora.

Settings (Nastavenia)

Položka ponuky	Opis
Language (Jazyk)	Ovláda jazyk používaný v informačnom centre.
Backlight (Podsvietenie)	Ovláda jas displeja LCD.
Contrast (Kontrast)	Ovláda kontrast displeja LCD.
Protected Menus (Chránené ponuky)	Po zadaní prístupového kódu umožňuje získať prístup k chráneným ponukám.

About (Informácie)

Položka ponuky	Opis
Model (Model)	Uvádza číslo modelu stroja.
Serial (Sériové číslo)	Uvádza sériové číslo stroja.
S/W Rev (Revízia softvéru)	Uvádza revíziu softvéru hlavného ovládacieho prvku.
Motor Ctrl SW (Softvér ovládacieho prvku motora)	Uvádza revíziu softvéru ovládacieho prvku motora.
Battery SW (Softvér batérie)	Uvádza revíziu softvéru batérie.

Technické údaje

Poznámka: Parametre a dizajn sa môžu zmeniť bez predchádzajúceho upozornenia.

Šírka	89 cm
Dĺžka	152 cm
Výška	125 cm
Hmotnosť (bez nadstavca)	938 kg

Menovitá prevádzková kapacita – s operátorom s hmotnosťou 74,8 kg a štandardnou lyžicou	234 kg
Kapacita vyklápania – s operátorom s hmotnosťou 74,8 kg a štandardnou lyžicou	590 kg
Rázvor	71 cm
Výška výsypky (so štandardnou lopatou)	120 cm
Dosah – úplné zdvihnutie (so štandardnou lopatou)	71 cm
Výška k čapu závesu (úzky naberač v štandardnej polohe)	168 cm

Nadstavce/príslušenstvo

K dispozícii je celý rad schválených nadstavcov a príslušenstva značky Toro na použitie so strojom pre posilnenie a rozšírenie jeho možností. Ak chcete získať zoznam všetkých schválených nadstavcov a príslušenstva, obráťte sa na autorizovaného distribútora spoločnosti Toro alebo navštívte lokalitu www.Toro.com.

Ak chcete zaručiť optimálny výkon a zachovať platnosť bezpečnostnej certifikácie stroja, používajte len originálne náhradné diely a príslušenstvo značky Toro. Náhradné diely a príslušenstvo od iných výrobcov by mohlo byť nebezpečné a pri jeho použití by mohla skončiť platnosť záruky na produkt.

Obsluha

Pred prevádzkou

Bezpečnosť pred prevádzkou

Všeobecné bezpečnostné pokyny

- Nikdy nedovoľte, aby stroj obsluhovali alebo servis vykonávali deti alebo nevyškolené osoby. Miestne predpisy môžu obmedzovať vek operátora alebo vyžadovať certifikované školenie. Majiteľ zodpovedá za školenie všetkých operátorov a mechanikov.
- Oboznámte sa s bezpečnou prevádzkou zariadenia, ovládacími prvkami operátora a bezpečnostnými označeniami.
- Pred nastavením, servisom, čistením alebo skladovaním vždy zatiahnite parkovaciu brzdu, vypnite stroj, vytiahnite kľúč, počkajte, kým sa nezastaví pohyb všetkých pohyblivých častí, a nechajte stroj vychladnúť.
- Naučte sa, ako sa stroj rýchlo zastavuje a ako sa rýchlo vypína.
- Skontrolujte, či sú pripojené a správne fungujú bezpečnostné spínače a štíty. Ak nefungujú správne, stroj nepoužívajte.
- Nájdite oblasti, v ktorých môže dôjsť k pritlačeniu, označené na stroji a nadstavcoch a nepribližujte sa k nim rukami ani nohami.
- Pred začatím prevádzky stroja s nadstavcom sa uistite, že je nadstavec správne nainštalovaný a že ide o originálny nadstavec Toro. Prečítajte si všetky príručky k príslušenstvu.
- Vyhodnoťte terén, aby ste zistili, aké príslušenstvo a doplnky sú potrebné na riadne a bezpečné vykonávanie práce.
- Podzemné inžinierske siete a ďalšie objekty na pozemku alebo v pracovnom priestore majú byť označené. V označených priestoroch nekopte. Všimnite si umiestnenie neoznačených objektov a stavieb, ako sú podzemné skladovacie nádrže, studne a systémy septikov.
- Skontrolujte priestor, v ktorom budete zariadenie používať, či sa v ňom nenachádzajú nerovné povrchy alebo nehrozia skryté riziká.
- Pred spustením stroja zabezpečte, aby sa v priestore nenachádzali okolostojaci. Ak niekto z okolostojacich vstúpi do priestoru, zastavte stroj.

Vykonávanie dennej údržby

Každý deň pred naštartovaním stroja vykonajte postupy pred každým použitím/každodennej údržby uvedené v časti Údržba (strana 28).

Nastavenie podpery stehien

Ak chcete nastaviť podperu stehien (Obrázok 8), uvoľnite gombíky a zdvihnite alebo spustite podložku podpery do požadovanej výšky. Dodatočné úpravy môžete urobiť uvoľnením matice zaisťujúcej podložku na doske nastavenia, ktorú môžete podľa potreby posunúť nahor alebo nadol. Po dokončení úprav bezpečne utiahnite všetky úchytky.

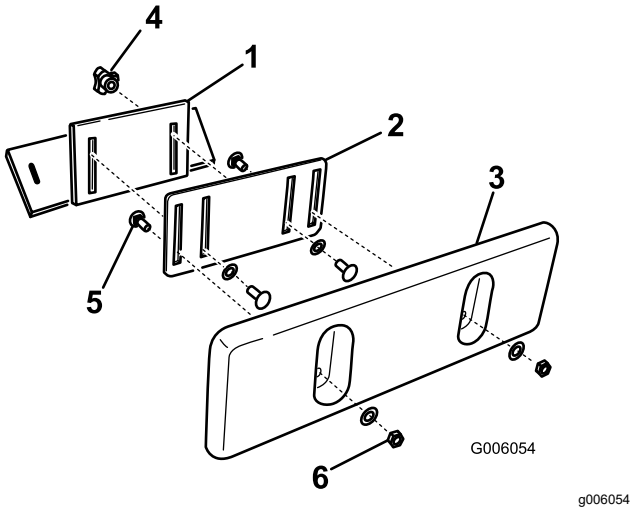

Obrázok 8

1. Konzola podpery stehien
2. Doska nastavenia
3. Podložka podpery stehien
4. Gombík a plochá podložka
5. Vratová skrutka
6. Poistná matica a plochá podložka

Počas prevádzky

Bezpečnosť počas prevádzky

Všeobecné bezpečnostné pokyny

- Neprekračujte menovitú prevádzkovú kapacitu, pretože to môže viesť k nestabilite stroja a k strate kontroly.
- Neprepravujte náklad so zdvihnutými ramenami. Náklad vždy prepravujte blízko k zemi.
- Používajte len nadstavce a príslušenstvo schválené spoločnosťou Toro. Nadstavce môžu zmeniť stabilitu a prevádzkové vlastnosti stroja.
- Stroje s plošinou:
  - Pred zostúpením z plošiny spustite nakladacie ramená.
  - Nepokúšajte sa stroj stabilizovať položením nohy na zem. Ak stratíte kontrolu nad strojom, zostúpte z plošiny a vzdiaľte sa od stroja.
  - Nevkladajte nohy pod plošinu.
  - Nepohybujte sa so strojom, kým nestojíte oboma nohami na plošine a rukami sa nepridržiavate referenčných tyčí.
- Práca so strojom si vyžaduje maximálnu pozornosť. Nerozptyľujte sa žiadnym spôsobom, v opačnom prípade môže dôjsť k zraneniu alebo poškodeniu majetku.
- Pred cúvaním sa pozrite dozadu a dole, aby ste sa uistili, že máte voľnú cestu.
- Nikdy netrhajte ovládacími prvkami; používajte plynulý pohyb.
- Majiteľ alebo používateľ môže predchádzať nehodám, ktoré môžu spôsobiť zranenie alebo poškodenie majetku, a je zodpovedný za takéto nehody.
- Noste vhodný odev vrátane rukavíc, ochranných okuliarov, dlhých nohavíc, nevyhnutnej protišmykovej obuvi a ochrany sluchu. Dlhé vlasy si zviažte dozadu a nenoste voľný odev ani voľné šperky.
- Nepracujte so strojom ak ste unavený, chorý alebo pod vplyvom alkoholu alebo drog.
- Nikdy neprenášajte cestujúcich a zabráňte, aby sa k stroju priblížili zvieratá a okolostojaci.
- Stroj prevádzkujte len pri dobrom svetle, ďaleko od otvorov a skrytých nebezpečenstiev.
- Pred naštartovaním stroja skontrolujte, či sú všetky pohony v neutrálnej polohe. Stroj štartujte len z pozície operátora.

- Pri prechode do neprehľadných oblastí, kríkov, stromov alebo iných objektov, ktoré by mohli obmedziť viditeľnosť, buďte opatrní.
- Pri zatáčaní do zákrut, na križovatkách a chodníkoch spomaľte a buďte veľmi opatrní. Sledujte premávku.
- Zastavte všetky nadstavce, keď sa nepracuje.
- Ak narazíte na predmet, zastavte a vypnite stroj, vyberte kľúč a skontrolujte stroj. Pred pokračovaním v prevádzke vykonajte všetky nevyhnutné opravy.
- Stroj nikdy nenechávajte naštartovaný bez dozoru.
- Pred opustením pozície operátora vykonajte nasledujúce opatrenia:
  - Stroj zaparkujte na rovnom povrchu.
  - Spustite nakladacie ramená a odpojte pomocné hydraulické systémy.
  - Vypnite stroj a vyberte kľúč.
- Nepracujte so strojom, ak hrozia blesky.
- Stroj používajte len v priestoroch, v ktorých má operátor dostatok voľného priestoru na bezpečné manévrovanie. Dávajte pozor na prekážky vo svojej bezprostrednej blízkosti. Ak nedávate pozor na okolie, nedodržanie primeranej vzdialenosti od stromov, stien a ďalších prekážok pri cúvaní so strojom môže spôsobiť poranenie.
- Pred jazdou pod akýmikoľvek objektmi skontrolujte voľný priestor vo výške prejazdu (t. j. elektrické vedenia, konáre, stropy a vchody) a zabráňte kontaktu s nimi.
- Neprepĺňajte nadstavec a pri každom zdvíhaní nakladacích ramien udržiavajte náklad vyrovnaný. Predmety v nadstavci môžu spadnúť a spôsobiť zranenie.

Bezpečnosť na svahu

- **Pri vychádzaní na kopec alebo schádzaní z kopca stroj prevádzkujte s ťažším koncom smerujúcim do kopca.** Rozloženie hmotnosti sa mení podľa nadstavcov. V prípade prázdneho naberača je ťažšia zadná časť stroja a v prípade plného naberača je ťažšia predná časť stroja. Pri väčšine ďalších nadstavcov bude ťažšia predná časť stroja.
- Zdvíhanie nakladacích ramien na svahu má vplyv na stabilitu stroja. Na svahoch udržujte nakladacie ramená v spustenej polohe.
- Svahy sú hlavným faktorom pri nehodách súvisiacich so stratou ovládania a pri prevrátení, ktoré môžu mať za následok vážne alebo smrteľné zranenie. Pri ovládaní stroja na svahu alebo nerovnom teréne sa musí postupovať mimoriadne opatrne.
- Zaveďte vlastné postupy a pravidlá pre prácu na svahoch. Tieto postupy musia zahŕňať prieskum miesta, aby sa určilo, ktoré svahy sú bezpečné pre prevádzku stroja. Pri vykonávaní prieskumu sa vždy riaďte zdravým rozumom a dobrým úsudkom.
- Na svahoch spomaľte a dbajte na zvýšenú opatrnosť. Terénne podmienky môžu ovplyvniť stabilitu stroja.
- Vyhnite sa štartovaniu a zastavovaniu stroja na svahu. V prípade, že stroj stratí trakciu, postupuje po svahu pomaly a rovno nadol.
- Na svahoch sa vyhnite zatáčaniu. Ak musíte zabočiť, so strojom zatáčajte pomaly a udržiavajte ťažší koniec nasmerovaný do kopca.
- Na svahu sa vždy pohybujte pomaly a plynulo. Nevykonávajte náhle zmeny rýchlosti alebo smeru.
- Ak máte pocit, že je ovládanie stroja na svahu neisté, prestaňte pracovať.
- Dávajte si pozor na diery, vyjazdené koľaje alebo hrby, pretože nerovný terén môže spôsobiť prevrátenie stroja. Vysoká tráva môže skryť prekážky.
- Pri práci na mokrom povrchu postupujte opatrne. Znížená trakcia môže spôsobiť šmýkanie.
- Vyhodnoťte oblasť, aby ste zabezpečili, že zem je dostatočne stabilná na podoprenie stroja.
- Pri práci so strojom postupujte opatrne pri nasledovných:
  - poklesy,
  - priekopy,
  - násypy,
  - vodné útvary.

  Stroj sa môže náhle prevrátiť, keď pás prejde cez okraj alebo sa okraj zosype. Udržiavate bezpečnú vzdialenosť medzi strojom a každým nebezpečným miestom.
- Nadstavce demontujte alebo pridávajte na rovnom podklade.
- Stroj neparkujte na úbočí ani na svahu.

Bezpečnosť inžinierskych sietí

- Ak narazíte na inžinierske vedenie, vykonajte nasledujúce opatrenia:
  - Vypnite stroj a vyberte kľúč.
  - Odstráňte všetky osoby z pracovného priestoru.
  - Okamžite kontaktujte príslušné núdzové a komunálne orgány, aby zabezpečili oblasť.
  - Ak poškodíte kábel z optických vlákien, nepozerajte sa do vystaveného svetla.

- Ak je stroj nabitý elektrinou, neopúšťajte plošinu operátora. Pokiaľ neopustíte plošinu, budete v bezpečí.
  - Dotknutie sa ktorejkoľvek časti stroja vás môže uzemniť.
  - Nedovoľte inej osobe, aby sa nabitého stroja dotkla alebo aby sa k nemu priblížila.
  - Ak narazíte na elektrické alebo komunikačné vedenie, vždy predpokladajte, že je stroj nabitý. Nepokúšajte sa opustiť stroj.
- Unikajúci plyn je horľavý a výbušný a môže spôsobiť vážne zranenie alebo smrť. Počas prevádzky stroja nefajčite.

Štartovanie stroja

1. Postavte sa na platformu.
2. Uistite sa, že je parkovacia brzda zaistená a všetky štyri páky sú v NEUTRÁLNEJ polohe.
3. Vložte kľúč do zapaľovania a otočte ho do polohy ZAPNUTÉ.

Poznámka: Štartovanie stroja v extrémne chladných podmienkach môže byť problematické. Pri štartovaní studeného stroja musí byť teplota stroja vyššia ako –18 °C.

Poznámka: Keď je teplota stroja nižšia ako –1 °C, v informačnom centre sa zobrazí symbol studeného štartu (Obrázok 9) a motor na 2 minúty zvýši otáčky. V tomto okamihu nehýbte s ovládacími prvkami trakcie, kým je zatiahnutá parkovacia brzda. V opačnom prípade sa motor vypne a 2 minúty sa začnú počítať odznova. Symbol studeného štartu zmizne, keď motor dosiahne plnú rýchlosť.

g304012

Obrázok 9

Jazda so strojom

Na posun stroja používajte ovládacie prvky trakcie. Čím viac posuniete ovládacie prvky trakcie do akéhokoľvek smeru, tým rýchlejšie sa bude pohybovať stroj v tomto smere. Ak chcete stroj zastaviť, uvoľnite ovládacie prvky trakcie.

Režim úspory energie

Keď stroj beží na voľnobežné otáčky, po nejakom čase prejde do režimu úspory energie.

Úspora energie 1

Po 5- až 7-sekundovej prevádzke na voľnobežné otáčky sa otáčky motora znížia. Ak chcete obnoviť bežnú prevádzkovú rýchlosť, posuňte trakčnú páku, páku naklonenia nadstavca alebo páku ramena nakladača.

Úspora energie 2

Po 30-sekundovej prevádzke na voľnobežné otáčky sa motor vypne. Ak chcete pokračovať v prevádzke, dvakrát prudko posuňte trakčnú páku.

Úspora energie 3

Po 5-minútovej prevádzke na voľnobežné otáčky sa stroj vypne. Ak chcete pokračovať v prevádzke, otočte kľúč do polohy VYPNUTÉ, zatiahnite parkovaciu brzdu a otočte kľúč do polohy ZAPNUTÉ.

Vypnutie stroja

1. Stroj zaparkujte na rovnom povrchu, spustite ramená nakladača a zatiahnite parkovaciu brzdu.
2. Uistite sa, že je páka pomocnej hydrauliky v NEUTRÁLNEJ polohe.
3. Otočte kľúč do polohy VYPNUTÉ a vyberte ho.

⚠ VÝSTRAHA

Deti alebo okolostojaci sa môžu zraniť, ak posunú alebo sa pokúsia prevádzkovať stroj, ktorý je bez dozoru.

Keď nechávate stroj bez dozoru, vždy vyberte kľúč a zatiahnite parkovaciu brzdu.

Používanie nadstavcov

Inštalácia nadstavca

Dôležité: **Používajte len nadstavce schválené spoločnosťou Toro. Nadstavce môžu zmeniť stabilitu a prevádzkové vlastnosti stroja. Pri používaní neschválených nadstavcov môže dôjsť k strate záruky na stroj.**

Dôležité: **Pred inštaláciou nadstavca sa uistite, že sú montážne dosky bez nečistôt alebo úlomkov a že sa čapy voľne otáčajú. V prípade, že sa čapy neotáčajú voľne, namažte ich.**

1. Umiestnite nadstavec na rovný povrch s dostatočným voľným priestorom za ním, aby sa zaň zmestil stroj.
2. Naštartujte stroj.
3. Nakloňte montážnu dosku nadstavca smerom dopredu.

4. Umiestnite montážnu dosku na horný okraj prijímacej dosky nadstavca.

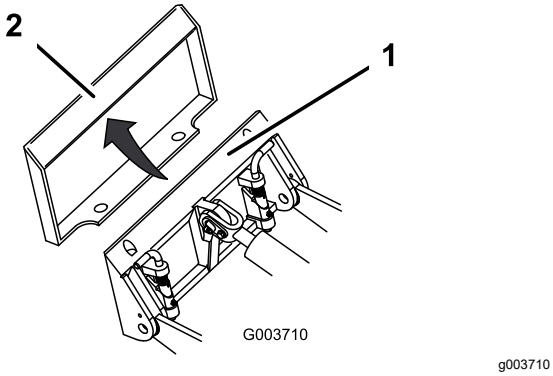

Obrázok 10

1. Montážna doska
2. Prijímacia doska

5. Zdvihnite nakladacie ramená pri súčasnom nakláňaní montážnej dosky dozadu.

   Dôležité: **Zdvihnite nadstavec dostatočne nad zem a montážnu dosku nakloňte úplne dozadu.**

6. Vypnite stroj a vyberte kľúč.
7. Pripojte čapy na rýchle spojenie a uistite sa, že úplne sedia v montážnej doske.

   Dôležité: **V prípade, že sa čapy neotočia do spájacej polohy, montážna doska nie je úplne zarovnaná s otvormi v prijímacej doske nadstavca. Skontrolujte prijímaciu dosku a v prípade potreby ju vyčistite.**

⚠ DÔLEŽITÉ UPOZORNENIE

Ak ste úplne nenasadili čapy na rýchle pripojenie prostredníctvom montážnej dosky nadstavca, nadstavec môže spadnúť zo stroja na vás alebo okolostojace osoby.

Uistite sa, že čapy na rýchle pripojenie sú úplne zasadené v montážnej doske nadstavca.

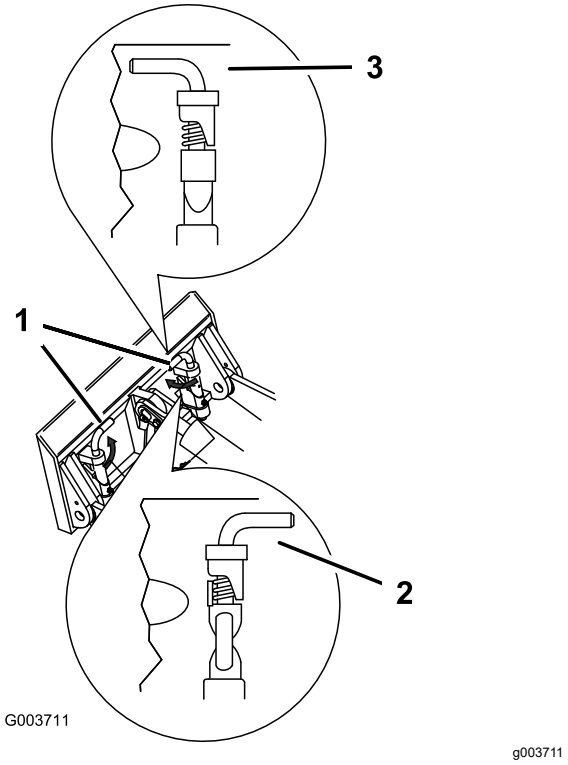

Obrázok 11

1. Čapy na rýchle pripojenie (v spojenej polohe)
2. Rozpojená poloha
3. Spojená poloha

Pripojenie hydraulických hadíc

⚠ DÔLEŽITÉ UPOZORNENIE

Hydraulická kvapalina unikajúca pod tlakom môže preniknúť do kože a spôsobiť poranenie. Kvapalinu, ktorá prenikne do kože, musí chirurgicky odstrániť lekár so skúsenosťami s týmto typom poranenia. V opačnom prípade môže dôjsť ku gangréne.

- **Pred natlakovaním hydraulického systému skontrolujte, či sú všetky hadice a vedenia hydraulickej kvapaliny v dobrom stave a či sú všetky hydraulické spojenia a armatúry pevne utiahnuté.**
- **Nepribližujte sa žiadnou časťou tela ani rukami k otvorom ani dýzam, z ktorých uniká hydraulická kvapalina pod vysokým tlakom.**
- **Na zisťovanie únikov hydraulickej kvapaliny používajte kartón alebo papier; nikdy nepoužívajte svoje ruky.**

⚠ VÝSTRAHA

Hydraulické spojky, hydraulické potrubia/ventily a hydraulická kvapalina môžu byť horúce. Pri kontakte s horúcimi komponentmi sa môžete popáliť.

- **Pri manipulácii s hydraulickými spojkami používajte rukavice.**
- **Skôr než sa dotknete hydraulických komponentov, nechajte stroj vychladnúť.**
- **Nedotýkajte sa vyliatej hydraulickej kvapaliny.**

Ak nadstavec na prevádzku vyžaduje hydrauliku, pripojte hydraulické hadice nasledujúcim spôsobom:

1. Otočte kľúč, podržte ho v polohe UVOĽNENIE POMOCNEJ HYDRAULIKY a stláčajte prepínač pomocnej hydrauliky dozadu a dopredu, aby ste uvoľnili tlak na hydraulických spojkách.
2. Otočte kľúč do polohy OFF (Vyp.) a vyberte ho.
3. Zložte ochranné kryty z hydraulických spojok na stroji.
4. Uistite sa, že sa na hydraulických spojkách nenachádza žiadny cudzí materiál.
5. Zatlačte vonkajší konektor nadstavca do vnútorného konektora na stroji.

   Poznámka: Keď prvýkrát pripojíte vonkajší konektor nadstavca, uvoľní sa určitý tlak, ktorý sa nahromadil v nadstavci.
6. Zatlačte vnútorný konektor nadstavca do vonkajšieho konektora na stroji.
7. Potiahnutím hadice sa uistite, že spojenie je pevné.

Odstránenie nadstavca

1. Stroj zaparkujte na rovnom povrchu.
2. Spustite nadstavec na zem.
3. Ak nadstavec využíva hydrauliku, otočte kľúč, podržte ho v polohe UVOĽNENIE POMOCNEJ HYDRAULIKY a stláčajte prepínač pomocnej hydrauliky dozadu a dopredu, aby ste uvoľnili tlak na hydraulických spojkách.
4. Vypnite stroj a vyberte kľúč.
5. Uvoľnite čapy na rýchle pripojenie ich otočením do vonkajšej strany.
6. Ak nadstavec používa hydrauliku, posuňte rozpery späť na hydraulické spojky a odpojte ich.

   Dôležité: **Spojte hadice nadstavca dokopy, aby sa zabránilo znečisteniu hydraulického systému počas skladovania.**
7. Namontujte ochranné kryty na hydraulické spojky na stroji.
8. Naštartujte stroj, nakloňte montážnu dosku smerom dopredu a odpojte stroj od nadstavca.

Používanie informačného centra

Zmena režimu nadstavca

1. Ak chcete získať prístup k obrazovke Zmena nadstavca, na obrazovke prevádzky stlačte stredné tlačidlo.
2. Stlačením stredného alebo pravého tlačidla prepnete medzi režimom kladiva a lyžice.

   Poznámka: Pri používaní režimu kladiva zapnite ekonomický režim. Keď sa režim kladiva používa s ekonomickým režimom, spomalia sa otáčky motora (ot./min.), čím sa zníži spotreba energie pri používaní nadstavcov. Režim lyžice udržiava otáčky motora.
3. Stlačením ľavého tlačidla sa vrátite na obrazovku prevádzky.

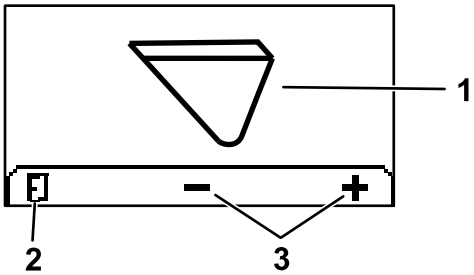

Obrázok 12

1. Aktuálny režim nadstavca
2. Zmena režimu nadstavca
3. Návrat na obrazovku prevádzky

Prístup k položke Chránené ponuky

Poznámka: Predvolený kód PIN stroja nastavený vo výrobe je buď 0000, alebo 1234.

Ak zmeníte kód PIN a zabudnete ho, so žiadosťou o pomoc sa obráťte na autorizovaného servisného predajcu.

1. V časti HLAVNÁ PONUKA pomocou stredného tlačidla prejdite nadol na ponuku NASTAVENIA a stlačte pravé tlačidlo (Obrázok 13).

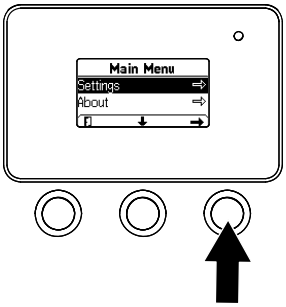

g264775

Obrázok 13

2. V ponuke NASTAVENIA pomocou stredného tlačidla prejdite nadol na položku CHRÁNENÉ PONUKY a stlačte pravé tlačidlo (Obrázok 14A).

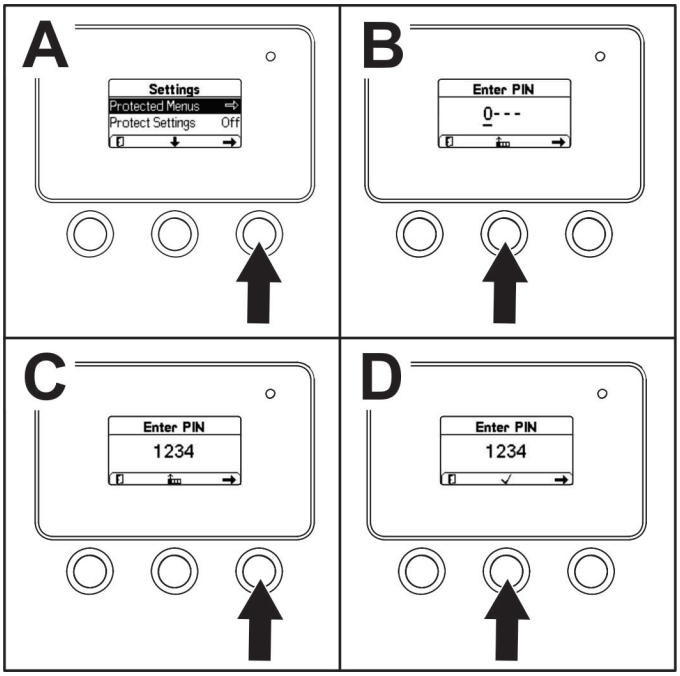

g264249

Obrázok 14

3. Ak chcete zadať kód PIN, stlačte stredné tlačidlo a podržte ho, kým sa nezobrazí správna prvá číslica. Potom stlačením pravého tlačidla prejdite na ďalšiu číslicu (Obrázok 14B a Obrázok 14C). Tento krok opakujte, kým nezadáte poslednú číslicu, a ešte raz stlačte pravé tlačidlo.
4. Stlačte stredné tlačidlo a zadajte kód PIN (Obrázok 14D).

   Poznámka: Ak informačné centrum prijme kód PIN a chránená ponuka sa odblokuje, v pravom hornom rohu obrazovky sa zobrazí slovo PIN.

Môžete zobraziť a meniť nastavenia v položke CHRÁNENÉ PONUKY. Po získaní prístupu k položke CHRÁNENÉ PONUKY prejdite nadol na možnosť CHRÁNIŤ NASTAVENIA. Na zmenu nastavenia použite pravé tlačidlo. Nastavením položky Chrániť nastavenia na možnosť VYPNUTÉ môžete zobraziť a zmeniť nastavenia v časti CHRÁNENÉ PONUKY bez zadania kódu PIN. Nastavenie položky Chrániť nastavenia na možnosť ZAPNUTÉ skryje chránené možnosti a pred zmenou nastavenia v časti CHRÁNENÉ PONUKY vyžaduje zadanie kódu PIN.

Po prevádzke

Bezpečnosť po prevádzke

Všeobecné bezpečnostné pokyny

- Pred nastavením, čistením, skladovaním alebo servisom zatiahnite parkovaciu brzdu (ak je dostupná), znížte nakladacie ramená, vypnite stroj, vytiahnite kľúč a počkajte, kým sa nezastaví všetok pohyb, a nechajte stroj vychladnúť.
- Očistite usadeniny z nadstavcov a pohonov, aby ste predchádzali vzniku požiaru.
- Všetky diely udržujte v dobrom stave a technické vybavenie dotiahnuté.
- Nedotýkajte sa častí, ktoré sa môžu počas prevádzky zohriať na vysokú teplotu. Pred údržbou, nastavením alebo servisom stroja ich nechajte vychladnúť.
- Pri nakladaní a vykladaní stroja do vlečky alebo kamiónu buďte opatrní.

Bezpečnostné opatrenia súvisiace s batériou a nabíjačkou

Všeobecné

- Nesprávne používanie alebo údržba nabíjačky batérie môže mať za následok zranenie. Tento potenciál znížite dodržiavaním nasledujúcich bezpečnostných pokynov.
- Na nabíjanie batérie používajte len dodanú nabíjačku.
- Pred používaním nabíjačky si overte napätie dostupné vo vašej krajine.
- Na pripojenie k zdroju mimo územia USA v prípade potreby používajte adaptér zástrčky nadstavca so správnou konfiguráciou elektrickej zásuvky.
- Zabráňte tomu, aby bola nabíjačka mokrá. Chráňte ju pred dažďom a snehom.
- V dôsledku používania príslušenstva, ktoré spoločnosť Toro neodporúča alebo nepredáva hrozí riziko požiaru, zásahu elektrickým prúdom alebo zranenia.
- Ak chcete eliminovať riziko výbuchu batérie, dodržiavajte tieto pokyny a pokyny k ľubovoľnému

zariadeniu, ktoré sa chystáte používať v blízkosti nabíjačky.

- Neotvárajte batérie.
- Ak batéria tečie, vyhýbajte sa kontaktu s vytekajúcou tekutinou. Ak sa tekutiny náhodne dotknete, postihnuté miesto opláchnite vodou a vyhľadajte lekársku pomoc. Kvapalina vytekajúca z batérie môže spôsobiť podráždenie alebo popáleniny.
- So žiadosťou o vykonanie servisu alebo výmenu batérie sa obráťte na autorizovaného servisného predajcu.

Školenie

- Nikdy nedovoľte, aby nabíjačku obsluhovali alebo servis vykonávali deti alebo nezaškolené osoby. Miestne predpisy môžu obmedzovať vek obsluhy. Majiteľ zodpovedá za školenie všetkých operátorov a mechanikov.
- Pred používaním nabíjačky si prečítajte všetky pokyny uvedené na nabíjačke a v príručke, oboznámte sa s nimi a dodržiavajte ich. Oboznámte sa so správnym používaním nabíjačky.

Príprava

- Pri nabíjaní sa musia okolostojaci a deti zdržiavať mimo batérie.
- Pri nabíjaní noste vhodný odev vrátane ochranných okuliarov, dlhých nohavíc a pevnej protišmykovej obuvi.
- Pred nabíjaním vypnite stroj a počkajte päť sekúnd, kým sa úplne nevypne. Nedodržanie tohto pokynu môže spôsobiť iskrenie.
- Pri nabíjaní musí byť priestor dobre vetraný.
- Prečítajte si všetky bezpečnostné opatrenia týkajúce sa nabíjania a dodržiavajte ich.
- Nabíjačka je určená len pre okruhy s menovitou hodnotou 120 a 240 V striedavého prúdu a je vybavená vidlicou s ochranným kontaktom na prevádzku v okruhu 120 V jednosmerného prúdu. Ak chcete nabíjačku používať v okruhoch s hodnotou 240 V, požiadajte autorizovaného servisného predajcu o správny sieťový kábel.

Prevádzka

- Kábel používajte správne. Nabíjačku neprenášajte uchopením za kábel ani netrhajte sieťovým káblom pri odpájaní nabíjačky zo zásuvky. Kábel chráňte pred teplom, olejom a ostrými okrajmi.
- Nabíjačku pripojte priamo k uzemnenej (3-kolíkovej) zásuvke. Nabíjačku nepoužívajte v neuzemnenej zásuvke, a to dokonca ani s adaptérom.
- Dodaný sieťový kábel ani zástrčku neupravujte.
- Zabráňte pádu kovového náradia do blízkosti batérie alebo na ňu. Môže to spôsobiť iskrenie alebo skrat elektrickej súčasti, čo by mohlo viesť k výbuchu.
- Pri práci s lítium-iónovou batériu si zložte všetky kovové predmety, napríklad prstene, náramky, retiazky a hodinky. Lítium-iónová batéria môže vytvoriť dostatok prúdu na spôsobenie vážnych popálenín.
- Nabíjačku nikdy neprevádzkujte bez dobrej viditeľnosti alebo svetla.
- Používajte schválený predlžovací kábel.
- Ak sa zapojený sieťový kábel poškodí, odpojte ho zo zásuvky v stene a požiadajte autorizovaného servisného predajcu o jeho výmenu.
- Keď sa nabíjačka nepoužíva, odpojte ju od elektrickej zásuvky a až potom ju presuňte na iné miesto alebo vykonajte servis.

Údržba a skladovanie

- Nabíjačku skladujte vnútri na suchom a bezpečnom mieste mimo dosahu neoprávnených používateľov.
- Nabíjačku nerozoberajte. Ak sa vyžaduje servis alebo oprava nabíjačky, obráťte sa na autorizovaného servisného predajcu.
- Pred začiatkom údržby alebo čistenia odpojte sieťový kábel zo zásuvky, aby sa znížilo riziko zásahu elektrickým prúdom.
- Podľa potreby opravte alebo vymeňte bezpečnostné štítky a štítky s pokynmi.
- Nabíjačku nepoužívajte s poškodeným káblom alebo zástrčkou. Poškodený kábel alebo zástrčku okamžite vymeňte.
- Ak ste to nabíjačky narazili, spadla vám alebo sa inak poškodila, nepoužívajte ju a zaneste ju autorizovanému servisnému predajcovi.

Presun nefunkčného stroja

Dôležité: **Stroj neodťahujte ani neťahajte bez otvorenia ťažných ventilov, inak dôjde k poškodeniu hydraulického systému.**

1. Vypnite stroj a vyberte kľúč.
2. Zložte kryt chrániaci každý ťažný ventil (Obrázok 15).

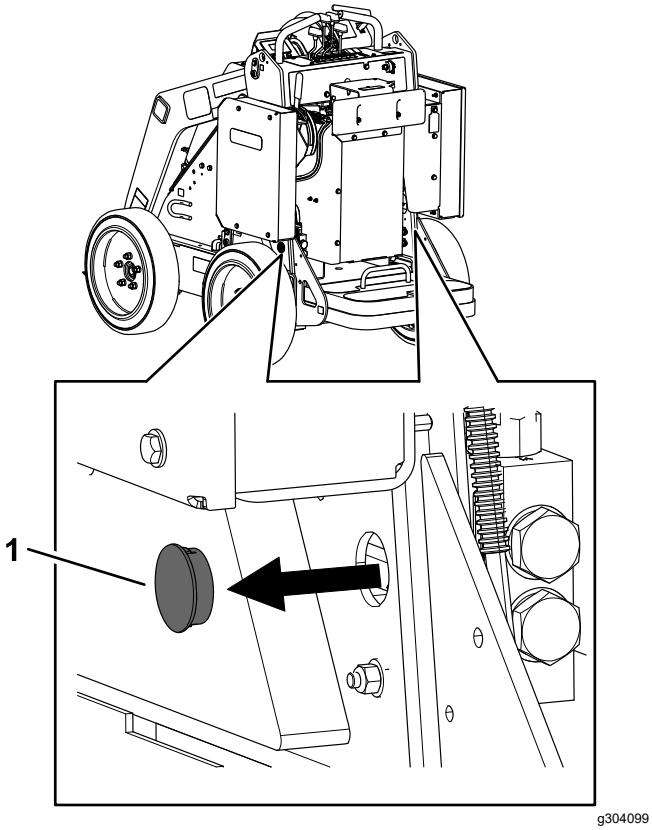

Obrázok 15

1. Kryt

3. Uvoľnite poistnú maticu na každom ťažnom ventile.

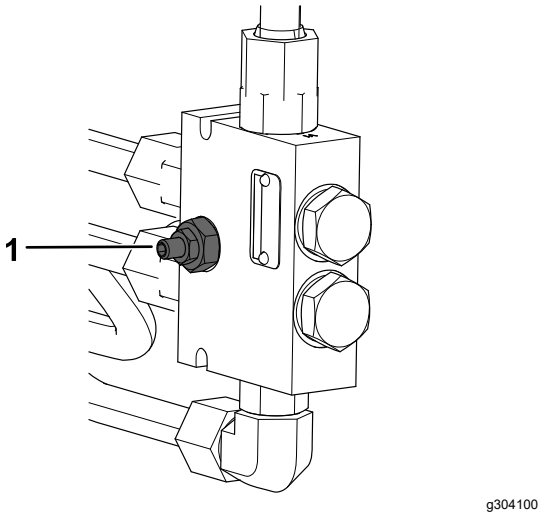

Obrázok 16

1. Ťažný ventil

4. Pomocou šesťhranného kľúča otočte všetky ventily o jednu otočku proti smeru hodinových ručičiek, čím ich otvoríte.
5. Stroj ťahajte podľa potreby.

   Dôležité: **Pri ťahaní neprekračujte rýchlosť 4,8 km/h.**

6. Po oprave stroja zatvorte ťažné ventily a utiahnite poistné matice.

   Dôležité: **Ťažné ventily neuťahujte nadmerne.**

7. Znova nasaďte kryty.

Ťahanie stroja

Na ťahanie stroja použite ťažkotonážny príves alebo kamión. Použite rampu s plnou šírkou. Uistite sa, že príves alebo kamión má všetky potrebné brzdy, osvetlenie a značenie v súlade so zákonom. Pozorne si prečítajte všetky bezpečnostné pokyny. Znalosť týchto informácií môže pomôcť vám alebo okolitým osobám predísť zraneniu. Postupujte podľa miestnych vyhlášok pre prívesy a požiadaviek na zväzovanie.

⚠ DÔLEŽITÉ UPOZORNENIE

Jazda na ulici alebo na ceste bez smeroviek, svetiel, reflexného značenia alebo označenia pomaly idúceho vozidla je nebezpečná a môže viesť k nehode s následným zranením.

So strojom nejazdite po verejnej ulici ani po ceste.

Výber prívesu

⚠ DÔLEŽITÉ UPOZORNENIE

Nakladanie stroja na príves alebo nákladné vozidlo, prípadne vykladanie zvyšuje možnosť prevrátenia a mohlo by pri ňom dôjsť k vážnemu zraneniu alebo smrti (Obrázok 17).

- **Použite iba rampy s plnou šírkou.**
- **Uistite sa, že rampa je v porovnaní s výškou plošiny prívesu alebo nákladného vozidla od zeme minimálne štyrikrát dlhšia. Zaručí sa tým, že uhol rampy neprekročí 15 stupňov od rovného povrchu.**

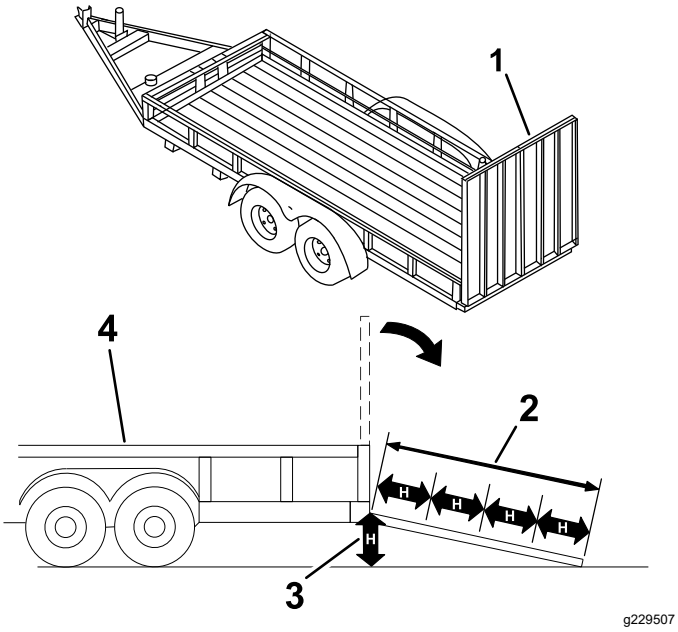

Obrázok 17

1. Rampa(y) s plnou šírkou v zloženej polohe
2. Rampa je v porovnaní s výškou plošiny prívesu alebo nákladného vozidla od zeme minimálne štyrikrát dlhšia
3. H = výška plošiny prívesu alebo nákladného vozidla od zeme
4. Príves

Nakladanie stroja

⚠ DÔLEŽITÉ UPOZORNENIE

Nakladanie stroja na príves alebo nákladné vozidlo, prípadne vykladanie zvyšuje možnosť prevrátenia a mohlo by pri ňom dôjsť k vážnemu zraneniu alebo smrti.

- **Pri používaní stroja na rampe postupujte zvlášť opatrne.**
- **Stroj nakladajte a vykladajte s ťažším koncom smerujúcim k rampe.**
- **Pri jazde so strojom na rampe sa vyhnite náhlemu zrýchleniu alebo spomaleniu, pretože by ste mohli stratiť kontrolu nad strojom alebo by sa stroj mohol prevrátiť.**

1. Ak používate príves, pripojte ho k ťažnému vozidlu a pripojte bezpečnostné reťaze.
2. Ak je to možné, pripojte brzdy prívesu.
3. Spustite rampu(y).
4. Spustite nakladacie ramená.
5. Stroj nakladajte na príves ťažším koncom smerujúcim k rampe, pričom náklad prepravujte v malej výške.
   - Ak má stroj **plný** nosný nadstavec (napr. vedro) alebo nenosný nadstavec (napr. zákopník), po rampe jazdite nahor so strojom otočeným dopredu.
   - Ak má stroj **prázdny** nosný nadstavec alebo na stroji nie je žiadny nadstavec, pri jazde po rampe nahor so strojom cúvajte.

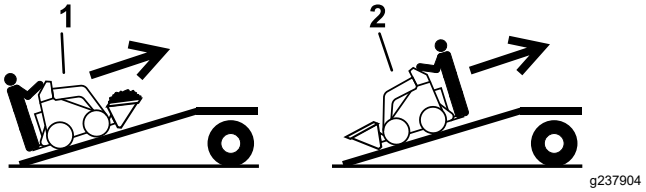

Obrázok 18

1. Stroj s plným nosným alebo nenosným nadstavcom – po rampe(ách) jazdite nahor so strojom otočeným dopredu.
2. Stroj s prázdnym alebo žiadnym nadstavcom – pri jazde po rampe(ách) nahor so strojom cúvajte.

6. Nakladacie ramená spustite úplne nadol.
7. Zatiahnite parkovaciu brzdu (ak je súčasťou výbavy), vypnite stroj a vyberte kľúč.
8. Použite kovové zväzovacie slučky na stroji pre pevné upevnenie zariadenia k prívesu alebo kamiónu pomocou popruhov, reťazí, káblov alebo lán. Požiadavky týkajúce sa zväzovania nájdete v miestnych predpisoch.

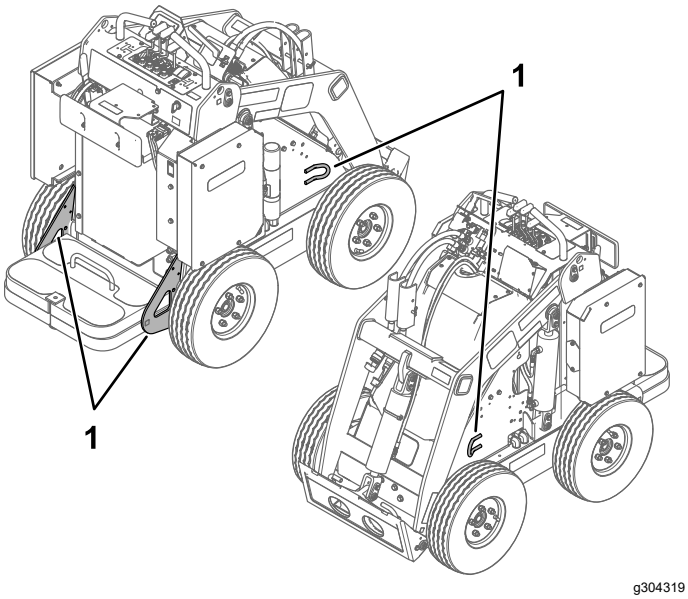

Obrázok 19

1. Zväzovacie slučky

Vykladanie stroja

1. Spustite rampu(y).
2. Stroj vykladajte z prívesu ťažším koncom smerujúcim k rampe, pričom náklad prepravujte v malej výške.
   - Ak má stroj **plný** nosný nadstavec (napr. vedro) alebo nenosný nadstavec (napr. zákopník), pri jazde po rampe nadol so strojom cúvajte.
   - Ak má stroj **prázdny** nosný nadstavec alebo na stroji nie je žiadny nadstavec, po rampe jazdite nadol so strojom otočeným dopredu.

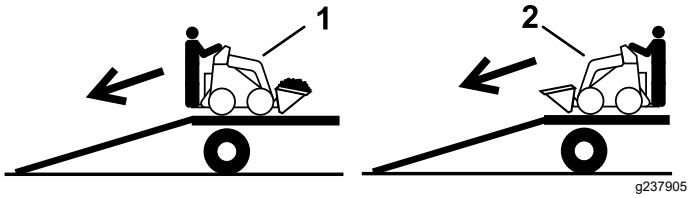

Obrázok 20

1. Stroj s plným nadstavcom alebo nenosným nadstavcom – pri jazde po rampe(ách) nadol so strojom cúvajte.
2. Stroj s prázdnym alebo žiadnym nadstavcom – po rampe(ách) jazdite nadol so strojom otočeným dopredu.

Zdvíhanie stroja

Stroj zdvihnite za zdvíhacie body (Obrázok 19).

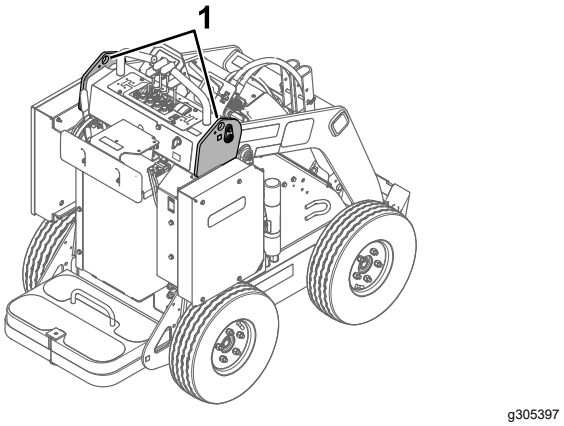

Obrázok 21

Údržba batérií

⚠ DÔLEŽITÉ UPOZORNENIE

V batériách je vysoké napätie, ktoré môže spôsobiť popáleniny alebo zásah elektrickým prúdom.

- **Nepokúšajte sa otvoriť batérie.**
- **Pri manipulácii s batériou s prasknutou skriňou postupujte veľmi opatrne.**
- **Používajte len nabíjačku navrhnutú pre konkrétne batérie.**

Lítium-iónové batérie si uchovávajú dostatočný náboj na prevádzku počas ich životnosti. Postupom času sa počet prevádzkových hodín batérií na jedno nabitie skracuje.

Poznámka: Výsledky sa môžu líšiť v závislosti od vzdialenosti, na ktorú presúvate stroj, nerovností, cez ktoré musíte prejsť, a ďalších faktorov uvedených v tejto časti.

Ak chcete dosiahnuť maximálnu životnosť a batérie využívať naplno, dodržiavajte tieto pokyny:

- Batériu neotvárajte. Vnútri batérie sa nenachádzajú žiadne časti, ktorých servis môže vykonávať používateľ. Ak batériu otvoríte, skončí sa platnosť záruky. Batérie sú chránené zariadeniami upozorňujúcimi na nevhodnú manipuláciu.
- Stroj skladujte/parkujte v čistej a suchej garáži alebo skladovacom priestore **mimo pôsobenia priameho slnečného žiarenia a zdrojov tepla.** Stroj neskladujte na mieste, na ktorom teplota klesá pod –30 °C alebo stúpa nad 60 °C. **Teplota mimo tohto rozsahu poškodí batérie.** Vysoká teplota pri skladovaní, najmä pri vysokom nabití, znižuje životnosť batérií.
- Pri uskladnení stroja na viac ako 10 dní dbajte na to, aby bol stroj na chladnom mieste, mimo

pôsobenia slnečného žiarenia a nabitý minimálne na 50 %.

- Ak stroj prevádzkujete v horúcich podmienkach alebo na mieste vystavenom slnečnému žiareniu, batéria sa môže prehrievať. V takom prípade sa na informačnom centre zobrazí upozornenie na vysokú teplotu. Za takýchto podmienok sa stroj spomalí.

  Stroj ihneď premiestnite na chladné miesto mimo pôsobenia slnečného žiarenia, vypnite ho a pred pokračovaním v prevádzke nechajte batérie úplne vychladnúť.
- Ak je stroj vybavený súpravou svetiel, keď svetlá nepoužívate, vypnite ich.

Preprava batérií

Ministerstvo dopravy USA a úrady pre medzinárodnú dopravu vyžadujú, aby sa lítium-iónové batérie prepravovali v špeciálnom balení, a prepravovať ich môžu len certifikovaní prepravcovia. V USA môžete batériu prepravovať, keď je nainštalovaná v stroji definovanom ako zariadenie napájané batériou, pričom platia určité regulačné požiadavky. Podrobné predpisy týkajúce sa prepravy batérií alebo stroja vybaveného batériami vám poskytne Ministerstvo dopravy USA alebo príslušný štátny úrad vo vašej krajine.

Informácie o spôsobe prepravy alebo likvidácie batérií vám poskytne autorizovaný servisný predajca.

Používanie nabíjačky batérie

Prehľad indikátorov a káblov nabíjačky batérie nájdete na Obrázok 22.

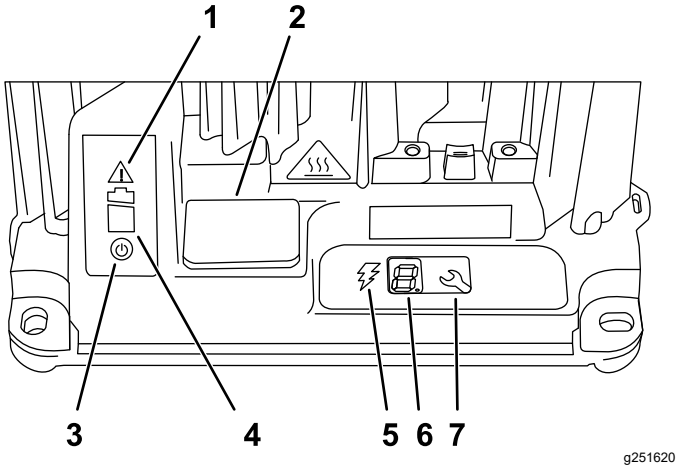

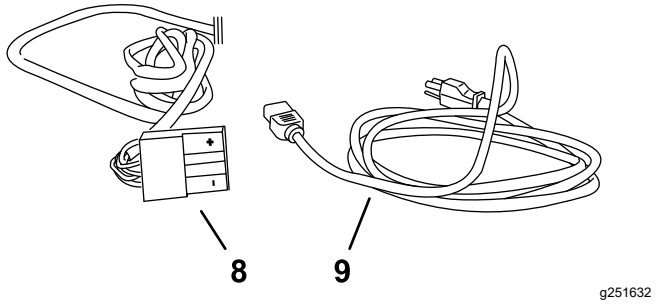

Obrázok 22

1. Indikátor chyby
2. Kryt portu USB
3. Indikátor sieťového napájania
4. Indikátor nabíjania batérie
5. Indikátor výstupu nabíjania
6. Displej LCD
7. Tlačidlo výberu
8. Výstupný konektor a kábel
9. Napájací kábel

Pripojenie zdroja napájania

Táto nabíjačka má 3-kolíkovú uzemnenú zástrčku (typu B), aby sa znížilo riziko zásahu elektrickým prúdom. Ak sa zástrčka nezmestí do zásuvky v stene, k dispozícii sú iné typy uzemnených zástrčiek. Obráťte sa na autorizovaného servisného predajcu.

Nabíjačku ani napájací kábel žiadnym spôsobom nemeňte.

⚠ NEBEZPEČIE

Kontakt s vodou pri nabíjaní stroja môže spôsobiť zásah elektrickým prúdom, zranenie alebo smrť.

Zástrčku ani nabíjačku nepoužívajte, keď máte mokré ruky alebo stojíte vo vode.

Dôležité: **Napájací kábel pravidelne kontrolujte, či v izolácii nie sú diery alebo praskliny.**

Nepoužívajte poškodený kábel. Kábel neťahajte cez stojatú vodu alebo mokrú trávu.

1. Zástrčku nabíjačky na napájacom kábli zapojte do vhodnej sieťovej zásuvky na nabíjačke.

⚠ DÔLEŽITÉ UPOZORNENIE

Poškodený kábel nabíjačky môže spôsobiť zásah elektrickým prúdom alebo požiar.

Pred používaním nabíjačky dôkladne skontrolujte napájací kábel. Ak je kábel poškodený, nabíjačku nepoužívajte, kým nedostanete náhradný.

2. Zástrčku napájacieho kábla zapojte do uzemnenej elektrickej zásuvky.

Nabíjanie batérií

Dôležité: **Batérie nabíjajte len pri teplote v odporúčanom rozsahu. Informácie o odporúčanom rozsahu nájdete v nasledujúcej tabuľke:**

Odporúčaný teplotný rozsah pri nabíjaní

Rozsah pri nabíjaní	0 °C až 45 °C
Nízka teplota v rámci rozsahu pri nabíjaní (znížený prúd)	–5 °C až 0 °C
Vysoká teplota v rámci rozsahu pri nabíjaní (znížený prúd)	45 °C až 60 °C

Pri teplote nižšej ako –5 °C sa batérie nebudú nabíjať. Keď teplota stúpne nad –5 °C, odpojte nabíjačku a znova ju pripojte, aby ste nabili batérie.

1. Zaparkujte stroj na mieste určenom na nabíjanie.
2. Zatiahnite parkovaciu brzdu.
3. Vypnite stroj a vyberte kľúč.
4. Skontrolujte, či nie sú konektory zanesené prachom a nečistotami.
5. Napájací kábel nabíjačky pripojte k zdroju napájania. Pozrite si časť Pripojenie zdroja napájania (strana 25).
6. Posuňte kryt nabíjačky smerom nahor a mimo konektora (Obrázok 23).

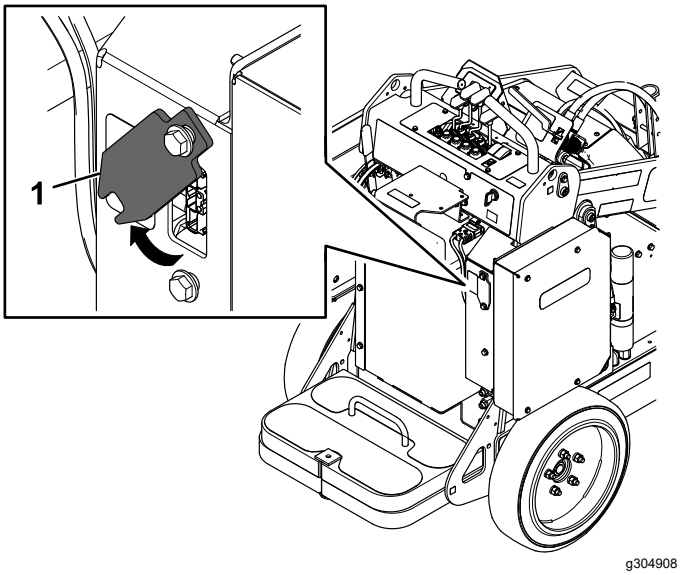

Obrázok 23

1. Kryt nabíjačky

7. Výstupný konektor nabíjačky zapojte do konektora nabíjačky na stroji.

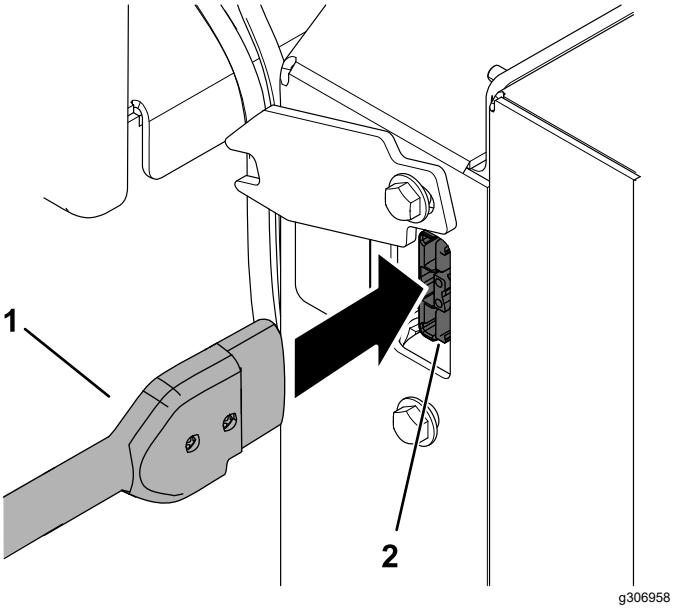

Obrázok 24

1. Výstupný konektor nabíjačky
2. Konektor nabíjačky na stroji

8. Sledujte nabíjačku a uistite sa, či sa batérie nabíjajú.

   Poznámka: Indikátor nabíjania batérie by mal blikať a indikátor výstupu nabíjania by mal svietiť.

   Prúdová intenzita stroja zobrazená na informačnom centre sa pri nabíjaní batérií zvyšuje. Ak prúdová intenzita zostáva na hodnote 0, batérie sa nenabíjajú.

9. Keď stroj dosiahne dostatočnú úroveň nabitia, odpojte nabíjačku. Pozrite si časť Dokončenie nabíjania (strana 27).
10. Posuňte kryt nabíjačky na miesto a cez spodnú skrutku (Obrázok 23).

Monitorovanie nabíjania a riešenie problémov

Poznámka: Počas nabíjania sa na displeji LCD stavu zobrazujú hlásenia. Väčšina z nich sa zobrazuje bežne.

V prípade poruchy bliká indikátor chyby na oranžovo alebo svieti na červeno. Na displeji informačného centra sa naraz zobrazí jedna číslica chybového hlásenia začínajúceho písmenom E alebo F (napr. E-0-1-1).

Ak chcete chybu opraviť, pozrite si časť Odstraňovanie závad (strana 40). Ak žiadne z uvedených riešení nevyrieši chybu, obráťte sa na autorizovaného servisného predajcu.

Dokončenie nabíjania

Po dokončení nabíjania svieti indikátor nabíjania batérie (Obrázok 22) na zeleno a na displeji informačného centra stroja sa zobrazuje 10 plných čiar. Odpojte konektor nabíjačky od konektora stroja.

Údržba

Poznámka: Určite ľavú a pravú stranu stroja pri normálnej prevádzkovej polohe.

Bezpečnosť pri údržbe

⚠ VÝSTRAHA

Ak kľúč necháte v spínači, iná osoba bude môcť náhodne naštartovať stroj a vážne zraniť vás alebo iných okolostojacich.

Pred vykonávaním akejkoľvek údržby vyberte kľúč zo spínača.

- Stroj zaparkujte na rovnom povrchu, odpojte pomocnú hydrauliku, spustite nadstavec, uistite sa, že je zatiahnutá parkovacia brzda, vypnite stroj a vyberte kľúč. Pred nastavením, čistením, skladovaním alebo opravou počkajte, kým sa nezastaví všetok pohyb, a nechajte stroj vychladnúť.
- Nevyškolený personál nesmie vykonávať servis stroja.
- V prípade potreby podpory komponentov použite stojany.
- Opatrne uvoľnite tlak z komponentov s uloženou energiou. Pozrite si časť Uvoľnenie hydraulického tlaku (strana 35).
- Pred vykonaním akejkoľvek opravy odpojte batériu. Pozrite si časť Odpojenie hlavného napájania (strana 31).
- Udržujte ruky a nohy v bezpečnej vzdialenosti od pohyblivých častí. Ak je to možné, nastavenia neupravujte pri spustenom stroji.
- Všetky diely udržujte v dobrom stave a technické vybavenie dotiahnuté. Vymeňte všetky opotrebované alebo poškodené nálepky.
- Nemanipulujte s bezpečnostnými zariadeniami.
- Používajte len nadstavce schválené spoločnosťou Toro. Nadstavce môžu zmeniť stabilitu a prevádzkové vlastnosti stroja. Pri používaní stroja s neschválenými nadstavcami môže dôjsť k strate záruky na stroj.
- Používajte iba originálne náhradné diely Toro.
- V prípade, že sa pri údržbe alebo opravách vyžaduje, aby boli nakladacie ramená v zdvihnutej polohe, zaistite ramená v zdvihnutej polohe pomocou hydraulických valcových zámkov.

Odporúčaný harmonogram údržby

Servisný interval	Postup pri údržbe
Po prvých 8 hodinách	• Utiahnite matice svorníkov kolies. • Vymeňte hydraulický filter.
Pri každom použití alebo denne	• Namažte stroj. (Namažte okamžite po každom umytí.) • Skontrolujte antistatický remienok. Ak je opotrebovaný alebo chýba, vymeňte/nahraďte ho. • Skontrolujte dezén pneumatík. • Vyskúšajte parkovaciu brzdu. • Odstráňte zo stroja nečistoty. • Skontrolujte uvoľnenie spojovacích prvkov.
Po každých 25 hodinách prevádzky	• Skontrolujte tesnosť hydraulických potrubí, či nie sú uvoľnené spoje, zlomené potrubie, uvoľnené montážne podpery, opotrebenie a chemické poškodenie alebo poškodenie vplyvom počasia. • Skontrolujte hladinu hydraulickej kvapaliny.
Po každých 100 hodinách prevádzky	• Utiahnite matice svorníkov kolies.
Po každých 400 hodinách prevádzky	• Vymeňte hydraulický filter.
Každých 1500 hodín alebo každé dva roky podľa toho, čo nastane skôr	• Vymeňte všetky pohyblivé hydraulické hadice.

Servisný interval	Postup pri údržbe
Každý rok	• Vymeňte hydraulickú kvapalinu.
Každý rok alebo pred uskladnením	• Opravte odlúpenú farbu.

Postupy pred údržbou stroja

Použitie cylindrických zámkov

⚠ DÔLEŽITÉ UPOZORNENIE

Keď je nakladacie rameno v zdvihnutej polohe, môže sa spustiť a rozmliaždiť osoby nachádzajúce sa pod ním.

Pred vykonávaním údržby, ktorá vyžaduje zdvihnuté nakladacie ramená, nainštalujte cylindrické zámky.

Inštalácia cylindrických zámkov

1. Odstráňte nadstavec.
2. Zdvihnite nakladacie ramená do úplne zdvihnutej polohy.
3. Vypnite stroj a vyberte kľúč.
4. Cylindrický zámok umiestnite na každú zdvíhaciu cylindrickú tyč (Obrázok 25).

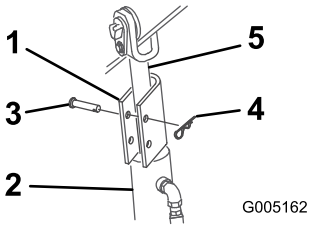

g005162

Obrázok 25

1. Cylindrický zámok
2. Zdvíhací valec
3. Sponková závlačka
4. Vidlicový čap
5. Zdvíhacia cylindrická tyč

5. Všetky cylindrické zámky zaistite vidlicovým čapom a sponkovou závlačkou (Obrázok 25).
6. **Pomaly** spúšťajte nakladacie ramená, kým sa cylindrické zámky nedotknú cylindrických telies a koncov tyče.

Demontáž a skladovanie cylindrických zámkov

Dôležité: **Pred prevádzkou stroja demontujte cylindrické zámky z tyčí a nechajte ich úplne zaistené v skladovacej polohe.**

1. Naštartujte stroj.
2. Zdvihnite nakladacie ramená do úplne zdvihnutej polohy.
3. Vypnite stroj a vyberte kľúč.
4. Vyberte vidlicové čapy a sponkové závlačky zaisťujúce všetky cylindrické zámky.
5. Demontujte cylindrické zámky.
6. Spustite nakladacie ramená.
7. Nainštalujte cylindrické zámky na hydraulické hadice a zaistite ich vidlicovými čapmi a sponkovými závlačkami (Obrázok 26).

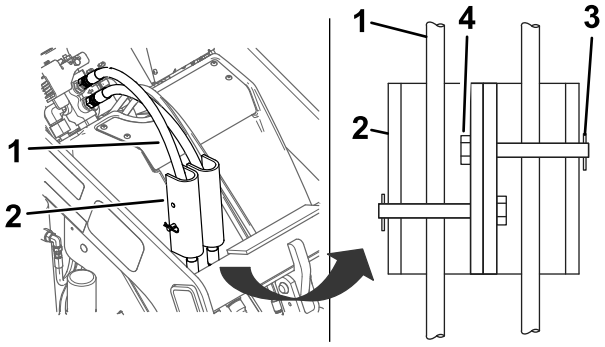

g319295

Obrázok 26

1. Hydraulické hadice
2. Cylindrické zámky
3. Sponková závlačka
4. Vidlicový čap

Prístup k vnútorným komponentom

⚠ DÔLEŽITÉ UPOZORNENIE

Po otvorení alebo zložení krytov, kapôt a mriežok, kým je stroj spustený, sa môžete dostať do kontaktu s pohyblivými časťami, ktoré vás môžu vážne zraniť.

Pred otvorením akýchkoľvek krytov, kapôt a mriežok vypnite stroj, vyberte kľúč zo zapaľovania a nechajte stroj vychladnúť.

⚠ DÔLEŽITÉ UPOZORNENIE

Rotujúci ventilátor môže spôsobiť zranenie osôb.

- **Stroj neprevádzkujte bez nasadených krytov.**
- **Nepribližujte sa k rotujúcemu ventilátoru prstami, rukami ani oblečením.**
- **Pred vykonaním údržby vypnite stroj a vyberte kľúč.**

Zloženie kapoty

Poznámka: Ak potrebujete získať prístup k sieťovým konektorom alebo poistke, no nemôžete bezpečne zdvihnúť ramená nakladača, aby ste zložili kapotu, informácie o získaní prístupu nájdete v časti Zloženie predného krytu (strana 30).

1. Stroj zaparkujte na rovnom povrchu.
2. Zdvihnite nakladacie ramená a nainštalujte cylindrické zámky.

   Poznámka: Ak nemôžete zdvihnúť ramená nakladača využitím sily stroja, potiahnite páku ramena nakladača dozadu a ramená nakladača zdvihnite pomocou zdviháka.
3. Vypnite stroj, vyberte kľúč a čakajte, kým sa nezastavia pohyblivé časti.
4. Uvoľnite štyri skrutky zaisťujúce kapotu.

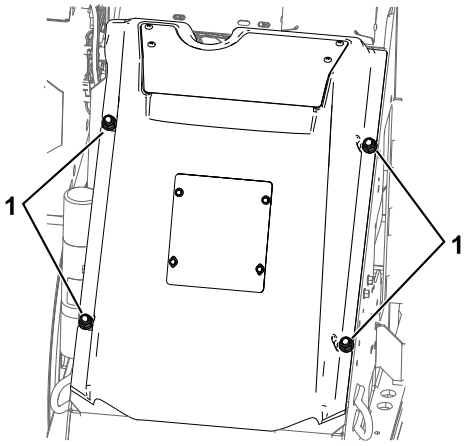

g304438

Obrázok 27

1. Matice

5. Nadvihnite kapotu a odpojte ventilátor.
6. Stiahnite kapotu zo stroja.

Zloženie predného krytu

Dôležité: **Predný kryt zložte na prístup k sieťovým konektorom a poistke len v prípade, že nemôžete bezpečne zdvihnúť ramená nakladača a zložiť kapotu.**

1. Stroj zaparkujte na rovnom povrchu, spustite ramená nakladača a zatiahnite parkovaciu brzdu.
2. Vypnite stroj, vyberte kľúč a čakajte, kým sa nezastavia pohyblivé časti.
3. Vyberte štyri skrutky zaisťujúce predný kryt, zložte kryt a odpojte ventilátor.

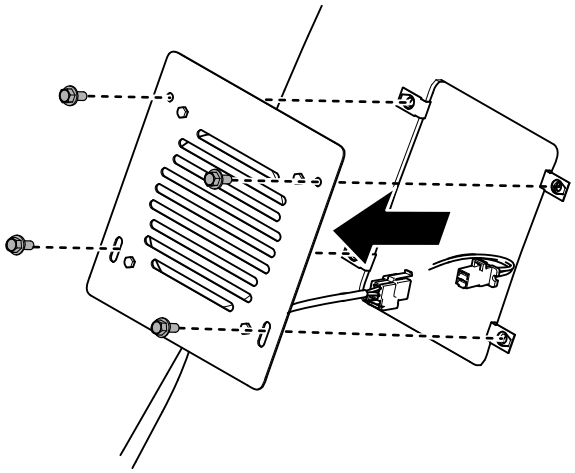

g356986

Obrázok 28

Odpojenie hlavného napájania

Pred vykonaním servisu stroja odpojte zdroj napájania stroja tak, že rozpojíte konektory hlavného napájania (Obrázok 29).

⚠ VÝSTRAHA

Ak neodpojíte napájanie stroja, niekto môže stroj náhodne zapnúť, čo môže spôsobiť vážne zranenie osôb.

Pred prácou na stroji vždy rozpojte konektory.

1. Stroj zaparkujte na rovnom povrchu.
2. Zdvihnite nakladacie ramená a nainštalujte cylindrické zámky.
3. Vypnite stroj a vyberte kľúč.
4. Zložte kapotu. Pozrite si časť Zloženie kapoty (strana 30).
5. Rozpojte dva sieťové konektory (Obrázok 29).
6. Vykonajte všetky opravy.
7. Pred prevádzkou stroja zapojte konektory.

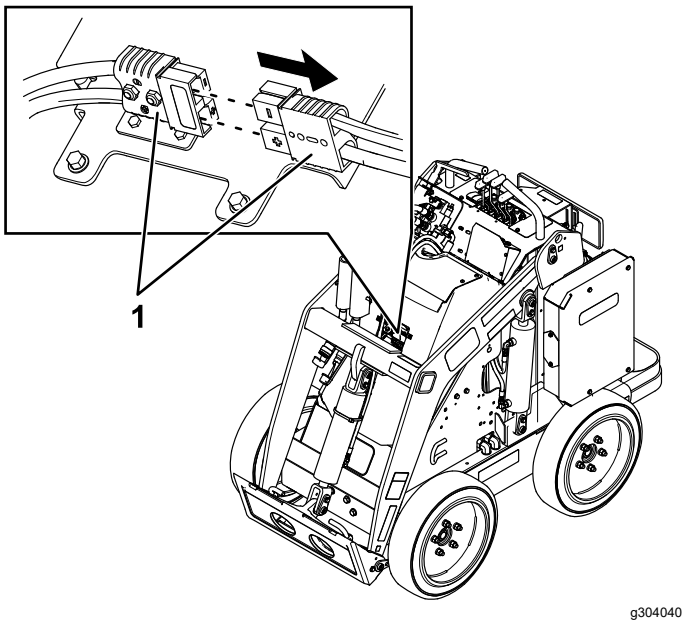

Obrázok 29

1. Konektory hlavného napájania

Mazanie

Mazanie stroja

Servisný interval: Pri každom použití alebo denne (Namažte okamžite po každom umytí.)

Typ maziva: univerzálne mazivo

1. Stroj zaparkujte na rovnom povrchu, spustite ramená nakladača a zatiahnite parkovaciu brzdu.
2. Vypnite stroj a vyberte kľúč.
3. Namazané časti vyčistite handrou.
4. Ku každému spoju pripojte mazaciu pištoľ (Obrázok 30 a Obrázok 31).

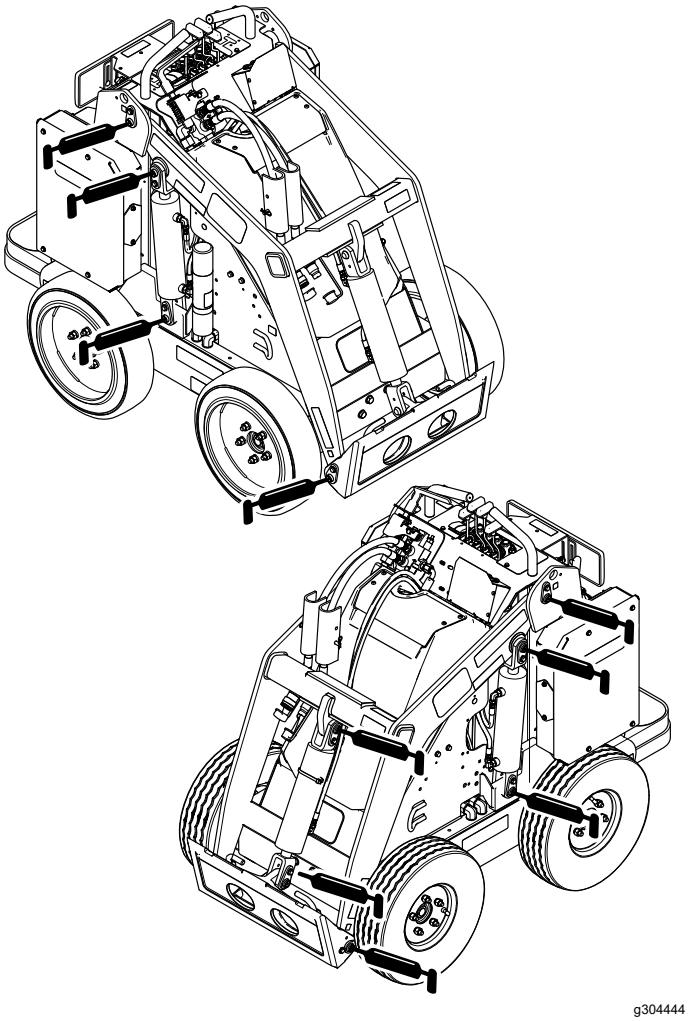

Obrázok 30

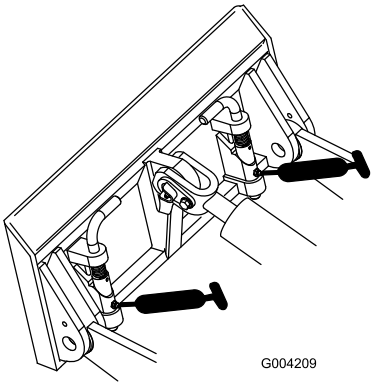

g004209

Obrázok 31

5. Načerpajte mazivo do spojov tak, aby mazivo začalo vytekať z ložísk (približne 3 čerpania).
6. Utrite prebytočné mazivo.

Údržba elektrického systému

Bezpečnosť pri práci s elektrickým systémom

- Pred opravou stroja odpojte konektory hlavného napájania.
- Batériu nabíjajte v otvorenom a dobre vetranom priestore, v ktorom sa nevyskytujú iskry ani plamene. Pred pripojením alebo odpojením batérie odpojte nabíjačku. Používajte ochranný odev a používajte izolované nástroje.

Odpojenie alebo pripojenie napájania stroja

Konektory hlavného napájania zaisťujú napájanie batérií stroja. Napájanie odpojíte rozpojením konektorov. Napájanie pripojíte zapojením konektorov. Pozrite si časť Odpojenie hlavného napájania (strana 31).

Výmena antistatického remienka

Servisný interval: Pri každom použití alebo denne—Skontrolujte antistatický remienok. Ak je opotrebovaný alebo chýba, vymeňte/nahraďte ho.

1. Stroj zaparkujte na rovnom povrchu, spustite ramená nakladača a zatiahnite parkovaciu brzdu.
2. Vypnite stroj a vyberte kľúč.
3. Pod platformou vymeňte antistatický remienok, ako je znázornené na Obrázok 32.

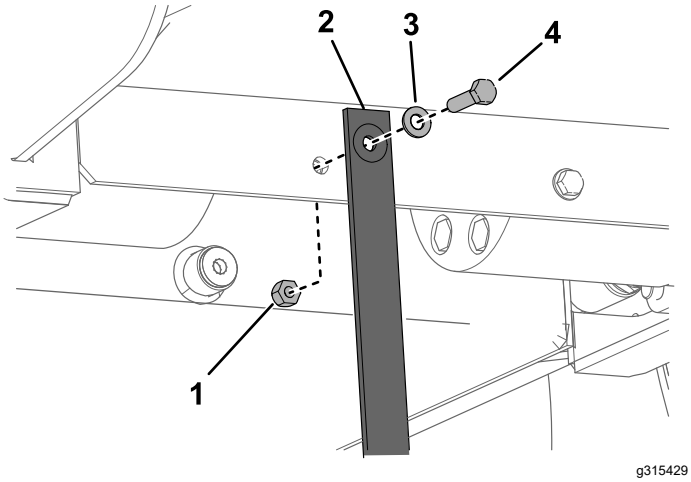

Obrázok 32

1. Matica
2. Antistatický remienok
3. Podložka
4. Skrutka

Servis batérií

Poznámka: Stroj je vybavený siedmimi lítium-iónovými batériami.

Batérie neotvárajte. Ak batéria vyžaduje servis, so žiadosťou o pomoc sa obráťte na autorizovaného servisného predajcu.

Lítium-iónové batérie likvidujte alebo recyklujte v súlade s miestnymi a federálnymi predpismi.

Údržba nabíjačky batérie

Dôležité: **Všetky opravy elektrických súčastí musí vykonávať výlučne autorizovaný servisný predajca.**

Operátor môže okrem ochrany nabíjačky pred poškodením a vplyvmi počasia vykonávať len minimum údržby.

Údržba káblov nabíjačky batérie

- Káble po každom použití vyčistite jemne navlhčenou tkaninou.
- Keď sa káble nepoužívajú, zviňte ich.
- Pravidelne kontrolujte, či káble nie sú poškodené, a v prípade potreby ich vymeňte za káble schválené spoločnosťou Toro.

Čistenie skrine nabíjačky batérie

Skriňu po každom použití vyčistite jemne navlhčenou tkaninou.

Servis poistky

1. Stroj zaparkujte na rovnom povrchu.
2. Zdvihnite nakladacie ramená a nainštalujte cylindrické zámky.
3. Vypnite stroj a vyberte kľúč.
4. Zložte kapotu. Pozrite si časť Zloženie kapoty (strana 30).
5. Odpojte od stroja hlavné napájanie. Pozrite si časť Odpojenie hlavného napájania (strana 31).
6. Nájdite poistku a vymeňte ju (Obrázok 33).

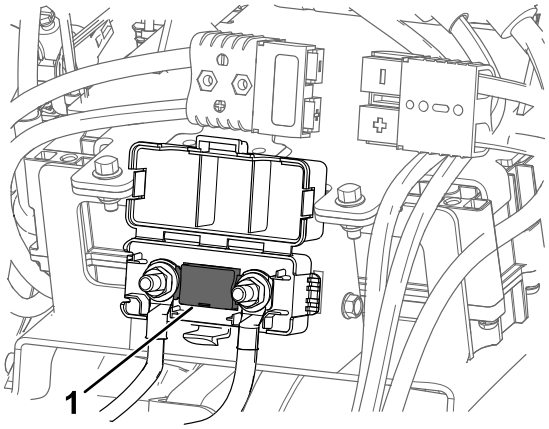

Obrázok 33

7. Matice utiahnite momentom 12 až 18 N m.
8. Pripojte konektory hlavného napájania.
9. Nainštalujte predný kryt.

Údržba hnacej sústavy

Kontrola dezénu pneumatík

Servisný interval: Pri každom použití alebo denne

Skontrolujte, či nie je dezén pneumatík opotrebovaný. Ak je dezén opotrebovaný a zodratý, vymeňte pneumatiky.

Kontrola matíc svorníkov kolies

Servisný interval: Po prvých 8 hodinách

Po každých 100 hodinách prevádzky

Skontrolujte a utiahnite matice svorníkov kolies momentom 68 N m.

Údržba brzd

Skúška parkovacej brzdy

Servisný interval: Pri každom použití alebo denne

1. Zatiahnite parkovaciu brzdu. Pozrite si časť Páka parkovacej brzdy (strana 11).
2. Naštartujte stroj.
3. Pomaly sa pokúste jazdiť so strojom dopredu alebo dozadu.

   Poznámka: Kým sa parkovacia brzda zaistí na mieste, stroj sa ešte môže hýbať.
4. Ak sa stroj hýbe a parkovacia brzda sa nezaisťuje na mieste, so žiadosťou o servis sa obráťte na autorizovaného servisného predajcu.

Údržba hydraulického systému

Bezpečnosť pri práci s hydraulickým systémom

- V prípade vstreknutia kvapaliny pod pokožku ihneď vyhľadajte lekársku pomoc. Vstreknutú kvapalinu musí lekár chirurgicky odstrániť v priebehu niekoľkých hodín.
- Pred natlakovaním hydraulického systému skontrolujte, či sú všetky hadice a vedenia hydraulickej kvapaliny v dobrom stave a či sú všetky hydraulické spojenia a armatúry pevne utiahnuté.
- Nepribližujte sa žiadnou časťou tela ani rukami k otvorom ani dýzam, z ktorých uniká hydraulická kvapalina pod vysokým tlakom.
- Na zisťovanie únikov hydraulickej kvapaliny používajte kartón alebo papier.
- Pred vykonaním ľubovoľnej práce na hydraulickom systéme uvoľnite z hydraulického systému všetok tlak.

Uvoľnenie hydraulického tlaku

Ak chcete uvoľniť hydraulický tlak pri zapnutom stroji, odpojte pomocné hydraulické systémy a úplne spustite ramená nakladača.

Ak chcete uvoľniť tlak, kým je stroj vypnutý, posúvajte páku pomocnej hydrauliky do polohy prietoku dopredu a dozadu, čím uvoľníte tlak v pomocnej hydraulike. Posúvajte páku naklonenia nadstavca dopredu a dozadu a páku ramena nakladača posuňte dopredu, čím spustíte ramená nakladača (Obrázok 34).

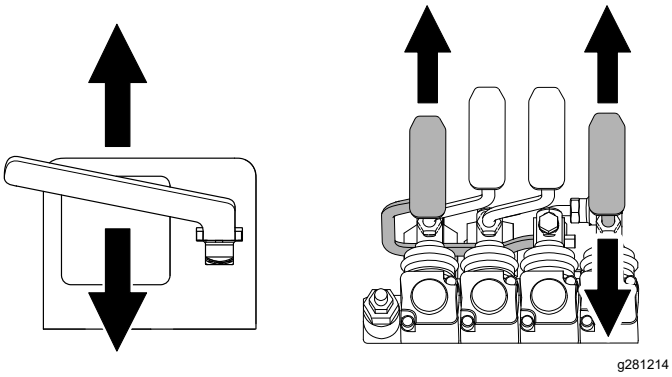

Obrázok 34

Špecifikácie hydraulickej kvapaliny

Objem hydraulickej nádrže: 56 l

Odporúčaná hydraulická kvapalina: hydraulická kvapalina predlžujúca životnosť od spoločnosti Toro PX

Poznámka: Stroj používajúci odporúčanú kvapalinu vyžaduje menej časté výmeny kvapaliny a filtra.

Alternatívne hydraulické kvapaliny: ak nie je k dispozícii hydraulická kvapalina predlžujúca životnosť od spoločnosti Toro PX, môžete použiť inú štandardnú hydraulickú kvapalinu na báze petroleja s parametrami, ktoré zodpovedajú uvedenému rozsahu všetkých nasledujúcich vlastností materiálu a spĺňajú priemyselné normy. Nepoužívajte syntetickú kvapalinu. Vhodný produkt vám pomôže nájsť distribútor mazív.

Poznámka: Spoločnosť Toro nenesie zodpovednosť za škody spôsobené použitím nevhodných náhradných produktov. Používajte preto len produkty od renomovaných výrobcov, ktorí ručia za svoje odporúčania.

Hydraulická kvapalina s vysokým indexom viskozity/nízkym bodom tuhnutia a ochranu pred opotrebovaním, ISO VG 46

Vlastnosti materiálu:

Viskozita, ASTM D445	cSt pri 40 °C, 44 až 48
Index viskozity, ASTM D2270	140 alebo vyšší
Bod tuhnutia, ASTM D97	–37 °C až –45 °C
Priemyselné parametre:	Eaton Vickers 694 (I-286-S, M-2950-S/35VQ25 alebo M-2952-S)

Poznámka: Mnoho hydraulických kvapalín je takmer bezfarebných, takže je ťažké zistiť netesnosti. K dispozícii je prísada do hydraulickej kvapaliny s červeným farbivom dodávaná vo fľašiach s objemom 20 ml. Jedna fľaša postačuje na 15 – 22 l hydraulickej kvapaliny. Objednajte si od autorizovaného servisného predajcu diel č. 44-2500.

Kontrola hladiny hydraulickej kvapaliny

Servisný interval: Po každých 25 hodinách prevádzky

Pred prvým naštartovaním stroja a po každých 25 hodinách prevádzky skontrolujte hladinu hydraulickej kvapaliny.

Pozrite si časť Špecifikácie hydraulickej kvapaliny (strana 35).

Dôležité: **Vždy používajte správnu hydraulickú kvapalinu. Nešpecifikované kvapaliny poškodia hydraulický systém.**

1. Stroj zaparkujte na rovnom povrchu, demontujte všetky nadstavce, zatiahnite parkovaciu brzdu, zdvihnite ramená nakladača a nainštalujte cylindrické zámky.
2. Vypnite stroj, vyberte kľúč a nechajte stroj vychladnúť.
3. Zložte kapotu/predný kryt.
4. Vyčistite priestor okolo plniaceho hrdla hydraulickej nádrže (Obrázok 35).
5. Zložte viečko plniaceho hrdla a pomocou mierky skontrolujte hladinu kvapaliny (Obrázok 35).

   Hladina kvapaliny musí byť medzi značkami na mierke.

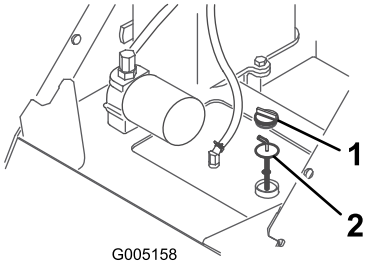

g005158

Obrázok 35

1. Zátka plniaceho otvoru
2. Mierka

6. Ak je hladina nízka, pridajte dostatočné množstvo kvapaliny na jej zvýšenie na správnu hladinu.
7. Namontujte viečko plniaceho hrdla.
8. Nainštalujte kapotu/predný kryt.
9. Demontujte a odložte cylindrické zámky a spustite nakladacie ramená.

Výmena hydraulického filtra

Servisný interval: Po prvých 8 hodinách

Po každých 400 hodinách prevádzky

Dôležité: **Nevymieňajte automobilový olejový filter. V opačnom prípade môže dôjsť k vážnemu poškodeniu hydraulického systému.**

1. Stroj zaparkujte na rovnom povrchu, demontujte všetky nadstavce, zatiahnite parkovaciu brzdu, zdvihnite ramená nakladača a nainštalujte cylindrické zámky.
2. Vypnite stroj a vyberte kľúč.
3. Zložte kapotu.
4. Umiestnite pod filter záchytnú nádobu.
5. Vyberte starý filter (Obrázok 36) a dočista utrite povrch adaptéra filtra.

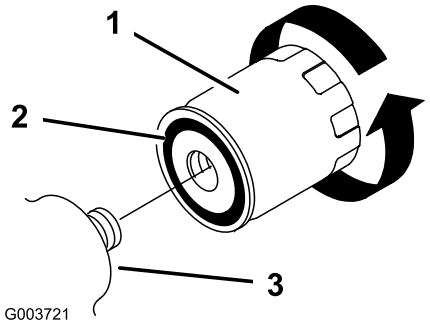

g003721

Obrázok 36

1. Hydraulický filter
2. Tesnenie
3. Adaptér filtra

6. Na gumené tesnenie na náhradnom filtri naneste tenkú vrstvu hydraulickej kvapaliny (Obrázok 36).
7. Namontujte na adaptér filtra náhradný hydraulický filter (Obrázok 36). Uťahujte ho v smere hodinových ručičiek, kým sa gumené tesnenie nedotkne adaptéra filtra, a potom filter utiahnite o ďalšej ½ otáčky.
8. Utrite rozliatu kvapalinu.
9. Naštartujte stroj a nechajte ho bežať asi dve minúty, aby sa zo systému vypustil vzduch.
10. Vypnite stroj a skontrolujte tesnosť.
11. Skontrolujte hladinu kvapaliny v hydraulickej nádrži. Pozrite si časť Kontrola hladiny hydraulickej kvapaliny (strana 36). Doplňte kvapalinu tak, aby sa hladina zvýšila až po značku na mierke. Neprepĺňajte nádrž.
12. Nainštalujte kapotu.

13. Demontujte a odložte cylindrické zámky a spustite nakladacie ramená.

Výmena hydraulickej kvapaliny

Servisný interval: Každý rok

1. Stroj zaparkujte na rovnom povrchu, demontujte všetky nadstavce, zatiahnite parkovaciu brzdu, zdvihnite ramená nakladača a nainštalujte cylindrické zámky.
2. Vypnite stroj a vyberte kľúč.
3. Zložte kapotu.
4. Pod stroj umiestnite veľkú záchytnú nádobu s objemom minimálne 61 l.
5. Zo spodnej strany hydraulickej nádrže zložte vypúšťaciu zátku a nechajte vytiecť všetku kvapalinu (Obrázok 37).

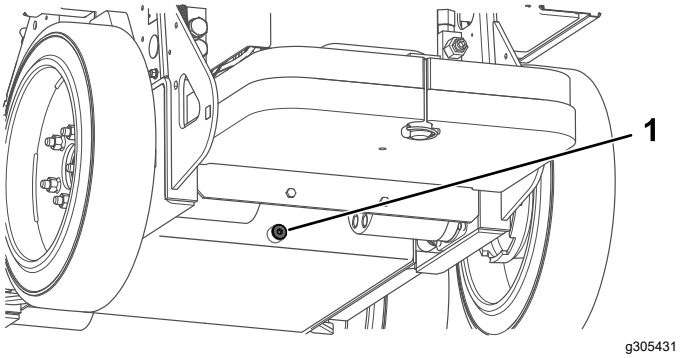

Obrázok 37

1. Vypúšťacia zátka

6. Nainštalujte vypúšťaciu zátku.
7. Naplňte nádrž hydraulickej kvapaliny hydraulickou kvapalinou. Pozrite si časť Špecifikácie hydraulickej kvapaliny (strana 35).

   Poznámka: Použitú kvapalinu likvidujte v certifikovanom recyklačnom stredisku.
8. Nainštalujte kapotu.
9. Demontujte a odložte cylindrické zámky a spustite nakladacie ramená.

Čistenie

Odstránenie nečistôt

Servisný interval: Pri každom použití alebo denne

⚠ DÔLEŽITÉ UPOZORNENIE

Nevhodné používanie stlačeného vzduchu na čistenie stroja by mohlo spôsobiť vážne zranenie.

- **Noste vhodné osobné ochranné pomôcky, napríklad okuliare, ochranu sluchu a protiprachovú masku.**
- **Stlačeným vzduchom si nemierte na žiadnu časť tela ani na inú osobu.**
- **Informácie o prevádzke a bezpečnosti nájdete v pokynoch výrobcu týkajúcich sa vzduchového kompresora.**

1. Stroj zaparkujte na rovnom povrchu, spustite ramená nakladača a zatiahnite parkovaciu brzdu.
2. Vypnite stroj a vyberte kľúč.
3. Odstráňte zo stroja všetky nečistoty.

   Dôležité: **Nečistoty nevymývajte, ale ich radšej vyfúkajte. Ak používate vodu, udržujte ju mimo dosahu elektrických prvkov a hydraulických ventilov.**

   Vyčistite elektrické konektory pomocou stlačeného vzduchu. Nepoužívajte kontaktný čistič.
4. Demontujte a odložte cylindrické zámky a spustite nakladacie ramená.

Umývanie stroja

Pri tlakovom umývaní stroja postupujte takto:

- Noste vhodné osobné ochranné prostriedky určené na používanie s tlakovým čističom.
- Všetky kryty nechajte na stroji.
- Vyhýbajte sa striekaniu elektrických súčastí.
- Vyhýbajte sa striekaniu okrajov štítkov.
- Striekajte len vonkajšiu časť stroja. Nestriekajte priamo do otvorov stroja.
- Striekajte len znečistené časti stroja.
- Používajte rozprašovaciu dýzu so 40-stupňovým uhlom alebo väčšiu. Dýzy so 40-stupňovým uhlom sú zvyčajne biele.
- Hrot tlakového čističa udržiavajte od čisteného povrchu vo vzdialenosti minimálne 61 cm.

- Používajte len tlakové čističe s tlakom nižším ako 137,9 bar a prietokom nižším ako 7,6 l za minútu.
- Poškodené alebo odliepajúce sa štítky vymeňte.
- Po umytí namažte všetky body mazania. Pozrite si časť Mazanie stroja (strana 31).

Uskladnenie

Bezpečnosť pri skladovaní

- Pred skladovaním vypnite stroj, vytiahnite kľúč, počkajte, kým sa nezastaví pohyb všetkých pohyblivých častí, a nechajte stroj vychladnúť.
- Stroj neskladujte v blízkosti plameňov.

Uskladnenie stroja

1. Stroj zaparkujte na rovnom povrchu, spustite ramená nakladača a zatiahnite parkovaciu brzdu.
2. Vypnite stroj a vyberte kľúč.
3. Z vonkajších častí celého stroja odstráňte nečistoty a hlinu.

   Dôležité: **Stroj umyte jemným čistiacim prostriedkom a vodou. Vyhnite sa nadmernému používaniu vody, najmä v blízkosti ovládacieho panela, hydraulických čerpadiel a motorov.**
4. Namažte stroj; pozrite si časť Mazanie stroja (strana 31).
5. Utiahnite matice svorníkov kolies. Pozrite si časť Kontrola matíc svorníkov kolies (strana 34).
6. Skontrolujte hladinu hydraulickej kvapaliny. Pozrite si časť Kontrola hladiny hydraulickej kvapaliny (strana 36).
7. Skontrolujte a dotiahnite všetky príchytky. Opravte alebo vymeňte všetky opotrebované, poškodené alebo chýbajúce časti.
8. Všetky poškriabané alebo nenatreté kovové povrchy natrite farbou od autorizovaného servisného predajcu.
9. Stroj skladujte v čistej a suchej garáži alebo skladovacom priestore. Vyberte kľúč zo zapaľovania a odložte ho na dobre zapamätateľnom mieste.
10. V prípade dlhšieho skladovania dodržte požiadavky týkajúce sa skladovania batérie. Pozrite si časť Požiadavky týkajúce sa skladovania batérie (strana 39).
11. Stroj zakryte, aby ste ho chránili, a udržiavajte ho v čistote.

Požiadavky týkajúce sa skladovania batérie

Poznámka: Pri skladovaní nemusíte zo stroja vyberať batérie.

Teplotné požiadavky týkajúce sa skladovania nájdete v nasledujúcej tabuľke:

Teplotné požiadavky týkajúce sa skladovania

Skladovacie podmienky	Požiadavka týkajúca sa teploty
Bežné skladovacie podmienky	–20 °C až 45 °C
Extrémne teplo – 1 mesiac alebo kratšie	45 °C až 60 °C
Extrémny chlad – 3 mesiace alebo kratšie	–30 °C až –20 °C

Dôležité: **Teplota mimo tohto rozsahu poškodí batérie.**

Teplota, pri ktorej sa batérie skladujú, ovplyvňuje ich životnosť z dlhodobého hľadiska. Dlhodobejšie skladovanie pri veľmi vysokej teplote zníži životnosť batérie. Stroj skladujte v bežných skladovacích podmienkach uvedených v tabuľke vyššie.

- Pred skladovaním stroja nabite alebo vybite batérie tak, aby boli nabité na 40 % až 60 % (50,7 V až 52,1 V).

  Poznámka: Nabitie na 50 % je optimálne a zaručuje maximálnu životnosť batérií. Keď sú batérie pred skladovaním nabité na 100 %, životnosť batérií sa skracuje.

  Ak predpokladáte, že budete stroj skladovať dlhšie, batérie nabite približne na 60 %.
- Po každých 6 mesiacoch skladovania skontrolujte úroveň nabitia batérií a dbajte na to, aby boli nabité na 40 % až 60 %. Ak sú batérie nabité na menej ako 40 %, nabite ich na 40 % až 60 %.
- Po nabití batérií odpojte nabíjačku batérií od napájania.
- Ak necháte nabíjačku v stroji, po úplnom nabití batérií sa vypne a nezapne sa, kým ju neodpojíte a znova nepripojíte.

Odstraňovanie závad

Riešenie problémov so strojom

Závada	Možné príčiny	Zpôsob opravy
Stroj nejazdí.	1. Parkovacia brzda je zatiahnutá. 2. Nízka hladina hydraulickej kvapaliny. 3. Hydraulický systém je poškodený.	1. Uvoľnite parkovaciu brzdu. 2. Pridajte hydraulickú kvapalinu do zásobníka. 3. Obráťte sa na autorizovaného servisného predajcu.
V režime nečinnosti sa ramená nakladača spustia o viac ako 7,6 cm za hodinu (menej ako 7,6 cm za hodinu je pre stroj bežný štandard).	1. V cievke ventilu dochádza k úniku.	1. Obráťte sa na autorizovaného servisného predajcu.
V režime nečinnosti sa ramená nakladača rýchlo spustia o 5 cm a potom sa zastavia.	1. Na tesneniach valcov dochádza k úniku.	1. Vymeňte tesnenia.
Stroj sa nenabíja.	1. Teplota je vyššia ako 60 °C alebo nižšia ako –5 °C.	1. Stroj nabíjajte v podmienkach s teplotou v rozsahu od –5 °C do 60 °C.
Stroj sa po vypnutí ihneď nenaštartuje.	1. Stroj sa úplne nevypol.	1. Než stroj znovu naštartujete, nechajte ho, aby sa úplne vypol.
Po prevádzke na voľnobežné otáčky stroj nepokračuje v prevádzke.	1. Stroj je v režime úspory energie.	1. Dvakrát prudko posuňte trakčnú páku alebo vypnite a znova naštartujte stroj.

Kódy chýb nabíjačky batérie

Závada	Možné príčiny	Zpôsob opravy
Kód E-0-0-1 alebo E-0-4-7	1. Vysoké napätie batérie	1. Skontrolujte, či je napätie batérie správne a či sú káble bezpečne pripojené. Skontrolujte, či je batéria v dobrom stave.
Kód E-0-0-4	1. Zistená porucha BMS alebo batérie	1. Obráťte sa na autorizovaného servisného predajcu.
Kód E-0-0-7	1. Prekročený limit ampérhodín batérie	1. Možnou príčinou môže byť zlý stav batérie, veľmi vybitá batéria, slabo pripojená batéria alebo vysoké parazitné zaťaženie batérie pri nabíjaní. Možné riešenia: vymeňte batérie. Odpojte parazitné zaťaženie. Táto chyba sa prestane zobrazovať, keď nabíjačku resetujete jednosmerným prúdom.
Kód E-0-1-2	1. Chyba spätnej polarity	1. Batéria nie je správne pripojená k nabíjačke. Skontrolujte, či je batéria bezpečne pripojená.
Kód E-0-2-3	1. Chyba vysokého striedavého napätia (> 270 V striedavého prúdu)	1. Pripojte nabíjačku k zdroju striedavého prúdu, ktorý zaručuje stabilnú dodávku striedavého prúdu v rozsahu od 85 do 270 V/45 do 65 Hz.
Kód E-0-2-4	1. Spustenie nabíjačky zlyhalo	1. Nabíjačka sa nezapla správne. Na 30 sekúnd odpojte vstup striedavého prúdu a pripojenie batérie a skúste ju zapnúť znova.

Závada	Možné príčiny	Zpôsob opravy
Kód E-0-2-5	1. Chyba výkyvu nízkeho striedavého napätia	1. Zdroj striedavého prúdu je nestabilný. Môže to spôsobovať generátor menšej veľkosti alebo výrazne poddimenzované vstupné káble. Pripojte nabíjačku k zdroju striedavého prúdu, ktorý zaručuje stabilnú dodávku striedavého prúdu v rozsahu od 85 do 270 V/45 do 65 Hz.
Kód E-0-3-7	1. Preprogramovanie zlyhalo	1. Inovácia softvéru alebo operácia skriptu zlyhala. Skontrolujte, či je nový softvér správny.
Kód E-0-2-9, E-0-3-0, E-0-3-2, E-0-4-6 alebo E-0-6-0	1. Chyba komunikácie s batériou	1. Skontrolujte, či sú k batérii bezpečne pripojené vodiče.

Kódy porúch nabíjačky batérie

Závada	Možné príčiny	Zpôsob opravy
F-0-0-1, F-0-0-2, F-0-0-3, F-0-0-4, F-0-0-5, F-0-0-6 alebo F-0-0-7	1. Interná porucha nabíjačky	1. Minimálne na 30 sekúnd odpojte striedavý prúd a pripojenie batérie a skúste ju zapnúť znova. Ak k poruche dôjde znova, obráťte sa na autorizovaného servisného predajcu.

Poznámky:

Upozornenie o ochrane osobných údajov pre EHP/Spojené kráľovstvo

Spôsob, akým spoločnosť Toro využíva vaše osobné údaje

Spoločnosť The Toro Company (ďalej uvádzané ako „spoločnosť Toro“) rešpektuje vaše súkromie. Keď nakupujete naše produkty, môžeme zhromažďovať určité vaše osobné údaje, a to priamo od vás alebo prostredníctvom miestnej pobočky alebo predajcu spoločnosti Toro. Spoločnosť Toro využíva tieto informácie na plnenie zmluvných záväzkov, ako je napríklad registrácia záruky, spracovanie žiadosti o poskytnutie záruky alebo skontaktovanie sa s vami v prípade stiahnutia produktu z trhu, a na legitímne obchodné účely, ako je napríklad zvyšovanie spokojnosti zákazníkov, skvalitňovanie produktov alebo poskytovanie informácií o produktoch, ktoré vás môžu zaujímať. Spoločnosť Toro môže poskytnúť vaše údaje svojim pobočkám, sesterským spoločnostiam, predajcom alebo iným obchodným partnerom v súvislosti s ktoroukoľvek z týchto činností. Osobné údaje môžeme zverejniť aj v prípade, keď to vyžaduje zákon alebo v súvislosti s predajom, kúpou alebo zlúčením určitého podniku. Vaše osobné údaje nikdy nepredáme žiadnej inej spoločnosti na marketingové účely.

Uchovávanie vašich osobných údajov

Spoločnosť Toro bude uchovávať vaše osobné údaje dovtedy, kým to bude relevantné na vyššie uvedené účely a v súlade so zákonnými požiadavkami. Ďalšie informácie o platných lehotách uchovávania vám poskytneme na adrese legal@toro.com.

Záväzok spoločnosti Toro týkajúci sa bezpečnosti

Vaše osobné údaje sa môžu spracúvať v USA alebo inej krajine, v ktorej môžu platiť menej prísne zákony na ochranu údajov ako v krajine vášho bydliska. Pri každom prenose vašich údajov mimo územia krajiny vášho bydliska podnikneme kroky požadované zo zákona na zaručenie vhodnej ochrany vašich údajov a zaistenia ich bezpečného prenosu.

Prístup a oprava

Môžete mať právo opraviť alebo revidovať svoje osobné údaje, prípadne namietať voči ich spracovaniu či obmedziť prístup k nim. V takom prípade napíšte e-mail na adresu legal@toro.com. Ak máte obavy súvisiace so spôsobom, akým spoločnosť Toro spracúva vaše údaje, odporúčame vám, aby ste sa v tejto záležitosti obrátili priamo na nás. Upozorňujeme, že osoby s trvalým pobytom v Európe majú právo podať sťažnosť na príslušný úrad na ochranu údajov.

Informácie o upozornení na základe Kalifornského návrhu 65

O čo ide v tomto upozornení?

Môžete sa stretnúť s tovarom, na ktorom je štítok s podobným upozornením, ako je toto:

UPOZORNENIE: Nebezpečenstvo rakoviny a poškodenia reprodukčných orgánov – www.p65Warnings.ca.gov.

Čo je Prop 65?

Zákon Prop 65 sa vzťahuje na všetky spoločnosti, ktoré vykonávajú svoju obchodnú činnosť v Kalifornii, predávajú produkty v Kalifornii alebo vyrábajú produkty, ktoré sa môžu predávať alebo prepravovať do Kalifornie. Tento zákon nariaďuje, aby guvernér štátu Kalifornia aktualizoval a zverejňoval zoznam chemických látok, o ktorých je známe, že spôsobujú rakovinu, vrodené chyby a/alebo iné reprodukčné poškodenia. Zoznam sa aktualizuje ročne a zahŕňa stovky chemických látok nachádzajúcich sa v položkách, s ktorými prichádzame každý deň do kontaktu. Cieľom zákona Prop 65 je informovať verejnosť o účinkoch týchto chemických látok.

Zákon Prop 65 nezakazuje predaj produktov obsahujúcich tieto chemické látky, no vyžaduje uvádzanie upozornení na všetkých produktoch, baleniach produktov alebo materiáloch dodávaných s produktmi. Upozornenie na základe zákona Prop 65 neznamená, že produkt porušuje niektoré bezpečnostné štandardy alebo požiadavky. Kalifornská vláda v skutočnosti vysvetlila, že upozornenie na základe zákona Prop 65 „nie je totožné s regulačným rozhodnutím o tom, či je určitý produkt bezpečný alebo nie“. Mnohé z týchto chemických látok sa už celé roky používajú v produktoch dennej spotreby bez zdokumentovaného poškodenia. Ďalšie informácie nájdete na adresehttps://oag.ca.gov/prop65/faqs-view-all.

Upozornenie na základe zákona Prop 65 znamená, že spoločnosť (1) vyhodnotila mieru vystavenia určitej látke a prišla k záveru, že táto miera neprekračuje „žiadnu hranicu vysokého rizika“, alebo (2) sa upozornenie rozhodla zverejniť na základe svojich znalostí o prítomnosti chemickej látky uvedenej vo vládnom zozname, no bez pokusu o vyhodnotenie miery vystavenia.

Platí tento zákon všade?

Upozornenia na základe zákona Prop 65 vyžadujú len kalifornské právne predpisy. Tieto upozornenia možno v Kalifornii vidieť na rôznych miestach okrem iného vrátane reštaurácií, predajní s potravinami, hotelov, škôl a nemocníc a na veľkom množstve produktov. Okrem toho uvádzajú niektorí internetoví a maloobchodní zásielkoví predajcovia upozornenia na základe zákona Prop 65 na svojich webových stránkach alebo v katalógoch.

Aký je rozdiel medzi kalifornskými upozorneniami a federálnymi limitmi?

Štandardy podľa zákona Prop 65 sú často prísnejšie ako federálne a medzinárodné štandardy. Existujú rôzne látky, ktoré vyžadujú upozornenie na základe zákona Prop 65 pri oveľa nižšej úrovni, ako sú stanovené federálne limity. Napríklad štandard podľa zákona Prop 65 týkajúci sa upozornení pre olovo je 0,5 µg/deň, pričom táto hodnota je výrazne pod limitom definovaným vo federálnych a medzinárodných štandardoch.

Prečo sa upozornenie neuvádza na všetkých podobných produktoch?

- Produkty predávané v Kalifornii vyžadujú označenie podľa zákona Prop 65, zatiaľ čo pri podobných produktoch predávaných inde sa to nevyžaduje.
- Od spoločnosti zapojenej do súdneho sporu v súvislosti so zákonom Prop 65, ktorá dosiahne vyrovnanie, sa môže vyžadovať používanie upozornení na základe zákona Prop 65 na jej produktoch, no na iné spoločnosti vyrábajúce podobné produkty sa takáto požiadavka vzťahovať nemusí.
- Uplatňovanie zákona Prop 65 je nekonzistentné.
- Spoločnosti sa môžu rozhodnúť neuvádzať tieto upozornenia, pretože predpokladajú, že sa to od nich na základe zákona Prop 65 nevyžaduje. No chýbajúce upozornenia na produkte neznamenajú, že produkt neobsahuje chemické látky uvedené vo vládnom zozname na podobnej úrovni hodnôt.

Prečo spoločnosť Toro toto upozornenie uvádza?

Spoločnosť Toro sa rozhodla poskytnúť spotrebiteľom čo najviac informácií, aby sa mohli rozhodnúť na základe dostatočných informácií o produktoch, ktoré nakupujú a používajú. V určitých prípadoch uvádza spoločnosť Toro upozornenia na základe svojich znalostí o prítomnosti jednej alebo viacerých chemických látok uvedených vo vládnom zozname, a to bez vyhodnotenia úrovne vystavenia. Nie na všetky chemické látky uvedené v zozname sa totiž vzťahujú požiadavky súvisiace s limitom vystavenia. Hoci môže byť miera vystavenia v súvislosti s produktmi spoločnosti Toro zanedbateľná alebo úplne v rozsahu definovanom ako „žiadne vysoké riziko“, spoločnosť Toro sa napriek tomu rozhodla uvádzať upozornenia na základe zákona Prop 65. Navyše platí, že ak spoločnosť Toro tieto upozornenia neuvedie, štát Kalifornia alebo súkromné strany snažiace sa o presadzovanie zákona Prop 65 by ju mohli žalovať a hrozili by jej vysoké pokuty.