Form No. 3453-463 Rev B

顶篷

Vista 穿梭车

型号 08221
型号 08222
型号 08223
型号 08224
型号 08226
型号 08227

安装说明

安装

散装零件

使用下表进行核对确保所有零件已装运。

程序	说明	数量	用途
1	不需要零件	–	准备机器。
2	顶篷 前机架管 左后机架管 右后机架管 凸缘头螺栓5/16 x 1 3/4 英寸 锁紧螺母5/16 英寸 凸缘头螺栓1/4 x 1 1/2 英寸 锁紧螺母1/4 英寸	1 2 1 1 8 8 8 8	安装顶篷。
3	镜子 锁紧螺母8mm 镜子托架 螺纹成型螺丝	1 1 1 2	安装镜子。

1

准备机器

不需要零件

程序

1. 将机器停在水平地面上。
2. 接合驻车刹车。
3. 关闭机器并拔下钥匙。

© 2023—The Toro® Company
8111 Lyndale Avenue South
Bloomington, MN 55420

注册 www.Toro.com.

译文 (ZH)
美国印刷
保留所有权利

3453-463

2

安装顶篷

此程序中需要的物件

1	顶篷
2	前机架管
1	左后机架管
1	右后机架管
8	凸缘头螺栓5/16 x 1 3/4 英寸
8	锁紧螺母5/16 英寸
8	凸缘头螺栓1/4 x 1 1/2 英寸
8	锁紧螺母1/4 英寸

程序

注意 如果还要在车辆上安装警示灯套件那么在完成顶篷安装之前应确保警示灯线束闯过右前顶篷管。

有关机架管安装的概述请参阅图 1。

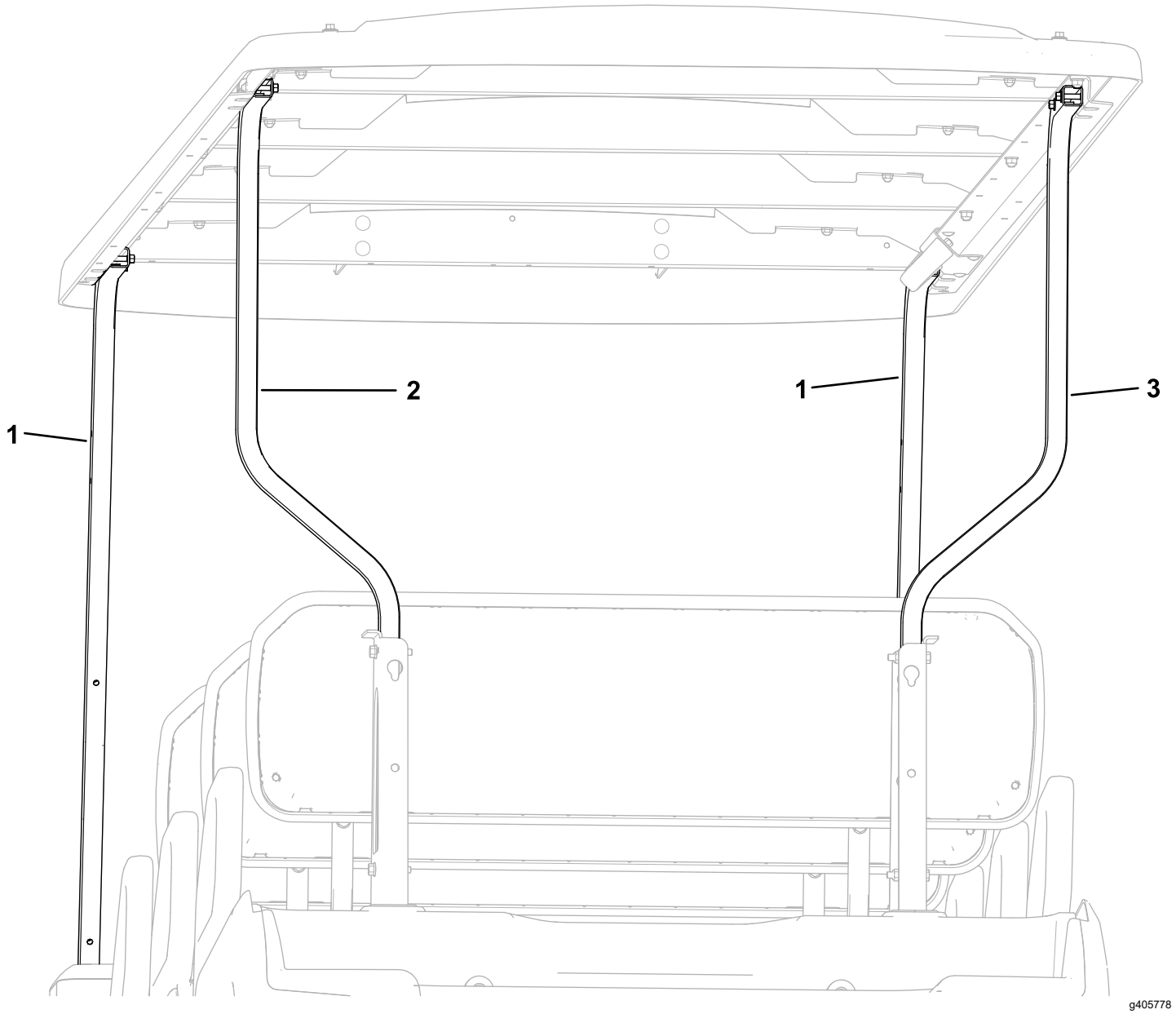

图 1

1. 前机架管
2. 左后机架管
3. 右后机架管

1. 取下机罩。
2. 如图 2所示用 4 个凸缘头螺栓5/16 x 1 3/4 英寸和 4 个锁紧螺母5/16 英寸松松固定前机架管的下部。

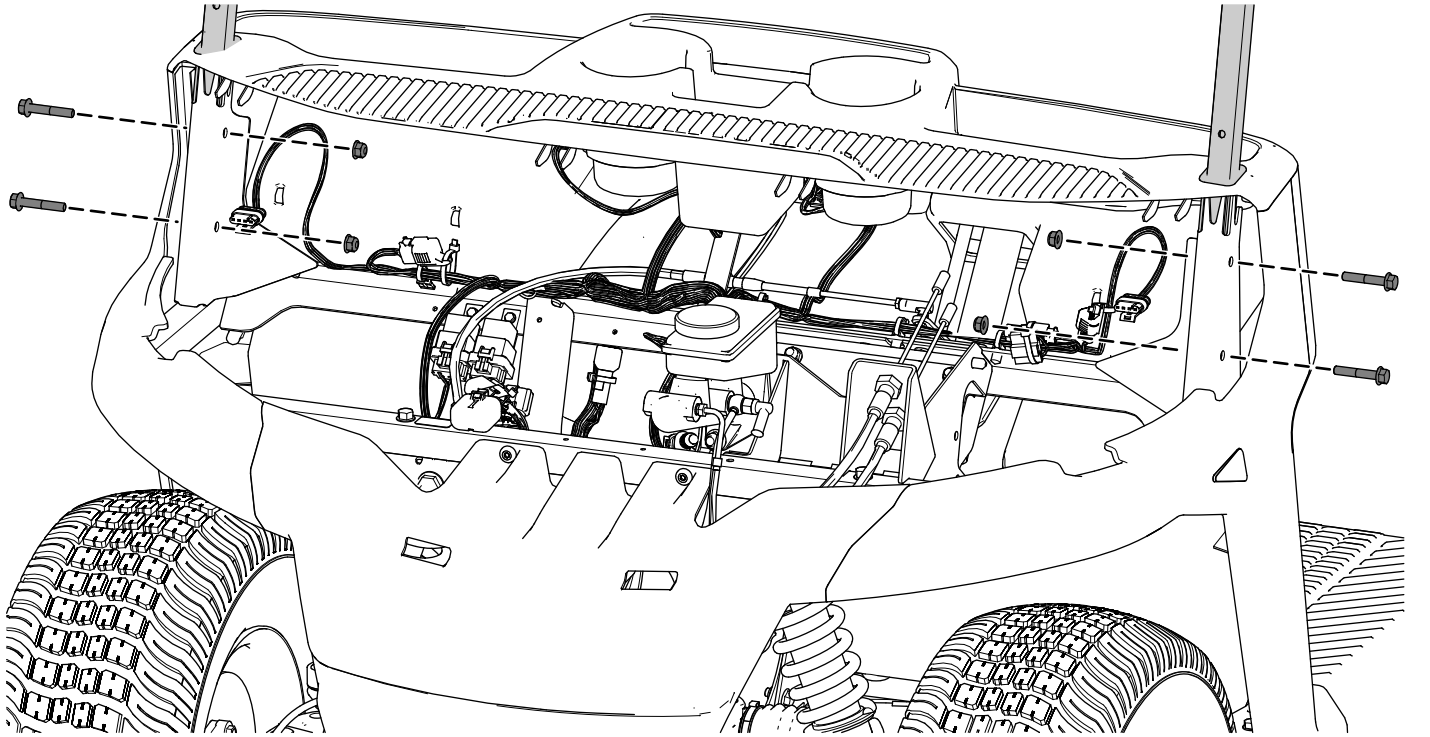

图 2

3. 如图 3所示用 4 个凸缘头螺栓5/16 x 1 3/4 英寸和 4 个锁紧螺母5/16 英寸松松固定左后、右后机架管的下部。

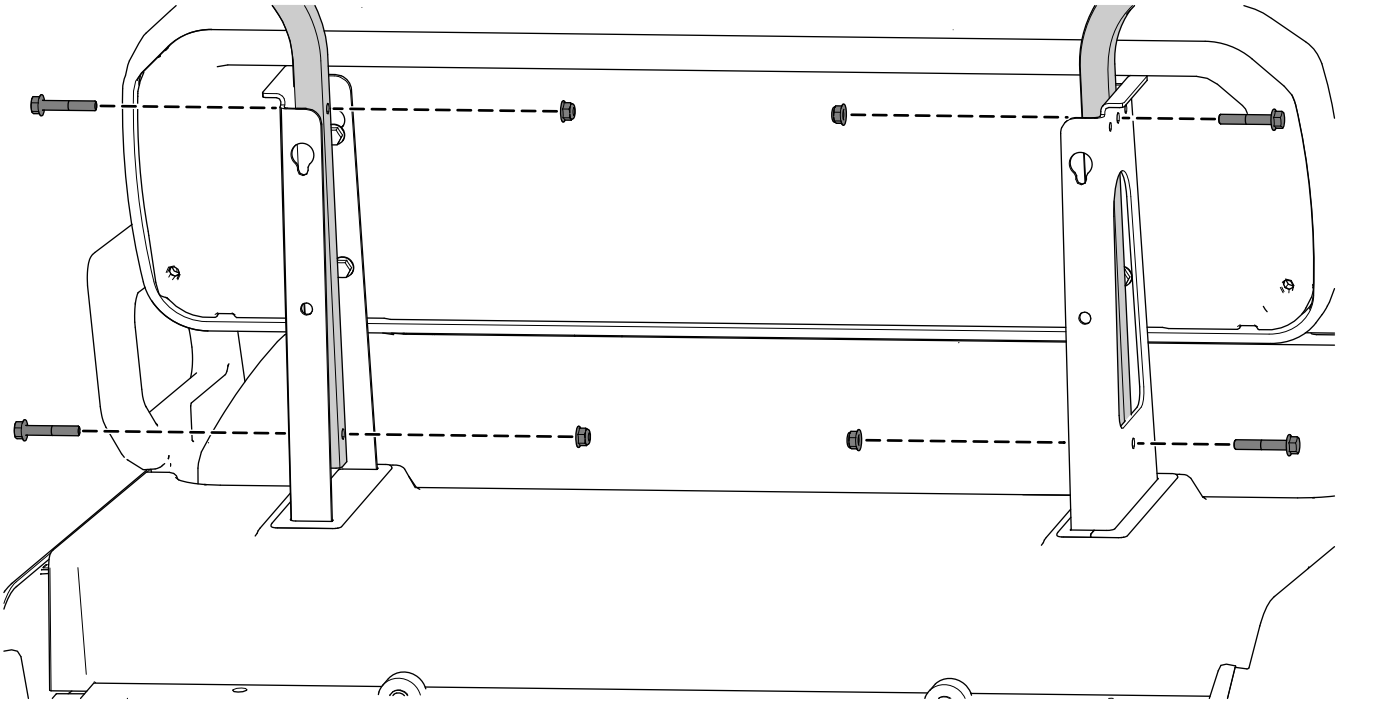

图 3

4. 如图 4所示用 4 个凸缘头螺栓1/4 x 1 1/2 英寸和 4 个锁紧螺母1/4 英寸松松固定前机架管的上部。

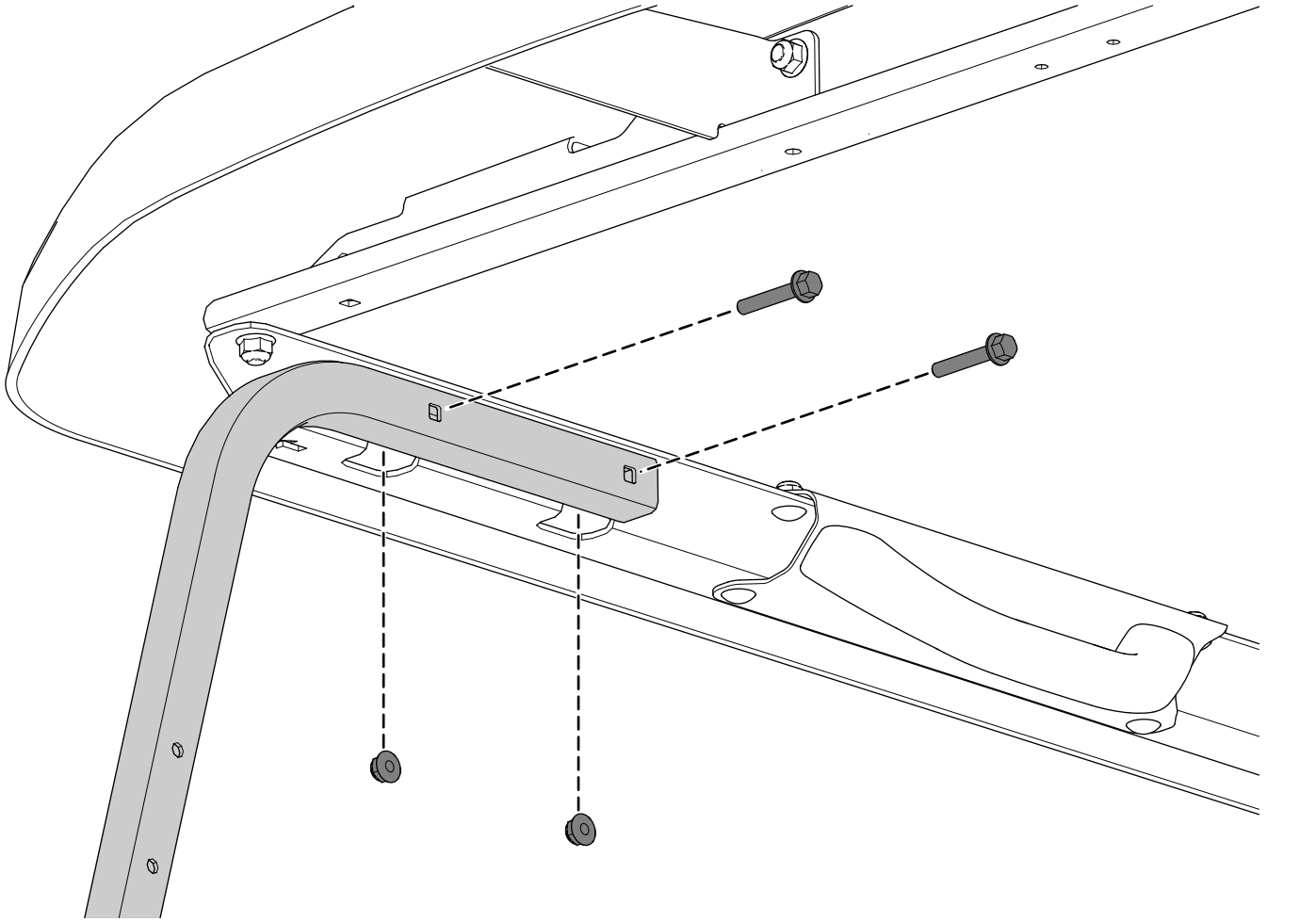

g387364

图 4

图中所示为右侧

5. 如图 5所示用 4 个凸缘头螺栓1/4 x 1 1/2 英寸和 4 个锁紧螺母1/4 英寸松松固定左后、右后机架管的上部。
6. 上紧所有紧固件。
7. 安装机罩。

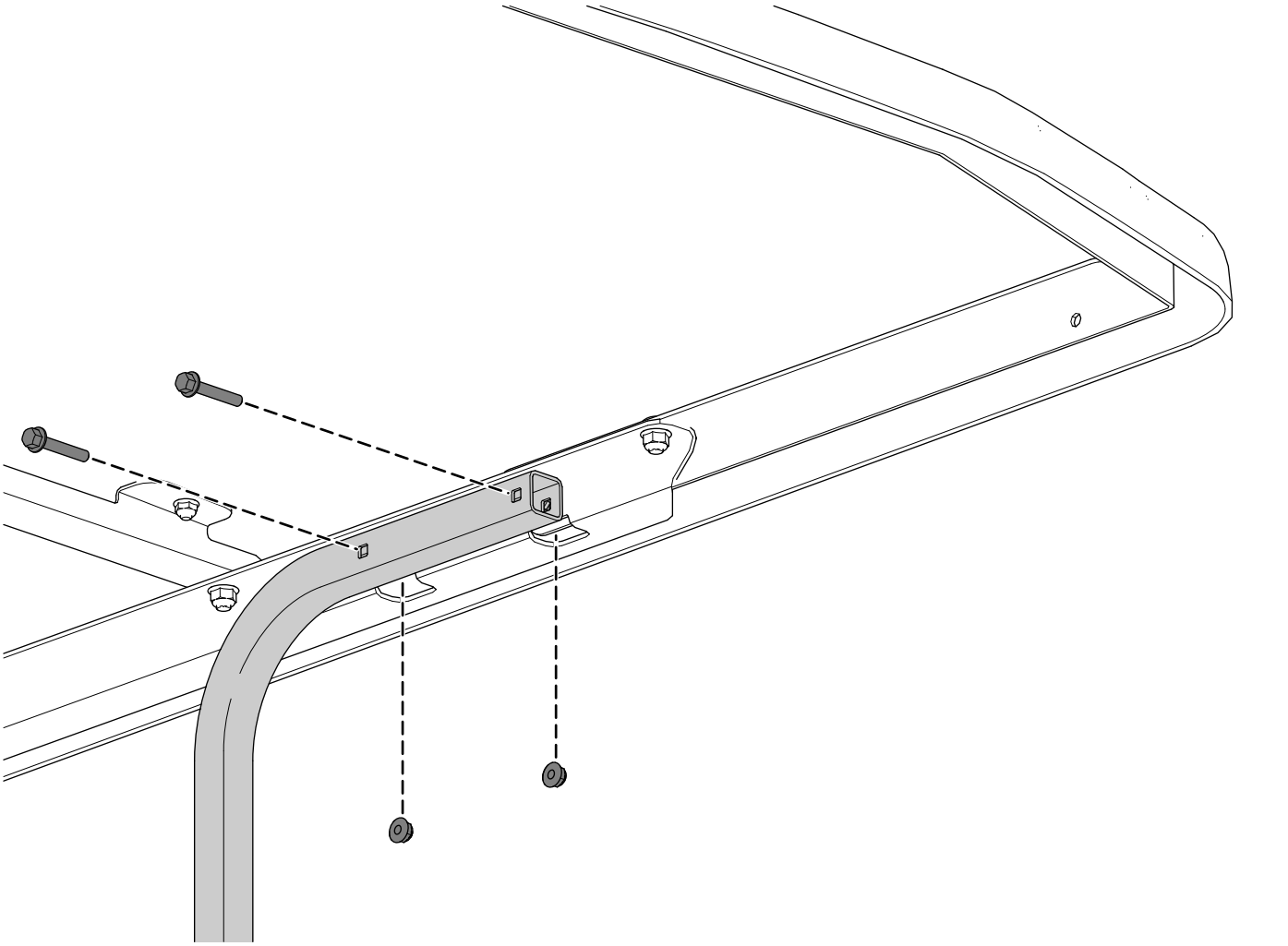

g387365

图 5
图中所示为右侧

3

安装镜子

此程序中需要的物件

1	镜子
1	锁紧螺母8mm
1	镜子托架
2	螺纹成型螺丝

程序

1. 如图 6所示用锁紧螺母8mm将镜子托架固定到镜子上。
   上紧锁紧螺母扭矩至 26N·m。
2. 如图 6所示用 2 个螺纹成型螺丝将镜子托架固定到前支撑托架上。
   上紧螺纹成型螺丝扭矩至 3N·m。

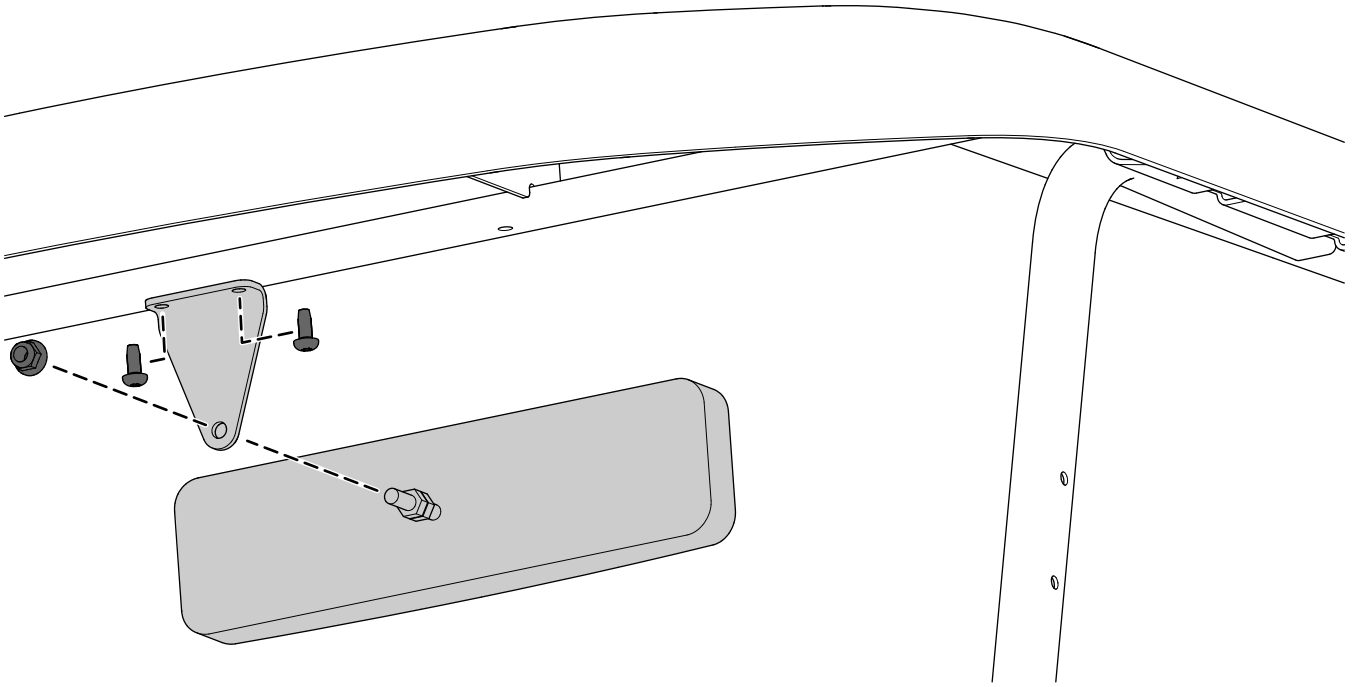

g404278

图 6