Form No. 3453-454 Rev B

Katos

Vista Shuttle Vehicle

Mallinro: 08221
Mallinro: 08222
Mallinro: 08223
Mallinro: 08224
Mallinro: 08226
Mallinro: 08227

Asennusohjeet

Asennus

Irralliset osat

Tarkista alla olevasta taulukosta, että kaikki osat on toimitettu.

Ohjeet	Kuvaus	Määrä	Käyttökohde
1	Mitään osia ei tarvita	–	Koneen valmistelu.
2	Katos Eturunkoputki Vasemmanpuoleinen takarunkoputki Oikeanpuoleinen takarunkoputki Laippakantapultti (5/16 × 1¾ tuumaa) Lukkomutteri (5/16 tuumaa) Laippakantapultti (¼ × 1½ tuumaa) Lukkomutteri (¼ tuumaa)	1 2 1 1 8 8 8 8	Katoksen asennus.
3	Peili Lukkomutteri (8 mm) Peilin kannatin Itsekierteittävä ruuvi	1 1 1 2	Asenna peili.

1

Koneen valmistelu

Mitään osia ei tarvita

Ohjeet

1. Pysäköi kone tasaiselle alustalle.
2. Kytke seisontajarru.
3. Katkaise koneesta virta ja irrota virta-avain.

© 2023—The Toro® Company
8111 Lyndale Avenue South
Bloomington, MN 55420

Rekisteröi tuotteesi osoitteessa www.Toro.com.

Käännös alkuperäisestä tekstistä (FI)
Painettu Yhdysvalloissa
Kaikki oikeudet pidätetään

3453-454

2

Katoksen asennus

Vaiheeseen tarvittavat osat:

1	Katos
2	Eturunkoputki
1	Vasemmanpuoleinen takarunkoputki
1	Oikeanpuoleinen takarunkoputki
8	Laippakantapultti (5/16 × 1¾ tuumaa)
8	Lukkomutteri (5/16 tuumaa)
8	Laippakantapultti (¼ × 1½ tuumaa)
8	Lukkomutteri (¼ tuumaa)

Ohjeet

Huomaa: Jos ajoneuvoon asennetaan myös kattovilkkusarja, varmista, että vilkun johdinsarja viedään etuoikean katoksen putken läpi katoksen asennuksen aikana.

Katso runkoputkien asennuksen yleiskatsaus (Kuva 1).

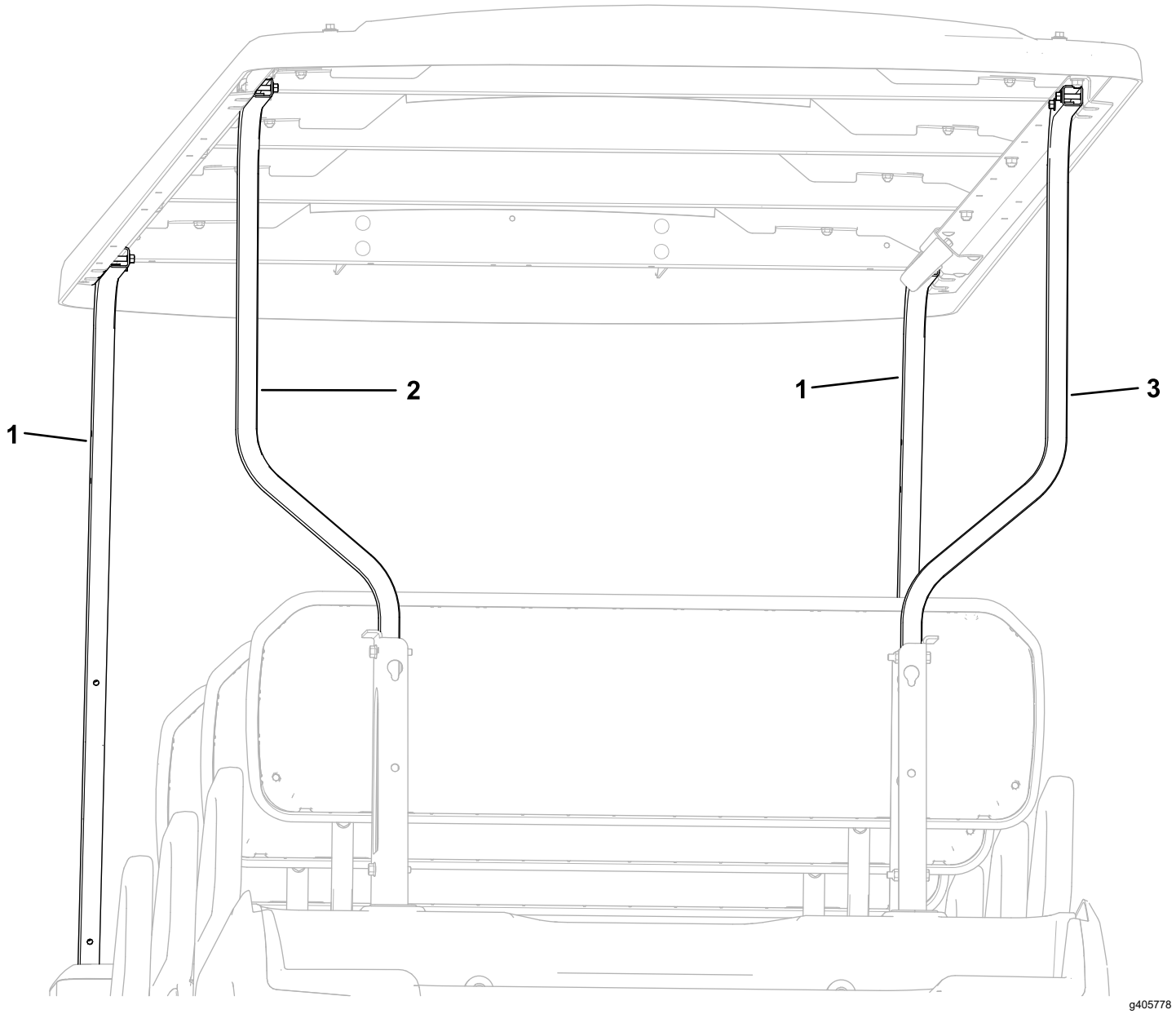

Kuva 1

1. Eturunkoputket
2. Vasemmanpuoleinen takarunkoputki
3. Oikeanpuoleinen takarunkoputki

1. Irrota konepelti.
2. Kiinnitä eturunkoputkien alaosa löysästi neljällä laippakantapultilla (5/16 × 1¾ tuumaa) ja neljällä lukkomutterilla (5/16 tuumaa) kuvan mukaisesti (Kuva 2).

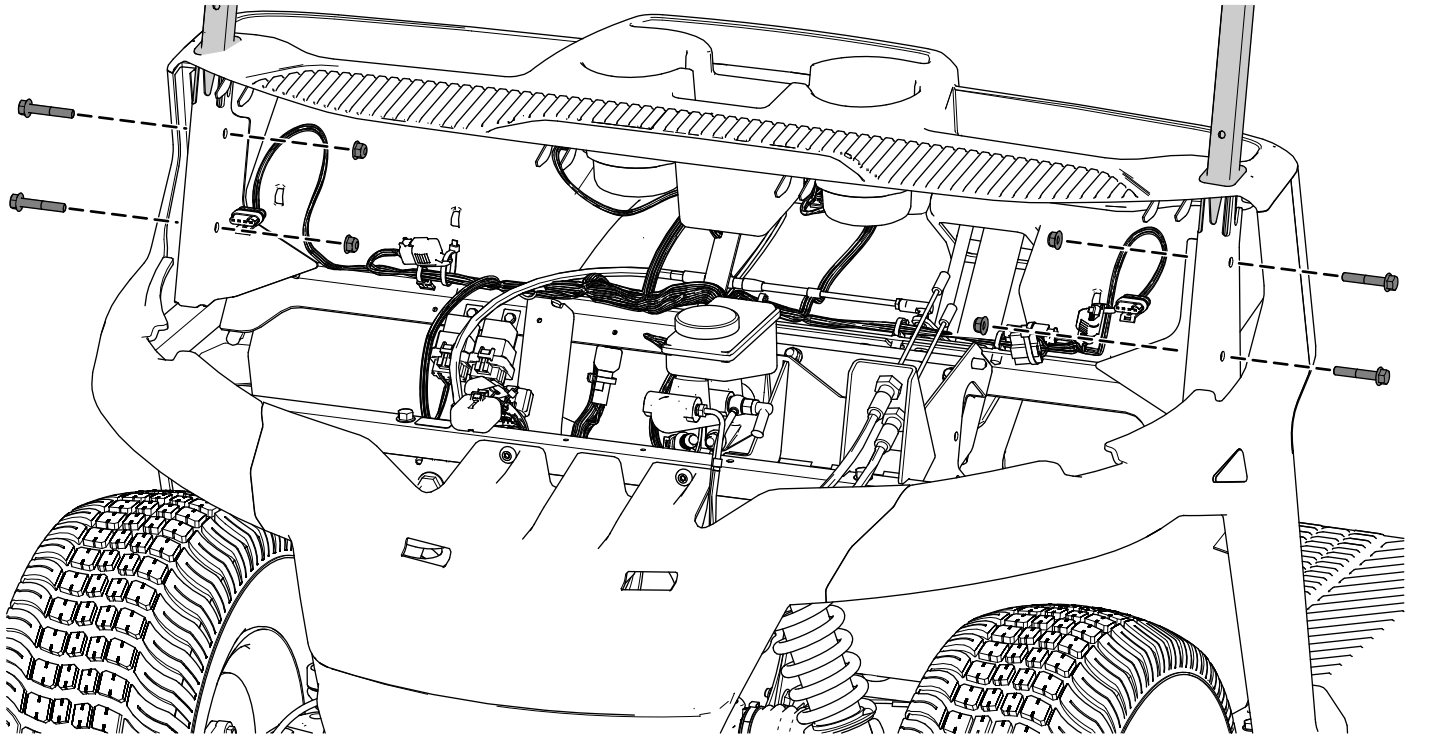

Kuva 2

3. Kiinnitä vasemman ja oikean takarunkoputken alaosa löysästi neljällä laippakantapultilla (5/16 × 1¾ tuumaa) ja neljällä lukkomutterilla (5/16 tuumaa) kuvan mukaisesti (Kuva 3).

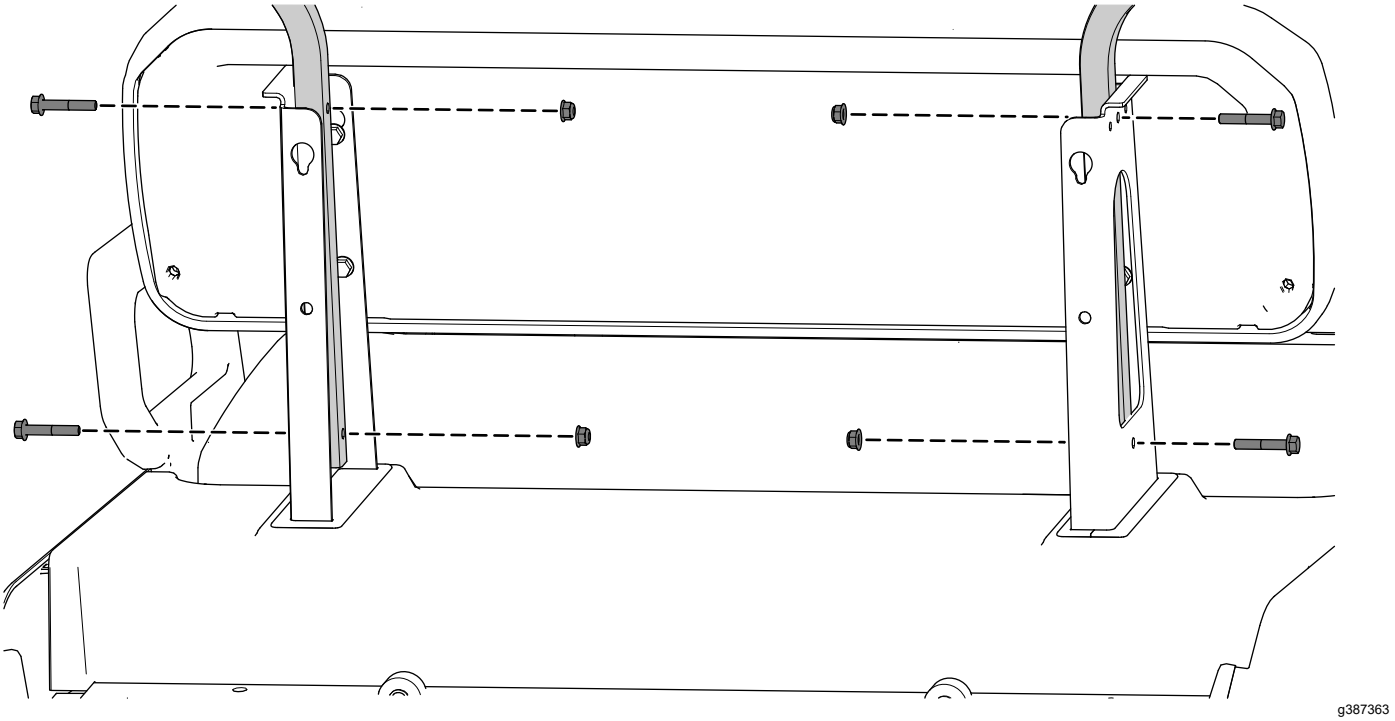

Kuva 3

4. Kiinnitä eturunkoputkien yläosa löysästi neljällä laippakantapultilla (¼ × 1½ tuumaa) ja neljällä lukkomutterilla (¼ tuumaa) kuvan mukaisesti (Kuva 4).

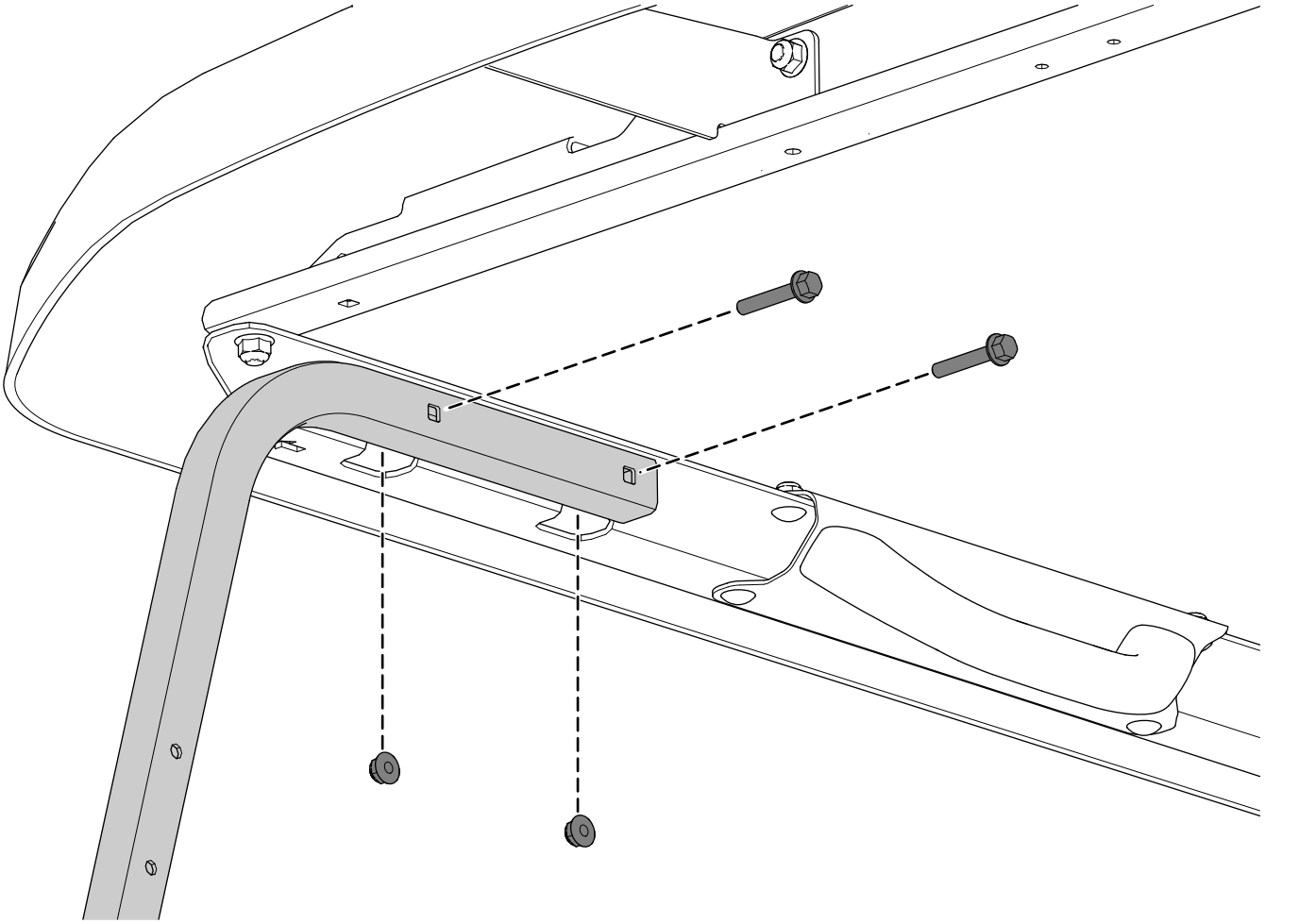

g387364

Kuva 4
Oikea puoli

5. Kiinnitä vasemman ja oikean takarunkoputken yläosa löysästi neljällä laippakantapultilla (¼ × 1½ tuumaa) ja neljällä lukkomutterilla (¼ tuumaa) kuvan mukaisesti (Kuva 5).
6. Kiristä kaikki kiinnikkeet.
7. Asenna konepelti.

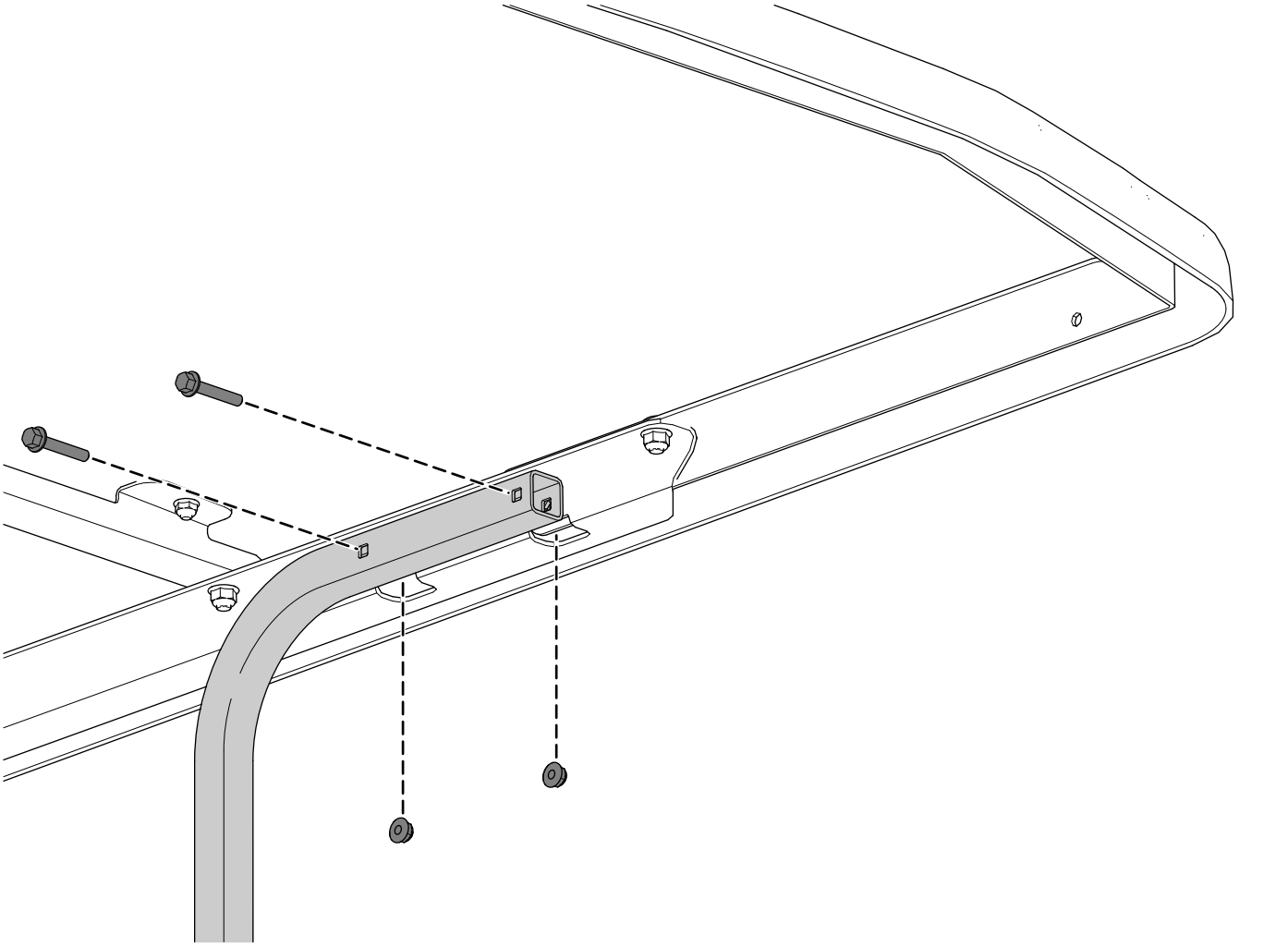

g387365

Kuva 5
Oikea puoli

3

Peilin asennus

Vaiheeseen tarvittavat osat:

1	Peili
1	Lukkomutteri (8 mm)
1	Peilin kannatin
2	Itsekierteittävä ruuvi

Ohjeet

1. Kiinnitä peilin kannatin peiliin lukkomutterilla (8 mm) kuvan mukaisesti (Kuva 6).
   Kiristä lukkomutteri momenttiin 26 N·m.
2. Kiinnitä peilin kannatin etutuen kannattimeen kahdella itsekierteittävällä ruuvilla kuvan mukaisesti (Kuva 6).
   Kiristä itsekierteittävät ruuvit momenttiin 3 N·m.

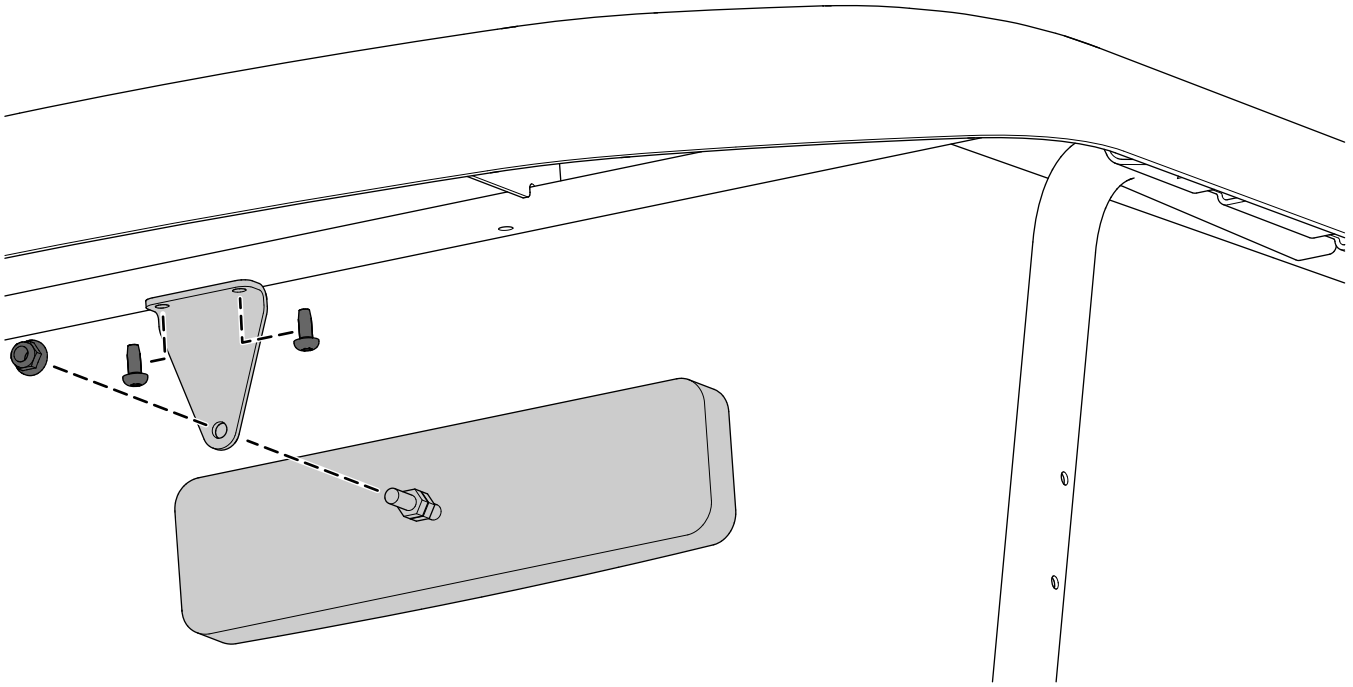

Kuva 6