Form No. 3453-460 Rev B

Toldo

Veículo Shuttle Vista

Modelo nº 08221
Modelo nº 08222
Modelo nº 08223
Modelo nº 08224
Modelo nº 08226
Modelo nº 08227

Instruções de instalação

Instalação

Peças soltas

Utilize a tabela abaixo para verificar se todas as peças foram enviadas.

Procedimento	Descrição	Quantidade	Utilização
1	Nenhuma peça necessária	–	Prepare a máquina.
2	Toldo	1	Instalação do toldo.
	Tubo frontal da estrutura	2	
	Tubo traseiro esquerdo da estrutura	1	
	Tubo traseiro direito da estrutura	1	
	Parafuso de cabeça flangeada (5/16 pol. x 1¾ pol.)	8	
	Porca de bloqueio (5/16 pol.)	8	
	Parafuso com cabeça flangeada (¼ pol. x 1½ pol.)	8	
	Porca de bloqueio (¼ pol.)	8	
3	Espelho	1	Instalação do espelho.
	Porca de bloqueio (8 mm)	1	
	Suporte do espelho	1	
	Parafuso autorroscante	2	

1

Preparação da máquina

Nenhuma peça necessária

Procedimento

1. Estacione a máquina numa superfície nivelada.
2. Engate o travão de estacionamento.
3. Desligue a máquina e retire a chave.

© 2023—The Toro® Company
8111 Lyndale Avenue South
Bloomington, MN 55420

Registe o seu produto em www.Toro.com.

Tradução do original (PT)
Impresso nos EUA
Todos os direitos reservados

3453-460

2

Instalação do toldo

Peças necessárias para este passo:

1	Toldo
2	Tubo frontal da estrutura
1	Tubo traseiro esquerdo da estrutura
1	Tubo traseiro direito da estrutura
8	Parafuso de cabeça flangeada (5/16 pol. x 1¾ pol.)
8	Porca de bloqueio (5/16 pol.)
8	Parafuso com cabeça flangeada (¼ pol. x 1½ pol.)
8	Porca de bloqueio (¼ pol.)

Procedimento

Nota: Se também instalar o kit de sinal luminoso no veículo, certifique-se de que a cablagem do sinal luminoso está encaminhada através do tubo do toldo direito frontal antes de completar a instalação do toldo.

Consulte Figura 1 para uma visão geral dos tubos da estrutura.

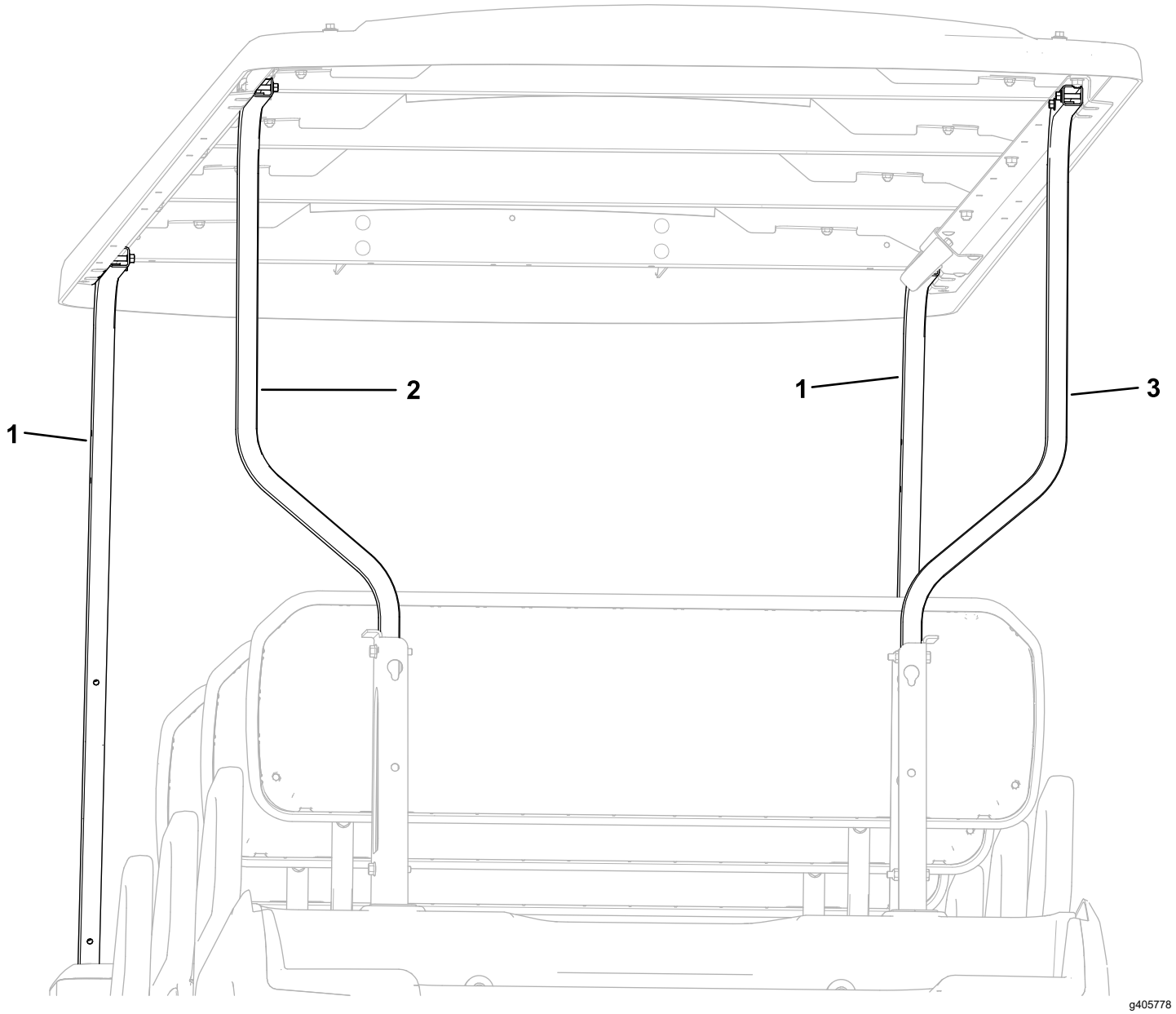

Figura 1

1. Tubos frontais da estrutura
2. Tubo traseiro esquerdo da estrutura
3. Tubo traseiro direito da estrutura

1. Retire o capot.
2. Instale sem apertar a parte inferior dos tubos frontais da estrutura utilizando quatro parafusos de cabeça flangeada (5/16 pol. x 1¾ pol.) e quatro porcas de bloqueio (5/16 pol.) como se mostra na Figura 2.

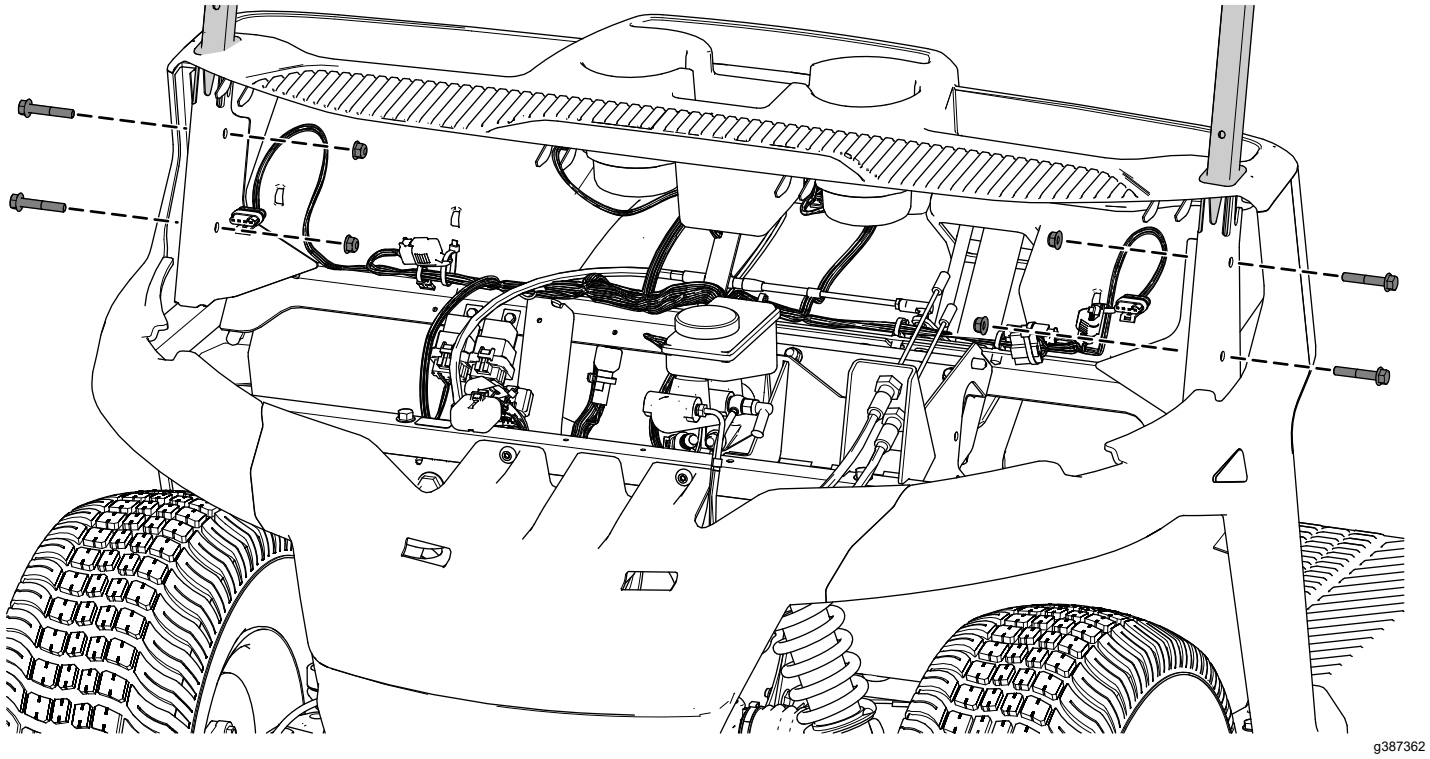

Figura 2

3. Instale sem apertar a parte inferior dos tubos traseiros esquerdo e direito da estrutura utilizando os quatro parafusos de cabeça flangeada (5/16 pol. x 1¾ pol.) e quatro porcas de bloqueio (5/16 pol.) como se mostra na Figura 3.

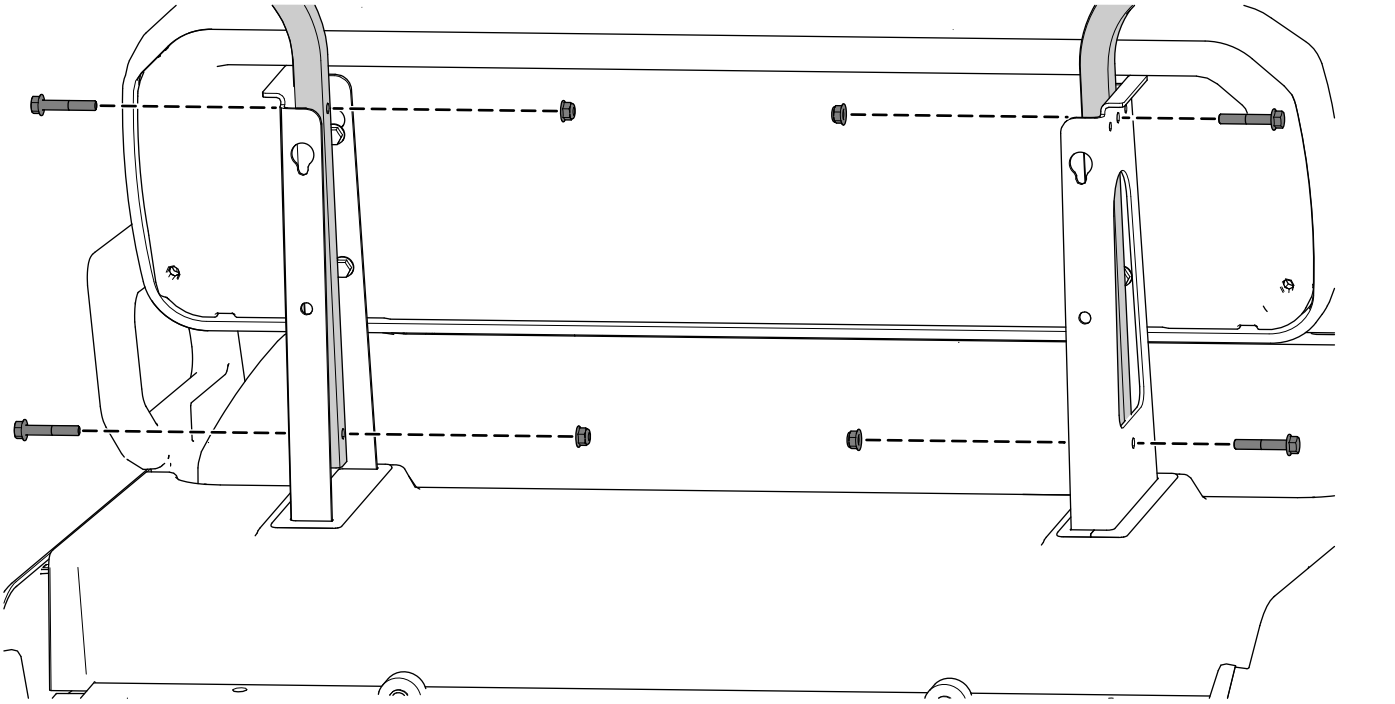

Figura 3

4. Instale sem apertar a parte superior dos tubos frontais da estrutura utilizando os quatro parafusos de cabeça flangeada (¼ pol. x 1½ pol.) e quatro porcas de bloqueio (¼ pol.) como se mostra na Figura 4.

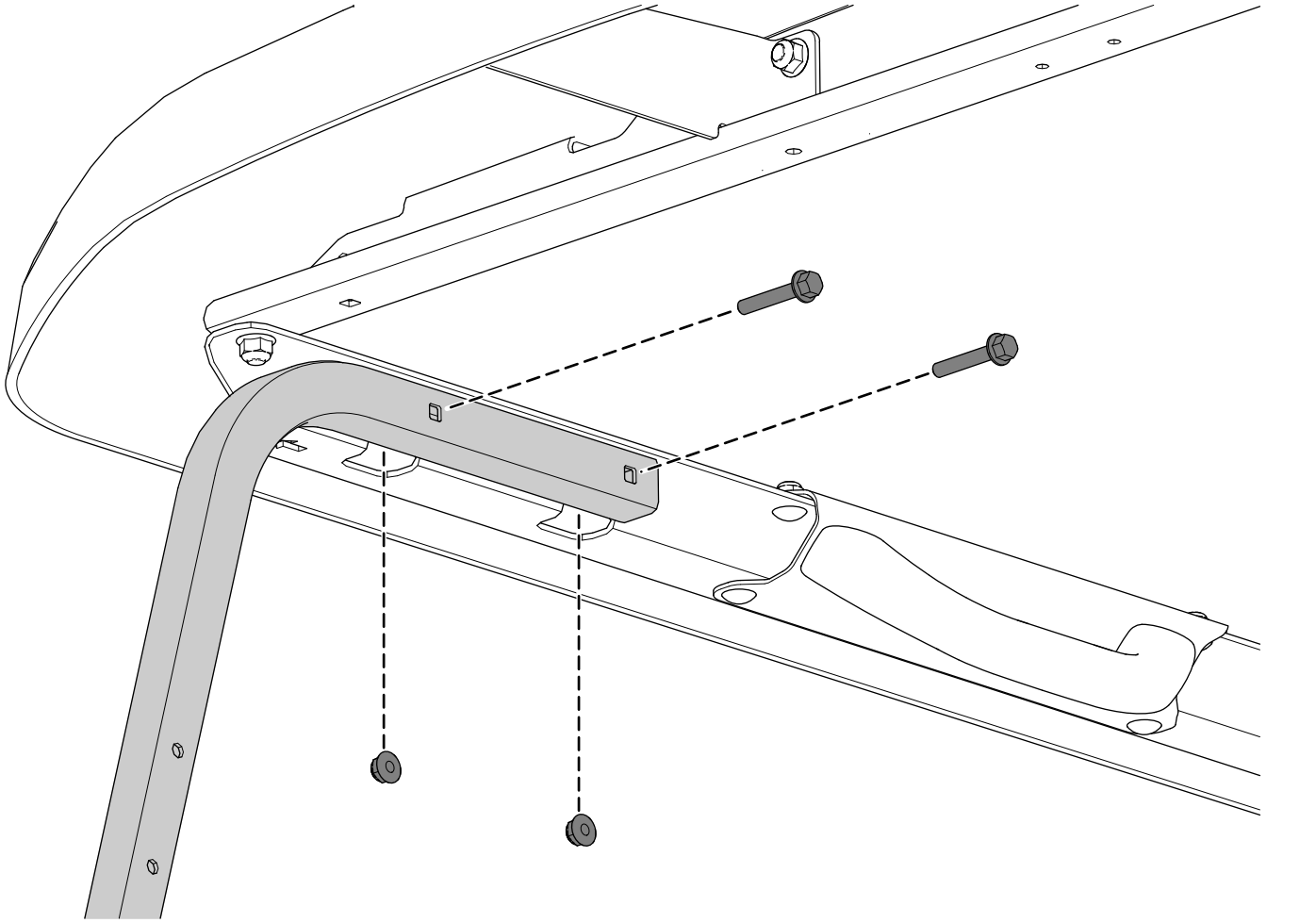

Figura 4
Lado direito mostrado

5. Instale sem apertar a parte superior dos tubos traseiros esquerdo e direito da estrutura utilizando quatro parafusos de cabeça flangeada (¼ pol. x 1½ pol.) e quatro porcas de bloqueio (¼ pol.) como se mostra na Figura 5.
6. Aperte todos os fixadores.
7. Instale o capot.

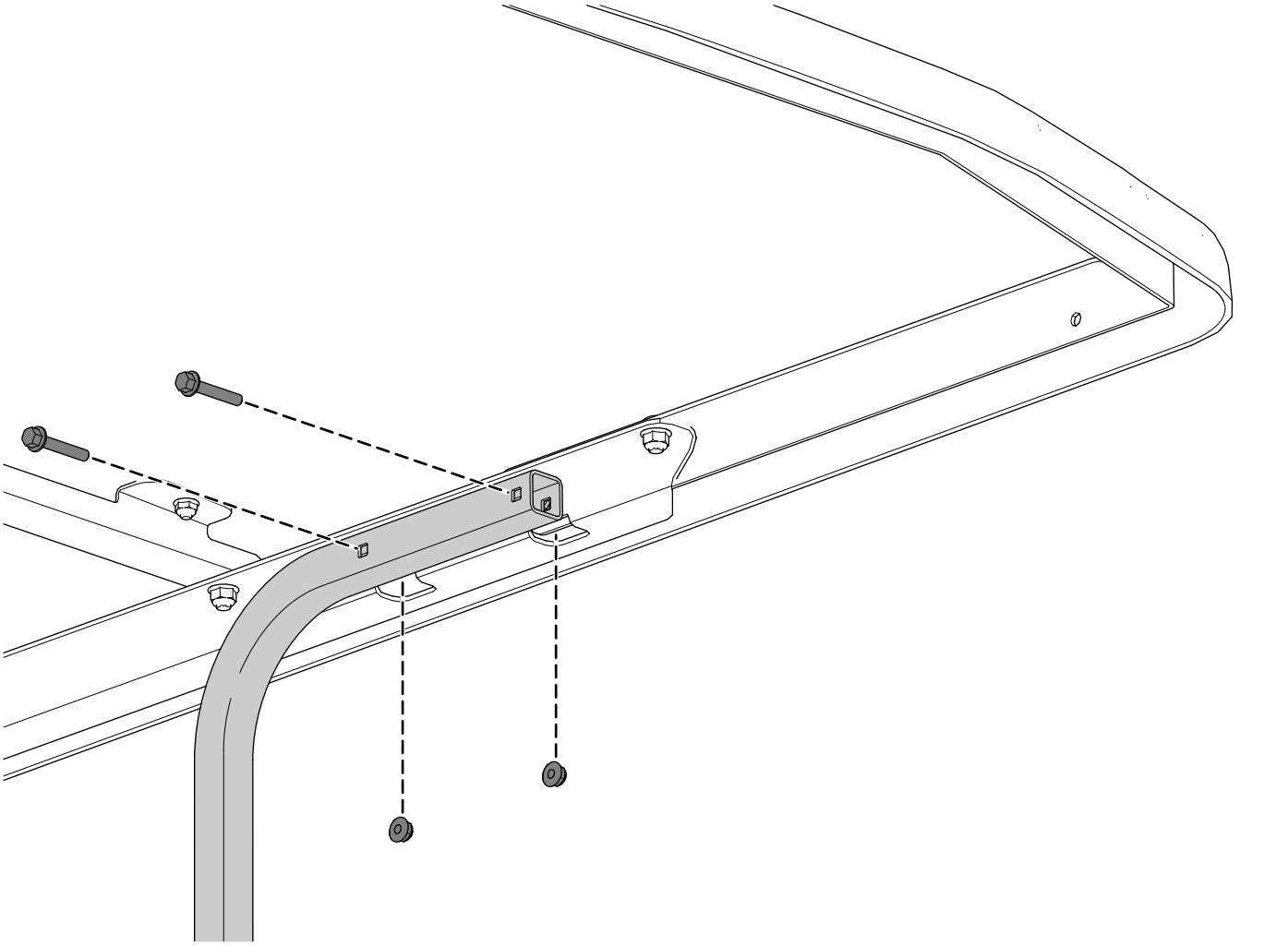

g387365

Figura 5
Lado direito mostrado

3

Instalação do espelho

Peças necessárias para este passo:

1	Espelho
1	Porca de bloqueio (8 mm)
1	Suporte do espelho
2	Parafuso autorroscante

Procedimento

1. Utilize a porca de bloqueio (8 mm) para prender o suporte do espelho ao espelho como se mostra na Figura 6.

   Aperte a porca de bloqueio com 26 N·m.

2. Utilize dois parafusos autorroscantes para prender o suporte do espelho ao suporte frontal como se mostra na Figura 6.

   Aperte os parafusos autorroscantes com uma força de 3 N·m.

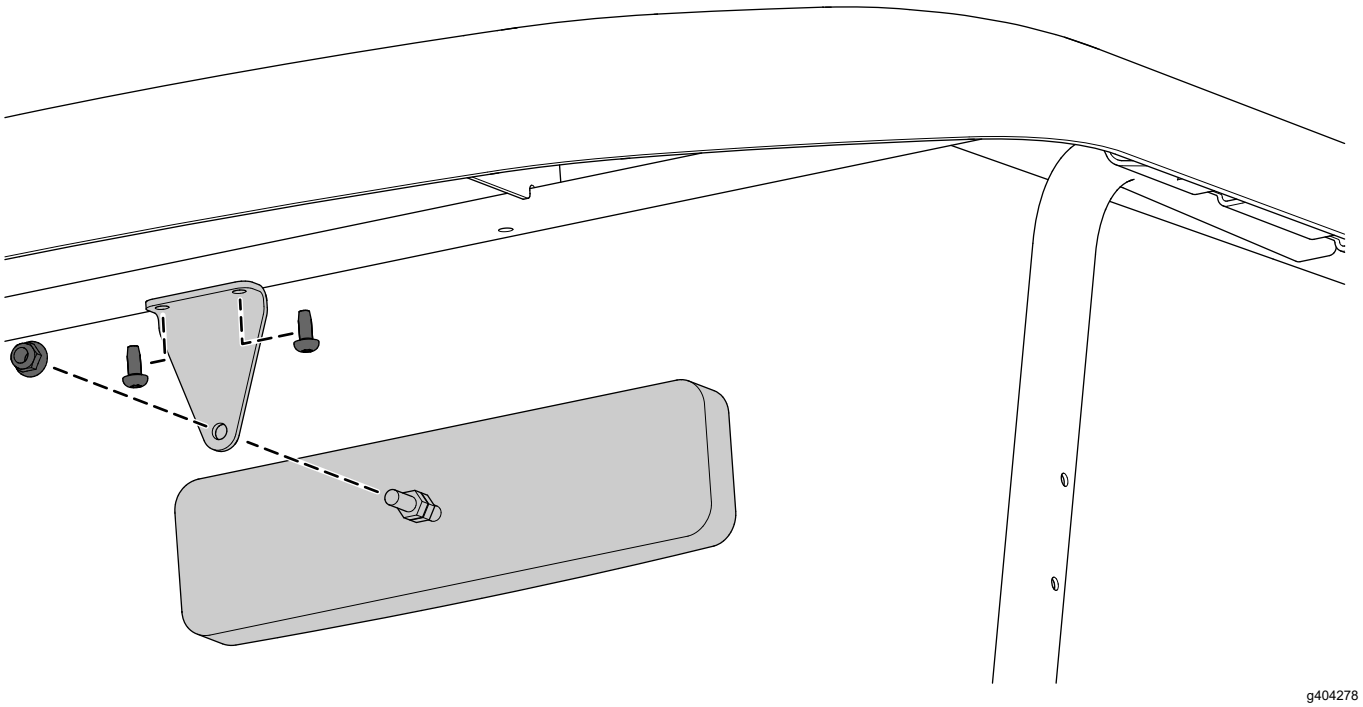

Figura 6