Form No. 3453-462 Rev B

Soltak
Vista-transportfordon

Modellnr 08221
Modellnr 08222
Modellnr 08223
Modellnr 08224
Modellnr 08226
Modellnr 08227

Monteringsanvisningar

Montering

Lösa delar

Använd diagrammet nedan för att kontrollera att alla delar finns med.

Tillvägagångssätt	Beskrivning	Antal	Användning
1	Inga delar krävs	–	Förbereda maskinen.
2	Soltak Främre ramrör Vänster bakramsrör Höger bakramsrör Flänsskruv (5/16 x 1¾ tum) Låsmutter (5/16 tum) Flänsskruv (¼ x 1½ tum) Låsmutter (¼ tum)	1 2 1 1 8 8 8 8	Montera soltaket.
3	Spegel Låsmutter (8 mm) Spegelfäste Gängformande skruv	1 1 1 2	Montera spegeln.

1

Förbereda maskinen

Inga delar krävs

Tillvägagångssätt

1. Parkera maskinen på en plan yta.
2. Koppla in parkeringsbromsen.
3. Stäng av maskinen och ta ut nyckeln.

© 2023—The Toro® Company
8111 Lyndale Avenue South
Bloomington, MN 55420

Registrera din produkt på www.Toro.com.

Översättning av originalet (SV)
Tryckt i USA
Med ensamrätt

* 3 4 5 3 – 4 6 2 *

2

Montera soltaket

Delar som behövs till detta steg:

1	Soltak
2	Främre ramrör
1	Vänster bakramsrör
1	Höger bakramsrör
8	Flänsskruv (5/16 x 1¾ tum)
8	Låsmutter (5/16 tum)
8	Flänsskruv (¼ x 1½ tum)
8	Låsmutter (¼ tum)

Tillvägagångssätt

Obs: Om du även monterar varningslampsatsen på fordonet ska du se till att varningslampans kablage dras genom soltakets främre högra rör innan du avslutar monteringen av soltaket.

Se Figur 1 för en översikt över monteringen av ramrören.

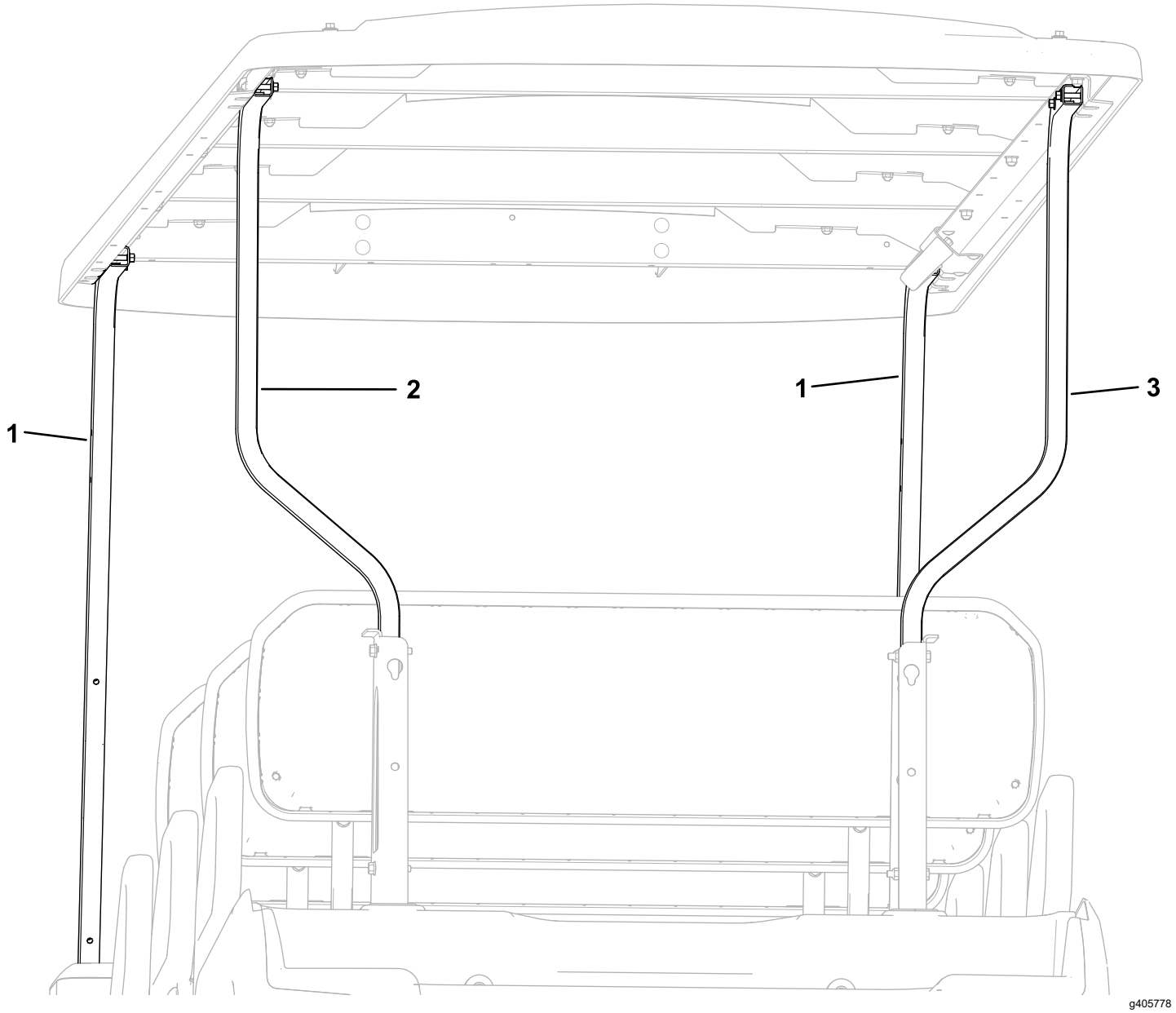

Figur 1

1. Främre ramrör
2. Vänster bakramsrör
3. Höger bakramsrör

1. Ta bort motorhuven.
2. Fäst den nedre delen av de främre ramrören löst med fyra flänsskruvar (5/16 x 1¾ tum) och fyra låsmuttrar (5/16 tum) enligt Figur 2.

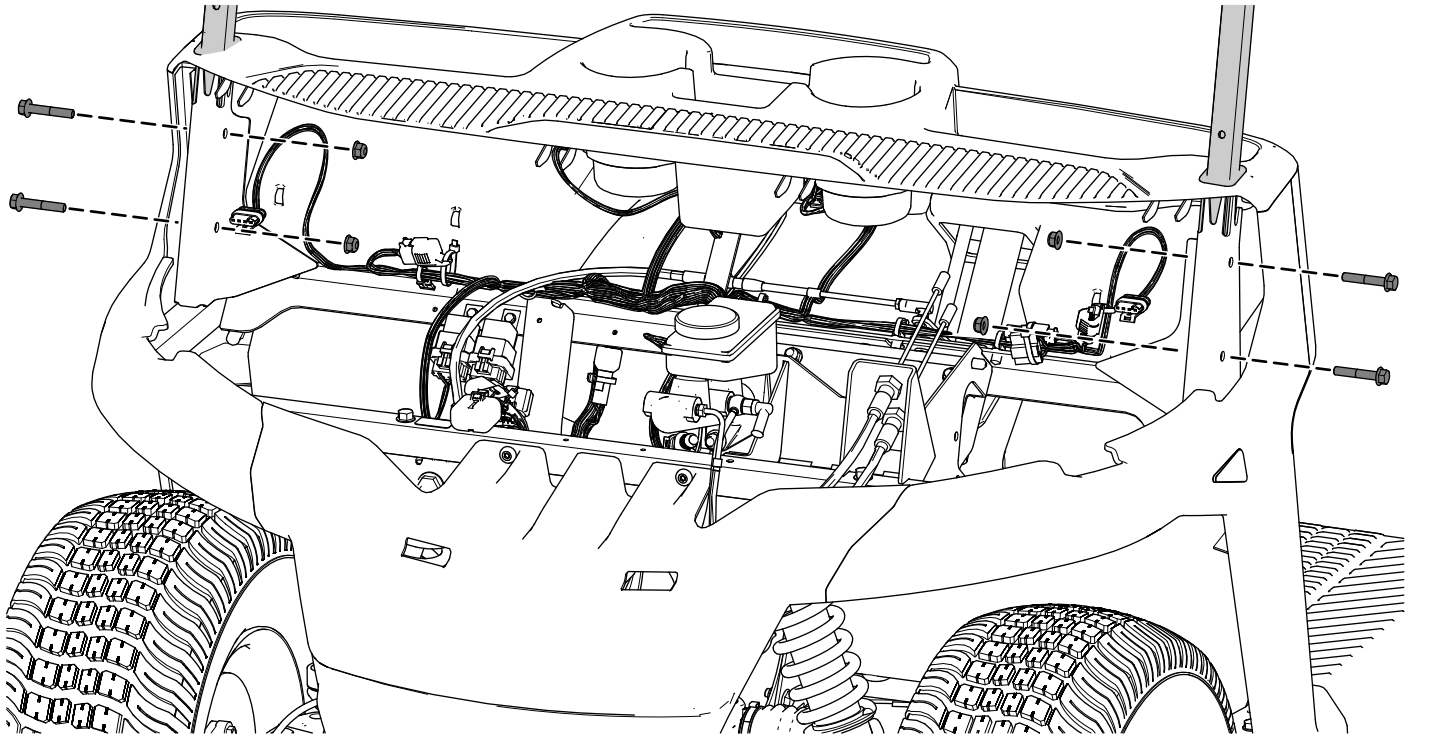

Figur 2

3. Fäst den nedre delen av vänster och höger bakre ramrör löst med fyra flänsskruvar (5/16 x 1¾ tum) och fyra låsmuttrar (5/16 tum) enligt Figur 3.

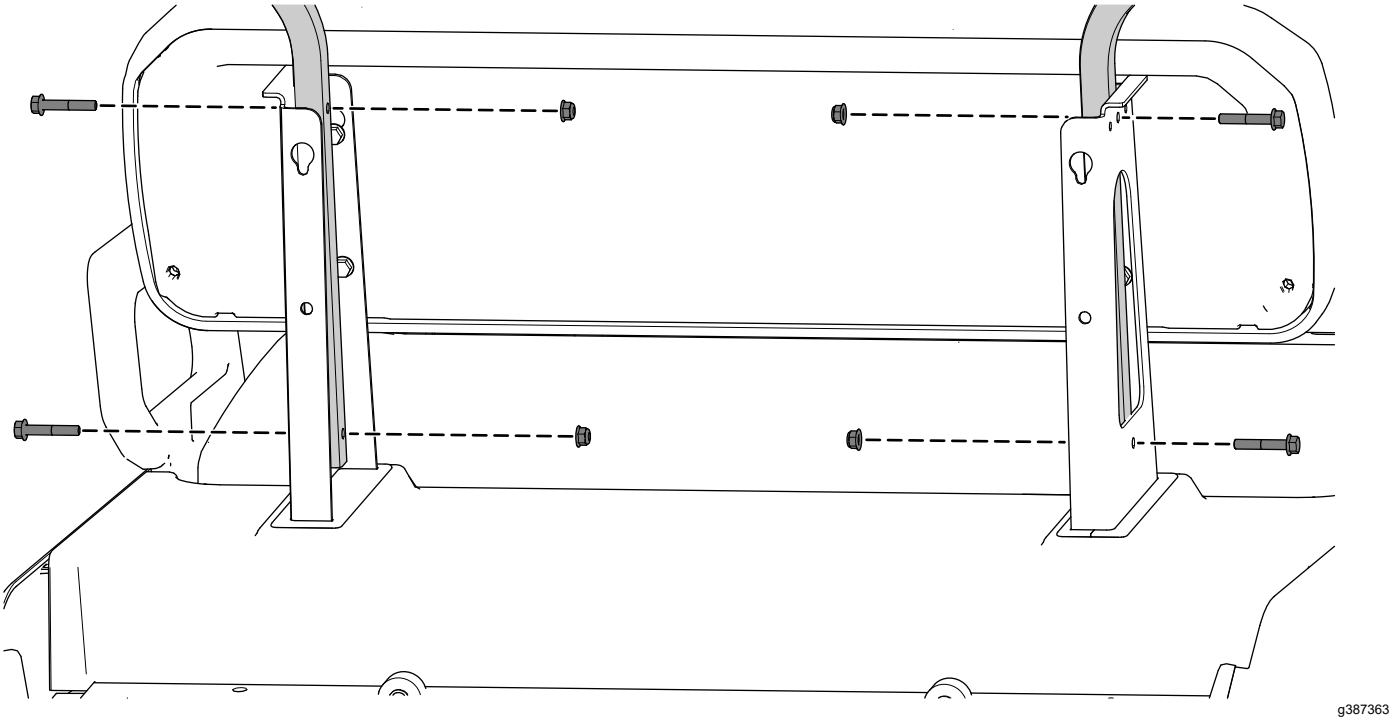

Figur 3

4. Fäst den övre delen av de främre ramrören löst med fyra flänsskruvar (¼ x 1½ tum) och fyra låsmuttrar (¼ tum) enligt Figur 4.

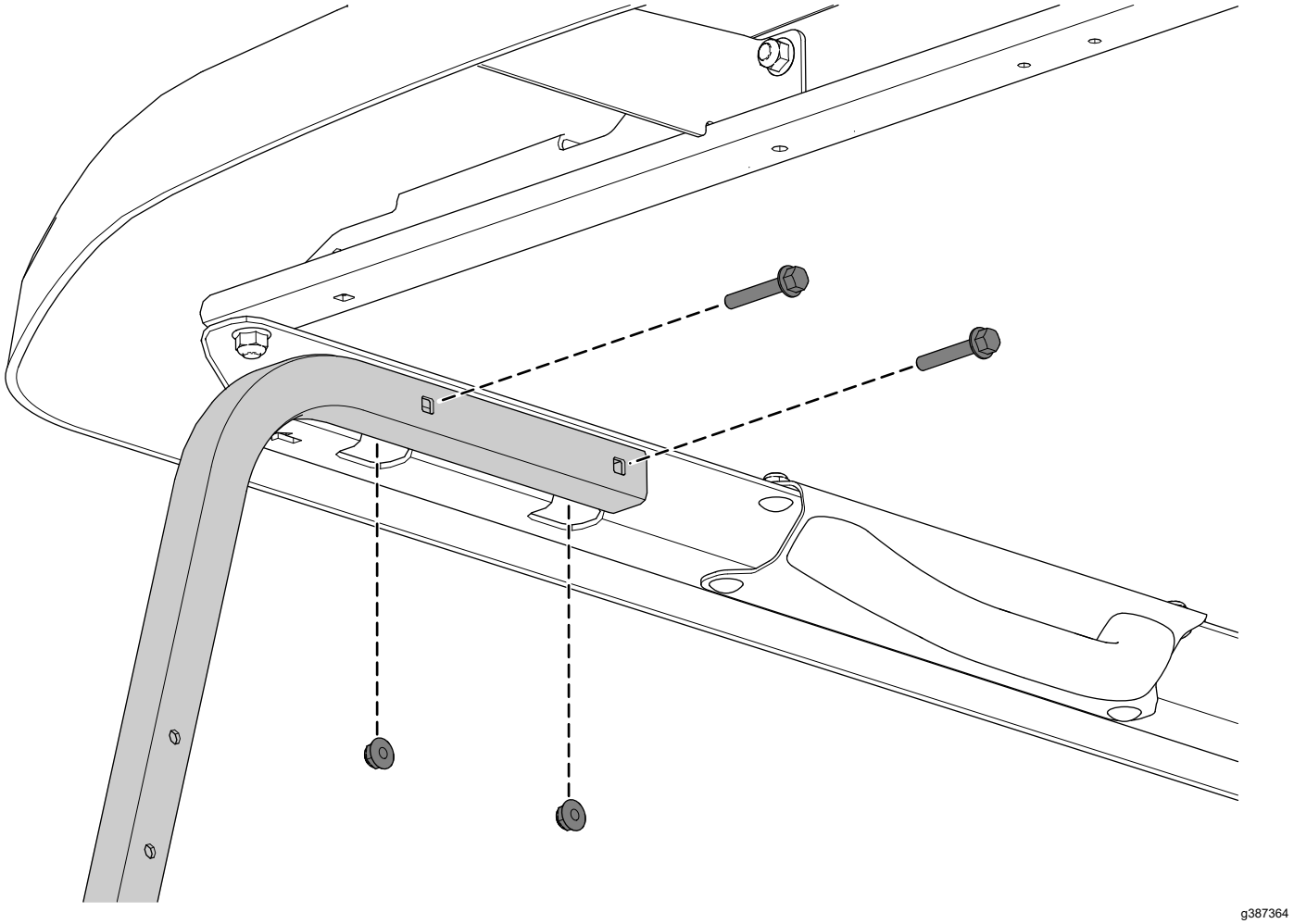

Figur 4
Höger sida visas

5. Fäst den övre delen av vänster och höger bakre ramrör löst med fyra flänsskruvar (¼ x 1½ tum) och fyra låsmuttrar (¼ tum) enligt Figur 5.
6. Dra åt alla fästelement.
7. Montera motorhuven.

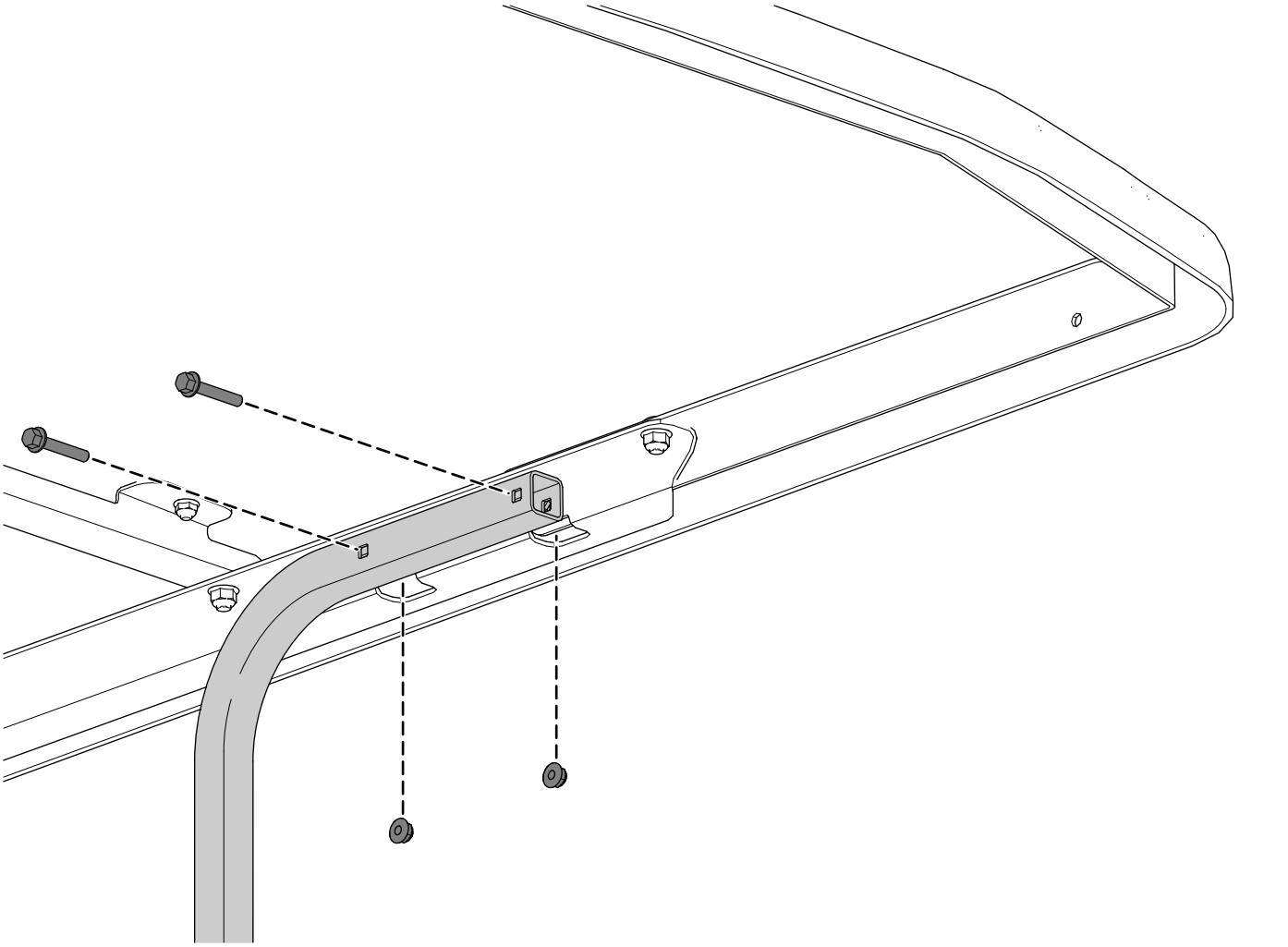

g387365

Figur 5
Höger sida visas

3

Montera spegeln

Delar som behövs till detta steg:

1	Spegel
1	Låsmutter (8 mm)
1	Spegelfäste
2	Gängformande skruv

Tillvägagångssätt

1. Använd låsmuttern (8 mm) för att fästa spegelfästet på spegeln enligt Figur 6.
   Dra åt låsmuttern till 26 N·m.
2. Använd två gängformande skruvar för att fästa spegelfästet på det främre stödfästet enligt Figur 6.
   Dra åt de gängformande skruvarna till 3 N·m.

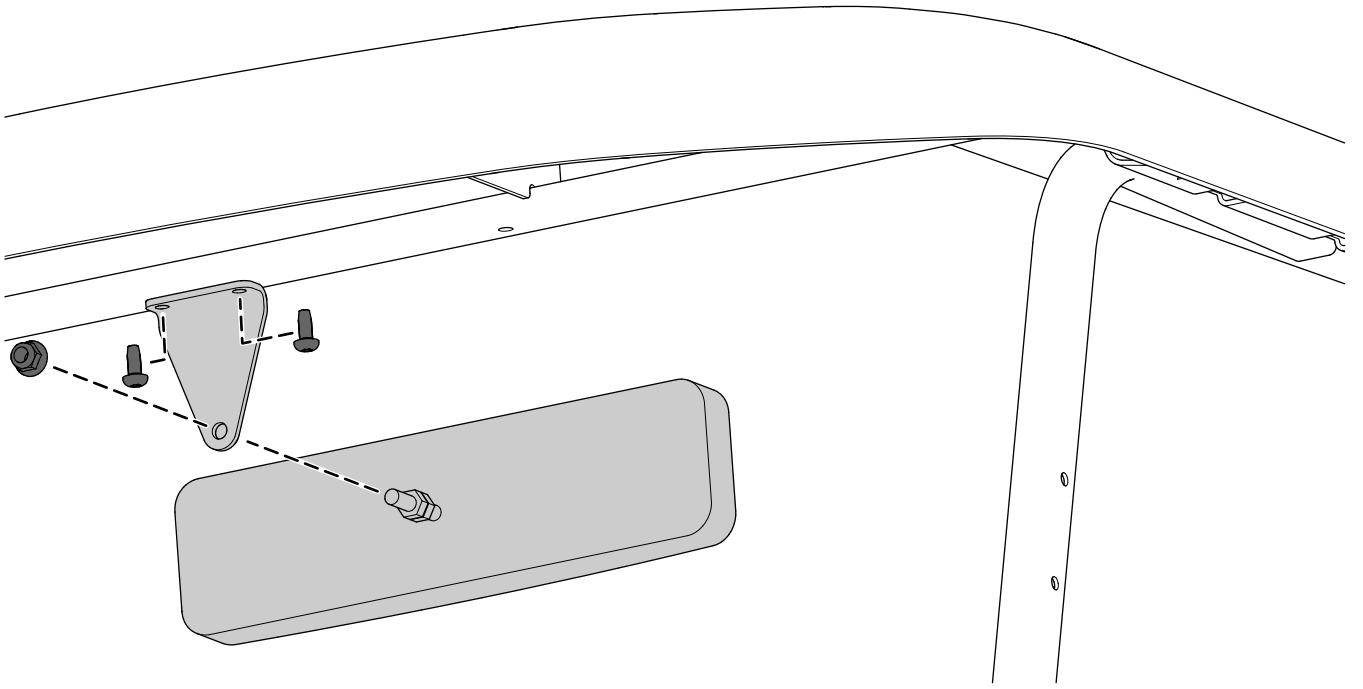

Figur 6