Form No. 3453-458 Rev B

Kap

Vista shuttlevoertuig

Modelnr.: 08221
Modelnr.: 08222
Modelnr.: 08223
Modelnr.: 08224
Modelnr.: 08226
Modelnr.: 08227

Installatie-instructies

Installatie

Losse onderdelen

Gebruik onderstaande lijst om te controleren of alle onderdelen zijn geleverd.

Procedure	Omschrijving	Hoeveelheid	Gebruik
1	Geen onderdelen vereist	–	Maak de machine gebruiksklaar.
2	Kap Voorste framebuis Framebuis, links achteraan Framebuis, rechts achteraan Flenskopbout (5/16" x 1¾") Borgmoer (5/16") Flenskopbout (¼" x 1½") Borgmoer (¼")	1 2 1 1 8 8 8 8	De kap monteren.
3	Spiegel Borgmoer (8 mm) Spiegelbeugel Zelftappende schroef	1 1 1 2	De spiegel monteren.

1

De machine gebruiksklaar maken

Geen onderdelen vereist

Procedure

1. Parkeer de machine op een horizontaal oppervlak.
2. Haal de parkeerrem aan.
3. Zet de machine uit en verwijder het sleuteltje.

© 2023—The Toro® Company
8111 Lyndale Avenue South
Bloomington, MN 55420

Registreer uw product op www.Toro.com.

Vertaling van de oorspronkelijke tekst (NL)
Gedrukt in de VS
Alle rechten voorbehouden

3453-458

2

De kap monteren

Benodigde onderdelen voor deze stap:

1	Kap
2	Voorste framebuis
1	Framebuis, links achteraan
1	Framebuis, rechts achteraan
8	Flenskopbout (5/16" x 1¾")
8	Borgmoer (5/16")
8	Flenskopbout (¼" x 1½")
8	Borgmoer (¼")

Procedure

Opmerking: Als u ook de zwaailichtset op het voertuig monteert, zorg er dan voor dat de kabelboom van het zwaailicht door de rechter voorste buis van de kap wordt geleid voordat u de montage van de kap voltooit.

Zie Figuur 1 voor een overzicht van de montage van de framebuizen.

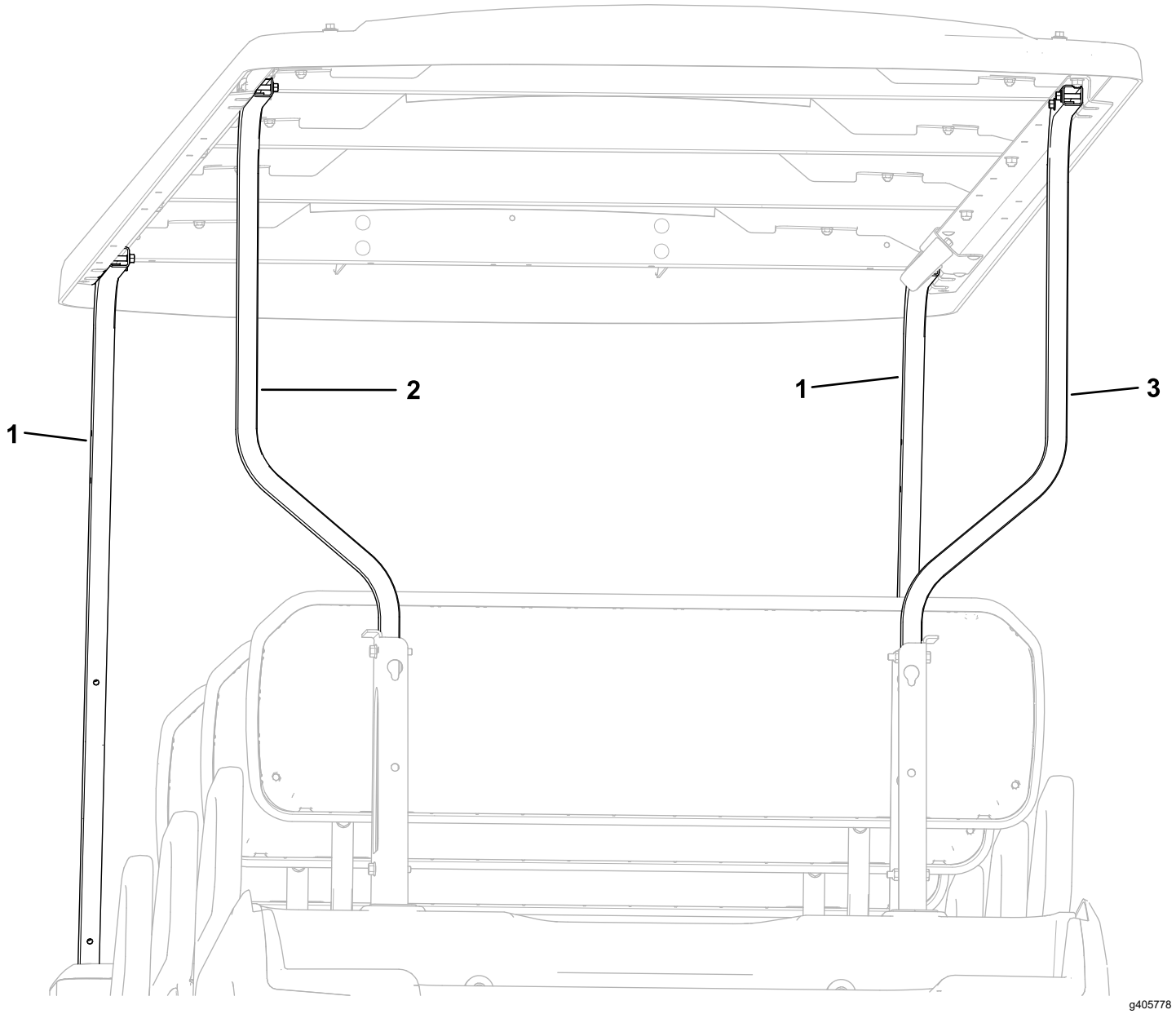

Figuur 1

1. Voorste framebuizen
2. Framebuis, links achteraan
3. Framebuis, rechts achteraan

1. De motorkap verwijderen.
2. Bevestig losjes het onderste gedeelte van de voorste framebuizen met 4 flenskopbouten (5/16" x 1¾") en 4 borgmoeren (5/16") zoals getoond in Figuur 2.

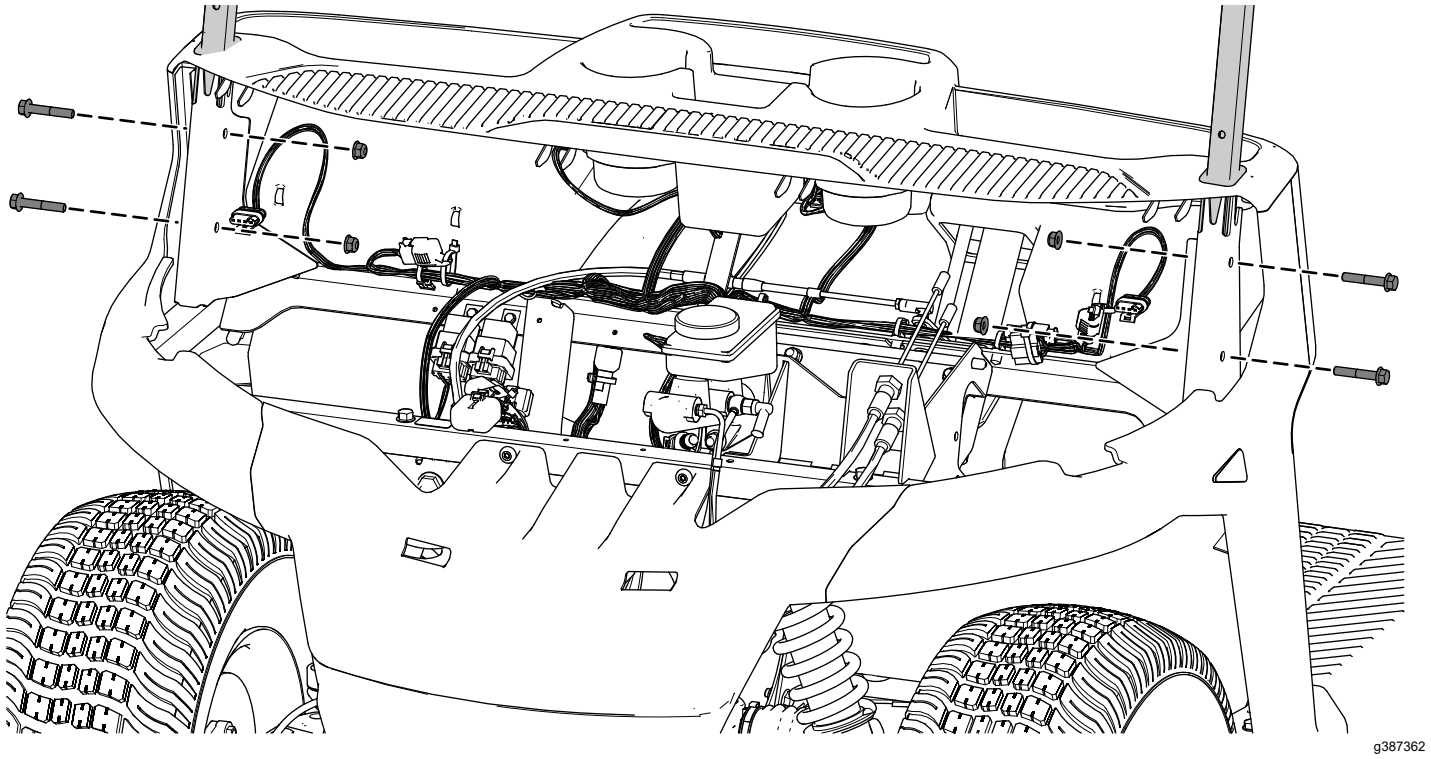

Figuur 2

3. Bevestig losjes het onderste gedeelte van de achterste linker en rechter framebuizen met 4 flenskopbouten (5/16" x 1¾") en 4 borgmoeren (5/16") zoals getoond in Figuur 3.

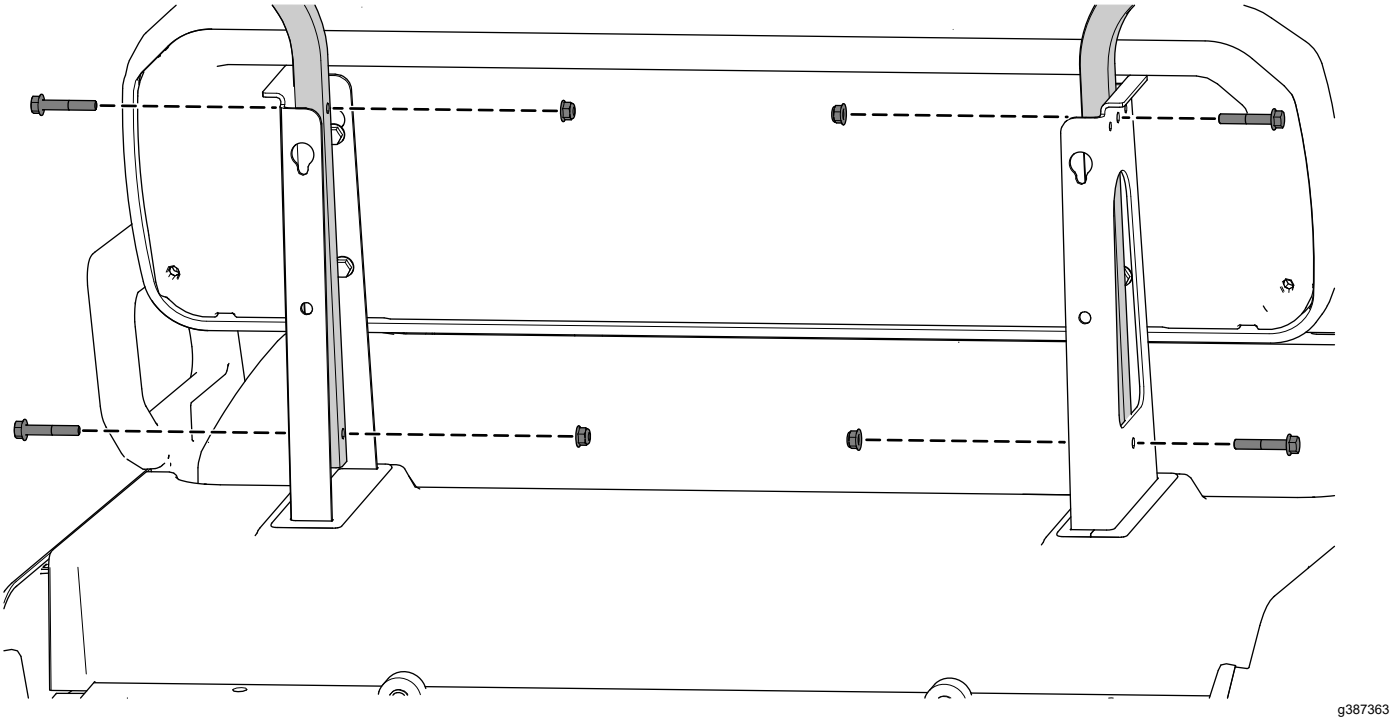

Figuur 3

4. Bevestig losjes het bovenste gedeelte van de voorste framebuizen met 4 flenskopbouten (¼" x 1½") en 4 borgmoeren (¼") zoals getoond in Figuur 4.

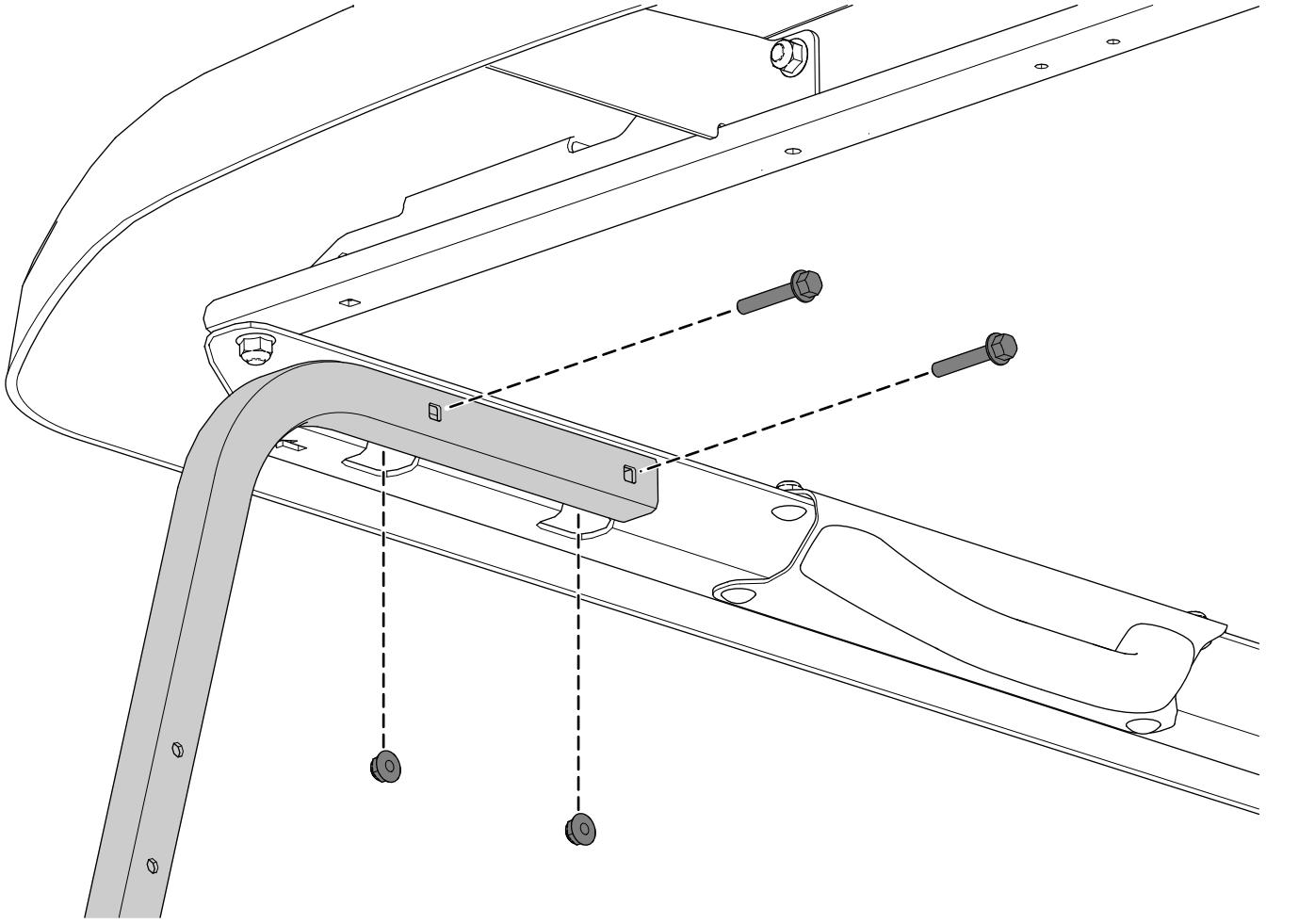

g387364

Figuur 4
Rechterzijde afgebeeld

5. Bevestig losjes het bovenste gedeelte van de achterste linker en rechter framebuizen met 4 flenskopbouten (¼" x 1½") en 4 borgmoeren (¼") zoals getoond in Figuur 5.
6. Bevestig alle bevestigingsmaterialen.
7. Plaats de motorkap.

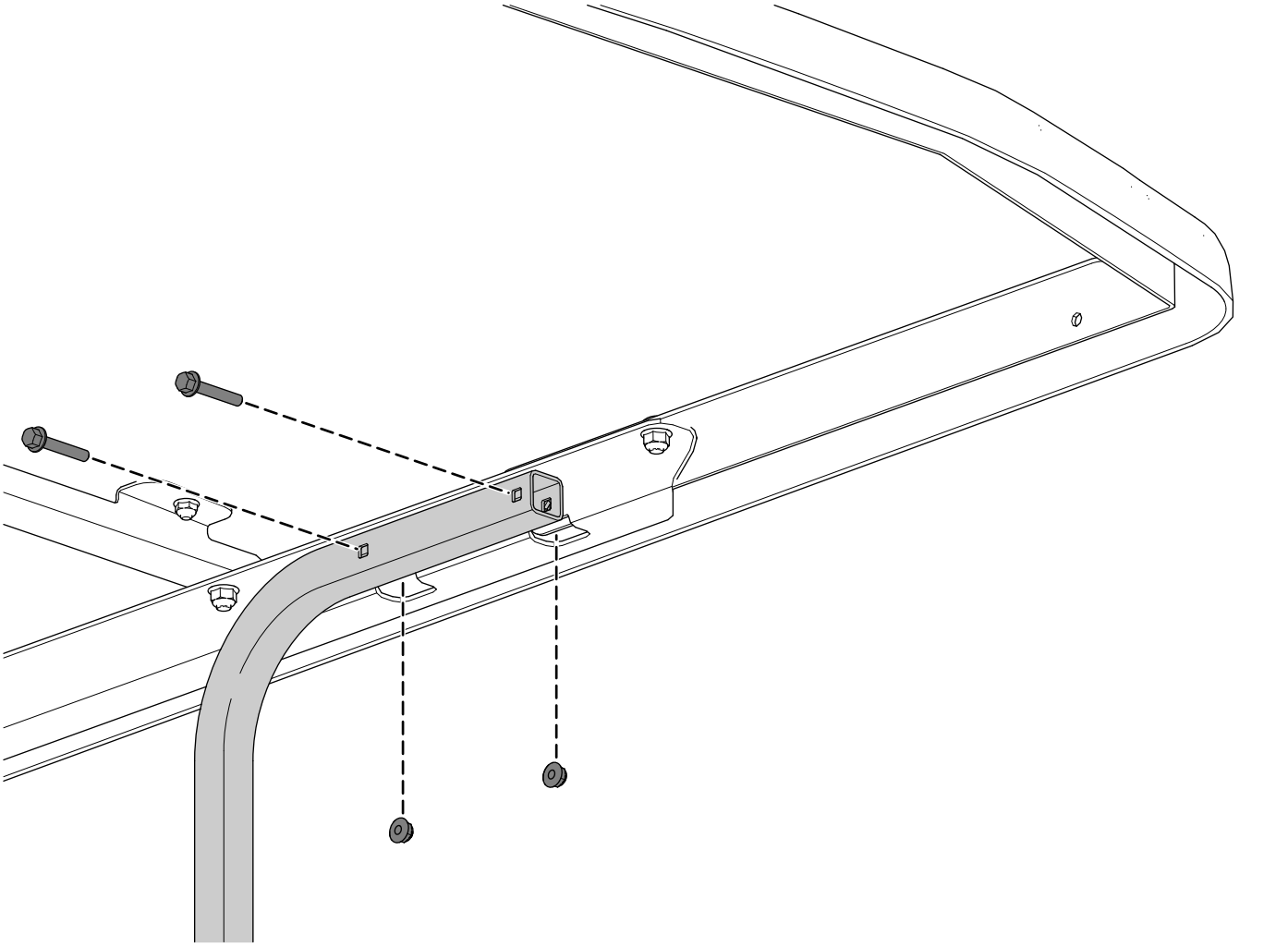

g387365

Figuur 5
Rechterzijde afgebeeld

3

De spiegel monteren

Benodigde onderdelen voor deze stap:

1	Spiegel
1	Borgmoer (8 mm)
1	Spiegelbeugel
2	Zelftappende schroef

Procedure

1. Gebruik de borgmoer (8 mm) om de spiegelbeugel aan de spiegel te bevestigen zoals getoond in Figuur 6.

   Draai de borgmoer vast met een torsie van 26 N·m.

2. Gebruik 2 zelftappende schroeven om de spiegelbeugel aan de voorste steunbeugel te bevestigen zoals getoond in Figuur 6.

   Draai de zelftappende schroeven vast met een torsie van 3 N·m.

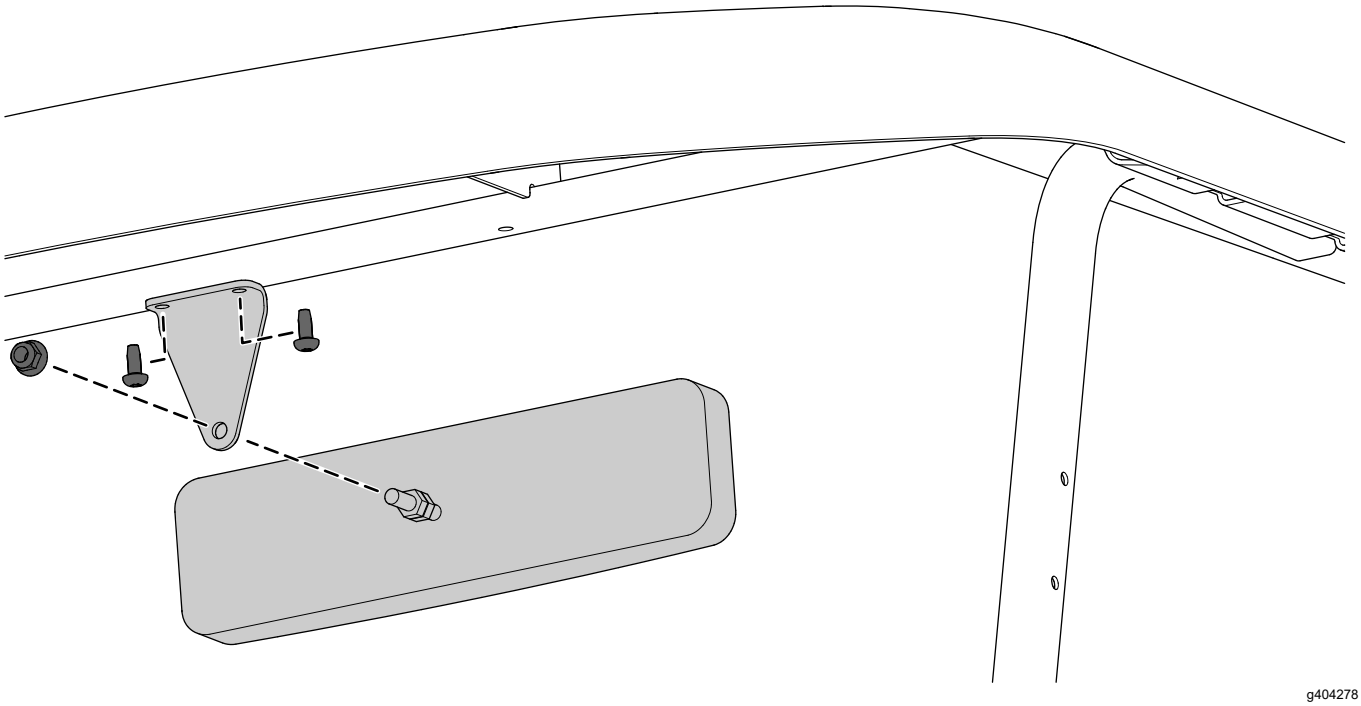

Figuur 6