Form No. 3461-987 Rev B

TORO®

Count on it.

Návod k obsluze

Hnací jednotka Reelmaster® 5610-D

Číslo modelu 03679—Výrobní číslo 410400000 a vyšší

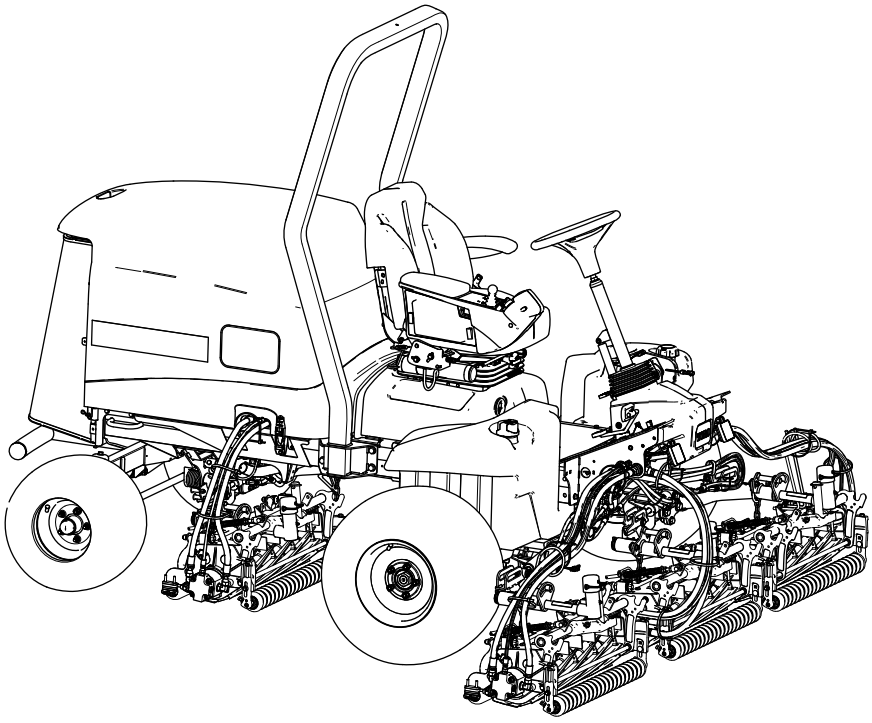

Zaregistrujte svůj výrobek na adrese www.Toro.com.
Překlad originálu (CS)

3461-987

Tento výrobek splňuje všechny příslušné směrnice Evropské unie. Podrobné informace naleznete v Prohlášení o shodě k tomuto výrobku.

Použití nebo provoz motoru v zalesněných, křovinatých nebo travnatých místech bez řádně funkčního a udržovaného lapače jisker (jak je uvedeno v části 4442) nebo motoru, který není vhodným způsobem zkonstruován, vybaven a udržován k zajištění prevence vzniku požáru, je porušením zákona o veřejných zdrojích státu Kalifornie, části 4442 nebo 4443.

Přiložená uživatelská příručka k motoru obsahuje informace o předpisech pro ochranu životního prostředí USA (EPA) a kontrolu emisí státu Kalifornie pro emisní systémy a informace o údržbě a záruce. Náhradní uživatelskou příručku k motoru je možné objednat u výrobce motoru.

⚠ DŮLEŽITÉ UPOZORNĚNÍ

CALIFORNIA
Důležité upozornění, poučka 65

Výfukové plyny dieselového motoru mohou podle znalostí státu Kalifornie způsobit rakovinu, vrozené vady a jiná poškození spojená s reprodukčním systémem

Vývody baterie, svorky a související příslušenství obsahují olovo a slouceniny olova, tj. chemikálie, které jsou ve státe Kalifornie známy jako látky škodlivé pro reprodukcní orgány a vyvolávající rakovinu. Po manipulaci s baterií si rádne omyjte ruce.

Používání tohoto výrobku může způsobit vystavení účinkům chemikálií, které jsou státu Kalifornie známy jako karcinogenní, mutagenní nebo reprotoxické.

Úvod

Tento stroj je sekačka na trávu vybavená vřetenovými žacími noži a sedadlem pro řidiče; má být používána profesionálními pracovníky najímanými pro komerční účely. Je určena především k sekání trávy na dobře udržovaném trávníku. Používání tohoto výrobku pro jiné účely, než ke kterým je určen, může být nebezpečné uživateli a přihlížejícím osobám.

Přečtěte si pečlivě následující informace. Dozvíte se, jak správně výrobek používat a jak jej udržovat, jak zabránit poškození výrobku a úrazu při práci s ním. Za řádnou a bezpečnou obsluhu výrobku nesete odpovědnost vy.

Další informace včetně bezpečnostních pokynů, podkladů pro školení a údajů o příslušenství naleznete na stránce www.Toro.com. Můžete zde také vyhledat prodejce výrobků nebo zaregistrovat svůj výrobek.

Kdykoli budete potřebovat servis, originální díly Toro nebo doplňující informace, obraťte se na autorizovaného servisního prodejce nebo zákaznický servis Toro a uveďte modelové a sériové číslo svého výrobku. znázorňuje umístění modelového a sériového čísla na výrobku. Tyto údaje zapište do příslušného pole.

Důležité: **Potřebujete-li informace o záruce, náhradních dílech a jiné údaje o výrobku, můžete pomocí mobilního telefonu naskenovat QR kód na štítku sériového čísla (je-li k dispozici).**

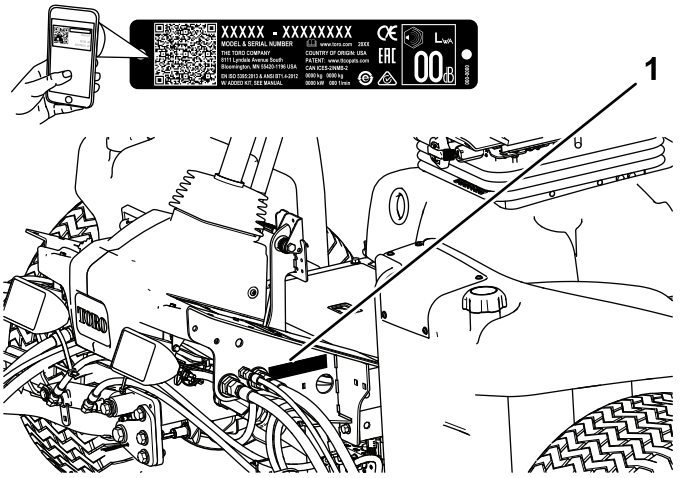

Obrázek 1

1. Umístění čísla modelu a výrobního čísla

Číslo modelu _____

Výrobní číslo _____

Tato příručka identifikuje potenciální rizika a uvádí bezpečnostní sdělení, která jsou označena varovným bezpečnostním symbolem () signalizujícím riziko, jež může vést k vážnému úrazu nebo usmrcení, nebudete-li doporučená opatření dodržovat.



Obrázek 2

Varovný bezpečnostní symbol

© 2023—The Toro® Company

Ke zdůraznění informací se v této příručce používají dva výrazy. **Důležité** upozorňuje na speciální technické informace a **Poznámka** zdůrazňuje obecné informace, kterým je třeba věnovat zvláštní pozornost.

Obsah

Bezpečnost 4
Obecné bezpečnostní informace 4
Certifikace emisí motoru 4
Bezpečnostní a instrukční štítky 5
Nastavení 10
1 Příprava stroje 10
2 Seřízení polohy ovládacího ramene 11
3 Montáž žacích jednotek 11
4 Použití nohou ovládaného stojanu žací jednotky 19
5 Montáž zámku kapoty odpovídajícího normě CE 20
6 Upevnění štítků CE 21
Součásti stroje 22
Ovládací prvky 22
Ovládací prvky sedadla 24
Technické údaje 28
Přídavná zařízení / příslušenství 29
Před provozem 29
Bezpečnostní kroky před použitím 29
Plnění palivové nádrže 30
Provádění úkonů denní údržby 31
Kontrola ochranných spínačů 31
Během provozu 32
Bezpečnost za provozu 32
Spuštění motoru 33
Ukazatel zanesení filtru hydraulické kapaliny 33
Vypnutí motoru 33
Sekání trávy se strojem 33
Nastavení pružiny pro kompenzaci stavu trávníku 34
Nastavení vyvážení zvedacích ramen 34
Seřízení polohy otáčení zvedacího ramene 35
Nastavení otáček vřeten 36
Vysvětlení kontrolky diagnostiky 37
Regenerace filtru pevných částic vznětového motoru 37
Provozní tipy 50
Po provozu 50
Bezpečnostní opatření po použití 50
Přeprava stroje 50
Místa uvázání stroje 50
Tlačení nebo vlečení stroje 51
Údržba 52
Bezpečnost při provádění úkonů údržby 52
Doporučený harmonogram údržby 52
Seznam denní údržby 54
Postupy před údržbou stroje 55
Příprava na údržbu 55
Otevření kapoty 55
Zavření kapoty 55
Otevření mřížky 55
Zavření mřížky 56
Vyklopení sedadla 56
Sklopení sedadla 56
Umístění zvedacích bodů 57
Mazání 57
Mazání ložisek a pouzder 57
Údržba motoru 59
Bezpečnost při údržbě motoru 59
Kontrola vzduchového filtru 59
Údržba vzduchového filtru 59
Resetování ukazatele údržby vzduchového filtru 60
Výměna motorového oleje 60
Údržba oxidačního katalyzátoru vznětového motoru (DOC) a filtru sazí 62
Údržba palivového systému 62
Vypouštění vody z odlučovače vody/paliva 62
Výměna filtru odlučovače vody 63
Výměna palivového filtru motoru 63
Kontrola palivového potrubí a spojek 64
Čištění sítka sacího potrubí paliva 64
Údržba elektrického systému 67
Bezpečnost při práci s elektrickým systémem 67
Odpojení akumulátoru 67
Připojení akumulátoru 67
Dobíjení akumulátoru 68
Údržba akumulátoru 68
Výměna pojistky v bloku pojistek 68
Výměna pojistky systému telematiky 68
Údržba hnací soustavy 69
Kontrola tlaku vzduchu v pneumatikách 69
Kontrola utažení matic kol 69
Seřízení pohonu pojezdu pro neutrální polohu 69
Kontrola geometrie zadních kol 70
Seřízení sbíhavosti zadních kol 70
Údržba chladícího systému 71
Bezpečnost při práci s chladicím systémem 71
Specifikace chladicí kapaliny 71
Kontrola hladiny chladicí kapaliny 72
Odstranění nečistot z chladicí soustavy 72
Údržba brzd 74
Seřízení parkovacích brzd 74
Seřízení západky parkovací brzdy 74
Údržba řemenů 75
Napnutí řemene alternátoru 75
Údržba hydraulického systému 76
Bezpečnost při práci s hydraulickým systémem 76
Specifikace hydraulické kapaliny 76
Kontrola hladiny hydraulické kapaliny 76

Kontrola hydraulického potrubí a hadic 77
Výměna hydraulických filtrů 77
Objem hydraulické kapaliny 78
Výměna hydraulické kapaliny 79
Údržba systému žacích jednotek 80
Bezpečnost při používání žacích nožů 80
Kontrola kontaktu vřetena a plochého nože 80
Přelapování žacích jednotek 80
Údržba podvozku 82
Kontrola bezpečnostního pásu 82
Rozšířená údržba 82
Podvozek a motor 82
Čištění 83
Mytí stroje 83
Uskladnění 83
Bezpečnost při skladování 83
Příprava hnací jednotky 83
Příprava motoru 84
Skladování akumulátoru 84

Bezpečnost

Tento stroj byl vyroben v souladu s normou EN ISO 5395 (po dokončení postupů nastavení) a ANSI B71.4–2017.

Obecné bezpečnostní informace

Tento výrobek může amputovat ruce a nohy a vrhat předměty.

- Před spuštěním motoru si pozorně přečtěte tuto *provozní příručku*, abyste porozuměli jejímu obsahu.
- Při práci se strojem buďte maximálně opatrní. Neprovádějte žádné činnosti, jež by odváděly vaši pozornost, neboť byste mohli způsobit zranění nebo poškození majetku.
- Nepřibližujte ruce ani nohy do blízkosti rotujících částí stroje.
- Nikdy neprovozujte stroj, pokud nejsou všechny jeho kryty ve správné poloze a všechna další bezpečnostní ochranná zařízení řádně funkční.
- Přihlížející osoby, především děti, se musí zdržovat mimo pracovní prostor. Nikdy nedovolte dětem stroj řídit.
- Před opuštěním místa obsluhy vypněte motor, vyjměte klíč a počkejte, dokud se nezastaví všechny pohybující se části. Před seřizováním, údržbou, čištěním nebo uskladněním nechejte stroj vychladnout.

Nesprávné používání nebo údržba této sekačky mohou vést ke zranění. Abyste snížili možné riziko zranění, dodržujte tyto bezpečnostní pokyny a vždy věnujte pozornost výstražnému symbolu ⚠, který označuje upozornění, výstrahu nebo nebezpečí – pokyny k zajištění osobní bezpečnosti. Nedodržení těchto pokynů může mít za následek zranění osob nebo jejich usmrcení.

Certifikace emisí motoru

Motor tohoto stroje splňuje konečné emisní normy EPA úrovně 4 (EPA Tier 4 Final) a stupně 3b (Stage 3b).

Bezpečnostní a instrukční štítky

Bezpečnostní štítky a pokyny jsou umístěny na viditelném místě v blízkosti každého bodu představujícího potenciální nebezpečí. V případě ztráty nebo poškození nahraďte původní štítek novým.



Symboly na akumulátoru

Na akumulátoru jsou všechny následující symboly nebo některé z nich.

1. Nebezpečí výbuchu
2. Chraňte před otevřeným ohněm, nekuřte
3. Žíravina/nebezpečí popálení
4. Používejte ochranné brýle.
5. Přečtěte si *provozní příručku*.
6. Nedovolte, aby se k akumulátoru kdokoli přiblížil.
7. Chraňte si oči; výbušné plyny mohou trvale poškodit zrak nebo způsobit jiné zranění.
8. Kyselina sírová může způsobit trvalé poškození zraku nebo vážné popáleniny.
9. Oči ihned vypláchněte vodou a rychle vyhledejte lékařskou pomoc.
10. Obsahuje olovo, nelikvidujte.

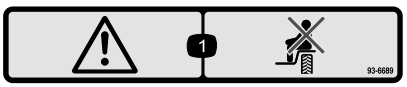

93-6689

1. Výstraha – nepřevážejte další osoby.

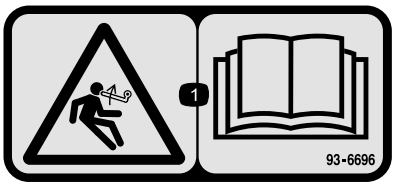

93-6696

1. Nebezpečí akumulované energie – přečtěte si *provozní příručku*.

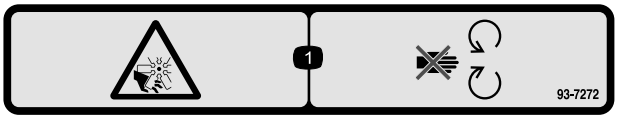

93-7272

1. Nebezpečí pořezání či useknutí končetiny ventilátorem – nepřibližujte se k pohyblivým součástem.

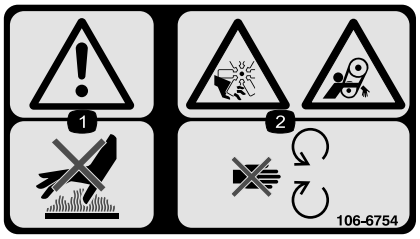

106-6754

1. Výstraha – nedotýkejte se horkého povrchu.
2. Nebezpečí pořezání či useknutí končetiny ventilátorem, nebezpečí zachycení pásem – nepřibližujte se k pohybujícím se součástem.



106-6755

1. Chladicí kapalina motoru pod tlakem.
2. Nebezpečí výbuchu – přečtěte si *provozní příručku*.
3. Výstraha – nedotýkejte se horkého povrchu.
4. Výstraha – přečtěte si *provozní příručku*.

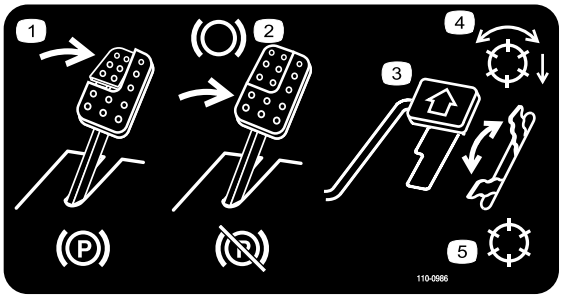

110-0986

1. Chcete-li zajistit parkovací brzdu, sešlápněte brzdový pedál a pedál parkovací brzdy.
2. Chcete-li zabrzdit, sešlápněte brzdový pedál.
3. Chcete-li jet se strojem dopředu, sešlápněte pedál ovládání pojezdu.
4. Režim aktivace vřeten
5. Přepravní režim

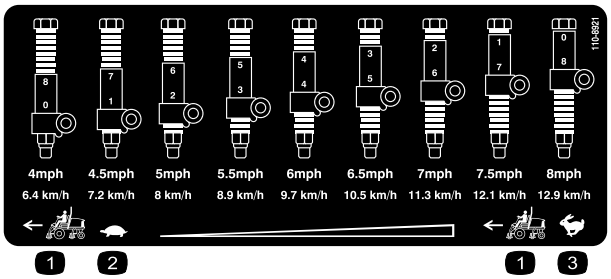

110-8921

1. Rychlost hnací jednotky
2. Pomalý chod
3. Rychlý chod

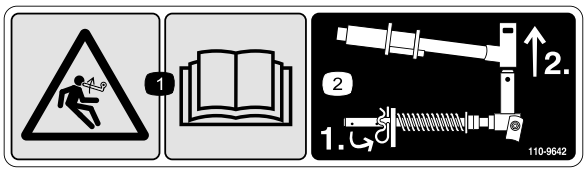

110-9642

1. Nebezpečí akumulované energie – přečtěte si *provozní příručku*.
2. Přemístěte závlačku do otvoru nejblíže držáku táhla a poté odstraňte zvedací rameno a otočný třmen.

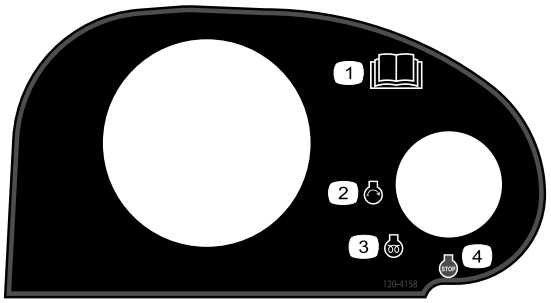

120-4158

1. Seznámení se s *provozní příručkou*.
2. Spuštění motoru
3. Předehřívání motoru
4. Zastavení motoru

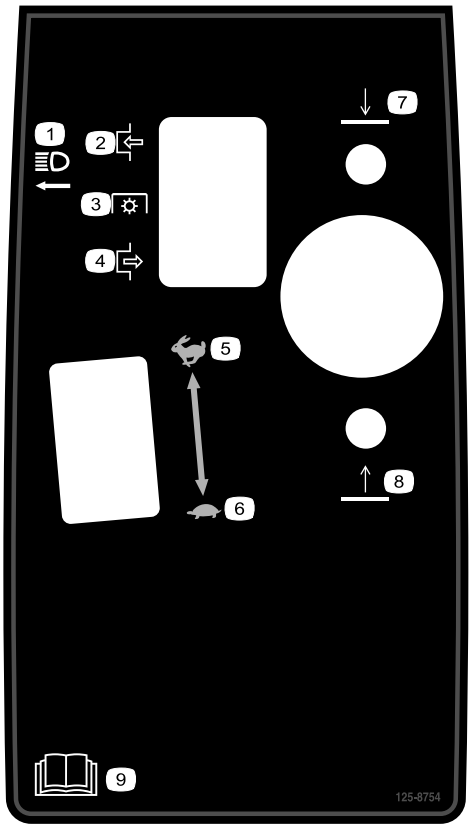

125-8754

1. Přední reflektory
2. Zapnutí
3. PTO (vývodový hřídel)
4. Vypnutí
5. Rychlý chod
6. Pomalý chod
7. Spustit žací jednotky dolů
8. Zvednout žací jednotky
9. Seznámení se s *provozní příručkou*



133-8062

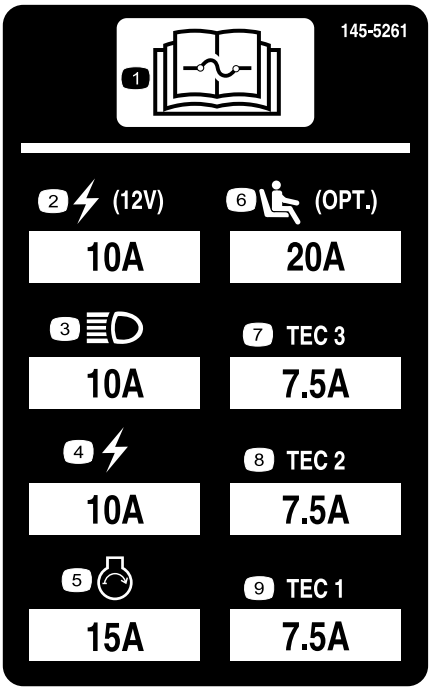

145-5261

1. Informace o pojistkách naleznete v *provozní příručce*.
2. Napájecí zásuvka (12 V)
3. Přední reflektory
4. Elektrický systém
5. Startování motoru
6. Vzduchové odpružení jízdního sedadla (dle výbavy)
7. Řídicí jednotka TEC
8. Řídicí jednotka TEC
9. Řídicí jednotka TEC

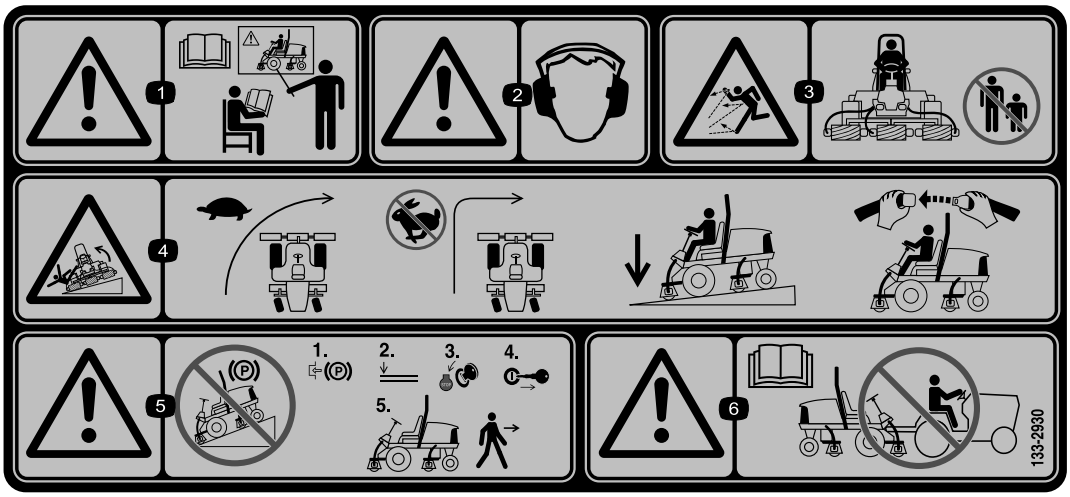

133-2930

1. Výstraha – tento stroj smějí používat pouze zaškolené osoby.
2. Výstraha – používejte ochranu sluchu.
3. Nebezpečí zranění v důsledku zásahu vymrštěným předmětem – ostatní osoby se musejí zdržovat v bezpečné vzdálenosti od pracovního prostoru.
4. Nebezpečí převrácení – při zatáčení jezděte pomalu; nezatáčejte prudce při rychlé jízdě; po svazích jezděte pouze se spuštěnými žacími jednotkami; vždy používejte bezpečnostní pás
5. Výstraha – neparkujte ve svazích; před opuštěním stroje zatáhněte parkovací brzdu, snižte žací jednotky, vypněte motor a vytáhněte klíč zapalování.
6. Výstraha – přečtěte si *provozní příručku*. Stroj nevlečte.

Stroje vyhovující normám CE



133-2931

Poznámka: Tento stroj vyhovuje zkouškám statické příčné a podélné stability na maximálním doporučeném svahu uvedeném na štítku, jak stanovuje průmyslová norma pro zkoušky stability. Prostudujte si pokyny k obsluze stroje na svahu uvedené v *provozní příručce* a vyhodnoťte podmínky, ve kterých hodláte stroj provozovat. Na základě toho stanovíte, zda může být stroj v daný den a na daném místě za těchto podmínek použit. Změny v terénu mohou vést ke změně provozního sklonu stroje. Je-li to možné, při práci se strojem na svahu mějte žací jednotky spuštěné k zemi. Zvednutím žacích jednotek při práci na svahu může dojít k narušení stability stroje.

1. Výstraha – přečtěte si *provozní příručku*; nepoužívejte stroj; pokud k tomu nejste vyškoleni.
2. Výstraha – používejte ochranu sluchu.
3. Nebezpečí zranění odlétávajícími předměty – přihlížející osoby musí vždy zůstat v bezpečné vzdálenosti.
4. Nebezpečí převrácení – nejezděte po svazích se sklonem větším než 15°; ve svazích jezděte jen se sníženými žacími jednotkami; vždy buďte připoutáni bezpečnostním pásem.
5. Výstraha – neparkujte ve svazích; před opuštěním stroje zatáhněte parkovací brzdu, snižte žací jednotky, vypněte motor a vytáhněte klíč zapalování.
6. Výstraha – přečtěte si *provozní příručku*. Stroj nevlečte.

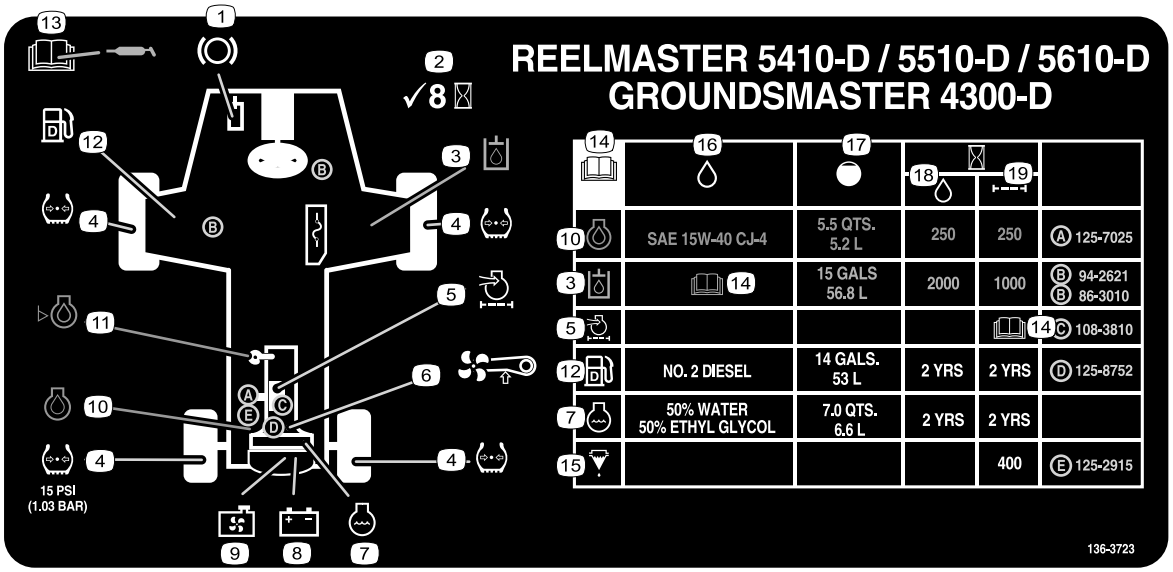

	16	17	18	19	
10	SAE 15W-40 CJ-4	5.5 QTS. 5.2 L	250	250	A 125-7025
3	14	15 GALS 56.8 L	2000	1000	B 94-2621 B 86-3010
5				14	C 108-3810
12	NO. 2 DIESEL	14 GALS. 53 L	2 YRS	2 YRS	D 125-8752
7	50% WATER 50% ETHYL GLYCOL	7.0 QTS. 6.6 L	2 YRS	2 YRS	
15				400	E 125-2915

136-3723

1. Funkce brzd
2. Kontrolujte po každých 8 hodinách.
3. Hydraulická kapalina
4. Tlak v pneumatikách
5. Vzduchový filtr motoru
6. Řemen ventilátoru
7. Chladicí kapalina
8. Akumulátor
9. Mřížka chladiče
10. Motorový olej
11. Hladina motorového oleje
12. Palivo
13. Informace o mazání naleznete v *provozní příručce*.
14. Seznámení se s *provozní příručkou*.
15. Odlučovač vody/paliva
16. Kapaliny
17. Objem
18. Interval výměny kapaliny (hodiny)
19. Interval výměny filtru (hodiny)

Nastavení

Vyjímatelné díly

Pro ověření, že byly dodány všechny součásti, použijte tabulku níže.

Postup	Popis	Množ-ství	Použití
1	Nejsou potřeba žádné díly	–	Připravte stroj.
2	Nejsou potřeba žádné díly	–	Seřiďte polohu ovládacího ramene.
3	Pravé přední hadicové vodítko Levé přední hadicové vodítko	1 1	Namontujte žací jednotky.
4	Nohou ovládaný stojan žací jednotky	1	Namontujte nohou ovládaný stojan žací jednotky.
5	Zámek kapoty, těsnění a pojistná matice Podložka	1 1	Namontujte zámek kapoty odpovídající normě CE.
6	Štítek CE Štítek roku výroby Výstražný štítek	1 1 1	Upevněte štítky CE.

Média a doplňky

Popis	Množ-ství	Použití
Provozní příručka	1	Před uvedením stroje do provozu si přečtěte tuto Provozní příručku.
Provozní příručka motoru	1	Před spuštěním motoru si přečtěte příručku.
Papír pro nastavení žacího výkonu	1	Nastavte plochý nůž žací jednotky vůči vřetenu.
Vymezovací podložka	1	Nastavte plochý nůž žací jednotky vůči vřetenu.

Poznámka: Levá a pravá strana stroje se určuje z pohledu obsluhy v běžné pracovní pozici.

1

Příprava stroje

Nejsou potřeba žádné díly

Postup

1. Zaparkujte stroj na rovném povrchu, spusťte žací jednotky dolů a zatáhněte parkovací brzdu.
2. Vypněte motor, vytáhněte klíč a počkejte, dokud se všechny pohyblivé součásti nezastaví.
3. Před použitím zkontrolujte tlak vzduchu v pneumatikách; viz (strana).

   Poznámka: Pneumatiky jsou pro přepravu nadměrně nahuštěné. Před uvedením stroje do provozu upravte tlak vzduchu v pneumatikách.
4. Zkontrolujte hladinu hydraulické kapaliny, viz (strana).
5. Proveďte mazání vozidla; postupujte podle pokynů v části (strana).

   Důležité: **Pokud stroj správně nepromažete, bude docházet k předčasným poruchám klíčových součástí.**
6. Otevřete kapotu a zkontrolujte hladinu chladicí kapaliny; viz (strana).
7. Zkontrolujte hladinu motorového oleje a zavřete a zajistěte kapotu; viz (strana).

Poznámka: Motor je dodáván s olejovou náplní v klikové skříni, avšak před prvním spuštěním motoru a po něm hladinu oleje zkontrolujte.

2

Seřízení polohy ovládacího ramene

Nejsou potřeba žádné díly

Postup

Polohu ramene si můžete nastavit tak, jak vám to vyhovuje.

1. Povolte 2 šrouby upevňující ovládací rameno k upevňovacímu držáku ().

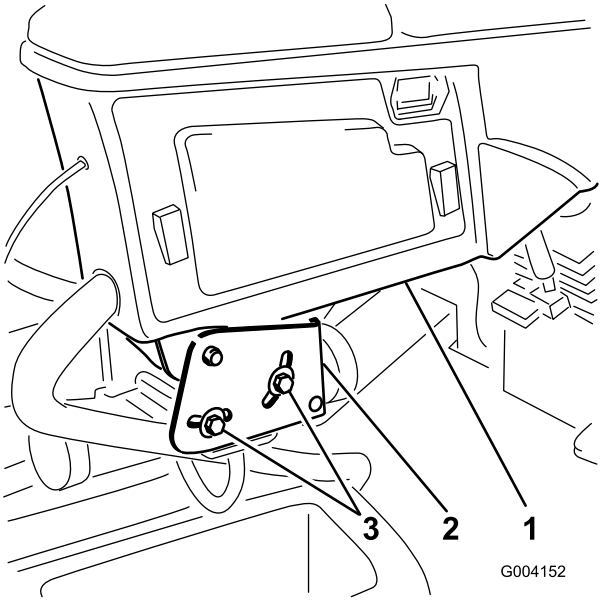

Obrázek 3

1. Ovládací rameno
2. Upevňovací držáky
3. Šroub

2. Otočte ovládací rameno do požadované polohy a utáhněte 2 šrouby.

3

Montáž žacích jednotek

Díly potřebné k provedení tohoto kroku:

1	Pravé přední hadicové vodítko
1	Levé přední hadicové vodítko

Příprava stroje

1. Vyjměte motory vřeten z přepravních držáků.
2. Přepravní držáky demontujte a zlikvidujte.
3. U každého zvedacího ramene žací jednotky odstraňte pojistný kolík, který upevňuje krytku k otočnému třmenu ramene, a krytku sejměte ().

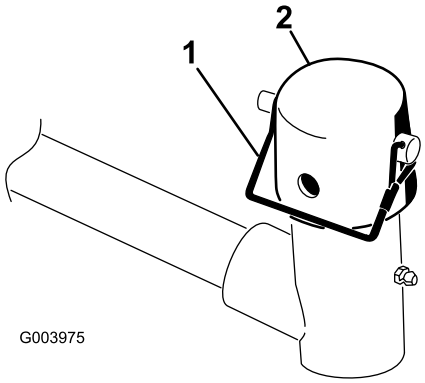

Obrázek 4

1. Pojistný kolík
2. Krytka

Příprava žacích jednotek

1. Vyjměte žací jednotky z obalů.
2. Proveďte montáž a seřízení podle pokynů v *provozní příručce* k žací jednotce.
3. Protizávaží () musí být nainstalováno na správné straně žací jednotky podle pokynů v *provozní příručce* k žací jednotce.

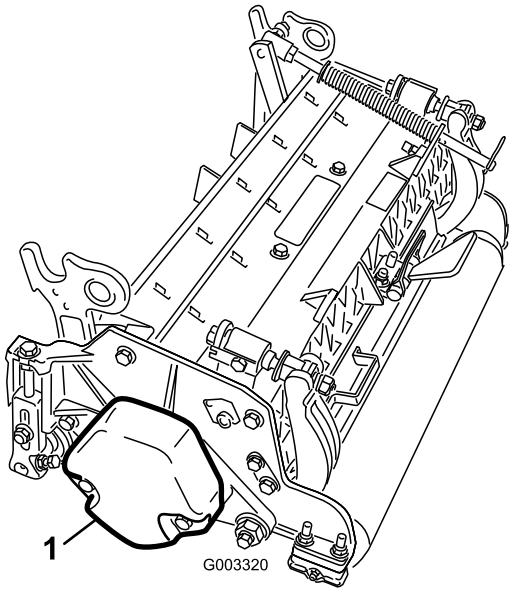

Obrázek 5

1. Protizávaží

Nastavení polohy pružiny pro kompenzaci stavu trávníku a montáž hadicového vodítka

Žací jednotka 4

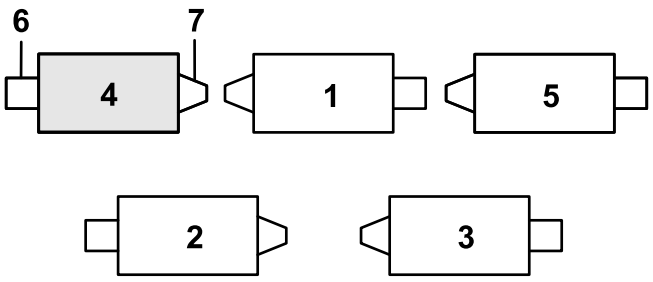

Obrázek 6

1. Žací jednotka 1
2. Žací jednotka 2
3. Žací jednotka 3
4. Žací jednotka 4
5. Žací jednotka 5
6. Motor vřetena
7. Závaží

1. Pokud je v zadním otvoru tyče kompenzační pružiny závlačka, vyjměte ji a zasuňte do otvoru vedle držáku ().

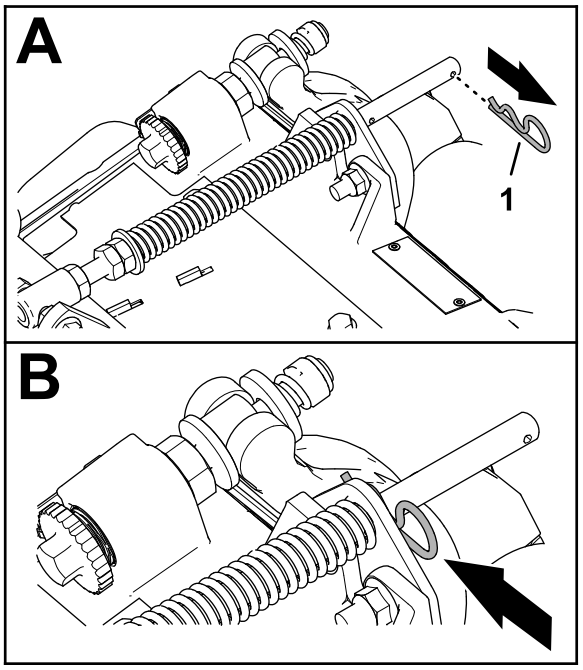

Obrázek 7

1. Závlačka

2. Demontujte 2 pojistné matice s nákružkem (⅜ in) a 2 vratové šrouby (⅜ x 1 ¼ in), které upevňují držák kompenzátoru stavu trávníku k rámu žací jednotky ().

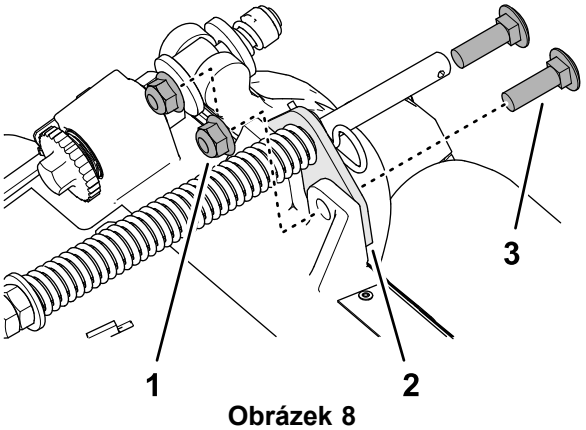

Obrázek 8

1. Vratový šroub (⅜ x 1 ¼ in)
2. Držák kompenzátoru stavu trávníku
3. Pojistná matice s nákružkem (⅜ in)

3. Demontujte pojistnou matici s nákružkem (⅜ in), která zajišťuje šroub pružiny pro kompenzaci stavu trávníku k pravému výstupku nosného rámu, a pružinu vyjměte z žací jednotky ().

   Poznámka: Vroubkovanou matici s nákružkem ze šroubu neodstraňujte.

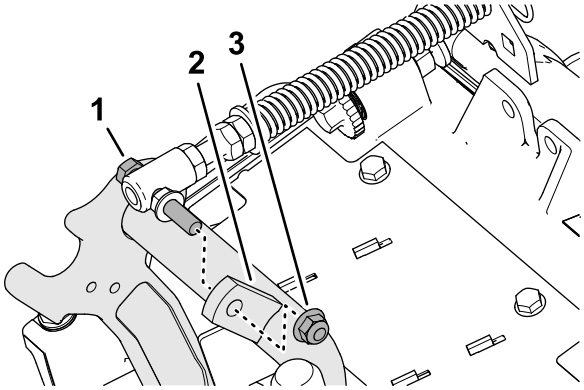

Obrázek 9

1. Šroub
2. Pravý výstupek (nosný rám)
3. Pojistná matice s nákružkem (⅜ in)

4. Šroub pružiny pro kompenzaci stavu trávníku namontujte na pravý výstupek nosného rámu () pomocí pojistné matice s nákružkem (⅜ in).

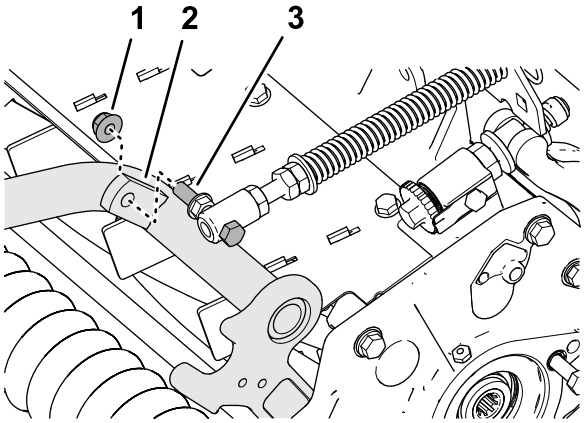

Obrázek 10

1. Pojistná matice s nákružkem (⅜ in)
2. Pravý výstupek (nosný rám)
3. Šroub

5. Vyrovnejte kolíky levého hadicového vodítka s otvory v rámu žací jednotky a držáku kompenzátoru stavu trávníku ().

   Poznámka: Nosné oko hadicového vodítka se vyrovnává směrem ke středové ose stroje.

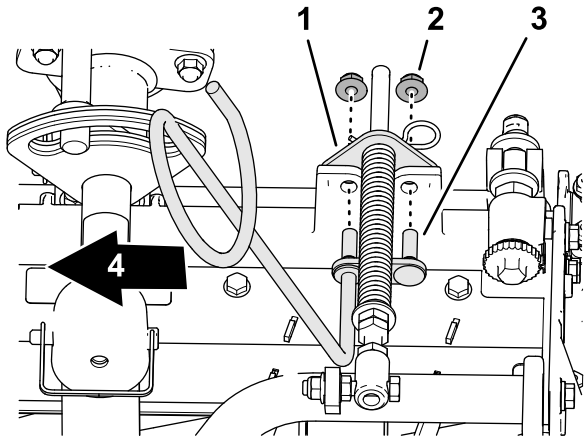

Obrázek 11

1. Držák kompenzátoru stavu trávníku
2. Pojistná matice s nákružkem (⅜ in)
3. Kolík (hadicové vodítko)
4. Vnitřní strana

6. Namontujte hadicové vodítko a držák kompenzátoru stavu trávníku k rámu žací jednotky pomocí 2 pojistných matic s nákružkem (⅜ in).
7. Pojistné matice a šrouby utáhněte na utahovací moment 37 až 45 Nm (27 až 33 ft-lb).

Montáž hadicového vodítka

Žací jednotka 5

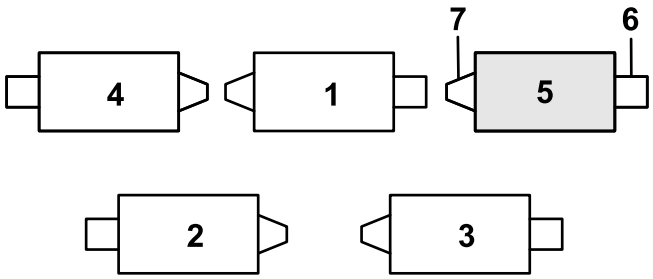

Obrázek 12

1. Žací jednotka 1
2. Žací jednotka 2
3. Žací jednotka 3
4. Žací jednotka 4
5. Žací jednotka 5
6. Motor vřetena
7. Závaží

1. Pokud je v zadním otvoru tyče kompenzační pružiny závlačka, vyjměte ji a zasuňte do otvoru vedle držáku ().

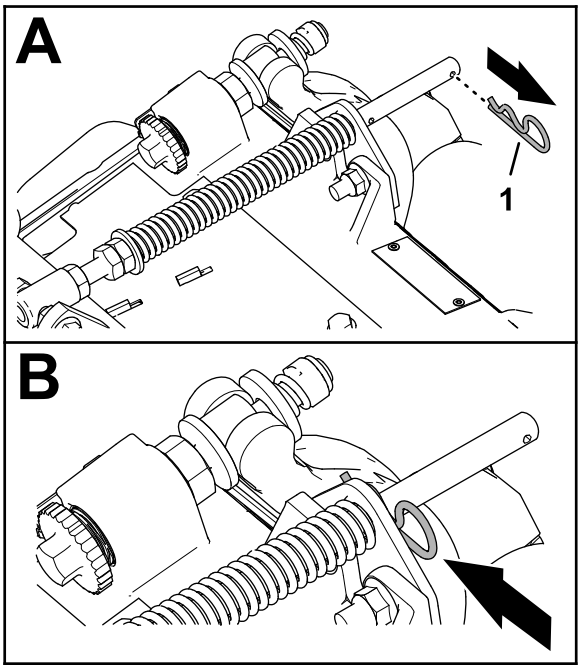

Obrázek 13

1. Závlačka

2. Demontujte 2 pojistné matice s nákružkem (⅜ in) a 2 vratové šrouby (⅜ x 1 ¼ in), které upevňují držák kompenzátoru stavu trávníku k rámu žací jednotky ().

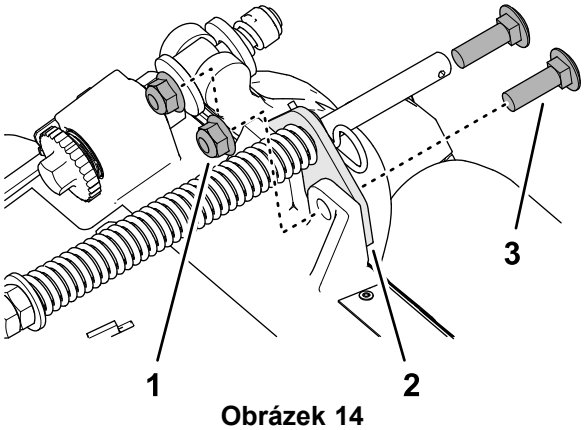

Obrázek 14

1. Vratový šroub (⅜ x 1 ¼ in)
2. Držák kompenzátoru stavu trávníku
3. Pojistná matice s nákružkem (⅜ in)

3. Vyrovnejte kolíky pravého hadicového vodítka s otvory v rámu žací jednotky a držáku kompenzátoru stavu trávníku ().

   Poznámka: Ujistěte, že je nosné oko hadicového vodítka vyrovnáno směrem ke středové ose stroje.

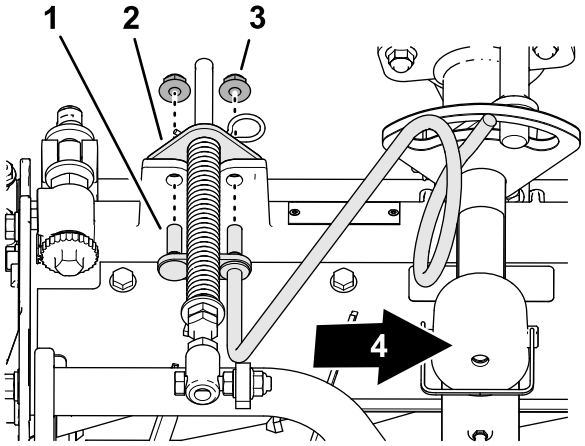

Obrázek 15

1. Kolík (hadicové vodítko)
2. Držák kompenzátoru stavu trávníku
3. Pojistná matice s nákružkem (⅜ in)
4. Vnitřní strana

4. Namontujte hadicové vodítko a držák kompenzátoru stavu trávníku k rámu žací jednotky pomocí 2 pojistných matic s nákružkem (⅜ in).
5. Pojistné matice utáhněte na utahovací moment 37 až 45 Nm (27 až 33 ft-lb).

Nastavení polohy pružiny pro kompenzaci stavu trávníku

Žací jednotka 2

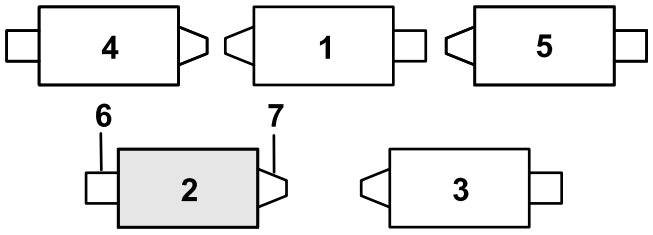

Obrázek 16

1. Žací jednotka 1
2. Žací jednotka 2
3. Žací jednotka 3
4. Žací jednotka 4
5. Žací jednotka 5
6. Motor vřetena
7. Závaží

1. Pokud je v zadním otvoru tyče kompenzační pružiny závlačka, vyjměte ji a zasuňte do otvoru vedle držáku ().

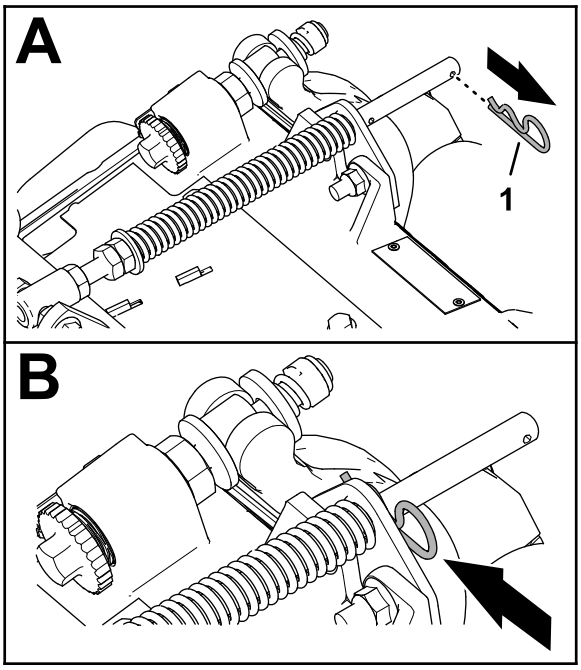

Obrázek 17

1. Závlačka

---

2. Demontujte 2 pojistné matice s nákružkem (⅜ in) a 2 vratové šrouby (⅜ x 1 ¼ in), které upevňují držák kompenzátoru stavu trávníku k rámu žací jednotky ().

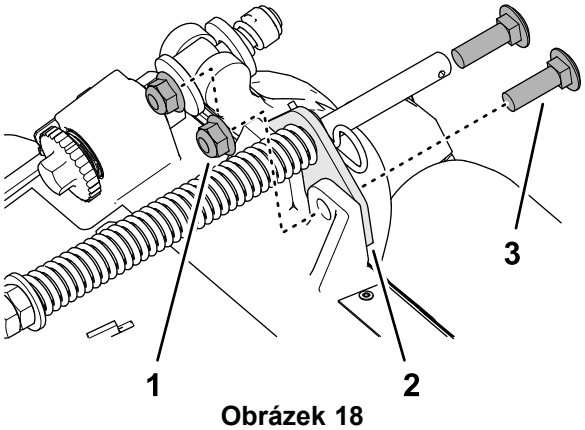

Obrázek 18

1. Vratový šroub (⅜ x 1 ¼ in)
2. Držák kompenzátoru stavu trávníku
3. Pojistná matice s nákružkem (⅜ in)

---

3. Demontujte pojistnou matici s nákružkem (⅜ in), která zajišťuje šroub pružiny pro kompenzaci stavu trávníku k pravému výstupku nosného rámu, a pružinu vyjměte z žací jednotky ().

   Poznámka: Vroubkovanou matici s nákružkem ze šroubu neodstraňujte.

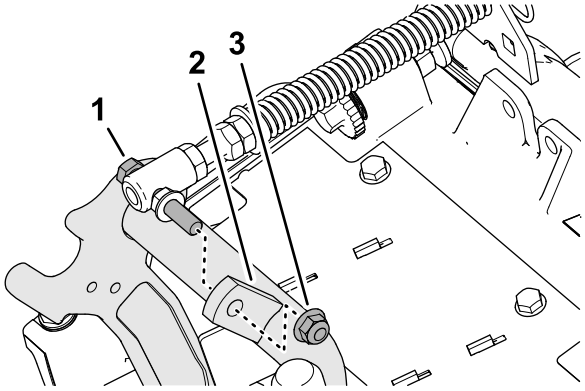

Obrázek 19

1. Šroub
2. Pravý výstupek (nosný rám)
3. Pojistná matice s nákružkem (⅜ in)

---

4. Šroub pružiny pro kompenzaci stavu trávníku namontujte na pravý výstupek nosného rámu () pomocí pojistné matice s nákružkem (⅜ in).

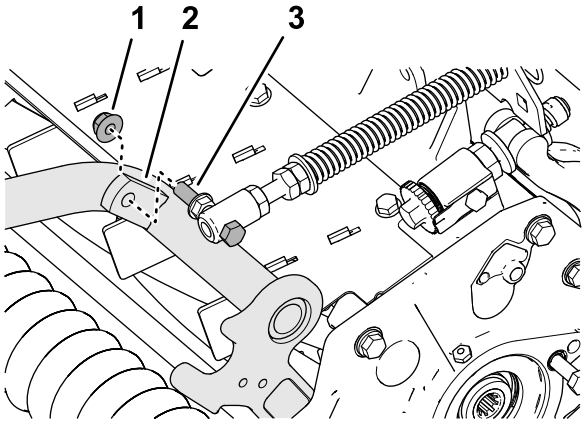

Obrázek 20

1. Pojistná matice s nákružkem (⅜ in)
2. Pravý výstupek (nosný rám)
3. Šroub

---

5. Vyrovnejte otvory v držáku kompenzátoru stavu trávníku s otvory v rámu žací jednotky ().

   Poznámka: Nosné oko hadicového vodítka se vyrovnává směrem ke středové ose stroje.

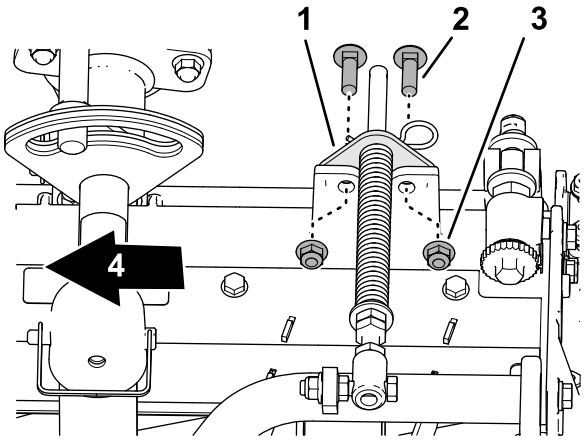

Obrázek 21

1. Držák kompenzátoru stavu trávníku
2. Vratový šroub (⅜ x 1 ¼ in)
3. Pojistná matice s nákružkem (⅜ in)
4. Vnitřní strana

6. Namontujte držák kompenzátoru stavu trávníku k rámu žací jednotky pomocí 2 vratových šroubů (⅜ x 1 ¼ in) a 2 pojistných matic s nákružkem (⅜ in).
7. Pojistné matice a šrouby utáhněte na utahovací moment 37 až 45 Nm (27 až 33 ft-lb).

Montáž nohou ovládaného stojanu

Nohou ovládaný stojan každé žací jednotky zajistěte k řetězovému úchytu pomocí zajišťovacího čepu ().

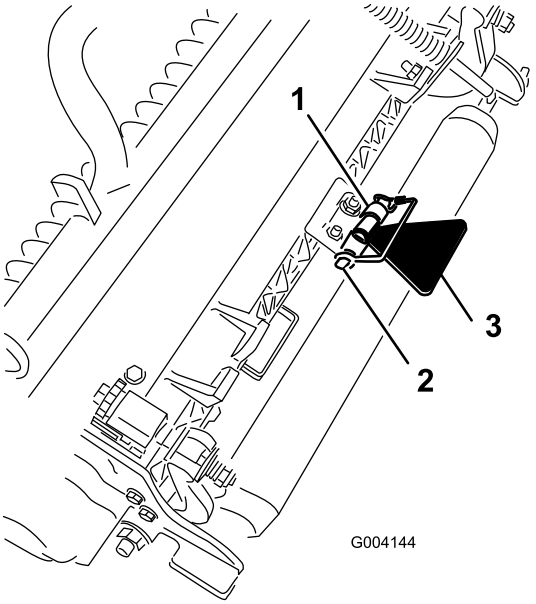

Obrázek 22

1. Řetězový úchyt
2. Zajišťovací čep
3. Nohou ovládaný stojan žací jednotky

Montáž předních žacích jednotek na zvedací ramena

1. Zasuňte žací jednotku pod zvedací rameno ().

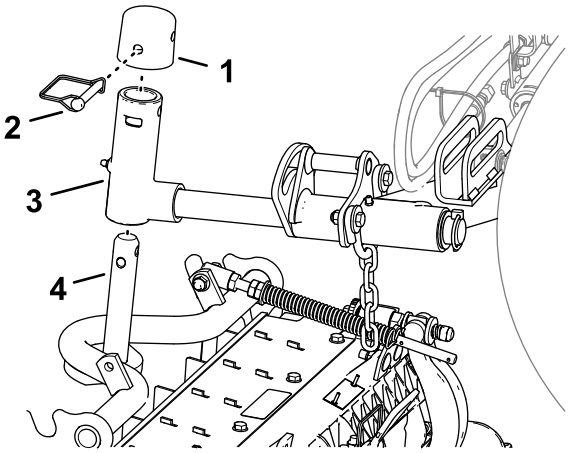

Obrázek 23

1. Krytka
2. Zajišťovací čep
3. Třmen zvedacího ramene
4. Čep nosného rámu

2. Namontujte třmen zvedacího ramene na čep nosného rámu.
3. Nasaďte krytku na otočný čep ramene a vyrovnejte otvory v čepu nosného rámu, čepu otočného ramene a krytce.
4. Upevněte krytku a čep nosného rámu ke třmenu zvedacího ramene pomocí zajišťovacího čepu.

   Zajištění čepu žací jednotky pro sekání trávy na svahu – zajistěte čepy žací jednotky, abyste při sekání trávy napříč svahem zabránili otáčení žacích jednotek dolů. Žací jednotku zajistěte pomocí otvoru v otočném čepu zvedacího ramene (). Použijte štěrbinu pro řídicí žací jednotku.

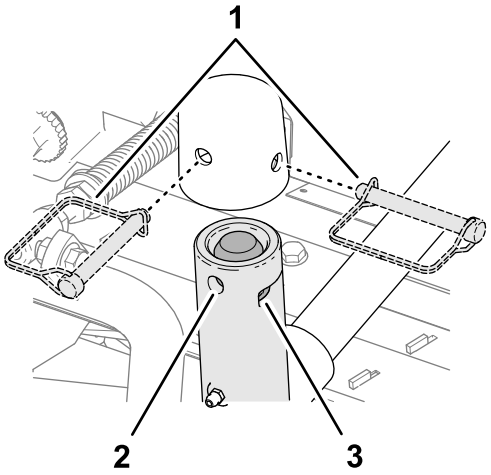

Obrázek 24

1. Pozice zajišťovacího čepu
2. Otvor (otočný čep zvedacího ramene)
3. Štěrbina (otočný čep zvedacího ramene)

Montáž zadních žacích jednotek na zvedací ramena

Žací jednotky nastavené na výšku sekání 1,2 cm nebo vyšší

1. Zasuňte žací jednotku pod zvedací rameno ().

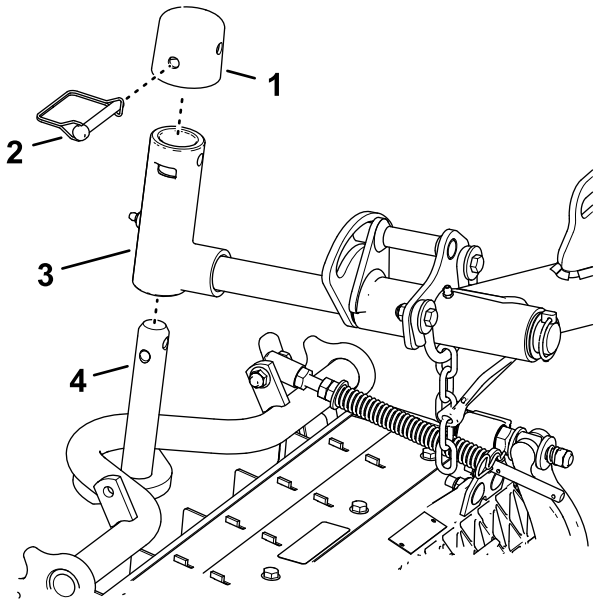

Obrázek 25

1. Krytka
2. Zajišťovací čep
3. Třmen zvedacího ramene
4. Čep nosného rámu

2. Namontujte třmen zvedacího ramene na čep nosného rámu.
3. Nasaďte krytku na otočný čep ramene a vyrovnejte otvory v čepu nosného rámu, otočném čepu ramene a krytce.
4. Pomocí zajišťovacího čepu zajistěte hřídel otočného ramene a krytku na čepu nosného rámu.

   Zajištění čepu žací jednotky pro sekání trávy na svahu – zajistěte čepy žací jednotky, abyste při sekání trávy napříč svahem zabránili otáčení žacích jednotek dolů. Žací jednotku zajistěte pomocí otvoru v otočném čepu zvedacího ramene (). Použijte štěrbinu pro řídicí žací jednotku.

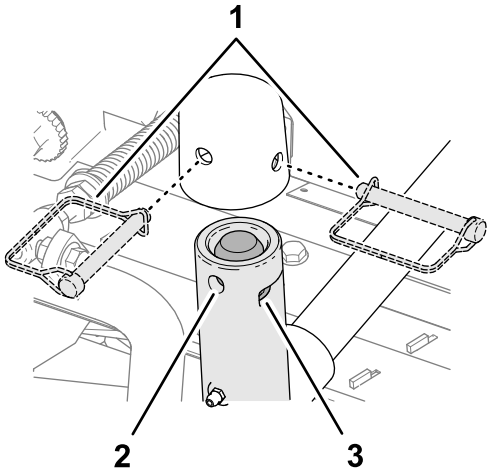

Obrázek 26

1. Pozice zajišťovacího čepu
2. Otvor (otočný čep zvedacího ramene)
3. Štěrbina (otočný čep zvedacího ramene)

5. Zopakujte kroky a u druhé zadní žací jednotky.

Montáž zadních žacích jednotek na zvedací ramena

Žací jednotky nastavené na výšku sekání 1,2 cm nebo nižší

1. Odstraňte pojistný kolík a podložku upevňující otočný čep zvedacího ramene ke zvedacímu ramenu a otočný čep z ramene vysuňte ().

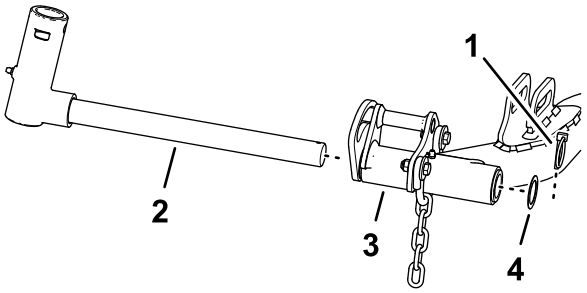

Obrázek 27

1. Otočný čep zvedacího ramene
2. Otočný čep zvedacího ramene
3. Zvedací rameno (zadní žací jednotka)
4. Podložka

2. Namontujte třmen zvedacího ramene na čep nosného rámu ().

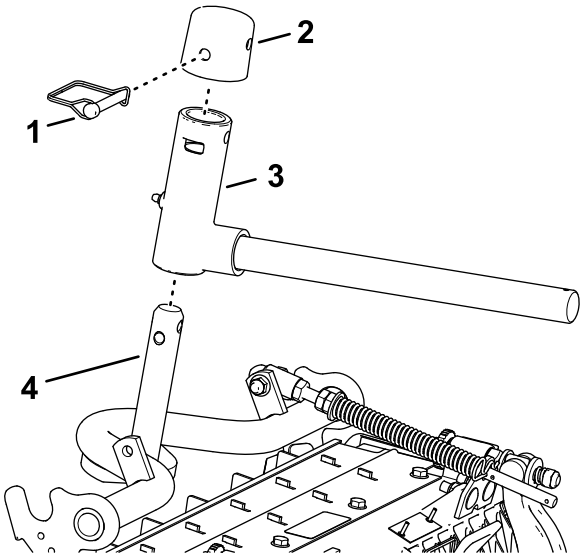

Obrázek 28

1. Krytka
2. Zajišťovací čep
3. Třmen zvedacího ramene
4. Čep nosného rámu

3. Nasaďte krytku na otočný čep ramene a vyrovnejte otvory v čepu nosného rámu, otočném čepu ramene a krytce.
4. Pomocí zajišťovacího čepu zajistěte hřídel otočného ramene a krytku na čepu nosného rámu.

   Zajištění čepu žací jednotky pro sekání trávy na svahu – zajistěte čepy žací jednotky, abyste při sekání trávy napříč svahem zabránili otáčení žacích jednotek dolů. Žací jednotku zajistěte pomocí otvoru v otočném čepu zvedacího ramene (). Použijte štěrbinu pro řídicí žací jednotku.

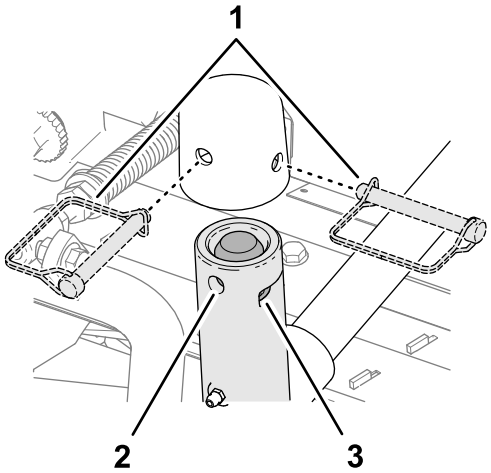

Obrázek 29

1. Pozice zajišťovacího čepu
2. Otvor (otočný čep zvedacího ramene)
3. Štěrbina (otočný čep zvedacího ramene)

5. Zasuňte žací jednotku pod zvedací rameno ().

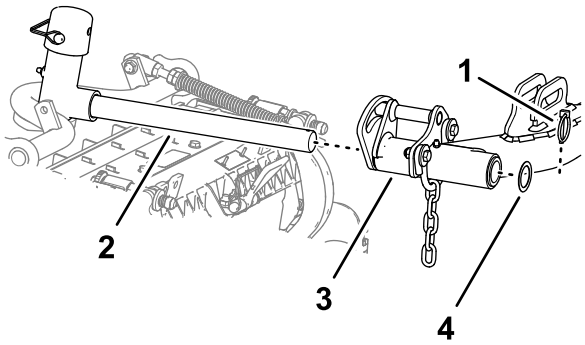

Obrázek 30

1. Pojistný kolík
2. Čep zvedacího ramene
3. Zvedací rameno
4. Podložka

6. Vložte čep zvedacího ramene do ramene a zajistěte jej k ramenu pomocí pojistného kolíku a podložky.
7. Zopakujte kroky až u druhé zadní žací jednotky.

Montáž řetězů zvedacích ramen žací jednotky

Upevněte řetěz zvedacího ramene k řetězovému úchytu pomocí zajišťovacího čepu ().

Poznámka: Použijte počet článků řetězu podle popisu v *provozní příručce* k žací jednotce.

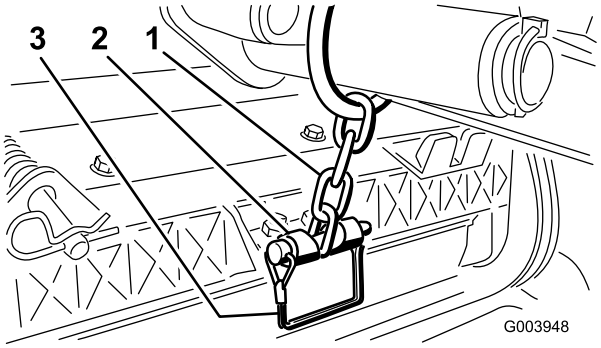

Obrázek 31

1. Řetěz zvedacího ramene
2. Řetězový úchyt
3. Zajišťovací čep

Montáž motorů vřeten

1. Potřete drážkovaný hřídel motoru vřetena čistým mazivem.
2. Potřete těsnicí kroužek motoru vřetena olejem a nasaďte jej na přírubu motoru.
3. Namontujte motor otočením ve směru hodinových ručiček, aby příruby motoru byly mimo šrouby ().

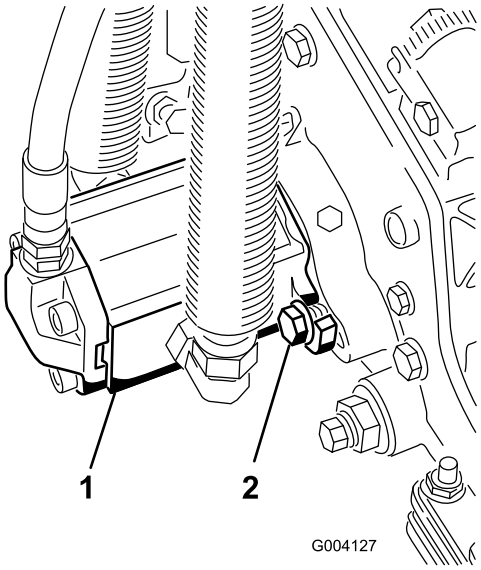

Obrázek 32

1. Motor pohonu vřetena
2. Montážní šrouby

4. Otáčejte motorem proti směru hodinových ručiček, dokud příruby neobepnou šrouby. Poté šrouby utáhněte.

   Důležité: **Dbejte na to, aby nedošlo k pokroucení, zalomení či přiskřípnutí hadic motoru vřetena.**

5. Utáhněte upevňovací šrouby na utahovací moment 37 až 45 Nm (27 až 33 ft-lb).

4

Použití nohou ovládaného stojanu žací jednotky

Díly potřebné k provedení tohoto kroku:

1	Nohou ovládaný stojan žací jednotky

Postup

Pokaždé, když musíte žací jednotku naklopit, abyste získali přístup k plochému noži nebo vřetenu, podepřete její zadní stranu pomocí nohou ovládaného stojanu tak, aby matice na zadním konci seřizovacích šroubů držáku plochého nože nespočívaly na pracovním povrchu ().

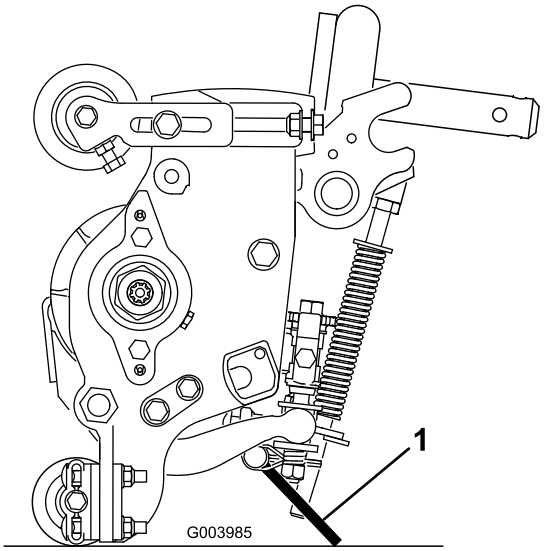

Obrázek 33

1. Nohou ovládaný stojan žací jednotky

Zajistěte nohou ovládaný stojan k řetězovému úchytu pomocí zajišťovacího čepu ().

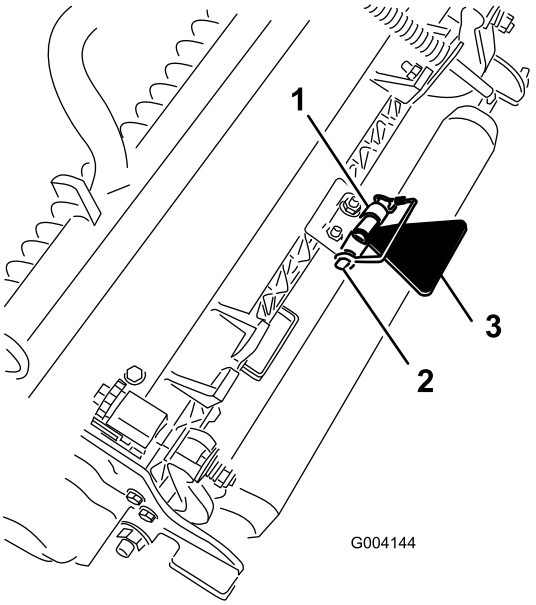

Obrázek 34

1. Řetězový úchyt
2. Zajišťovací čep
3. Nohou ovládaný stojan žací jednotky

5

Montáž zámku kapoty odpovídajícího normě CE

Díly potřebné k provedení tohoto kroku:

1	Zámek kapoty, těsnění a pojistná matice
1	Podložka

Postup

1. Odjistěte a zvedněte kapotu.
2. Odstraňte pryžovou průchodku z otvoru na levé straně kapoty ().

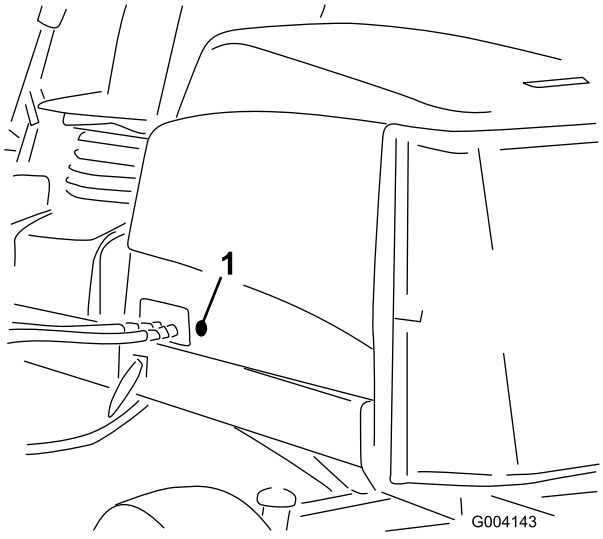

Obrázek 35

1. Pryžová průchodka

3. Zkontrolujte, zda je na zámku kapoty nasazeno těsnění ().

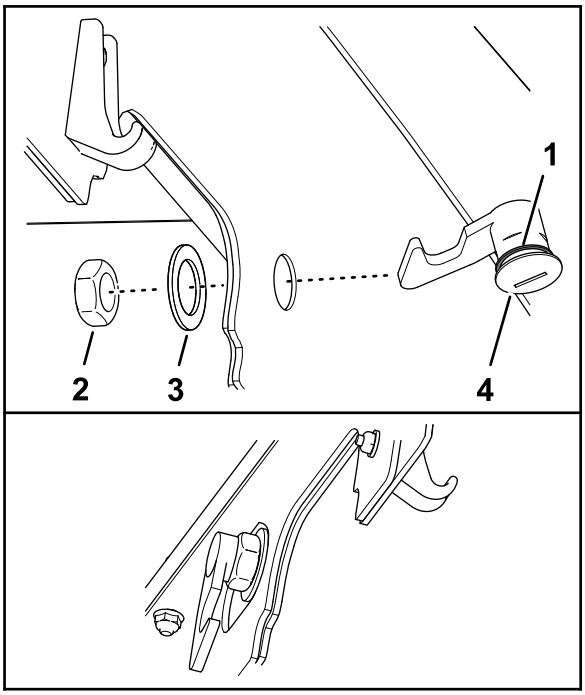

Obrázek 36

1. Západka kapoty
2. Matice
3. Těsnění
4. Podložka

4. Demontujte matici ze zámku.
5. Z vnější strany kapoty zasuňte konec západky s háčkem přes otvor v kapotě.

   Poznámka: Těsnění je zarovnáno s vnější stranou kapoty.
6. Uvnitř kapoty zajistěte zámek ke kapotě pomocí podložky a matice.

7. Zavřete kapotu a přiloženým klíčem k zámku kapoty zkontrolujte, zda háček zámku po uzamčení zapadne do západky rámu.

6

Upevnění štítků CE

Díly potřebné k provedení tohoto kroku:

1	Štítek CE
1	Štítek roku výroby
1	Výstražný štítek

Upevnění štítku CE

1. Pomocí alkoholu a čistého hadru vyčistěte oblast kapoty vedle zámku a nechejte kapotu uschnout ().

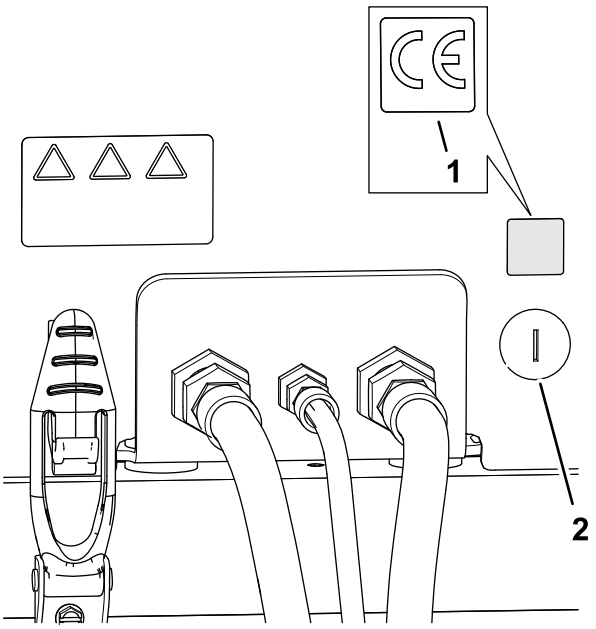

Obrázek 37

1. Štítek CE
2. Zámek kapoty

2. Sejměte podklad ze štítku CE.
3. Štítek nalepte na kapotu.

Upevnění štítku s rokem výroby

1. Pomocí alkoholu a čistého hadru vyčistěte oblast podlahové konzoly vedle štítku se sériovým číslem a nechejte konzolu uschnout ().

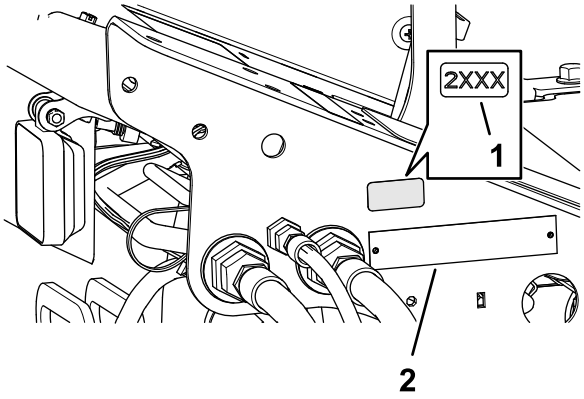

Obrázek 38

1. Štítek s rokem výroby
2. Typový štítek

2. Sejměte podklad ze štítku roku výroby.
3. Štítek nalepte na podlahovou konzolu.

Upevnění výstražného štítku CE

1. Pomocí alkoholu a čistého hadru očistěte povrch výstražného štítku 133-2930 a štítek nechejte uschnout ().

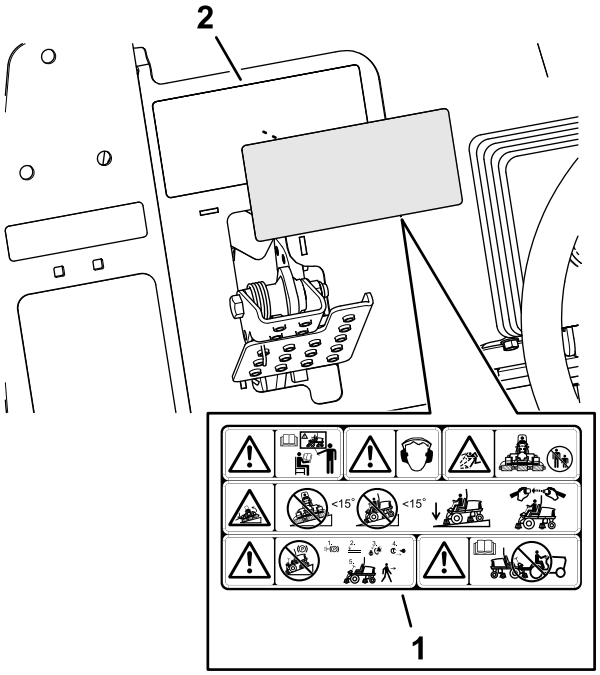

Obrázek 39

1. Výstražný štítek CE
2. Výstražný štítek 133-2930

2. Z výstražného štítku CE odstraňte podklad.
3. Na štítek 133-2930 nalepte výstražný štítek CE.

Součásti stroje

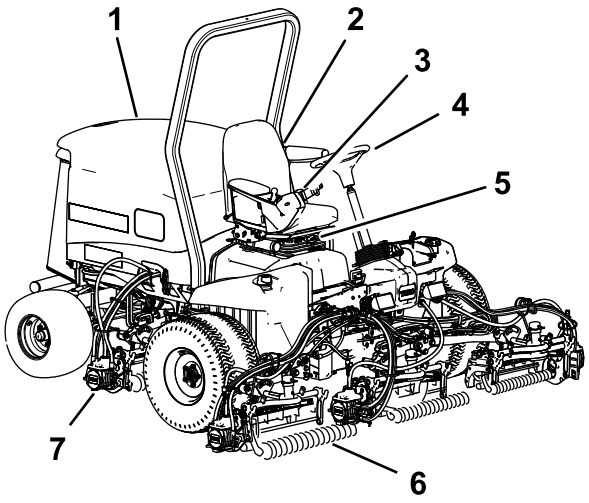

Obrázek 40

1. Kapota motoru
2. Nastavení
3. Ovládací rameno
4. Volant
5. Nastavení sedátka
6. Přední žací jednotky
7. Zadní žací jednotky

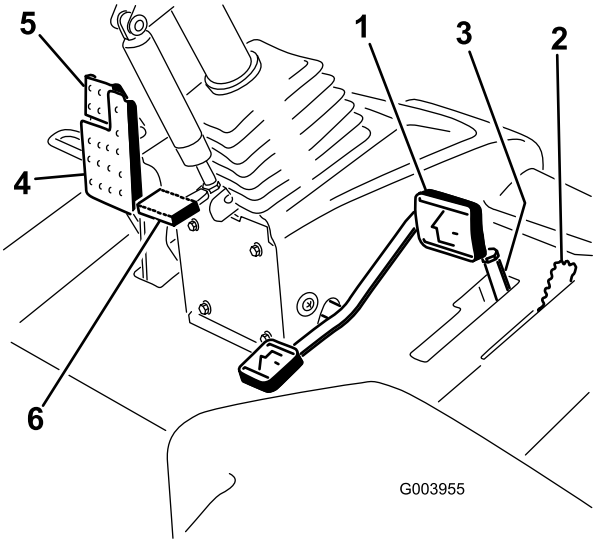

Obrázek 41

1. Ovládací pedál pojezdu
2. Páka sekání/přepravy
3. Omezovač rychlosti pojezdu při sekání a rozpěrné vložky
4. Brzdový pedál
5. Parkovací brzda
6. Pedál naklonění volantu

Ovládací prvky

Ovládací pedál pojezdu

Ovládací pedál pojezdu () řídí pohyb dopředu a dozadu. Při sešlápnutí horní části pedálu pojede stroj dopředu, při sešlápnutí dolní části pojede stroj dozadu. Pojezdová rychlost závisí na míře sešlápnutí pedálu. Chcete-li bez zatížení dosáhnout maximální pojezdové rychlosti, plně sešlápněte pedál, když je škrticí klapka v poloze RYCHLÝ CHOD.

Chcete-li stroj zastavit, sejměte nohu z ovládacího pedálu pojezdu a nechejte pedál vrátit do střední polohy.

Páka sekání/přepravy

Pomocí páky sekání/přepravy () uveďte stroj do režimu SEKÁNÍ nebo režimu PŘEPRAVY. Zatlačením páky dopředu zvolíte režim SEKÁNÍ, zatlačením dozadu režim PŘEPRAVY.

Poznámka: Žací jednotky nelze spustit dolů, pokud je páka sekání/přepravy v poloze pro PŘEPRAVU.

Omezovač rychlosti pojezdu při sekání

Pokud je omezovač rychlosti pojezdu při sekání () otočen nahoru/dopředu, omezuje rychlost pojezdu při sekání a umožňuje zapnutí žacích jednotek. Každá rozpěrná vložka upravuje rychlost pojezdu při sekání o 0,8 km/h. Čím více rozpěrných vložek na šroub nasadíte, tím pomaleji se stroj bude pohybovat. Chcete-li dosáhnout maximální přepravní rychlosti, otočte omezovač rychlosti pojezdu při sekání dozadu.

Brzdový pedál

Chcete-li stroj zastavit, sešlápněte brzdový pedál ().

Parkovací brzda

Chcete-li zatáhnout parkovací brzdu, sešlápněte brzdový pedál a stlačte jeho horní část dopředu, čímž se brzda zajistí (). Chcete-li parkovací brzdu uvolnit, sešlápněte brzdový pedál, dokud se západka parkovací brzdy neuvolní.

Pedál naklonění volantu

Chcete-li naklonit volant k sobě, sešlápněte pedál () dolů, přitáhněte sloupek řízení směrem k sobě do optimální polohy a poté pedál uvolněte.

Spínač otáček motoru

Spínač otáček motoru má 2 režimy pro změnu otáček motoru (). Rychlým klepnutím na spínač můžete měnit otáčky motoru v krocích po 100 ot/min. Přidržením stisknutého spínače automaticky přepnete na vysoké nebo nízké volnoběžné otáčky motoru v závislosti na tom, kterou stranu spínače stisknete.

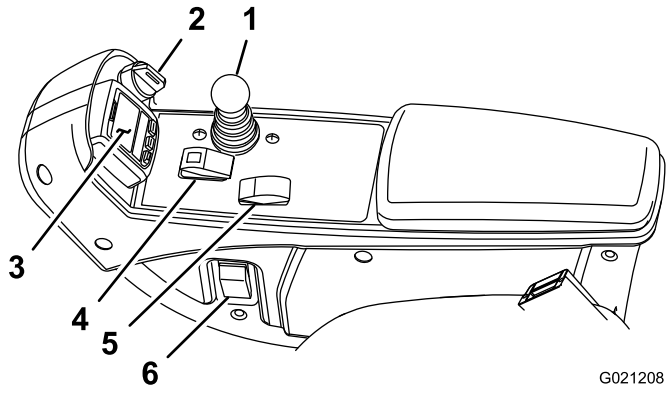

Obrázek 42

1. Ovládací páka spuštění/zvednutí
2. Klíčový přepínač
3. InfoCenter
4. Spínač zapnutí/vypnutí
5. Spínač otáček motoru
6. Spínač čelních světel

Ovládací páka spuštění/zvednutí

Tato páka () zvedá a sklápí žací jednotky a používá se k jejich spuštění a zastavení, když je páka sekání/přepravy v režimu SEKÁNÍ a spínač zapnutí/vypnutí je v ZAPNUTÉ poloze. Žací jednotky nelze spustit dolů, pokud je páka sekání/přepravy v poloze pro PŘEPRAVU.

Klíčový přepínač

Klíčový přepínač () má 3 polohy: VYPNUTO, ZAPNUTO/PŘEDEHŘÍVÁNÍ a START.

InfoCenter

Na LCD displeji systému InfoCenter se zobrazují informace o stroji, např. provozní stav, různé diagnostické údaje a další informace ().

Spínač zapnutí/vypnutí

Spínač zapnutí/vypnutí () se používá společně s ovládací pákou spuštění/zvednutí k ovládání žacích jednotek.

Spínač čelních světel

Otočením spínače dolů zapnete čelní světla ().

Páčky přelapování

Páčky přelapování se používají společně s ovládací pákou spuštění/zvednutí k přelapování vřeten ().

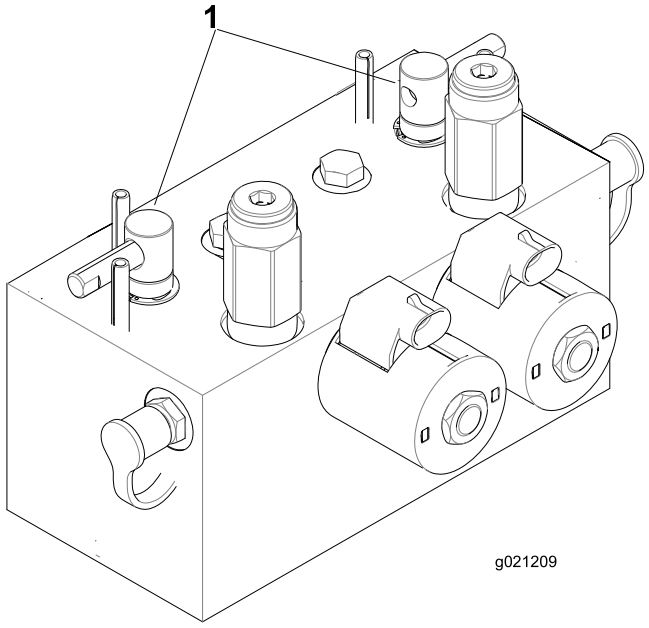

Obrázek 43

1. Páčky přelapování

Napájecí zásuvka

Napájecí 12V zásuvka poskytuje napětí pro elektronická zařízení ().

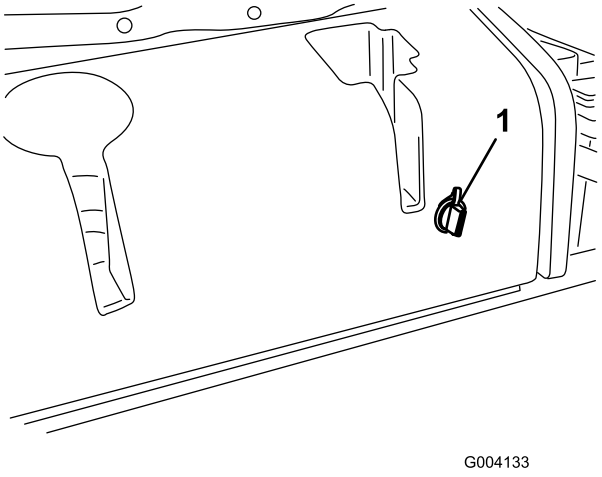

Obrázek 44

1. Napájecí zásuvka

Ovládací prvky sedadla

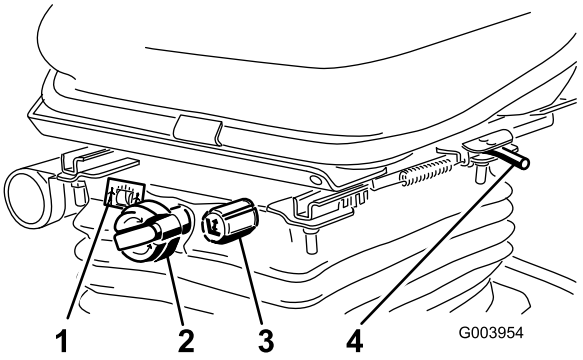

Obrázek 45

1. Ukazatel hmotnosti
2. Seřizovací knoflík hmotnosti
3. Seřizovací knoflík výšky
4. Nastavovací páka

Polohovací páka sedadla

Polohovací páka sedadla () umožňuje posunout sedadlo dopředu a dozadu. Uvolněním páky zajistíte sedadlo v dané poloze.

Seřizovací knoflík hmotnosti

Otáčejte seřizovacím knoflíkem hmotnosti, dokud se v okénku ukazatele hmotnosti nezobrazí vaše hmotnost.

Seřizovací knoflík výšky

Otočením seřizovacího knoflíku výšky sedadla změníte jeho výšku.

Použití displeje InfoCenter

Na LCD displeji systému InfoCenter se zobrazují informace o stroji, např. provozní stav, různé diagnostické údaje a další informace (). Systém InfoCenter tvoří úvodní obrazovka a hlavní informační obrazovka. Mezi úvodní obrazovkou a hlavní obrazovkou s informacemi můžete kdykoli přepínat stisknutím libovolného tlačítka systému InfoCenter a poté zvolením odpovídající šipky.

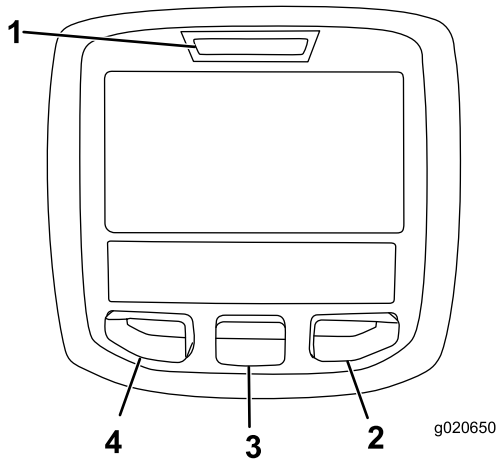

Obrázek 46

1. Kontrolka
2. Šipka vpravo
3. Prostřední tlačítko
4. Levé tlačítko

- Levé tlačítko, tlačítko pro přístup do nabídky/zpět: Stiskem tohoto tlačítka přejdete do nabídek systému InfoCenter. Můžete jej rovněž použít k ukončení aktuálně používané nabídky.
- Střední tlačítko: Toto tlačítko slouží k procházení nabídek.
- Pravé tlačítko: Stiskem tohoto tlačítka otevřete nabídku, u níž šipka vpravo označuje další obsah.

Poznámka: Funkce jednotlivých tlačítek se může změnit v závislosti na situaci. Každé tlačítko je označeno ikonou zobrazující jeho aktuální funkci.

Popis ikon systému InfoCenter

	Hodiny zbývající do údržby
	Nulování provozních hodin
SERVICE DUE	Určuje, kdy by měla být provedena plánovaná služba
n min	Otáčky/stav motoru – uvádí otáčky motoru (ot/min)
	Měřič provozních hodin
i	Informační ikona
	Rychlý chod
	Pomalý chod
	Hladina paliva

	Je nutná stacionární regenerace
	Žhavicí svíčky jsou aktivní
	Zvedněte žací jednotky nahoru
	Spusťte žací jednotky dolů
	Posaďte se na sedadlo
	Je zatažená parkovací brzda
H	Je nastaven vysoký rozsah (přeprava)
N	Neutrál
L	Je nastaven nízký rozsah (sekání)
	Teplota chladicí kapaliny motoru (°C nebo °F)
	Teplota (vysoká)
	Vývodový hřídel je zapnutý.
	Není povoleno
	Spustit motor
	Vypněte motor
	Motor
	Klíčový přepínač
	Žací jednotky klesají
	Žací jednotky se zvedají
PIN	Kód PIN
CAN	Sběrnice CAN Bus
	InfoCenter
Bad	Špatně nebo se nezdařilo
	Žárovka

OUT	Výstup řídicí jednotky TEC nebo ovládacího vodiče v kabeláži
	Spínač
	Uvolněte spínač
	Změňte na uvedený stav
Symboly jsou často kombinovány tak, aby tvořily věty Některé příklady jsou uvedeny níže	
N	Zařaďte neutrální polohu stroje
	Nastartování motoru není povoleno
	Vypnutí motoru
	Chladicí kapalina motoru je příliš horká.
48.1g/l	Oznámení o hromadění popelu ve filtru DPF – podrobnosti viz (strana)
	Požadavek na resetovací–pohoto-vostní regeneraci
	Požadavek na klidovou nebo obnovovací regeneraci
ACK	Probíhá klidová nebo obnovovací regenerace
	Vysoká teplota výfukových plynů
	Závada diagnostiky regulace NOx – odjeďte se strojem do dílny a obraťte se na autorizovaného distributora Toro (verze softwaru U a novější)
	Vývodový hřídel je vypnut
or	Posaďte se nebo zatáhněte parkovací brzdu

🔒 Přístupné pouze po zadání kódu PIN

Použití nabídek

Chcete-li otevřít nabídky systému InfoCenter, na hlavní obrazovce stiskněte tlačítko pro přístup k nabídkám. Tím se dostanete do hlavní nabídky. V následujících tabulkách naleznete přehled možností, které jsou v nabídkách k dispozici:

Main Menu (Hlavní nabídka)	
Položka nabídky	**Popis**
Faults (Závady)	Nabídka obsahuje seznam aktuálních závad stroje. Další informace o této nabídce a údajích, které obsahuje, naleznete v *servisní příručce* nebo se můžete obrátit na autorizovaného distributora Toro.
Service (Servis)	Obsahuje informace o stroji, například dobu používání čítačů a další číselné údaje.
Diagnostics (Diagnostika)	Zobrazuje stav každého spínače, snímače nebo ovládacího výstupu stroje. Nabídku lze použít k řešení některých závad a k rychlému zjištění toho, které ovládací prvky stroje jsou zapnuté a které vypnuté.
Settings (Nastavení)	Umožňuje upravit a přizpůsobit proměnné konfigurace na displeji systému InfoCenter.
About (Informace)	Uvádí číslo modelu, sériové číslo a verzi softwaru stroje.

Service (Servis)	
Položka nabídky	**Popis**
Hours (Hodiny)	Uvádí celkový počet hodin provozu stroje, motoru a vývodového hřídele a také počet hodin, během nichž byl stroj přepravován, a blížící se servis.
Counts (Počet)	Uvádí počet spuštění, počet cyklů žací jednotky/pohonu žacích nožů (PTO) a počet reverzací ventilátoru stroje.
DPF Regeneration (Regenerace filtru DPF)	Volba regenerace filtru pevných částic a dílčí nabídky filtru DPF.
Inhibit Regen (Blokování regenerace)	Slouží k ovládání resetovací regenerace.
Parked Regen (Klidová regenerace)	Slouží k zahájení klidové regenerace.
Last Regen (Poslední regenerace)	Uvádí počet hodin od poslední resetovací, klidové nebo obnovovací regenerace.
Recover Regen (Obnovovací regenerace)	Slouží k zahájení obnovovací regenerace.
Counts (Počty)	Uvádí řadu číselných údajů týkajících se provozu stroje.

Diagnostics (Diagnostika)	
Položka nabídky	**Popis**
Cutting Units (Žací jednotky)	Označuje vstupy, kvalifikátory a výstupy pro zvedání a spouštění žacích jednotek.
Hi/Low Range (Vysoký/nízký rozsah)	Označuje vstupy, kvalifikátory a výstupy pro jízdu v přepravním režimu.
PTO (vývodový hřídel)	Označuje vstupy, kvalifikátory a výstupy pro zapnutí obvodu vývodového hřídele.
Engine Run (Chod motoru)	Označuje vstupy, kvalifikátory a výstupy pro startování motoru.
Backlap (Přelapování)	Označuje vstupy, kvalifikátory a výstupy provoz funkce přelapování.

Settings (Nastavení)	
Položka nabídky	**Popis**
Units (Jednotky)	Slouží k nastavení jednotek používaných v systému InfoCenter. Lze zvolit možnost English (Anglické) nebo Metric (Metrické).
Language (Jazyk)	Slouží k nastavení jazyka používaného v systému InfoCenter*.
LCD Backlight (Podsvícení displeje)	Slouží k nastavení jasu LCD displeje.
LCD Contrast (Kontrast displeje)	Slouží k nastavení kontrastu LCD displeje.
Front Backlap Reel Speed (Otáčky předního vřetena pro přelapování)	Ovládá rychlost předních vřeten v režimu přelapování.
Rear Backlap Reel Speed (Otáčky zadního vřetena pro přelapování)	Ovládá rychlost zadních vřeten v režimu přelapování.
Chráněné nabídky	Umožňuje osobám s kódem PIN oprávněným vaší společností přístup k chráněným nabídkám
Auto Idle (Automatický volnoběh)🔒	Řídí dobu, po které se motor vrátí na nízké volnoběžné otáčky, když stroj stojí.
Blade Count (Počet nožů) 🔒	Ovládá počet nožů na vřetenu pro rychlost vřetena.
Mow Speed (Rychlost pojezdu při sekání)🔒	Řídí pojezdovou rychlost pro určení rychlosti vřetena.
Height of cut (HOC) (Výška sekání)🔒	Ovládá výšku sekání (HOC) pro určení otáček vřetena.
F Reel RPM (Otáčky předního vřetena)🔒	Zobrazuje vypočítanou polohu otáček vřetena pro přední vřetena. Vřetena lze také ručně nastavit.
R Reel RPM (Otáčky zadního vřetena)🔒	Zobrazuje vypočítanou polohu otáček vřetena pro zadní vřetena. Vřetena lze také ručně nastavit.

*Přeložen je pouze text určený pro obsluhu. Obrazovky poruch, servisu a diagnostiky jsou určeny pro pracovníka údržby. Názvy se zobrazují ve zvoleném jazyce, ale položky nabídky zůstávají v angličtině.

🔒 Chráněno v rámci chráněných nabídek – přístupné pouze po zadání kódu PIN

About (Informace)	
Položka nabídky	**Popis**
Model	Uvádí číslo modelu stroje.
SN (Sériové číslo)	Uvádí sériové číslo stroje.
Machine Controller Revision (Verze řídicí jednotky stroje)	Uvádí verzi softwaru hlavní řídicí jednotky.
InfoCenter Revision (Verze systému InfoCenter)	Uvádí verzi softwaru systému InfoCenter.
CAN Bus (Sběrnice CAN)	Uvádí stav komunikační sběrnice stroje.

Chráněné nabídky

V nabídce Settings (Nastavení) systému InfoCenter lze nastavit provozní konfiguraci. Chcete-li tato nastavení uzamknout, použijte chráněnou nabídku.

Poznámka: Při dodání je počáteční přístupový kód naprogramován vaším distributorem.

Přístup do chráněných nabídek

Poznámka: Výchozí tovární kód PIN vašeho zařízení je buď 0000 nebo 1234.

Pokud jste kód PIN změnili a zapomněli jej, požádejte o pomoc autorizovaného distributora Toro.

1. Z HLAVNÍ NABÍDKY přejděte pomocí prostředního tlačítka níže na nabídku SETTINGS (Nastavení) a stiskněte pravé tlačítko ().

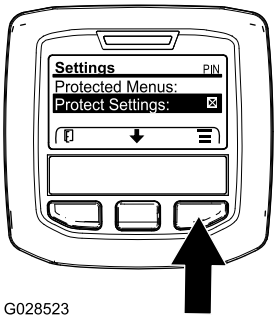

Obrázek 47

2. V nabídce SETTINGS (Nastavení) přejděte pomocí prostředního tlačítka níže do nabídky PROTECTED MENU (Chráněná nabídka) a stiskněte pravé tlačítko (A).

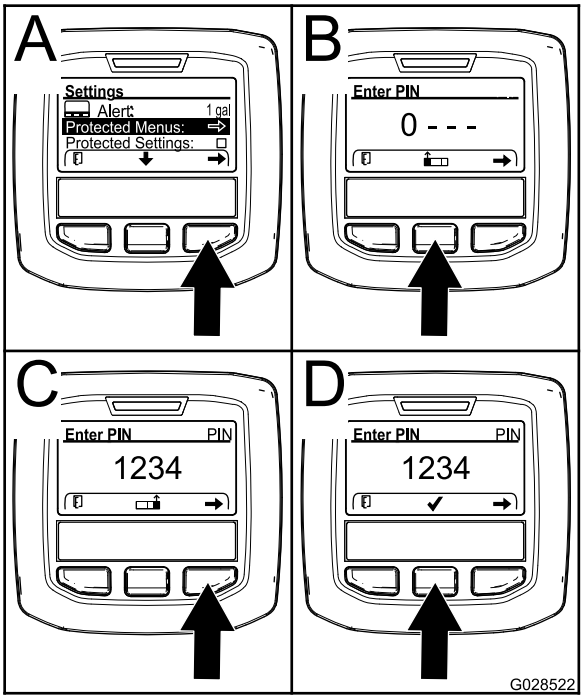

Obrázek 48

3. Chcete-li zadat kód PIN, opakovaně tiskněte prostřední tlačítko, dokud se nezobrazí správná první číslice; poté stisknutím pravého tlačítka přejděte na další číslici (B a C). Tento krok opakujte, dokud nezadáte poslední číslici, a znovu stiskněte pravé tlačítko.
4. Stisknutím prostředního tlačítka zadejte kód PIN (D).

   Počkejte, dokud se nerozsvítí červená kontrolka systému InfoCenter.

   Poznámka: Pokud systém InfoCenter kód PIN přijme a chráněná nabídka se odemkne, v pravém horním rohu obrazovky se zobrazí slovo „PIN“.

Poznámka: Otočte klíčovým spínačem do VYPNUTÉ polohy a poté jeho otočením do ZAPNUTÉ polohy chráněnou nabídku uzamkněte.

V chráněné nabídce můžete prohlížet a měnit nastavení. Jakmile vstoupíte do nabídky Protected Menu (Chráněná nabídka), přejděte níže na volbu Protect Settings (Chránit nastavení). Nastavení změňte s použitím pravého tlačítka. Pokud nastavíte nabídku Chránit nastavení na OFF (Vypnuto), můžete prohlížet a měnit nastavení v nabídce Protected Menu (Chráněná nabídka) bez nutnosti zadání kódu PIN. Pokud nastavíte nabídku Chránit nastavení na ON (Zapnuto), chráněné možnosti se skryjí a pro změnu nastavení v nabídce Protected Menu (Chráněná nabídka) bude nutné zadat kód PIN. Po nastavení kódu PIN otočte klíčovým spínačem do polohy VYPNUTO a zpět do polohy ZAPNUTO; tak tuto funkci povolíte a uložíte.

Nastavení automatického volnoběhu

1. V nabídce Settings (Nastavení) přejděte níže na položku Auto Idle (Automatický volnoběh).
2. Stisknutím pravého tlačítka můžete změnit dobu automatického volnoběhu následovně: VYPNUTO, 8 s, 10 s, 15 s, 20 s a 30 s.

Nastavení počtu nožů

1. V nabídce Settings (Nastavení) přejděte dolů na položku „Blade Count“ (Počet nožů).
2. Stisknutím pravého tlačítka změníte počet nožů mezi 5, 8 nebo 11 nožů vřeten.

Nastavení rychlosti pojezdu při sekání

1. V nabídce Settings (Nastavení) přejděte dolů na položku Mow Speed (Rychlost pojezdu při sekání).
2. Stisknutím pravého tlačítka vyberte rychlost pojezdu při sekání.
3. Pomocí prostředního a pravého tlačítka vyberte příslušnou rychlost pojezdu při sekání nastavenou na mechanickém omezovači rychlosti pojezdu při sekání na pedálu ovládání pojezdu.
4. Stisknutím levého tlačítka opustíte rychlost pojezdu při sekání a uložíte nastavení.

Nastavení výšky sekání (HOC)

1. V nabídce Settings (Nastavení) přejděte dolů na položku „HOC“ (Výška sekání).
2. Stisknutím pravého tlačítka vyberte volbu „HOC“ (Výška sekání).
3. Pomocí prostředního a pravého tlačítka vyberte příslušné nastavení „HOC“ (Výška sekání). (Pokud se přesné nastavení nezobrazí, ze zobrazeného seznamu zvolte nejbližší nastavení „HOC“ (Výška sekání).
4. Stisknutím levého tlačítka opustíte volbu „HOC“ (Výška sekání) a uložíte nastavení.

Nastavení otáček předního a zadního vřetena

I když jsou otáčky předního a zadního vřetena vypočítány zadáním počtu nožů, rychlosti pojezdu při sekání a výšky sekání do systému InfoCenter, lze toto nastavení manuálně změnit tak, aby vyhovovalo různým podmínkám sekání.

1. Chcete-li změnit nastavení otáček vřetena, přejděte dolů na položku F Reel RPM (Otáčky předního vřetena), R Reel RPM (Otáčky zadního vřetena) nebo na obě položky.
2. Stisknutím pravého tlačítka změňte hodnotu otáček vřetena. Při změně nastavení otáček bude na displeji nadále zobrazena rychlost vřetena vypočítaná na základě počtu nožů, rychlosti pojezdu při sekání a výšky sekání, která byla dříve zadána, ale zobrazí se také nová hodnota.

Nastavení časovače blížícího se servisu

Po provedení postupu plánované údržby se vynulují hodiny blížícího se servisu.

1. V nabídce Settings (Nastavení) pomocí prostředního tlačítka přejděte níže do nabídky PROTECTED MENU (Chráněná nabídka) a stiskněte pravé tlačítko.
2. Zadejte kód PIN; viz část Přístup do chráněných nabídek v *provozní příručce* k vašemu stroji.
3. V nabídce Service (Servis) přejděte do nabídky HOURS (Hodiny).
4. Přejděte dolů na symbol servisu .

   Poznámka: Pokud je již nutné provést servis, na první ikoně se zobrazí NOW (Nyní).
5. Pod první ikonou je položka servisního intervalu (časový interval, např. 250, 500 atd.)

   Poznámka: Servisní interval je chráněná položka nabídky.
6. Zvýrazněte interval servisu a stiskněte pravé tlačítko.
7. Po otevření nové obrazovky potvrďte volbu RESET SERVICE HOURS—ARE YOU SURE? (Vynulovat provozní hodiny – opravdu?).
8. Stiskněte tlačítko YES (Ano) (uprostřed) nebo NO (Ne) (vlevo).
9. Po výběru možnosti YES (Ano) se obrazovka intervalu vynuluje a vrátí se k výběru provozních hodin (Service Hours).

Technické údaje

Poznámka: Specifikace a konstrukce se mohou bez upozornění změnit.

Přepravní šířka	233 cm
Šířka sečení	254 cm
Délka	282 cm

Výška	160 cm
Hmotnost (s kapalinami a nainstalovanými žacími jednotkami s 8 noži)	1 420 kg
Motor	Yanmar 43 k (31,6 kW)
Objem palivové nádrže:	53 l
Přepravní rychlost	0 až 16 km/h
Rychlost pojezdu při sekání	0 až 13 km/h

Přídavná zařízení / příslušenství

Pro stroj je k dispozici řada přídavných zařízení a příslušenství schválených společností Toro, která vylepšují a rozšiřují možnosti stroje. Seznam schválených přídavných zařízení a příslušenství můžete získat od svého autorizovaného servisního prodejce nebo distributora Toro nebo na stránkách www.Toro.com.

K zajištění optimální výkonnosti a dodržení požadavků na bezpečnost stroje je nutné používat pouze originální náhradní díly a příslušenství společnosti Toro. Náhradní díly a příslušenství jiných výrobců mohou být nebezpečné a jejich použití může mít za následek zneplatnění záruky.

Obsluha

Poznámka: Levá a pravá strana stroje se určuje z pohledu obsluhy z běžné pracovní pozice.

Před provozem

Bezpečnostní kroky před použitím

Obecné bezpečnostní informace

- Nikdy nedovolte, aby nezaškolené osoby nebo děti obsluhovaly stroj nebo na něm prováděly servis. Věkovou hranici obsluhy mohou omezovat místní předpisy. Majitel je zodpovědný za proškolení všech operátorů a mechaniků.
- Dobře se seznamte s bezpečným použitím zařízení, ovládacími prvky a významem bezpečnostních nápisů.
- Před opuštěním pozice obsluhy proveďte následující opatření:
  - Zaparkujte stroj na rovném povrchu.
  - Vypněte a snižte žací jednotky.
  - Zatáhněte parkovací brzdu.
  - Vypněte motor a vyjměte klíč ze zapalování.
  - Počkejte, dokud se nezastaví pohyb všech součástí.
  - Před seřizováním, údržbou, čištěním nebo uskladněním nechejte stroj vychladnout.
- Naučte se, jak rychle stroj zastavit a vypnout motor.
- Nikdy stroj neprovozujte, pokud nejsou všechny jeho kryty ve správné poloze a všechna další bezpečnostní ochranná zařízení řádně funkční.
- Před sečením vždy stroj zkontrolujte a přesvědčte se, zda jsou žací jednotky v dobrém provozním stavu.
- Zkontrolujte prostor, kde budete stroj používat, a odstraňte všechny předměty, jež mohou být strojem vymrštěny.

Bezpečnost týkající se paliva

- Při manipulaci s palivem buďte velmi opatrní. Palivo je vysoce hořlavé a jeho výpary jsou výbušné.
- Uhaste všechny cigarety, doutníky, dýmky a ostatní zdroje vznícení.
- Používejte jen schválený kanystr.

- Neodstraňujte uzávěr palivové nádrže ani nedoplňujte nádrž palivem při spuštěném nebo horkém motoru.
- Nedoplňujte ani nevypouštějte palivo v uzavřeném prostoru.
- Neskladujte stroj nebo nádobu s palivem v blízkosti otevřeného ohně, zdroje jisker nebo tepla, například u ohřívače vody nebo jiného zařízení.
- V případě rozlití paliva se nepokoušejte nastartovat motor a vyhýbejte se použití jakéhokoli zdroje vznícení, dokud se palivové výpary nerozptýlí.

Plnění palivové nádrže

Objem palivové nádrže

53 l

Specifikace paliva

Důležité: **Používejte pouze motorovou naftu s velmi nízkým obsahem síry. Palivo s vyšším obsahem síry poškozuje oxidační katalyzátor vznětového motoru (DOC), což způsobuje provozní problémy a zkracuje životnost součástí motoru.**

Nerespektování následujících upozornění může vést k poškození motoru.

- Nikdy nepoužívejte místo dieselového paliva petrolej či benzin.
- Nikdy s dieselovým palivem nemíchejte petrolej nebo vyjetý motorový olej.
- Nikdy neuchovávejte palivo v nádobách s pozinkovaným vnitřkem.
- Nepoužívejte aditiva do paliva.

Ropná nafta

Cetanové číslo: 45 nebo vyšší

Obsah síry: velmi nízký (< 15 miliontin)

Tabulka paliva

Specifikace motorové nafty	Umístění
ASTM D975 Č. 1-D S15 Č. 2-D S15	Spojené státy
EN 590	Evropská unie
ISO 8217 DMX	Mezinárodní
JIS K2204, 2. stupeň	Japonsko
KSM-2610	Korea

- Používejte pouze čistou, čerstvou motorovou naftu nebo bionaftu.
- Aby byla zajištěna čerstvost, nakupujte palivo v takovém množství, aby jej bylo možné spotřebovat do 180 dní.

Při teplotách nad -7 °C používejte letní motorovou naftu (č. 2-D), při nižších teplotách zimní palivo (č. 1-D nebo směs č. 1-D/2-D).

Poznámka: Zimní nafta má při nízkých teplotách nižší teplotu vznícení a vlastnosti tečení za studena, jež usnadňují startování a omezují ucpávání palivového filtru.

Používání letní nafty při teplotách nad -7 °C přispívá na rozdíl od zimní nafty k delší životnosti palivového čerpadla a vyššímu výkonu.

Bionafta

U tohoto stroje lze rovněž použít směs paliva s podílem bionafty do stupně B20 (20 % bionafty, 80 % ropné nafty).

Obsah síry: velmi nízký (< 15 miliontin)

Specifikace bionafty: ASTM D6751 nebo EN14214

Specifikace směsi paliva: ASTM D975, EN590 nebo JIS K2204

Důležité: **Použitá ropná nafta musí mít velmi nízký obsah síry.**

Dodržujte následující bezpečnostní opatření:

- Směsi bionafty mohou poškodit lakované povrchy.
- V chladném počasí používejte bionaftu B5 (obsah bionafty 5 %) nebo nižšího stupně.
- Kontrolujte těsnění, hadice a vložky, které jsou v kontaktu s palivem, jelikož může docházet k jejich postupnému poškození.
- Po určité době po přechodu na směs bionafty lze předpokládat ucpání palivového filtru.
- Další informace o bionaftě vám poskytne autorizovaný prodejce Toro.

Doplnění paliva

1. Odstavte stroj na rovném povrchu, snižte žací jednotky, zatáhněte parkovací brzdu, vypněte motor a vyjměte klíč.
2. Očistěte okolí uzávěru palivové nádrže čistým hadrem.
3. Demontujte uzávěr z palivové nádrže ().

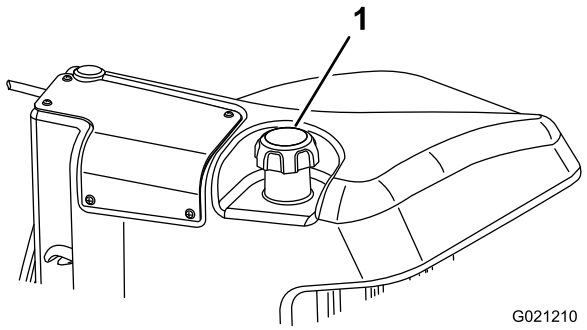

Obrázek 49

1. Uzávěr palivové nádrže

4. Naplňte nádrž tak, aby hladina paliva v nádrži sahala 6 až 13 mm pod spodní okraj plnicího hrdla.
5. Po naplnění nádrže pevně utáhněte uzávěr palivové nádrže.

   Poznámka: Pokud je to možné, doplňujte palivovou nádrž po každém použití. Omezíte tak možné hromadění kondenzace uvnitř nádrže na minimum.

Provádění úkonů denní údržby

Servisní interval: Při každém použití nebo denně

Každý den před spuštěním stroje proveďte postupy, jež je třeba provádět před každým použitím/každý den a které jsou uvedeny v části (strana).

Kontrola ochranných spínačů

Servisní interval: Při každém použití nebo denně

⚠ VÝSTRAHA

Jestliže jsou ochranné spínače odpojeny nebo poškozeny, stroj se může za provozu chovat nepředvídatelně a způsobit zranění osob.

- **S ochrannými spínači bezpečnostního blokování nemanipulujte.**
- **Denně funkci ochranných spínačů kontrolujte a jakýkoli poškozený spínač před použitím stroje vyměňte.**

Důležité: **Pokud při kontrole stroje zjistíte závadu některého z ochranných spínačů, obraťte se na autorizovaného distributora Toro.**

Příprava stroje

1. Vyjeďte se strojem pomalu na otevřenou plochu.
2. Spusťte žací jednotky dolů, vypněte motor a zatáhněte parkovací brzdu.

Kontrola blokovacího zařízení startování – ovládacího pedálu pojezdu

1. Posaďte se na sedadlo obsluhy.
2. Zatáhněte parkovací brzdu.
3. Přepněte spínač vývodového hřídele do VYPNUTÉ polohy.
4. Sešlápněte ovládací pedál pojezdu.
5. Otočte klíč do polohy STARTOVÁNÍ.

   Poznámka: Při sešlápnutém ovládacím pedálu pojezdu nesmí startér protáčet motor.

Kontrola blokování spuštění vývodového hřídele

1. Posaďte se na sedadlo obsluhy.
2. Přepněte spínač vývodového hřídele do ZAPNUTÉ polohy.
3. Nastartujte motor.

   Poznámka: Pokud je spínač vývodového hřídele v ZAPNUTÉ poloze, motor se nesmí nastartovat.

Kontrola blokování chodu vývodového hřídele

1. Posaďte se na sedadlo obsluhy.
2. Přepněte spínač vývodového hřídele do VYPNUTÉ polohy.
3. Nastartujte motor.
4. Zvedněte se ze sedadla.
5. Přepněte spínač vývodového hřídele do ZAPNUTÉ polohy.

   Poznámka: Vývodový hřídel nesmí běžet, když nesedíte na sedadle obsluhy.

Kontrola provozního blokování parkovací brzdy a ovládacího pedálu pojezdu

1. Posaďte se na sedadlo obsluhy.
2. Zatáhněte parkovací brzdu.
3. Přepněte spínač vývodového hřídele do VYPNUTÉ polohy.

4. Nestoupejte na ovládací pedál pojezdu.
5. Nastartujte motor.
6. Sešlápněte ovládací pedál pojezdu.

   Poznámka: Pokud je parkovací brzda zatažená a ovládací pedál pojezdu sešlápnutý, motor se musí vypnout.

Během provozu

Bezpečnost za provozu

Obecné bezpečnostní informace

- Majitel nebo obsluha odpovídá za nehody, jež mohou vést ke zranění osob nebo poškození majetku, a má jim předcházet.
- Používejte vhodné oblečení a pomůcky, včetně ochranných brýlí, dlouhých kalhot, pevné protiskluzové obuvi a chráničů sluchu. Svažte si dlouhé vlasy a nenoste volné oděvy či volné šperky.
- Stroj neobsluhujte, jste-li nemocní, unavení nebo pod vlivem alkoholu nebo drog.
- Při práci se strojem buďte maximálně opatrní. Neprovádějte žádné činnosti, jež by odváděly vaši pozornost, neboť byste mohli způsobit zranění nebo poškození majetku.
- Před spuštěním motoru se přesvědčte, zda jsou všechny pohony v neutrální poloze, zda je zatažena parkovací brzda a zda zaujímáte správnou pracovní pozici.
- Na stroji nepřevážejte spolujezdce a dbejte na to, aby se přihlížející osoby a děti zdržovaly mimo provozní oblast.
- Se strojem pracujte jen za dobré viditelnosti, abyste se mohli vyhnout výmolům a nebezpečí skrytému v terénu.
- Nesekejte mokrou trávu. Stroj může v důsledku snížené tahové síly podklouzávat.
- Nepřibližujte své ruce a nohy k žacím jednotkám.
- Před couváním se pohledem dozadu a dolů ujistěte, že máte volnou cestu.
- Buďte opatrní, pokud se blížíte k nepřehledným zatáčkám, křovinám, stromům nebo jiným objektům, jež vám mohou bránit ve výhledu.
- Vypínejte žací jednotky pokaždé, když nesečete.
- Při zatáčení a jízdě přes silnice nebo chodníky stroj zpomalte a počínejte si opatrně. Vždy dávejte přednost jiným vozidlům.
- Motor nechejte pracovat jen v dobře větraném prostoru. Výfukové plyny obsahují oxid uhelnatý, který má při vdechnutí smrtelné účinky.
- Nenechávejte stroj se spuštěným motorem bez dozoru.
- Před opuštěním pozice obsluhy proveďte následující opatření:
  – Zaparkujte stroj na rovném povrchu.
  – Vypněte a snižte žací jednotky.
  – Zatáhněte parkovací brzdu.
  – Vypněte motor a vyjměte klíč ze zapalování.
  – Počkejte, dokud se nezastaví pohyb všech součástí.
  – Před seřizováním, údržbou, čištěním nebo uskladněním nechejte stroj vychladnout.
- Pracujte se strojem jen za dobré viditelnosti a za vhodného počasí. Nepracujte se strojem, pokud hrozí nebezpečí zásahu bleskem.

Bezpečnost při použití systému ochrany obsluhy v případě převrácení (ROPS)

- Žádné ze součástí konstrukce ROPS ze stroje neodstraňujte.
- Přesvědčte se, zda jste připoutáni bezpečnostním pásem a zda jste schopni se v případě nouze rychle odpoutat.
- Vždy používejte bezpečnostní pás.
- Věnujte velkou pozornost překážkám nad hlavou a vyhýbejte se kontaktu s nimi.
- Udržujte konstrukci ROPS v bezpečném provozním stavu a pravidelně pečlivě kontrolujte, zda není poškozená a zda jsou všechny montážní prvky utaženy.
- Všechny poškozené součásti konstrukce ROPS vyměňte. Nesnažte se je opravovat nebo upravovat.

Bezpečnost při práci ve svahu

- Svahy jsou významným faktorem při nehodách způsobených ztrátou kontroly nebo převrácením. Takové nehody mohou vést k vážnému poranění nebo smrti. Při práci na svahu odpovídáte za bezpečnost vy. Při práci se strojem na jakémkoli svahu je třeba dbát zvýšené pozornosti.
- Zkontrolujte podmínky na místě sekání a proveďte průzkum místa; na základě toho určíte, zda je svah pro provoz stroje bezpečný. Při provádění průzkumu se vždy řiďte zdravým rozumem.
- Prostudujte si níže uvedené pokyny pro práci se strojem na svahu. Před zahájením práce se strojem zkontrolujte stav pracoviště a určete, zda stroj může pracovat za podmínek v daný den a na zamýšleném místě. Změny v terénu mohou vést ke změně provozního sklonu stroje.

– Na svahu stroj nerozjíždějte, nezastavujte ani jej neotáčejte. Neměňte náhle rychlost ani směr. Zatáčejte pomalu a postupně.

– Nepracujte se stroje v podmínkách, kde je ohrožena tahová síla, schopnost řízení nebo stabilita.

– Odstraňte nebo vyznačte překážky, jako jsou příkopy, díry, vyjeté koleje, hrboly, kameny nebo jiná skrytá nebezpečná místa. Překážky může skrýt vysoká tráva. Stroj se může na nerovném terénu převrhnout.

– Uvědomte si, že při práci se strojem na mokré trávě, napříč svahem nebo po svahu dolů může dojít ke ztrátě jeho tahového výkonu.

– Při práci se strojem v blízkosti svahů, příkopů, náspů, vodních ploch nebo jiných nebezpečných míst si počínejte velmi opatrně. Při přejetí kola přes okraj nebo propadnutí okraje se stroj může náhle převrhnout. Mezi strojem a jakýmkoliv nebezpečným místem dodržujte bezpečnou vzdálenost.

– Nebezpečí vyhodnoťte na úpatí svahu. Pokud hrozí nebezpečí, sekejte na svahu pomocí stroje ovládaného za chůze.

– Je-li to možné, při práci na svahu mějte žací jednotky spuštěné k zemi. Zvednutím žacích jednotek při práci na svahu může dojít k narušení stability stroje.

Spuštění motoru

Důležité: **Palivový systém se automaticky sám odvzdušní v následujících situacích:**

- Poprvé startujete nový stroj.
- Motor přestal pracovat kvůli nedostatku paliva.
- Byla provedena údržba součástí palivového systému.

1. Posaďte se na sedadlo, sejměte nohu z ovládacího pedálu pojezdu, aby byl v NEUTRÁLNÍ poloze, zatáhněte parkovací brzdu, přepněte spínač otáček motoru do STŘEDOVÉ polohy a zkontrolujte, zda je spínač zapnutí/vypnutí ve VYPNUTÉ poloze.
2. Sundejte nohu z ovládacího pedálu pojezdu a ujistěte se, že je pedál v NEUTRÁLNÍ poloze.
3. Otočte klíčem do PROVOZNÍ polohy.
4. Jakmile kontrolka žhavení zhasne, otočte klíčem do polohy START. Po nastartování motoru ihned uvolněte klíč. Vrátí se automaticky do PROVOZNÍ polohy. Nechejte motor zahřát (bez zatížení) a poté přesuňte ovladač škrticí klapky do požadované polohy.

Ukazatel zanesení filtru hydraulické kapaliny

Hydraulický systém je vybaven ukazatelem zanesení filtru hydraulické kapaliny (). Ukazatel kontrolujte, když motor pracuje při provozní teplotě; ukazatel by měl být v zeleném pásmu. Pokud je ukazatel v červeném pásmu, vyměňte filtry hydraulické kapaliny.

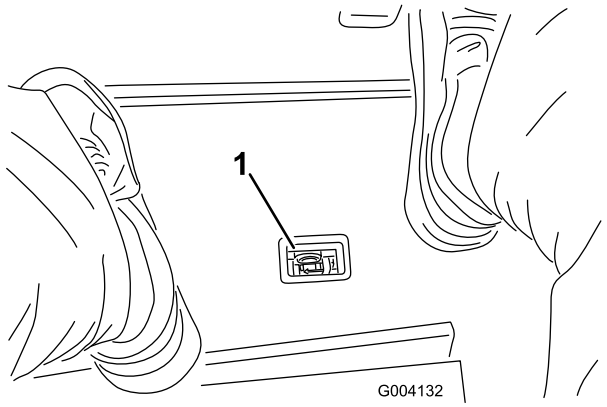

Obrázek 50

1. Ukazatel zanesení filtru hydraulické kapaliny

Vypnutí motoru

1. Všechny ovládací prvky uveďte do NEUTRÁLNÍ polohy, zatáhněte parkovací brzdu, přesuňte spínač otáček motoru do polohy nízkých volnoběžných otáček a počkejte, až motor nízkých volnoběžných otáček dosáhne.
2. Otočte klíčkem do VYPNUTÉ polohy a vyjměte jej ze spínače.

Sekání trávy se strojem

Poznámka: Sekání trávy rychlostí, při které dochází k zatěžování motoru, podporuje regeneraci filtru DPF.

1. Přesuňte stroj na pracoviště a vyrovnejte jej mimo sekanou plochu pro první přejezd sekání.
2. Přesvědčte se, zda je spínač vývodového hřídele ve VYPNUTÉ poloze.
3. Přesuňte páčku omezovače rychlosti pojezdu při sekání dopředu.
4. Stisknutím spínače otáček škrticí klapky nastavte otáčky motoru na VYSOKÉ VOLNOBĚŽNÉ OTÁČKY.
5. Pomocí joysticku spusťte žací jednotky na zem.
6. Stisknutím spínače vývodového hřídele připravte žací jednotky k provozu.

7. Pomocí joysticku zvedněte žací jednotky nad zem.
8. Rozjeďte se se strojem směrem k sekané ploše a spusťte žací jednotky dolů.

   Poznámka: Sekání trávy rychlostí, při které dochází k zatěžování motoru, podporuje regeneraci filtru DPF.
9. Po dokončení přejezdu sekání žací jednotky pomocí joysticku zvedněte.
10. Provedením manévru otočení ve tvaru slzy rychle připravte stroj pro další průjezd.

Nastavení pružiny pro kompenzaci stavu trávníku

Pružina pro kompenzaci stavu trávníku () přenáší hmotnost z předního válce na zadní. Toto řešení pomáhá omezit vytváření vlnitých vzorů v trávníku, známé jako vlnění či kadeření.

Důležité: **Seřiďte pružinu, když je žací jednotka namontována k hnací jednotce, směřuje přímo dopředu a je spuštěna na podlahu dílny.**

1. V zadním otvoru táhla pružiny musí být vsazena závlačka ().

   Poznámka: Při údržbě žací jednotky přesuňte závlačku do otvoru pro táhlo pružiny vedle pružiny pro kompenzaci stavu trávníku.

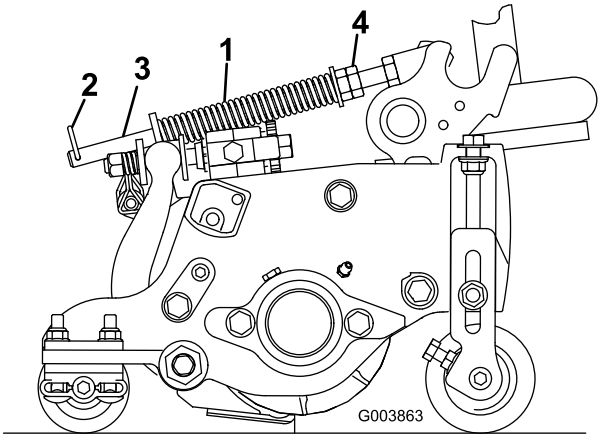

Obrázek 51

1. Pružina pro kompenzaci stavu trávníku
2. Závlačka
3. Táhlo pružiny
4. Šestihranné matice

2. Utáhněte šestihranné matice na přední straně táhla pružiny, abyste dosáhli stlačené délky pružiny 15,9 cm (viz).

   Poznámka: Při provozu stroje na nerovném terénu zkraťte délku pružiny o 13 mm. Kopírování terénu bude mírně omezeno.

   Poznámka: Nastavení kompenzace stavu trávníku je nutné obnovit při změně nastavení výšky sekání nebo agresivity sekání.

Nastavení vyvážení zvedacích ramen

Zadní žací jednotky

⚠ VÝSTRAHA

Pružiny jsou napnuté a mohou způsobit zranění.

Při seřizování pružin dbejte opatrnosti.

Vyvažovací sílu vyvíjenou na zadní žací jednotky můžete upravit tak, aby bylo možné snadněji kompenzovat různé stavy trávníku a udržovat jednotnou výšku sekání v náročných podmínkách nebo v oblastech s travní plstí.

Vyvažovací sílu každé zkrutné pružiny lze nastavit na 1 ze 4 stupňů. Jeden krok zvýší nebo sníží vyvažovací sílu žací jednotky o 2,3 kg. Pružiny lze umístit na zadní stranu prvního ovládacího mechanismu pružiny, chcete-li odebrat veškeré vyvážení (čtvrtá poloha).

Poznámka: Chcete-li odebrat veškerou vyvažovací sílu, umístěte dlouhé rameno zkrutné pružiny nad osazený čep.

1. Zaparkujte stroj na rovném povrchu, spusťte žací jednotky, vypněte motor, zatáhněte parkovací brzdu a vytáhněte klíč.
2. Zasuňte dlouhý konec vyrovnávací pružiny do trubky nebo podobného předmětu a otočte pružinu za osazený čep do požadované polohy ().

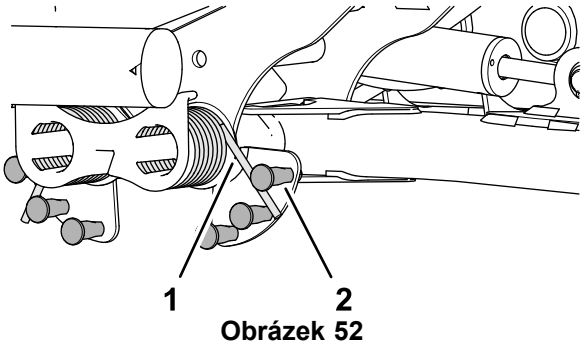

Obrázek 52

1. Pružina
2. Osazený čep

3. Zopakujte kroky a u další vyrovnávací pružiny.

Seřízení polohy otáčení zvedacího ramene

1. Zaparkujte stroj na rovném povrchu, spusťte žací jednotky, vypněte motor, zatáhněte parkovací brzdu a vytáhněte klíč.
2. Spínač zvedacích ramen se nachází pod hydraulickou nádrží a na vnitřní straně zvedacího ramene žací jednotky č. 5 ().

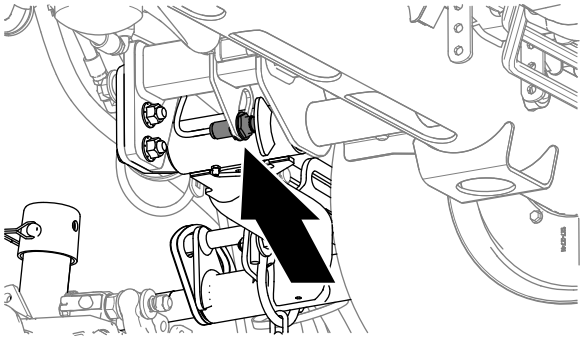

Obrázek 53

3. Povolte pojistnou matici, která upevňuje spínač zvedacího ramene ke spínací desce ().

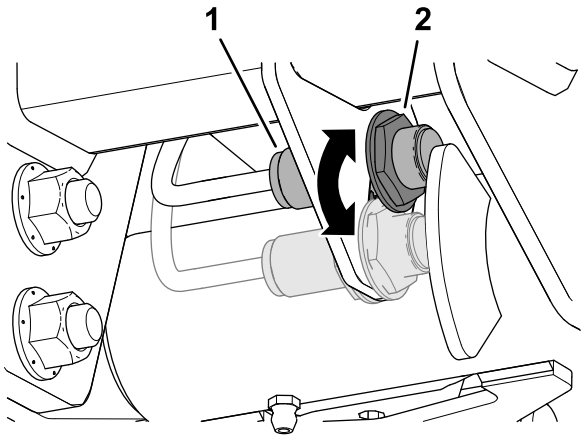

Obrázek 54

1. Spínač
2. Snímací zařízení zvedacího ramene

4. Spínač zvedacího ramene nastavte takto:
   - Chcete-li zvýšit výšku otočení ramene, posuňte spínač dolů.
   - Chcete-li snížit výšku otočení ramene, posuňte spínač nahoru.
5. Utáhněte pojistnou matici.

Nastavení otáček vřeten

Chcete-li dosáhnout konzistentně vysoké kvality sekání a jednotného vzhledu posekaného trávníku, nastavte otáčky vřeten následujícím způsobem:

1. V systému InfoCenter v nabídce nastavení zadejte počet nožů, rychlost pojezdu při sekání a výšku sekání. To umožní výpočet správných otáček vřetena.
2. Chcete-li nastavit další parametry, v nabídce nastavení přejděte dolů na položku F Reel RPM (Otáčky předního vřetena), R Reel RPM (Otáčky zadního vřetena) nebo na obě položky.
3. Stisknutím pravého tlačítka změňte hodnotu otáček vřetena.

   Poznámka: Při změně nastavení otáček bude na displeji nadále zobrazena rychlost vřetena vypočítaná na základě počtu nožů, rychlosti pojezdu při sekání a výšky sekání, ale zobrazí se také nová hodnota.

   Poznámka: Může být nutné zvýšit nebo snížit rychlost vřetena, aby se kompenzovaly různé podmínky trávníku.

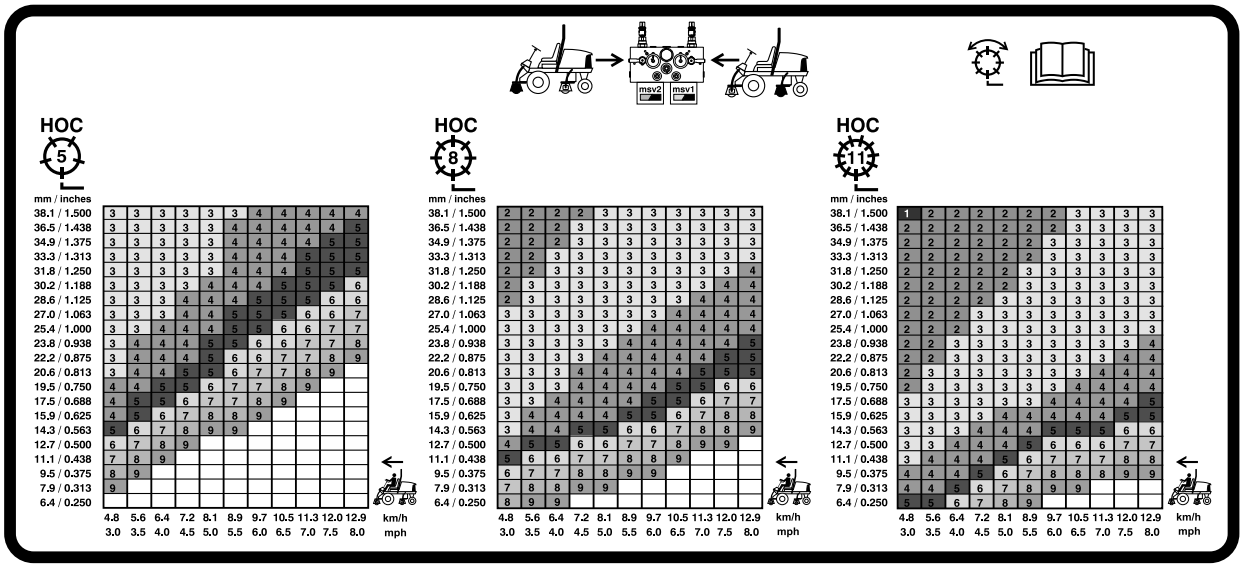

G031995

Obrázek 55

Tabulka otáček 5palcového vřetena (127 mm)

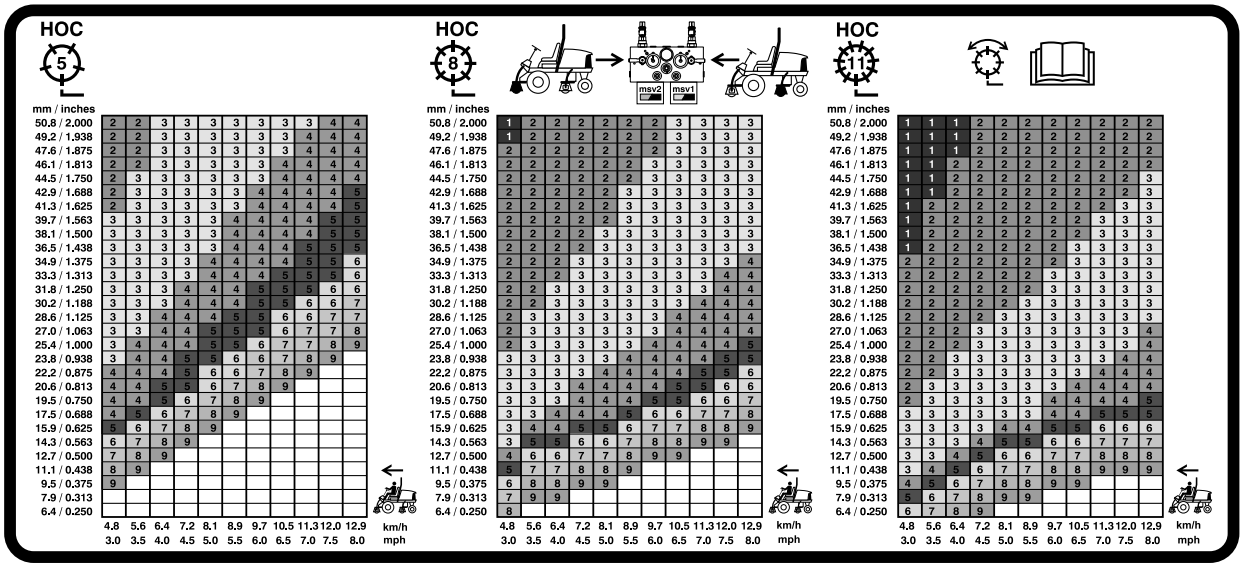

G031996

Obrázek 56

Tabulka otáček 7palcového vřetena (177,8 mm)

Vysvětlení kontrolky diagnostiky

Stroj je vybaven diagnostickou kontrolkou, která se rozsvítí, pokud stroj zaznamená závadu. Diagnostická kontrolka se nachází na systému InfoCenter nad displejem (). Jestliže stroj pracuje správně a klíč je v poloze ZAPNUTO/PROVOZ, kontrolka diagnostiky se krátce rozsvítí a zhasne, což znamená, že funguje správně. Když se zobrazí zpráva s upozorněním na stav stroje, kontrolka bude svítit po dobu přítomnosti zprávy. Když se zobrazí chybová zpráva, kontrolka bliká, dokud se závada nevyřeší.

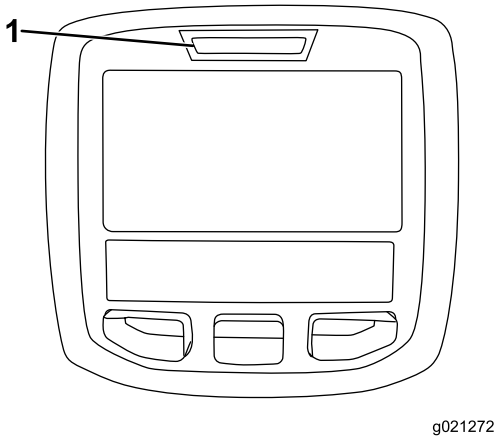

g021272

Obrázek 57

1. Diagnostická kontrolka

Regenerace filtru pevných částic vznětového motoru

Filtr pevných částic pro vznětové motory (DPF) je součástí výfukového systému. Oxidační katalyzátor vznětového motoru na filtru DPF snižuje množství škodlivých plynů a filtr sazí odvádí saze z výfuku motoru.

Proces regenerace filtru DPF spaluje pomocí tepla z výfuku motoru saze nahromaděné ve filtru sazí, přeměňuje je na popel a čistí kanály filtru sazí, aby mohly filtrované výfukové plyny motoru vycházet z filtru DPF.

Řídicí jednotka motoru monitoruje množství usazených sazí podle protitlaku ve filtru DPF. Je-li protitlak příliš vysoký, ke spalování sazí ve filtru sazí během běžného provozu motoru nedochází. V zájmu udržení filtru DPF bez nánosu sazí pamatujte na následující:

- Pasivní regenerace probíhá průběžně při spuštěném motoru – kdykoli je to možné, nechejte motor pracovat na plné otáčky, aby regenerace filtru DPF probíhala snadněji.
- Pokud je protitlak ve filtru DPF příliš vysoký nebo pokud po dobu 100 hodin neproběhla resetovací regenerace, řídicí jednotka motoru vás prostřednictvím systému InfoCenter upozorní, že probíhá resetovací regenerace.
- Před vypnutím motoru nechejte proces resetovací regenerace dokončit.

Stroj obsluhujte a udržujte tak, aby mohl filtr DPF fungovat správně. Vhodné teploty výfuku pro

regeneraci filtru DPF je zpravidla dosaženo, je-li motor provozován pod zatížením při vysokých volnoběžných otáčkách (zcela otevřená škrticí klapka).

Důležité: **Aby se usazování sazí ve filtru sazí snížilo na minimum, nechejte motor pracovat na volnoběh nebo při nízkých volnoběžných otáčkách co nejméně.**

Usazování sazí ve filtru DPF

- Ve filtru sazí, jímž je filtr pevných částic vznětového motoru vybaven, se v průběhu času usazují saze. Množství sazí ve filtru DPF vyhodnocuje řídicí jednotka motoru.
- Pokud se usadí určité množství sazí, řídicí jednotka informuje pracovníka obsluhy, že je třeba provést regeneraci filtru DPF.
- Regenerace filtru DPF je proces, který zahřátím filtru DPF přemění saze na popel.
- Vedle zobrazování výstražných zpráv řídicí jednotka snižuje výkon motoru při různém množství usazených sazí.

Výstražné zprávy motoru – hromadění sazí

Úroveň indikace	Chybový kód	Výkon motoru	Doporučené opatření
Úroveň 1: Výstraha týkající se motoru	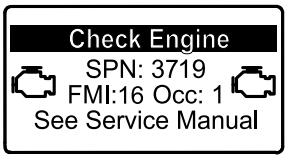 **Obrázek 58** Check Engine (Zkontrolujte motor) SPN 3719, FMI 16	Řídicí jednotka sníží výkon motoru na 85 %.	Co nejdříve proveďte klidovou regeneraci; viz (strana).
Úroveň 2: Výstraha motoru	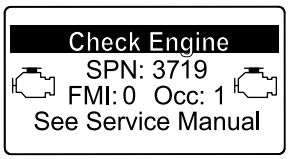 **Obrázek 59** Check Engine (Zkontrolujte motor) SPN 3719, FMI 0	Řídicí jednotka sníží výkon motoru na 50 %.	Co nejdříve proveďte obnovovací regeneraci; viz (strana).

Usazování popelu ve filtru DPF

- Lehčí popel je odveden výfukovým systémem, těžší popel se usazuje ve filtru sazí.
- Popel je zbytek procesu regenerace. Ve filtru pevných částic vznětového motoru se v průběhu doby usazuje popel, který není odváděn s výfukovými plyny motoru.
- Množství popelu usazeného ve filtru DPF vyhodnocuje řídicí jednotka motoru.
- Pokud se usadí určité množství popelu, řídicí jednotka motoru odešle do systému InfoCenter informace ve formě chybové zprávy motoru, která poukazuje na usazení popelu ve filtru DPF.
- Chybové zprávy označují, že je třeba provést údržbu filtru DPF.
- Vedle zobrazování výstražných zpráv řídicí jednotka snižuje výkon motoru při různém množství usazeného popelu.

Upozornění systému InfoCenter a výstražné zprávy motoru – hromadění popelu

Úroveň indikace	Chybový kód	Snížení otáček motoru	Výkon motoru	Doporučené opatření
Úroveň 1: Výstraha týkající se motoru	Check Engine SPN: 3720 FMI:16 Occ: 1 See Service Manual **Obrázek 60** Check Engine (Zkontrolujte motor) SPN 3720, FMI 16	Žádné	Řídicí jednotka sníží výkon motoru na 85 %.	Proveďte servis filtru DPF; viz (strana).
Úroveň 2: Výstraha motoru	Check Engine SPN: 3720 FMI:16 Occ: 1 See Service Manual **Obrázek 61** Check Engine (Zkontrolujte motor) SPN 3720, FMI 16	Žádné	Řídicí jednotka sníží výkon motoru na 50 %.	Proveďte servis filtru DPF; viz (strana).
Úroveň 3: Výstraha motoru	Check Engine SPN: 3251 FMI: 0 Occ: 1 See Service Manual **Obrázek 62** Check Engine (Zkontrolujte motor) SPN 3251, FMI 0	Otáčky motoru při maximálním točivém momentu +200 ot/min	Řídicí jednotka sníží výkon motoru na 50 %.	Proveďte servis filtru DPF; viz (strana).

Typy regenerace filtru pevných částic vznětového motoru

Typy regenerace filtru pevných částic vznětového motoru, které se provádějí při spuštěném stroji:

Typ regenerace	Podmínky, které způsobují regeneraci filtru DPF	Popis funkce filtru DPF
Pasivní	Probíhá za běžného provozu stroje při vysokých otáčkách nebo vysokém zatížení motoru.	• Pasivní regenerace není na systému InfoCenter zobrazována ikonou. • Během pasivní regenerace filtr DPF zpracovává výfukové plyny zahřáté na vysokou teplotu pomocí oxidace škodlivých emisí a spalováním sazí na popel. Viz část (strana).
Asistovaná	Probíhá při nízkých otáčkách motoru, nízkém zatížení motoru nebo když řídicí jednotka zjistí, že je filtr DPF zanesen sazemi.	• Asistovanou regeneraci nezobrazuje systém InfoCenter prostřednictvím ikony. • Během asistované regenerace řídicí jednotka motoru upravuje nastavení motoru tak, aby se zvýšila teplota výfukových plynů. Viz část (strana).
Resetovací	Probíhá po každých 100 hodinách. Proběhne také po asistované regeneraci, avšak jen tehdy, když řídicí jednotka zjistí, že po provedení asistované regenerace se množství sazí nesnížilo dostatečně.	• Pokud je na displeji systému InfoCenter zobrazena ikona vysoké teploty výfukových plynů , probíhá regenerace. • Během resetovací regenerace řídicí jednotka motoru upraví nastavení motoru tak, aby se zvýšila teplota výfukových plynů. Viz část (strana).

Typ regenerace filtru pevných částic vznětového motoru, při které je nutné zaparkovat stroj:

Typ regenerace	Podmínky, které způsobují regeneraci filtru DPF	Popis funkce filtru DPF
Klidová	Probíhá, protože řídicí jednotka zjistí protitlak ve filtru DPF v důsledku nahromadění sazí. Proběhne také, pokud pracovník obsluhy zahájil klidovou regeneraci. Může proběhnout, protože jste nastavili systém InfoCenter tak, aby zabránil resetovací regeneraci a bylo možné stroj nadále provozovat. Do filtru DPF se tak dostaly další saze, když již byla potřebná resetovací regenerace. Může být důsledkem použití nesprávného paliva nebo motorového oleje.	• Když systém InfoCenter zobrazí ikonu resetovací–pohotovostní regenerace / klidové nebo obnovovací regenerace 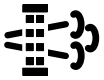 nebo UPOZORNĚNÍ Č. 188, je nutná regenerace. • Abyste se vyhnuli nutnosti provedení obnovovací regenerace, co nejdříve proveďte klidovou regeneraci. • Klidová regenerace trvá 30 až 60 minut. • K dispozici musíte mít alespoň 1/4 nádrže paliva. • K provedení klidové regenerace musí být stroj zaparkován. Viz část (strana).

Typ regenerace filtru pevných částic vznětového motoru, při které je nutné zaparkovat stroj: (cont'd.)

Typ regenerace	Podmínky, které způsobují regeneraci filtru DPF	Popis funkce filtru DPF
Obnovovací	Probíhá, protože obsluha ignorovala požadavky na klidovou regeneraci a pokračovala v provozu stroje, čímž se do filtru DPF dostávaly další saze.	• Když systém InfoCenter zobrazí ikonu resetovací–pohotovostní regenerace / klidové nebo obnovovací regenerace nebo UPOZORNĚNÍ Č. 190, je nutná obnovovací regenerace. • Obnovovací regenerace trvá až 3 hodiny. • Ve stroji musíte mít k dispozici alespoň 1/2 nádrže paliva. • K provedení obnovovací regenerace musí být stroj zaparkován. Viz část (strana).

Přístup do nabídek regenerace filtru DPF

Přístup do nabídek regenerace filtru DPF

1. Přejděte do servisní nabídky „Service“ a stisknutím prostředního tlačítka přejděte dolů na možnost DPF REGENERATION ().

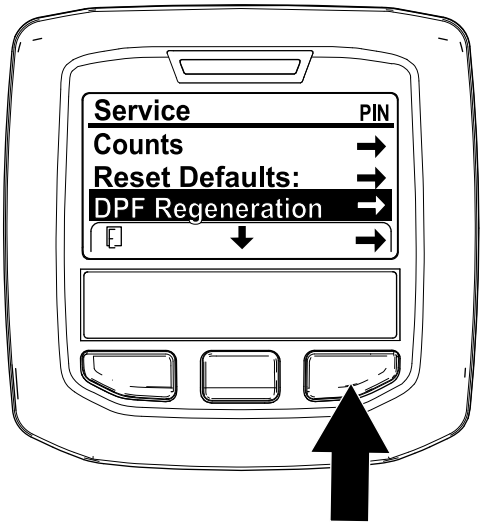

Obrázek 63

2. Stisknutím pravého tlačítka zvolte možnost „DPF Regeneration“ (Regenerace filtru DPF) ().

Čas od poslední regenerace

Vstupte do nabídky „DPF Regeneration“ (Regenerace filtru DPF), stiskněte prostřední tlačítko a přejděte dolů na pole LAST REGEN (Poslední regenerace) ().

Podle pole LAST REGEN (POSLEDNÍ REGENERACE) určete, kolik hodin odpracoval motor od poslední resetovací, klidové nebo obnovovací regenerace.

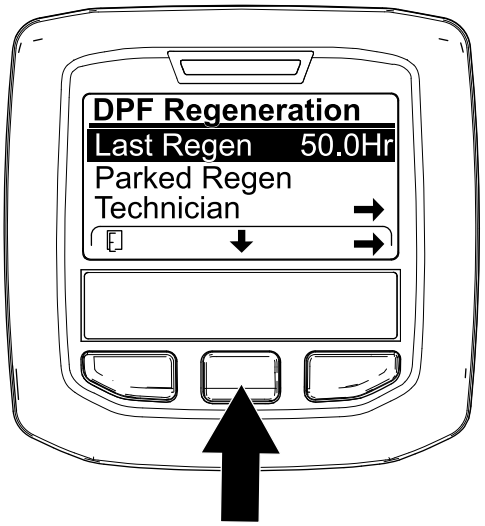

Obrázek 64

Nabídka pro techniky

***Důležité:* Z provozních důvodů se můžete rozhodnout provést klidovou regeneraci dříve, než zatížení sazemi dosáhne 100 %, pokud motor běžel déle než 50 hodin od poslední úspěšné resetovací, klidové nebo obnovovací regenerace.**

Pomocí nabídky pro techniky můžete zobrazit aktuální stav kontroly regenerace motoru a zobrazit hlášenou úroveň sazí.

Vstupte do nabídky DPF Regeneration (Regenerace filtru DPF), stisknutím prostředního tlačítka přejděte

dolů na nabídku TECHNICIAN (Technik) a stisknutím pravého tlačítka tuto nabídku zvolte ().

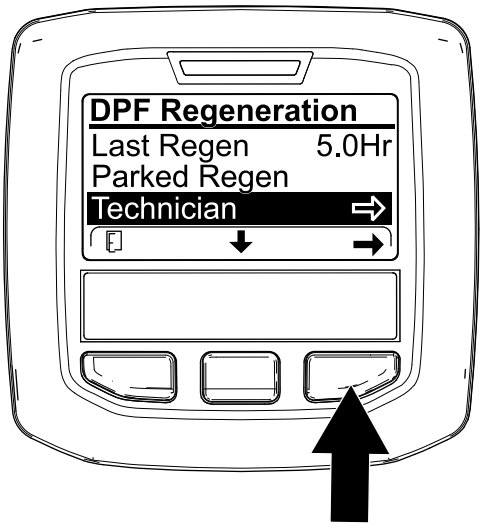

Obrázek 65

- Aktuální stav provozu filtru DPF vysvětluje tabulka provozu filtru DPF ().

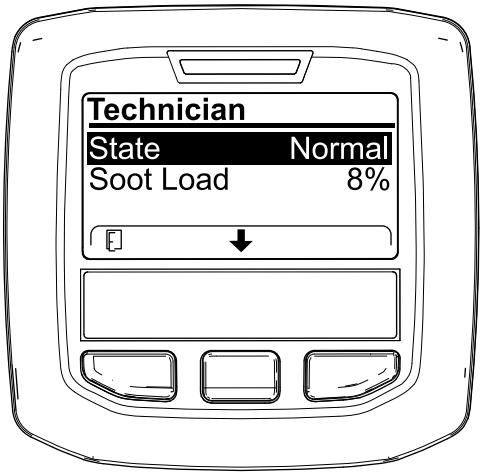

Obrázek 66

.

Tabulka provozu filtru DPF

Stav	Popis	
Normal	Filtr DPF je v normálním provozním režimu – pasivní regenerace.	
Assist Regen	Řídicí jednotka motoru provádí asistovanou regeneraci.	
Reset Stby	Řídicí jednotka motoru se pokouší provést resetovací regeneraci, té však brání jedna z následujících okolností:	Potlačení regenerace je nastaveno na ON (Zapnuto).
		Teplota výfukových plynů je pro regeneraci příliš nízká.

Tabulka provozu filtru DPF (cont'd.)

Stav	Popis
Reset Regen	Řídicí jednotka motoru provádí resetovací regeneraci.
Parked Stby	Řídicí jednotka motoru požaduje spuštění klidové regenerace.
Parked Regen	Iniciovali jste požadavek na klidovou regeneraci a řídicí jednotka motoru regeneraci zpracovává.
Recov. Stby	Řídicí jednotka motoru požaduje spuštění obnovovací regenerace.
Recov. Regen	Iniciovali jste požadavek na obnovovací regeneraci a řídicí jednotka motoru regeneraci zpracovává.

- Zkontrolujte zatížení sazemi, které se měří jako procento sazí ve filtru DPF (); viz tabulka zatížení sazemi.

  Poznámka: Hodnota zatížení sazemi se mění v závislosti na provozu stroje a regeneraci filtru DPF.

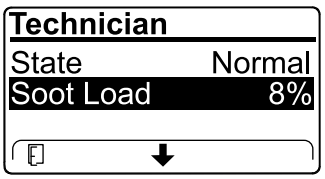

Obrázek 67

Tabulka zatížení sazemi

Důležité hodnoty zatížení sazemi	Stav regenerace
0 % až 5 %	Minimální rozsah zatížení sazemi
78 %	Řídicí jednotka motoru provádí asistovanou regeneraci.
100 %	Řídicí jednotka automaticky vyžádá klidovou regeneraci.
122 %	Řídicí jednotka automaticky vyžádá obnovovací regeneraci.

Pasivní regenerace filtru DPF

- Pasivní regenerace probíhá za běžného provozu motoru.
- Kdykoli je to během provozu stroje možné, nechejte motor pracovat na plné otáčky, aby regenerace filtru DPF proběhla snadněji.

Asistovaná regenerace filtru DPF

- Řídicí jednotka motoru upraví nastavení motoru tak, aby se zvýšila teplota výfukových plynů.
- Kdykoli je to během provozu stroje možné, nechejte motor pracovat na plné otáčky a při vysokém zatížení, aby regenerace filtru DPF proběhla snadněji.

Resetovací regenerace

⚠ VÝSTRAHA

Během regenerace filtru DPF je teplota výfuku vysoká (přibližně 600 °C). Horké výfukové plyny mohou poranit pracovníka obsluhy nebo jiné osoby.

- **Motor nikdy nenechejte pracovat v uzavřeném prostoru.**
- **Přesvědčte se, zda v okolí výfukového systému nejsou žádné hořlavé materiály.**
- **Nikdy se nedotýkejte horkých součástí výfukového systému.**
- **Nikdy nestůjte v blízkosti výfukové trubky stroje.**

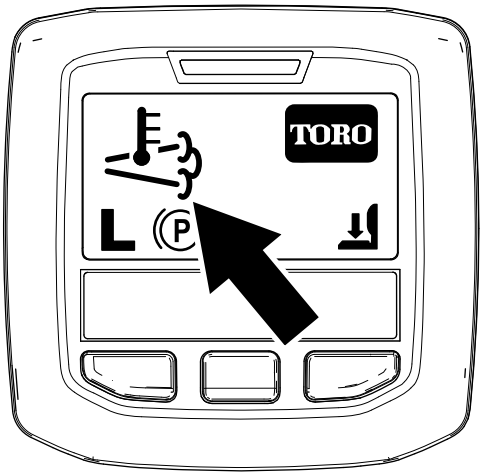

Obrázek 68

- Systém InfoCenter zobrazí ikonu vysoké teploty výfukových plynů  ().
- Řídicí jednotka motoru upravuje nastavení motoru tak, aby se zvýšila teplota výfukových plynů.

  Důležité: **Ikona vysoké teploty výfukových plynů značí, že teplota výfukových plynů vystupujících ze stroje může být vyšší než za běžného provozu.**
- Kdykoli je to během provozu stroje možné, nechejte motor pracovat na plné otáčky, aby regenerace filtru DPF proběhla snadněji.
- Během resetovací regenerace se ikona zobrazí v systému InfoCenter.
- Pokud je to možné, nevypínejte motor ani nesnižujte jeho otáčky, když resetovací regenerace probíhá.

  Důležité: **Nechejte stroj dokončit proces resetovací regenerace před vypnutím motoru, je-li to možné.**

Pravidelná resetovací regenerace

Jestliže motor během předchozích 100 hodin provozu neprošel úspěšnou resetovací, klidovou nebo obnovovací regenerací, řídicí jednotka motoru se pokusí provést resetovací regeneraci.

Nastavení potlačení regenerace

Pouze resetovací regenerace

Poznámka: Jestliže motor vyžaduje resetovací regeneraci a vy nastavíte systém InfoCenter na potlačení regenerace, systém InfoCenter každých 15 minut zobrazí UPOZORNĚNÍ Č. 185 ().

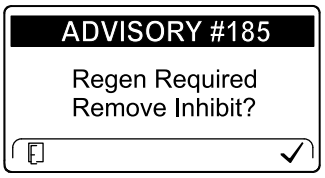

Obrázek 69

Při resetovací regeneraci dochází k nadměrné tvorbě výfukových plynů. Pokud pracujete se strojem v blízkosti stromů, keřů, vysoké trávy nebo jiných rostlin či materiálů citlivých na teplotu, pomocí volby Inhibit Regen (Potlačení regenerace) můžete zabránit tomu, aby řídicí jednotka motoru resetovací regeneraci provedla.

Důležité: **Když vypnete motor a znovu jej nastartujete, funkce potlačení regenerace se VYPNE, což je standardní nastavení.**

1. Vstupte do nabídky „DPF Regeneration“ (Regenerace filtru DPF), stisknutím prostředního tlačítka přejděte dolů na nabídku INHIBIT REGEN (Potlačení regenerace) a stisknutím pravého tlačítka tuto nabídku zvolte ().

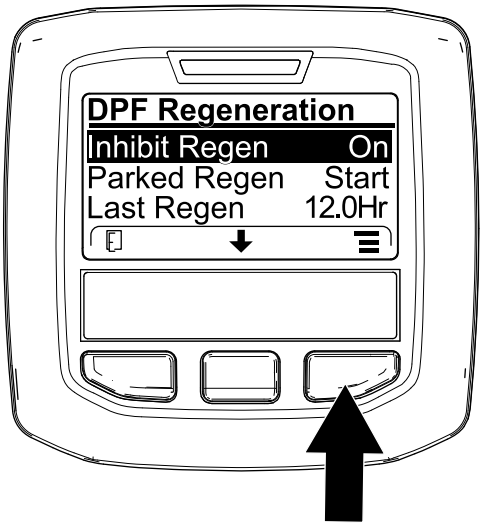

Obrázek 70

2. Stisknutím pravého tlačítka změníte nastavení potlačení regenerace ze zapnuto na vypnuto (ON na OFF) () nebo z vypnuto na zapnuto (OFF na ON) ().

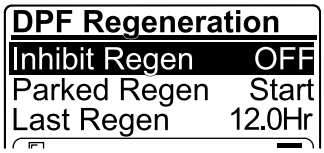

Obrázek 71

Povolení resetovací regenerace

Systém InfoCenter zobrazí ikonu vysoké teploty výfukových plynů , když probíhá resetovací regenerace.

Poznámka: Pokud je volba INHIBIT REGEN (Potlačení regenerace) nastavena na ON (Zapnuto), systém InfoCenter zobrazí UPOZORNĚNÍ Č. 185 (). Stisknutím tlačítka 3 nastavte potlačení regenerace na OFF (Vypnuto) a pokračujte s resetovací regenerací.

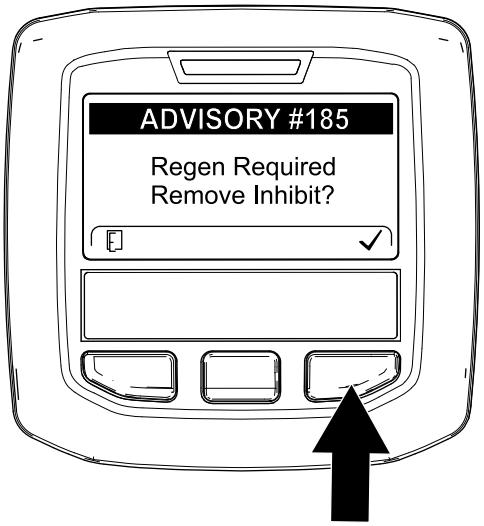

Obrázek 72

Poznámka: Pokud je teplota výfukových plynů motoru příliš nízká, na displeji systému InfoCenter se zobrazí UPOZORNĚNÍ Č. 186 (), abyste byli informováni, že je třeba nastavit plný plyn (vysoké volnoběžné otáčky motoru).

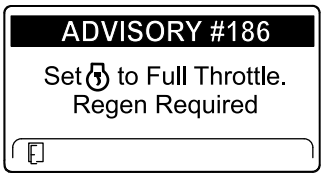

Obrázek 73

Poznámka: Po dokončení resetovací regenerace zmizí z obrazovky systému InfoCenter ikona vysoké teploty výfukových plynů .

Klidová nebo obnovovací regenerace

- Když řídicí jednotka motoru požaduje klidovou nebo obnovovací regeneraci, systém InfoCenter zobrazí ikonu požadavku na regeneraci ().

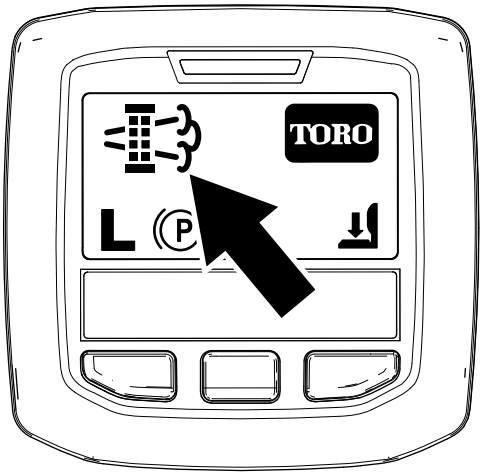

Obrázek 74

- Stroj neprovádí klidovou ani obnovovací regeneraci automaticky, regeneraci je třeba spustit prostřednictvím systému InfoCenter.

Zprávy klidové regenerace

Pokud řídicí jednotka motoru vyžaduje klidovou regeneraci, systém InfoCenter zobrazí následující zprávy:

- Engine warning (Výstraha týkající se motoru) SPN 3720, FMI 16 ()

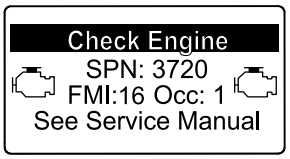

Obrázek 75

- UPOZORNĚNÍ č. 188 o tom, že je nutná klidová regenerace ()

  Poznámka: Každých 15 minut se zobrazí upozornění č. 188.

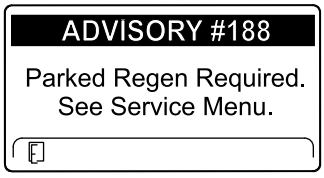

Obrázek 76

- Pokud neprovedete klidovou regeneraci do 2 hodin, systém InfoCenter zobrazí zprávu o nutnosti provedení klidové regenerace – vypnutém vývodovém hřídeli UPOZORNĚNÍ č. 189 ().

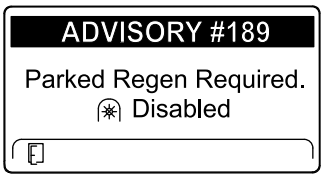

Obrázek 77

Důležité: **Pro obnovení funkce vývodového hřídele proveďte klidovou regeneraci; viz (strana) a (strana).**

Poznámka: Na domovské obrazovce se zobrazí ikona vypnutého vývodového hřídele ().

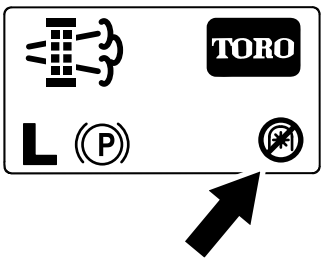

Obrázek 78

Zprávy obnovovací regenerace

Pokud řídicí jednotka motoru vyžaduje obnovovací regeneraci, systém InfoCenter zobrazí následující zprávy:

- Engine warning (Výstraha týkající se motoru) SPN 3719, FMI 0 ()

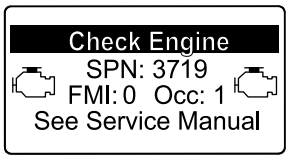

Obrázek 79

- UPOZORNĚNÍ č. 190 o tom, že je nutná obnovovací regenerace – je vypnutý vývodový hřídel ()

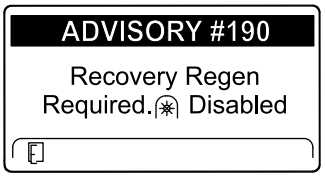

Obrázek 80

Důležité: **Pro obnovení funkce vývodového hřídele proveďte obnovovací regeneraci; viz (strana) a (strana).**

Poznámka: Na domovské obrazovce se zobrazí ikona vypnutého vývodového hřídele, viz v části (strana).

Omezení stavu filtru DPF

- Pokud řídicí jednotka motoru požádá o obnovovací regeneraci nebo ji zpracovává a vy přejdete na možnost PARKED REGEN (Klidová regenerace), klidová regenerace se zablokuje a v pravém dolním rohu systému InfoCenter se zobrazí ikona zámku ().

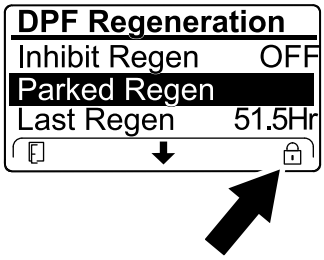

Obrázek 81

- Pokud řídicí jednotka motoru nevyžádala obnovovací regeneraci a vy přejdete na možnost RECOVERY REGEN (Obnovovací regenerace), obnovovací regenerace se zablokuje a v pravém dolním rohu systému InfoCenter se zobrazí ikona zámku ().

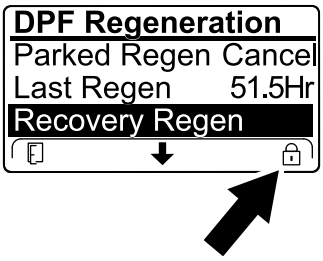

Obrázek 82

Příprava na provedení klidové nebo obnovovací regenerace

1. Přesvědčte se, zda je v palivové nádrži stroje množství paliva dostačující pro typ prováděné regenerace:
   - **Klidová regenerace:** před provedením klidové regenerace se přesvědčte, zda máte k dispozici alespoň 1/4 nádrže paliva.
   - **Obnovovací regenerace:** před provedením obnovovací regenerace se přesvědčte, zda máte k dispozici alespoň 1/2 nádrže paliva.
2. Přepravte stroj na místo, které je v bezpečné vzdálenosti od hořlavých materiálů.
3. Zaparkujte stroj na rovném povrchu.
4. Ovládání pojezdu nebo ovládací páky pojezdu musí být v NEUTRÁLNÍ poloze.
5. Je-li to třeba, vypněte vývodový hřídel a sklopte žací jednotky nebo příslušenství.
6. Zatáhněte parkovací brzdu.
7. Přesuňte ovládání škrticí klapky do polohy pro NÍZKÉ VOLNOBĚŽNÉ OTÁČKY.

Provedení klidové nebo obnovovací regenerace

⚠ VÝSTRAHA

Během regenerace filtru DPF je teplota výfuku vysoká (přibližně 600 °C). Horké výfukové plyny mohou poranit pracovníka obsluhy nebo jiné osoby.

- **Motor nikdy nenechejte pracovat v uzavřeném prostoru.**
- **Přesvědčte se, zda v okolí výfukového systému nejsou žádné hořlavé materiály.**
- **Nikdy se nedotýkejte horkých součástí výfukového systému.**
- **Nikdy nestůjte v blízkosti výfukové trubky stroje.**

Důležité: **Pokud zvýšíte otáčky motoru z nízkých volnoběžných otáček nebo uvolníte parkovací brzdu, řídicí jednotka stroje regeneraci filtru DPF zruší.**

1. Vstupte do nabídky „DPF Regeneration“ (Regenerace filtru DPF), stisknutím prostředního tlačítka přejděte dolů na nabídku PARKED REGEN START (Spuštění klidové regenerace) nebo nabídku RECOVERY REGEN START (Spuštění obnovovací regenerace) () a stisknutím pravého tlačítka spusťte regeneraci ().

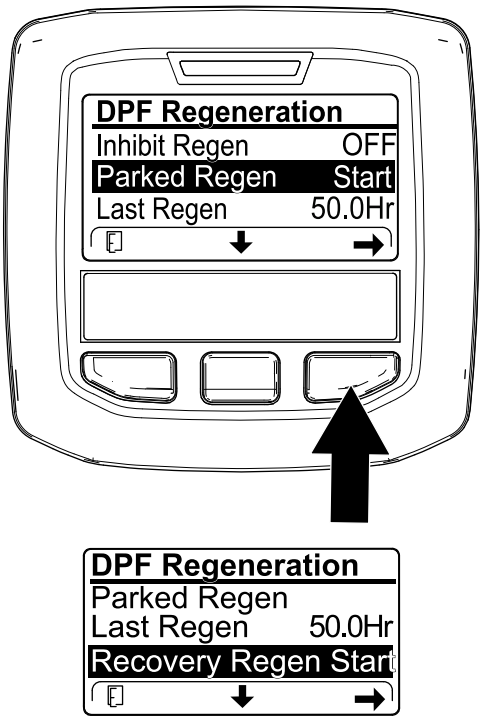

Obrázek 83

2. Na obrazovce VERIFY FUEL LEVEL (Zkontrolujte hladinu paliva) se ujistěte, zda máte k dispozici 1/4 nádrže paliva, pokud provádíte klidovou regeneraci, nebo 1/2 nádrže paliva, pokud provádíte obnovovací regeneraci. Pokračujte stisknutím pravého tlačítka ().

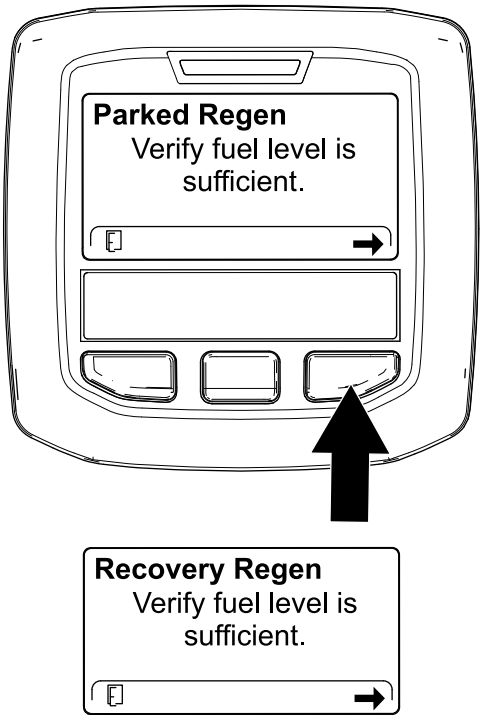

Obrázek 84

3. Na kontrolní obrazovce pro filtr DPF ověřte, zda je zatažená parkovací brzda a otáčky motoru jsou na nízkých volnoběžných otáčkách ().

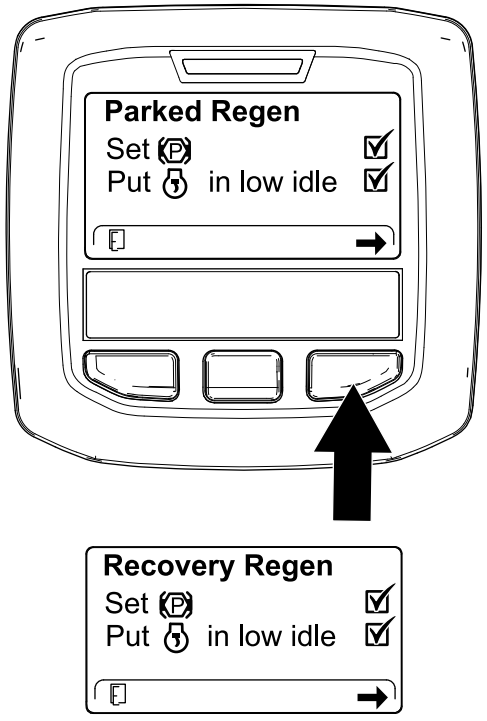

Obrázek 85

4. Na obrazovce INITIATE DPF REGEN (Zahájit regeneraci filtru DPF) pokračujte stiskem pravého tlačítka ().

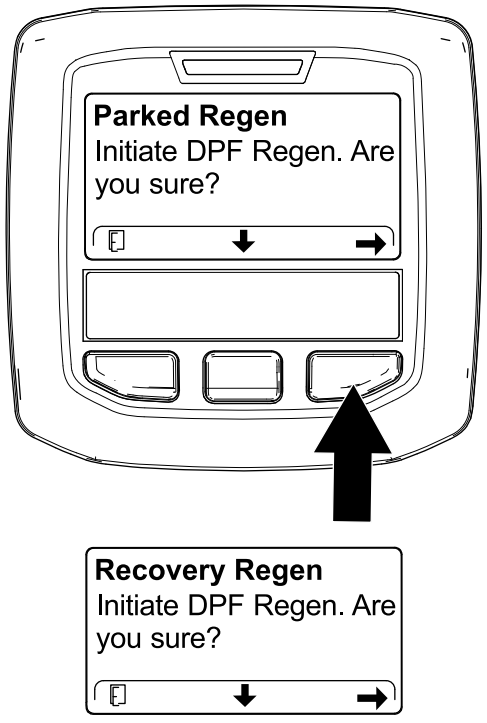

Obrázek 86

5. Systém InfoCenter zobrazí zprávu INITIATING DPF REGEN (Zahájení regenerace filtru DPF) ().

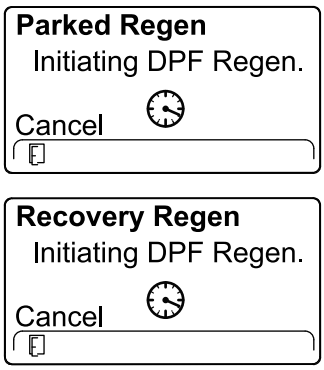

Obrázek 87

6. Systém InfoCenter zobrazí zprávu s časem dokončení ().

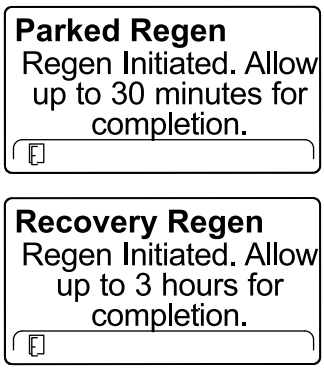

Obrázek 88

7. Řídicí jednotka motoru kontroluje stav motoru a informace o závadách. Systém InfoCenter může zobrazit zprávy uvedené v následující tabulce:

Tabulka kontrolních zpráv a nápravných opatření

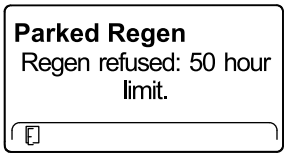

Nápravné opatření: Odejděte z nabídky regenerace a pracujte se strojem, dokud doba od poslední regenerace nebude delší než 50 hodin; viz (strana).

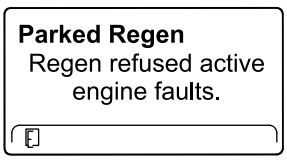

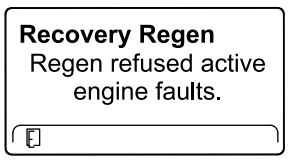

Nápravné opatření: Zjistěte a odstraňte závadu motoru a znovu se pokuste o regeneraci filtru DPF.

Tabulka kontrolních zpráv a nápravných opatření (cont'd.)

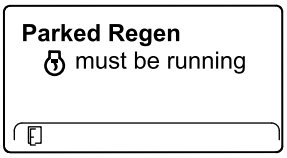

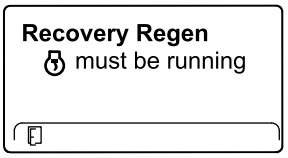

Nápravné opatření: Spusťte motor a nechejte jej pracovat.

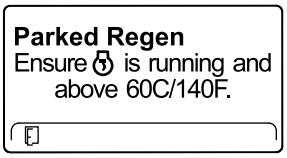

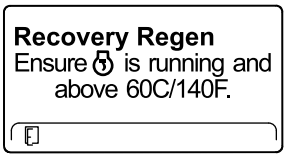

Nápravné opatření: Spusťte motor, aby se teplota chladicí kapaliny zvýšila na 60 °C.

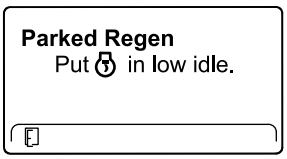

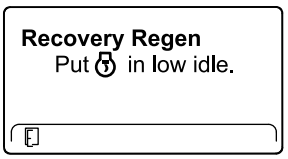

Nápravné opatření: Změňte otáčky motoru na nízké volnoběžné.

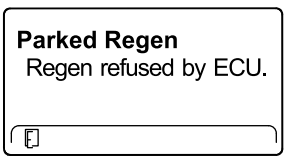

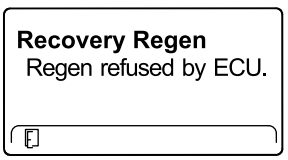

Nápravné opatření: Zjistěte stav řídicí jednotky motoru a znovu se pokuste o regeneraci filtru DPF.

8. Systém InfoCenter otevře domovskou obrazovku a v průběhu regenerace se v jejím pravém dolním rohu zobrazí ikona potvrzení regenerace ().

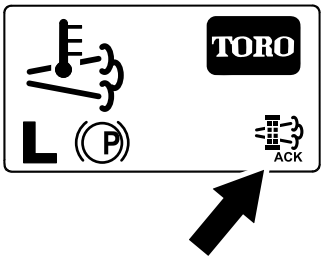

Obrázek 89

Poznámka: Během regenerace filtru DPF zobrazuje systém InfoCenter ikonu vysoké teploty výfukových plynů .

9. Jakmile řídicí jednotka motoru klidovou nebo obnovovací regeneraci dokončí, systém

InfoCenter zobrazí UPOZORNĚNÍ Č. 183 (). Domovskou obrazovku opustíte stisknutím levého tlačítka.

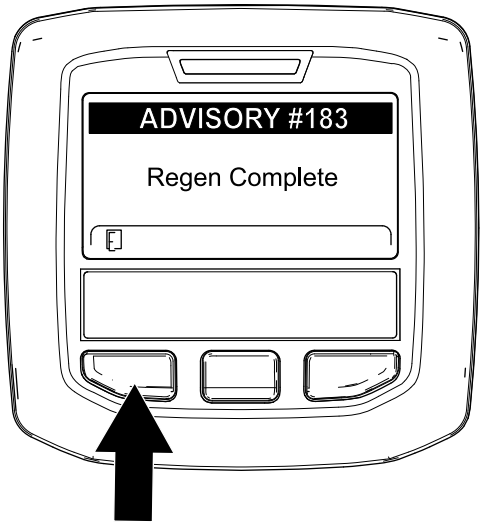

Obrázek 90

Poznámka: Pokud se regenerace nedokončí, systém InfoCenter zobrazí upozornění č. 184 (). Domovskou obrazovku opustíte stisknutím levého tlačítka.

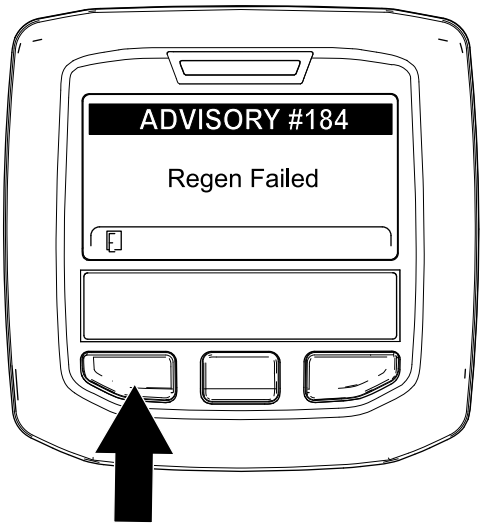

Obrázek 91

Zrušení klidové nebo obnovovací regenerace

Chcete-li probíhající klidovou nebo obnovovací regeneraci zrušit, použijte nastavení Parked Regen Cancel (Zrušení klidové regenerace) nebo Recovery Regen Cancel (Zrušení obnovovací regenerace).

1. Vstupte do nabídky DPF Regeneration (Regenerace filtru DPF) ().

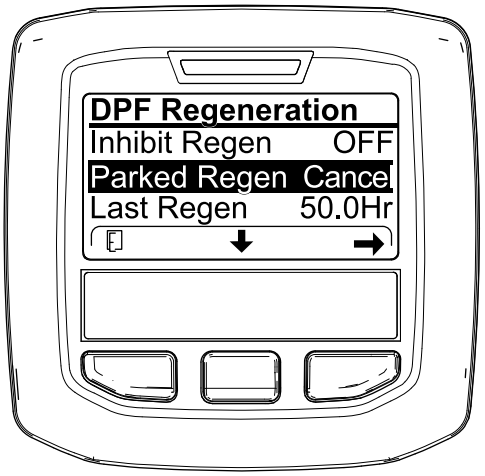

Obrázek 92

2. Stisknutím prostředního tlačítka přejděte dolů na možnost PARKED REGEN CANCEL (Zrušení klidové regenerace) () nebo RECOVERY REGEN CANCEL (Zrušení obnovovací regenerace) ().



Obrázek 93

3. Stisknutím pravého tlačítka zvolte možnost Regen Cancel (Zrušení regenerace) (nebo).

Provozní tipy

Seznámení se se strojem

Před sečením trávy si nacvičte obsluhu stroje na volné ploše. Nastartuje a vypněte motor. Vyzkoušejte jízdu vpřed i vzad. Spusťte a zvedněte žací jednotky a zapněte a vypněte vřetena. Po seznámení se strojem nacvičujte jízdu do svahu a ze svahu při různých rychlostech.

Pochopení funkce výstražného systému

Pokud se při provozu rozsvítí některá výstražná kontrolka, okamžitě stroj zastavte a před pokračováním prací problém opravte. Při používání porouchaného stroje může dojít k jeho vážnému poškození.

Sekání

Spusťte motor a přesuňte spínač otáček motoru do polohy RYCHLÝ CHOD. Přepněte spínač zapnutí/vypnutí do ZAPNUTÉ polohy a použijte páku spuštění/zvednutí k ovládání žacích jednotek (přední žací jednotky jsou načasovány tak, aby se dolů spustily dříve než zadní žací jednotky). Chcete-li jet dopředu a sekat trávu, sešlápněte pedál ovládání pojezdu dopředu.

Přeprava stroje

Přepněte spínač zapnutí/vypnutí do VYPNUTÉ polohy a zvedněte žací jednotky do polohy pro PŘEPRAVU. Přesuňte páku sekání/přepravy do polohy pro PŘEPRAVU. Při jízdě mezi překážkami dávejte pozor, abyste náhodou nepoškodili stroj nebo žací jednotky. Při jízdě na svazích buďte zvláště opatrní. Jeďte pomalu a vyhněte se ostrým zatáčkám, aby nedošlo k převrácení. Při sjíždění svahu sklopte žací nástavce, aby bylo možné ovládat řízení.

Po provozu

Bezpečnostní opatření po použití

Obecné bezpečnostní informace

- Zaparkujte stroj na rovném povrchu.
- Vypněte a snižte žací jednotky.
- Zatáhněte parkovací brzdu.
- Vypněte motor a vyjměte klíč ze zapalování.
- Počkejte, dokud se nezastaví pohyb všech součástí.
- Před seřizováním, údržbou, čištěním nebo uskladněním nechejte stroj vychladnout.
- V zájmu předcházení vzniku požáru odstraňujte z žacích jednotek, pohonů, tlumičů výfuku, chladicích mřížek a prostoru motoru trávu a nečistoty. Místa potřísněná uniklým olejem nebo palivem vždy očistěte.
- Při přepravě stroje a vždy, když stroj nepoužíváte, vyřaďte pohon přídavných zařízení.
- Provádějte údržbu bezpečnostních pásů, případně je vyčistěte.
- Neskladujte stroj ani nádobu s palivem v blízkosti otevřeného ohně, zdroje jisker nebo tepla, například u ohřívače vody nebo jiných zařízení.

Přeprava stroje

- Při nakládání stroje na přívěs nebo nákladní vozidlo používejte nájezdové plošiny stejně široké jako stroj.
- Stroj bezpečně upevněte.

Místa uvázání stroje

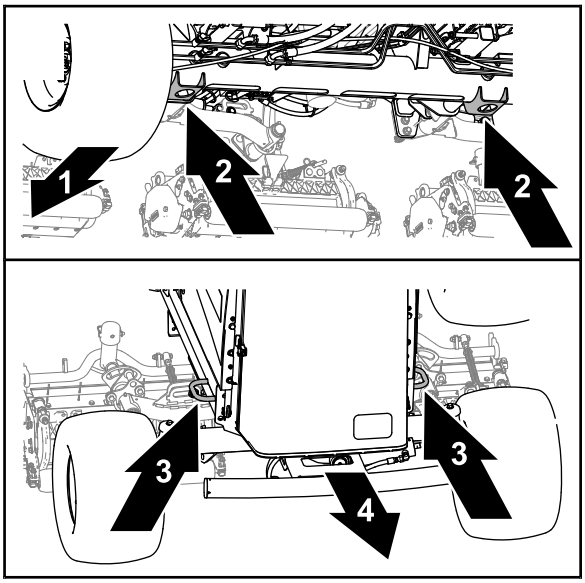

Obrázek 94

1. Přední část stroje
2. Držáky zvedáku (trubka přední nápravy)
3. Třmeny rámu
4. Zadní část vozidla

- Vpředu – otvor v držácích zvedáku na trubce přední nápravy ().
- Vzadu – třmeny rámu na obou stranách stroje.

Tlačení nebo vlečení stroje

V nouzové situaci lze strojem pohybovat po aktivaci obtokového ventilu hydraulického čerpadla s proměnným výtlakem. Stroj je poté možné vléct nebo tlačit.

Důležité: **Při tlačení nebo vlečení nepřekračujte rychlost 3 až 4,8 km/h, jinak hrozí nebezpečí poškození vnitřních částí převodovky. Obtokový ventil musí být otevřen pokaždé, když stroj tlačíte nebo táhnete.**

1. Zatáhněte parkovací brzdu, vypněte motor a vytáhněte klíč.
2. Otevřete kapotu. Postupujte podle pokynů v části (strana).
3. Na čerpadle s proměnným výtlakem otočte šroub obtokového ventilu o jednu a půl otáčky a otevřete vnitřní okruh ventilu. Tím umožníte obtok oleje ().

   Poznámka: Obtokový ventil se nachází na levé straně čerpadla. Po zajištění obtoku kapaliny můžete se strojem pomalu pohybovat, aniž by došlo k poškození převodovky.

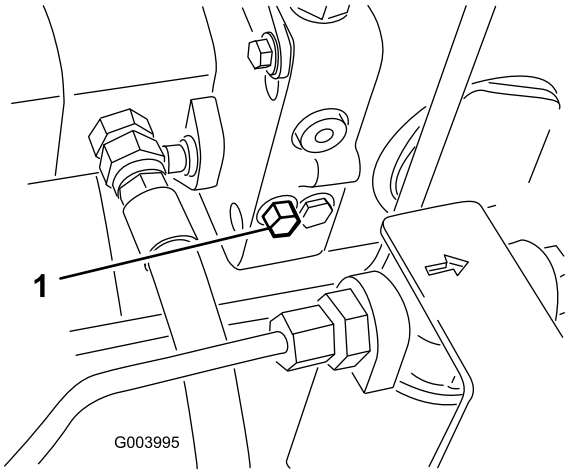

Obrázek 95

1. Šroub obtokového ventilu

4. Zavřete a zajistěte kapotu na západku.
5. Tlačení nebo tažení stroje
6. Před nastartováním motoru obtokový ventil zavřete. Při zavírání ventilu nepřekračujte utahovací moment 7 až 11 Nm (5 až 8 ft-lb).

   Důležité: **Při spuštění motoru s otevřeným obtokovým ventilem dojde k přehřátí převodovky.**

Údržba

Poznámka: Levá a pravá strana stroje se určuje z pohledu obsluhy z běžné pracovní pozice.

Poznámka: Bezplatnou kopii elektrického nebo hydraulického schématu si můžete stáhnout na stránkách www.Toro.com; vyhledejte svůj stroj v odkazech na návody k obsluze na domovské stránce.

Bezpečnost při provádění úkonů údržby

- Před opuštěním pozice obsluhy proveďte následující opatření:
  - Zaparkujte stroj na rovném povrchu.
  - Vypněte a snižte žací jednotky.
  - Zatáhněte parkovací brzdu.
  - Vypněte motor a vyjměte klíč ze zapalování.
  - Počkejte, dokud se nezastaví pohyb všech součástí.
  - Před seřizováním, údržbou, čištěním nebo uskladněním nechejte stroj vychladnout.
- Před provedením údržby nechejte vychladnout všechny součásti stroje.
- Je-li to možné, neprovádějte údržbu se spuštěným motorem. Nepřibližujte se k pohybujícím se částem.
- Pokaždé, když pracujete pod strojem, podepřete jej montážními stolicemi.
- Ze součástí, ve kterých je uložena energie, opatrně uvolněte tlak.
- Udržujte všechny díly stroje v dobrém stavu a dbejte na to, aby byly utaženy veškeré upevňovací prvky.
- Nahraďte všechny opotřebené nebo poškozené štítky.
- K zajištění bezpečnosti a optimálního výkonu stroje je nutné používat pouze originální náhradní díly Toro. Náhradní díly jiných výrobců mohou být nebezpečné a jejich použití může mít za následek zneplatnění záruky.

Doporučený harmonogram údržby

Servisní interval	Postup při údržbě
Po první hodině	• Upevňovací matice kol utáhněte na utahovací moment 94 až 122 Nm (70 až 90 ft-lb).
Po prvních 8 hodinách	• Zkontrolujte stav a napnutí řemene alternátoru.
Po prvních 10 hodinách	• Upevňovací matice kol utáhněte na utahovací moment 94 až 122 Nm (70 až 90 ft-lb).
Při každém použití nebo denně	• Přesvědčte se, zda bezpečnostní pásy nejsou opotřebené, pořezané ani jinak poškozené. Pokud některá ze součástí pásu nepracuje správně, pás vyměňte za nový. • Zkontrolujte ochranné spínače. • • Zkontrolujte hladinu motorového oleje. • Vypusťte z odlučovače vody/paliva vodu a znečisťující látky. • Zkontrolujte tlak vzduchu v pneumatikách. • Zkontrolujte hladinu chladicí kapaliny. • Odstraňte nečistoty z mřížky, chladičů oleje a chladiče motoru (ve znečištěném prostředí provádějte častěji). • Zkontrolujte hladinu hydraulické kapaliny. • Zkontrolujte hydraulické potrubí a hadice. • Zkontrolujte kontakt vřetena a plochého nože. • Zkontrolujte bezpečnostní pás.
Po každých 50 hodinách provozu	• Promažte ložiska a pouzdra (a neprodleně po každém mytí). • Proveďte údržbu akumulátoru.
Po každých 100 hodinách provozu	• Zkontrolujte hadice chladicí soustavy. • Zkontrolujte stav a napnutí řemene alternátoru.
Po každých 250 hodinách provozu	• Vyměňte motorový olej a filtr. • Upevňovací matice kol utáhněte na utahovací moment 94 až 122 Nm (70 až 90 ft-lb).

Servisní interval	Postup při údržbě
Po každých 400 hodinách provozu	• Proveďte údržbu vzduchového filtru (v prašném nebo velmi znečištěném prostředí častěji). Pokud je ukazatel vzduchového filtru červený, proveďte údržbu vzduchového filtru dříve. • Vyměňte palivový filtr. • Vyměňte palivový filtr motoru. • Zkontrolujte, zda není palivové potrubí opotřebené nebo poškozené a zda nejsou uvolněné spojky (nebo jednou za rok, podle toho, která z možností nastane dříve).
Po každých 800 hodinách provozu	• Zkontrolujte sbíhavost zadních kol. • Pokud nepoužíváte doporučenou hydraulickou kapalinu nebo jste již nádrž naplnili alternativní kapalinou, vyměňte vratný filtr hydraulické kapaliny a plnicí filtr hydraulické kapaliny. • Pokud nepoužíváte doporučenou hydraulickou kapalinu nebo jste již nádrž naplnili alternativní kapalinou, vyměňte hydraulickou kapalinu.
Po každých 1000 hodinách provozu	• Pokud používáte doporučenou hydraulickou kapalinu, vyměňte vratný filtr hydraulické kapaliny a plnicí filtr hydraulické kapaliny.
Po každých 2000 hodinách provozu	• Pokud používáte doporučenou hydraulickou kapalinu, vyměňte hydraulickou kapalinu.
Po každých 6000 hodinách provozu	• Z filtru DPF demontujte filtr sazí, vyčistěte jej a znovu namontujte nebo filtr sazí vyčistěte, pokud systém InfoCenter zobrazí závady motoru SPN 3251 FMI 0, SPN 3720 FMI 0 nebo SPN 3720 FMI 16.
Každé 2 roky	• Vypláchněte a vyměňte kapalinu v chladicí soustavě. • Vyměňte hadice hydraulické kapaliny. • Vyměňte hadice chladicí kapaliny. • Vypláchněte a vyměňte chladicí kapalinu.

Seznam denní údržby

Tuto stránku si zkopírujte pro každodenní použití.

Úkon údržby	Pro týden:						
	Pondělí	Úterý	Středa	Čtvrtek	Pátek	Sobota	Neděle
Zkontrolujte činnost ochranných spínačů.							
Zkontrolujte činnosti brzd.							
Zkontrolujte hladinu motorového oleje a paliva.							
Vypusťte odlučovač vody/paliva.							
Zkontrolujte ukazatel ucpání vzduchového filtru.							
Zkontrolujte znečištění chladiče a mřížky.							
Zkontrolujte nezvyklý hluk motoru.[1]							
Zkontrolujte, zda nedochází k nezvyklému hluku při provozu.							
Zkontrolujte hladinu kapaliny v hydraulickém systému.							
Zkontrolujte ukazatel hydraulického filtru. [2]							
Zkontrolujte, zda nedošlo k poškození hydraulických hadic.							
Zkontrolujte, zda nedochází k úniku kapalin.							
Zkontrolujte tlak vzduchu v pneumatikách.							
Zkontrolujte správnou funkci nástrojů.							
Zkontrolujte seřízení vřetena vůči plochému noži.							
Zkontrolujte seřízení výšky sekání.							
Zkontrolujte promazání všech maznic.[3]							
Opravte poškozený lak.							
Stroj umyjte.							

1. Při obtížném startování, nadměrném kouření nebo těžkém chodu motoru zkontrolujte žhavicí svíčku a trysky vstřikovačů.
2. Proveďte kontrolu, když motor běží a olej má provozní teplotu.
3. Okamžitě po každém mytí bez ohledu na uvedený interval

Důležité: **Další postupy údržby jsou popsány v provozní příručce k motoru a *provozní příručce* k žací jednotce.**

Zápis problematických oblastí

Kontrolu provedl(a):		
Po-ložka	**Datum**	**Informace**
1		
2		
3		
4		
5		
6		

7		
8		

Postupy před údržbou stroje

Příprava na údržbu

1. Zaparkujte stroj na rovném povrchu, stiskněte spínač zapnutí/vypnutí do VYPNUTÉ polohy, spusťte žací jednotky dolů a zatáhněte parkovací brzdu.
2. Vypněte motor, vytáhněte klíč a počkejte, dokud se všechny pohyblivé součásti nezastaví.
3. Počkejte, až motor vychladne.

Otevření kapoty

1. Uvolněte 2 západky kapoty ().

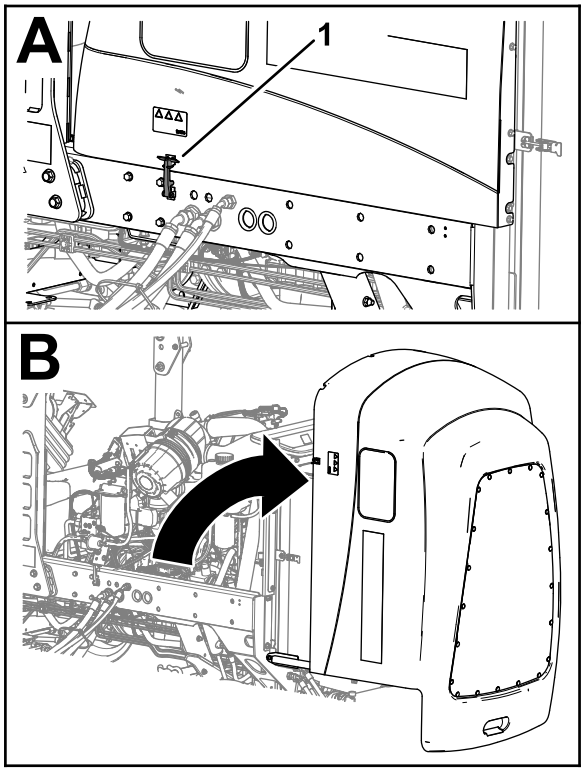

Obrázek 96

1. Západka kapoty (2)

2. Otočením kapotu otevřete.

Zavření kapoty

1. Otočením kapotu opatrně zavřete ().

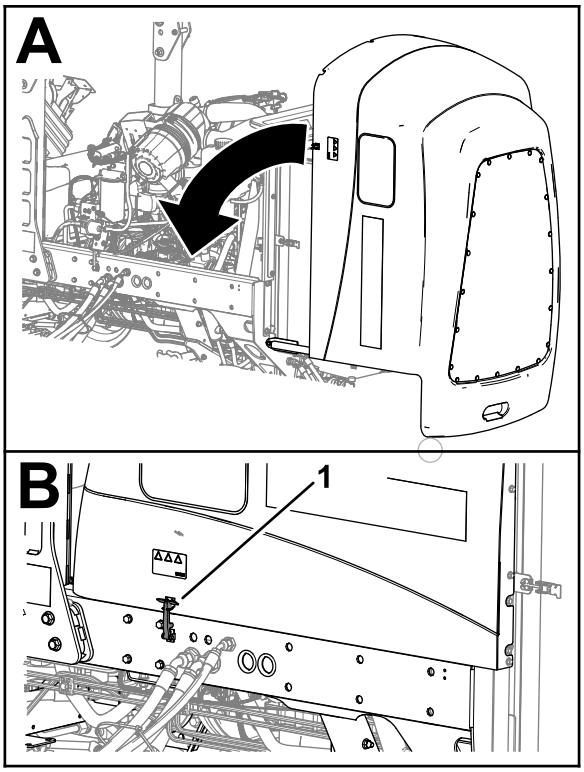

Obrázek 97

1. Západka kapoty (2)

2. Kapotu zajistěte 2 západkami.

Otevření mřížky

1. Demontujte pojistný kolík ze západky mřížky ().

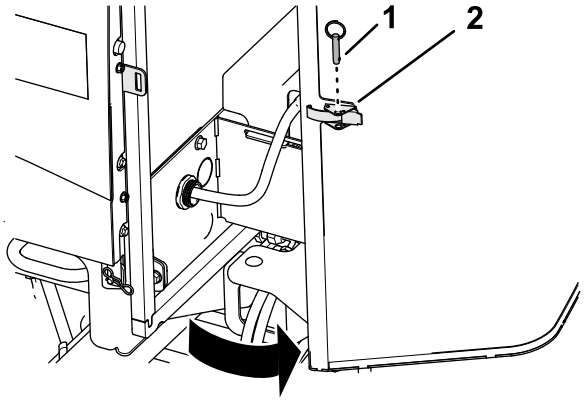

Obrázek 98

1. Pojistný kolík
2. Západka mřížky

2. Odjistěte mřížku a otevřete ji.

Zavření mřížky

1. Zavřete mřížku a zajistěte ji ().

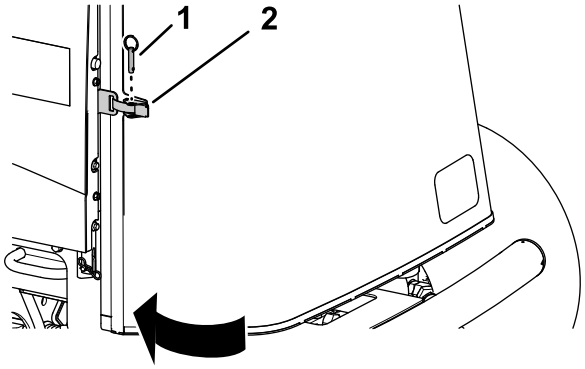

Obrázek 99

1. Pojistný kolík
2. Západka mřížky

2. Zasuňte pojistný kolík do západky mřížky.

Vyklopení sedadla

1. Posuňte západku sedadla směrem ven ().

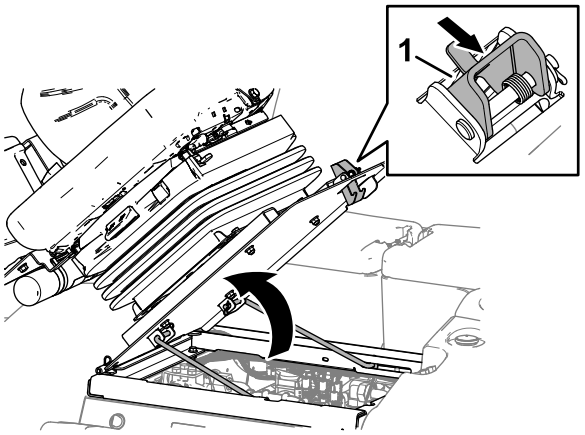

Obrázek 100

1. Západka sedadla

2. Opatrně vyklopte sedadlo nahoru.
3. Ujistěte se, že přední vzpěra dosedá do drážkového dorazu vodicí desky vzpěry ().

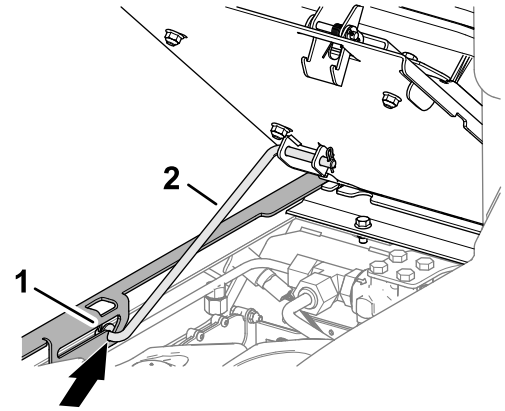

Obrázek 101

1. Vzpěra
2. Vodicí deska vzpěry

Sklopení sedadla

1. Mírně pootočte sedadlo a zvedněte vzpěru z důlku v drážce držáku sedadla ().

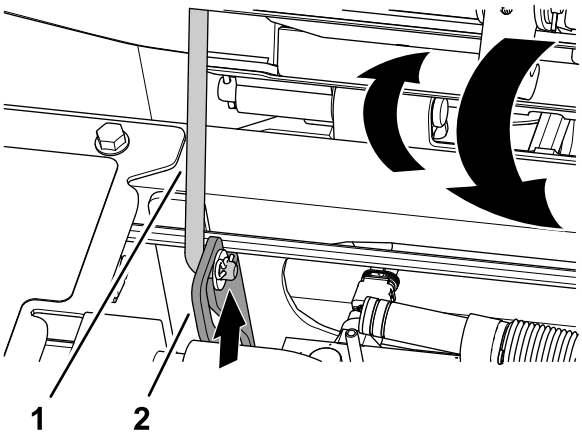

Obrázek 102

1. Vzpěra
2. Vodicí deska vzpěry

2. Opatrně sklopte sedadlo tak, aby se bezpečně zajistilo.

Umístění zvedacích bodů

Poznámka: Pokaždé, když pracujete pod strojem, podepřete jej montážními stolicemi, viz (strana).

Používejte následující zvedací body:

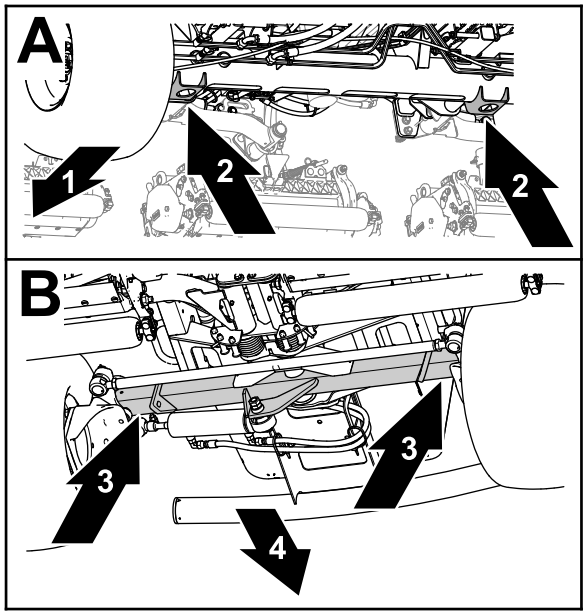

Obrázek 103

1. Přední část stroje
2. Držáky zvedáku (trubka přední nápravy)
3. Trubka zadní nápravy
4. Zadní část vozidla

- Vpředu – držáky zvedáku na trubce přední nápravy ().
- Vzadu – trubka zadní nápravy.

Mazání

Mazání ložisek a pouzder

Servisní interval: Po každých 50 hodinách provozu (a neprodleně po každém mytí).

Specifikace maziva: mazivo č. 2 na bázi lithia

1. Připravte stroj na údržbu, viz (strana).
2. Otevřete kapotu. Postupujte podle pokynů v části (strana).
3. Stroj promažte pomocí maznic v následujících místech:
   - U-kloub hnacího hřídele čerpadla (3) ()

     Poznámka: Hnací hřídel čerpadla je umístěn pod kapotou.

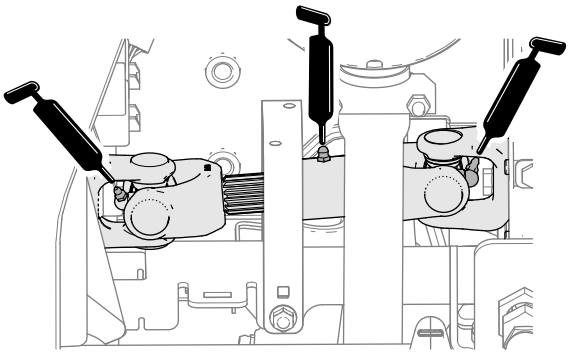

Obrázek 104

   - Válce zvedacích ramen žací jednotky (2 na každém ramenu) ()

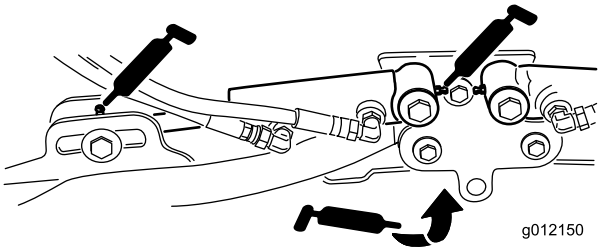

Obrázek 105

- Čepy zvedacích ramen (1 na každém ramenu) ()
- Otočný čep a nosný rám žací jednotky (2 na každé části) ()

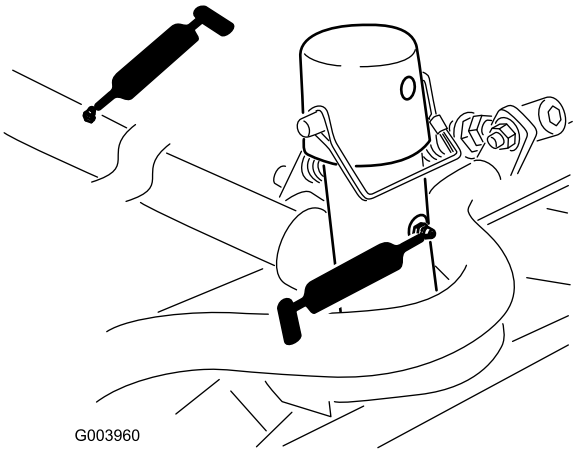

Obrázek 106

- Otočný čep zvedacího ramene (1 na každém ramenu) ()

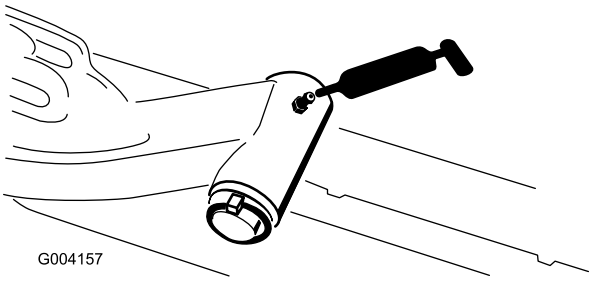

Obrázek 107

- Spojovací tyč zadní nápravy (2) ()

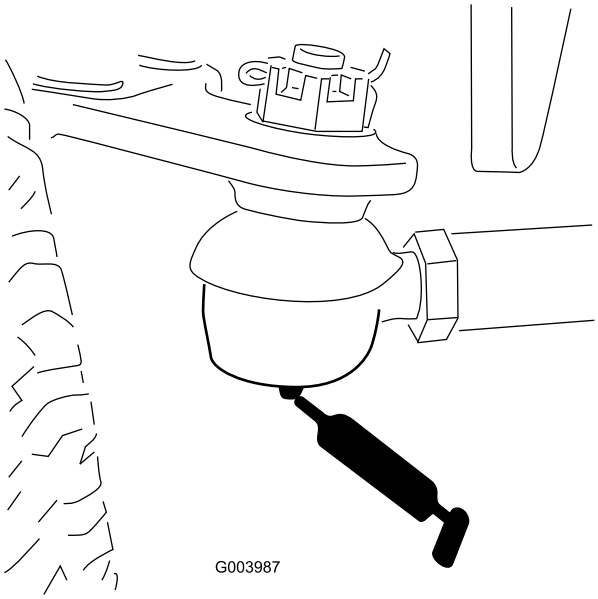

Obrázek 108

- Čep řízení nápravy (1) ()

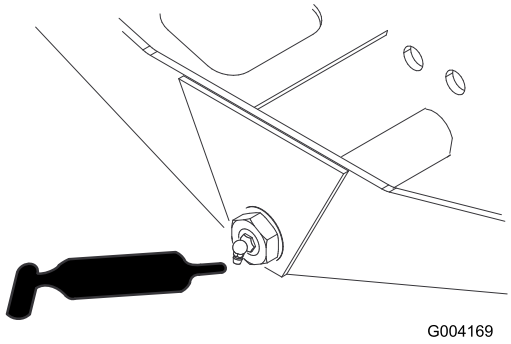

Obrázek 109

- Kulové klouby válce řízení (2) ()

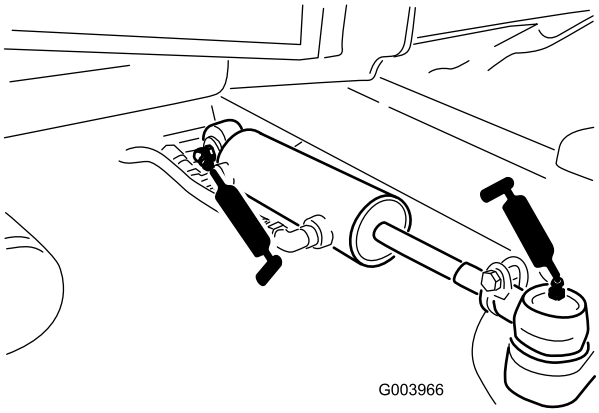

Obrázek 110

- Brzdový pedál (1) ()

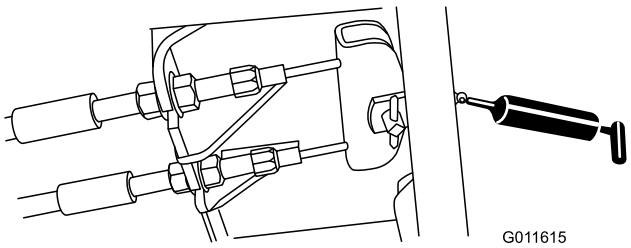

Obrázek 111

4. Zavřete kapotu a zajistěte ji na západku; viz (strana).

Údržba motoru

Bezpečnost při údržbě motoru

- Před kontrolou hladiny oleje a doplňováním oleje do klikové skříně vypněte motor.
- Neměňte otáčky regulátoru a nepřekračujte maximální otáčky motoru.

Kontrola vzduchového filtru

Servisní interval: Při každém použití nebo denně

1. Připravte stroj na údržbu, viz (strana).
2. Otevřete kapotu. Postupujte podle pokynů v části (strana).
3. Zkontrolujte ukazatel údržby na konci tělesa vzduchového filtru ().

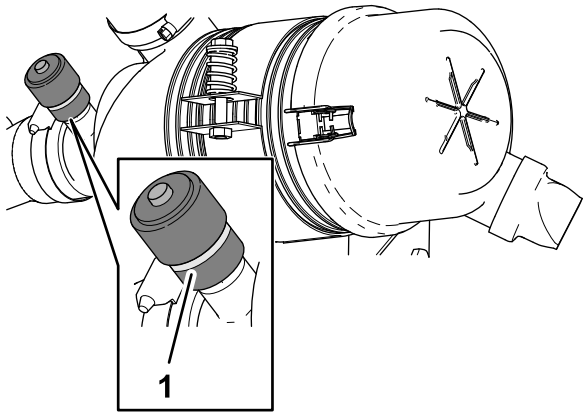

Obrázek 112

1. Ukazatel údržby

4. Pokud se v ukazateli údržby zobrazí červený proužek, vzduchový filtr vyměňte; viz (strana).
5. Stiskněte vylučovací ventil prachu ().

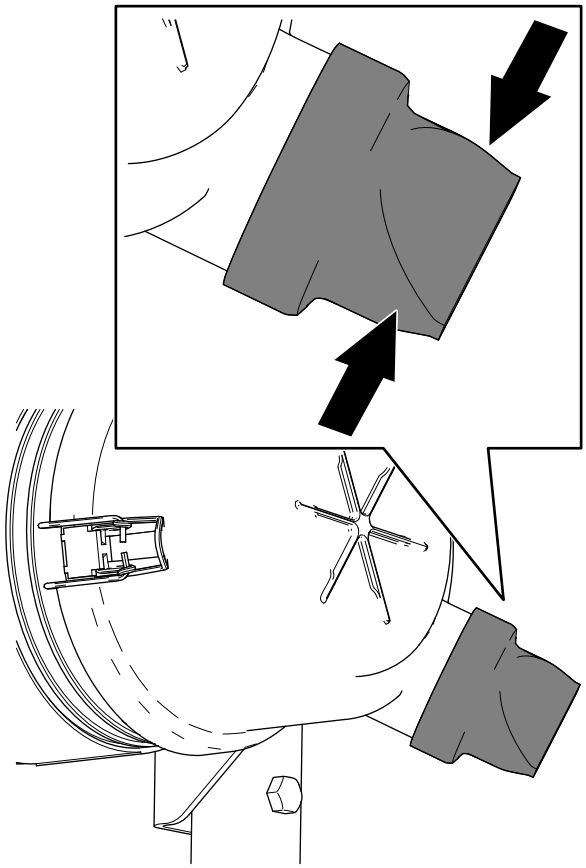

Obrázek 113

6. Zavřete kapotu a zajistěte ji na západku; viz (strana).

Údržba vzduchového filtru

Servisní interval: Po každých 400 hodinách provozu (v prašném nebo velmi znečištěném prostředí častěji). Pokud je ukazatel vzduchového filtru červený, proveďte údržbu vzduchového filtru dříve.

Zkontrolujte, zda není plášť vzduchového filtru poškozen, což by mohlo způsobit únik vzduchu. Je-li poškozen, vyměňte jej. Zkontrolujte, zda se v celém sacím systému nevyskytují netěsnosti, poškození nebo uvolněné hadicové svorky.

Údržbu vzduchového filtru provádějte pouze tehdy, pokud je to podle ukazatele údržby nutné. Předčasná výměna vzduchového filtru pouze zvyšuje nebezpečí vniknutí nečistot do motoru v okamžiku demontáže filtru.

Důležité: **Kryt musí být na plášti vzduchového filtru správně usazen a utěsněn.**

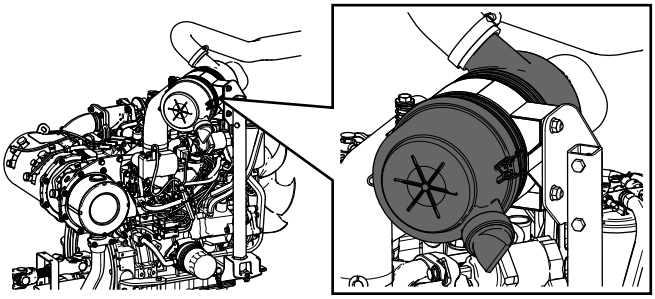

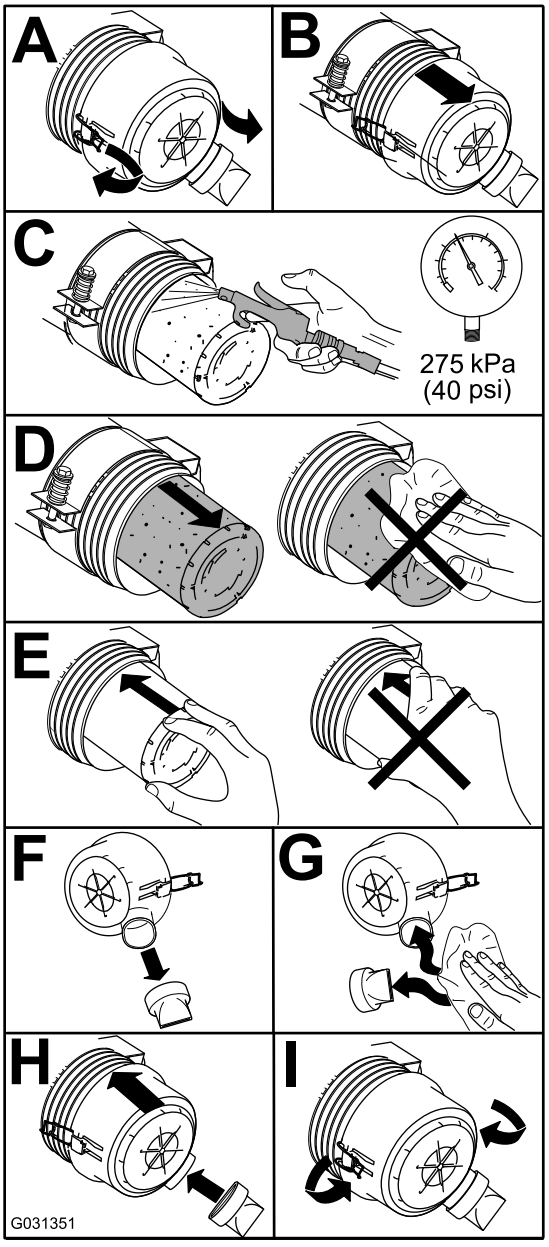

Obrázek 114

Resetování ukazatele údržby vzduchového filtru

1. Pokud se na ukazateli údržby zobrazí červený proužek, stiskněte resetovací tlačítko na konci ukazatele ().

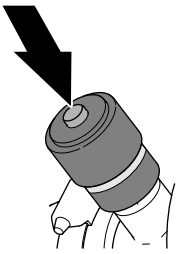

Obrázek 115

2. Zavřete kapotu a zajistěte ji na západku; viz (strana).

Výměna motorového oleje

Specifikace oleje

Používejte vysoce kvalitní, nízkopopelnatý motorový olej, který má následující nebo lepší vlastnosti:

- kategorie CJ-4 nebo vyšší podle normy API
- kategorie E6 podle normy ACEA
- kategorie DH-2 podle normy JASO

Důležité: **Při použití motorového oleje s klasifikací jinou než API CJ-4 nebo vyšší, ACEA E6 nebo JASO DH-2 může dojít k ucpání filtru pevných částic vznětového motoru nebo poškození motoru.**

Používejte motorový olej s následujícím stupněm viskozity:

- Preferovaný olej: SAE 15W-40 (nad -18 °C)
- Alternativní olej: SAE 10W-30 nebo 5W-30 (všechny teploty)

U autorizovaného prodejce Toro lze pořídit olej Toro Premium Engine Oil s viskozitou 15W-40 nebo 10W-30.

Kontrola hladiny motorového oleje

Servisní interval: Při každém použití nebo denně

Důležité: **Hladinu motorového oleje kontrolujte každý den. Jestliže hladina motorového oleje sahá nad horní rysku na měrce, je možné, že motorový olej byl zředěn palivem.**

Jestliže hladina motorového oleje sahá nad horní rysku, motorový olej vyměňte.

Pro kontrolu motorového oleje je nejvhodnější doba před zahájením každodenní práce, kdy je motor studený. Pokud již motor běžel, před kontrolou nechejte olej alespoň 10 minut stékat zpět do olejové vany. Pokud je hladina oleje na dolní rysce nebo pod ní, doplňte olej tak, aby hladina oleje byla na horní rysce. **Motor olejem nepřeplňujte.**

Důležité: **Hladinu motorového oleje udržujte mezi horní a dolní ryskou na měrce oleje. Je-li v motoru příliš málo nebo mnoho oleje, může se poškodit.**

1. Připravte stroj na údržbu, viz (strana).
2. Otevřete kapotu. Postupujte podle pokynů v části (strana).
3. Zkontrolujte hladinu motorového oleje ().

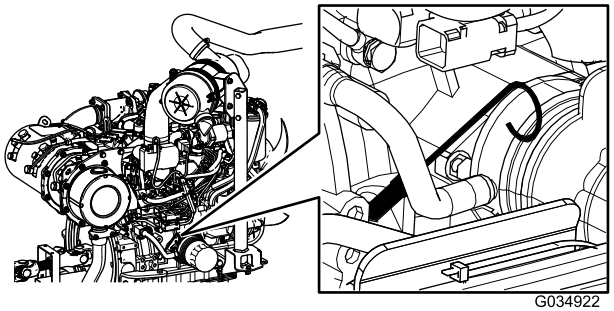

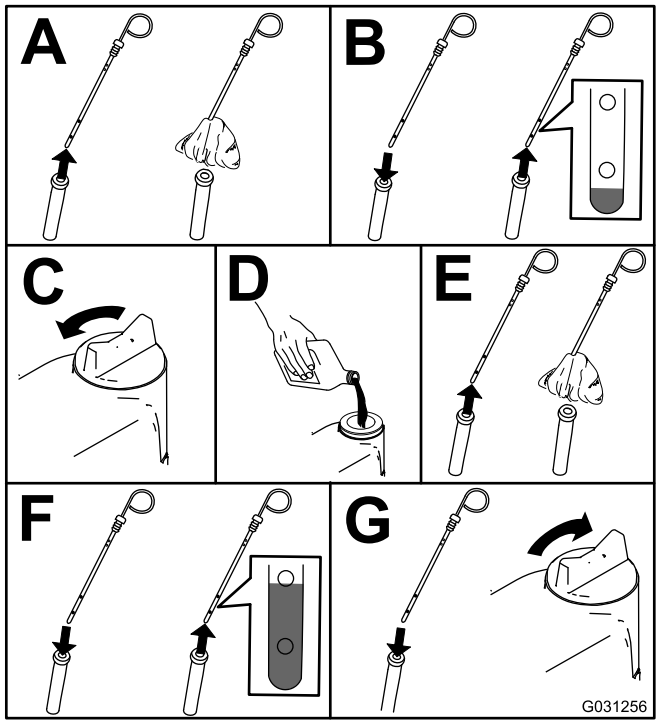

Obrázek 116

Důležité: **Hladina motorového oleje musí být stále mezi horní a dolní ryskou na olejové měrce. Při přeplnění nebo nedostatečném naplnění motorovým olejem může dojít k poruše motoru.**

4. Zavřete kapotu a zajistěte ji na západku; viz (strana).

Množství oleje v klikové skříni

5,2 l včetně filtru

Výměna motorového oleje a filtru

Servisní interval: Po každých 250 hodinách provozu

1. Připravte stroj podle pokynů v části (strana).
2. Vypusťte olej a vyměňte filtr.

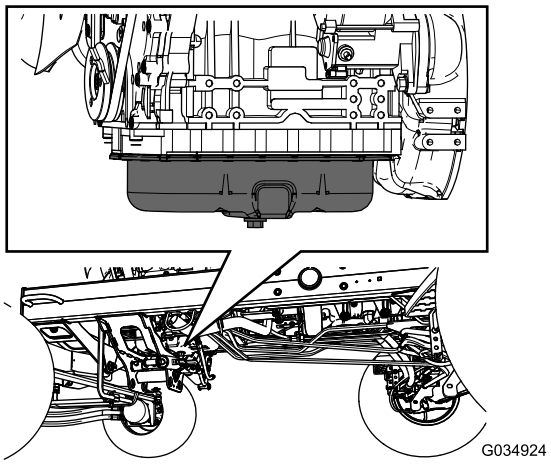

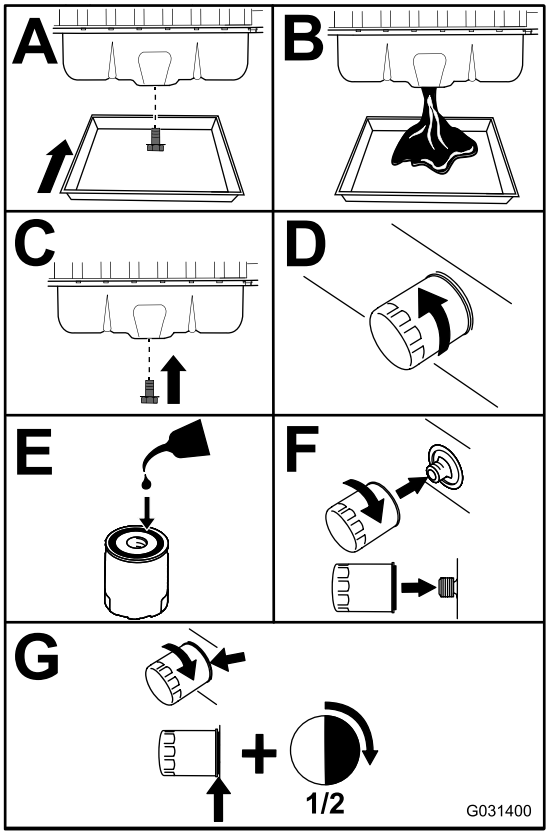

Obrázek 117

Důležité: **Filtr nadměrně neutahujte.**

3. Otevřete kapotu. Postupujte podle pokynů v části (strana).
4. Doplňte olej do klikové skříně; viz (strana), (strana) a (strana).
5. Zavřete kapotu a zajistěte ji na západku; viz (strana).

Údržba oxidačního katalyzátoru vznětového motoru (DOC) a filtru sazí

Servisní interval: Po každých 6000 hodinách provozu—Z filtru DPF demontujte filtr sazí, vyčistěte jej a znovu namontujte nebo filtr sazí vyčistěte, pokud systém InfoCenter zobrazí závady motoru SPN 3251 FMI 0, SPN 3720 FMI 0 nebo SPN 3720 FMI 16.

Pokud systém InfoCenter zobrazí závady motoru CHECK ENGINE SPN 3251 FMI 0, CHECK ENGINE SPN 3720 FMI 0 nebo CHECK ENGINE SPN 3720 FMI 16 (), vyčistěte filtr sazí následovně:

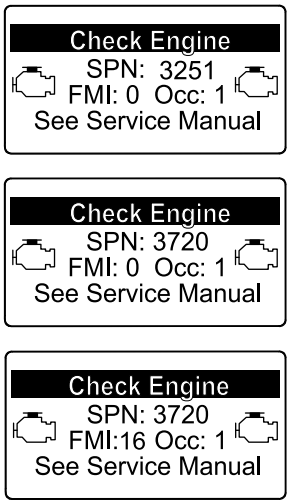

Obrázek 118

1. Informace o demontáži a montáži oxidačního katalyzátoru vznětového motoru a filtru sazí ve filtru DPF naleznete v části „Motor“ v *servisní příručce*.
2. Informace o náhradních dílech nebo servisu oxidačního katalyzátoru vznětového motoru a filtru sazí získáte u autorizovaného distributora Toro.
3. Po montáži čistého filtru DPF požádejte autorizovaného distributora Toro o resetování řídicí jednotky motoru.

Údržba palivového systému

⚠ NEBEZPEČÍ

Za určitých podmínek je palivo a jeho výpary vysoce hořlavé a výbušné. Požár nebo výbuch způsobený palivem může popálit vás i jiné osoby a způsobit škody na majetku.

- **Palivo doplňujte do nádrže venku na otevřeném prostranství a při vypnutém a studeném motoru. Rozlitý benzin ihned utřete.**
- **Neplňte palivovou nádrž až po horní okraj. Doplňujte palivo, dokud jeho hladina nesahá 25 mm pod horní okraj nádrže, nikoli plnicího hrdla. Tento prázdný prostor v nádrži umožňuje expanzi paliva.**
- **Při manipulaci s palivem nikdy nekuřte a zdržujte se dále od otevřeného ohně nebo míst, kde by mohlo jiskřením dojít ke vznícení palivových výparů.**
- **Palivo skladujte v čisté bezpečnostní nádobě s nasazeným uzávěrem.**

Vypouštění vody z odlučovače vody/paliva

Servisní interval: Při každém použití nebo denně—Vypusťte z odlučovače vody/paliva vodu a znečisťující látky.

1. Připravte stroj na údržbu, viz (strana).
2. Otevřete kapotu; viz (strana).
3. Pod vypouštěcí ventil odlučovače vody/paliva () umístěte vypouštěcí nádobu.

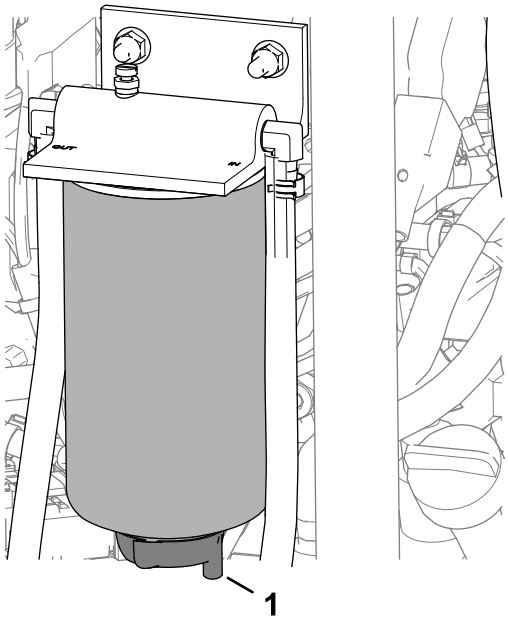

Obrázek 119

1. Vypouštěcí ventil (odlučovač vody/paliva)

4. Otevřete ventil a vypusťte vodu a nečistoty z odlučovače.
5. Zavřete ventil odlučovače vody/paliva.
6. Nastartujte motor a zkontrolujte, zda nedochází k úniku kapaliny.

   Poznámka: Veškeré netěsnosti opravte.
7. Vypněte motor a vyjměte klíč ze zapalování.
8. Zavřete kapotu a zajistěte ji na západku; viz (strana).

Výměna filtru odlučovače vody

Servisní interval: Po každých 400 hodinách provozu

1. Odlučovač vody/paliva úplně vypusťte; viz (strana).
2. Vyčistěte hlavu filtru a nádobu filtru ().

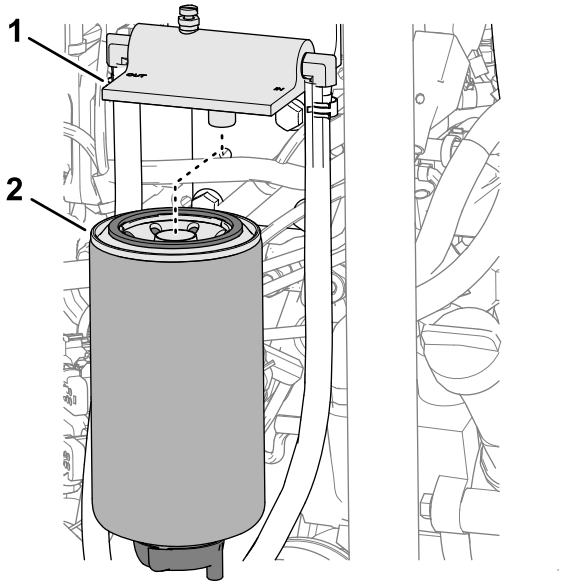

Obrázek 120

1. Hlava filtru
2. Nádoba filtru

3. Odstraňte nádobu filtru a vyčistěte montážní plochu hlavy filtru.
4. Těsnění na nádobě filtru promažte čistým palivem.
5. Rukou namontujte nádobu filtru tak, aby se těsnění dotýkalo montážní plochy, a poté ji otočte o další 1/2 otáčky.
6. Utáhněte vypouštěcí ventil na spodní straně nádoby filtru.
7. Nastartujte motor a zkontrolujte, zda nedochází k úniku kapaliny.

   Poznámka: Veškeré netěsnosti opravte.
8. Vypněte motor a vyjměte klíč ze zapalování.
9. Zavřete kapotu a zajistěte ji na západku; viz (strana).

Výměna palivového filtru motoru

Servisní interval: Po každých 400 hodinách provozu—Vyměňte palivový filtr motoru.

1. Otevřete kapotu. Postupujte podle pokynů v části (strana).
2. Očistěte oblast kolem hlavy palivového filtru ().

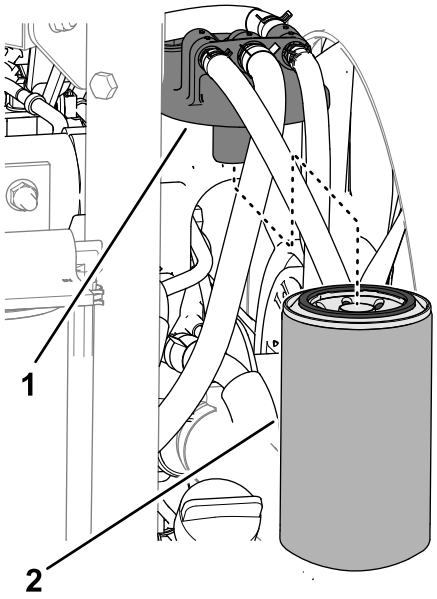

Obrázek 121

1. Hlava palivového filtru
2. Palivový filtr

3. Demontujte filtr a vyčistěte montážní plochu hlavy filtru ().
4. Potřete těsnění filtru čistým motorovým olejem.
5. Rukou namontujte nádobu suchého filtru tak, aby se těsnění dotýkalo hlavy filtru, a poté ji otočte o další 1/2 otáčky.
6. Nastartujte motor a přesvědčte se, zda v okolí filtru a hlavy filtru neuniká palivo.

   Místa případného úniku paliva opravte.
7. Vypněte motor a vyjměte klíč ze zapalování.
8. Zavřete kapotu a zajistěte ji na západku; viz (strana).

Kontrola palivového potrubí a spojek

Servisní interval: Po každých 400 hodinách provozu (nebo jednou za rok, podle toho, která z možností nastane dříve).

Zkontrolujte, zda není palivové potrubí narušené nebo poškozené a spojky nejsou uvolněné.

Čištění sítka sacího potrubí paliva

Demontáž sacího potrubí paliva

Sací potrubí paliva, které se nachází uvnitř palivové nádrže, je vybaveno sítkem, jež brání vniknutí nečistot do palivového systému. Podle potřeby sací potrubí vyjměte a sítko vyčistěte.

1. Připravte stroj na údržbu, viz (strana).
2. Demontujte 5 šroubů s křížovou hlavou, kterými je připevněn kryt snímače paliva k palivové nádrži, a kryt sejměte ().

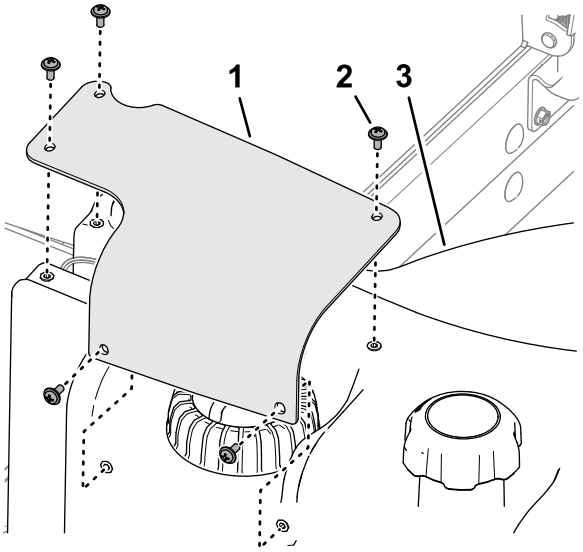

Obrázek 122

1. Kryt snímače paliva
2. Šroub s křížovou hlavou
3. Palivová nádrž

3. Odpojte 2zdířkový konektor kabelového svazku palivového snímače od 2pólového konektoru kabelového svazku stroje ().

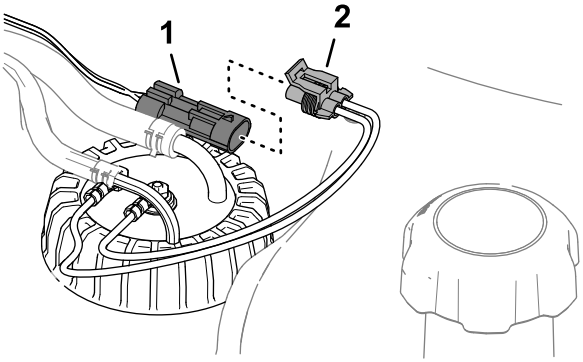

Obrázek 123

1. 2pólový konektor (kabelový svazek stroje)
2. 2zdířkový konektor (palivový snímač)

4. Přesuňte svorky, které upevňují hadice ke spojkám palivového snímače na vnitřní straně, a odpojte hadice od spojek ().

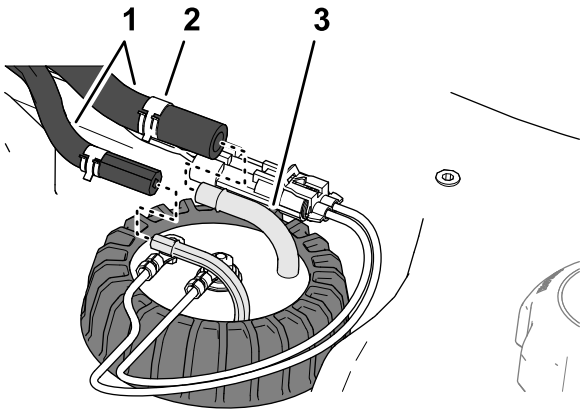

Obrázek 124

1. Hadice
2. Svorka
3. Spojka (palivový snímač)

5. Povolte kryt palivového snímače ().

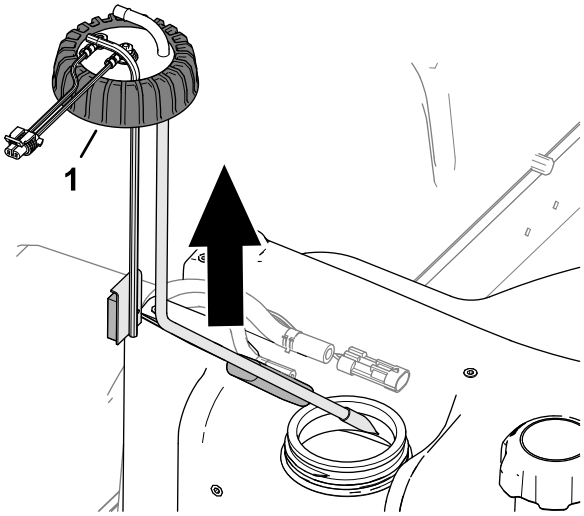

Obrázek 125

1. Kryt (palivový snímač)

6. Opatrně zvedněte palivový snímač z nádrže.

   Poznámka: Neohýbejte sací potrubí, vratnou trubku ani rameno plováku.

Čištění soustavy sacího potrubí paliva

1. Vyčistěte sítko na konci sacího potrubí paliva ().

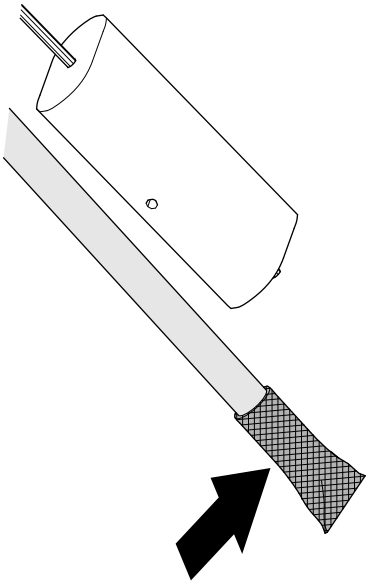

Obrázek 126

2. Opatrně namontujte sací potrubí a plovák do palivové nádrže ().

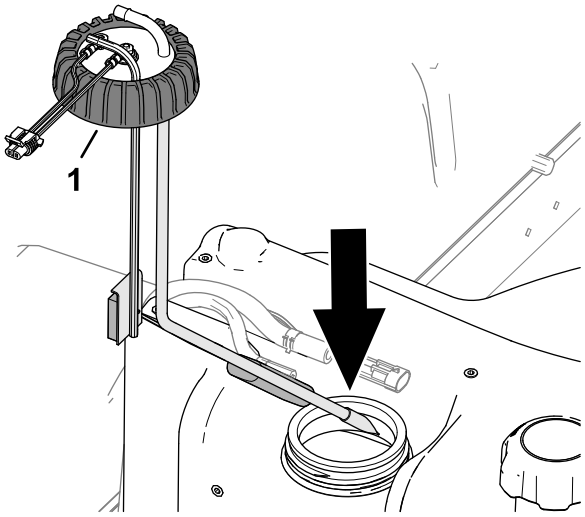

Obrázek 127

1. Kryt (palivový snímač)

3. Vyrovnejte spojky sacího potrubí a vratné trubky uvnitř.
4. Našroubujte kryt snímače paliva na palivovou nádrž.
5. Nasaďte hadici na spojky palivového snímače a hadice na spojkách zajistěte svorkami ().

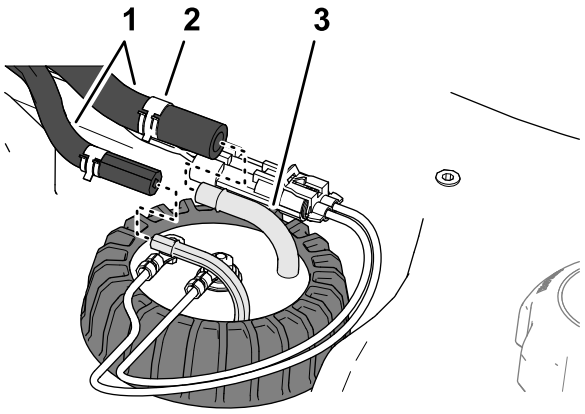

Obrázek 128

1. Hadice
2. Svorka
3. Spojka (palivový snímač)

6. Zapojte konektor kabelového svazku palivového snímače do konektoru kabelového svazku stroje ().

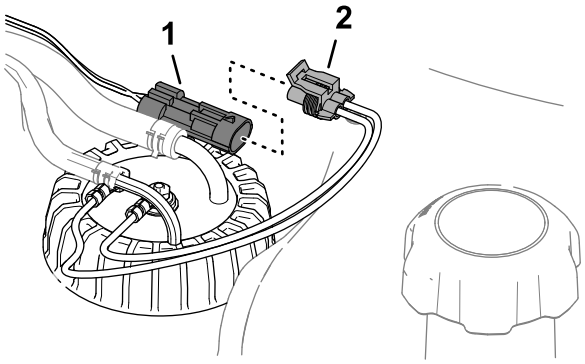

Obrázek 129

1. 2pólový konektor (kabelový svazek stroje)
2. 2zdířkový konektor (palivový snímač)

7. Vyrovnejte otvory v krytu palivového snímače s otvory v palivové nádrži a připevněte kryt k nádrži pomocí 5 šroubů s křížovou hlavou ().

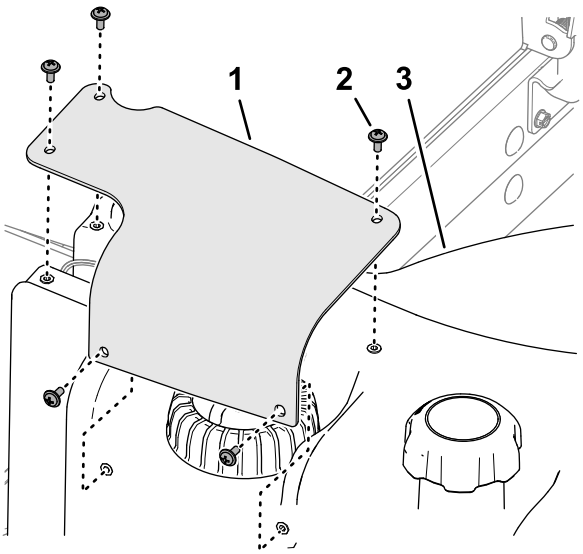

Obrázek 130

1. Kryt snímače paliva
2. Šroub s křížovou hlavou
3. Palivová nádrž

Údržba elektrického systému

Bezpečnost při práci s elektrickým systémem

- Před opravou stroje odpojte akumulátor. Jako první odpojte zápornou svorku a pak teprve kladnou svorku. Jako první připojte kladnou svorku a pak teprve zápornou svorku.
- Akumulátor dobíjejte v dobře větraném otevřeném prostoru a v dostatečné vzdálenosti od zdroje jiskření nebo ohně. Před připojením nebo odpojením akumulátoru nejprve odpojte nabíječku. Noste ochranný oděv a používejte izolované nářadí.

Odpojení akumulátoru

⚠ NEBEZPEČÍ

Elektrolyt akumulátoru obsahuje kyselinu sírovou, která je v případě požití smrtelně jedovatá a může způsobit vážné popáleniny.

- **Nepožívejte elektrolyt a dbejte, aby nepřišel do styku s pokožkou a nepotřísnil oči ani oděv. Chraňte si oči brýlemi a ruce gumovými rukavicemi.**
- **Akumulátor doplňujte na místě, kde je za všech okolností k dispozici čistá voda pro opláchnutí pokožky.**

1. Připravte stroj na údržbu, viz (strana).
2. Otevřete mřížku, viz (strana).
3. Stiskněte strany krytu akumulátoru a sejměte kryt z přihrádky akumulátoru ().

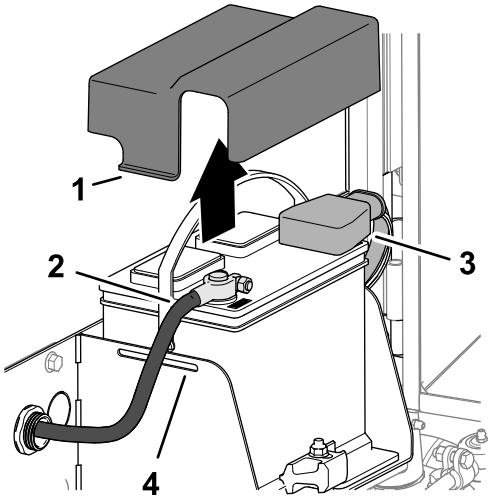

Obrázek 131

1. Chlopeň (kryt akumulátoru)
2. Záporný kabel akumulátoru
3. Kryt izolátoru (kladný kabel akumulátoru)
4. Drážka (přihrádka akumulátoru)

4. Odpojte záporný kabel akumulátoru.
5. Odsuňte kryt izolátoru ze svorky kladného kabelu akumulátoru a kladný kabel odpojte.

Připojení akumulátoru

1. Připojte kladný kabel akumulátoru (červený) ke kladnému (+) vývodu akumulátoru ().

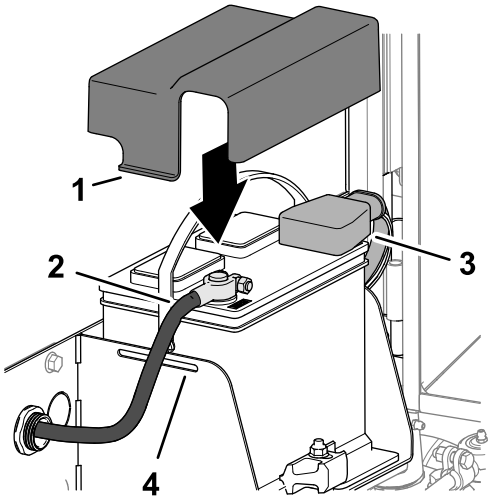

Obrázek 132

1. Chlopeň (kryt akumulátoru)
2. Záporný kabel akumulátoru
3. Kryt izolátoru (kladný kabel akumulátoru)
4. Drážka (přihrádka akumulátoru)

2. Připojte záporný kabel akumulátoru (černý) k zápornému pólu (-) akumulátoru.
3. Na vývody akumulátoru a svorky kabelů akumulátoru naneste tenkou vrstvu maziva Grafo 112X, č. dílu Toro 505-47.

4. Na kladnou svorku kabelu akumulátoru navlékněte pryžovou manžetu.
5. Nasaďte kryt na akumulátor a zasuňte chlopně krytu do drážek v přihrádce akumulátoru.
6. Zavřete mřížku a zajistěte ji na západku, viz (strana).

Dobíjení akumulátoru

1. Odpojte akumulátor. Postupujte podle pokynů v části (strana).
2. K vývodům akumulátoru připojte nabíječku dodávající proud 3–4 A.
3. Akumulátor nabíjejte proudem 3–4 A po dobu 4 až 8 hodin.
4. Jakmile je akumulátor nabitý, odpojte nabíječku z elektrické zásuvky a od pólů akumulátoru.
5. Připojte akumulátor podle pokynů v části (strana).

Údržba akumulátoru

Servisní interval: Po každých 50 hodinách provozu

Poznámka: Udržujte svorky a celou skříň akumulátoru v čistotě, neboť znečištěný akumulátor se rychleji vybíjí.

1. Připravte stroj na údržbu, viz (strana).
2. Otevřete mřížku, viz (strana).
3. Zkontrolujte stav baterie.

   Poznámka: Opotřebený nebo poškozený akumulátor vyměňte.
4. Odpojte kabely akumulátoru a vyjměte jej ze stroje; viz (strana).
5. Celou skříň akumulátoru vyčistěte roztokem hydrogenuhličitanu sodného (jedlé sody) a vody.
6. Opláchněte skříň čistou vodou.
7. Namontujte akumulátor do stroje a připojte kabely akumulátoru; viz (strana).
8. Zavřete mřížku a zajistěte ji na západku, viz (strana).

Výměna pojistky v bloku pojistek

Blok pojistek je umístěn v ovládacím ramenu.

1. Připravte stroj na údržbu, viz (strana).
2. Otevřete 2 západky, které připevňují kryt ovládacího ramene k ramenu, a kryt sejměte ().

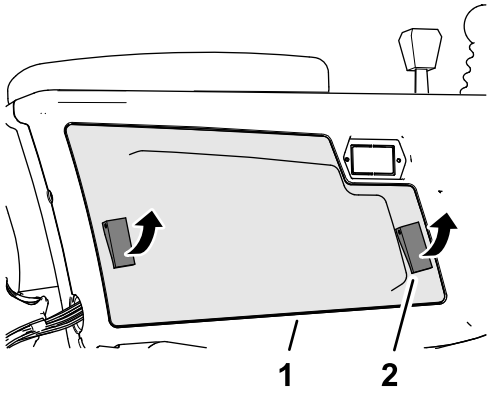

Obrázek 133

1. Kryt ovládacího ramene
2. Západka

3. Spálenou pojistku () vyměňte za pojistku stejného typu a stejných proudových hodnot.

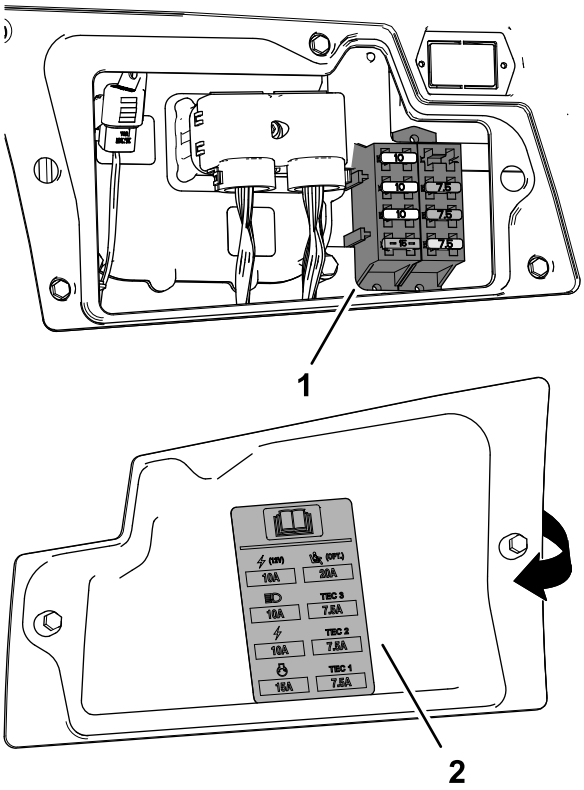

Obrázek 134

1. Blok pojistek
2. Štítek pojistky (uvnitř krytu ovládacího ramene)

4. Namontujte kryt ovládacího ramene na rameno a zajistěte jej 2 západkami.

Výměna pojistky systému telematiky

1. Připravte stroj na údržbu, viz (strana).
2. Odjistěte a vyklopte sedadlo; viz (strana).

3. Odstraňte pouzdro z úchytu kabelové pojistky s označením 10 A FUSE TELEMATIC PWR ().

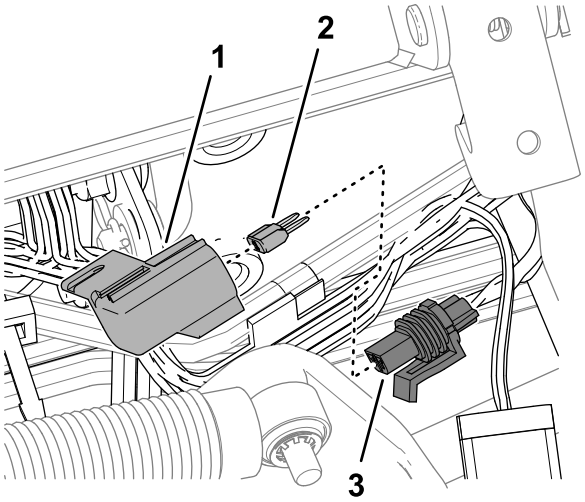

Obrázek 135

1. Pouzdro
2. Pojistka
3. Úchyt pojistky (s označením 10 A FUSE TELEMATIC PWR)

4. Vyjměte pojistku z úchytu pojistky.
5. Vložte pojistku stejného typu a stejných proudových hodnot.
6. Nasaďte pouzdro na úchyt kabelové pojistky.
7. Sklopte a zajistěte sedadlo; viz (strana).

Údržba hnací soustavy

Kontrola tlaku vzduchu v pneumatikách

Servisní interval: Při každém použití nebo denně

Důležité: **Ve všech pneumatikách udržujte doporučený tlak; zajistíte tak kvalitní sekání a správnou činnost stroje. Pneumatiky nepodhušťujte.**

1. Připravte stroj na údržbu, viz (strana).
2. Změřte tlak vzduchu v pneumatikách.

   Poznámka: Správný tlak vzduchu v pneumatikách je 0,83 až 1,03 bar (83 až 103 kPa).
3. V případě potřeby pneumatiku dohustěte nebo z ní vzduch odpusťte.
4. Zopakujte kroky a u dalších pneumatik.

Kontrola utažení matic kol

Servisní interval: Po první hodině

Po prvních 10 hodinách

Po každých 250 hodinách provozu

⚠ DŮLEŽITÉ UPOZORNĚNÍ

Při nedodržení správného utažení matic kol může dojít ke zranění osob.

Matice kol udržujte utažené na správný utahovací moment.

1. Připravte stroj na údržbu, viz (strana).
2. Matice kol utáhněte na utahovací moment 94 až 122 Nm (70 až 90 ft-lb).

Seřízení pohonu pojezdu pro neutrální polohu

Důležité: **Stroj se po uvolnění ovládacího pedálu pojezdu (v NEUTRÁLNÍ poloze) nesmí rozjet. Pokud se stroj uvede do pohybu, nastavte čerpadlo pohonu následujícím způsobem:**

1. Připravte stroj na údržbu, viz (strana).
2. Zvedněte přední část stroje tak, aby byla obě přední kola nad zemí, a podepřete stroj montážními stolicemi, viz (strana) a (strana).
3. Na pravé straně čerpadla pohonu povolte zespodu stroje pojistnou matici, která zajišťuje stavěcí šroub návratu neutrálu ().

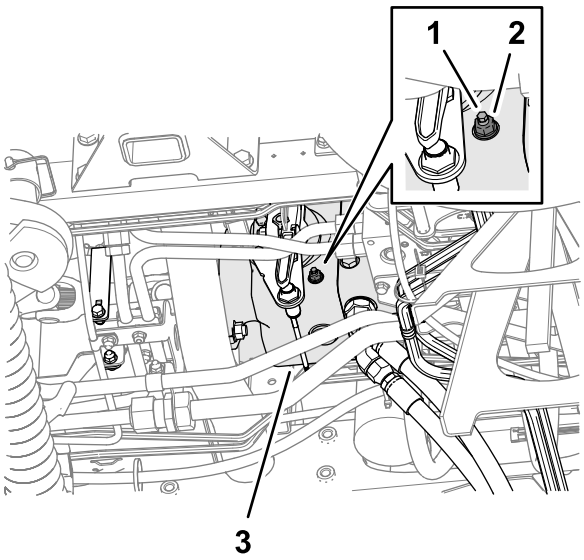

Obrázek 136

1. Stavěcí šroub návratu neutrálu
2. Pojistná matice
3. Čerpadlo pohonu

⚠ DŮLEŽITÉ UPOZORNĚNÍ

Motor musí běžet, aby bylo možné provést konečné seřízení vačky pro seřízení pohonu. Hrozí nebezpečí zranění osob.

Nepřibližujte ruce, nohy, obličej ani jiné části těla k tlumiči výfuku, jiným horkým částem motoru ani žádným rotujícím částem.

4. Nastartujte motor a uvolněte parkovací brzdu.
5. Otáčejte stavěcím šroubem návratu neutrálu kterýmkoli směrem, dokud se kola nepřestanou otáčet.
6. Pojistnou matici utáhněte na utahovací moment 22 Nm (16 ft-lb).
7. Vypněte motor a vyjměte klíč ze zapalování.
8. Odstraňte montážní stolice a spusťte stroj na zem.
9. Proveďte zkoušku pojezdu stroje a přesvědčte se, zda nedochází k pohybu, když je pedál ovládání pojezdu v NEUTRÁLNÍ poloze.

Kontrola geometrie zadních kol

Servisní interval: Po každých 800 hodinách provozu—Zkontrolujte sbíhavost zadních kol.

1. Otočte volant tak, aby zadní kola směřovala dopředu v přímém směru.
2. Připravte stroj na údržbu, viz (strana).
3. Ve výšce nápravy změřte vzdálenost mezi středy na přední a zadní straně řídicích kol.

   Poznámka: Nastavení sbíhavosti zadních kol je správné, pokud je rozdíl mezi hodnotou naměřenou na přední a zadní straně kola 6 mm nebo méně ().

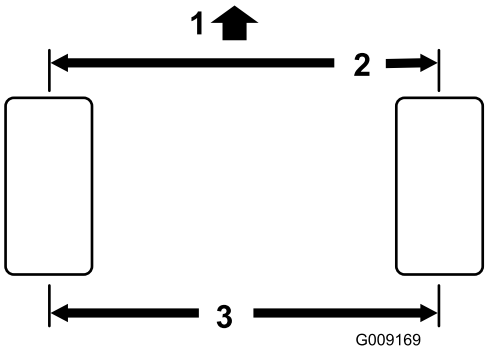

Obrázek 137

1. Přední strana hnací jednotky
2. 6 mm nebo méně než na zadní straně kola
3. Vzdálenost mezi středy

4. Pokud je naměřená hodnota větší než 6 mm, upravte sbíhavost zadních kol; viz (strana).

Seřízení sbíhavosti zadních kol

1. Povolte pojistnou matici na obou koncích spojovací tyče ().

   Poznámka: Konec spojovací tyče s vnější drážkou má levotočivý závit.

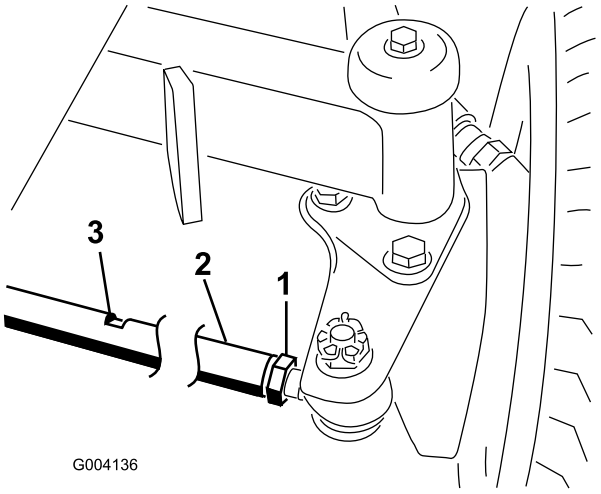

Obrázek 138

1. Pojistná matice
2. Spojovací tyč
3. Plochý klíč

2. Otočte spojovací tyčí pomocí plošky pro klíč.
3. Ve výšce nápravy změřte vzdálenost mezi středy na přední a zadní straně řídicích kol.

   Poznámka: Nastavení sbíhavosti zadních kol je správné, pokud je rozdíl mezi hodnotou naměřenou na přední a zadní straně kola 6 mm nebo méně.
4. Podle potřeby opakujte kroky a .
5. Pojistné matice utáhněte.

Údržba chladícího systému

Bezpečnost při práci s chladicím systémem

- Při požití chladicí kapaliny motoru hrozí otrava; uchovávejte mimo dosah dětí a zvířat.
- Vypuštění horké chladicí kapaliny pod tlakem nebo kontakt s horkým chladičem a okolními částmi mohou způsobit vážná popálení.
  - Před otevřením uzávěru chladiče nechejte motor vychladnout po dobu alespoň 15 minut.
  - Při otevírání uzávěru chladiče použijte hadr a uzávěr otevírejte pomalu, aby mohla uniknout pára.

Specifikace chladicí kapaliny

Nádrž chladicí kapaliny je z výrobního závodu naplněna roztokem vody a ethylenglykolové chladicí kapaliny s prodlouženou životností v poměru 50/50.

Důležité: **Používejte pouze běžně dostupné chladicí kapaliny, které splňují specifikace uvedené v tabulce „Normy pro chladicí kapaliny s prodlouženou životností“.**

Ve stroji nepoužívejte běžnou (zelenou) chladicí kapalinu IAT (technologie s anorganickými kyselinami). Běžnou chladicí kapalinu nesměšujte s chladicí kapalinou s prodlouženou životností.

Tabulka typů chladicí kapaliny

Typ chladicí kapaliny na bázi ethylenglykolu	Typ inhibitoru koroze
Nemrznoucí kapalina s prodlouženou životností	Technologie organických kyselin (OAT)
Důležité: **Nespoléhejte na to, že rozpoznáte běžnou (zelenou) chladicí kapalinu s anorganickou kyselinou (IAT) (technologie s anorganickými kyselinami) od chladicí kapaliny s prodlouženou životností podle barvy.** **Výrobci chladicích kapalin mohou kapalinu s prodlouženou životností tónovat do jedné z následujících barev: červená, růžová, oranžová, žlutá, modrá, modrozelená, fialová a zelená. Používejte chladicí kapalinu, která splňuje specifikace uvedené v tabulce Normy pro chladicí kapaliny s prodlouženou životností.**	

Normy pro chladicí kapaliny s prodlouženou životností

ATSM International	SAE International
D3306 a D4985	J1034, J814 a 1941

Důležité: **Koncentrace chladicí kapaliny musí být směs chladicí kapaliny a vody v poměru 50/50.**

- **Preferováno:** pokud mícháte chladicí kapalinu z koncentrátu, smíchejte ji s destilovanou vodou.
- **Preferovaná možnost:** pokud není k dispozici destilovaná voda, místo koncentrátu použijte předem smíchanou chladicí kapalinu.
- **Minimální požadavky:** pokud není k dispozici destilovaná voda a předem smíchaná chladicí kapalina, smíchejte koncentrovanou chladicí kapalinu s čistou pitnou vodou.

Kontrola hladiny chladicí kapaliny

⚠ VÝSTRAHA

Pokud motor běžel, může natlakovaná horká chladicí kapalina uniknout a způsobit popáleniny.

- **Neotevírejte uzávěr chladiče při běžícím motoru.**
- **Při otevírání uzávěru chladiče použijte hadr a uzávěr otevírejte pomalu, aby mohla uniknout pára.**

Objem chladicí kapaliny: 6,6 l

1. Připravte stroj na údržbu, viz (strana).
2. Otevřete kapotu. Postupujte podle pokynů v části (strana).
3. Zkontrolujte hladinu chladicí kapaliny v nádrži ().

   Poznámka: Hladina chladicí kapaliny je správná, pokud se při studeném motoru nachází na rysce za studena a při zahřátém motoru na rysce za tepla.

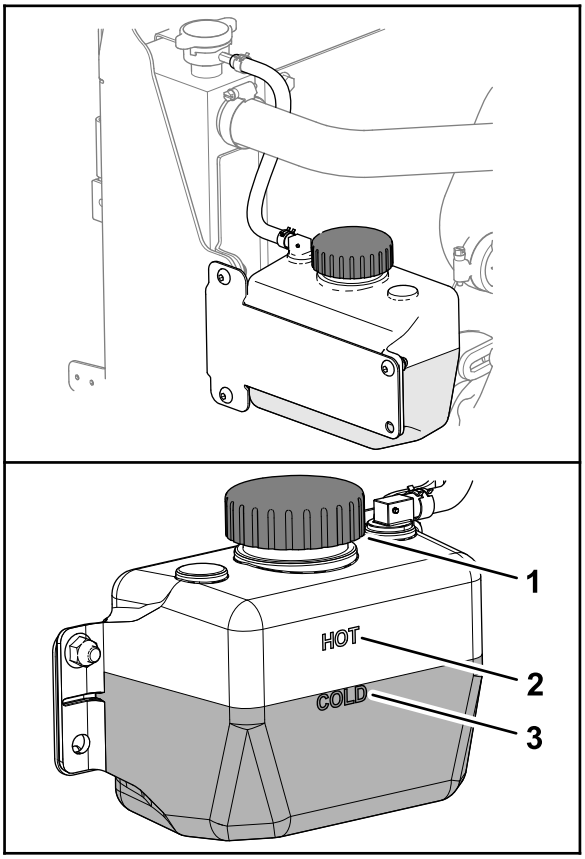

Obrázek 139

1. Uzávěr (nádrž chladicí kapaliny)
2. Ryska chladicí kapaliny motoru za tepla
3. Ryska chladicí kapaliny motoru za studena

4. Pokud je hladina chladicí kapaliny nízká, sejměte uzávěr nádrže chladicí kapaliny a doplňte předepsanou chladicí kapalinu tak, aby sahala k rysce hladiny za studena (při studeném motoru) nebo rysce hladiny za tepla (při teplém motoru).

   Poznámka: Expanzní nádrž chladicí kapalinou nepřeplňujte.
5. Nasaďte uzávěr nádrže chladicí kapaliny.
6. Zavřete kapotu a zajistěte ji na západku; viz (strana).

Odstranění nečistot z chladicí soustavy

Servisní interval: Při každém použití nebo denně (ve znečištěném prostředí provádějte častěji).

Po každých 100 hodinách provozu—Zkontrolujte hadice chladicí soustavy.

Každé 2 roky—Vypláchněte a vyměňte kapalinu v chladicí soustavě.

1. Připravte stroj na údržbu, viz (strana).
2. Otevřete kapotu. Postupujte podle pokynů v části (strana).
3. Pečlivě odstraňte všechny nečistoty z prostoru motoru.
4. Zavřete kapotu a zajistěte ji na západku; viz (strana).
5. Odjistěte zadní mřížku a otočením ji otevřete ().

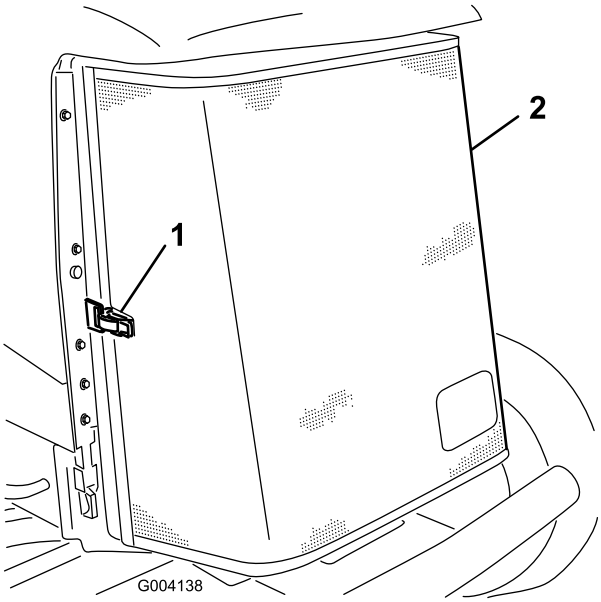

Obrázek 140

1. Západka
2. Zadní mřížka

6. Mřížku důkladně vyčistěte stlačeným vzduchem.
7. Otočte 2 západky chladiče oleje dovnitř a chladič oleje vyklopte ().

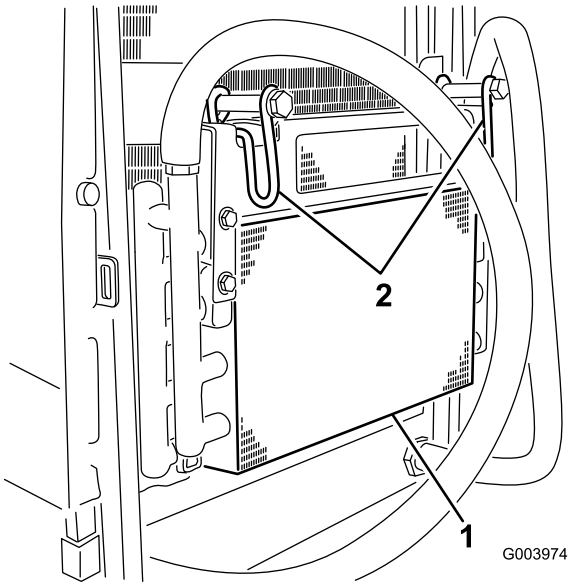

Obrázek 141

1. Chladič oleje
2. Západky chladiče oleje

8. Obě strany chladiče oleje a chladiče pečlivě očistěte () stlačeným vzduchem.

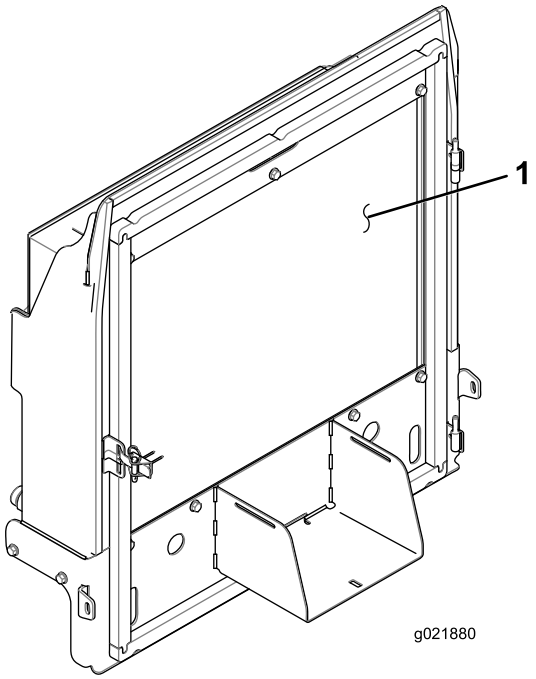

Obrázek 142

1. Chladič

9. Zvedněte chladič oleje a zajistěte jej 2 západkami.
10. Zavřete mřížku a zajistěte ji.

Seřízení parkovacích brzd

Provozní brzdy seřiďte, pokud je volný pohyb brzdového pedálu větší než 13 mm nebo pokud brzdy prokluzují. Volný pohyb je vzdálenost, kterou pedál urazí předtím, než ucítíte jeho odpor.

1. Připravte stroj podle pokynů v části (strana).
2. Uvolněte parkovací brzdu.
3. S využitím vůle motoru kol rozhoupejte bubny dozadu a dopředu a zkontrolujte, zda se volně pohybují. Tento úkon proveďte před seřízením i po seřízení.
4. Lehce sešlápněte brzdový pedál a změřte vzdálenost, kterou pedál urazí bez odporu ().

   Poznámka: Brzdy seřiďte, pokud je volný chod brzdového pedálu delší než 2,5 cm () nebo pokud je nutná větší síla parkovací brzdy.

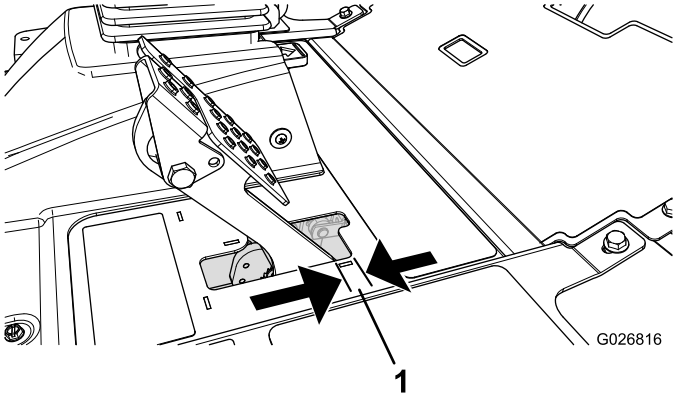

Obrázek 143

1. Volný chod

5. Chcete-li volný chod brzdového pedálu zkrátit, povolte přední pojistné matice na závitových koncích každého brzdového lanka ().

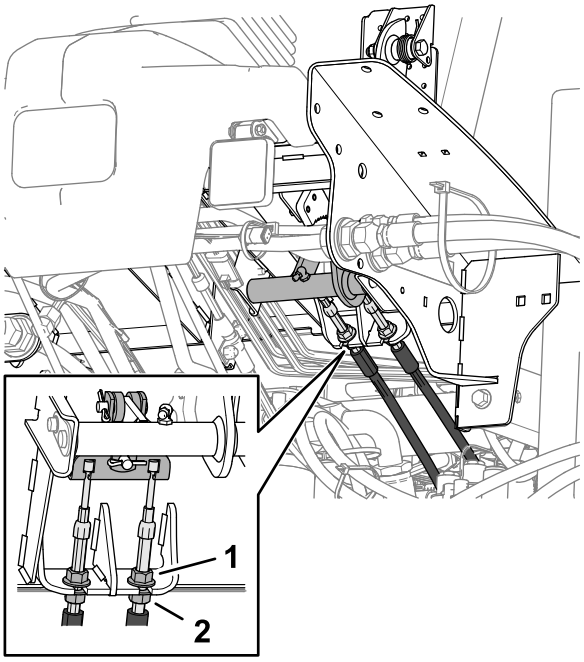

Obrázek 144

1. Přední pojistná matice (brzdové lanko)
2. Zadní pojistná matice

6. Utažením zadních matic posuňte lanko dozadu tak, aby měl brzdový pedál volný chod 6 až 13 mm () do okamžiku, než parkovací brzda zabrzdí kola.
7. Utáhněte přední pojistné matice tak, aby obě brzdová lanka zatáhla brzdy současně.

   Poznámka: Při utahování pojistných matic dbejte, aby se neotáčel lanovod.

Seřízení západky parkovací brzdy

Pokud nedojde k zajištění parkovací brzdy na západku, je nutné provést seřízení západky brzdy.

1. Připravte stroj podle pokynů v části (strana).
2. Povolte 2 šrouby upevňující západku parkovací brzdy k rámu ().

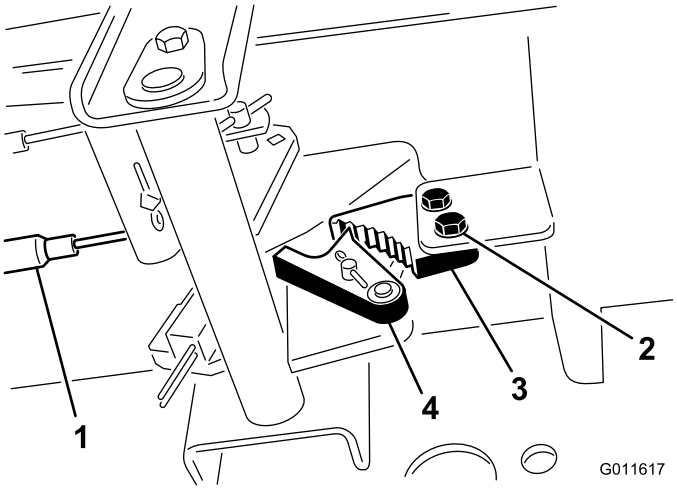

Obrázek 145

1. Brzdová lanka
2. Šrouby (2)
3. Západka parkovací brzdy
4. Zarážka brzdy

3. Sešlápněte pedál parkovací brzdy dopředu, až se zarážka brzdy zcela zachytí v západce brzdy ().
4. Zajistěte seřízení utažením 2 šroubů.
5. Uvolněte parkovací brzdu sešlápnutím brzdového pedálu.
6. Zkontrolujte seřízení a podle potřeby upravte.

Údržba řemenů

Napnutí řemene alternátoru

Servisní interval: Po prvních 8 hodinách—Zkontrolujte stav a napnutí řemene alternátoru.

Po každých 100 hodinách provozu—Zkontrolujte stav a napnutí řemene alternátoru.

1. Připravte stroj na údržbu, viz (strana).
2. Otevřete kapotu. Postupujte podle pokynů v části (strana).
3. Zkontrolujte napnutí řemene alternátoru zatížením silou 10 kg uprostřed mezi alternátorem a řemenicemi klikového hřídele ().

   Poznámka: Řemen by se měl prohnout o 11 mm. Pokud je průhyb nesprávný, přejděte ke kroku . Pokud je napnutí řemene správné, přejděte ke kroku .

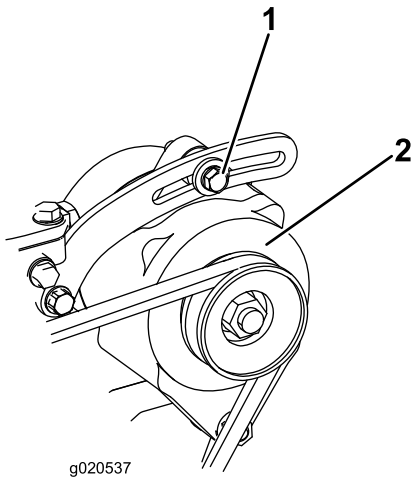

Obrázek 146

1. Upevňovací šroub
2. Alternátor

4. Povolte šroub, který upevňuje alternátor k držáku, a šroub otočného místa alternátoru ().
5. Mezi alternátor a motor zasuňte páčidlo a páčením posuňte alternátor směrem ven.
6. Jakmile řemen napnete podle popisu v kroku , utáhněte šrouby upevňující alternátor k držáku a šroub otočného místa alternátoru.
7. Zavřete kapotu a zajistěte ji na západku; viz (strana).

Údržba hydraulického systému

Bezpečnost při práci s hydraulickým systémem

- Pokud kapalina pronikne kůží, vyhledejte okamžitě lékařskou pomoc. Vstříknutou kapalinu musí lékař chirurgicky odstranit do několika hodin.
- Před natlakováním hydraulické soustavy zkontrolujte bezvadný stav všech hydraulických hadic a potrubí a utažení všech hydraulických spojek a přípojek.
- Nepřibližujte tělo a ruce k netěsnícím místům nebo tryskám, ze kterých uniká hydraulická kapalina pod vysokým tlakem.
- K nalezení úniků hydraulické kapaliny použijte karton nebo papír.
- Před prováděním jakékoli práce na hydraulické soustavě bezpečně uvolněte tlak v této soustavě.

Specifikace hydraulické kapaliny

Nádrž je z výroby naplněna vysoce kvalitní hydraulickou kapalinou. Zkontrolujte hladinu hydraulické kapaliny před prvním nastartováním motoru a poté každý den, viz (strana).

Doporučená hydraulická kapalina: Toro PX Extended Life Hydraulic Fluid; k dispozici v 19litrových kbelících nebo 208litrových sudech.

Poznámka: Pokud se ve stroji používá doporučená náhradní kapalina, prodlouží se interval výměny kapaliny a filtru.

Alternativní hydraulické kapaliny: Pokud kapalinu Toro PX Extended Life Hydraulic Fluid nemáte k dispozici, můžete použít jinou běžnou kapalinu na ropné bázi za předpokladu, že specifikace všech jejích materiálových vlastností spadají do uvedeného rozsahu a že splňuje průmyslové normy. Nepoužívejte syntetickou kapalinu. Požádejte distributora maziv, aby vám doporučil vhodný výrobek.

Poznámka: Společnost Toro nepřebírá odpovědnost za žádné škody způsobené nevhodnými náhražkami, proto používejte jen produkty osvědčených výrobců, kteří si za svými doporučeními stojí.

Vysoký index viskozity/Hydraulická kapalina s ochranou proti opotřebení a nízkým bodem tuhnutí, ISO VG 46

Vysoký index viskozity/Hydraulická kapalina s ochranou proti opotřebení a nízkým bodem tuhnutí, ISO VG 46 (cont'd.)

Materiálové vlastnosti:	
Viskozita, ASTM D445	cSt při 40 °C: 44 až 48
Index viskozity ASTM D2270	140 nebo vyšší
Bod tání, ASTM D97	-37 °C až -45 °C
Oborové specifikace:	Eaton Vickers 694 (I-286-S, M-2950-S/35VQ25 nebo M-2952-S)

Poznámka: Mnohé hydraulické kapaliny jsou téměř bezbarvé, takže je obtížné zjistit netěsnosti. Pro hydraulickou kapalinu je k dispozici přísada s červeným barvivem v lahvičkách o objemu 20 ml. Lahvička dostačuje na 15 až 22 l hydraulické kapaliny. Opatřete si díl s objednacím číslem 44-2500 od autorizovaného prodejce Toro.

Důležité: **Toro Premium Synthetic Biodegradable Hydraulic Fluid je jediná syntetická, biologicky rozložitelná hydraulická kapalina schválená společností Toro. Tato kapalina je kompatibilní s elastomery použitými v hydraulických soustavách společnosti Toro a je vhodná pro široké rozmezí teplot. Kapalina je kompatibilní s běžnými minerálními oleji, abyste však dosáhli maximální biologické rozložitelnosti a výkonnosti, je nutné z hydraulické soustavy běžnou kapalinu důkladně vypláchnout. Olej je k dispozici od autorizovaného prodejce společnosti Toro v 19litrových kbelících nebo 208litrových sudech.**

Kontrola hladiny hydraulické kapaliny

Servisní interval: Při každém použití nebo denně

Nádrž je z výroby naplněna vysoce kvalitní hydraulickou kapalinou. Kontrolu hladiny hydraulického oleje je nejlepší provádět, je-li olej studený. Stroj by měl být ve své přepravní poloze.

1. Připravte stroj na údržbu, viz (strana).
2. Očistěte oblast okolo plnicího hrdla a uzávěru hydraulické nádrže ().

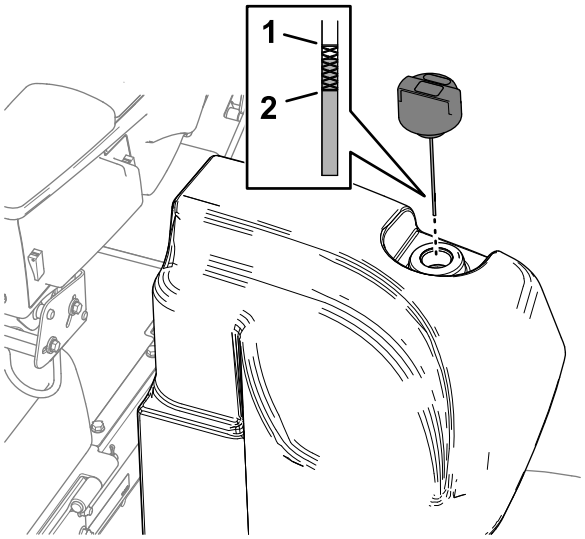

Obrázek 147

1. Horní ryska (měrka)
2. Dolní ryska (měrka)

3. Vytáhněte uzávěr/měrku z plnicího hrdla a otřete ji čistým hadrem.
4. Zasuňte měrku do plnicího hrdla, poté ji vytáhněte a zkontrolujte hladinu kapaliny.

   Poznámka: Hladina kapaliny na měrce musí být v provozním rozsahu.

   Důležité: **Nádrž nepřeplňujte.**
5. Pokud je hladina nízká, doplňte odpovídající množství kapaliny tak, aby hladina dosahovala k horní rysce.
6. Vraťte uzávěr/měrku zpět na plnicí hrdlo.

Kontrola hydraulického potrubí a hadic

Servisní interval: Při každém použití nebo denně

Zkontrolujte, zda na hydraulickém potrubí a hadicích nejsou netěsnosti, zda potrubí není zalomené, montážní držáky a spoje uvolněné a zda nedošlo k opotřebení a narušení vlivem počasí a chemikálií. Před provozem proveďte všechny nezbytné opravy.

Výměna hydraulických filtrů

Servisní interval: Po každých 1000 hodinách provozu—**Pokud používáte doporučenou hydraulickou kapalinu,** vyměňte vratný filtr hydraulické kapaliny a plnicí filtr hydraulické kapaliny.

Po každých 800 hodinách provozu—**Pokud nepoužíváte doporučenou hydraulickou kapalinu nebo jste již nádrž naplnili alternativní kapalinou,** vyměňte vratný filtr hydraulické kapaliny a plnicí filtr hydraulické kapaliny.

Důležité: **Použití jiných filtrů může vyústit v ukončení platnosti záruky na některé součásti.**

Výměna vratného filtru hydraulické kapaliny

Hydraulický systém je vybaven ukazatelem servisu vratného filtru kapaliny (). Ukazatel servisu filtru vidíte otvorem v podlahové desce. Při provozní teplotě motoru zkontrolujte barvu ukazatele takto:

- Zelená barva označuje normální průtok hydraulické kapaliny filtrem.
- Červená barva označuje ucpaný filtr. Vyměňte vratný filtr kapaliny.

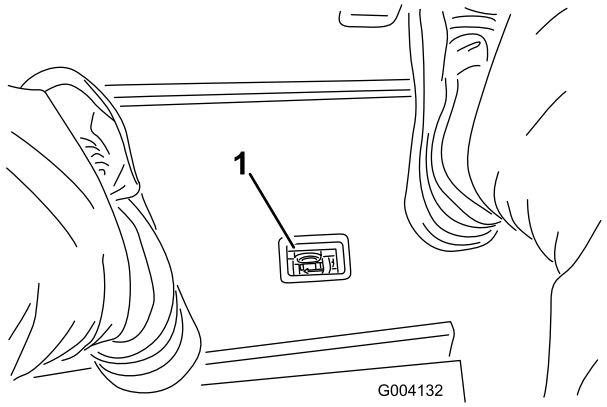

Obrázek 148

1. Ukazatel zanesení filtru hydraulické kapaliny

1. Připravte stroj na údržbu, viz (strana).
2. Na přední straně stroje vyrovnejte pod vratný filtr vypouštěcí nádobu ().

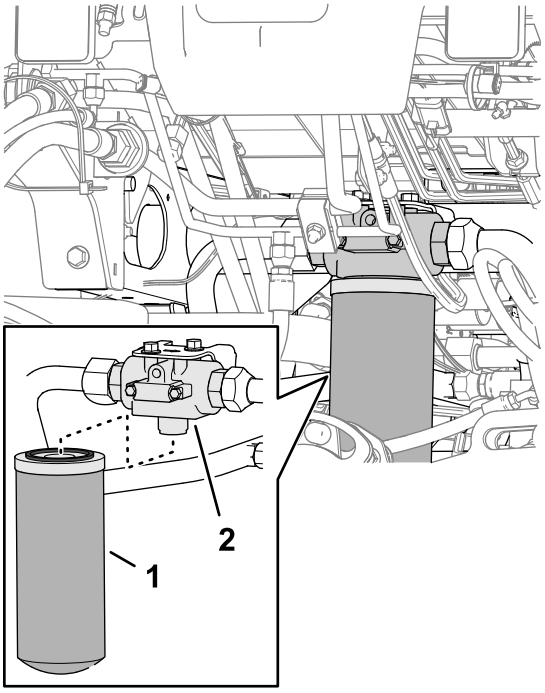

Obrázek 149

1. Vratný filtr
2. Hlava filtru

3. Vyjměte filtr.
4. Očistěte montážní plochu na hlavě filtru.
5. Potřete těsnění nového vratného filtru tenkou vrstvou specifikované hydraulické kapaliny.
6. Rukou našroubujte filtr na hlavu filtru tak, aby se těsnění dotýkalo montážní plochy, a filtr otočte o další 1/2 otáčky.

Výměna plnicího filtru

1. Připravte stroj na údržbu, viz (strana).
2. Vyklopte sedadlo podle pokynů v části (strana).
3. Na levé straně straně stroje vyrovnejte pod plnicí filtr vypouštěcí nádobu ().

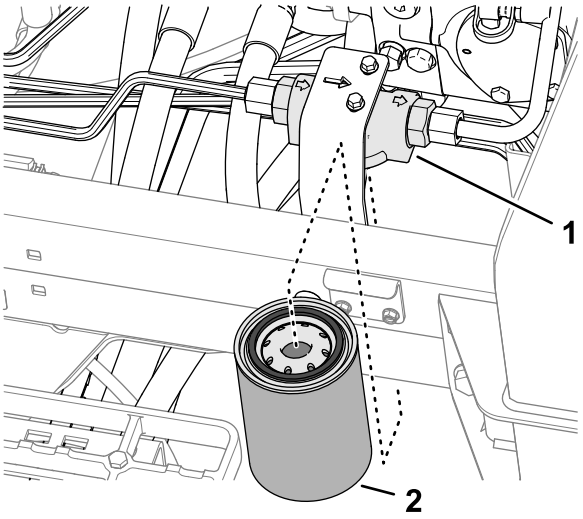

Obrázek 150

1. Hlava filtru
2. Plnicí filtr

4. Vyjměte filtr.
5. Očistěte montážní plochu na hlavě filtru.
6. Potřete těsnění nového plnicího filtru tenkou vrstvou specifikované hydraulické kapaliny.
7. Rukou našroubujte filtr na hlavu filtru tak, aby se těsnění dotýkalo montážní plochy, a filtr otočte o další 1/2 otáčky.
8. Sklopte a zajistěte sedadlo; viz (strana).

Kontrola netěsností

1. Spusťte motor a nechejte jej 2 minuty pracovat, aby se hydraulický systém odvzdušnil.
2. Vypněte motor, vyjměte klíč a zkontrolujte případné netěsnosti na vratném a plnicím filtru.

   Poznámka: Místa případného úniku hydraulické kapaliny opravte.

Objem hydraulické kapaliny

30 l; viz (strana)

Výměna hydraulické kapaliny

Servisní interval: Po každých 2000 hodinách provozu—**Pokud používáte doporučenou hydraulickou kapalinu,** vyměňte hydraulickou kapalinu.

Po každých 800 hodinách provozu—**Pokud nepoužíváte doporučenou hydraulickou kapalinu nebo jste již nádrž naplnili alternativní kapalinou,** vyměňte hydraulickou kapalinu.

Pokud je kapalina znečištěná, obraťte se prodejce Toro a požádejte o vypláchnutí systému. Znečištěná kapalina má ve srovnání s čistou kapalinou mléčnou nebo černou barvu.

1. Připravte stroj na údržbu, viz (strana).
2. Pod přímé šroubení () hydraulické nádrže umístěte velkou vypouštěcí nádobu; viz (strana).

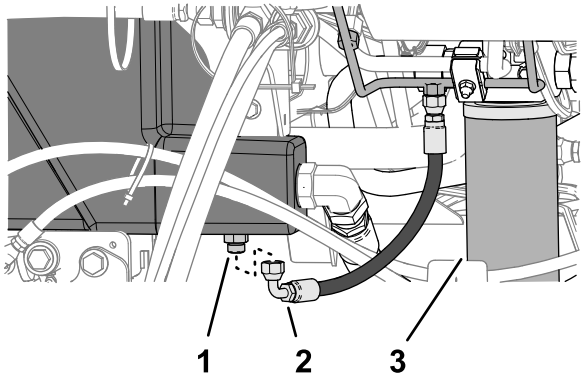

Obrázek 151

1. Přímé šroubení (hydraulická nádrž)
2. Hadice (vypouštění skříně)
3. Vratný filtr

3. Odpojte vypouštěcí hadici skříně od přímého šroubení a nechejte nádrž vyprázdnit.
4. Jakmile hydraulická kapalina přestane z nádrže vytékat, vypouštěcí hadici připojte.
5. Nádrž naplňte specifikovanou hydraulickou kapalinou podle pokynů v části (strana) a (strana).

   Důležité: **Používejte pouze určenou hydraulickou kapalinu. Jiné kapaliny by mohly systém poškodit.**
6. Namontujte uzávěr nádrže.
7. Nastartujte motor a použijte všechny ovládací prvky hydraulického systému, aby se systém naplnil hydraulickou kapalinou.
8. Zkontrolujte místa případného úniku hydraulické kapaliny, viz (strana).
9. Zkontrolujte hladinu, viz (strana)

Údržba systému žacích jednotek

Bezpečnost při používání žacích nožů

Opotřebený nebo poškozený žací nebo plochý nůž může prasknout a úlomek může sekačka odmrštit na obsluhu nebo osoby v okolí a způsobit vážné zranění nebo smrt.

- Pravidelně kontrolujte nadměrné opotřebení a poškození žacích nožů a plochých nožů.
- Při kontrole žacích nožů si počínejte opatrně. Provádíte-li na těchto dílech servisní práce, noste rukavice a buďte obezřetní. Žací nože a ploché nože pouze vyměňujte nebo přelapujte – nikdy se je nepokoušejte rovnat nebo svařovat.
- U strojů s větším počtem žacích jednotek buďte při otáčení žací jednotky opatrní – může způsobit otáčení vřeten v dalších žacích jednotkách.

Kontrola kontaktu vřetena a plochého nože

Servisní interval: Při každém použití nebo denně

Zkontrolujte styk vřetena s plochým nožem bez ohledu na to, zda byla kvalita sečení předtím přijatelná. K lehkému kontaktu musí docházet po celé délce vřetena a plochého nože (podrobné informace jsou uvedeny v části Seřízení plochého nože k vřetenu v *provozní příručce* k žací jednotce).

Přelapování žacích jednotek

⚠ DŮLEŽITÉ UPOZORNĚNÍ

Při styku s žacími jednotkami nebo jinými pohyblivými díly může dojít ke zranění osob.

- **Nepřibližujte prsty, ruce ani oděv k žacím jednotkám ani jiným pohyblivým dílům.**
- **Při běžícím motoru se nikdy nesnažte otáčet žacími jednotkami rukou nebo nohou.**

Poznámka: Další pokyny a postupy přelapování jsou k dispozici v základních postupech pro vřetenovou sekačku Toro (s pokyny pro ostření), formulář 09168SL.

Příprava stroje

1. Připravte stroj na údržbu, viz (strana).
2. Přepněte spínač zapnutí/vypnutí do VYPNUTÉ polohy.
3. Proveďte první seřízení vřetena a plochého nože vhodné pro přelapování u všech žacích jednotek, u nichž budete přelapování provádět; postupujte podle pokynů v *provozní příručce* k žací jednotce.
4. Odjistěte a zvedněte sedadlo, čímž získáte přístup k rozvaděči sekačky ().

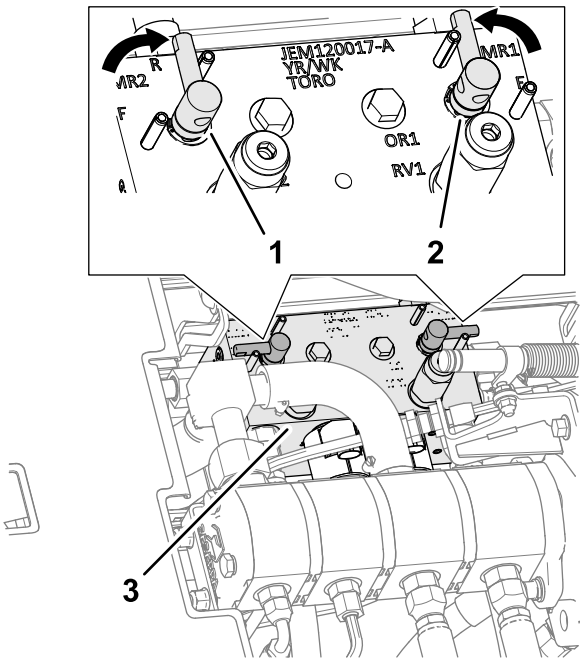

Obrázek 152

1. Páka přelapování (poloha přelapování – přední žací jednotky)
2. Páka přelapování (poloha přelapování – zadní žací jednotky)
3. Rozvaděč sekačky

5. Nastavte páky přelapování do polohy R (přelapování) ().

   Poznámka: Chcete-li zadat, které žací jednotky mají být přelapovány, zvolte přední páku, zadní páku nebo obě páky přelapování. Při přelapování pracují všechny přední žací jednotky současně; současně pracují také zadní žací jednotky.

Přelapování žacích vřeten a plochého nože

⚠ NEBEZPEČÍ

Změna otáček motoru během přelapování může způsobit zastavení vřeten.

- **Během přelapování nikdy neměňte otáčky motoru.**
- **Přelapování provádějte pouze při volnoběžných otáčkách motoru.**

1. Nastartujte motor a nechte jej běžet nízkými volnoběžnými otáčkami.
2. Když je páka sekání/přepravy v poloze pro SEKÁNÍ, přepněte spínač zapnutí/vypnutí do ZAPNUTÉ polohy. Přesunutím páčky spuštění/zvedání dopředu zahajte přelapování zvolených vřeten.
3. Kartáčem s dlouhou rukojetí naneste brusnou směs.

   ⚠ NEBEZPEČÍ

   Při styku s pohybujícími se žacími jednotkami hrozí vážné zranění.

   Aby nedošlo ke zranění, vzdalte se od žacích jednotek, než budete pokračovat.

   Důležité: **Nikdy nepoužívejte kartáč s krátkou rukojetí.**
4. Pokud se vřetena během přelapování zastaví nebo se pohybují přerušovaně, zvolte vyšší nastavení otáček vřeten, dokud se otáčky nestabilizují; poté obnovte otáčky vřeten do požadovaného nastavení.
5. Pokud je třeba při přelapování provést nastavení žacích jednotek, proveďte následující kroky:
   A. Přesuňte páku spuštění/zvednutí dozadu a stiskněte přepínač zapnutí/vypnutí do VYPNUTÉ polohy.
   B. Vypněte motor a vyjměte klíč ze zapalování.
   C. Seřiďte žací jednotky.
   D. Opakujte kroky až .
6. Zopakujte kroky 1 až u všech dalších žacích jednotek, které chcete přelapovat.

Dokončení přelapování

1. Přesuňte páku spuštění/zvednutí dozadu a stiskněte přepínač zapnutí/vypnutí do VYPNUTÉ polohy.
2. Vypněte motor a vyjměte klíč ze zapalování.
3. Nastavte páky přelapování do polohy F (sekání) ().

   Důležité: **Pokud po přelapování nepřesunete páku přelapování do polohy F (sekání), žací jednotky nebudou pracovat správně.**

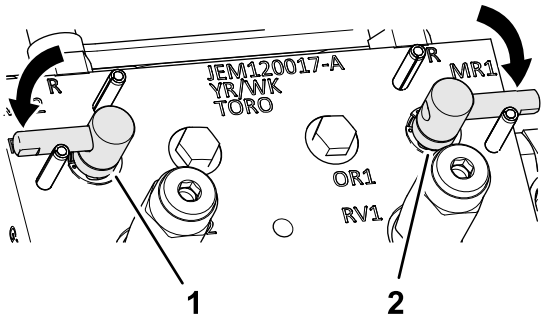

Obrázek 153

4. Sklopte a zajistěte sedadlo obsluhy, viz (strana).
5. Z žacích jednotek smyjte veškerou brusnou směs.
6. Chcete-li dosáhnout dokonalejšího ostří, po dokončení přelapování přejeďte brouskem přes přední stranu plochého nože.

   Poznámka: Odstraníte tak otřepy a nerovnosti, které mohly na ostří vzniknout.

Údržba podvozku

Kontrola bezpečnostního pásu

Servisní interval: Při každém použití nebo denně

1. Přesvědčte se, zda nejsou bezpečnostní pásy opotřebené, pořezané a jinak poškozené. Pokud některá ze součástí nefunguje správně, bezpečnostní pás(y) vyměňte za nový (nové).
2. Bezpečnostní pásy podle potřeby vyčistěte.

Rozšířená údržba

Podvozek a motor

Servisní interval: Každé 2 roky—Vyměňte hadice hydraulické kapaliny.

Každé 2 roky—Vyměňte hadice chladicí kapaliny.

Každé 2 roky—Vypláchněte a vyměňte chladicí kapalinu.

Čištění

Mytí stroje

Stroj myjte podle potřeby pomocí pouhé vody nebo mírného čisticího prostředku. Při mytí stroje můžete používat hadr.

Důležité: **Stroj nikdy nemyjte brakickou nebo recyklovanou vodou.**

Důležité: **Stroj nikdy nemyjte pomocí vysokotlakého čisticího zařízení. To může vážně poškodit elektroinstalaci stroje a uvolnit důležité štítky, případně spláchnout potřebnou vrstvu maziva z míst se zvýšeným třením. Vyvarujte se také nadměrného používání vody v okolí přístrojové desky, motoru a akumulátoru.**

Důležité: **Stroj nemyjte při spuštěném motoru. To může vést k vnitřnímu poškození motoru.**

Uskladnění

Bezpečnost při skladování

- Před opuštěním pozice obsluhy proveďte následující opatření:
  - Zaparkujte stroj na rovném povrchu.
  - Vypněte a snižte žací jednotky.
  - Zatáhněte parkovací brzdu.
  - Vypněte motor a vyjměte klíč ze zapalování.
  - Počkejte, dokud se nezastaví pohyb všech součástí.
  - Před seřizováním, údržbou, čištěním nebo uskladněním nechejte stroj vychladnout.
- Neskladujte stroj nebo nádobu s palivem v blízkosti otevřeného ohně, zdroje jisker nebo tepla, například u ohřívače vody nebo jiného zařízení.

Příprava hnací jednotky

1. Odstavte stroj na rovném povrchu, snižte žací jednotky, zatáhněte parkovací brzdu, vypněte motor a vyjměte klíč.
2. Pečlivě očistěte hnací jednotku, žací jednotky a motor.
3. Zkontrolujte tlak v pneumatikách; viz (strana).
4. Zkontrolujte, zda nejsou uvolněné upevňovací prvky, a případně je utáhněte.
5. Namažte nebo potřete mazivem všechny maznice a otočné čepy. Přebytečné mazivo utřete.
6. Lehce přebruste a přelakujte poškrábané, oprýskané nebo zkorodované lakované plochy. Opravte všechny důlky v kovovém plášti.
7. Následujícím způsobem proveďte údržbu akumulátoru a kabelů; viz (strana):
   A. Sejměte svorky akumulátoru z vývodů akumulátoru.
   B. Akumulátor, svorky a vývody očistěte kovovým kartáčem a roztokem jedlé sody.
   C. Na svorky kabelů a vývody akumulátoru naneste tenkou vrstvu maziva Grafo 112X (obj. č. Toro 505-47) nebo vazelíny, abyste zabránili korozi.
   D. Každých 60 dnů baterii pomalu nabíjejte po dobu 24 hodin, aby nedošlo k vylučování síranu olovnatého.

Příprava motoru

1. Vypusťte motorový olej z olejové vany a nasaďte vypouštěcí zátku.
2. Demontujte a zlikvidujte olejový filtr. Namontujte nový olejový filtr.
3. Doplňte do motoru specifikovaný motorový olej.
4. Nastartujte motor a nechejte jej běžet přibližně 2 minuty ve volnoběžných otáčkách.
5. Vypněte motor a vyjměte klíč ze zapalování.
6. Propláchněte palivovou nádrž čerstvým čistým palivem.
7. Utáhněte všechny spojky palivové soustavy.
8. Pečlivě vyčistěte sestavu vzduchového filtru a proveďte jeho údržbu.
9. Vstup vzduchového filtru a výstup výfuku utěsněte voděodolnou páskou.
10. Zkontrolujte ochranu proti mrazu a doplňte nemrznoucí roztok vody a etylenglykolu v poměru 50/50 podle očekávané minimální teploty v dané oblasti.

Skladování akumulátoru

Pokud bude stroj odstaven déle než 30 dnů, vyjměte akumulátor a plně jej nabijte. Uložte jej na polici nebo na stroj. V případě uložení na stroji ponechte kabely odpojené. Akumulátor skladujte v chladném prostředí, aby nedocházelo k jeho rychlému vybití. Aby akumulátor nezamrzl, ujistěte se, že je zcela nabitý. Specifická hustota elektrolytu plně nabitého akumulátoru je 1,265 až 1,299.

Poznámky:

Oznámení o ochraně soukromí EEA / UK

Jak společnost Toro nakládá s vašimi osobními údaji

Společnost Toro Company („Toro“) respektuje vaše soukromí. Když zakoupíte naše výrobky, můžeme shromažďovat určité osobní informace poskytnuté buď přímo vámi, místním zástupcem společnosti Toro nebo jejím prodejcem. Společnost Toro využívá tyto informace k plnění smluvních povinností, jako je například registrace záruky, zpracování reklamace nebo kontakt s vámi v případě stažení výrobku, a pro legitimní obchodní účely, jako například zjišťování spokojenosti zákazníků, zlepšování našich výrobků nebo poskytování informací o výrobcích, jež pro vás mohou být zajímavé. V souvislosti s kteroukoli z těchto činností může společnost Toro sdílet vaše údaje se svými dceřinými a přidruženými společnostmi, prodejci a dalšími obchodními partnery. Vaše osobní údaje můžeme rovněž poskytnout, pokud to vyžaduje zákon, nebo v souvislosti s prodejem, koupí nebo sloučením podniku, za žádných okolností je však neprodáme jiné společnosti pro marketingové účely.

Uchovávání vašich osobních údajů

Společnost Toro bude uchovávat vaše osobní údaje tak dlouho, pokud to bude relevantní pro výše uvedené účely, a v souladu se zákonnými požadavky. Chcete-li získat další informace o příslušné lhůtě uchovávání, kontaktujte nás na adrese legal@toro.com.

Úsilí společnosti Toro o zajištění bezpečnosti osobních údajů

Vaše osobní údaje mohou být zpracovávány v USA nebo jiné zemi, kde mohou platit méně přísné zákony na ochranu údajů než v zemi vašeho bydliště. Pokaždé, když převedeme vaše údaje mimo zemi vašeho bydliště, přijmeme zákonem požadovaná opatření, abychom zajistili, že budou zavedeny příslušné záruky, které ochrání vaše informace a zajistí šetrné nakládání s nimi.

Přístup k osobním údajům a jejich oprava

Máte právo na kontrolu nebo opravu svých osobních údajů; proti jejich zpracování můžete vznést námitky nebo požádat o omezení zpracování. Chcete-li tak učinit, kontaktujte nás e-mailem na adrese legal@toro.com. Máte-li ve vztahu ke způsobu, jakým společnost Toro vaše osobní údaje zpracovala, pochybnosti, doporučujeme, abyste se s tímto problémem obrátili přímo na nás. Vezměte prosím na vědomí, že občané EU mají právo podat stížnost na úřadě pro ochranu osobních údajů.

Informace o výstraze na základě zákona č. 65 státu Kalifornie na ochranu zdrojů pitné vody (California Proposition 65)

Co tato výstraha znamená?

V prodeji můžete spatřit výrobek, který je opatřen následujícím výstražným štítkem:

VÝSTRAHA: Rakovina a poškození reprodukčního systému – www.P65Warnings.ca.gov.

O co se v návrhu zákona č. 65 jedná?

Zákon č. 65 se vztahuje na všechny společnosti působící v Kalifornii, které tam prodávají výrobky nebo které vyrábějí výrobky, jež mohou být v Kalifornii prodávány nebo do ní dováženy. Zákon nařizuje, aby guvernér státu Kalifornie vedl a zveřejňoval soupis chemických látek, o nichž je známo, že mohou způsobit rakovinu, vrozené vady a/nebo jiné poškození reprodukčního systému. Soupis, který je každoročně aktualizován, zahrnuje stovky chemikálií, které se nacházejí v mnoha předmětech každodenní potřeby. Účelem návrhu zákona č. 65 je informovat veřejnost o vystavení působení těchto chemických látek.

Zákon č. 65 nezakazuje prodej výrobků obsahujících tyto chemikálie, žádá však, aby byly všechny výrobky, obaly výrobků nebo literatura doprovázející tyto výrobky opatřeny výstrahou. Výstraha uvedená v souladu se zákonem č. 65 ani neznamená, že výrobek je v rozporu s jakýmikoli normami nebo požadavky týkajícími se bezpečnosti. Vláda státu Kalifornie v zásadě objasnila, že výstraha na základě zákona č. 65 není totéž jako regulační rozhodnutí, jež stanovuje, že výrobek je klasifikován jako „bezpečný“ nebo „nebezpečný“. Řada zapsaných chemických látek se mnoho let používá ve výrobcích každodenní potřeby, aniž by byla doložena jakákoli újma na zdraví. Další informace naleznete na stránkáchhttps://oag.ca.gov/prop65/faqs-view-all.

Výstraha uvedená v souladu s návrhem zákona č. 65 znamená, že společnost buď 1) vyhodnotila míru rizika a dospěla k závěru, že nebyla překročena „žádná významná míra rizika“, nebo 2) se rozhodla uvést výstrahu na základě toho, že si je vědoma přítomnosti uvedené chemické látky, míru rizika se ale nepokusila vyhodnotit.

Platí tento zákon všude?

Uvedení výstrahy podle zákona č. 65 se vyžaduje pouze v rámci kalifornských zákonů. Podobné výstrahy lze spatřit v celé Kalifornii na různých místech, včetně restaurací, obchodů s potravinami, hotelů, škol a nemocnic, a na široké škále výrobků. Někteří online a maloobchodní prodejci navíc uvádí výstrahu dle návrhu zákona č. 65 na svých webových stránkách nebo v katalozích.

Jak se výstraha dle kalifornského návrhu zákona liší od federálních limitů?

Normy zákona č. 65 jsou často přísnější než mezinárodní normy a federální normy USA. U řady látek je nutné uvádět výstrahu dle zákona č. 65 při množství, které je mnohem nižší než u federálních akčních limitů. Například norma návrhu zákona č. 65 upozorňující na množství olova činí 0,5 µg/den, což je výrazně pod limity federálních a mezinárodních norem.

Proč nejsou touto výstrahou opatřeny všechny obdobné produkty?

- Výrobky prodávané v Kalifornii musí být označeny podle návrhu zákona č. 65, zatímco podobné produkty prodávané jinde toto označení mít nemusí.
- Společnost, která v rámci soudního sporu týkajícího se návrhu zákona č. 65 dosáhla mimosoudního vyrovnání, může být požádána, aby na svých produktech výstrahu dle návrhu zákona č. 65 uváděla. Na jiné společnosti, které vyrábějí podobné výrobky, se takový požadavek vztahovat nemusí.
- Prosazování návrhu zákona č. 65 není konzistentní.
- Společnosti se mohou rozhodnout, že výstrahu nebudou uvádět, protože dospěly k závěru, že podle návrhu zákona č. 65 tak nejsou povinny učinit. Pokud výrobek není výstrahou opatřen, neznamená to však, že neobsahuje chemické látky uvedené na seznamu v podobném množství.

Proč společnost Toro tuto výstrahu uvádí?

Společnost Toro se rozhodla, že bude spotřebitelům poskytovat co nejvíce informací, aby mohli činit informovaná rozhodnutí o výrobcích, které kupují a používají. Společnost uvádí výstrahu v případech, kdy si je vědoma přítomnosti jedné nebo více uvedených chemických látek, i když neprovedla přesné vyhodnocení úrovně expozice. Požadavky na omezení expozice se totiž nevztahují na všechny uvedené chemické látky. Společnost Toro se z důvodů obezřetnosti rozhodla výstrahu dle zákona č. 65 uvést, i když nebezpečí vystavení chemickým látkám obsaženým ve výrobcích značky Toro je zanedbatelné nebo spadá do kategorie „žádné významné riziko“. Pokud společnost Toro takovou výstrahu neuvede, může být mimoto žalována státem Kalifornie nebo soukromými stranami, jež o prosazování návrhu zákona č. 65 usilují, a může z toho pro ni vyplývat citelný postih.

Záruka Toro

Omezená záruka na dobu dvou let nebo 1 500 provozních hodin

Podmínky a výrobky, na které se záruka vztahuje

Společnost Toro Company poskytuje záruku na případné materiálové či výrobní vady komerčního výrobku společnosti Toro („výrobek“) po dobu 2 let nebo 1 500 provozních hodin*, podle toho, která z možností nastane dříve. Tato záruka se vztahuje na všechny výrobky s výjimkou provzdušňovačů (viz jednotlivé části záruky vztahující se na tyto výrobky). Tam, kde jsou splněny opodstatněné podmínky, opravíme výrobek bezplatně, včetně diagnostiky, práce, dílů a dopravy. Tato záruka začíná běžet v den dodání Produktu původnímu maloobchodnímu odběrateli.
* Výrobek vybavený měřičem provozních hodin.

Pokyny pro žádost o záruční opravu

Jste-li přesvědčeni, že došlo k naplnění záručních podmínek, musíte tuto skutečnost sdělit distributorovi nebo autorizovanému prodejci komerčních výrobků, od něhož jste výrobek zakoupili. Potřebujete-li pomoc s vyhledáním distributora nebo autorizovaného prodejce komerčních výrobků nebo máte-li dotazy týkající se vašich práv či povinností spojených se zárukou, můžete nás kontaktovat na adrese:

Toro Commercial Products Service Department
8111 Lyndale Avenue South
Bloomington, MN 55420-1196

952–888–8801 nebo 800–952–2740
E-mail: commercial.warranty@toro.com

Povinnosti vlastníka

Jako vlastníci výrobku jste odpovědní za provádění nutné údržby a seřizování, jak je uvedeno v příslušné *provozní příručce*. Na opravy týkající se závad výrobku způsobených nevyhovující údržbou a úpravami se tato záruka nevztahuje.

Součásti a úkony, na které se nevztahuje záruka

Ne všechny závady nebo poruchy, které se v záruční době na výrobku vyskytnou, jsou vady na materiálu nebo dílenském zpracování. Záruka se nevztahuje na následující:

- Závady na výrobku, které jsou důsledkem použití náhradních dílů jiné značky než Toro nebo instalace a používání přídavných nebo upravených zařízení a výrobků jiné značky než Toro.
- Závady na výrobku, které jsou důsledkem neprovádění doporučené údržby a/nebo seřizování.
- Závady na výrobku, které jsou důsledkem jeho nesprávného, nedbalého nebo nezodpovědného používání.
- Součásti, u nichž dochází k opotřebení a které nejsou poškozené. Mezi součásti, u nichž dochází k opotřebení nebo ke spotřebě v rámci běžného provozu výrobku, patří mimo jiné brzdové destičky a obložení, spojkové obložení, žací nože, vřetena, válce a ložiska (utěsněná nebo mazatelná), ploché nože, zapalovací svíčky, otočná kola a jejich ložiska, pneumatiky, filtry, řemeny a některé součásti rozprašovačů, například membrány, trysky, průtokoměry a zpětné ventily.
- Závady způsobené vnějšími vlivy, mimo jiné počasím, skladovacími postupy, kontaminací, používáním neschválených paliv, chladicích kapalin, maziv, přísad, hnojiv, vody, chemikálií atd.
- Závady nebo snížení výkonu způsobené používáním paliv (např. benzínu, motorové nafty nebo bionafty), která nevyhovují příslušným průmyslovým normám.
- Běžný hluk, vibrace, opotřebení a znehodnocení. Běžné opotřebení zahrnuje kromě jiného poškození sedaček opotřebením nebo oděrem, odřený lak, poškrábané štítky nebo okna.

Díly

Díly, u nichž je v rámci údržby plánována výměna, jsou kryty zárukou do doby jejich plánované výměny. Díly vyměněné podle této záruky jsou kryty po dobu platnosti záruky na originální výrobek a stávají se majetkem společnosti Toro. Společnost Toro učiní konečné rozhodnutí o tom, zda bude příslušný díl nebo montážní celek opraven nebo vyměněn. Společnost Toro může k záručním opravám použít repasované díly.

Záruka poskytovaná na akumulátory s hlubokým cyklem vybití a lithium-iontové akumulátory

Akumulátory s hlubokým cyklem vybití a lithium-iontové akumulátory mají specifikovaný celkový počet kilowatthodin, které jsou během své životnosti schopny dodat. Způsob provozu, dobíjení a údržby může životnost akumulátoru prodloužit nebo zkrátit. Postupem času se množství užitečné práce v intervalech mezi dobíjením akumulátoru výrobku snižuje, až je akumulátor zcela vypotřebovaný. Výměna akumulátorů vypotřebovaných v důsledku běžného provozu je odpovědností majitele výrobku. Poznámka: (pouze lithium-iontový akumulátor): další informace naleznete v záruce na akumulátor.

Doživotní záruka na klikový hřídel (pouze model ProStripe 02657)

Na modely Prostripe, jež jsou vybaveny originálním třecím kotoučem Toro a brzdovou spojkou žacího nože Crank-Safe (montážní celek integrované brzdové spojky žacího nože (BBC) + třecí kotouč) a používány původním kupujícím v souladu s doporučenými postupy pro obsluhu a údržbu, se vztahuje doživotní záruka na ohnutí klikového hřídele motoru. Doživotní záruka na klikový hřídel se nevztahuje na stroje vybavené třecími podložkami, brzdovou spojkou žacího nože (BBC) a dalšími takovými zařízeními.

Údržbu hradí majitel

Mezi běžné servisní úkony vyžadované u výrobků značky Toro a prováděné na náklady majitele patří seřizování, mazání, čištění a leštění motoru, výměna filtrů, chladicí kapaliny a provádění doporučené údržby.

Obecné podmínky

Oprava autorizovaným distributorem nebo prodejcem Toro je jediný nápravný prostředek, na který máte podle této záruky nárok.

Společnost The Toro Company nenese odpovědnost za nepřímé, náhodné nebo následné škody související s používáním výrobků Toro, které jsou kryté touto zárukou, včetně veškerých nákladů a výdajů na zajištění náhradního zařízení nebo servisu na přiměřenou dobu nefunkčnosti nebo nepoužitelnosti zařízení před dokončením oprav na základě těchto záruk. S výjimkou níže uvedené emisní záruky, která platí v odpovídajících případech, neexistuje žádná jiná výslovná záruka. Veškeré předpokládané záruky prodejnosti a vhodnosti použití jsou omezeny na dobu trvání této výslovné záruky.

Některé státy nepovolují vyloučení náhodných nebo následných škod ze záruky nebo omezení doby trvání předpokládané záruky, proto se na vás výše uvedené výjimky a omezení nemusí vztahovat. Tato záruka uděluje specifická zákonná práva, kromě nichž můžete mít i další práva, která se mezi jednotlivými státy liší.

Poznámka k záručnímu krytí systému řízení emisí

Systém pro kontrolu emisí ve výrobku může být pokryt samostatnou zárukou, která splňuje požadavky stanovené americkými organizacemi EPA (U.S. Environmental Protection Agency) a/nebo CARB (California Air Resources Board). Na záruku systému pro kontrolu emisí se nevztahují výše uvedená omezení týkající se provozních hodin. Podrobnosti jsou uvedeny v prohlášení o záruce na systém řízení emisí, které bylo dodáno s výrobkem nebo je součástí dokumentace výrobce motoru.

Jiné země než USA a Kanada

Zákazníci, kteří zakoupili výrobky Toro exportované z USA či Kanady, musí kontaktovat distributora (prodejce) výrobků Toro, který jim předá zásady poskytování záruky pro danou zemi či oblast. Pokud z jakéhokoli důvodu nejste se službami distributora spokojeni nebo je pro vás obtížné získat informace o záruce, obraťte se na autorizované servisní středisko společnosti Toro.