Form No. 3462-926 Rev A

2" レシーバ用牽引バー

Z Master® 2000 および 4000 シリーズ乗用芝刈り機用

モデル番号 161-2810

取り付け要領

取り付け

付属部品

すべての部品がそろっているか、下の表で確認してください。

内容	数量	用途
必要なパーツはありません。	–	マシンの準備を行う。
ヒッチボールマウント ヒッチピンとヘアピンコッター	1 1	ヒッチボールマウントを取り付けます。

マシンの準備を行う

1. 平らな場所に駐車する。
2. ブレード制御スイッチを切る
3. 走行コントロールレバーをニュートラルロック位置外側に動かす。
4. 駐車ブレーキを掛ける。
5. エンジンを止め、キーを抜き取る。
6. マシンが冷えるまで待つ。

© 2023—The Toro® Company
8111 Lyndale Avenue South
Bloomington, MN 55420

製品の登録は www.Toro.com.

この文書は翻訳です。 (JA)
Printed in the USA
禁無断転載

3462-926

ヒッチボールマウントを取り付ける

1. マシンの背面にあるレシーバにヒッチボールマウントを挿入する。
2. レシーバとヒッチボールマウントの穴にヒッチピンを通す。ヘアピンコッターで固定する。

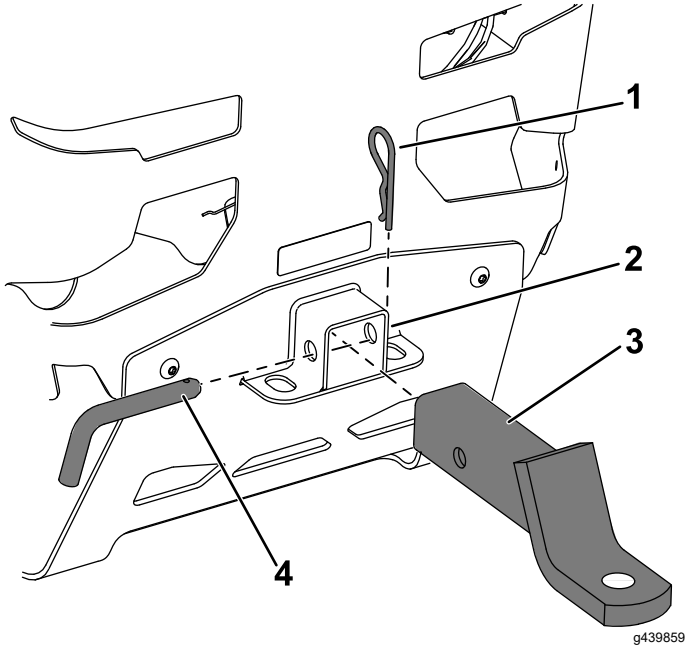

図 1

1. ヘアピンコッター
2. 受信機
3. ヒッチボールマウント
4. ヒッチピン

運転操作

トレーラを牽引する

牽引の詳細についてはマシンの*オペレーターズマニュアル*を参照してください。