Form No. 3462-986 Rev A

TORO®

Count on it.

Manualul utilizatorului

Tractora de tuns iarba Titan® X4850, X5450, XS4850 i XS5450

Nr. model 74875—Nr. serie 400000000 şi Sus
Nr. model 74878—Nr. serie 400000000 şi Sus
Nr. model 74890—Nr. serie 400000000 şi Sus
Nr. model 74898—Nr. serie 400000000 şi Sus

Înregistraţi-vă la www.Toro.com.
Instrucţiuni originale (RO)

CE UK CA

3462-986

Produsul respectă toate directivele europene relevante; pentru detalii, consultaţi Declaraţia de conformitate (DOC) separată specifică produsului.

Cuplul brut sau net: Cuplul brut sau net al acestui motor a fost evaluat în laborator de producătorul motorului în conformitate cu SAE (Society of Automotive Engineers) J1940 sau J2723. Deoarece sunt configurate pentru a îndeplini cerinţele de siguranţă, emisii şi operare, cuplul real al motorului în cazul acestei clase de maşini de tuns iarba poate fi semnificativ mai redus. Vă rugăm să consultai informaiile producătorului motorului incluse în volumul de livrare al mainii.

Accesai www.Toro.com pentru specificaiile modelului dumneavoastră.

Introducere

Această maină de tuns iarba cu lamă rotativă este proiectată pentru a fi utilizată de proprietarii de reedine pentru aplicaii rezideniale. A fost proiectat în primul rând pentru tăierea ierbii de pe gazoane bine întreinute. Utilizarea acestui produs în alte scopuri decât cele intenionate poate fi periculoasă pentru dumneavoastră i pentru alte persoane.

Citiţi cu atenţie aceste informaţii pentru a învăţa modul corespunzător de utilizare şi întreţinere a produsului şi pentru a evita rănirea şi deteriorarea acestuia. Aveţi responsabilitatea de a utiliza produsul în mod corespunzător şi sigur.

Vizitai site-ul www.Toro.com pentru sigurana produsului i materiale de instruire privind utilizarea, informaii privind accesoriile, ajutor la căutarea unui distribuitor sau pentru înregistrarea produsului.

De fiecare dată când aveţi nevoie de service, piese originale Toro sau informaţii suplimentare, contactaţi un furnizor de servicii autorizat sau departamentul Servicii Clienţi Toro şi pregătiţi numerele de model sau de serie ale produsului. Figura 1 identifică locaţia numerelor de model sau de serie pe produs. Scrieţi numerele în spaţiul furnizat.

Important: **Putei scana codul QR de pe autocolantul cu numărul de serie (dacă este disponibil) cu ajutorul unui dispozitiv mobil pentru a accesa date despre garanie, piese i alte informaii despre produs.**

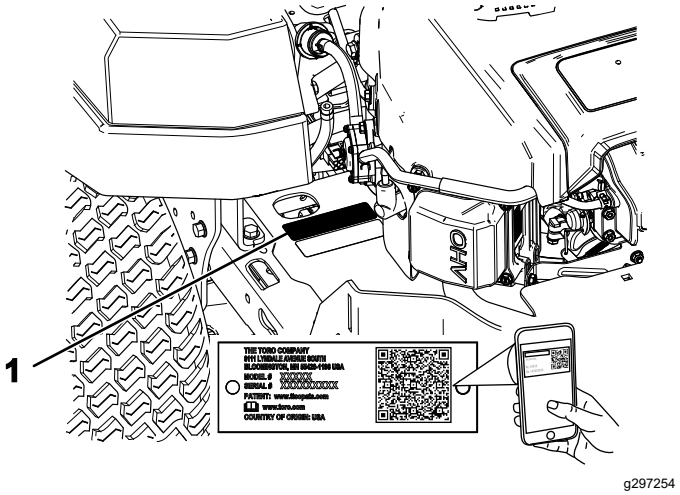

Figura 1

1. Plăcua cu modelul i numărul de serie

Scriei modelul i numerele de serie în spaiul de mai jos:

Nr. model _____

Nr. serie _____

Acest manual utilizează 2 cuvinte pentru a evidenţia informaţiile. **Important** atrage atenţia asupra informaţiilor mecanice speciale şi **Notă** accentuează informaţiile generale care necesită atenţie specială.

Simbolul de alertă de siguranţă (Figura 2) este prezent în acest manual i pe maină, pentru a identifica mesajele de siguranţă importante pe care trebuie să le respectai pentru a evita accidentele. Acest simbol apare alături de cuvintele **Pericol**, **Avertisment** sau **Atenie**.

- **Pericol** indică o situaie periculoasă iminentă care, dacă nu este evitată, **va** duce la deces sau vătămare gravă.
- **Pericol** indică o situaie potenial periculoasă care, dacă nu este evitată, **poate** duce la deces sau vătămare gravă.
- **Atenie** indică o situaie potenial periculoasă care, dacă nu este evitată, **poate** duce la vătămări uoare sau moderate.

sa-black

Figura 2

1. Simbolul de alertă de siguranţă

© 2022—The Toro® Company
8111 Lyndale Avenue South
Bloomington, MN 55420

Contactaţi-ne la www.Toro.com.
Tipărit în SUA
Toate drepturile rezervate

Cuprins

Siguranţă în funcţionare 4
Sigurana generală 4
Indicator pantă 5
Decal-uri instrucţionale şi de siguranţă 6
Rezumat al produsului 12
Comenzi 13
Specificaţii 14
Înainte de utilizare 14
Sigurana înainte de utilizare 14
Completarea nivelului de combustibil 15
Efectuarea operaiunilor zilnice de întreinere 16
Efectuarea rodajului pentru o maină nouă 16
Folosirea Sistemului de blocare de sigurană 16
Poziionarea scaunului 17
Reglarea sistemului de suspensie MyRide™ 17
Reglarea manetelor de control al micării 18
Trecerea la evacuarea laterală 19
În timpul utilizării 22
Sigurana în timpul utilizării 22
Accesarea poziiei operatorului 24
Acionarea frânei de parcare 24
Cuplarea Comutatorului de comandă pentru lamă (PTO) 25
Decuplarea Comutatorului de comandă pentru lamă (PTO) 25
Utilizarea manetei de acceleraie 25
Utilizarea manetei de oc 25
Utilizarea comutatorului de contact 26
Pornirea motorului 26
Oprirea motorului 26
Utilizarea manetelor de control al micării 27
Operarea mainii 27
Utilizarea evacuării laterale 28
Reglarea înălimii de tăiere 28
Reglarea rolelor anti-scalp 29
Indicaţii de exploatare 29
După utilizare 30
Sigurana după utilizare 30
Curăarea mainii 30
Deplasarea mainii prin împingere cu mâna 30
Transportarea mainii 31
Întreţinere 33
Sigurană în timpul întreinerii 33
Program(e) de întreţinere recomandat(e) 34
Proceduri permanente 35
Eliberarea înveliului punii mainii de tuns iarba 35
Întreţinere motor 35
Măsuri de sigurană cu privire la motor 35
Lucrări de service pentru filtrul de aer 35
Lucrări de service cu privire la uleiul de motor 36
Service-ul bujiei 38
Curăarea carcasei suflantei 39
Întreţinerea sistemului de carburant 40
Înlocuirea filtrului de combustibil în linie 40
Întreţinerea sistemului electric 41
Sigurană privind sistemul electric 41
Lucrări de service pentru baterie 41
Service pentru siguranele fuzibile 42
Întreţinerea sistemului de angrenaj 43
Verificarea presiunii din anvelope 43
Întreţinerea bandei 43
Verificarea curelelor 43
Înlocuirea curelei mainii de tuns iarba 43
Întreinerea mainii de tuns iarba 45
Măsuri de sigurană cu privire la lamă 45
Lucrări de service pentru lamele de tăiere 45
Asigurarea planeităii punii mainii de tuns iarba 48
Demontarea punii mainii de tuns iarba 50
Montarea punii mainii de tuns iarba 50
Înlocuirea deflectorului pentru iarbă 51
Curăţare 52
Curăarea sistemului de suspensie 52
Eliminarea deeurilor 52
Depozitare 53
Depozitarea în sigurană 53
Curăare i depozitare 53
Depozitarea bateriei 54
Înlăturarea defecţiunilor 55
Scheme 58

Siguranţă în funcţionare

Această mană a fost proiectată în conformitate cu standardul EN ISO 5395:2013.

Sigurana generală

Acest produs poate provoca răni la nivelul mâinilor sau picioarelor i poate arunca obiecte. Respectai întotdeauna toate instruciunile de sigurană pentru a preveni rănirea gravă sau moartea.

- Trebuie să citii i să înelegei coninutul acestui *Manual al operatorului* înainte de a porni motorul.
- inei trecătorii i copiii la distană.
- Nu lăsaţi copii sau persoane neinstruite să utilizeze sau să efectueze lucrări de service asupra maşinii. Utilizarea mainii sau lucrările de service vor fi efectuate doar de persoane responsabile, instruite, familiarizate cu instruciunile i apte din punct de vedere fizic.
- Nu utilizai maina în apropierea punctelor de livrare, anurilor, terasamentelor, cursurilor de apă sau altor zone periculoase sau pe pante mai abrupte de 15°.
- Nu vă sprijinii mâinile sau picioarele în apropierea componentelor aflate în micare.
- Nu utilizai maina fără ca toate apărătorile, întrerupătoarele de sigurană i celelalte dispozitive de protecie să fie montate i funcionale.
- Oprii motorul, scoatei cheia din contact i ateptai oprirea tuturor pieselor în micare înainte de a părăsi poziia operatorului. Lăsai maina să se răcească înainte de efectuarea lucrărilor de service, reglarea, alimentarea cu combustibil, curăarea sau depozitarea acesteia.

Indicator pantă

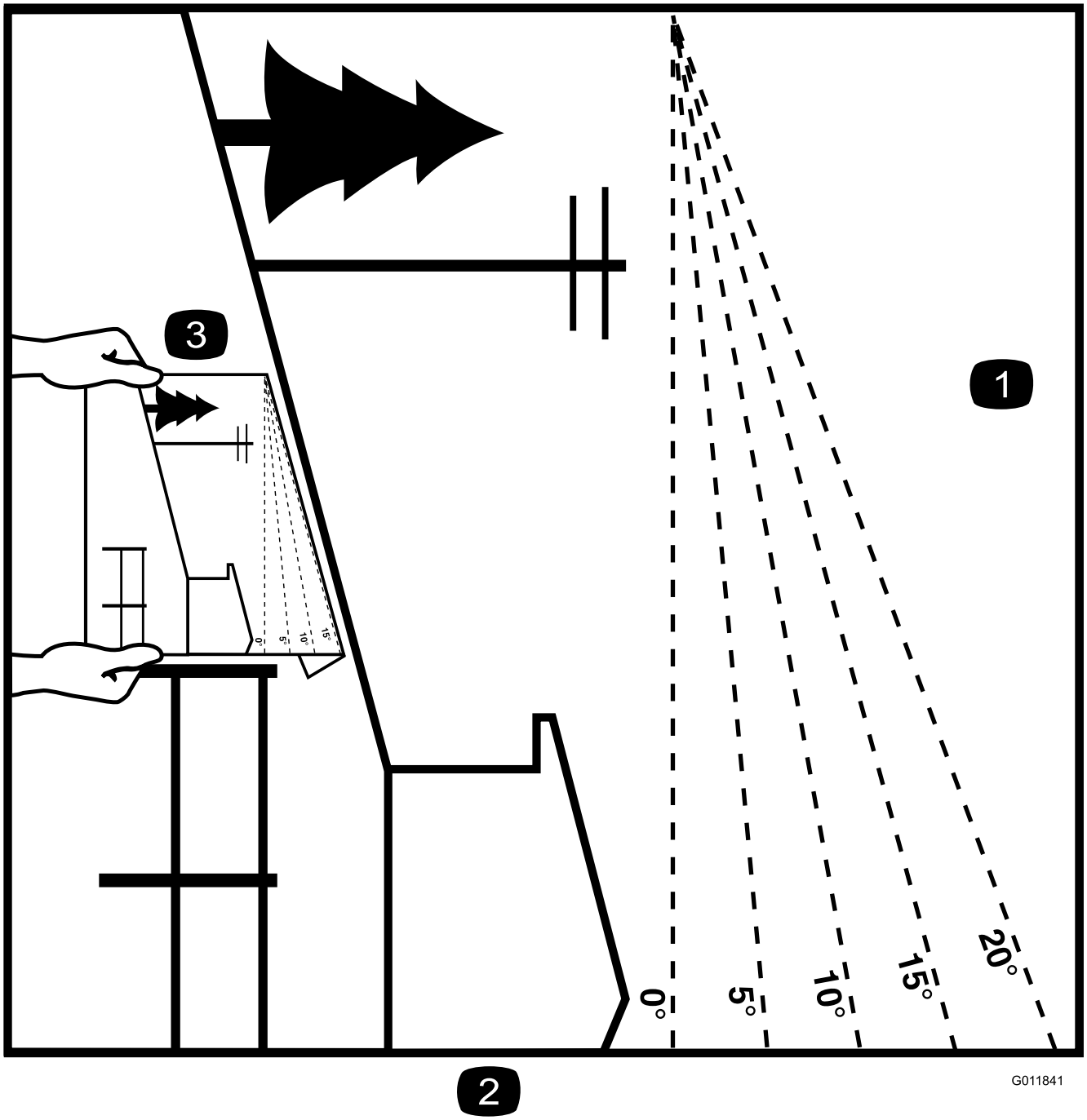

g011841

Figura 3

Putei copia această pagină pentru utilizare personală.

1. Înclinaia maximă pentru care se poate utiliza maina este de **15 grade**. Folosii diagrama cu înclinaii pentru a stabili gradul de înclinare al dealurilor înainte de pornire. **Nu utilizai această mină pentru pante mai abrupte de 15 grade.** Pliai de-a lungul liniei corecte pentru corespondena cu gradul de înclinare recomandat.
2. Aliniai această margine cu o suprafaă verticală, precum un copac, o clădire, un stâlp de gard, etc.
3. Exemplu privind modul de comparare a pantei cu marginea pliată

Decal-uri instrucţionale şi de siguranţă

Instrucţiunile şi autocolantele cu informaţii privind siguranţa sunt uşor vizibile pentru operator şi sunt amplasate lângă orice zonă cu potenţial risc. Înlocuii orice autocolant care este deteriorat sau lipsete.

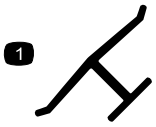

decaloemmarkt

Marcajul producătorului

1. Acest marcaj indică faptul că lama este identificată drept componentă fabricată de producătorul original al mainii.

---

decalbatterysymbols

Simboluri baterie

Unele sau toate aceste simboluri se regăsesc pe bateria dumneavoastră.

1. Pericol de explozie
2. Evitai incendiile, flăcările deschise sau fumatul
3. Risc de arsuri chimice/lichid caustic
4. Purtai protecie pentru ochi.
5. Citii *Manualul operatorului*.
6. inei trecătorii la distană faă de baterie.
7. Purtai protecie pentru ochi; gazele explozive pot cauza orbire i alte vătămări.
8. Acidul bateriei poate cauza orbire sau arsuri grave.
9. Clătii imediat ochii cu apă i solicitai ajutor medical de urgenă.
10. Conine plumb; nu eliminai

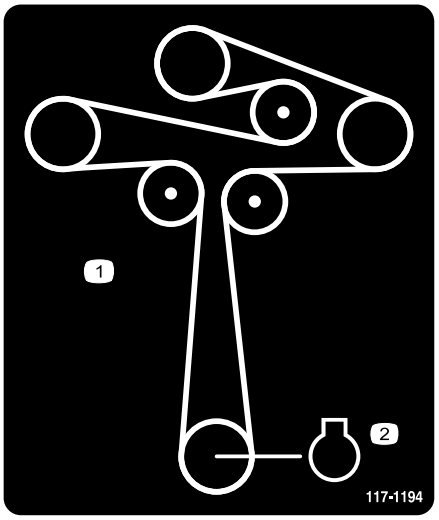

decal117-1194

117-1194

1. Amplasarea curelei
2. Motor

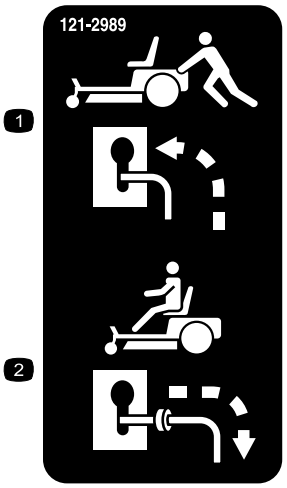

decal121-2989b

121-2989

1. Poziia manetei de bypass pentru împingerea mainii
2. Poziia manetei de bypass pentru operarea mainii

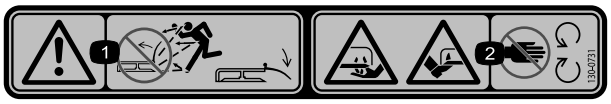

decal130-0731

130-0731

1. Avertisment – pericol de obiecte proiectate; păstrai deflectorul montat.
2. Pericol de tăiere a mâinilor sau picioarelor, lama mainii de tuns iarba – păstrai distana faă de piesele mobile.

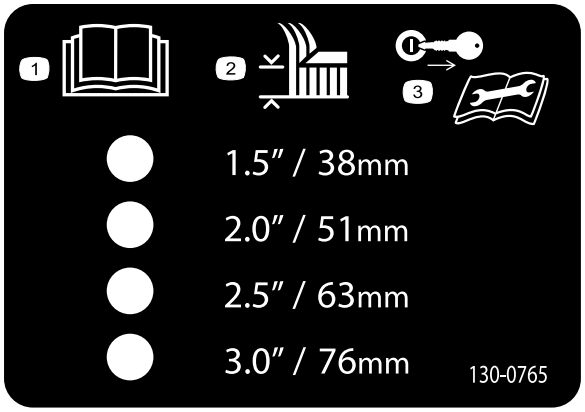

decal130-0765

130-0765

1. Citii *Manualul operatorului*.
2. Selectarea înălţimii de tăiere
3. Scoateţi cheia înainte de efectuarea lucrărilor de întreinere.

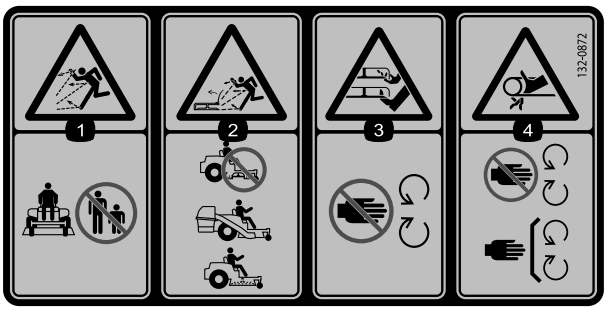

decal132-0872

132-0872

1. Pericol de aruncare a obiectelor – inei alte persoane la o distană faă de maină.
2. Pericol de obiecte proiectate, deflector ridicat – nu utilizaţi maşina cu puntea deschisă; folosii un sistem de colectare sau un deflector.
3. Pericol de secionare a mâinilor sau picioarelor – păstrai distana faă de componentele în micare.
4. Pericol de prindere – păstrai distana faă de componentele în micare; lăsai toate apărătorile i proteciile montate.

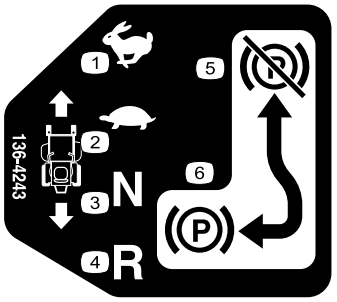

decal136-4243

136-4243

1. Rapid
2. Lent
3. Neutru
4. Deplasare cu spatele
5. Frână de parcare eliberată
6. Frână de parcare cuplată

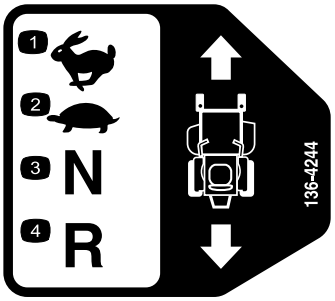

decal136-4244

136-4244

1. Rapid
2. Lent
3. Neutru
4. Deplasare cu spatele

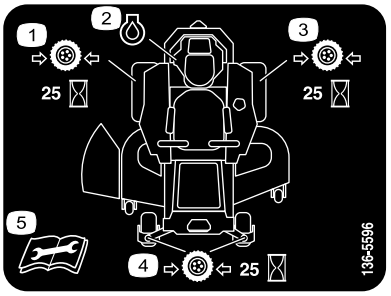

decal136-5596

136-5596

1. Verificaţi presiunea din anvelope după fiecare 25 de ore de funcionare.
2. Ulei de motor
3. Verificaţi presiunea din anvelope după fiecare 25 de ore de funcionare.
4. Verificaţi presiunea din anvelope după fiecare 25 de ore de funcionare.
5. Citii *Manualul operatorului* înainte de efectuarea lucrărilor de întreinere.

Autocolantul 138-2456 este aplicat pe rezervorul de combustibil.

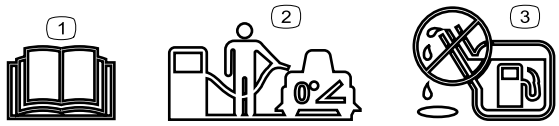

decal138-2456

138-2456

1. Citii *Manualul operatorului*.
2. Parcai maşina pe o suprafaţă plană atunci când umplei rezervorul de combustibil.
3. Nu umpleţi excesiv rezervorul de combustibil.

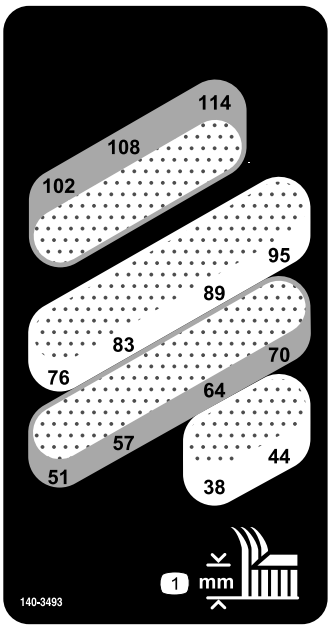

decal140-3493

140-3493

1. Height of cut (milimetri) (Înălţimea de tăiere)

Autocolantul 132-0869 este doar pentru modelele cu MyRide.

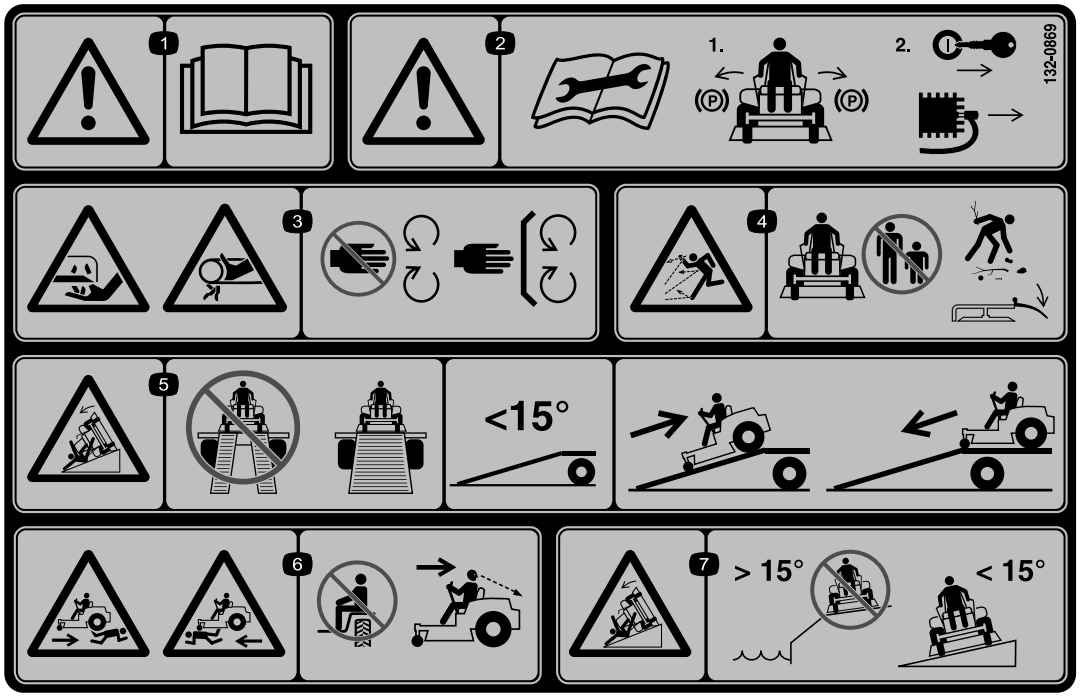

decal132-0869

132-0869

Notă: Această mină trece testul de stabilitate conform standardelor industriale în cadrul încercărilor statice laterale i longitudinale, la gradul de înclinare maxim recomandat indicat pe autocolant. Revizuii instruciunile pentru utilizarea în pantă din *Manualul operatorului*, precum i condiiile în care se poate utiliza maina, pentru a stabili dacă putei utiliza maina la momentul i la locul respectiv. Modificările de pe teren pot duce la o schimbare legată de utilizarea în pantă a mainii.

1. Avertisment – citii *Manualul operatorului*.
2. Avertisment – citii *Manualul operatorului* înainte de efectuarea lucrărilor de întreinere; cuplai frâna de parcare, scoatei cheia i deconectai bujia.
3. Pericol de tăiere/desprindere a mâinilor, lama mainii de tuns iarba; pericol de prindere a mâinii, curea - păstrai distana faă de piesele mobile; lăsai toate apărătoarele i proteciile montate.
4. Pericol de obiecte proiectate – ţineţi trecătorii la distanţă; colectai orice reziduuri înainte de utilizarea mainii; păstrai deflectorul montat.
5. Pericol de răsturnare – nu folosii rampe duble la încărcarea în remorcă; folosii o singură rampă, îndeajuns de lată pentru maină; folosii o rampă cu o pantă mai mică de 15°; încărcai maina deplasând-o cu spatele pe rampă i descărcai-o deplasând-o înainte.
6. Pericol de lovire – nu transportai persoane; privii înapoi atunci când vă deplasai cu spatele.
7. Pericol de răsturnare – nu utilizai maina în apropierea pantelor abrupte sau pe pante mai mari de 15°; operai doar pe pante mai mici de 15°.

Autocolantul 133-5198 este doar pentru modelele cu MyRide.

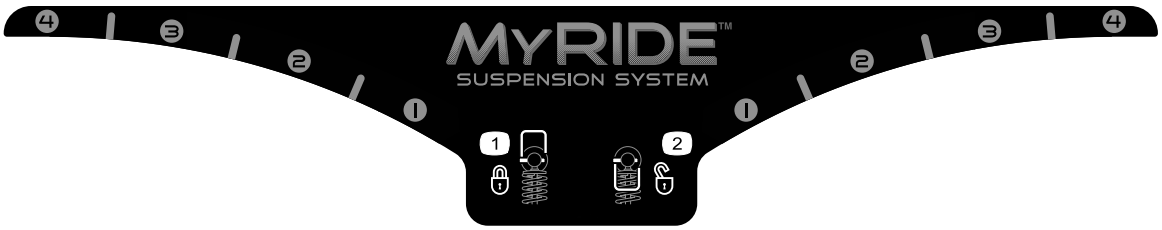

decal133-5198

133-5198

1. Blocare camă
2. Deblocare camă

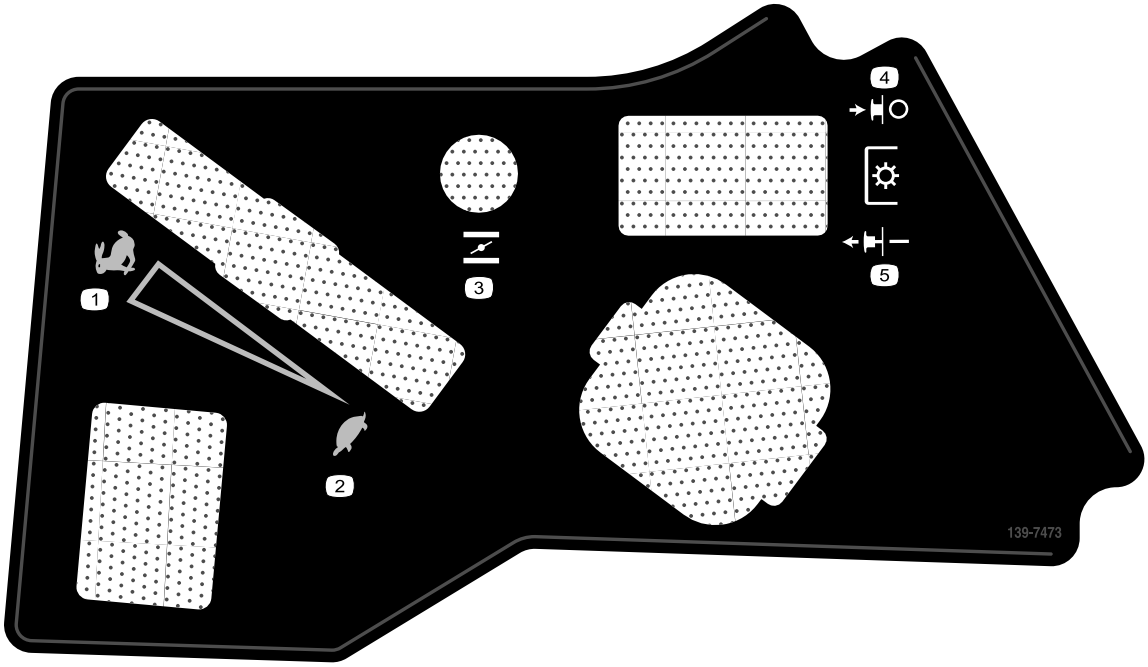

decal139-7473

139-7473

1. Rapid
2. Lent
3. Şoc
4. Priză de putere - decuplare
5. Priză de putere - cuplată

Autocolantul 140-3451 este doar pentru modelele MyRide.

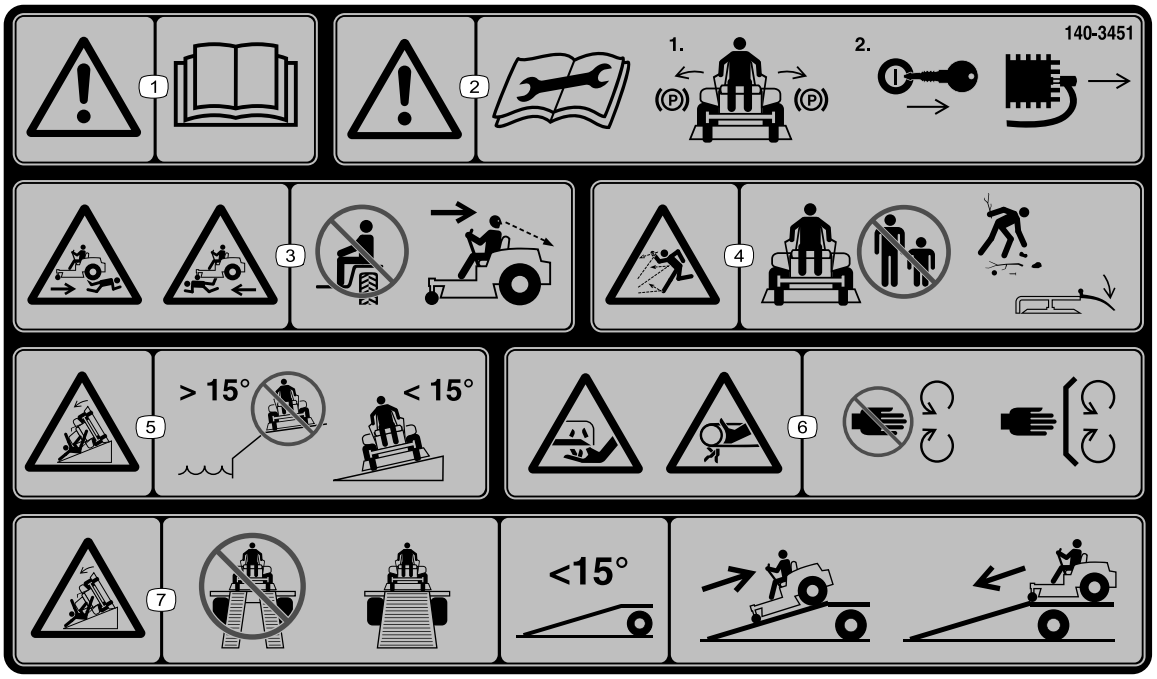

decal140-3451

140-3451

Notă: Această maină trece testul de stabilitate conform standardelor industriale în cadrul încercărilor statice laterale i longitudinale, la gradul de înclinare maxim recomandat indicat pe autocolant. Revizuii instruciunile pentru utilizarea în pantă din *Manualul operatorului*, precum i condiiile în care se poate utiliza maina, pentru a stabili dacă putei utiliza maina la momentul i la locul respectiv. Modificările de pe teren pot duce la o schimbare legată de utilizarea în pantă a mainii.

1. Avertisment – citii *Manualul operatorului*.
2. Avertisment - citii *Manualul operatorului* înainte de efectuarea lucrărilor de întreinere; deplasai manetele de traciune în poziia Parcare, scoatei cheia i deconectai bujia.
3. Pericol de lovire - nu transportai persoane; privii în spate atunci când vă deplasai în mararier.
4. Pericol de obiecte proiectate - ţineţi trecătorii la distanţă; colectai orice reziduuri înainte de cosire; păstrai deflectorul montat.
5. Pericol de răsturnare - nu utilizai maina în apropierea pantelor abrupte sau pe pante mai mari de 15°; operai pe pante mai mici de 15°.
6. Pericol de tăiere sau desprindere a mâinilor, lama mainii de tuns iarba; pericol de prindere mâinii, curea – păstrai distana faă de piesele mobile; lăsai toate apărătoarele i proteciile montate.
7. Pericol de răsturnare - nu folosii rampe duble la încărcarea în remorcă; folosii o singură rampă, îndeajuns de lată pentru maină; folosii o rampă cu o pantă mai mică de 15°; urcai maina în remorcă deplasând-o cu spatele pe rampă i coborâi maina deplasând-o înainte.

Rezumat al produsului

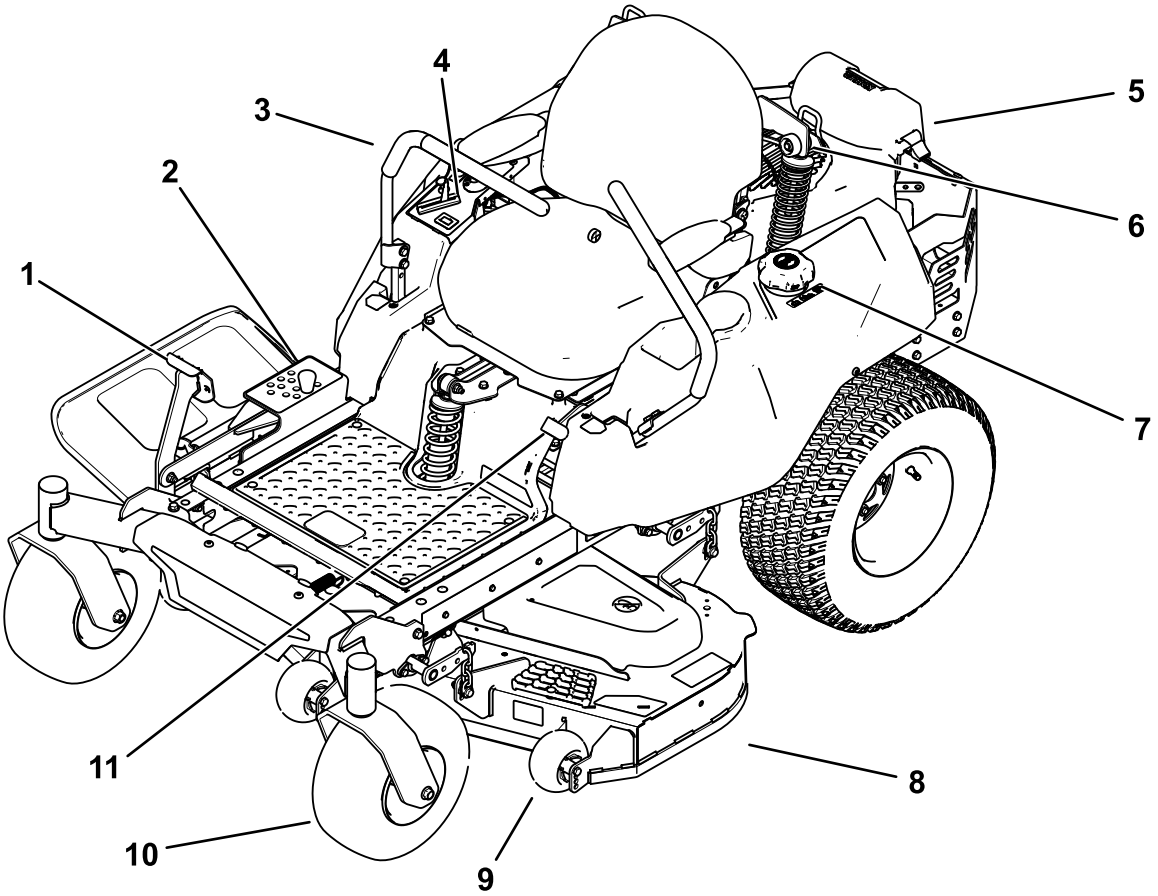

Figura 4

1. Pedală de ridicare a punii
2. Ştift pentru înălţimea de tăiere
3. Manetă de control al micării
4. Comenzi
5. Motor
6. Sistem de suspensie MyRide™ (doar pentru mainile cu MyRide)
7. Capac rezervor de combustibil
8. Puntea mainii de tuns iarba
9. Role anti-scalp
10. Roată pivotantă
11. Manetă frână de parcare

Comenzi

Familiarizai-vă cu toate comenzile înainte de a porni motorul i de a utiliza maina.

Panou de comandă

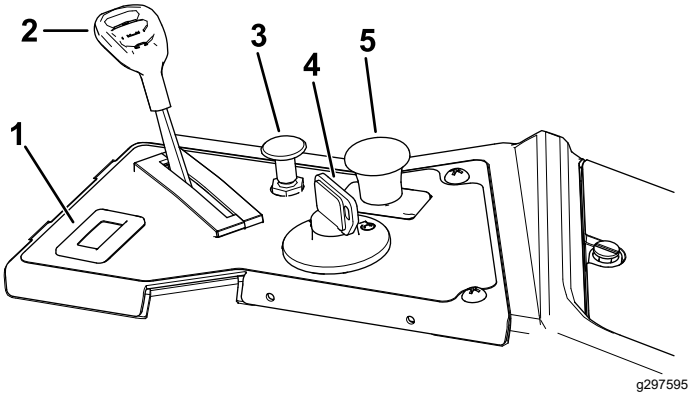

Figura 5

1. Contor orar
2. Manetă de acceleraie
3. Manetă oc
4. Comutator de contact
5. Comutator de comandă pentru lamă (priză de putere)

Indicator de combustibil

Indicatorul de combustibil arată cantitatea de combustibil din rezervor (Figura 6).

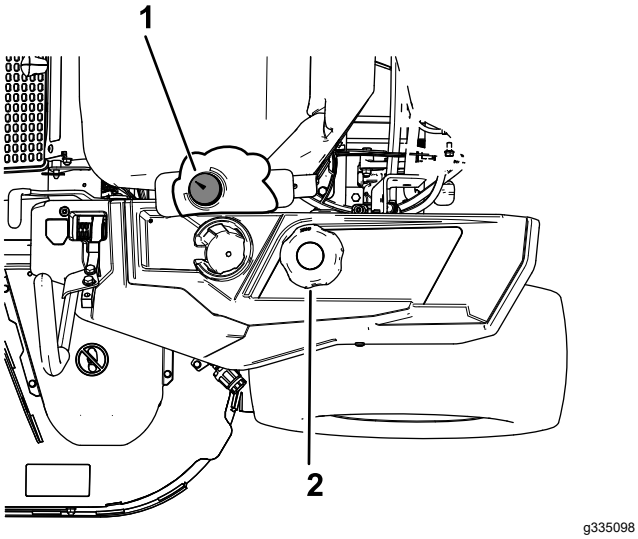

Figura 6

1. Indicator de combustibil
2. Capac rezervor de combustibil

Manetă de acceleraie

Maneta de acceleraie controlează turaia motorului i are o setare continuu variabilă de la poziia LENT la RAPID (Figura 5).

Manetă oc

Utilizai maneta de oc pentru a porni motorul atunci când este rece (Figura 5).

Contor orar

Contorul orar înregistrează numărul de ore în care funcionează motorul. Contorul este activ în timpul funcionării motorului. Utilizai aceti timpi pentru a programa lucrările de întreinere periodică (Figura 5).

Manete de control al micării

Utilizai manetele de control al micării pentru a conduce maina înainte, în mararier i pentru a vira în ambele sensuri (Figura 4).

Poziia Neutru-Blocare

Deplasai manetele de control al micării din poziia centrală în poziia NEUTRU-BLOCARE la ieirea din mină (Figura 33). Poziionai întotdeauna manetele de control al micării în poziia NEUTRU-BLOCARE atunci când oprii maina sau o lăsai nesupravegheată.

Manetă frână de parcare

Maneta frânei de parcare este amplasată pe partea stângă a consolei (Figura 4). Maneta frânei cuplează frâna de parcare pentru roile motoare.

Pentru a cupla frâna de parcare, tragei maneta în sus până se fixează în elementul de reinere.

Pentru a decupla frâna de parcare., tragei maneta în afara elementului de reinere i spre dumneavoastră, apoi apăsai-o în jos.

Sistemul de ridicare a punii cu ajutorul unei pedale

Sistemul de ridicare a punii cu ajutorul unei pedale vă permite să coborâi i să ridicai puntea, fără a fi necesară să vă ridicai de pe scaun. Putei utiliza pedala pentru a ridica puntea temporar, în vederea evitării obstacolelor (Figura 4).

Comutator de contact

Comutatorul de contact utilizat pentru a porni i opri motorul are 3 poziii: OPRIRE, FUNCIONARE i PORNIRE (Figura 5).

Comutator de comandă pentru lamă (priză de putere)

Comutatorul de comandă pentru lamă, reprezentat de simbolul pentru priza de putere (PTO), pornete i

întrerupe alimentarea lamelor mainii de tuns iarba (Figura 5).

Ştift pentru înălţimea de tăiere

tiftul pentru înălimea de tăiere lucrează împreună cu pedala pentru a bloca puntea la o anumită înălime de tăiere. Reglai înălimea de tăiere atunci când maina nu este în micare (Figura 4).

Dispozitive de ataare/Accesorii

Pentru extinderea i îmbunătăirea performanelor mainii este disponibilă o gamă de dispozitive de ataare i accesorii aprobate de Toro. Pentru lista dispozitivelor de ataare i a accesoriilor aprobate, contactai centrul de service local sau un distribuitor Toro autorizat sau accesai www.Toro.com.

Pentru performane optime i utilizarea în sigurană a mainii, utilizai exclusiv piese de schimb i accesorii originale Toro. Piesele de schimb i accesoriile altor producători pot fi periculoase i pot anula garania produsului.

Specificaţii

Specificaţiile şi designul pot fi modificate fără preaviz.

	Puntea mainii de tuns iarba de 122 cm	**Puntea mainii de tuns iarba de 137 cm**
Lăţime de tăiere	122 cm	137 cm
Lăime cu deflectorul coborât	163 cm	178 cm
Lăime cu deflectorul ridicat	140 cm	155 cm
Lungime	206 cm	206 cm
Înălţime	122 cm	122 cm
Greutate(modele non-MyRide)	337 kg	344 kg
Greutate (modele MyRide)	356 kg	363 kg

Operare

Notă: Determinaţi partea stângă şi dreaptă a maşinii din poziţia de operare normală.

Înainte de utilizare

Sigurana înainte de utilizare

Sigurana generală

- Nu lăsaţi copii sau persoane neinstruite să utilizeze sau să efectueze lucrări de service asupra maşinii. Reglementările locale pot impune o limită de vârstă pentru utilizator. Proprietarul trebuie să asigure instruirea tuturor operatorilor i a mecanicilor.
- Inspectai zona în care vei utiliza maina i îndepărtai toate obiectele care ar putea obstruciona utilizarea mainii sau pe care maina le-ar putea proiecta.
- Familiarizai-vă cu utilizarea în sigurană a echipamentului, comenzile de operare i indicatoarele de sigurană.
- Asigurai-vă că toate comenzile de prezenă a operatorului, întrerupătoarele de sigurană i proteciile sunt montate i funcionează în mod corespunzător. Nu utilizaţi maşina decât dacă acestea funcionează corect.
- Oprii motorul, scoatei cheia din contact i ateptai oprirea tuturor pieselor în micare înainte de a părăsi poziia operatorului. Lăsai maina să se răcească înainte de efectuarea lucrărilor de service, reglarea, alimentarea cu combustibil, curăarea sau depozitarea acesteia.
- Înainte de a tunde iarba, inspectai maina pentru a vă asigura că ansamblurile de tăiere funcionează corespunzător.
- Evaluai terenul pentru a determina echipamentele adecvate i orice dispozitive de ataare i accesorii necesare funcionării corespunzătoare i sigure a mainii.
- Purtai îmbrăcăminte adecvată, inclusiv ochelari de protecie, pantaloni lungi, încălăminte solidă, antiderapantă i căti pentru protecia auzului. Strângei la spate părul lung i nu purtai îmbrăcăminte largă sau bijuterii.
- Nu transportai persoane cu maina.
- ineţi trecătorii i animalele de companie la distanţă de maşină în timpul operării. Oprii maina i dispozitivul (dispozitivele) de ataare dacă cineva intră în zonă.
- Nu utilizai maina decât dacă toate apărările i dispozitivele de sigurană, cum ar fi deflectoarele i întregul dispozitiv de adunat iarba sunt montate

i funcionează corect. Înlocuii piesele uzate sau deteriorate atunci când este necesar.

Măsuri de sigurană pentru combustibil

- Combustibilul este extrem de inflamabil şi foarte exploziv. Un incendiu sau o explozie cauzată de combustibil vă poate cauza arsuri dumneavoastră şi celor din jur i poate provoca pagube materiale.
  - Pentru a preveni aprinderea combustibilului din cauza unei încărcături electrostatice, scoatei maina din camion sau de pe remorcă i alimentai-o pe sol, departe de toate vehiculele. Dacă acest lucru nu este posibil, aezai un recipient portabil de combustibil pe sol, departe de toate vehiculele, i umplei-l; apoi alimentai maina din recipientul de combustibil, mai degrabă decât de la duza dozatorului de combustibil.
  - Umplei rezervorul de combustibil în aer liber, pe un teren plan, într-o zonă deschisă i când motorul este rece. tergei orice urme de combustibil vărsat.
  - Nu manipulaţi combustibilul când fumaţi sau în apropierea unei flăcări deschise sau a scânteilor.
  - Nu îndepărtai buonul rezervorului sau nu adăugai combustibil în rezervor în timp ce motorul este pornit sau fierbinte.
  - Dacă vărsai combustibil, nu încercai să pornii motorul. Evitai generarea unei surse de aprindere până la disiparea vaporilor de combustibil.
  - Depozitaţi combustibilul într-un rezervor corespunzător şi nu o lăsaţi la îndemâna copiilor.
- Combustibilul este dăunător sau fatal dacă este înghiit. Expunerea pe termen lung la vapori poate provoca răni grave i îmbolnăviri.
  - Evitai inspirarea prelungită a vaporilor.
  - inei mâinile i faa departe de duză i de deschiderea rezervorului de combustibil.
  - inei combustibilul departe de ochi i piele.
- Nu depozitai maina sau recipientul cu combustibil într-o zonă cu o flacără deschisă, scântei sau o lampă martor, precum pe un boiler sau alte dispozitive electrice.
- Nu utilizai maina fără ca întregul sistem de evacuare să fie montat i în stare corespunzătoare de funcionare.
- Menţineţi în permanenţă duza de distribuire combustibil în contact cu marginea rezervorului de combustibil sau deschiderea containerului, până la finalizarea realimentării. Nu utilizaţi un dispozitiv de blocare-deschidere a duzei.
- Dacă vărsai combustibil pe haine, schimbai-le imediat.
- Nu umpleţi excesiv rezervorul de combustibil. Repoziionai buonul rezervorului i strângei-l bine.
- Curăai iarba i reziduurile de pe unitatea de tăiere, toba de eşapament, dispozitivele de acionare, dispozitivul de adunat iarbă i compartimentul motorului pentru a ajuta la prevenirea incendiilor. Curăai scurgerile de ulei sau combustibil.

Completarea nivelului de combustibil

Combustibil recomandat

Tip	Benzină fără plumb
Cifră octanică minimă	87 (US) sau 91 (cifră octanică în cercetare; în afara S.U.A.)
Etanol	Maxim 10% în funcţie de volum
Metanol	Fără
MTBE (ter butil metil eter)	Sub 15% în funcţie de volum
Ulei	Nu adăugaţi în combustibil

Utilizai doar combustibil curat, proaspăt (nu mai vechi de 30 de zile), dintr-o sursă de încredere.

Utilizarea unui stabilizator/aditiv de combustibil

Utilizai un stabilizator/aditiv de combustibil pentru a menine prospeimea combustibilului pentru mai mult timp, conform specificaiilor producătorului stabilizatorului.

Important: **Nu utilizai aditivi care conin metanol sau etanol.**

Adăugai cantitatea de stabilizator/aditiv în combustibilul proaspăt conform indicaiilor producătorului stabilizatorului pentru combustibil.

Umplerea rezervorului de combustibil

1. Parcai maina pe o suprafaă uniformă.
2. Cuplai frâna de parcare.
3. Oprii motorul i scoatei cheia.
4. Curăţaţi buonul rezervorului de combustibil.
5. Umplei rezervorul de combustibil până când indicatorul de combustibil indică marcajul de plin

(Figura 7). Nu umplei în totalitate rezervorul de combustibil.

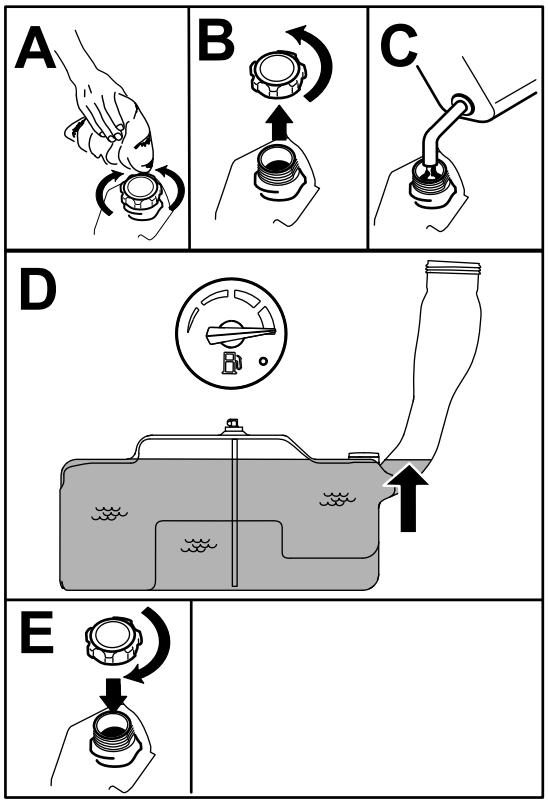

g197123

Figura 7

Efectuarea operaiunilor zilnice de întreinere

Înainte de a porni maina în fiecare zi, efectuai procedurile înainte de fiecare folosină/zilnice specificate în Întreţinere (Pagină 33).

Efectuarea rodajului pentru o maină nouă

Pentru ca motoarele noi să dezvolte puterea maximă, este nevoie să treacă o anumită perioadă de timp. Frecarea la nivelul punii i al sistemul de propulsie al mainii de tuns iarba este mai mare atunci când sunt noi, solicitând motorul suplimentar. Trebuie să treacă 40-50 de ore de rodaj pentru ca mainile noi să dezvolte puterea maximă i să aibă performane optime.

Folosirea Sistemului de blocare de sigurană

⚠ ATENŢIE

În cazul în care comutatoarele de blocare de sigurană sunt deconectate sau deteriorate, maina poate porni neateptat i poate cauza vătămări corporale.

- **Nu modificai comutatoarele de blocare.**
- **Verificai comutatoarele de blocare în fiecare zi i înlocuii comutatoarele deteriorate înainte de a utiliza maina.**

Înelegerea Sistemului de blocare de sigurană

Sistemul de blocare de sigurană este conceput pentru a preveni pornirea motorului, cu excepia următoarelor situaii:

- Comutatorul de comandă pentru lamă (PTO) este decuplat.
- Manetele de control al micării sunt în poziia NEUTRU-BLOCARE.
- Frâna de parcare este cuplată.

Sistemul de blocare de sigurană este, de asemenea, conceput pentru a opri motorul ori de câte ori manetele de control sunt în afara poziiei NEUTRU-BLOCARE i vă ridicai de pe scaun.

Testarea Sistemului de blocare de sigurană

Interval de service: Înainte de fiecare folosinţă sau zilnic

Testai sistemul de blocare de sigurană înainte de fiecare utilizare a mainii. Dacă sistemul de sigurană nu funcionează conform descrierii de mai jos, solicitai imediat unui centru de service autorizat să îl repare.

1. Aezai-vă pe scaun, cuplai frâna de parcare i mutai comutatorul de control al lamei (priză de putere) în poziia PORNIT. Încercai să pornii motorul; acesta nu ar trebui să pornească.
2. Aezai-vă pe scaun, cuplai frâna de parcare i mutai comutatorul de control pentru lamă (priză de putere) în poziia OPRIT. Deplasai oricare dintre manetele de control al micării (din poziia NEUTRU-BLOCARE). Încercai să pornii motorul; acesta nu ar trebui să pornească. Repetai procedura pentru cealaltă manetă de control.
3. Aezai-vă pe scaun, cuplai frâna de parcare, mutai comutatorul de control pentru lamă (priză de putere) în poziia OPRIT i mutai manetele de

control al micării în poziia NEUTRU-BLOCARE. Pornii motorul. În timp ce motorul funcionează, eliberai frâna de parcare, cuplai comutatorul de comandă pentru lamă i ridicai-vă uor de pe scaun; motorul ar trebui să se oprească.

4. Aezai-vă pe scaun, cuplai frâna de parcare, mutai comutatorul de comandă pentru lamă (priză de putere) în poziia OPRIT i mutai manetele de control al micării în poziia NEUTRU-BLOCARE. Pornii motorul. În timp ce motorul funcionează, aducei înapoi în centru oricare dintre manetele de control al micării i deplasai maneta în poziia înainte sau mararier; motorul ar trebui să se oprească. Repetai procedura pentru cealaltă manetă de control al micării.

5. Aezai-vă pe scaun, decuplai frâna de parcare, mutai comutatorul de comandă pentru lamă (priză de putere) în poziia OPRIT i mutai manetele de control al micării în poziia NEUTRU-BLOCARE. Încercai să pornii motorul; acesta nu ar trebui să pornească.

Poziionarea scaunului

Scaunul se poate mica înainte i înapoi. Poziionai scaunul astfel încât să putei controla optim maina i să vă bucurai de confort maxim (Figura 8).

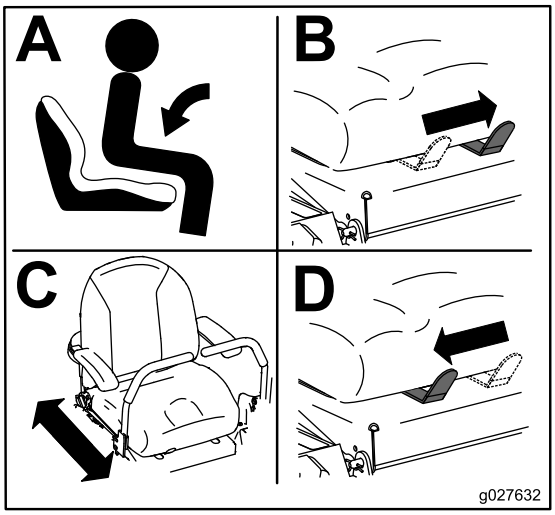

g027632

Figura 8

Reglarea sistemului de suspensie MyRide™

Doar pentru mainile cu MyRide

Sistemul de suspensie MyRide™ poate fi reglat pentru a asigura o deplasare lină i confortabilă. Putei regla arcurile spate pentru a modifica rapid i simplu configurarea sistemului de suspensie. Poziionai sistemul de suspensie în poziia cea mai confortabilă pentru dumneavoastră (Figura 9 i Figura 10).

Fantele pentru arcurile spate au poziii de reinere care pot fi utilizate drept repere. Putei poziiona arcurile spate oriunde în fantă, nu doar în poziiile de reinere.

Graficul următor vă arată poziia pentru o suspensie moale sau rigidă i diferitele poziii de reinere (Figura 9).

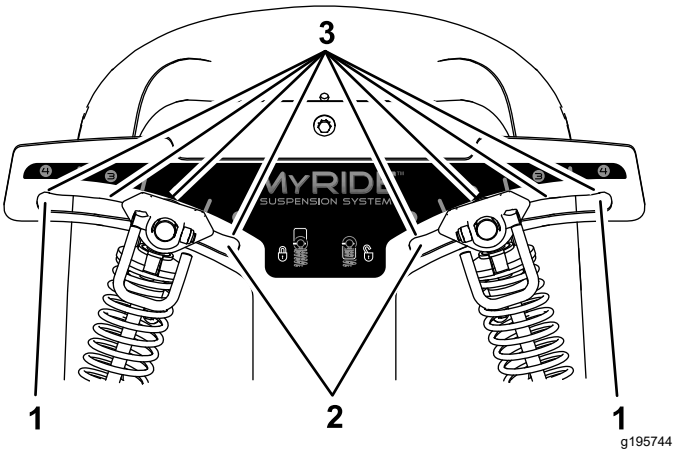

Figura 9

1. Poziia cea mai rigidă
2. Poziia cea mai moale
3. Elemente de reinere ale fantelor

Notă: Asigurai-vă că arcurile stânga i dreapta sunt mereu reglate în aceeai poziie.

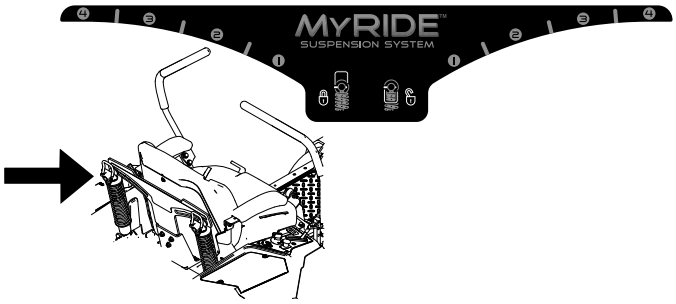

g335104

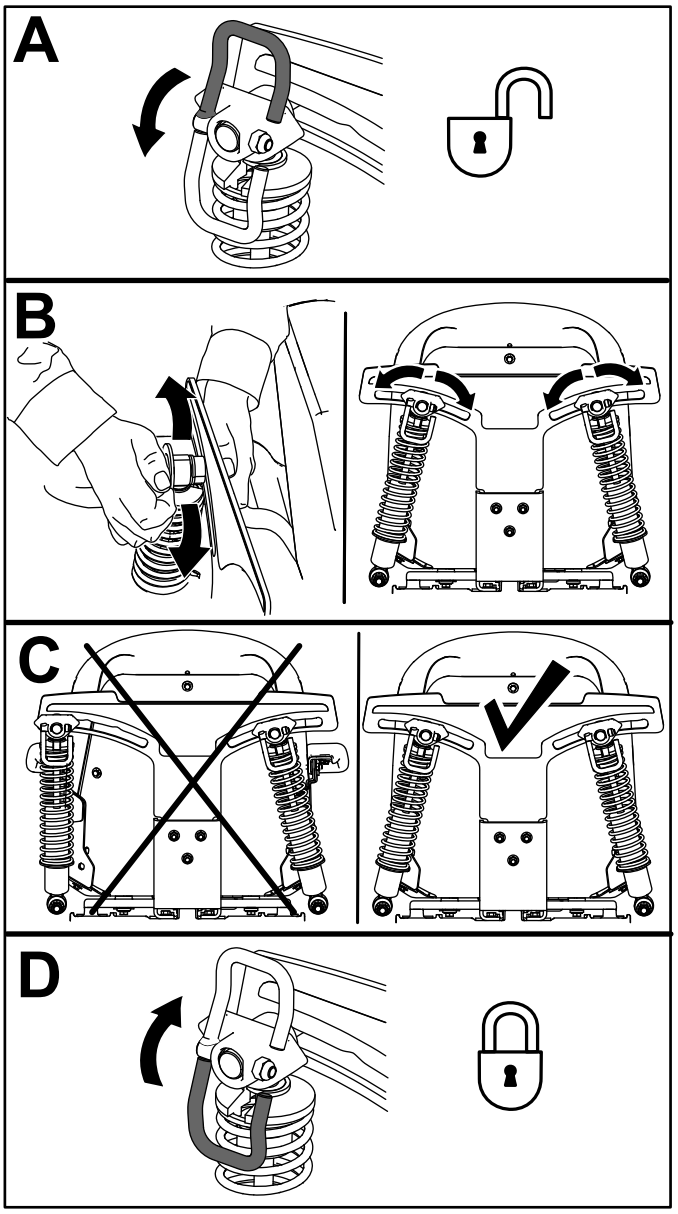

g195745

Figura 10

Reglarea manetelor de control al micării

Reglarea înălţimii

Putei regla o înălime mai mare sau mai mică a manetelor de control al micării, pentru confort maxim (Figura 11).

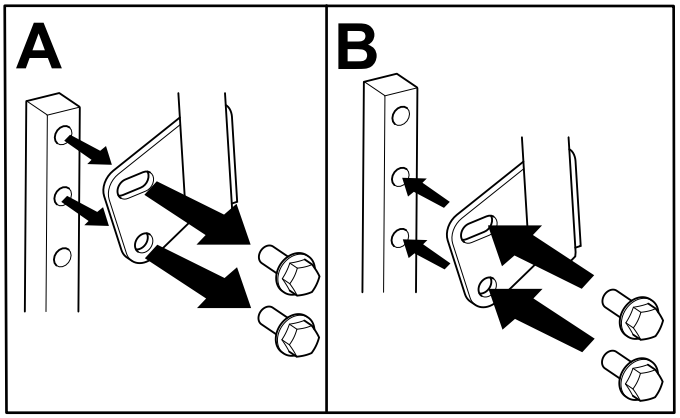

g333847

Figura 11

Reglarea înclinării

Pentru confortul dumneavoastră, putei regla manetele de control al micării deplasându-le în faă sau în spate.

1. Slăbii urubul superior care fixează maneta de control pe arborele braului de control.
2. Slăbii urubul inferior suficient pentru a putea pivota maneta de control în faă sau în spate.

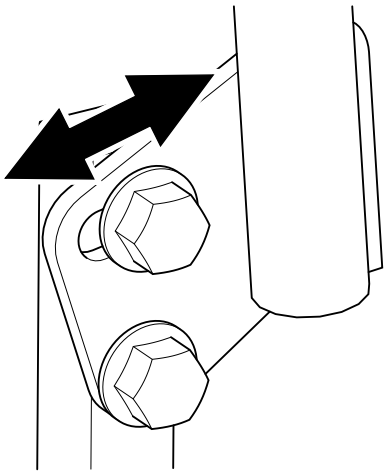

g333846

Figura 12

3. Strângei ambele uruburi pentru a fixa maneta de control în noua poziie.
4. Repetai reglarea pentru cealaltă manetă de control.

Trecerea la evacuarea laterală

Puntea mainii de tuns iarba i lamele mainii expediate împreună cu maina au fost proiectate pentru performane optime de mulcire i evacuare laterală.

Montai elementele de fixare în aceleai orificii ale punii, de unde au fost îndepărtate iniial. Acest lucru garantează că nu există orificii deschise atunci când utilizai puntea mainii de tuns iarba.

⚠ ATENŢIE

Orificiile deschise ale mainii vă expun pe dumneavoastră dar i pe alte persoane la obiectele proiectate care pot provoca vătămări grave.

- **Nu utilizai niciodată maina fără elementele de fixare montate pe toate orificiile carcasei mainii.**
- **Montai elementele de fixare pe orificiile de montare, dacă îndepărtai deflectorul de mulcire.**

Mainile cu puni de 122 cm

1. Parcai maşina pe o suprafaţă uniformă, decuplai comutatorul de comandă pentru lamă i cuplai frâna de parcare.
2. Oprii motorul, scoatei cheia din contact i ateptai oprirea tuturor pieselor în micare înainte de a părăsi poziia de operare.
3. Îndepărtai puntea mainii de tuns iarba; consultai Demontarea punii mainii de tuns iarba (Pagină 50).
4. Îndepărtai cele 2 contrapiulie (5/16") fixate pe suporturile sudate ale deflectorului stâng din partea superioară a punii mainii de tuns iarba, aflate în poziie centrală i la stânga de centru (Figura 13).

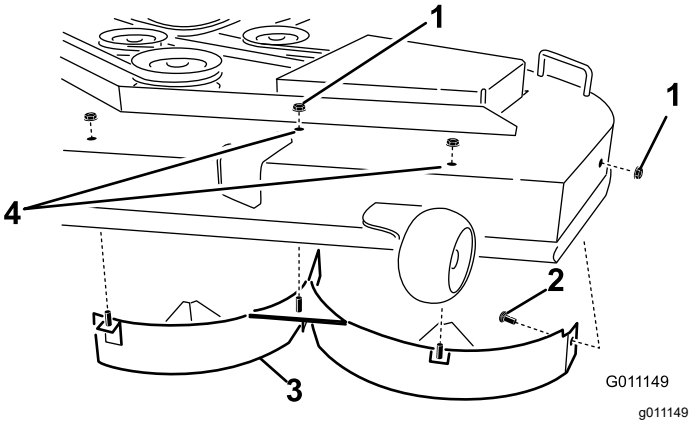

Figura 13

1. Contrapiuliţă (5/16")
2. urub de fixare (5/16" x ¾")
3. Deflector stâng
4. Montai elementele de fixare aici.

5. Îndepărtai urubul de fixare i contrapiuliţa de pe peretele lateral al punii mainii de tuns iarba, care fixează deflectorul stâng pe punte.
6. Îndepărtai deflectorul stâng de pe puntea mainii de tuns iarba, conform ilustraiei din Figura 13.
7. Îndepărtai cele 2 uruburi de fixare (5/16" x ¾") i cele 2 contrapiulie (5/16") care fixează deflectorul drept i protecia deflectorului pe puntea mainii de tuns iarba (Figura 14).

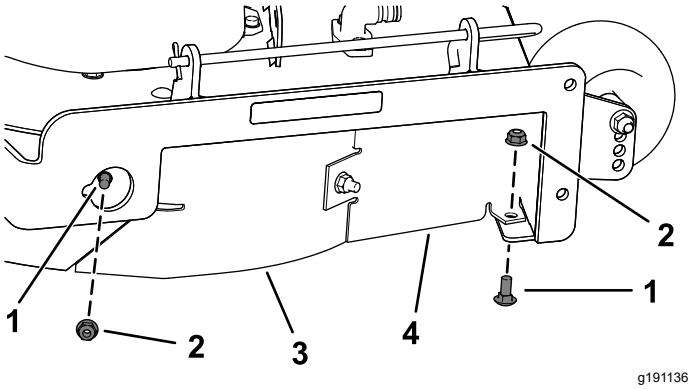

Figura 14

1. urub de fixare (5/16" x ¾")
2. Contrapiuliţă (5/16")
3. Deflector drept
4. Protecie deflector

8. Îndepărtai cele 2 contrapiulie (5/16") fixate pe suporturile sudate ale deflectorului drept din partea superioară a punii mainii de tuns iarba, aflate în poziie centrală i la dreapta de centru (Figura 15)

   Notă: Îndepărtai deflectorul drept de pe puntea mainii de tuns iarba.

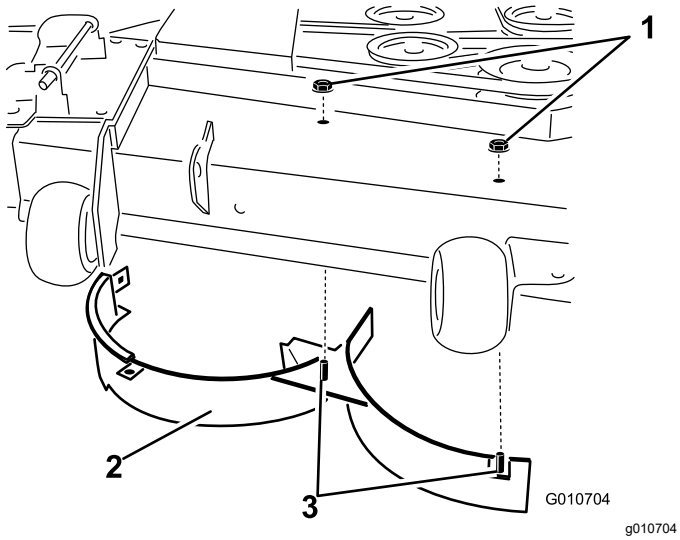

Figura 15

1. Contrapiuliţă (5/16")
2. Deflector drept
3. Suporturi sudate (deflector drept)

9. Localizai deflectorul de separare din punga cu accesorii i îndepărtai elementele de fixare ale orificiilor spate ale plăcii de evacuare (Figura 16).

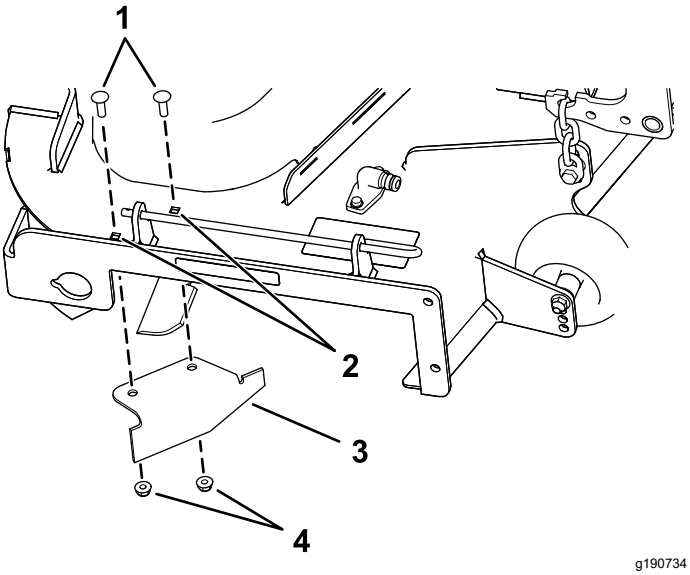

Figura 16

1. Şuruburi de fixare (existente)
2. Orificiile spate ale plăcii de evacuare
3. Deflector de separare (accesoriu)
4. Contrapiulie (existente)

10. Montai deflectorul în zona deschiderii evacuării laterale a punii mainii de tuns iarba.
11. Folosii elementele de fixare îndepărtate pentru a fixa deflectorul de separare pe punte.
12. Montai puntea mainii de tuns iarba; consultai Montarea punii mainii de tuns iarba (Pagină 50).

Mainile cu puni de 137 cm

1. Parcai maşina pe o suprafaţă uniformă, decuplai comutatorul de comandă pentru lamă i cuplai frâna de parcare.
2. Oprii motorul, scoatei cheia din contact i ateptai oprirea tuturor pieselor în micare înainte de a părăsi poziia de operare.
3. Îndepărtai puntea mainii de tuns iarba; consultai Demontarea punii mainii de tuns iarba (Pagină 50).
4. Îndepărtai cele 3 contrapiulie (5/16") fixate pe suporturile sudate ale deflectorului stâng din partea superioară a punii mainii de tuns iarba, aflate în poziie centrală, la stânga de centru i în partea stângă (Figura 17).

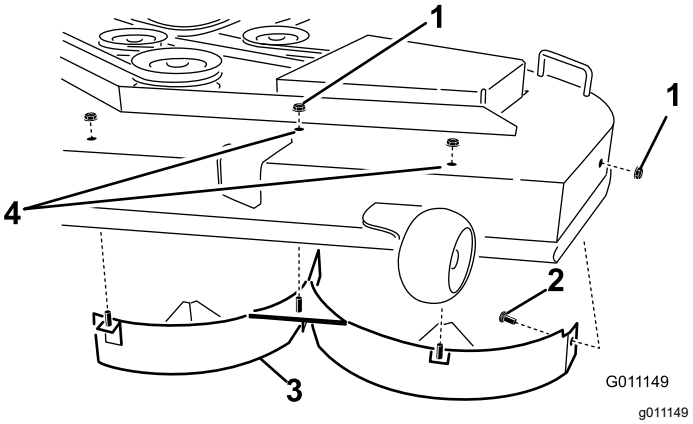

Figura 17

1. Contrapiuliţă (5/16")
2. urub de fixare (5/16" x ¾")
3. Deflector stâng
4. Montai elementele de fixare aici.

5. Îndepărtai urubul de fixare i contrapiuliţa de pe peretele lateral al punii mainii de tuns iarba, care fixează deflectorul stâng pe punte (Figura 17).
6. Îndepărtai deflectorul stâng de pe puntea mainii de tuns iarba (Figura 17).
7. Localizai cele 2 boluri printre accesorii i folosii contrapiuliele existente pentru a monta aceste elemente de fixare în orificiile indicate în Figura 17, pe puntea mainii de tuns iarba, pentru a împiedica proiectarea reziduurilor.

   Notă: Montai urubul în sus, prin partea inferioară a punii i folosii o piuliă existentă pentru a-l fixa din partea superioară.
8. Îndepărtai urubul de fixare (5/16" x ¾") i contrapiuliţa (5/16" x ¾") de pe peretele spate al punii mainii de tuns iarba, care fixează deflectorul pe punte (Figura 18).

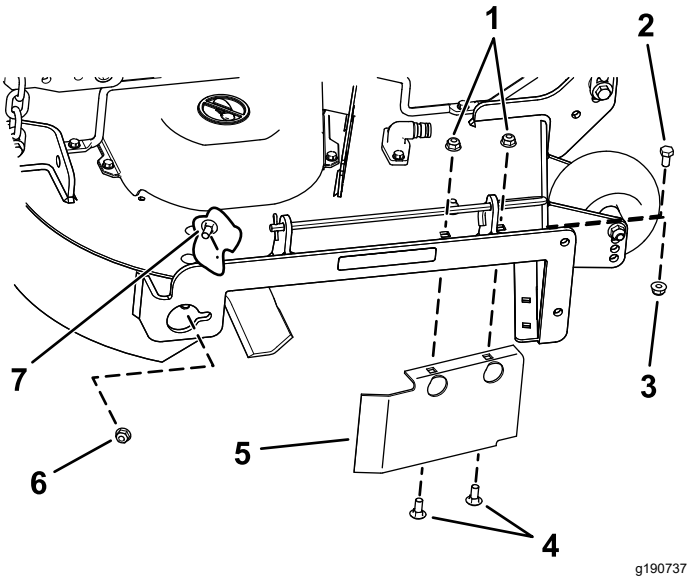

Figura 18

1. Contrapiulie - partea frontală a plăcii de evacuare (montai după îndepărtarea deflectorului)
2. urub cu cap hexagonal - orificiul faă din punte (montai după îndepărtarea deflectorului)
3. Contrapiulie - orificiul faă al punii (montai după îndepărtarea deflectorului)
4. Şuruburi de fixare - partea frontală a plăcii de evacuare (montai după îndepărtarea deflectorului)
5. Deflector - puni de 137 cm
6. Contrapiuliţă (5/16")
7. urub de fixare (5/16" x ¾")

9. Localizai protecia deflectorului de la marginea frontală a deschiderii evacuării laterale (Figura 18).
10. Îndepărtai elementele de fixare care fixează protecia deflectorului i deflectorul drept pe puntea mainii de tuns iarba (Figura 18).

    Notă: Îndepărtai protecia deflectorului i păstrai toate elementele de fixare.
11. Îndepărtai cele 2 contrapiulie (5/16") fixate pe suporturile sudate ale deflectorului drept din partea superioară a punii mainii de tuns iarba, aflate în poziie centrală i la dreapta de centru (Figura 19)

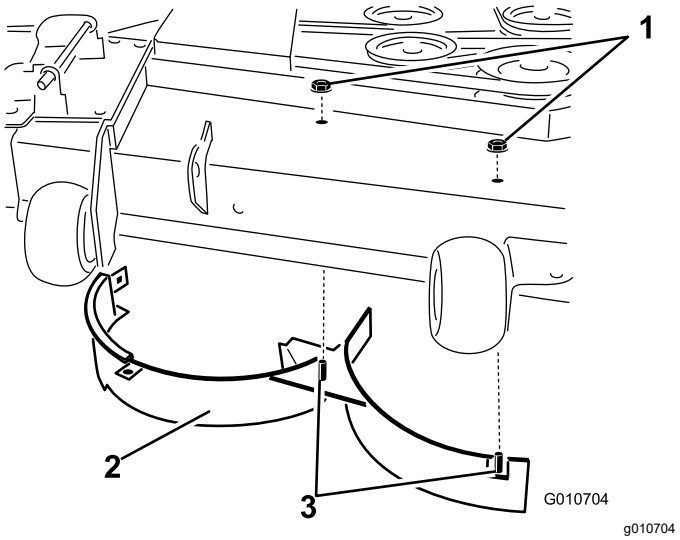

Figura 19

1. Contrapiuliţă (5/16")
2. Deflector drept
3. Suporturi sudate (deflector drept)

12. Îndepărtai urubul de fixare i contrapiuliţa care fixează deflectorul drept pe partea superioară a punii mainii de tuns iarba i îndepărtai deflectorul drept de pe puntea mainii de tuns iarba (Figura 19).
13. Montai elementele de fixare îndepărtate anterior pe orificiile pării frontale a plăcii de evacuare i pe orificiul faă al punii (Figura 18).
14. Localizai deflectorul de separare în punga cu accesorii, îndepărtai elementele de fixare de pe orificiile spate ale plăcii de descărcare i montai deflectorul în zona deschiderii evacuării laterale a punii mainii de tuns iarba (Figura 20).

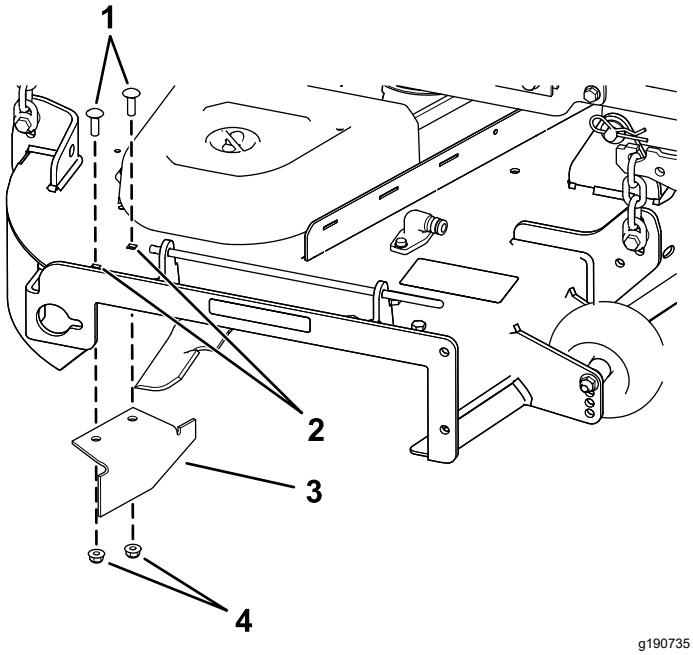

Figura 20

1. Şuruburi de fixare
2. Orificiile spate ale plăcii de evacuare
3. Deflector de separare
4. Contrapiuliţe

15. Folosii elementele de fixare îndepărtate pentru a fixa deflectorul de separare pe punte.
16. Montai puntea mainii de tuns iarba; consultai Montarea punii mainii de tuns iarba (Pagină 50).

În timpul utilizării

Sigurana în timpul utilizării

Sigurana generală

- Proprietarul/operatorul poate preveni i este responsabil pentru accidentele care pot cauza vătămări corporale sau pagube materiale.
- Utilizai maina cu foarte mare atenie. Nu vă angrenai în nicio activitate care vă poate distrage atenia; în caz contrar, se pot înregistra pagube materiale sau vătămări corporale.
- Nu operaţi maşina dacă suntei bolnav, obosit sau sub influena alcoolului sau a drogurilor.
- Contactul cu lama poate cauza vătămări corporale grave. Oprii motorul, scoatei cheia din contact i ateptai oprirea tuturor pieselor în micare înainte de a părăsi poziia de operare. Atunci când rotii cheia în poziia OPRIT, motorul i lama ar trebui să se oprească. În caz contrar, încetai imediat utilizarea mainii i contactai un centru de service autorizat.
- Operai maina doar în condiii de vizibilitate bună i în condiii meteo corespunzătoare. Nu utilizaţi maşina dacă există riscul unor descărcări electrice.
- Ţineţi mâinile i picioarele la distanţă de unităile de tăiere. Staţi la distanţă de gura de descărcare.
- Nu cosii în mararier decât dacă este absolut necesar. Privii întotdeauna jos i în spate înainte de a deplasa maina cu spatele.
- Apropiai-vă cu mare atenie de curbele fără vizibilitate, tufiuri, copaci sau alte obiecte care vă pot bloca vizibilitatea.
- Oprii lamele când nu tundei iarba.
- Dacă maina lovete un obiect sau începe să vibreze, oprii imediat motorul, îndepărtai cheia (dacă este disponibilă) i ateptai ca toate piese mobile să se oprească, înainte de a verifica dacă maina este deteriorată. Efectuai reparaiile necesare înainte de a o utiliza din nou.
- Când conducei maina, încetinii i virai, traversai drumurile i trotuarele cu mare atenie. Acordai întotdeauna dreptul de trecere.
- Înainte de a părăsi poziia de operare, efectuai următoarele:
  - Parcai maina pe o suprafaă uniformă.
  - Decuplai priza de putere i coborâi dispozitivele de ataare.
  - Cuplai frâna de parcare.
  - Oprii motorul i scoatei cheia.
  - Ateptai până ce toate piesele mobile se opresc.
- Operai motorul doar în zone bine ventilate. Gazele de eapament conin monoxid de carbon, care este letal odată ce este inhalat.
- Nu lăsai o mină pornită nesupravegheată.
- Ataai echipamentul tractat la mină numai în punctul de cuplare.
- Utilizai maina doar dacă toate apărătoarele i dispozitivele de sigurană, cum ar fi deflectoarele, sunt montate i funcionează corect. Înlocuii piesele uzate sau deteriorate atunci când este necesar.
- Utilizai doar accesorii i dispozitive de ataare aprobate de Toro.
- Această mină produce niveluri de zgomot care depăesc 85 dBA la nivelul urechii operatorului i poate provoca pierderea auzului în cazul unor perioade lungi de expunere.

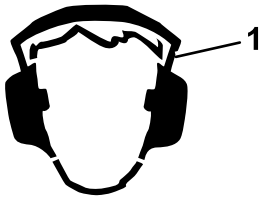

Figura 21

1. Purtai căti pentru protecia auzului.

- Curăai iarba i reziduurile de pe unitatea de tăiere, dispozitivele de acionare, toba de eşapament i motor pentru a ajuta la prevenirea incendiilor.
- Pornii motorul inându-vă picioarele departe de lame.
- Fii atent la direcia de evacuare a mainii de tuns iarba i direcionai materialul evacuat departe de alte persoane. Evitai evacuarea materialului spre un perete sau obstacol, deoarece materialul poate ricoa înapoi spre dumneavoastră.
- Oprii lamele, încetinii maina i avei grijă la traversarea suprafeelor fără iarbă sau la transportarea mainii către i dinspre zona de utilizare.
- Nu modificai viteza regulatorului motorului i nu supraturai motorul.
- Copiii sunt deseori atrai de maină i de activitatea de tundere a ierbii. Nu presupunei niciodată că un copil va rămâne în locul în care l-ai văzut ultima dată.
- Nu permiteţi accesul copiilor în zona de operare şi lăsaţi-i în permanenţă în grija unui adult responsabil, în afară de operator.
- Fii atent i oprii maina în cazul în care copiii intră în zona de utilizare.
- Înainte de a da cu spatele sau de a întoarce maina, privii în jos i de jur împrejur, pentru a vă asigura că nu vă aflai în apropierea copiilor.
- Nu transportai copii cu maina, chiar i atunci când lamele nu sunt în micare. Copiii pot cădea i pot suferi vătămări grave sau vă pot împiedica să utilizai maina în sigurană. Copiii care au fost plimbai în trecut pot apărea brusc în zona de utilizare i pot fi lovii de maină.

Sigurana în pantă

- Pantele reprezintă un risc major de accidente legate de pierderea controlului i răsturnare, care pot cauza vătămări grave sau decesul. Operatorul este responsabil pentru utilizarea în sigurană pe pante. Utilizarea mainii pe o pantă necesită atenie suplimentară. Înainte de a utiliza maina pe o pantă, realizai următorii pai:
  - Revizuii i înelegei instruciunile pentru utilizarea în pantă, din manual i de pe maină.
  - Folosii un indicator de unghi pentru a stabili unghiul aproximativ al pantei din zonă.
  - Nu lucrai niciodată pe pante cu un unghi de înclinare mai mare de 15°.
  - Evaluai starea curentă a terenului pentru a stabili dacă panta este sigură pentru utilizarea mainii. Dai dovadă de sim practic i o bună judecată atunci când realizai această evaluare. Modificările de pe teren, precum umiditatea, pot afecta rapid funcionarea mainii în pantă.
- Identificai pericolele de la baza pantei. Nu utilizai maina în apropierea punctelor de livrare, anurilor, terasamentelor, cursurilor de apă sau altor zone periculoase. Maina se poate răsturna brusc dacă o roată trece peste o margine sau dacă marginea cedează. Meninei o distană sigură (dublul lăimii mainii) între mină i orice pericol. Folosii o mină condusă manual sau o motocositoare manuală pentru a tunde iarba din aceste zone.
- Evitai pornirea, oprirea sau virarea mainii în pantă. Evitai schimbarea bruscă a vitezei sau direciei; virai încet i treptat.
- Nu utilizai maina în nicio situaie în care traciunea, direcia sau stabilitatea este sub semnul întrebării. Reinei faptul că utilizarea mainii pe iarbă udă, de-a lungul pantelor sau pe direcie descendentă poate duce la pierderea traciunii. Pierderea traciunii pentru roile motoare poate duce la alunecare i pierderea capacităii de frânare i direcionare. Maina poate aluneca i dacă roile motoare sunt oprite.
- Îndepărtai sau marcai obstacole precum anurile, gropile, anurile, denivelările, pietrele sau alte pericole ascunse. Iarba înaltă poate ascunde obstacole. Terenul denivelat poate cauza răsturnarea mainii.
- Avei grijă deosebită atunci când utilizai accesorii sau dispozitive de ataare, cum ar fi sistemele de colectare a ierbii. Acestea pot modifica stabilitatea mainii i pot cauza pierderea controlului. Urmai instruciunile cu privire la contragreutăi.
- Dacă este posibil, meninei puntea coborâtă la sol în timpul utilizării în pantă. Ridicarea punii în timpul utilizării în pantă poate genera instabilitatea mainii.

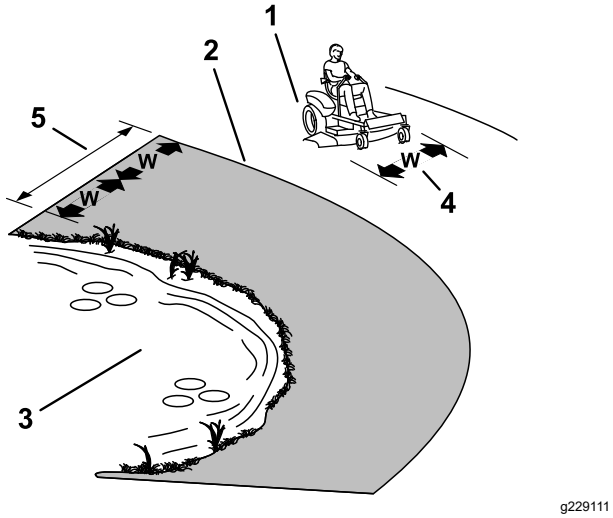

Figura 22

1. Zona de siguranţă – folosii aici maina pe pante de maximum 15° sau pe suprafee plane.
2. Zona de pericol – folosii o maină de tuns iarba condusă manual i/sau o motocositoare manuală pe pantele mai mari de 15° i în apropierea punctelor de livrare sau cursurilor de apă.
3. Apă
4. L = Lăimea mainii
5. Meninei o distanţă sigură (dublul lăimii mainii) între maină i orice pericol.

Sigurana tractării

- Nu ataai echipamentele tractate decât în punctul de cuplare.
- Nu utilizaţi maşina ca vehicul tractor decât dacă are montat un dispozitiv de cuplare.
- Nu depăii limitele de greutate pentru echipamentul tractat i tractarea pe pante. Greutatea tractată nu trebuie să depăească greutatea mainii i a operatorului.
- Nu lăsai niciodată copiii sau alte persoane să se apropie de echipamentul tractat.
- Pe pante, greutatea echipamentului tractat poate cauza pierderea traciunii, risc crescut de răsturnare i pierderea controlului. Reducei greutatea tractată i încetinii.
- Distana de oprire se poate mări odată cu greutatea unei sarcini tractate. Conducei încet i lăsai o distanţă suplimentară pentru a opri.
- Efectuai viraje largi, pentru a menine dispozitivul de ataare departe de maină.

Accesarea poziiei operatorului

Folosii puntea mainii de tuns iarba ca o treaptă pentru a ajunge la poziia operatorului (Figura 23).

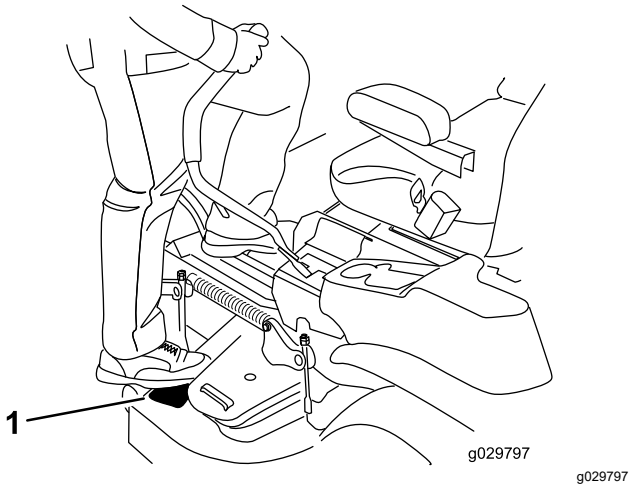

Figura 23

1. Păşiţi aici.

Acionarea frânei de parcare

Cuplai întotdeauna frâna de parcare atunci când oprii maina sau o lăsai nesupravegheată.

Cuplarea frânei de parcare

Parcai maina pe o suprafaă uniformă.

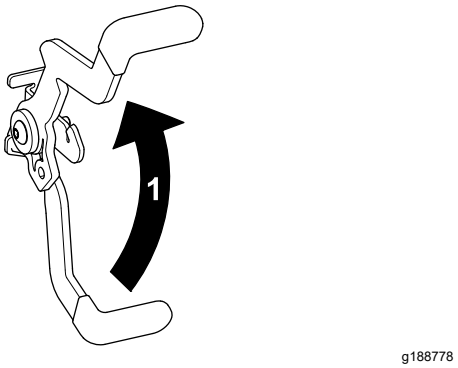

Figura 24

1. Tragei frâna de parcare în sus.

Decuplarea frânei de parcare

Pentru a decupla frâna de parcare, tragei maneta în afara elementului de reinere i spre dumneavoastră, apoi apăsai-o în jos (Figura 25).

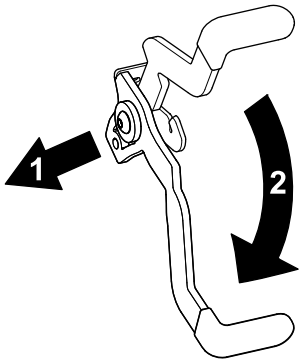

g188777

Figura 25

1. Împingei frâna de parcare în afara elementului de reinere i spre dumneavoastră.
2. Apăsai frâna de parcare în jos.

Cuplarea Comutatorului de comandă pentru lamă (PTO)

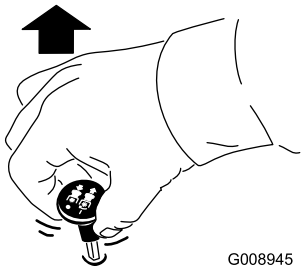

g008945

Figura 26

Notă: Cuplai întotdeauna lamele cu maneta de acceleraie în poziia RAPID (Figura 27).

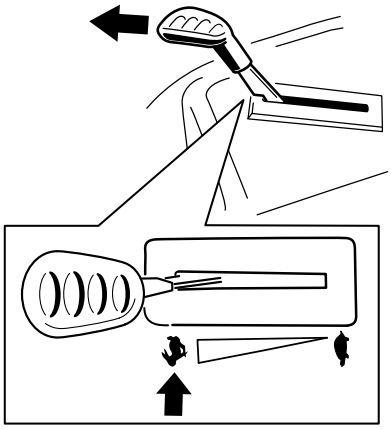

g295538

Figura 27

Decuplarea Comutatorului de comandă pentru lamă (PTO)

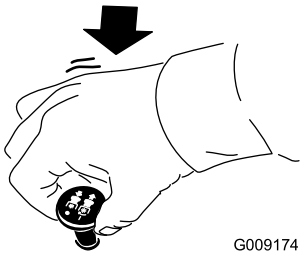

g009174

Figura 28

Utilizarea manetei de acceleraie

Putei deplasa maneta de acceleraie între poziiile RAPID i LENT (Figura 29).

Utilizai întotdeauna poziia RAPID atunci când cuplai priza de putere.

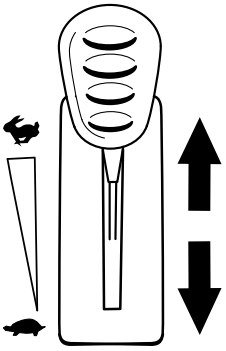

g295539

Figura 29

Utilizarea manetei de oc

Utilizai maneta de oc pentru a porni motorul atunci când este rece.

1. Tragei în sus butonul de oc pentru a cupla ocul, înainte de a utiliza comutatorul de contact (Figura 30).
2. Împingei în jos butonul de oc pentru a decupla ocul după pornirea motorului (Figura 30).

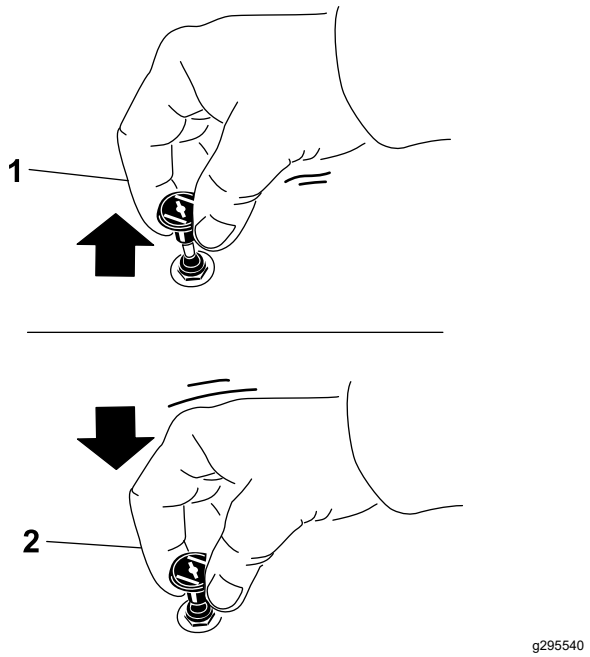

Figura 30

1. Poziia PORNIT
2. Poziia OPRIT

Utilizarea comutatorului de contact

1. Rotii cheia în poziia PORNIRE (Figura 31).

   Notă: După pornirea motorului, eliberai cheia.

   Important: **Nu activai demarorul mai mult de 5 secunde la o încercare. Dacă motorul nu pornete, ateptai 10 secunde înainte de a efectua o încercare nouă. Nerespectarea acestor instruciuni poate duce la arderea demarorului.**

   Notă: Este posibil să avei nevoie de mai multe încercări pentru a porni motorul atunci când îl pornii pentru prima dată după ce sistemul de alimentare cu combustibil a fost golit complet.

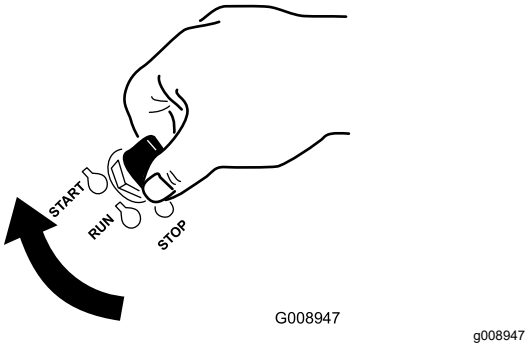

Figura 31

2. Rotii cheia în poziia OPRIT pentru a opri motorul.

Pornirea motorului

Notă: Pentru un motor cald sau fierbinte nu este necesară utilizarea manetei de oc.

Important: **Nu activai demarorul mai mult de 5 secunde la o încercare. Activarea demarorului mai mult de 5 secunde poate deteriora demarorul. Dacă motorul nu pornete, ateptai 10 secunde înainte de a porni din nou demarorul.**

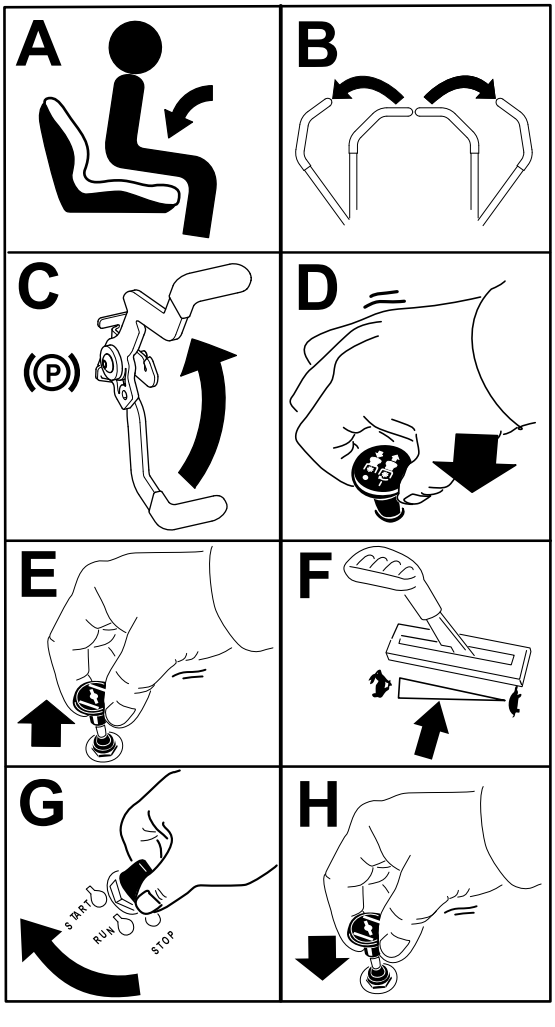

Figura 32

Oprirea motorului

1. Decuplai lamele mutând comutatorul de comutator de comandă pentru lamă în poziia OPRIT.
2. Cuplai frâna de parcare.
3. Deplasai maneta de acceleraie între poziia pentru accelerare la jumătate i poziia pentru accelerare maximă.
4. Rotii cheia de contact în poziia OPRIT i îndepărtai-o.

⚠ AVERTISMENT

Copii sau trecătorii se pot răni dacă deplasează sau încearcă să utilizeze maina lăsată nesupravegheată.

Scoatei întotdeauna cheia i cuplai frâna de parcare atunci când lăsai maina nesupravegheată.

Utilizarea manetelor de control al micării

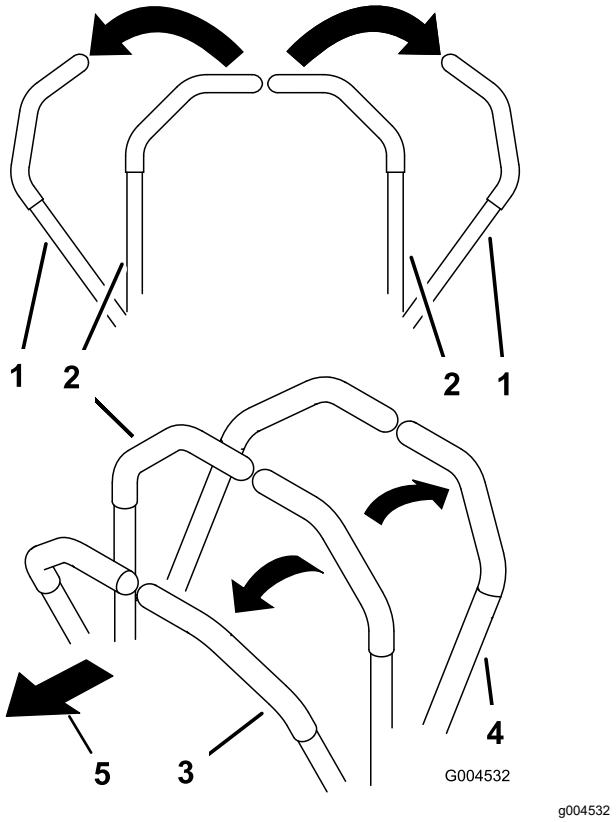

Figura 33

1. Manetă de control al micării - poziia NEUTRU-BLOCARE
2. Poziie centrală, deblocată
3. Deplasare înainte
4. Partea din spate a mainii
5. Partea din faă a mainii

Operarea mainii

Roile motoare se rotesc independent, acionate de motoare hidraulice pe fiecare axă. Putei aciona o parte înspre spate în timp ce acionai cealaltă parte spre înainte, determinând maina să se rotească în loc să vireze. Acest lucru îmbunătăete considerabil manevrabilitatea mainii, dar este posibil să avei nevoie de ceva timp pentru a vă adapta la modul în care se mică.

Maneta de acceleraie reglează turaia motorului măsurată în rpm (micări de revoluie pe minut). Deplasai maneta de acceleraie în poziia RAPID pentru performane optime. Operai întotdeauna în poziia de acceleraie maximă când cosii.

⚠ ATENŢIE

Maina se poate roti foarte repede. Este posibil să pierdei controlul asupra mainii i să provocai vătămări corporale sau deteriorarea mainii.

- **Efectuai virajele cu atenie.**
- **Încetinii maina înainte de a efectua viraje strânse.**

Deplasarea spre înainte

Notă: Motorul se oprete când deplasai manetele de traciune cu frâna de parcare cuplată.

Notă: Efectuai întotdeauna virajele cu atenie.

1. Decuplai frâna de parcare; consultai Decuplarea frânei de parcare (Pagină 24).
2. Deplasai manetele în poziia centrală, deblocată.
3. Pentru a vă deplasa în faă, împingei uor manetele de control al micării în faă (Figura 34).

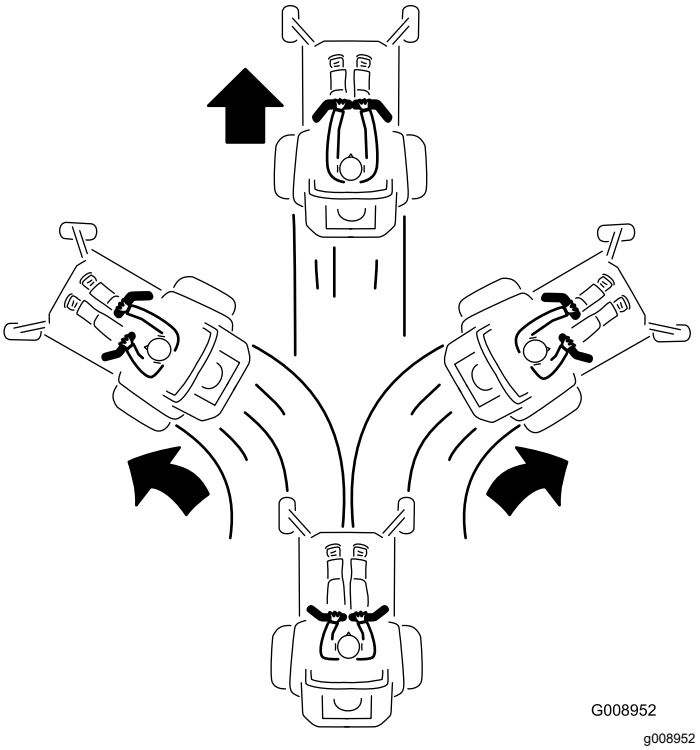

Figura 34

4. Pentru oprirea mainii, deplasai manetele de control al micării în poziia NEUTRU.

Deplasarea cu spatele

Notă: Avei mereu grijă la deplasarea cu spatele i la virare.

1. Deplasai manetele în poziia centrală, deblocată.
2. Pentru a vă deplasa cu spatele, tragei uor manetele de control al micării spre spate (Figura 35).

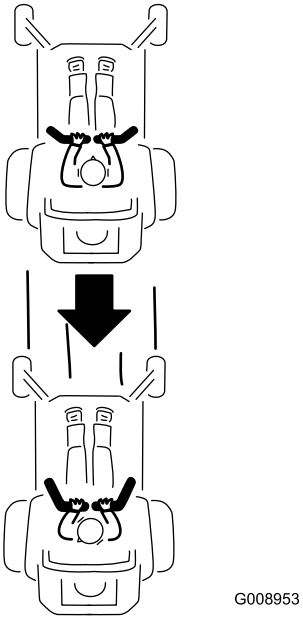

g008953

Figura 35

Utilizarea evacuării laterale

Maina de tuns iarba are un deflector de iarbă cu balamale care dispersează iarba tăiată în lateral i în jos, spre gazon.

⚠ PERICOL

Fără deflectorul pentru iarbă, capacul de evacuare sau un ansamblu complet de adunat iarbă montat, dumneavoastră i cei din jur suntei expui contactului cu lamele i reziduuri proiectate. Contactul cu lamele rotative ale mainii de tuns iarba i reziduurile proiectate va cauza vătămări sau deces.

- **Nu îndepărtai niciodată deflectorul pentru iarbă de la puntea mainii de tuns iarba deoarece deflectorul direcionează materiile în jos, către sol. Dacă deflectorul pentru iarbă este deteriorat, înlocuii-l imediat.**
- **Nu vă sprijinii niciodată mâinile sau picioarele sub puntea mainii de tuns iarba.**
- **Nu încercai niciodată să curăai zona de evacuare sau lamele mainii de tuns iarba decât după ce mutai comutatorul de comandă pentru lamă (PTO) în poziia OPRIT, rotii comutatorul de contact în poziia OPRIT i scoatei cheia din contact.**
- **Asigurai-vă că deflectorul pentru iarbă este în poziia coborâtă.**

Reglarea înălimii de tăiere

Maina este echipată cu un sistem de ridicare a punii cu ajutorul unei pedale. Putei utiliza pedala pentru a evita obstacole i pentru a ridica puntea temporar.

Putei regla înălimea de tăiere de la 38 mm până la 114 mm, în trepte de 6 mm, prin deplasarea tiftului pentru înălţimea de tăiere în orificii diferite.

1. Apăsai pedala de ridicare a punii cu piciorul, pentru a ridica puntea mainii de tuns iarba.
2. Pentru a efectua regla, îndepărtai tiftul din consola pentru înălimea de tăiere (Figura 36).
3. Selectai un orificiu din cadrul sistemului pentru înălimea de tăiere, corespunzător înălimii de tăiere dorite, apoi introducei tiftul (Figura 36).
4. Coborâi puntea încet până când maneta intră în contact cu tiftul.

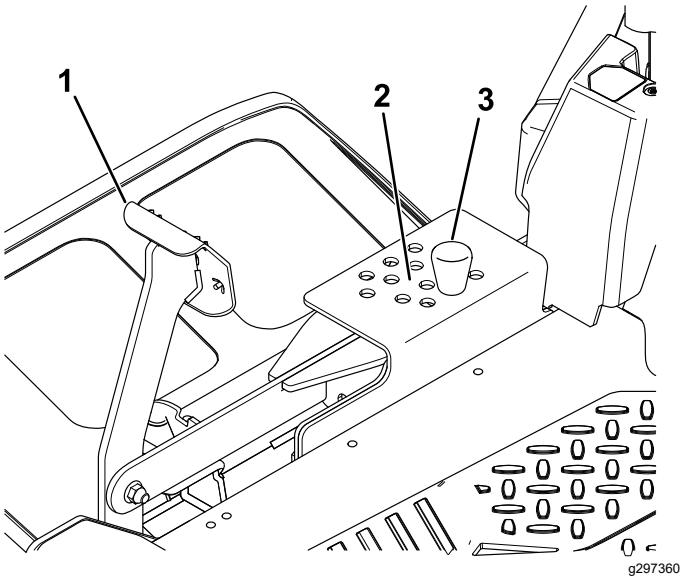

Figura 36

1. Pedală de ridicare a punii
2. Poziiile înălimii de tăiere
3. Ştift

Reglarea rolelor anti-scalp

Ori de câte ori schimbai înălimea de tăiere, reglai înălimea rolelor anti-scalp.

Notă: Reglai rolele anti-scalp astfel încât să nu atingă solul în zonele de cosit normale, plane.

1. Parcai maşina pe o suprafaţă uniformă, decuplai comutatorul de comandă pentru lamă i cuplai frâna de parcare; consultai Cuplarea frânei de parcare (Pagină 24).
2. Oprii motorul, scoatei cheia din contact i ateptai oprirea tuturor pieselor în micare înainte de a părăsi poziia de operare.
3. Reglai rolele anti-scalp conform Figura 37.

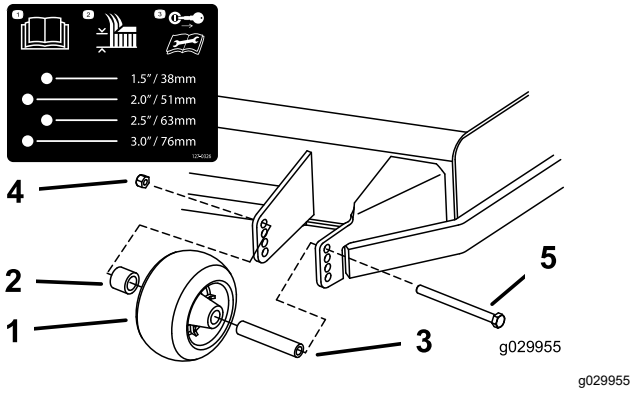

Figura 37

1. Role anti-scalp
2. Distanţier
3. Bucă
4. Piuliţă cu guler
5. Şurub

Indicaţii de exploatare

Maximizarea circulaiei aerului

Pentru o cosire optimă i circulaie maximă a aerului, operai motorul în poziia RAPID. Pentru a tăia corespunzător iarba este necesar aer, astfel încât nu trebuie să setai înălimea de tăiere atât de scăzută încât puntea mainii de tuns iarba să fie înconjurată complet de iarbă netăiată. Încercai întotdeauna ca o parte a punii mainii de tuns iarba să fie în afara ierbii netăiate, fapt care să permită aspirarea aerului la nivelul punii.

Tunderea gazonului pentru prima dată

Tăiai iarba la o înălime mai mare decât cea normală pentru a vă asigura că înălimea de tăiere a punii mainii nu smulge gazonul pe teren accidentat. Cu toate acestea, înălimea de tăiere folosită în trecut este în general cea mai adecvată. Când tăiai iarba la înălimi de peste 15 cm, putei tunde gazonul de două ori pentru a asigura o calitate acceptabilă a tăierii.

Tăierea unei treimi a firului de iarbă

Cel mai bine este să tăiai doar aproximativ o treime din lungimea firelor de iarbă. Tăierea unei lungimi mai mari nu se recomandă decât în cazul în care iarba este rară sau în care operaiunea are loc toamna târziu, când iarba crete mai greu.

Alternai direcia de tăiere

Alternai direcia de tăiere pentru a vă asigura că iarba stă dreaptă. Acest lucru ajută i la dispersarea resturilor, susinând descompunerea i fertilizarea.

Tunderea gazonului la intervale corecte

Iarba crete cu viteze diferite în perioade diferite ale anului. Pentru a menine aceeai înălime de tăiere, tundei gazonul mai des la începutul primăverii. Pe măsură ce viteza de cretere a ierbii scade, la mijlocul verii, tundei gazonul mai rar. Dacă nu putei tunde gazonul pentru o perioadă îndelungată, tundei întâi la o înălime de tăiere mare, apoi repetai la o înălime mai redusă.

Cosirea la viteze mai mici

În anumite condiii, cosirea la o viteză de deplasare mai mică poate îmbunătăi calitatea tăierii.

Evitarea tăierii la o înălime prea mică

Când tundei gazonul de pe un teren accidentat, ridicai înălimea de tăiere pentru a evita smulgerea gazonului.

Oprirea mainii

Dacă trebuie să oprii micarea de deplasare în faă a mainii în timpul tunderii gazonului, este posibil ca un bulgăre de resturi de iarbă să cadă pe gazonul dumneavoastră. Pentru a evita acest lucru, trecei pe o suprafaă tunsă în prealabil, cu lamele cuplate, sau decuplai puntea mainii de tuns iarba în timp ce vă deplasai înainte.

Menînerea curăeniei în partea inferioară a punii mainii de tuns iarba

Curăai resturile de iarbă i murdăria din partea inferioară a punii mainii de tuns iarba, după fiecare utilizare. Dacă iarba i murdăria se acumulează în interiorul punii mainii de tuns iarba, calitatea tăierii va deveni nesatisfăcătoare în cele din urmă.

Întreinerea lamelor

Meninei lamele ascuite de-a lungul sezonului de tuns iarba, deoarece o lamă ascuită taie precis, fără a rupe sau măruni firele de iarbă. Ruperea i mărunirea duc la decolorarea marginilor firelor de iarbă, reducând viteza de cretere i sporind riscul de îmbolnăvire. Verificai lamele mainii după fiecare utilizare pentru a vă asigura că sunt ascuite i că nu prezintă urme de uzură sau deteriorări. Pilii orice crestături i ascuii lamele după caz. Dacă o lamă este deteriorată sau uzată, înlocuii-o imediat cu o lamă de schimb Toro originală. Consultaţi Lucrări de service pentru lamele de tăiere (Pagină 45).

După utilizare

Sigurana după utilizare

Sigurana generală

- Cuplai frâna de parcare, oprii motorul, scoatei cheia din contact i ateptai oprirea tuturor pieselor în micare înainte de a părăsi poziia operatorului. Lăsai maina să se răcească înainte de efectuarea lucrărilor de service, reglarea, alimentarea cu combustibil, curăarea sau depozitarea acesteia.
- Curăai iarba i reziduurile de pe unitatea de tăiere, toba de eşapament, dispozitivele de acionare, dispozitivul de adunat iarbă i compartimentul motorului pentru a ajuta la prevenirea incendiilor. Curăai scurgerile de ulei sau combustibil.
- Oprii alimentarea cu combustibil i scoatei cheia din contact înainte de depozitarea sau transportarea mainii.

Curăarea mainii

Interval de service: După fiecare folosinţă

Important: **Putei spăla maina utilizând un detergent delicat i apă. Nu spălai maina cu presiune. Evitai excesul de apă, în special în apropierea panoului de comandă, sub scaun, în jurul motorului, pompelor hidraulice i motoarelor electrice.**

1. Parcai maşina pe o suprafaţă uniformă, decuplai comutatorul de comandă pentru lamă i cuplai frâna de parcare.
2. Oprii motorul i aşteptaţi oprirea tuturor pieselor mobile înainte de a părăsi poziţia de operare.
3. Curăai iarba i reziduurile de pe unitatea de tăiere, toba de eapament, dispozitivele de acionare, dispozitivul de adunat iarbă i motor.

Deplasarea mainii prin împingere cu mâna

1. Parcai maşina pe o suprafaţă uniformă, decuplai comutatorul de comandă pentru lamă i cuplai frâna de parcare.
2. Oprii motorul, scoatei cheia din contact i ateptai oprirea tuturor pieselor în micare înainte de a părăsi poziia de operare.
3. Localizai manetele de bypass de pe cadru, pe ambele pări ale motorului.
4. Deplasai manetele de bypass spre faă prin crestătură pentru a le bloca în poziie (Figura 38).

   Notă: Efectuai această procedură pentru fiecare manetă în parte.

⚠ ATENŢIE

Contactul cu suprafeele fierbini poate provoca vătămări corporale.

inei mâinile, picioarele, faa, alte pări ale corpului i îmbrăcămintea departe de motor, toba de eapament i de alte suprafee fierbini.

⚠ ATENŢIE

Maina s-ar putea deplasa neintenionat în timp ce manetele de bypass sunt blocate spre înainte în fantă i v-ar putea răni pe dumneavoastră sau pe cei din jur.

Blocai manetele de bypass spre spate după deplasarea mainii.

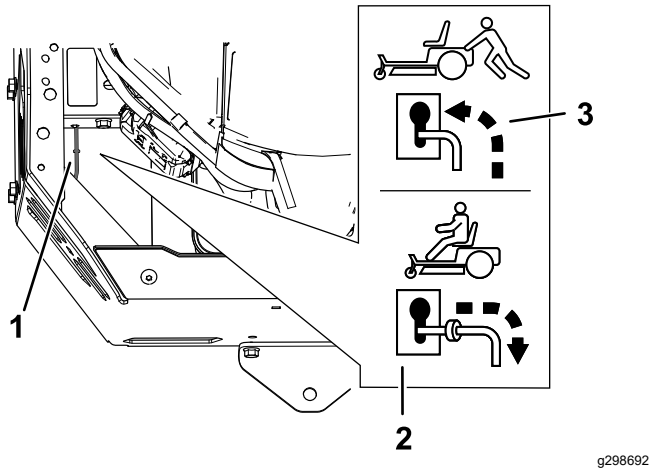

Figura 38

1. Locaiile manetei de bypass
2. Poziia manetei pentru operarea mainii
3. Poziia manetei pentru împingerea mainii

5. Decuplai frâna de parcare.
6. Deplasai maina după cum este necesar.

   Important: **Împingei întotdeauna maina cu mâna. Nu tractai maina, deoarece tractarea o poate deteriora.**
7. Cuplai frâna de parcare.
8. Deplasai ambele manete de bypass spre spate i în jos prin orificiu pentru a le bloca.

Transportarea mainii

Pentru transportarea mainii, utilizai o remorcă sau un camion de mare tonaj. Utilizai o rampă cu lăime maximă. Asigurai-vă că remorca sau camionul sunt dotate cu toate frânele, luminile i marcajele prevăzute de lege. Citii cu atenie toate instruciunile de sigurană. Cunoaterea acestor informaii vă poate ajuta pe dumneavoastră i pe trecători să evitai accidentările. Consultai prevederile locale referitoare la remorcă i fixare.

⚠ ATENŢIE

Conducerea pe străzi sau drumuri fără semnalizatoare de direcie, lumini, marcaje reflectorizante sau o emblemă de identificare a unui vehicul ce se deplasează lent este periculoasă i poate cauza accidente soldate cu vătămări corporale.

Nu conducei maşina pe o stradă sau un drum public.

Alegerea unei remorci

⚠ ATENŢIE

Încărcarea unei maini pe o remorcă sau un camion crete riscul de răsturnare i poate cauza răniri grave sau moartea (Figura 39).

- **Utilizai numai o rampă cu lăime maximă; nu utilizai rampe individuale pentru fiecare parte a mainii.**
- **Nu depăii o înclinaie de 15 grade între rampă i sol sau între rampă i remorcă sau camion.**
- **Asigurai-vă că lungimea rampei este de cel puin 4 ori mai mare decât înălimea dintre platforma remorcii sau a camionului i sol. Astfel, unghiul rampei nu va depăi 15 grade pe teren plan.**

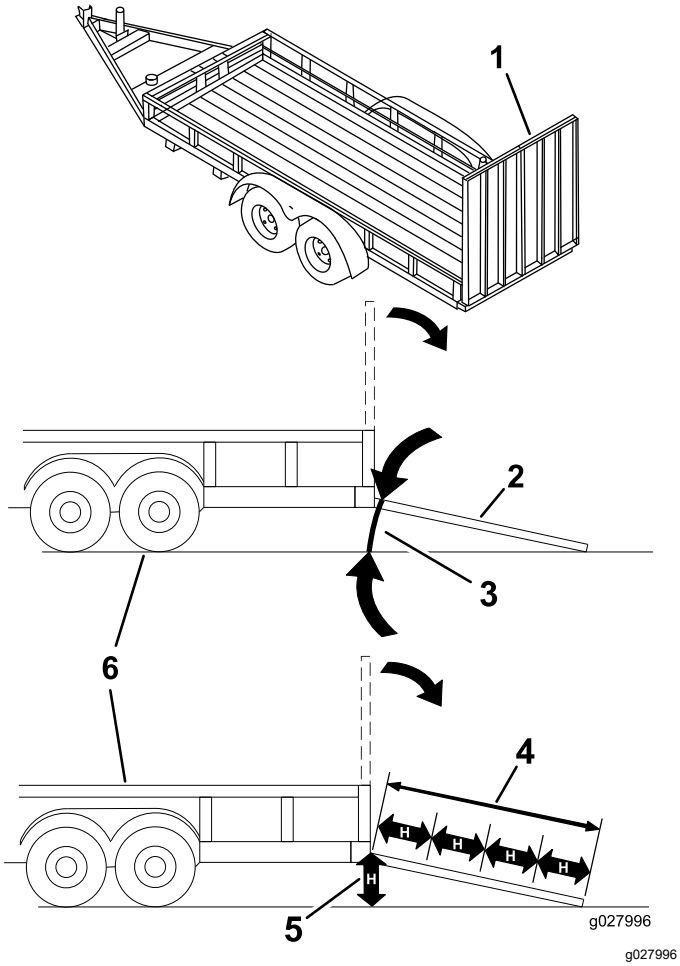

Figura 39

1. Rampă cu lăime maximă în poziie pliată
2. Vedere laterală a rampei cu lăime maximă în poziia de încărcare
3. Nu mai mare de 15 grade
4. Lungimea rampei este de cel puin 4 ori mai mare decât înălimea dintre podeaua remorcii sau a camionului i sol
5. H=înălimea dintre podeaua remorcii sau a camionului i sol
6. Remorcă

Încărcarea mainii

⚠ ATENŢIE

Încărcarea unei maini pe o remorcă sau un camion crete riscul de răsturnare i poate cauza răniri grave sau moartea.

- **Fii extrem de precaut când utilizai maina pe o rampă.**
- **Urcai maina pe rampă cu spatele i coborâi maina de pe rampă cu faa.**
- **Evitai accelerările i decelerările brute la deplasarea mainii pe o rampă deoarece putei pierde controlul i cauza răsturnarea mainii.**

1. Dacă utilizai o remorcă, conectai-o la vehiculul tractor i conectai lanurile de sigurană.
2. Dacă este cazul, conectai frânele i luminile remorcii.
3. Coborâi rampa, asigurându-vă că unghiul dintre rampă i sol nu depăete 15 grade (Figura 39).
4. Urcai maina pe rampă cu spatele (Figura 40).

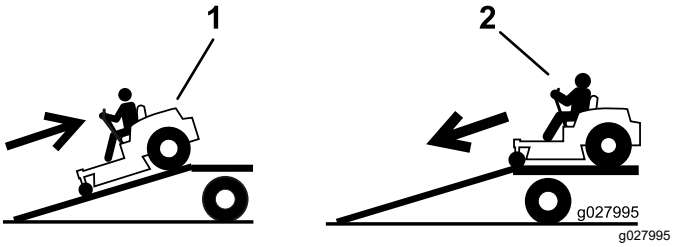

Figura 40

1. Urcai maina pe rampă cu spatele.
2. Coborâi maina de pe rampă cu faa.

5. Oprii motorul, scoatei cheia i cuplai frâna de parcare.
6. Legai maina de lângă roile pivotante faă, folosind curele, lanuri, cablu sau frânghii (Figura 41). Consultai prevederile locale referitoare la fixare.

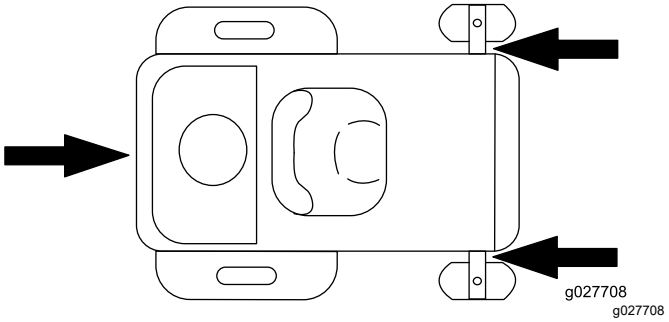

Figura 41

1. Puncte de legare

Descărcarea mainii

1. Coborâi rampa, asigurându-vă că unghiul dintre rampă i sol nu depăete 15 grade (Figura 39).
2. Coborâi maina de pe rampă cu faa (Figura 40).

Întreţinere

Notă: Determinaţi partea stângă şi dreaptă a maşinii din poziţia de operare normală.

Sigurană în timpul întreinerii

- Dacă lăsai cheia în contact, cineva poate porni în mod accidental motorul i vă poate răni pe dumneavoastră sau ali trecători. Scoatei cheia din contact înainte de a efectua orice lucrare de întreinere.
- Înainte de a părăsi poziia operatorului, realizai următorii pai:
  - Parcai maina pe o suprafaă uniformă.
  - Decuplai dispozitivele de acionare.
  - Cuplai frâna de parcare.
  - Oprii motorul i scoatei cheia.
  - Lăsai componentele mainii să se răcească înainte de a realiza lucrările de întreinere.
- Nu permitei efectuarea lucrărilor de service asupra mainii de către persoane neinstruite.
- Ţineţi mâinile i picioarele la distanţă de componentele mobile sau suprafeele fierbini. Dacă este posibil, nu efectuai reglaje cu motorul în funciune.
- Depresurizai cu grijă componentele cu energie stocată.
- Verificai frecvent funcionarea frânei de parcare. Reglai i reparai după nevoie.
- Nu modificai niciodată dispozitivele de sigurană. Verificai periodic funcionarea corectă a acestora.
- Curăai iarba i reziduurile de pe unitatea de tăiere, toba de eşapament, dispozitivele de acionare, dispozitivul de adunat iarbă i compartimentul motorului pentru a preveni incendiile.
- Curăai scurgerile de ulei sau combustibil i îndepărtai reziduurile îmbibate în combustibil.
- Nu vă bazai pe cricuri hidraulice sau mecanice pentru susinerea mainii; susinei maina cu stative de cric oricând o ridicai.
- Meninei toate componentele în stare bună de funcionare i bine fixate, în special dispozitivele de ataare pentru lamă. Înlocuii toate autocolantele uzate sau deteriorate.
- Deconectai cablul de la borna negativă a bateriei înainte de a repara maina.
- Pentru performane optime, utilizai exclusiv piese de schimb i accesorii originale Toro. Piesele de schimb i accesoriile altor producători pot fi periculoase i pot anula garania produsului.

Program(e) de întreţinere recomandat(e)

Interval de întreţinere şi service	Procedură de întreţinere
Înainte de fiecare folosinţă sau zilnic	• Verificai sistemul de blocare de sigurană. • Verificaţi nivelul uleiului de motor. • Inspectarea lamelor. • Verificai dacă deflectorul pentru iarbă este deteriorat.
După fiecare folosinţă	• Curăai iarba i reziduurile de pe unitatea de tăiere, toba de eapament, dispozitivele de acionare, dispozitivul de adunat iarbă i motor.
La intervale de 25 de ore	• Curăai elementul din spumă al filtrului de aer (mai frecvent în condiţii de mediu cu praf sau murdărie). • Verificaţi presiunea în anvelope. • Verificai dacă există urme de uzură sau fisuri ale curelelor.
La intervale de 100 de ore	• Înlocuii elementul din spumă al filtrului de aer (mai frecvent în condiţii de mediu cu praf sau murdărie). • Scoatei i curăai carcasa suflantei i orice alte mantale de răcire (mai frecvent în condiţii de mediu cu mult praf sau murdărie). • Înlocuii filtrul de combustibil în linie.
La fiecare 100 de ore sau anual, în funcie de care situaie apare prima	• Înlocuii elementul din hârtie al filtrului de aer (mai frecvent în condiţii de mediu cu murdărie sau praf). • Schimbai uleiul de motor i filtrul de ulei (mai frecvent în condiţii de mediu cu murdărie sau praf).
La intervale de 500 de ore	• Înlocuii bujia (bujiile).
Înainte de depozitare	• Încărcai bateria i deconectai cablurile acesteia. • Efectuai toate procedurile de întreţinere enumerate mai sus înainte de depozitare. • Vopsii toate suprafeele zgâriate.

Important: **Consultaţi manualul operatorului motorului pentru proceduri de întreţinere suplimentare.**

⚠ AVERTISMENT

Dacă lăsai cheia în contact, cineva poate porni în mod accidental motorul i vă poate răni pe dumneavoastră sau ali trecători.

Oprii motorul i scoatei cheia din contact înainte de efectuarea lucrărilor de întreinere.

Proceduri permanente

Eliberarea înveliului punii mainii de tuns iarba

Slăbii cele 2 uruburi de la partea inferioară a înveliului pentru a avea acces la partea superioară a punii mainii de tuns iarba (Figura 42).

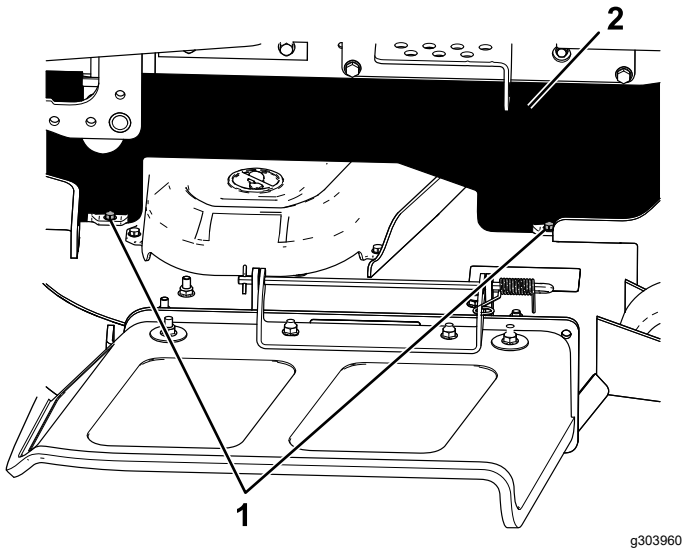

Figura 42

1. urub parte inferioară
2. Înveli

Notă: După efectuarea lucrărilor de întreinere strângei întotdeauna uruburile pentru a contacta înveliul.

Întreţinere motor

Măsuri de sigurană cu privire la motor

- inei mâinile, picioarele, faa, alte pări ale corpului i îmbrăcămintea departe de componentele rotative, toba de eapament i de alte suprafee fierbini. Lăsai componentele motorului să se răcească înainte de a efectua lucrările de întreinere.
- Nu modificai viteza regulatorului motorului i nu supraturai motorul.

Lucrări de service pentru filtrul de aer

Interval de service: La intervale de 25 de ore—Curăai elementul din spumă al filtrului de aer (mai frecvent în condiţii de mediu cu praf sau murdărie).

La intervale de 100 de ore—Înlocuii elementul din spumă al filtrului de aer (mai frecvent în condiţii de mediu cu praf sau murdărie).

Notă: Efectuai lucrări de service pentru filtrul de aer mai des (la fiecare câteva ore) în cazul în care lucrai în condiţii de mediu cu foarte mult praf sau nisip.

Îndepărtarea elementelor din spumă i din hârtie

1. Parcai maşina pe o suprafaţă uniformă, decuplai comutatorul de comandă pentru lamă i cuplai frâna de parcare.
2. Oprii motorul, scoatei cheia din contact i ateptai oprirea tuturor pieselor în micare înainte de a părăsi poziia de operare.
3. Curăai în jurul capacului filtrului de aer pentru a preveni pătrunderea murdăriei în motor i a evita deteriorarea.
4. Eliberai clemele de fixare ale filtrului de aer i tragei capacul filtrului de aer de pe corpul filtrului

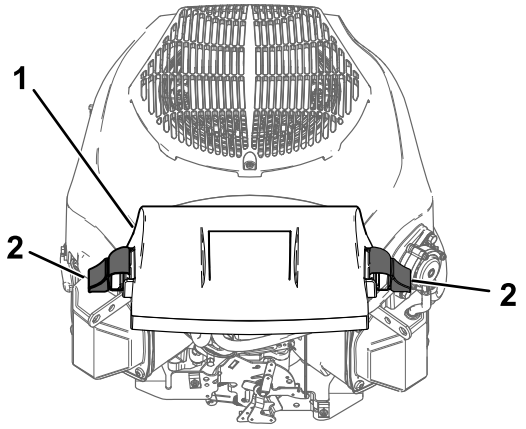

g305607

Figura 43

1. Capac
2. Clemă de fixare

5. Separai elementele din spumă i cele din hârtie (Figura 44).

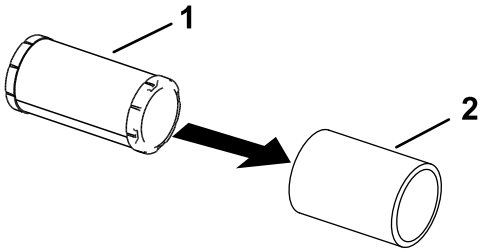

g305608

Figura 44

1. Element din hârtie
2. Element din spumă

Efectuarea lucrărilor de service pentru elementul din spumă

1. Spălai elementul din spumă cu săpun lichid i apă caldă. Când elementul este curat, clătii-l bine.
2. Uscai elementul strângându-l într-o lavetă curată.

   Important: **Înlocuii elementul din spumă dacă este rupt sau uzat.**
3. Lubrifiai uor elementul din spumă folosind ulei de motor nou, apoi stoarcei pentru a îndepărta excesul de ulei.

Efectuarea lucrărilor de service pentru elementul din hârtie al filtrului de aer

Interval de service: La fiecare 100 de ore sau anual, în funcie de care situaie apare prima—Înlocuii elementul din hârtie al filtrului de aer (mai frecvent în condiţii de mediu cu murdărie sau praf).

1. Curăai elementul din hârtie lovindu-l uor pentru a îndepărta praful.

   Notă: Dacă este foarte murdar, înlocuii elementul din hârtie cu unul nou.
2. Verificai dacă există rupturi, pelicule uleioase sau deteriorări ale garniturii din cauciuc.
3. Înlocuii elementul din hârtie dacă este deteriorat.

   Important: **Nu curăai filtrul din hârtie.**

Montarea filtrului de aer

1. Montai elementul din spumă de pre-curăare peste elementul din hârtie.

   Notă: Asigurai-vă că nu deteriorai elementele.
2. Montai elementele filtrului de aer pe baza filtrului de aer.
3. Montai capacul i fixai-l cu clemele de fixare (Figura 43).

Lucrări de service cu privire la uleiul de motor

Specificaii – ulei de motor

Tip de ulei: ulei detergent (inclusiv sintetic) pentru service API SJ sau superior

Capacitate carter: 1,9 l cu filtru de ulei

Vâscozitate: consultai tabelul de mai jos.

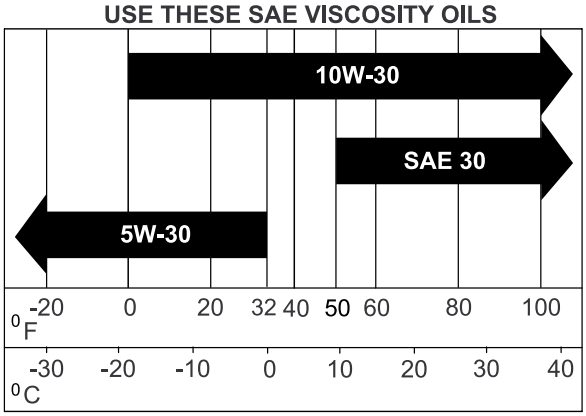

g017552

g017552

Figura 45

Verificarea nivelului uleiului de motor

Interval de service: Înainte de fiecare folosinţă sau zilnic

Notă: Verificai uleiul atunci când motorul este rece.

Important: **Dacă umplei excesiv sau insuficient cu ulei carterul motorului i pornii motorul, îl putei deteriora.**

1. Parcai maşina pe o suprafaţă uniformă, decuplai comutatorul de comandă pentru lamă i cuplai frâna de parcare.
2. Oprii motorul, scoatei cheia din contact i ateptai oprirea tuturor pieselor în micare înainte de a părăsi poziia de operare.

   Notă: Asigurai-vă că motorul este rece, astfel încât uleiul să fi avut timp să se scurgă în carter.
3. Pentru a ine murdăria, iarba tăiată etc. departe de motor, curăai zona din jurul buonul rezervorului de ulei i al jojei înainte de a o scoate (Figura 46).

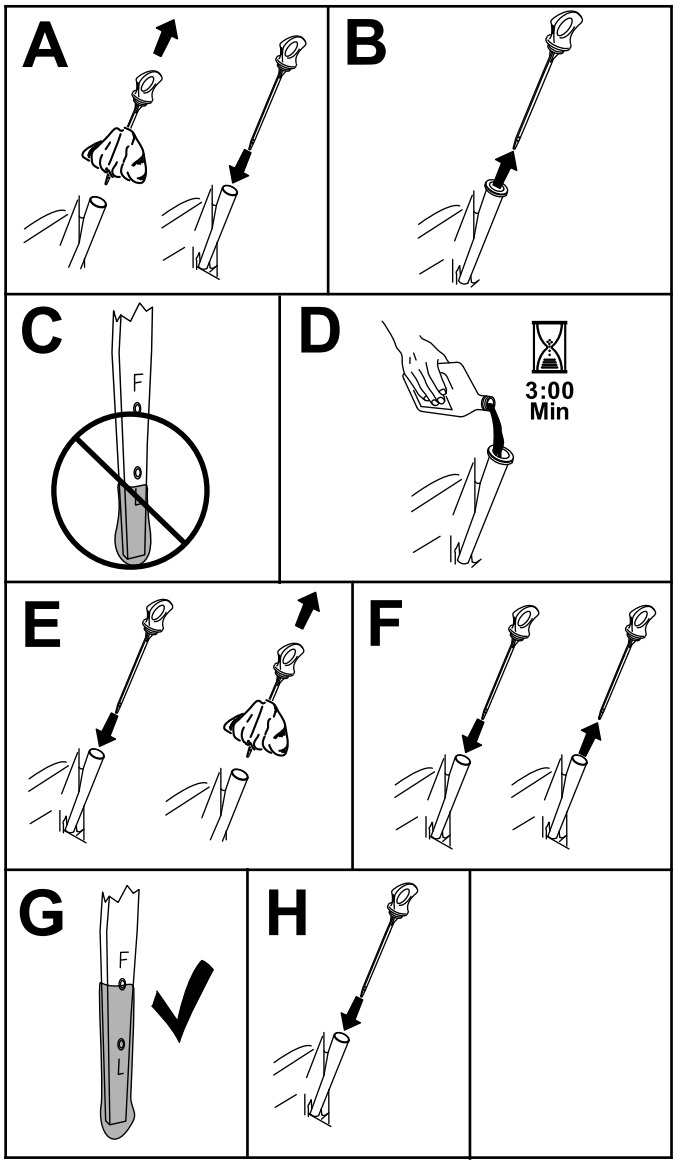

g365791

Figura 46

Înlocuirea uleiul de motor i a filtrul de ulei

Interval de service: La fiecare 100 de ore sau anual, în funcie de care situaie apare prima—Schimbai uleiul de motor i filtrul de ulei (mai frecvent în condiţii de mediu cu murdărie sau praf).

1. Parcai maşina pe o suprafaţă uniformă, decuplai comutatorul de comandă pentru lamă i cuplai frâna de parcare.
2. Oprii motorul, scoatei cheia din contact i ateptai oprirea tuturor pieselor în micare înainte de a părăsi poziia de operare.
3. Scurgei uleiul din motor (Figura 47).

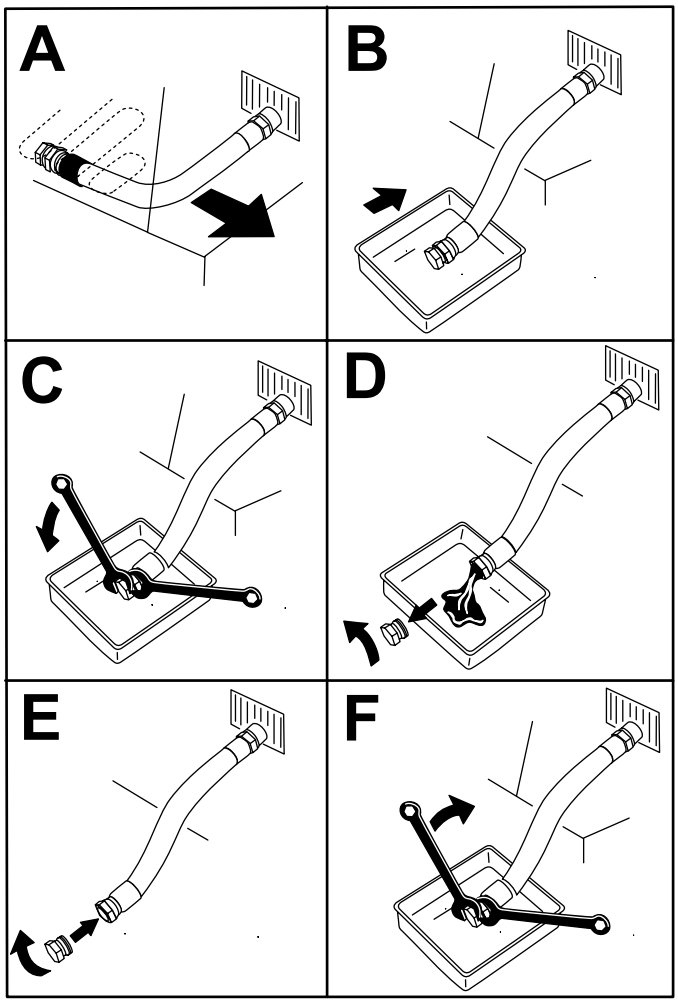

g225280

Figura 47

4. Înlocuii filtrul de ulei de motor (Figura 48).

   Notă: Avei grijă ca garnitura filtrului de ulei să atingă motorul i apoi rotii filtrul încă ¾ de tură.

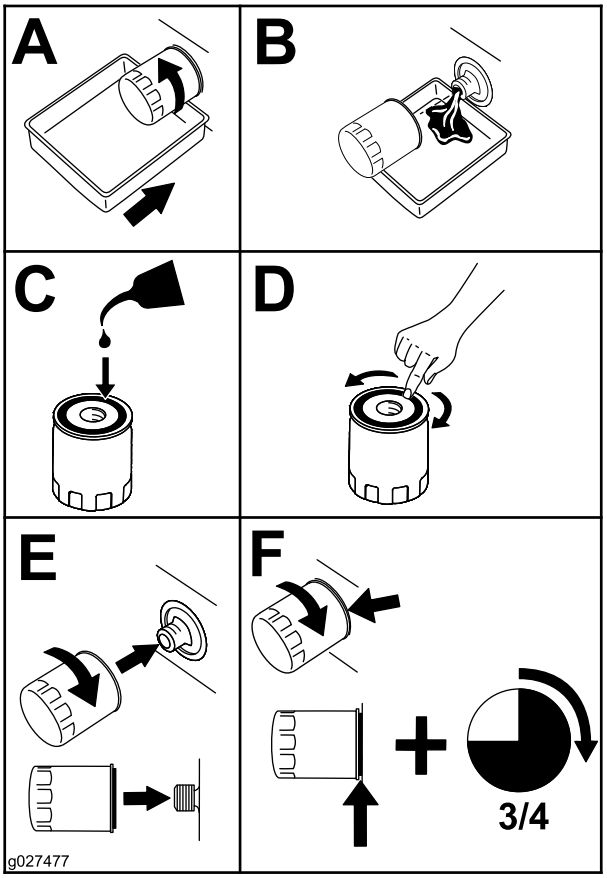

g027477

Figura 48

5. Turnai încet aproximativ 80% din uleiul specificat în tubul de umplere i adăugai lent ulei suplimentar pentru ca acesta să ajungă la marcajul Complet (Figura 49).

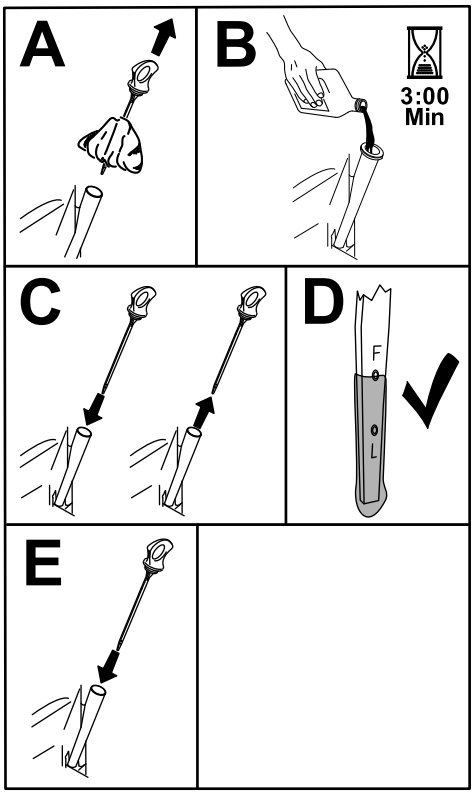

g365790

Figura 49

6. Eliminaţi uleiul uzat la centrul de reciclare.

Service-ul bujiei

Interval de service: La intervale de 500 de ore—Înlocuii bujia (bujiile).

Asigurai-vă că distana dintre electrozii central i lateral este corectă înainte de a instala bujia. Folosii o cheie pentru bujii pentru a îndepărta i monta bujia i un instrument de măsurat sau un set de lere pentru a verifica i ajusta distana. Dacă este necesar, montai o bujie nouă.

Tip: Champion® XC12YC

Distană: 0,76 mm

Îndepărtarea bujiei

1. Parcai maşina pe o suprafaţă uniformă, decuplai comutatorul de comandă pentru lamă (PTO) i cuplai frâna de parcare.
2. Oprii motorul, scoatei cheia din contact i ateptai oprirea tuturor pieselor în micare înainte de a părăsi poziia de operare. Lăsai motorul să se răcească.
3. Curăai zona din jurul bazei bujiei pentru a împiedica pătrunderea în motor a murdăriei i reziduurilor.
4. Demontaţi bujia (Figura 50).

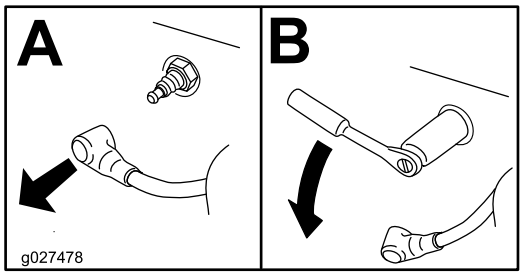

g027478

Figura 50

Verificarea bujiei

Important: **Nu curăai bujia (bujiile). Înlocuii întotdeauna bujia (bujiile) atunci când are/au un strat negru, electrozii sunt uzai, are/au o peliculă uleioasă sau fisuri.**

Dacă izolatorul este maro deschis sau gri, motorul funcionează corect. Existena unui strat negru pe izolator semnifică de obicei faptul că filtrul de aer este murdar.

Ajustaţi distanţa la 0,75 mm.

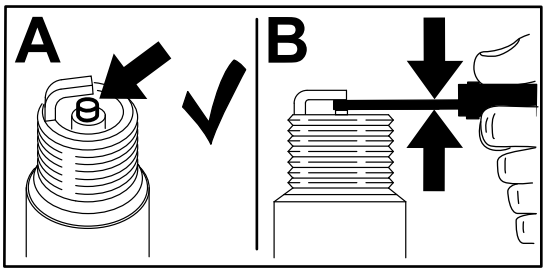

g206628

Figura 51

Montarea bujiei

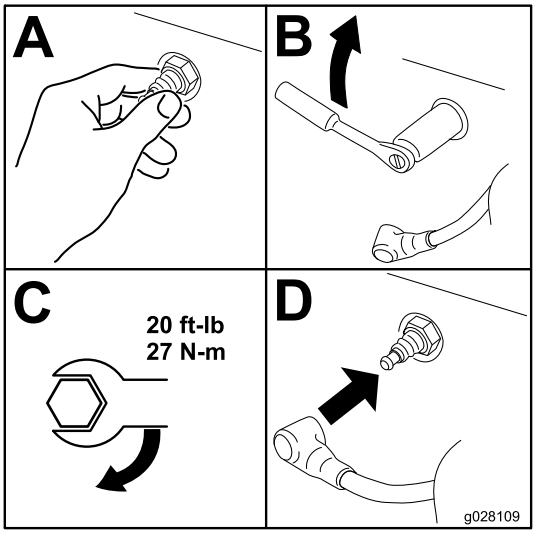

g028109

Figura 52

Curăarea carcasei suflantei

Interval de service: La intervale de 100 de ore/Anual (care urmează)

Pentru a asigura o răcire adecvată, asigurai-vă că sita pentru iarbă, nervurile de răcire i alte suprafee exterioare ale motorului sunt meninute curate în orice moment.

Curăţaţi nervurile de răcire şi suprafeţele exterioare după cum este necesar. Asigurai-vă că sunt instalate mantalele de răcire. Strângeţi şuruburile carcasei suflantei la un cuplu de 7,5 Nm.

Important: **Operarea motorului cu sitele pentru iarbă blocate, nervurile de răcire murdare sau colmatate i/sau mantalele de răcire îndepărtate va duce la deteriorarea motorului din cauza supraîncălzirii.**

Întreţinerea sistemului de carburant

⚠ PERICOL

În anumite condiii, combustibilul este extrem de inflamabil i foarte exploziv. Un incendiu sau o explozie cauzată de combustibil vă poate cauza arsuri dumneavoastră şi celor din jur i poate provoca pagube materiale.

Consultai Măsuri de sigurană pentru combustibil (Pagină 15) pentru o listă completă a măsurilor de precauie legate de combustibil.

Înlocuirea filtrului de combustibil în linie

Interval de service: La intervale de 100 de ore—Înlocuii filtrul de combustibil în linie.

Nu montai niciodată un filtru murdar după ce a fost îndepărtat de pe conducta de combustibil în linie.

1. Parcai maşina pe o suprafaţă uniformă, decuplai comutatorul de comandă pentru lamă i cuplai frâna de parcare.
2. Oprii motorul, scoatei cheia din contact i ateptai oprirea tuturor pieselor în micare înainte de a părăsi poziia de operare. Lăsai motorul să se răcească.
3. Înlocuii filtrul (Figura 53).

   Notă: Asigurai-vă că săgeata pentru direcia fluxului de pe filtrul de schimb este îndreptată spre motor.

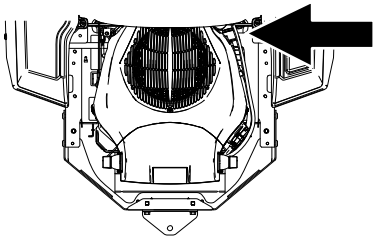

g305646

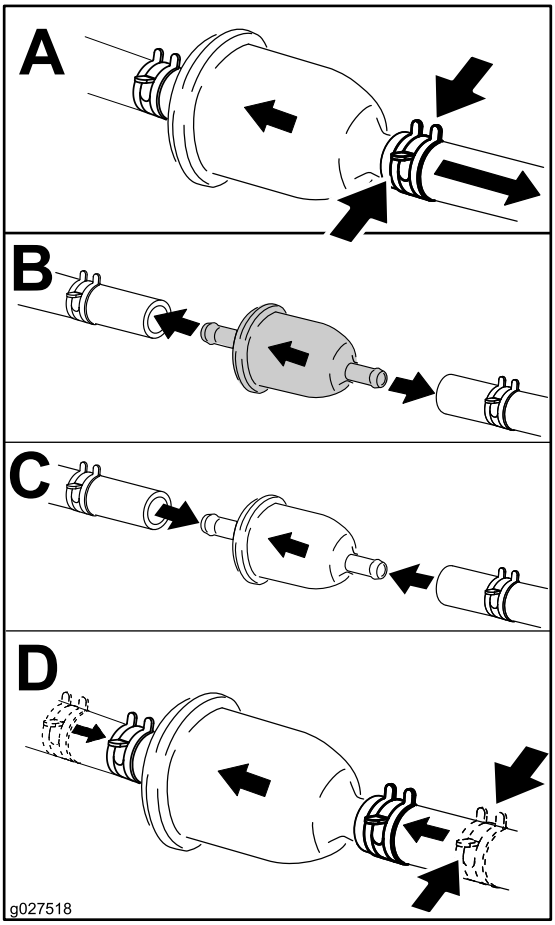

g027518

Figura 53

Întreţinerea sistemului electric

Sigurană privind sistemul electric

- Deconectai cablul de la borna negativă a bateriei înainte de a repara maina.
- Încărcai bateria într-un spaiu deschis, bine ventilat, departe de scântei sau flăcări. Deconectai încărcătorul înainte de a conecta sau deconecta bateria. Purtai îmbrăcăminte de protecie i utilizai scule izolate.

Lucrări de service pentru baterie

Demontarea bateriei

⚠ ATENŢIE

Îndepărtarea incorectă a cablurilor de la baterie poate deteriora maina i cablurile, provocând scântei. Scânteile pot produce explozia gazelor din baterie, ducând la vătămări corporale.

- **Deconectai întotdeauna cablul negativ (negru) al bateriei înainte de a deconecta cablul pozitiv (rou).**
- **Conectai întotdeauna cablul pozitiv (rou) al bateriei înainte de a conecta cablul negativ (negru).**

1. Parcai maşina pe o suprafaţă uniformă, decuplai comutatorul de comandă pentru lamă (PTO) i cuplai frâna de parcare.
2. Oprii motorul, scoatei cheia din contact i ateptai oprirea tuturor pieselor în micare înainte de a părăsi poziia de operare.
3. Slăbii cele 2 elemente de fixare de pe capacul bateriei printr-un sfert de tură în sens invers acelor de ceasornic i îndepărtai capacul bateriei (Figura 54).

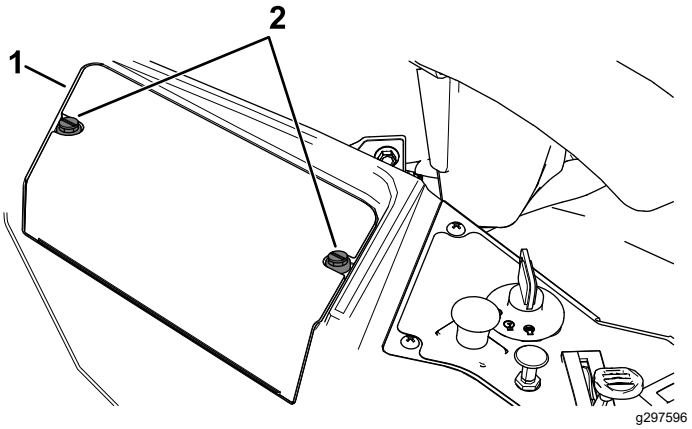

Figura 54

1. Capac baterie
2. Elemente de fixare

4. Deconectai cablul negativ (negru) de legare la masă de la suportul bateriei (Figura 55).

   Notă: Păstrai toate elementele de fixare.
5. Glisai capacul din cauciuc pe cablul pozitiv (rou).
6. Deconectai cablul pozitiv (rou) de la borna bateriei (Figura 55).

   Notă: Păstrai toate elementele de fixare.
7. Scoatei elementul de fixare a bateriei (Figura 55) i ridicai bateria din compartimentul său.

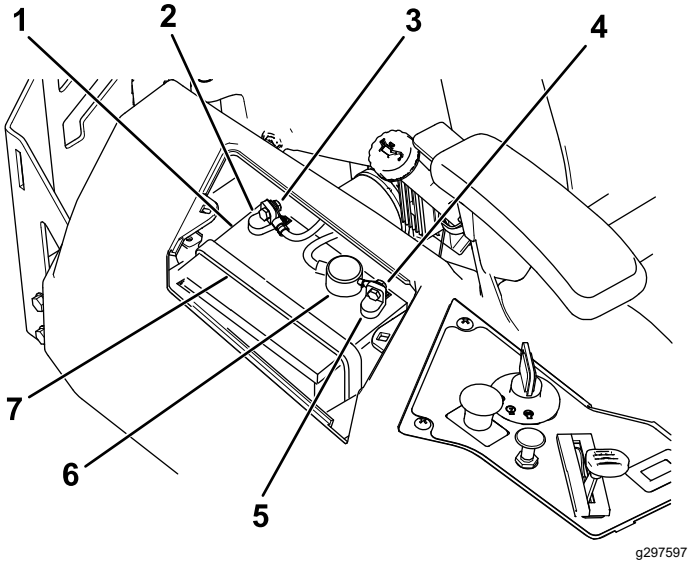

Figura 55

1. Baterie
2. Clemă negativă (–) a bateriei
3. urub, aibă i piuliă pentru clema negativă (–) a bateriei
4. urub, aibă i piuliă pentru clema pozitivă (+) a bateriei
5. Clemă pozitivă (+) a bateriei
6. Manon terminal
7. Element de fixare a bateriei

Încărcarea bateriei

Interval de service: Înainte de depozitare—Încărcai bateria i deconectai cablurile acesteia.

1. Demontai bateria de la asiu; consultai Demontarea bateriei (Pagină 41).
2. Încărcai bateria timp de minim 1–6 ore la 10 A.

   Notă: Nu supraîncărcai bateria.
3. Atunci când bateria este complet încărcată, deconectai încărcătorul de la priza electrică, apoi deconectai cablurile încărcătorului de la clemele bateriei (Figura 56).

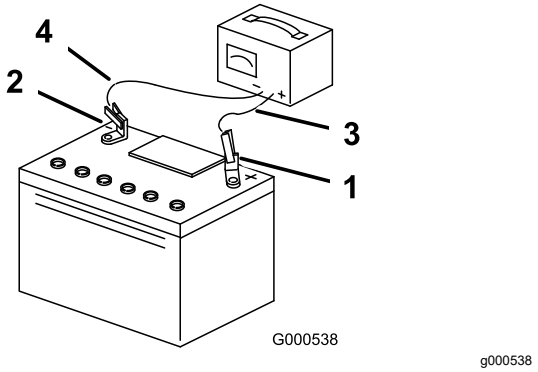

Figura 56

1. Clemă pozitivă (+) a bateriei
2. Clemă negativă (–) a bateriei
3. Cablu încărcător rou (+)
4. Cablu încărcător negru (–)

Montarea bateriei

1. Amplasai bateria în compartimentul său (Figura 55).
2. Folosind elementele de fixare îndepărtate anterior, instalai cablul pozitiv (rou) al bateriei la borna pozitivă (+) a bateriei.
3. Folosind elementele de fixare îndepărtate anterior, instalai cablul negativ al bateriei la borna negativă (-) a bateriei.
4. Glisai i montai manonul terminalului pe borna pozitivă (rou) a bateriei.
5. Fixai bateria cu elementul de fixare (Figura 55).
6. Montai capacul bateriei prin apăsarea i strângerea celor 2 elemente de fixare în sensul acelor de ceasornic (Figura 54).

Service pentru siguranele fuzibile

Sistemul electric este protejat de sigurane. Acestea nu necesită întreinere; totui, dacă se arde o sigurană, verificai componenta/circuitul pentru a descoperi o defeciune sau un scurtcircuit.

Tip de sigurană:

- Alimentare electrică - F1 (15 A, tip lamă)
- Circuit de încărcare - F2 (25 A, tip lamă)

Pentru a înlocui sigurana fuzibilă a alimentării electrice (15 A), accesai deschiderea din partea laterală a consolei, scoatei sigurana i introducei o nouă sigurană fuzibilă de 15 A (Figura 57).

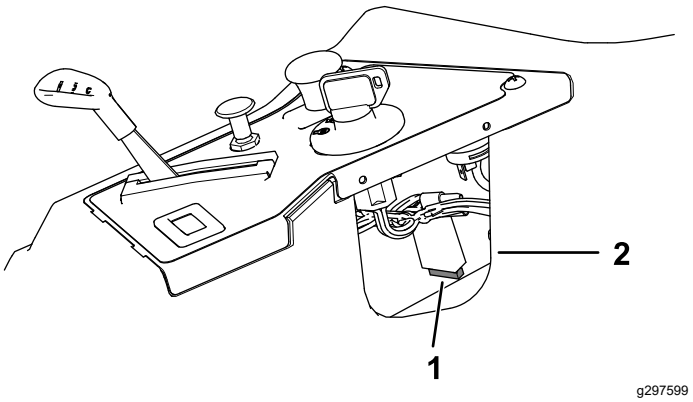

Figura 57

1. Alimentare electrică (15 A)
2. Deschidere consolă

Pentru a înlocui sigurana fuzibilă a circuitului de încărcare (25 A), localizai sigurana în zona din stânga bateriei, scoatei sigurana i introducei o nouă sigurană fuzibilă de 25 A (Figura 58).

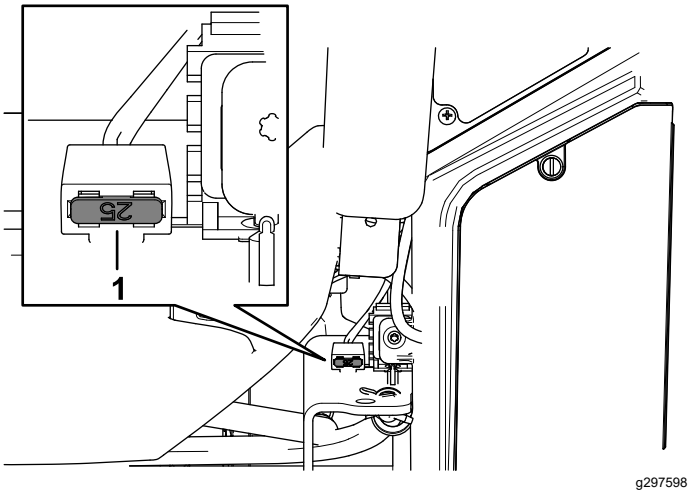

Figura 58

1. Circuit de încărcare (25 A)

Întreţinerea sistemului de angrenaj

Verificarea presiunii din anvelope

Interval de service: La intervale de 25 de ore—Verificaţi presiunea în anvelope.

Meninei presiunea în anvelopele frontale i posterioare conform specificaiilor. Presiunea inegală din anvelope poate duce la o tăiere neuniformă. Verificai presiunea la nivelul tijei supapei (Figura 59). Verificai presiunea la nivelul tijei supapei când anvelopele sunt reci, pentru a determina cea mai corectă valoare a presiunii.

Umflai anvelopele roilor pivotante faă la 1,03 bar.

Umflai anvelopele roilor motoare spate la 0,9 bar (90 kPa).

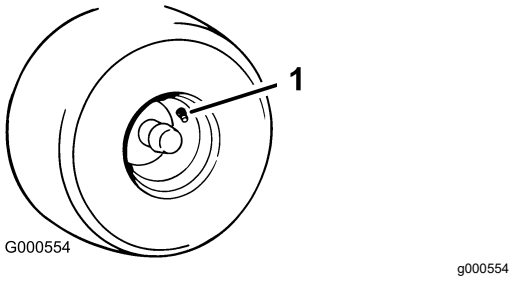

Figura 59

1. Tija supapei

Întreţinerea bandei

Verificarea curelelor

Interval de service: La intervale de 25 de ore—Verificai dacă există urme de uzură sau fisuri ale curelelor.

Înlocuiţi cureaua dacă este uzată. Semnele unei curele uzate includ un sunet de scârâit în timp ce se rotete cureaua, patinarea lamelor în timp ce tăiai iarba i margini uzate, urme de arsuri i crăpături pe curea.

Înlocuirea curelei mainii de tuns iarba

Semnele unei curele uzate includ un sunet de scârâit în timp ce cureaua se rotete, lamele care patinează în timp ce tăiai iarba i margini uzate, urme de arsuri i crăpături pe curea. Înlocuii cureaua mainii de tuns iarbă dacă este evidentă oricare dintre aceste condiii.

1. Parcai maşina pe o suprafaţă uniformă, decuplai comutatorul de comandă pentru lamă (PTO) i cuplai frâna de parcare.
2. Oprii motorul, scoatei cheia din contact i ateptai oprirea tuturor pieselor în micare înainte de a părăsi poziia de operare.
3. Setai înălimea de tăiere la cea mai joasă poziie de tăiere.
4. Slăbii cele 2 uruburi inferioare ce fixează înveliul punii mainii de tuns iarba la puntea mainii de tuns iarba; consultai Eliberarea înveliului punii mainii de tuns iarba (Pagină 35).
5. Îndepărtai capacele roilor de antrenare (Figura 60).

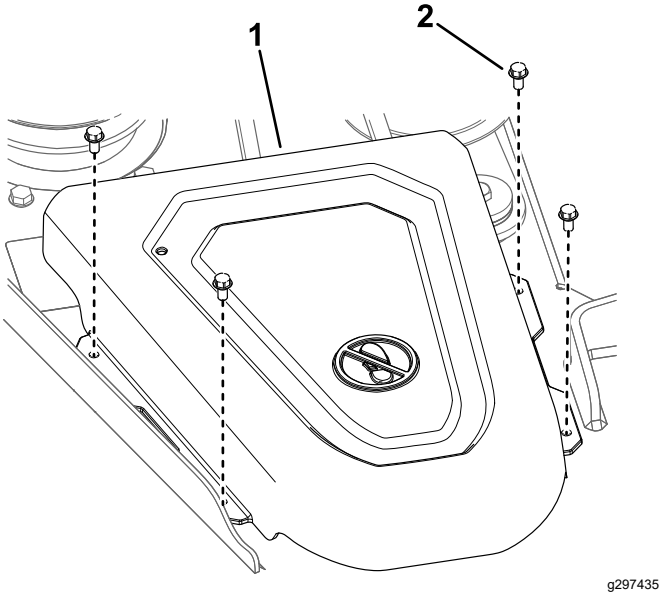

Figura 60

1. Capac
2. urub

6. Slăbii piulia care fixează cablul la roata de antrenare a rolei de ghidare (Figura 61).

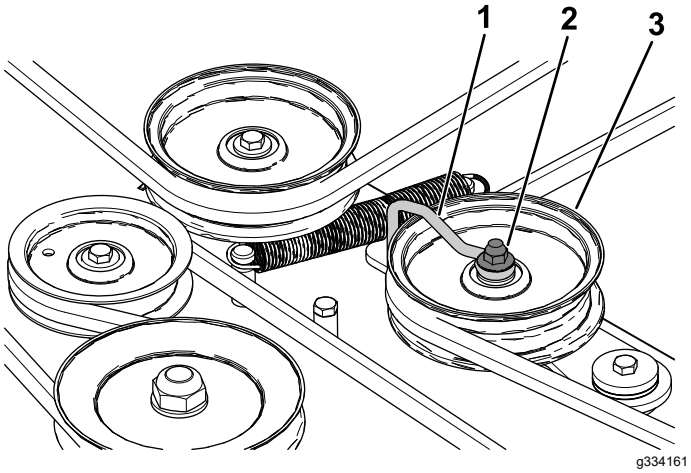

Figura 61

1. Cablu
2. Piuliţă
3. Fulie rolă de ghidare

7. Utilizând un instrument de îndepărtare arcuri (nr. piesă Toro 92-5771), îndepărtai arcul rolei de ghidare din cârligul punii pentru a detensiona rola de antrenare a rolei de ghidare i îndepărtai cureaua de pe rolele de antrenare (Figura 62).

⚠ ATENŢIE

Arcul este tensionat când este montat i poate cauza vătămări corporale.

Îndepărtai cureaua cu grijă.

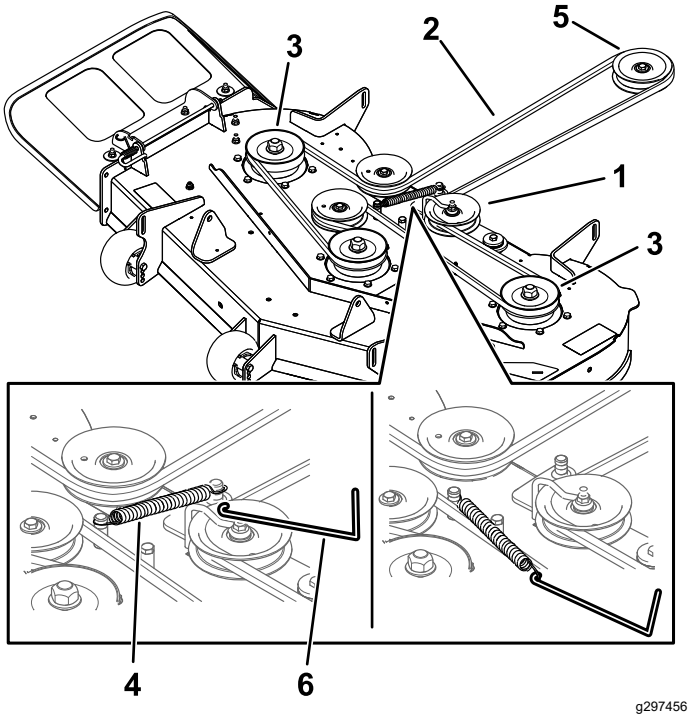

Figura 62

1. Fulie rolă de ghidare
2. Curea mină de tuns iarba
3. Fulie exterioară
4. Arc
5. Fulie motor
6. Instrument de îndepărtare arcuri

8. Amplasai cureaua nouă în jurul fuliilor motorului i ale mainii de tuns iarba (Figura 62).
9. Utilizând un instrument de îndepărtare arcuri (nr. piesă Toro 92-5771), montai arcul rolei de ghidare pe cârligul punii i tensionai fulia rolei de ghidare i cureaua mainii de tuns iarba (Figura 62).
10. Strângei slăbii piulia care fixează cablul pe roata de antrenare a rolei de ghidare (Figura 61).

    Notă: Poziionai cablul pe braul rolei de ghidare, aa cum este ilustrat în Figura 61.
11. Montai capacele de fulie.
12. Strângei cele 2 uruburi inferioare ce fixează înveliul punii mainii de tuns iarba la puntea mainii de tuns iarba; consultai Eliberarea înveliului punii mainii de tuns iarba (Pagină 35).

Întreinerea mainii de tuns iarba

Măsuri de sigurană cu privire la lamă

- Inspectai lamele periodic pentru urme de uzură sau de deteriorare.
- Verificai lamele cu grijă. Acoperii lamele sau purtai mănui i efectuai lucrările de service pentru lame cu atenie. Doar înlocuii sau ascuii lamele; nu le îndreptai sau sudai niciodată.
- În cazul mainilor cu mai multe lame, acionai cu atenie, deoarece rotirea unei lame poate duce la rotirea celorlalte lame.
- Înlocuii lamele i uruburile uzate sau deteriorate, ca ansamblu, pentru a menine echilibrul.

Lucrări de service pentru lamele de tăiere

Pentru a asigura o calitate superioară a tăierii, meninei lamele ascuite. Pentru o ascuire i înlocuire uoară, păstrai o lamă suplimentară la îndemână.

Înainte de inspectarea sau repararea lamelor

1. Parcai maşina pe o suprafaţă uniformă, decuplai comutatorul de comandă pentru lamă (PTO) i cuplai frâna de parcare.
2. Oprii motorul, scoatei cheia i deconectai cablurile bujiilor de la acestea.

Inspectarea lamelor

Interval de service: Înainte de fiecare folosinţă sau zilnic

1. Inspectai marginile de tăiere (Figura 63).
2. Dacă marginile nu sunt ascuite sau prezintă crestături, îndepărtai i ascuii lama; consultai Ascuirea lamelor (Pagină 47).
3. Inspectai lamele, în special în zona curbată.
4. Dacă observai orice crăpături, urme de uzură sau formarea unei fante în această zonă, instalai imediat o lamă nouă (Figura 63).

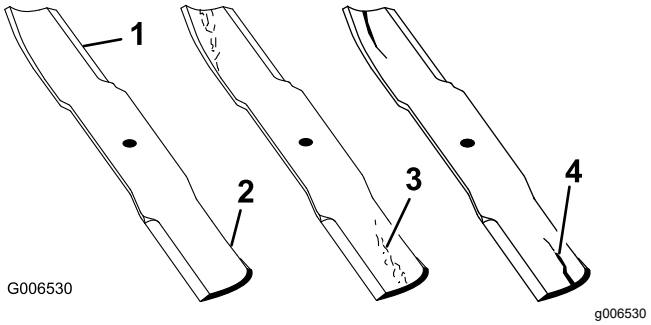

Figura 63

1. Margine de tăiere
2. Zona curbată
3. Uzură/formare fantă
4. Crăpătură

Verificarea prezenei lamelor îndoite

Notă: Maina trebuie să se afle pe o suprafaţă uniformă pentru următoarea procedură.

1. Ridicai puntea mainii de tuns iarba până la cea mai înaltă poziie a înălimii de tăiere.
2. Purtai mănui cu protecie corespunzătoare sau alte protecii adecvate pentru mâini i rotii încet lama într-o poziie care vă permite să măsurai distana dintre marginea de tăiere i suprafaa uniformă pe care se află maina (Figura 64).

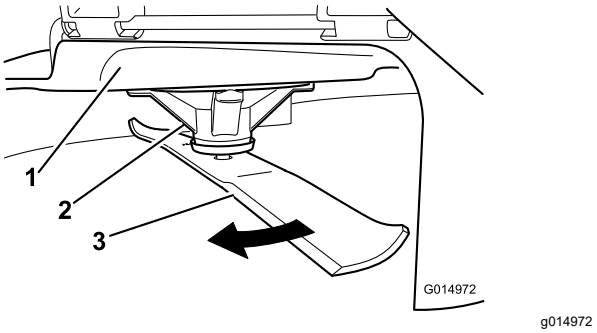

Figura 64

1. Punte
2. Carcasă ax
3. Lamă

3. Măsurai de la vârful lamei până la suprafaa plană (Figura 65).

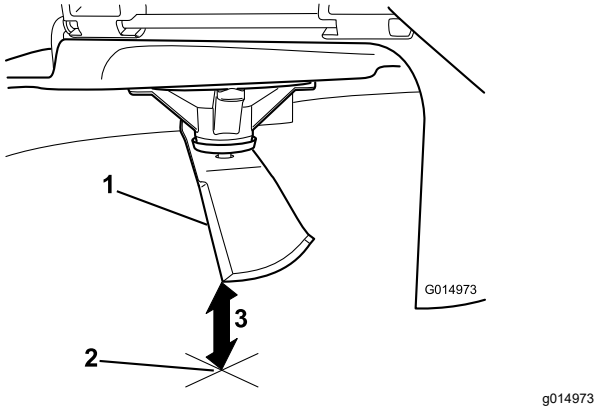

Figura 65

1. Lamă (în poziia necesară măsurării)
2. Suprafaă uniformă
3. Distana măsurată dintre lamă i suprafaă (A)

4. Rotii aceeai lamă la 180 de grade, astfel încât marginea de tăiere opusă să se afle acum în aceeai poziie (Figura 66).

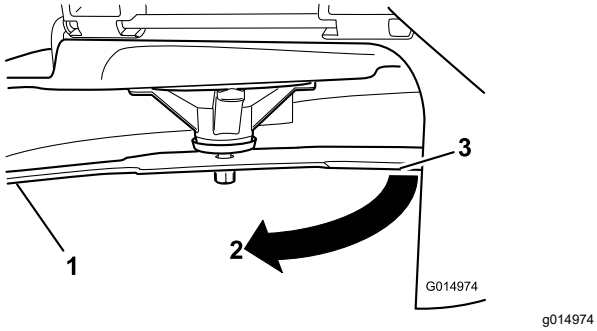

Figura 66

1. Lamă (partea măsurată anterior)
2. Măsurare (poziia utilizată anterior)
3. Partea opună a lamei se mută în poziia de măsurare

5. Măsurai de la vârful lamei până la suprafaa plană (Figura 67).

   Notă: Diferena nu trebuie să depăească 3 mm.

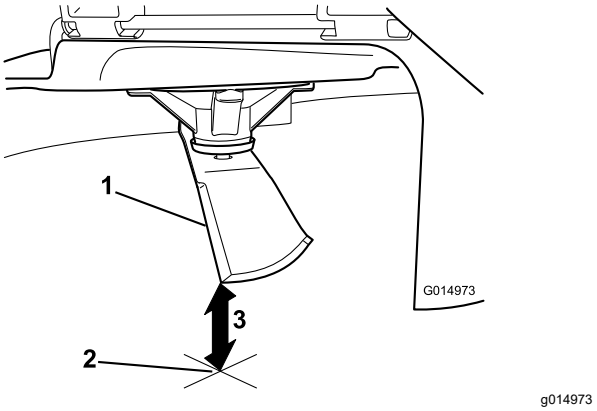

Figura 67

1. Marginea opusă a lamei (în poziia necesară măsurării)
2. Suprafaă uniformă
3. A doua distană măsurată dintre lamă i suprafaă (B)

   A. Dacă diferena dintre A i B este mai mare de 3 mm, înlocuii lama cu una nouă; consultai Îndepărtarea lamelor (Pagină 47) i Montarea lamelor (Pagină 47).

      Notă: Dacă o lamă îndoită se înlocuiete cu o lamă nouă, iar dimensiunea obinută depăete în continuare 3 mm, este posibil ca axul lamei să fie îndoit. Pentru service, contactai un centru de service autorizat.

   B. Dacă diferena se încadrează în limite, trecei la următoarea lamă.

6. Repetai această procedură pentru fiecare lamă.

Îndepărtarea lamelor

Înlocuii lamele dacă au lovit un obiect solid sau dacă lama nu mai este echilibrată sau este îndoită.

1. inei capătul lamei folosind o lavetă sau mănuă cu protecie corespunzătoare.
2. Îndepărtai urubul lamei, aiba curbată i lama de pe arborele axului (Figura 68).

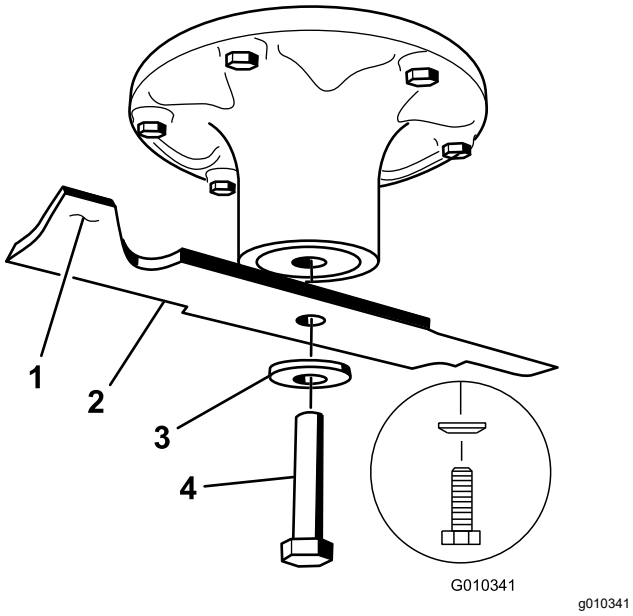

Figura 68

1. Suprafaă velică a lamei
2. Lamă
3. Şaibă curbată
4. urub lamă

Ascuirea lamelor

1. Folosii o pilă pentru a ascui marginea de tăiere la ambele capete ale lamei (Figura 69).

   Notă: Meninei unghiul iniial.

   Notă: Lama îi păstrează echilibrul dacă aceeai cantitate de materiale este îndepărtată de pe ambele margini de tăiere.

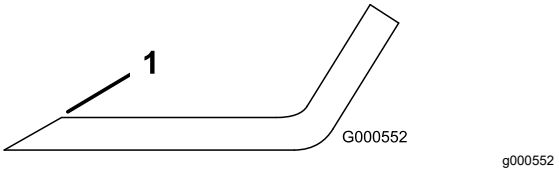

Figura 69

1. Ascuii la unghiul iniial.

2. Verificai echilibrul lamei aezând-o pe dispozitivul de echilibrare a lamei (Figura 70).

   Notă: Dacă lama rămâne în poziie orizontală, înseamnă că este echilibrată i poate fi folosită.

   Notă: Dacă lama nu este echilibrată, pilii numai din capătul suprafeei velice (Figura 69).

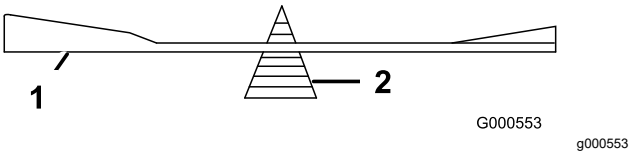

Figura 70

1. Lamă
2. Dispozitiv de echilibrare

3. Repetai procedura până când lama este echilibrată.

Montarea lamelor

1. Montai lama pe arborele axului (Figura 68).

   Important: **Partea curbată a lamei trebuie să fie îndreptată în sus, către interiorul mainii de tuns iarba, pentru a asigura tăierea corespunzătoare.**

2. Montai aiba curbată (cu partea în formă de cupă îndreptată către lamă) i urubul lamei (Figura 68).
3. Strângeţi urubul lamei la un cuplu de 135 - 150 N·m.

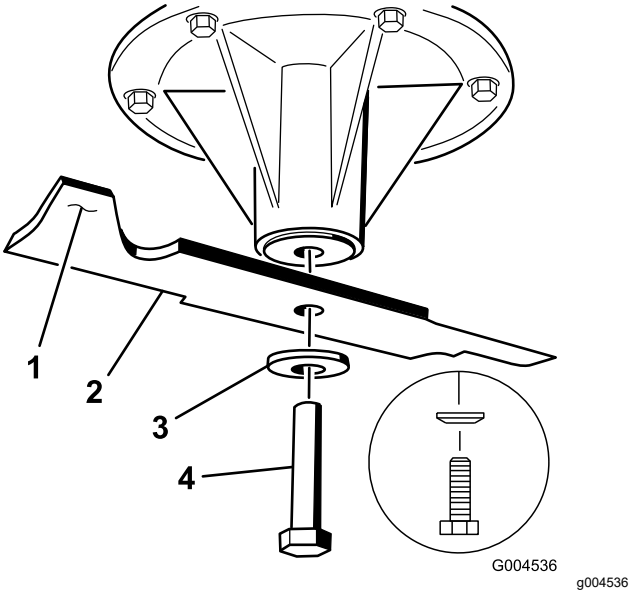

Figura 71

1. Suprafaă velică a lamei
2. Lamă
3. Şaibă curbată
4. urub lamă

Asigurarea planeităii punii mainii de tuns iarba

Verificai planeitatea punii mainii de tuns iarba de fiecare dată când montai maina sau când constatai o tăietură neuniformă pe gazon.

Înainte de a asigura planeitatea, verificai dacă există lame îndoite ale punii mainii de tuns iarba i îndepărtai i înlocuii toate lamele îndoite; consultai Verificarea prezenei lamelor îndoite (Pagină 45) înainte de a continua.

Asigurai mai întâi planeitatea de la o latură la cealaltă a punii mainii; apoi putei regla panta faă-spate.

Cerine:

- Maina trebuie să se afle pe o suprafaţă plană.
- Toate anvelopele trebuie să fie umflate corespunzător; consultai Verificarea presiunii din anvelope (Pagină 43).

Verificarea planeităii de la o latură la cealaltă

1. Parcai maşina pe o suprafaţă uniformă, decuplai comutatorul de comandă pentru lamă (PTO) i cuplai frâna de parcare.
2. Oprii motorul, scoatei cheia din contact i ateptai oprirea tuturor pieselor în micare înainte de a părăsi poziia de operare.
3. Setai înălimea de tăiere la 76 mm.
4. Rotii cu atenie lamele dintr-o parte în cealaltă.
5. Măsurai între marginile de tăiere exterioare i suprafaa plană (Figura 72).

   Notă: Dacă nicio măsurătoare nu se încadrează în 5 mm, este necesară o reglare; consultai Asigurarea planeităii punii mainii de tuns iarba (Pagină 48).

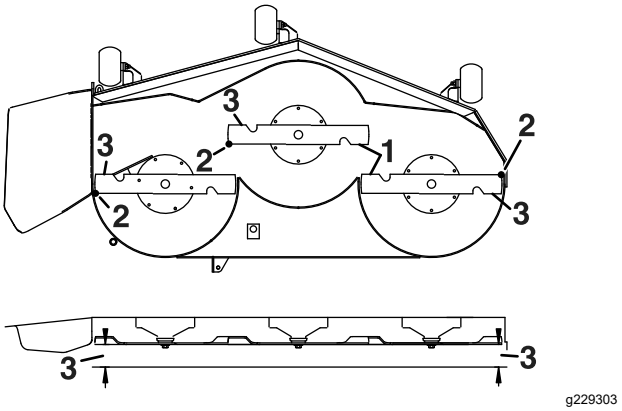

Figura 72

1. Lame dintr-o parte în cealaltă
2. Margini de tăiere exterioare
3. Măsurai de la vârful lamei până la suprafaa plană, aici.

Verificarea pantei lamei faă-spate

Verificai planeitatea faă-spate a lamei de fiecare dată când montai maina de tuns iarba. Dacă partea din faă a mainii de tuns iarbă este coborâtă cu mai mult de 7,9 mm faă de partea din spate a acesteia, reglai planeitatea lamei.

1. Parcai maşina pe o suprafaţă uniformă, decuplai comutatorul de comandă pentru lamă (PTO) i cuplai frâna de parcare.
2. Oprii motorul, scoatei cheia din contact i ateptai oprirea tuturor pieselor în micare înainte de a părăsi poziia de operare.
3. Setai înălimea de tăiere la 76 mm.
4. Rotii cu atenie lamele astfel încât să fie orientate din faă spre spate (Figura 73).
5. Măsurai între vârful lamei din faă i suprafaa plană i între vârful lamei din spate i suprafaa plană (Figura 73).

   Notă: Dacă vârful lamei din faă nu este coborât cu 1,6-7,9 mm faă de vârful lamei din spate, continuai procedura Asigurarea planeităii punii mainii de tuns iarba (Pagină 49).

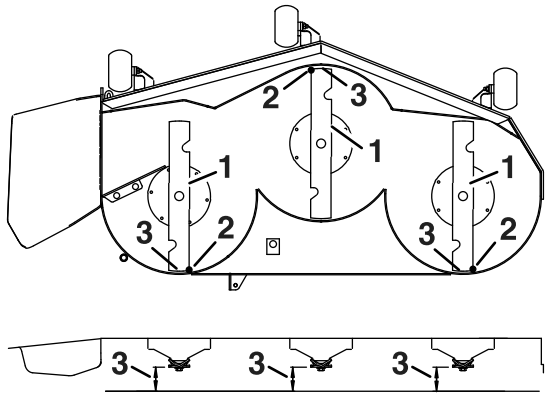

Figura 73

1. Lame orientate faă-spate
2. Margini de tăiere exterioare
3. Măsurai de la vârful lamei până la suprafaa plană, aici.

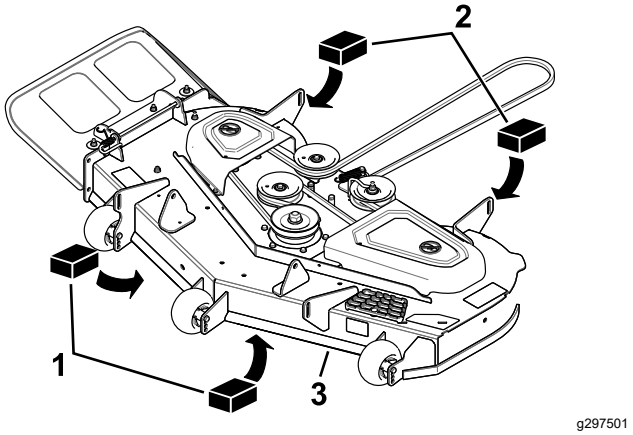

Figura 74

1. Bloc din lemn – grosime de 6,6 cm
2. Bloc din lemn – grosime de 7,3 cm
3. Margine frontală

Asigurarea planeităii punii mainii de tuns iarba

1. Setai rolele anti-scalp la orificiile superioare sau îndepărtai-le complet pentru această procedură; consultai Reglarea rolelor anti-scalp (Pagină 29).
2. Setai maneta pentru înălţimea de tăiere în poziia de 76 mm; consultai Reglarea rolelor anti-scalp (Pagină 29).
3. Amplasai 2 blocuri, fiecare având o grosime de 6,6 cm, sub fiecare parte a marginii frontale a punii, dar nu sub suporturile rolei anti-scalp (Figura 74).
4. Amplasai 2 blocuri, fiecare având o grosime de 7,3 cm, sub marginea din spate a punii de tăiere, câte unul pe fiecare parte a punii de tăiere (Figura 74).
5. Slăbii uruburile de reglare din toate cele 4 coluri, pentru a vă asigura că puntea este fixată corespunzător pe cele 4 blocuri (Figura 75).

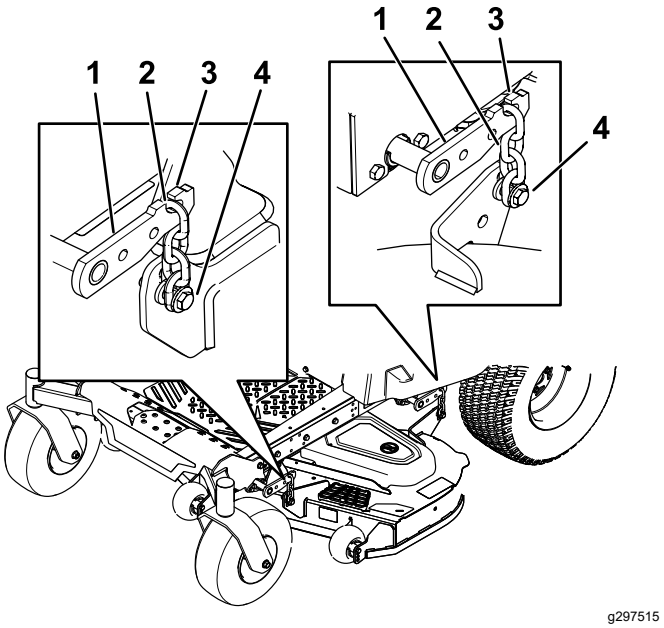

Figura 75

1. Bra ridicare punte
2. Lan
3. Cârlig
4. Şurub de reglare

6. Asigurai-vă că toate cele 4 lanuri sunt tensionate (Figura 75).
7. Strângei cele 4 uruburi de reglare (Figura 75).
8. Asigurai-vă că blocurile încap perfect sub marginea punii i că toate uruburile sunt strânse.
9. Asigurai-vă că puntea este plană prin verificarea planeităii de la o latură la cealaltă, precum i prin verificarea pantei faă-spate a lamei; repetai

procedura de asigurare a planeitării punii, dacă este necesar.

Demontarea punii mainii de tuns iarba

1. Parcai maşina pe o suprafaţă uniformă, decuplai comutatorul de comandă pentru lamă (PTO) i cuplai frâna de parcare.
2. Oprii motorul, scoatei cheia i deconectai cablurile bujiilor de la acestea.
3. Coborâi maina de tuns iarba la înălimea de tăiere de 76 mm.
4. Slăbii cele 2 uruburi inferioare ce fixează înveliul punii mainii de tuns iarba la puntea mainii de tuns iarba; consultai Eliberarea înveliului punii mainii de tuns iarba (Pagină 35).
5. Îndepărtai cureaua mainii de tuns iarba de la fulia motorului; consultai Înlocuirea curelei mainii de tuns iarba (Pagină 43).
6. Îndepărtai tiftul în formă de agrafă i piulia care fixează bolul de articulaie pe cadru i punte i îndepărtai bara articulată (Figura 76).

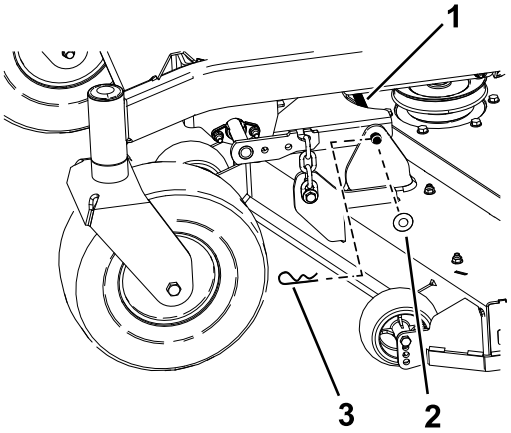

g297517

Figura 76

1. Bol de articulaie
2. Şaibă
3. Ştift în formă de agrafă

7. Ridicai puntea mainii pentru a elibera tensiunea punii mainii de tuns iarba.
8. Îndepărtai lanurile de pe cârligele braelor de ridicare a punii (Figura 77).

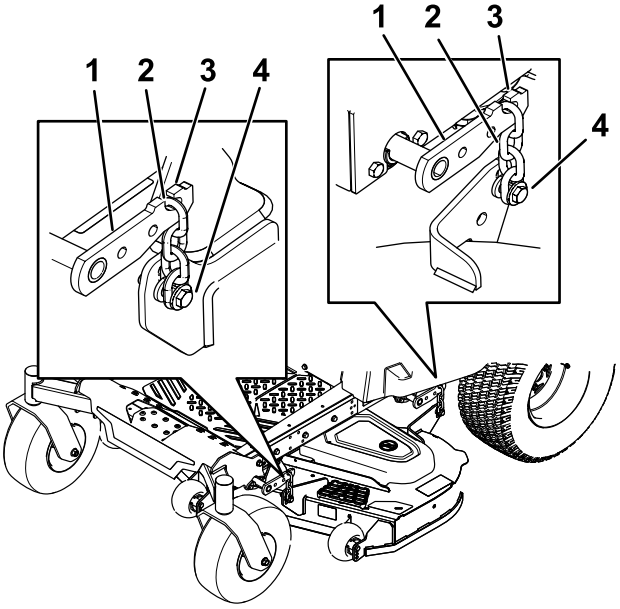

g297515

Figura 77

1. Bra ridicare punte
2. Lan
3. Cârlig
4. Şurub de reglare

9. Ridicai înălimea de tăiere până în poziia pentru transport.
10. Scoatei cureaua de pe fulia de ambreiaj a motorului.
11. Glisai unitatea de cosit în afară, de sub mină.

    Notă: Păstrai toate piesele pentru montarea viitoare.

Montarea punii mainii de tuns iarba

1. Parcai maşina pe o suprafaţă uniformă, decuplai comutatorul de comandă pentru lamă (PTO) i cuplai frâna de parcare.
2. Oprii motorul, scoatei cheia i deconectai cablurile bujiilor de la acestea.
3. Glisai maina de tuns iarba sub mină.
4. Coborâi maneta pentru înălţimea de tăiere în cea mai joasă poziie.
5. Introducei tiftul pentru înălţimea de tăiere în poziia de blocare pentru cea mai scăzută înălţime de tăiere.
6. Ridicai partea din spate a punii mainii de tuns iarba i montai lanurile pe braele de ridicare spate (Figura 77).
7. Montai lanurile frontale pe braele de ridicare faă (Figura 77).
8. Montai bara articulată lungă prin consola cadrului i punte.

9. Fixai bolul de articulaie cu tifturile în formă de agrafă i piuliele îndepărtate anterior (Figura 76).
10. Montai cureaua mainii de tuns iarba la fulia motorului; consultai Montarea punii mainii de tuns iarba (Pagină 50).
11. Strângei cele 2 uruburi inferioare ce fixează înveliul punii mainii de tuns iarba la puntea mainii de tuns iarba; consultai Eliberarea înveliului punii mainii de tuns iarba (Pagină 35).

Înlocuirea deflectorului pentru iarbă

Interval de service: Înainte de fiecare folosinţă sau zilnic—Verificai dacă deflectorul pentru iarbă este deteriorat.

⚠ ATENŢIE

O gură de evacuare neacoperită ar putea permite mainii să proiecteze obiecte către dumneavoastră sau trecători, cauzând răniri grave. De asemenea, poate apărea contactul cu lama.

Nu utilizai niciodată maina fără ca placa de mulcire, deflectorul de evacuare sau sistemul de colectare a ierbii să fie montate.

1. Îndepărtai cuiul spintecat din capătul tijei (Figura 78).
2. Decuplai arcul din canelura suportului pentru deflector i glisai tija în afara suporturilor sudate pentru punte, în afara arcului i a deflectorului de evacuare (Figura 78).

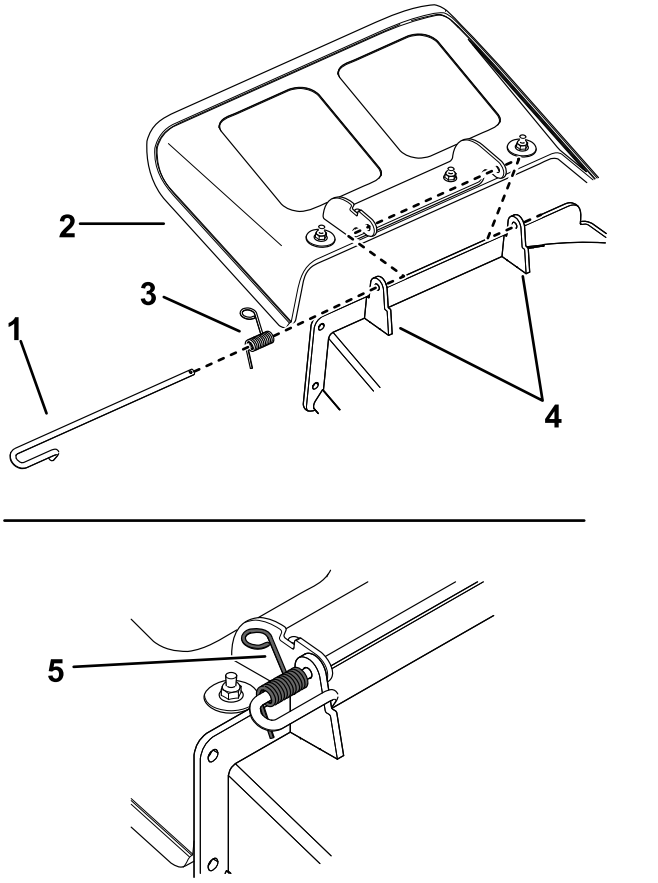

Figura 78

1. Tijă
2. Deflector
3. Arc
4. Suporturi punte
5. Cui spintecat
6. Arc montat peste tijă

3. Îndepărtai deflectorul de evacuare deteriorat sau uzat.
4. Poziionai noul deflector de evacuare cu capetele suporturilor între suporturile sudate de pe punte, aa cum este ilustrat în Figura 79.
5. Montai arcul pe capătul drept al tijei.
6. Poziionai arcul pe tijă aa cum este ilustrat în Figura 79, astfel încât capătul mai scurt al arcului să vină de sub tijă, înainte de cot i să treacă peste tijă la revenirea după cot.
7. Ridicai capătul buclă al arcului i amplasai-l în canelura de pe suportul pentru deflector (Figura 79).

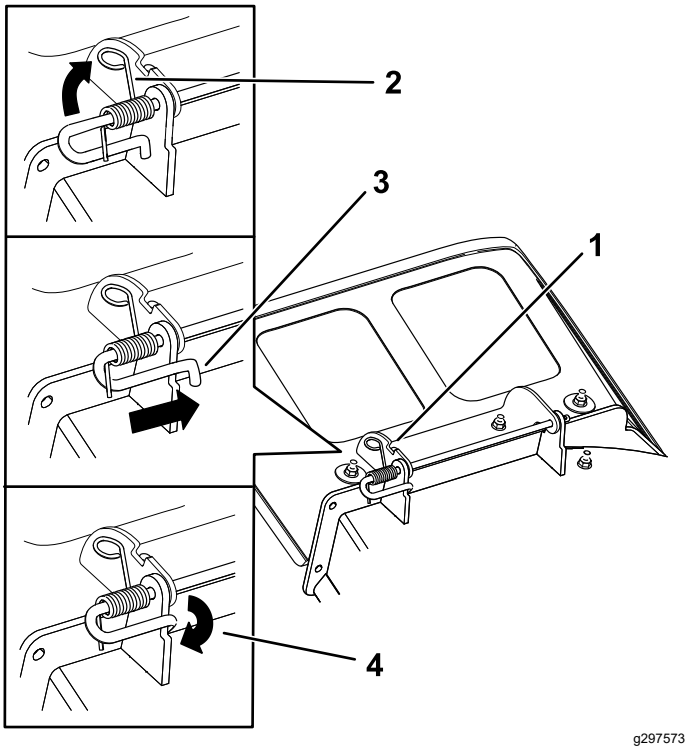

Figura 79

1.	Ansamblul tijă i arc montat	3.	Tija, capătul scurt, deplasat în spatele suportului mainii de tuns iarba
2.	Capătul buclă al arcului amplasat în canelura de pe suportul pentru deflector	4.	Capătul scurt, fixat pe suportul mainii de tuns iarba.

8. Fixai ansamblul tijă i arc prin rotire, astfel încât capătul scurt al tijei să fie în spatele suportului sudat faă al punii (Figura 79).

   Important: **Deflectorul pentru iarbă trebuie să fie amplasat cu un arc în poziia în jos. Ridicai deflectorul pentru a testa dacă se fixează în poziia complet în jos.**

9. Montai cuiul spintecat în capătul tijei (Figura 78).

Curăţare

Curăarea sistemului de suspensie

Doar mainile cu MyRide

Notă: Nu curăai ansamblurile de amortizoare cu apă sub presiune (Figura 80).

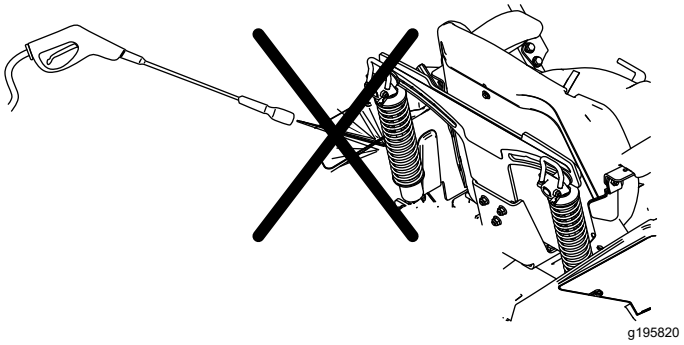

Figura 80

Eliminarea deeurilor

Uleiul de motor, bateriile, uleiul hidraulic i lichidul de răcire pentru motor sunt poluani pentru mediul înconjurător. Eliminai-le în conformitate cu reglementările naionale sau locale.

Depozitare

Depozitarea în sigurană

- Oprii motorul, scoatei cheia din contact i ateptai oprirea tuturor pieselor în micare înainte de a părăsi poziia operatorului. Lăsai maina să se răcească înainte de reglarea, repararea, curăarea sau depozitarea acesteia.
- Nu depozitai maina sau combustibilul lângă flăcări i nu golii combustibilul în interior sau într-o remorcă închisă.
- Nu depozitai maina sau recipientul cu combustibil într-o zonă cu o flacără deschisă, scântei sau o lampă martor, precum pe un boiler sau alte dispozitive electrice.

Curăare i depozitare

1. Decuplai comutatorul de control al lamelor (priza de putere) i cuplai frâna de parcare.
2. Oprii motorul, scoatei cheia din contact i ateptai oprirea tuturor pieselor în micare înainte de a părăsi poziia de operare.
3. Îndepărtai resturile de iarbă, murdăria i stratul depus de pe exteriorul întregii maini, în special de pe motor i sistemul hidraulic. Curăai murdăria i pleava de pe exteriorul nervurilor chiulasei motorului i al carcasei suflantei.

   Important: **Putei spăla maina utilizând un detergent delicat i apă. Nu spălai maina cu presiune. Evitai excesul de apă, în special în apropierea panoului de comandă, a motorului, a pompelor hidraulice i a motoarelor electrice.**
4. Verificai funcionarea frânei de parcare; consultai Acionarea frânei de parcare (Pagină 24).
5. Efectuai lucrări de service pentru filtrul de aer; consultai Lucrări de service pentru filtrul de aer (Pagină 35).
6. Schimbai uleiul din carter; consultai Lucrări de service cu privire la uleiul de motor (Pagină 36).
7. Verificaţi presiunea din anvelope; consultai Verificarea presiunii din anvelope (Pagină 43).
8. Încărcai bateria; consultai Încărcarea bateriei (Pagină 42).
9. Dacă depozitai maina cu bateria montată, deconectai cablul negativ (negru) de la baterie.
10. Răzuii acumularea de iarbă i murdărie de pe partea inferioară a mainii de tuns iarba, apoi spălai maina cu un furtun de grădină.

    Notă: Pornii maina cu comutatorul de comandă pentru lamă (priză de putere) cuplat i cu motorul la ralanti maxim timp de 2 până la 5 minute după spălare.
11. Verificai starea lamelor; consultai Lucrări de service pentru lamele de tăiere (Pagină 45).
12. Pregătiţi maşina pentru depozitare dacă nu este utilizată pentru mai mult de 30 de zile. Pregătii maina pentru depozitare după cum urmează:
    A. Adăugai stabilizator/aditiv în combustibilul proaspăt din rezervor. Urmai instruciunile pentru amestecare ale producătorului stabilizatorului pentru combustibil. Nu utilizai un stabilizator pe bază de alcool (etanol sau metanol).
    B. Pornii motorul pentru a distribui combustibilul aditivat prin sistemul de alimentare timp de 5 minute.
    C. Oprii motorul, lăsai-l să se răcească i golii rezervorul de combustibil.
    D. Pornii motorul i turai-l până se oprete.
    E. Eliminaţi în corespunzător combustibilul. Reciclai combustibilul conform legislaiei locale.

    Important: **Nu depozitai combustibilul care conine stabilizator/aditiv pentru o perioadă mai mare decât cea recomandată de producătorul stabilizatorului de combustibil.**
13. Îndepărtai i verificai starea bujiei (bujiilor); consultai Service-ul bujiei (Pagină 38). Cu bujia (bujiile) îndepărtată/îndepărtate de la motor, turnai 30 ml (2 linguri) de ulei de motor în orificiul bujiei. Utilizai demarorul pentru a porni motorul i pentru a distribui uleiul în interiorul cilindrului. Montai bujiei (bujiile). Nu montaţi cablul la bujie (bujii).
14. Verificai i strângei toate uruburile i piuliele. Reparai sau înlocuii orice piesă deteriorată.
15. Vopsiţi toate suprafeţele zgâriate sau de metal gol. Vopseaua este disponibilă de la distribuitorul nostru autorizat.
16. Depozitaţi maina într-un spaţiu de depozitare sau garaj uscat şi curat. Scoatei cheia din contact i nu o lăsai la îndemâna copiilor sau altor utilizatori neautorizai. Acoperiţi maina pentru a o proteja şi a o menine curată.

Depozitarea bateriei

1. Încărcai bateria complet.
2. Lăsai bateria să se stea timp de 24 de ore, apoi verificai-i tensiunea.

   Notă: Dacă tensiunea bateriei este sub 12,6 V, repetai paii 1 i 2.
3. Deconectai cablurile de la baterie.
4. Verificai periodic tensiunea pentru a vă asigura că este de cel puin 12,4 V.

   Notă: Dacă tensiunea bateriei este sub 12,4 V, repetai paii 1 i 2.

Sfat privind depozitarea bateriei

Dacă depozitai bateria în afara mainii, procedai în felul următor:

- Depozitai bateria într-un loc răcoros i uscat, în poziie verticală.
- Nu stivuii bateriile direct una peste cealaltă, decât dacă sunt în cutii din carton.
- Nu stivuii mai mult de 3 baterii (doar 2 dacă sunt baterii de tip comercial).
- Testai bateriile umede la fiecare 4-6 luni i încărcai-le, dacă este necesar.
- Testai i încărcai întotdeauna bateriile înainte de montare.

Înlăturarea defecţiunilor

Problemă	Cauze posibile	Acţiuni corective
Rezervorul de combustibil dă semne că se golete sau maina dă semne frecvent că rămâne fără combustibil.	1. Elementul din hârtie al filtrului de aer este colmatat.	1. Curăai elementul din hârtie.
Motorul se supraîncălzete.	1. Sarcina motorului este excesivă. 2. Nivelul de ulei din carter este scăzut. 3. Nervurile de răcire i canalele de aer de sub carcasa suflantei motorului sunt obturate. 4. Filtrul de aer este murdar. 5. În sistemul de combustibil există murdărie, apă sau combustibil expirat.	1. Reducei viteza de deplasare. 2. Adăugaţi ulei în carter. 3. Îndepărtai orice element care obstrucionează nervurile de răcire i canalele de aer. 4. Curăai sau înlocuii elementul filtrului de aer. 5. Contactaţi un centru de service autorizat
Demarorul nu pornete.	1. Comutatorul de comandă pentru lamă este cuplat. 2. Manetele de control al micării nu sunt în poziia NEUTRU-BLOCARE. 3. Bateria este inactivă. 4. Conexiunile electrice sunt corodate sau slăbite. 5. Este arsă o sigurană. 6. Un releu sau comutator este deteriorat.	1. Dezactivai comutatorul de control al lamelor. 2. Deplasai în exterior manetele de control al micării până în poziia NEUTRU-BLOCARE. 3. Încărcai bateria. 4. Verificai conexiunile electrice pentru un contact bun. 5. Înlocuiţi siguranţa. 6. Contactaţi un centru de service autorizat.
Motorul nu pornete, pornete greu sau nu rămâne în funciune.	1. Rezervorul de combustibil este gol. 2. ocul (dacă este disponibil) nu este activat. 3. Filtrul de aer este murdar. 4. Cablul (cablurile) bujiei este/sunt slăbit/e sau deconectat/e. 5. Bujia (bujiile) este (sunt) corodată (corodate), murdară (murdare) sau jocul este incorect. 6. Filtrul de combustibil conine impurităi. 7. În sistemul de combustibil există murdărie sau combustibil expirat. 8. Rezervorul conine combustibil de tip necorespunzător. 9. Nivelul de ulei din carter este scăzut.	1. Umplei rezervorul de combustibil. 2. Deplasaţi maneta de şoc în poziţia PORNIT. 3. Curăai sau înlocuii elementul filtrului de aer. 4. Montaţi cablul (cablurile) la bujie. 5. Montai o bujie (bujii) nouă (noi), corect distanată (distanate). 6. Înlocuii filtrul de combustibil. 7. Contactaţi un centru de service autorizat. 8. Golii rezervorul i înlocuii combustibilul cu unul de tip adecvat sau contactai un distribuit de service autorizat. 9. Adăugaţi ulei în carter.

Problemă	Cauze posibile	Acţiuni corective
Puterea motorului scade.	1. Sarcina motorului este excesivă. 2. Filtrul de aer este murdar. 3. Nivelul de ulei din carter este scăzut. 4. Nervurile de răcire i canalele de aer de sub carcasa suflantei motorului sunt obturate. 5. Bujia (bujiile) este (sunt) corodată (corodate), murdară (murdare) sau jocul este incorect. 6. Orificiul de aerisire al rezervorului de combustibil este blocat. 7. Filtrul de combustibil conine impurităi. 8. În sistemul de combustibil există murdărie, apă sau combustibil expirat. 9. Rezervorul conine combustibil de tip necorespunzător.	1. Reducei viteza de deplasare. 2. Curăai elementul filtrului de aer. 3. Adăugaţi ulei în carter. 4. Îndepărtai orice element care obstrucionează nervurile de răcire i canalele de aer. 5. Montai o bujie (bujii) nouă (noi), corect distanată (distanate). 6. Contactaţi un centru de service autorizat. 7. Înlocuii filtrul de combustibil. 8. Contactaţi un centru de service autorizat. 9. Golii rezervorul i înlocuii combustibilul cu unul de tip adecvat sau contactai un distribuit de service autorizat.
Maina nu pleacă de pe loc.	1. Supapele de bypass sunt deschise. 2. Curelele de traciune sunt uzate, slăbite sau rupte. 3. Curelele de traciune sunt îndepărtate de pe fulii. 4. Defeciune a transmisiei.	1. Închidei supapele de remorcare. 2. Contactaţi un centru de service autorizat. 3. Contactaţi un centru de service autorizat. 4. Contactaţi un centru de service autorizat.
Maina vibrează anormal.	1. Lamele de tăiere sunt îndoite sau nu sunt echilibrate. 2. urubul pentru montarea lamei este slăbit. 3. uruburile pentru montarea motorului sunt slăbite. 4. Fulia motorului, fulia rolei de ghidare sau fulia lamei sunt slăbite. 5. Fulia motorului este deteriorată. 6. Axul lamei este îndoit. 7. Suportul motorul este slăbit sau uzat.	1. Instalai noi lame de tăiere. 2. Strângei urubul pentru montarea lamei. 3. Strângei uruburile pentru montarea motorului. 4. Strângei fuliile corespunzătoare. 5. Contactaţi un centru de service autorizat. 6. Contactaţi un centru de service autorizat. 7. Contactaţi un centru de service autorizat.
Înălimea de tăiere nu este uniformă.	1. Lama (lamele) de tăiere nu este (sunt) ascuită (ascuite). 2. Lamele de tăiere sunt îndoite. 3. Planeitatea mainii de tuns iarba nu este corectă. 4. O rolă anti-scalp (dacă este aplicabil) nu este setată corect. 5. Partea inferioară a punii mainii de tuns iarba este murdară. 6. Presiunea din anvelope este incorectă. 7. Un ax al lamei este îndoit.	1. Ascuii lamele. 2. Instalai noi lame de tăiere. 3. Asigurai planeitatea mainii de tuns iarba de la o latură la cealaltă i cea faă-spate. 4. Reglai înălimea rolei anti-scalp. 5. Curăai partea inferioară a punii mainii de tuns iarba. 6. Reglai presiunea din anvelope. 7. Contactaţi un centru de service autorizat.

Problemă	Cauze posibile	Acţiuni corective
Lamele nu se rotesc.	1. Cureaua de transmisie a este uzată, slăbită sau ruptă.	1. Montai o curea de transmisie nouă.
	2. Cureaua de transmisie este scoasă din fulie.	2. Montai cureaua de transmisie i verificai poziia corectă a axelor de reglare i ghidajelor curelei.
	3. Comutatorul prizei de putere sau ambreiajul prizei de putere este defect.	3. Contactaţi un centru de service autorizat.
	4. Cureaua mainii de tuns iarba este uzată, slăbită sau ruptă.	4. Montai o curea nouă la maina de tuns iarba.

Scheme

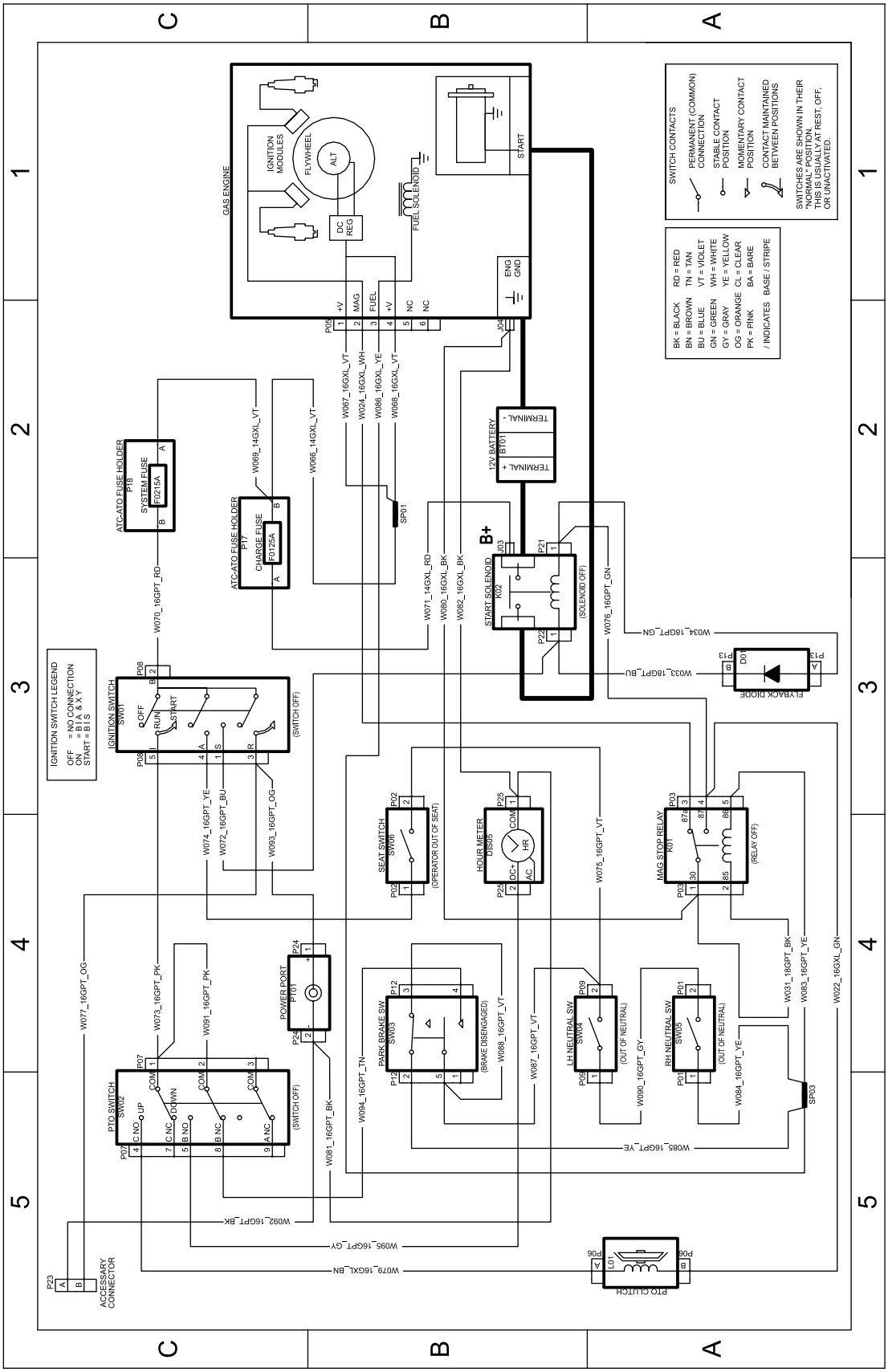

g297640

Schemă electrică (Rev. A)

Menţiuni:

Declaraie de confidenialitate SEE/MB

Utilizarea datelor dumneavoastră cu caracter personal de către Toro

The Toro Company („Toro”) vă respectă intimitatea. Când achiziionai produsele noastre, putem colecta anumite date cu caracter personal care vă aparin direct de la dumneavoastră sau prin intermediul distribuitorului local Toro. Toro utilizează aceste date pentru a-i îndeplini obligaiile contractuale, cum ar fi înregistrarea garaniei dumneavoastră, procesarea revendicării dumneavoastră de garanie sau pentru a vă contacta în cazul rechemării produselor, i în scopul derulării de activităi economice legitime, cum ar fi măsurarea gradului de satisfacie a clienilor, îmbunătăirea produselor noastre sau oferirea de informaii despre produse care v-ar putea interesa. Toro poate partaja informaiile dumneavoastră cu filialele, societăile afiliate, distribuitorii sau alţi parteneri de afaceri în legătură cu aceste activităţi. De asemenea, putem dezvălui datele dumneavoastră cu caracter personal în condiiile prevăzute de lege sau pentru vânzări, achiziii sau fuziuni. Nu vom vinde informaţiile dumneavoastră cu caracter personal niciunei alte companii în scop comercial.

Păstrarea datelor dumneavoastră cu caracter personal

Toro va păstra datele dumneavoastră cu caracter personal atâta timp cât sunt necesare pentru scopurile menionate anterior i în conformitate cu prevederile legale. Pentru mai multe informaii despre perioadele aplicabile pentru păstrarea datelor, contactai-ne la legal@toro.com.

Obligaiile Toro privind securitatea

Datele dumneavoastră caracter personal pot fi procesate în SUA sau într-o altă ară în care legislaia pentru protecia datelor cu caracter personal este mai puin strictă decât în ara dumneavoastră. Ori de câte ori transferăm datele dumneavoastră cu caracter personal în afara ării dumneavoastră, vom lua măsurile prevăzute prin lege pentru a asigura un nivel adecvat de securitate pentru protejarea datelor dumneavoastră i pentru a ne asigura că sunt procesate în sigurană.

Acces i corectare

Avei dreptul să corectai i să revizuii datele dumneavoastră cu caracter personal, să refuzai sau să restricionai procesarea datelor dumneavoastră. Pentru aceasta, contactai-ne la legal@toro.com. Dacă avei nelămuriri cu privire la modul în care Toro procesează informaiile dumneavoastră, vă rugăm să ni le transmitei direct. Reinei că cetăenii ărilor membre UE au dreptul să depună reclamaii la Autoritatea pentru protecia datelor cu caracter personal.