Form No. 3453-644 Rev B

TORO®

Count on it.

Manualul utilizatorului

Unitate de tracţiune cu tracţiune pe 4 roţi Reelmaster® 7000-D

Nr. model 03780—Nr. serie 410400000 şi Sus

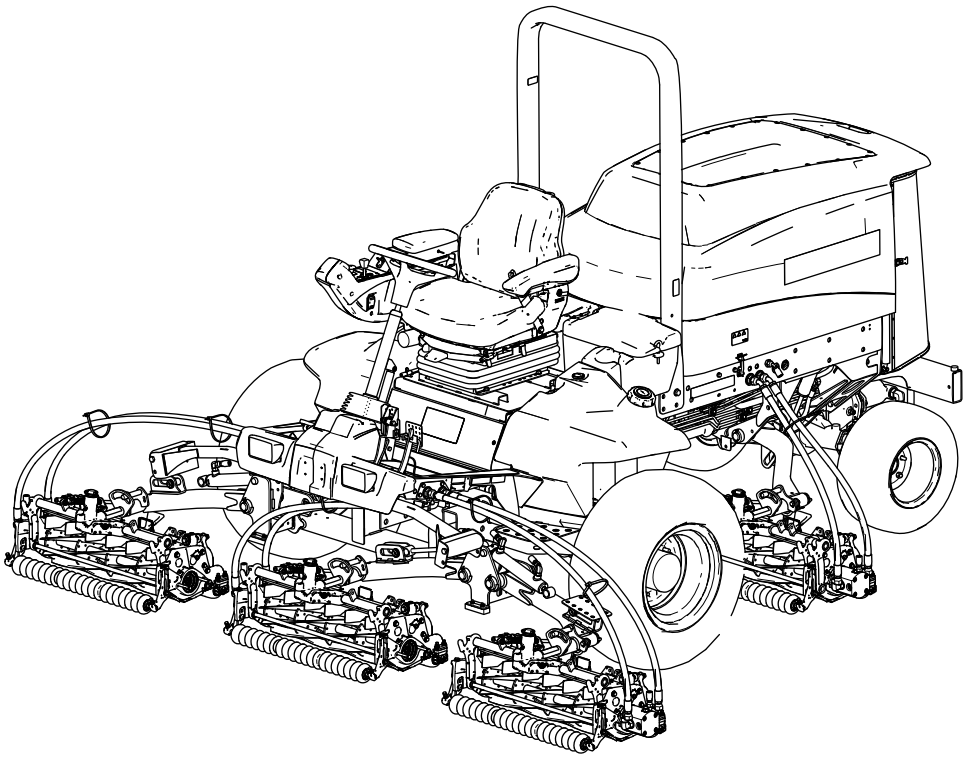

Înregistraţi-vă la www.Toro.com.
Instrucţiuni originale (RO)

CE UK CA

3453-644

Acest produs corespunde tuturor directivelor europene relevante. Pentru detalii, consultaţi Declaraţia de conformitate (DC) specifică produsului.

Folosirea sau operarea motorului pe orice sol acoperit de păduri, de arbuşti sau de iarbă fără a fi echipat cu amortizor parascântei, conform definiiei din Seciunea 4442 i fără a fi meninut în stare perfectă de funcionare, sau dacă motorul nu este construit, echipat i întreinut în vederea prevenirii incendiilor reprezintă o violare a Codului de Resurse Publice din California, Secţiunea 4442 sau 4443.

Manualul operatorului motorului, ataşat, cuprinde informaţii privitoare la Agenţia pentru Protecţia Mediului din Statele Unite (EPA) şi Reglementarea privind Controlul Emisiilor în California pentru sistemele de emisie, întreţinere şi garanţie. Piesele de schimb pot fi comandate prin intermediul fabricantului motorului.

⚠ ATENŢIE

CALIFORNIA
Propunere 65 Avertismente

Evacuările motorului Diesel şi unele dintre constituentele sale sunt cunoscute în Statul California ca substanţe care cauzează cancerul, defectele de naştere sau daunele sistemului reproductiv.

Picioarele de susţinere, bornele bateriei şi accesoriile similare conţin plumb şi compuşi de plumb cunoscuţi în Statul California ca substanţe care cauzează cancer şi daune ale sistemului reproductiv. Spălaţi-vă mâinile după utilizare.

Utilizarea acestui produs poate cauza expunerea la substanţe chimice cunoscute în Statul California ca substanţe care cauzează cancerul, defectele de naştere sau afecţiuni ale sistemului reproductiv.

Citiţi cu atenţie aceste informaţii pentru a învăţa modul corespunzător de utilizare şi întreţinere a produsului şi pentru a evita rănirea şi deteriorarea acestuia. Aveţi responsabilitatea de a utiliza produsul în mod corespunzător şi sigur.

Vizitai site-ul www.Toro.com pentru mai multe informaii, inclusiv informaii privind sigurana produsului i materiale de instruire, informaii privind accesoriile, ajutor la căutarea unui distribuitor sau pentru înregistrarea produsului.

De fiecare dată când aveţi nevoie de service, piese originale Toro sau informaţii suplimentare, contactaţi un furnizor de servicii autorizat sau departamentul Servicii Clienţi Toro şi pregătiţi numerele de model sau de serie ale produsului. Figura 1 identifică locaţia numerelor de model sau de serie pe partea dreapta, faă a cadrului produsului. Scrieţi numerele în spaţiul furnizat.

Important: **Putei scana codul QR de pe plăcua cu numărul de serie (dacă este disponibil) cu ajutorul unui dispozitiv mobil pentru a accesa date despre garanie, piese i alte informaii despre produs.**

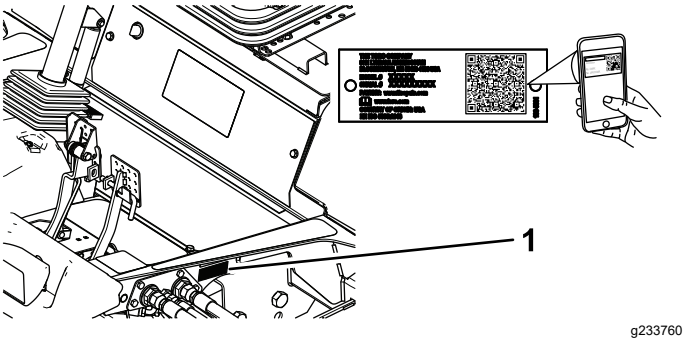

Figura 1

1. Locaţia numerelor de model şi de serie

Nr. model _____

Nr. serie _____

Introducere

Această mină de tuns iarba cu cilindru cu lame, prevăzută cu cabină este proiectată pentru a fi utilizată de operatori profesioniti, angajai pentru aplicaii comerciale. A fost proiectată în primul rând pentru tăierea ierbii de pe gazoane bine întreinute. Utilizarea acestui produs în alte scopuri decât cele intenionate poate fi periculoasă pentru dumneavoastră i pentru alte persoane.

© 2023—The Toro® Company
8111 Lyndale Avenue South
Bloomington, MN 55420

Contactaţi-ne la www.Toro.com.
Tipărit în SUA
Toate drepturile rezervate

Cuprins

Siguranţă în funcţionare 4
Sigurana generală 4
Decal-uri instrucţionale şi de siguranţă 5
Reglare 12
1 Reglarea poziiei rolei unităii de tăiere frontale 12
2 Montarea unităţilor de tăiere 13
3 Pregătirea mainii 21
4 Montarea clichetului capotei pentru conformitatea CE 21
5 Aplicarea autocolantelor CE 23
Rezumat al produsului 24
Comenzi 24
Specificaţii 31
Specificaiile unităii de traciune 31
Dispozitive de ataare/Accesorii 31
Înainte de utilizare 32
Sigurana înainte de utilizare 32
Umplerea rezervorului de combustibil 32
Efectuarea operaiunilor zilnice de întreinere 33
Verificarea comutatoarelor de blocare 33
Reglarea scaunului 34
În timpul utilizării 35
Sigurana în timpul utilizării 35
Indicator de combustibil 36
Utilizarea comutatorului pentru turaia motorului 36
Pornirea motorului 37
Oprirea motorului 37
Blocarea pivotului unităii de tăiere 37
Tăierea ierbii cu maina 38
Conducerea mainii în modul transport 38
Reglarea arcului de compensare pentru gazon 39
Reglarea contrabalansării unităii de tăiere 40
Reglarea înălimii de întoarcere a unităii de tăiere 40
Plierea barei antiruliu 41
Ridicarea barei antiruliu 42
Regenerarea filtrului de particule diesel 42
Indicaţii de exploatare 55
După utilizare 55
Sigurana după utilizare 55
Transportul mainii 55
Identificarea punctelor de legare 56
Împingerea sau tractarea mainii 56
Întreţinere 59
Siguranţă în timpul întreinerii 59
Program(e) de întreţinere recomandat(e) 59
Listă de verificare pentru întreinerea zilnică 61
Proceduri permanente 62
Pregătirea pentru întreţinere 62
Deschiderea capotei 62
Închiderea capotei 63
Accesarea compartimentului bateriei 63
Înclinarea scaunului 63
Coborârea scaunului 64
Amplasarea punctelor de ridicare 64
Lubrifiere 65
Lubrifierea lagărelor i a bucelor 65
Întreţinere motor 66
Măsuri de siguranţă cu privire la motor 66
Verificarea filtrului de aer 66
Înlocuirea filtrului de aer 67
Specificaii privind uleiul 68
Verificarea nivelului uleiului de motor 69
Capacitatea carterului de ulei 69
Schimbarea uleiului de motor i a filtrului 69
Întreinerea catalizatorului de oxidare diesel (DOC) i a filtrului de funingine 70
Întreţinerea sistemului de carburant 71
Golirea separatorului de apă/combustibil 71
Verificarea conductelor de combustibil i a racordurilor 71
Înlocuirea separatorului de apă/combustibil 72
Înlocuirea filtrului de combustibil al motorului 72
Scurgerea i curăarea rezervorului de combustibil 73
Curăarea ecranului de admisie a combustibilului 73
Întreţinerea sistemului electric 74
Siguranţă privind sistemul electric 74
Deconectarea bateriei 74
Conectarea bateriei 74
Încărcarea bateriei 75
Întreinerea bateriei 75
Înlocuirea siguranţelor 75
Întreţinerea sistemului de angrenaj 76
Verificarea presiunii din anvelope 76
Verificarea cuplului prizoanelor 76
Verificarea jocului la capete al transmisiilor planetare 76
Verificarea lubrifiantului pentru angrenajul planetar 77
Schimbarea uleiului pentru angrenajul planetar 77
Verificarea nivelului uleiului pentru osia spate 79
Schimbarea uleiului pentru osia spate 79
Verificarea lubrifiantului din carcasa reductorului 80
Tabel distaniere viteză de cosit 80
Reglarea vitezei maxime de deplasare în modul Cosit 81
Reglarea unităii de traciune pentru poziia Neutră 82
Verificarea alinierii roilor spate 83
Reglarea alinierii roilor spate 83

Întreţinerea sistemului de răcire 84
Sigurana sistemului de răcire..... 84
Specificaiile lichidului de răcire 84
Verificarea nivelului lichidului de răcire..... 85
Întreinerea sistemului de răcire a motorului 85
Întreţinerea frânei 87
Reglarea frânelor de serviciu 87
Întreţinerea bandei 88
Întreinerea curelei alternatorului 88
Întreţinerea sistemului hidraulic 88
Sigurană privind sistemul hidraulic..... 88
Verificarea conductelor i furtunurilor hidraulice 88
Specificaiile uleiului hidraulic 88
Verificarea nivelului de ulei hidraulic..... 89
Înlocuirea filtrelor hidraulice 89
Capacitatea uleiului hidraulic 90
Înlocuirea uleiului hidraulic..... 91
Întreinerea unităii de tăiere 92
Sigurana lamei 92
Ascuirea unităţilor de tăiere 92
Întreinere extinsă 94
asiu i motor 94
Curăţare 94
Spălarea mainii..... 94
Depozitare 95
Depozitarea în sigurană..... 95
Pregătirea unităţii de traciune 95
Pregătirea motorului 95
Depozitarea bateriei 95

Siguranţă în funcţionare

Sigurana generală

Acest produs poate provoca răni la nivelul mâinilor sau picioarelor i poate arunca obiecte.

- Trebuie să citii i să înelegei coninutul acestui *Manual al operatorului* înainte de a porni motorul.
- Utilizai maina cu foarte mare atenie. Nu vă angrenai în nicio activitate care vă poate distrage atenia; în caz contrar, se pot înregistra pagube materiale sau vătămări corporale.
- Nu vă sprijinii mâinile sau picioarele în apropierea componentelor aflate în micare.
- Nu utilizai maina decât cu toate apărătoarele i alte dispozitive de protecie montate pe mină i funcionând corespunzător.
- inei trecătorii i copiii departe de zona de utilizare. Nu lăsaţi niciodată copii să utilizeze maşina.
- Oprii motorul, scoateţi cheia din contact şi aşteptaţi oprirea oricărei micări înainte de a părăsi poziţia operatorului. Lăsai maina să se răcească înainte de reglarea, repararea, curăarea sau depozitarea acesteia.

Simbol de alertă de sigurană

Simbolul de alertă de sigurană (Figura 2) prezent în acest manual i pe mină identifică mesajele de sigurană importante pe care trebuie să le respectai pentru a evita accidentele.

g000502

Figura 2

Simbol de alertă de sigurană

Simbolul de alertă de sigurană apare deasupra informaiilor care vă atenionează cu privire la aciuni sau situaii nesigure i este urmat de cuvântul **PERICOL**, **AVERTISMENT** sau **ATENIE**.

PERICOL indică o situaie periculoasă iminentă care, dacă nu este evitată, **va** duce la deces sau vătămare gravă.

AVERTISMENT indică o situaie potenial periculoasă care, dacă nu este evitată, **poate** duce la deces sau vătămare gravă.

ATENIE indică o situaie potenial periculoasă care, dacă nu este evitată, **poate** duce la vătămări uoare sau moderate.

Acest manual utilizează două alte cuvinte pentru a evidenţia informaţiile. **Important** atrage atenţia asupra informaţiilor mecanice speciale şi **Notă** accentuează informaţiile generale care necesită atenţie specială.

Decal-uri instrucţionale şi de siguranţă

Instruciunile i autocolantele cu informaii privind sigurana sunt uor vizibile pentru operator i sunt amplasate lângă orice zonă cu potenial risc. Înlocuii orice autocolant care este deteriorat sau lipsete.

decalbatterysymbols

Simboluri baterie

Unele sau toate aceste simboluri se regăsesc pe bateria dumneavoastră.

1. Pericol de explozie
2. Evitai incendiile, flăcările deschise sau fumatul
3. Risc de arsuri chimice/lichid caustic
4. Purtai protecie pentru ochi.
5. Citii *Manualul operatorului*.
6. inei trecătorii la distană faă de baterie.
7. Purtai protecie pentru ochi; gazele explozive pot cauza orbire i alte vătămări.
8. Acidul bateriei poate cauza orbire sau arsuri grave.
9. Clătii imediat ochii cu apă i solicitai ajutor medical de urgenă.
10. Conine plumb; nu eliminai

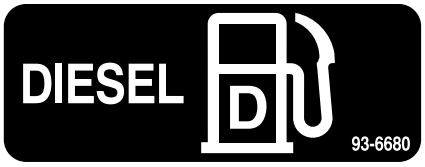

decal93-6680

93-6680

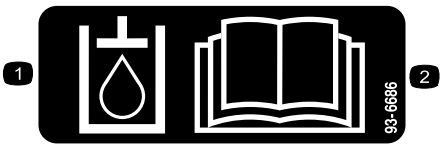

decal93-6686

93-6686

1. Ulei hidraulic
2. Citii *Manualul operatorului*.

decal98-4387

98-4387

1. Avertisment - purtai căti pentru protecia auzului.

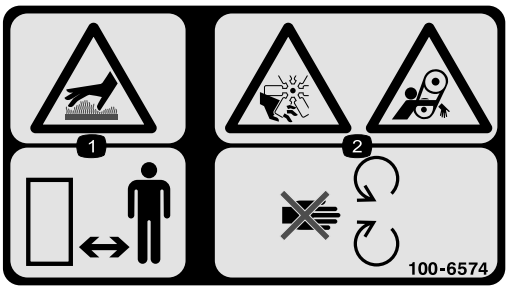

decal100-6574

100-6574

1. Pericol de suprafee fierbini - ţineţi trecătorii la distanţă.
2. Pericol de secionare a mâinilor, rotor; pericol de prindere, curea - păstrai distana faă de componentele în micare.

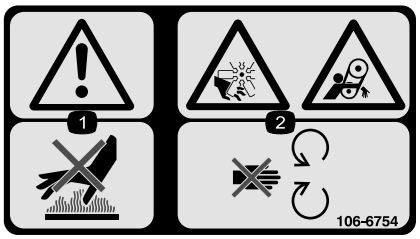

decal106-6754

106-6754

1. Avertisment – nu atingei suprafaa fierbinte.
2. Pericol de tăiere/desprindere, ventilator; pericol de prindere, curea - păstrai distana faă de piesele mobile.

decal106-6755

106-6755

1. Lichid de răcire pentru motor sub presiune.
2. Pericol de explozie – citii *Manualul operatorului.*
3. Avertisment – nu atingei suprafaa fierbinte.
4. Avertisment – citii *Manualul operatorului*.

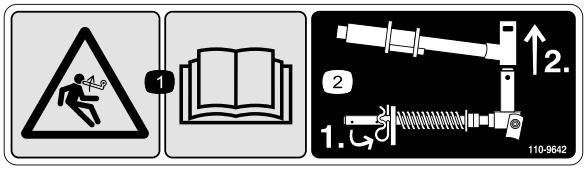

decal110-9642

110-9642

1. Pericol de acumulare de energie – citiţi *Manualul operatorului*.
2. Deplasai cuiul spintecat către cel mai apropiat orificiu de colierul tijei i apoi îndepărtai braul de ridicare i furca pivotului.

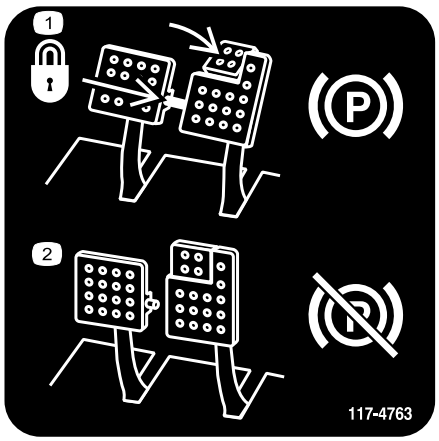

decal117-4763

117-4763

1. Pentru a cupla frâna de parcare, fixai pedalele de frână cu tiftul de blocare, apăsai pedalele de frână de parcare i cuplai pedala de vârf.
2. Pentru a elibera frâna de parcare, decuplai tiftul de blocare i eliberai pedalele.

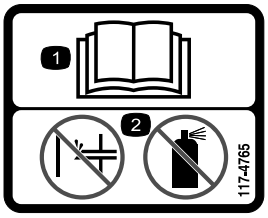

decal117-4765

117-4765

1. Citii *Manualul operatorului.*
2. Nu utilizai elemente de ajutor pentru pornire.

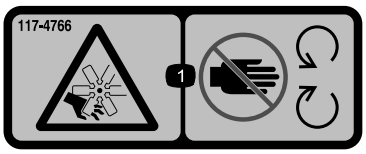

decal117-4766

117-4766

1. Pericol de tăiere/desprindere; ventilator - păstrai distana faă de piesele mobile; lăsai toate apărătoarele i proteciile montate.

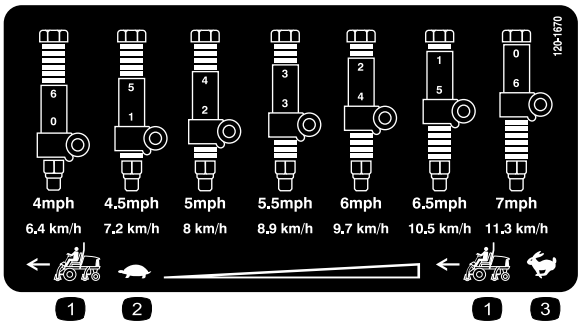

decal120-1670

120-1670

1. Viteza unităii de traciune
2. Lent
3. Rapid

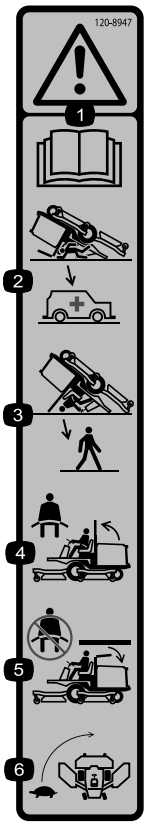

decal120-8947

120-8947

1. Avertisment - citii *Manualul operatorului*.
2. Nu există protecie împotriva răsturnării atunci când bara antiruliu este în poziie coborâtă.
3. Nu există protecie împotriva răsturnării atunci când bara antiruliu este în poziie ridicată.
4. Dacă bara antiruliu este ridicată, purtai centura de sigurană.
5. Dacă bara antiruliu este coborâtă, nu purtai centura de sigurană.
6. Conducei încet atunci când efectuai viraje.

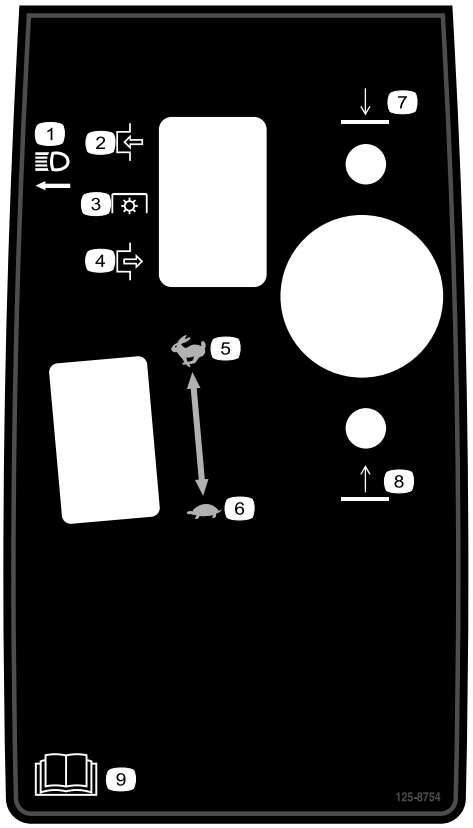

decal125-8754

125-8754

1. Faruri
2. Acionare
3. Priză de putere (PTO)
4. Decuplare
5. Rapid
6. Lent
7. Coborârea unităilor de tăiere
8. Ridicarea unităilor de tăiere
9. Citii *Manualul operatorului*.

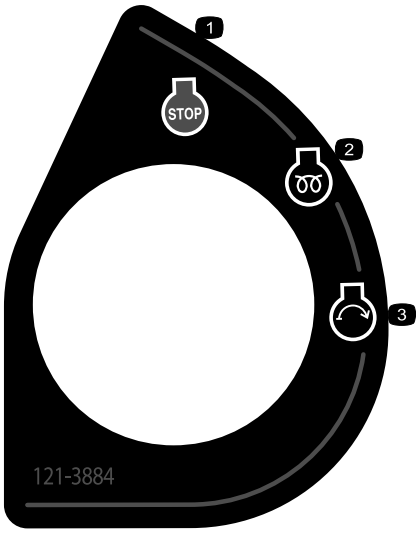

decal121-3884

121-3884

1. Motor - oprire
2. Motor - preîncălzire
3. Motor - pornire

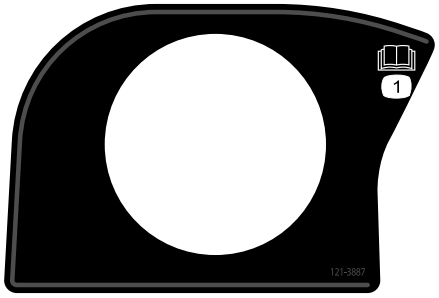

decal121-3887

121-3887

1. Citii *Manualul operatorului*.

---

decal133-8062

133-8062

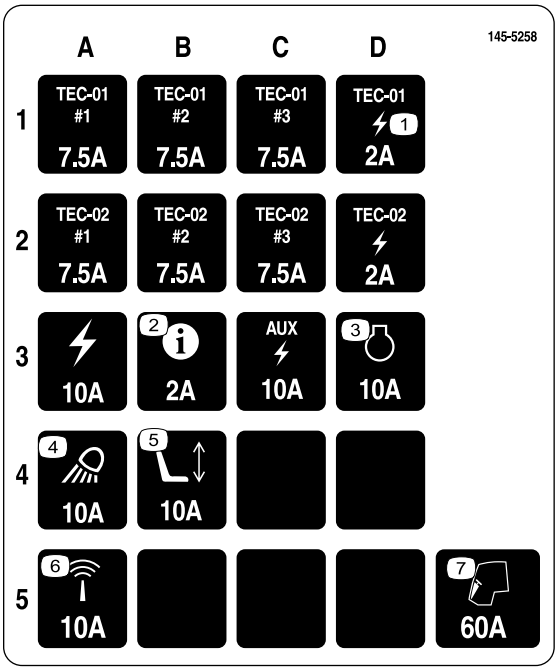

decal145-5258

145-5258

1. Alimentare
2. Info center
3. Motor
4. Lumini de lucru
5. Alimentare scaun
6. senzor
7. Cabină

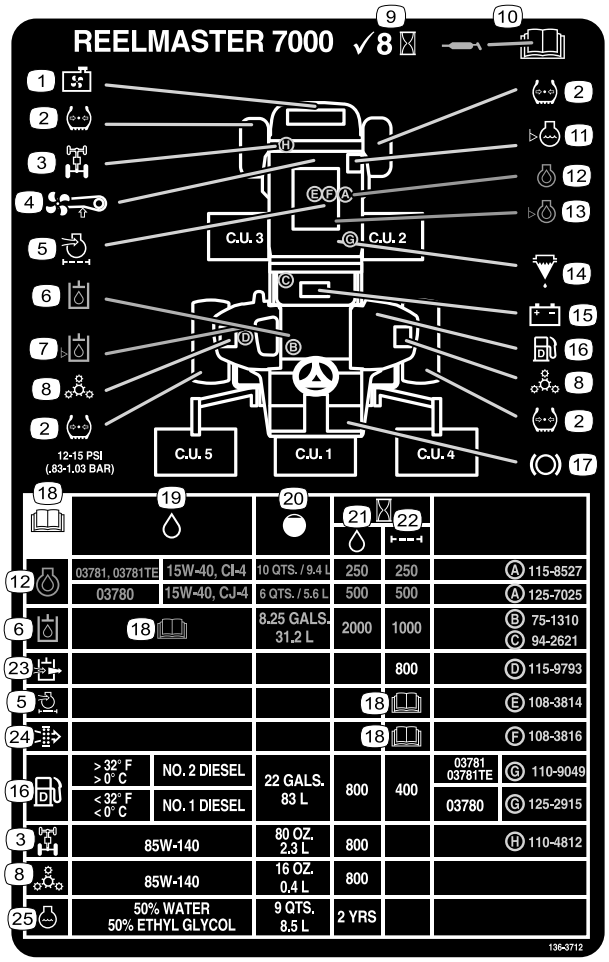

decal136-3712

136-3712

1. Ecran radiator
2. Presiunea din anvelope
3. Osie spate
4. Curea ventilator
5. Filtru de aer motor
6. Ulei hidraulic
7. Nivel de ulei hidraulic
8. Transmisie planetară
9. Verificai la intervale de 8 de ore.
10. Citii *Manualul operatorului* pentru informaii referitoare la lubrifiere.
11. Nivel lichid de răcire pentru motor
12. Ulei de motor
13. Nivel ulei de motor
14. Separator de combustibil/apă
15. Baterie
16. Motorină
17. Funciile frânei
18. Citii *Manualul operatorului*.
19. Lichide
20. Capacitate
21. Interval lichid (ore)
22. Interval filtru (ore)
23. Aerisitor hidraulic
24. Filtru de aer de siguranță
25. Lichid de răcire pentru motor

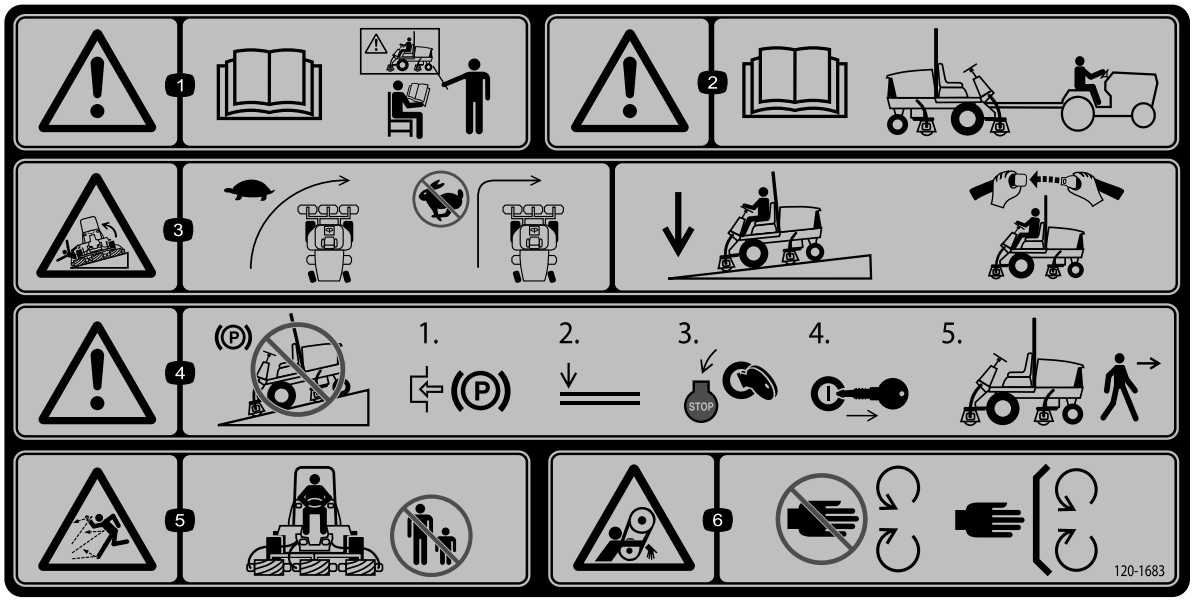

decal120-1683

120-1683

1. Avertisment - citii *Manualul operatorului*; toi operatorii trebuie să fie instruii în mod corespunzător înainte de a utiliza maina.
2. Avertisment - citii *Manualul operatorului* înainte de a tracta maina.
3. Pericol de răsturnare - conducei încet la virare; nu virai brusc în timp ce vă deplasai rapid; la deplasarea în pantă, conducei cu unităile de tăiere coborâte; purtai întotdeauna centura de sigurană.
4. Avertisment - nu parcai maina pe pante; cuplai frâna de parcare, coborâi unităile de tăiere, oprii motorul i scoatei cheia înainte de a părăsi maina.
5. Pericol de obiecte proiectate – ţineţi trecătorii la distanţă.
6. Pericol de prindere, curea - păstrai distana faă de piesele mobile; lăsai toate apărătorile i proteciile montate.

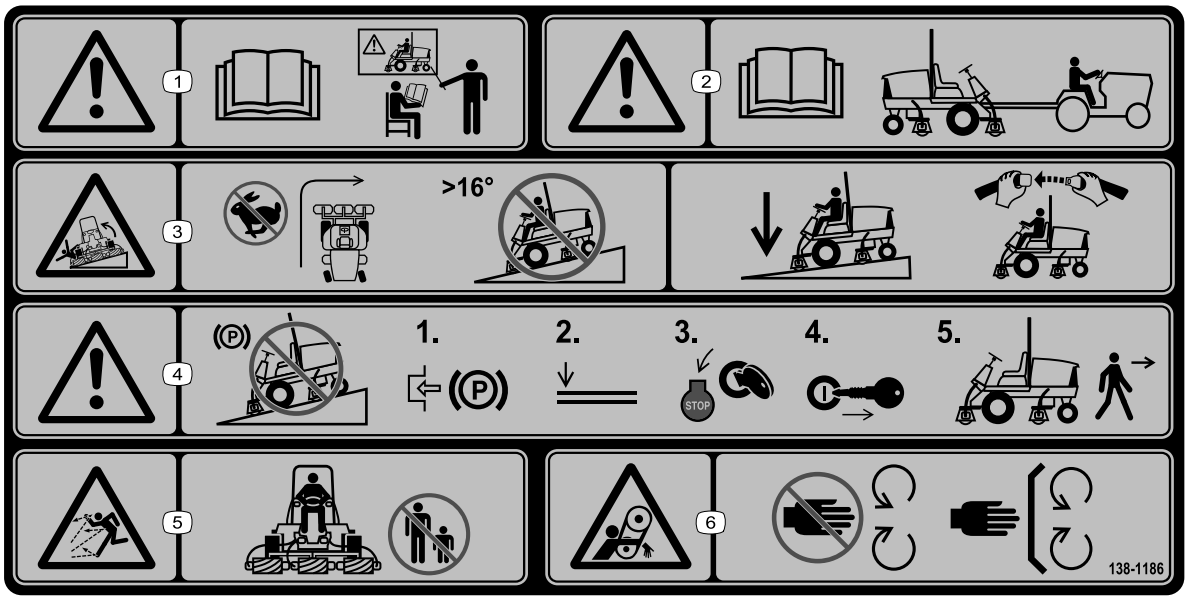

decal138-1186

138-1186

Notă: Această mină trece testul de stabilitate conform standardelor industriale în cadrul încercărilor statice laterale i longitudinale, la gradul de înclinare maxim recomandat indicat pe autocolant. Revizuii instruciunile pentru utilizarea în pantă din *Manualul operatorului*, precum i condiiile în care se poate utiliza maina, pentru a stabili dacă putei utiliza maina la momentul i la locul respectiv. Modificările de pe teren pot duce la o schimbare legată de utilizarea în pantă a mainii. Dacă este posibil, meninei unităile de tăiere coborâte la sol în timpul utilizării mainii în pantă. Ridicarea unităilor de tăiere în timpul utilizării în pantă poate genera instabilitatea mainii.

1. Avertisment - citii *Manualul operatorului*; toi operatorii trebuie să fie instruii în mod corespunzător înainte de a utiliza maina.
2. Avertisment - citii *Manualul operatorului* înainte de a tracta maina.
3. Pericol de răsturnare - nu virai brusc în timp ce vă deplasai rapid; nu vă deplasai pe pante sau rampe cu o înclinaie mai mare de 16°;la deplasarea în pantă, conducei cu unităile de tăiere coborâte; purtai întotdeauna centura de sigurană.
4. Avertisment - nu parcai maina pe pante; cuplai frâna de parcare, coborâi unităile de tăiere, oprii motorul i scoatei cheia înainte de a părăsi maina.
5. Pericol de obiecte proiectate – ţineţi trecătorii la distanţă.
6. Pericol de prindere, curea - păstrai distana faă de piesele mobile; lăsai toate apărătorile i proteciile montate.

Reglare

Părţi cu ajustaj larg

Verificaţi în tabelul de mai jos dacă toate piesele au fost trimise.

Procedură	Descriere	Cant.	Folosinţă
1	Nu s-au solicitat piese.	–	Reglai poziia rolei unităii de tăiere frontale.
2	Ghidaj furtun faă (dreapta) Ghidaj furtun faă (stânga)	1 1	Montarea unităilor de tăiere.
3	Nu s-au solicitat piese.	–	Pregătii maina.
4	Colier clichet capotă Nit urub (¼ x 2") aibă plată (¼") Contrapiuliţă (¼")	1 2 1 2 1	Montarea clichetului capotei pentru conformitatea CE.
5	Autocolant CE Autocolant cu anul de fabricaie Autocolant de avertizare	1 1 1	Aplicai autocolantele CE.

Părţi adiţionale şi dischete

Descriere	Cant.	Folosinţă
Manualul operatorului	1	Citii manualul înainte de a utiliza maina.
Manualul operatorului motorului	1	Citii manualul înainte de a utiliza maina.
Declaraie de conformitate	1	Acest document indică conformitatea CE.

Notă: Determinaţi partea stângă şi dreaptă a maşinii din poziţia de operare normală.

1

Reglarea poziiei rolei unităii de tăiere frontale

Nu s-au solicitat piese

Procedură

Notă:

1. Stabilii dacă avei nevoie să reglai poziia rolei. Lăimea unităii de tăiere pe care o montai determină poziia rolei în suportul pentru role, după cum urmează:
   - unităile de tăiere de 68,58 cm - orificiile de montare superioare ale suportului pentru role.
   - unităile de tăiere de 81,28 cm - orificiile de montare inferioare ale suportului pentru role.

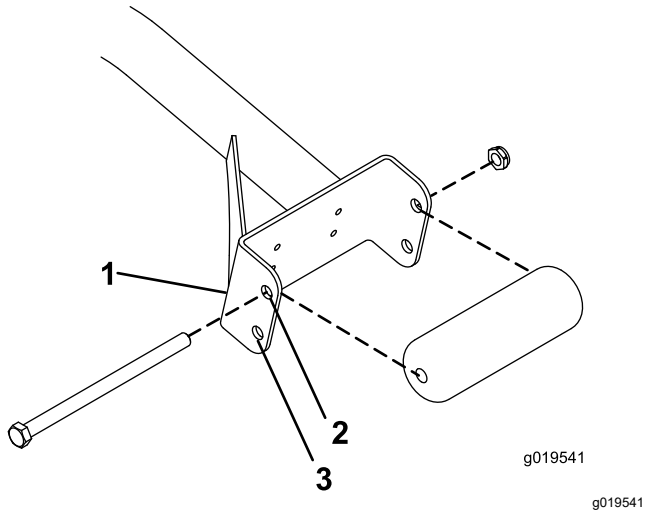

Figura 3

1. Suportul pentru role
2. Orificiile superioare - unităile de tăiere de 68,58 cm
3. Orificiile inferioare - unităile de tăiere de 81,28 cm

2. Dacă este necesar, îndepărtai dopul filetat, contrapiulia i rola.
3. Aliniai rola cu celelalte orificii ale suportului pentru role.
4. Fixai rola pe suportul pentru role folosind dopul filetat i contrapiulia.
5. Repetai paii 2 - 4 pentru cealaltă parte a mainii.

2

Montarea unităţilor de tăiere

Piese solicitate pentru această procedură:

1	Ghidaj furtun faă (dreapta)
1	Ghidaj furtun faă (stânga)

Pregătirea mainii

1. Îndepărtai motoarele de cilindru de pe suporturile de transport.
2. Îndepărtai i eliminai suporturile de transport.

Pregătirea unităţilor de tăiere

1. Îndepărtai unităile de tăiere de pe cartoane.
2. Asamblai i reglai conform descrierii din *Manualul operatorului* unitării de tăiere.
3. Asigurai-vă că ai montat contragreutatea (Figura 4) la capătul corespunzător al unitării de tăiere, conform descrierii din *Manualul operatorului* unitării de tăiere.

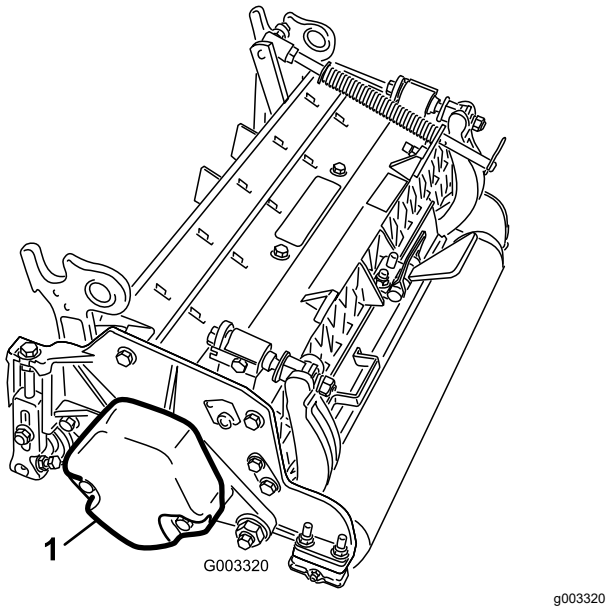

Figura 4

1. Contragreutate

Poziionarea arcului de compensare pentru gazon i montarea ghidajului pentru furtun

Unitäile de täiere 4

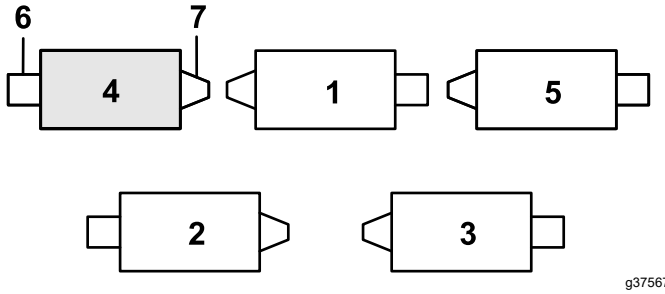

Figura 5

1. Unitate de täiere 1
2. Unitate de täiere 2
3. Unitate de täiere 3
4. Unitate de täiere 4
5. Unitate de täiere 5
6. Motor de cilindru
7. Greutate

1. Dacä tiftul în formä de agrafä este montat în orificiul din spatele tijei arcului de compensare, îndepärtai tiftul i introducei-l în orificiul din apropierea suportului (Figura 6).

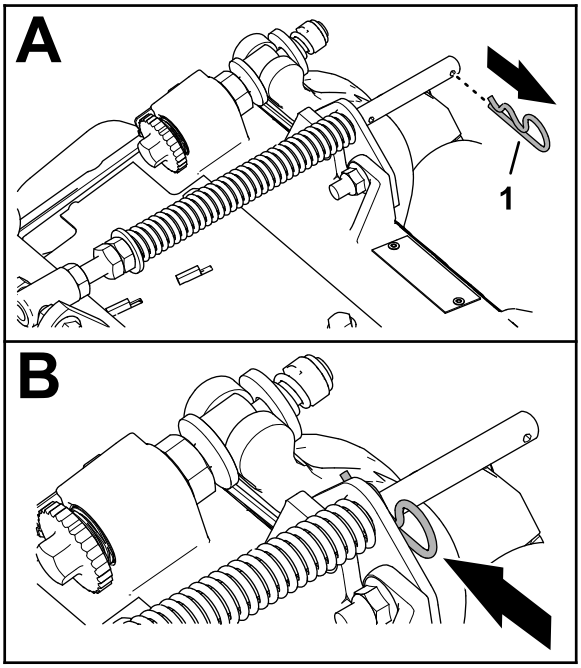

Figura 6

1. tift în formä de agrafä

2. Îndepärtai cele 2 contrapiulie cu guler (⅜") i cele 2 uruburi de fixare (⅜" x 1 ¼") care fixeazä suportul de compensare pentru gazon pe cadrul unitäii de täiere (Figura 7).

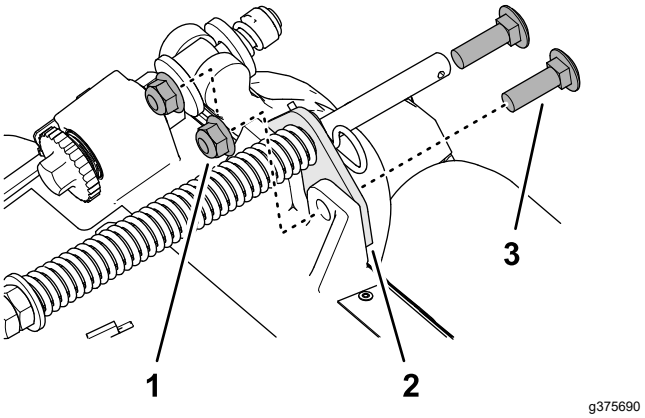

Figura 7

1. urub de fixare (⅜" x 1 ¼")
2. Suport de compensare pentru gazon
3. Contrapiuliä cu guler (⅜")

3. Îndepärtai contrapiulia cu guler (⅜") care fixeazä dopul filetat al arcului de compensare pentru gazon pe umärul drept al cadrului de susinere i îndepärtai arcul de compensare de pe unitatea de täiere (Figura 8).

   Notä: Nu îndepärtai piulia cu guler crestat de pe dopul filetat.

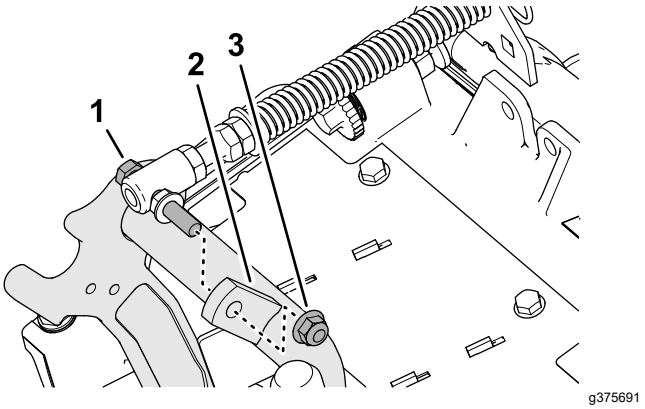

Figura 8

1. Dop filetat
2. Umär drept (cadru de susinere)
3. Contrapiuliä cu guler (⅜")

4. Montai dopul filetat al arcului de compensare pentru gazon pe umärul drept al cadrului de susinere (Figura 9) folosind o contrapiuliä cu guler (⅜").

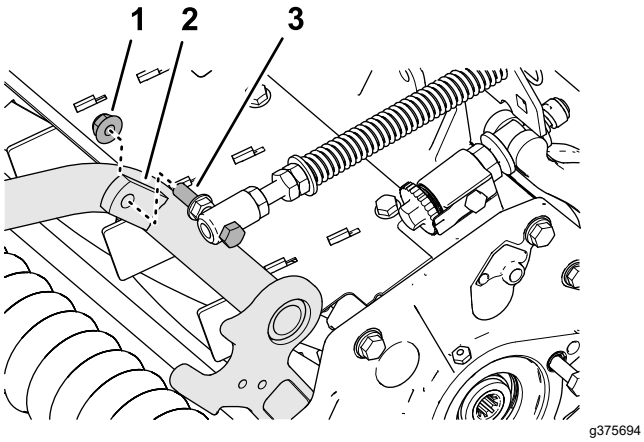

Figura 9

1. Contrapiuliă cu guler (⅜")
2. Umăr drept (cadru de susinere)
3. Dop filetat

5. Aliniai tifturile ghidajului pentru furtunul din stânga cu orificiile cadrului unităii de tăiere i suportul de compensare pentru gazon (Figura 10).

   Notă: Bucla de susinere a ghidajului pentru furtun va fi aliniată cu linia centrală a mainii.

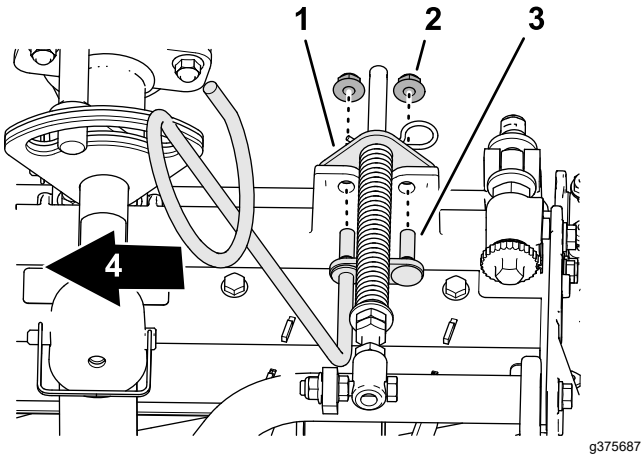

Figura 10

1. Suport de compensare pentru gazon
2. Contrapiuliă cu guler (⅜")
3. tift (ghidaj furtun)
4. Partea interioară

6. Montai ghidajul furtunului i suportul de compensare pentru gazon pe cadrul unităii de tăiere cu 2 contrapiulie cu guler (⅜").
7. Strângeţi contrapiuliele i uruburile la un cuplu de 37 - 45 N·m.

Montarea ghidajului furtunului

Unităile de tăiere 5

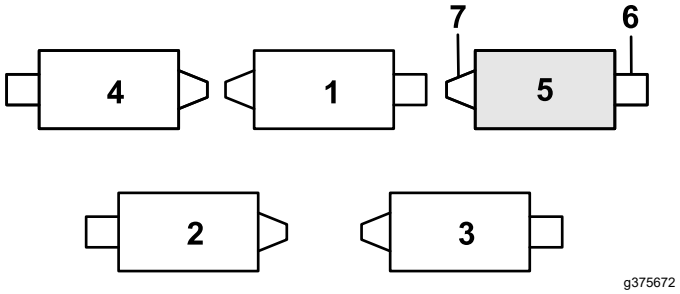

Figura 11

1. Unitate de tăiere 1
2. Unitate de tăiere 2
3. Unitate de tăiere 3
4. Unitate de tăiere 4
5. Unitate de tăiere 5
6. Motor de cilindru
7. Greutate

1. Dacă tiftul în formă de agrafă este montat în orificiul din spatele tijei arcului de compensare, îndepărtai tiftul i introducei-l în orificiul din apropierea suportului (Figura 11).

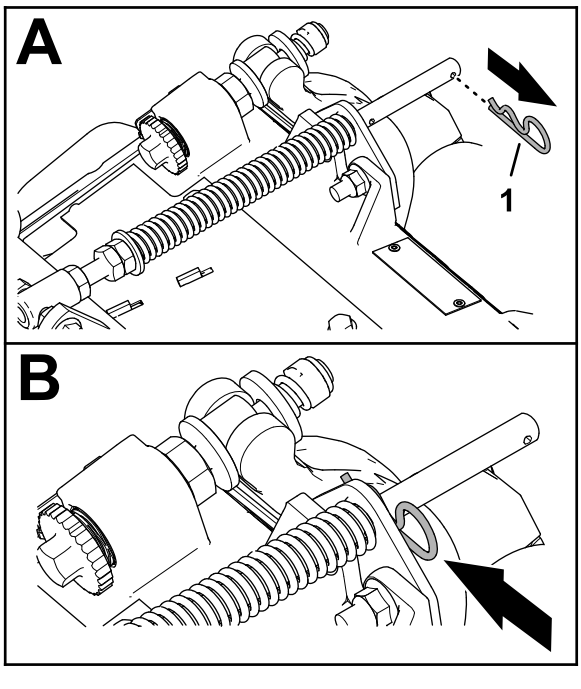

Figura 12

1. tift în formă de agrafă

2. Îndepărtai cele 2 contrapiulie cu guler (⅜") i cele 2 uruburi de fixare (⅜" x 1 ¼") care fixează suportul de compensare pentru gazon pe cadrul unităii de tăiere (Figura 13).

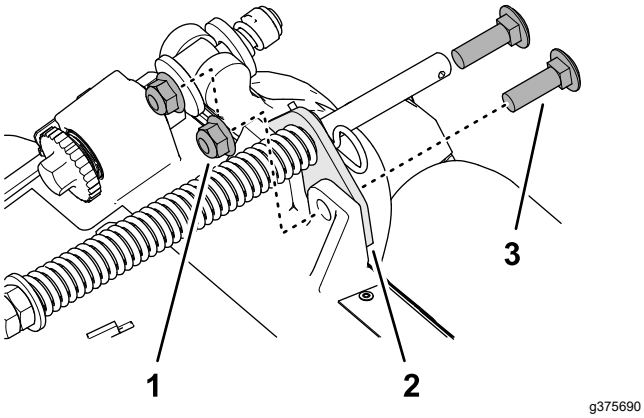

Figura 13

1. urub de fixare (⅜" x 1 ¼")
2. Suport de compensare pentru gazon
3. Contrapiuliă cu guler (⅜")

3. Aliniai tifturile ghidajului pentru furtunul din dreapta cu orificiile cadrului unităii de tăiere i suportul de compensare pentru gazon (Figura 14).

   Notă: Asigurai-vă că bucla de susinere a ghidajului pentru furtun va fi aliniată cu linia centrală a mainii.

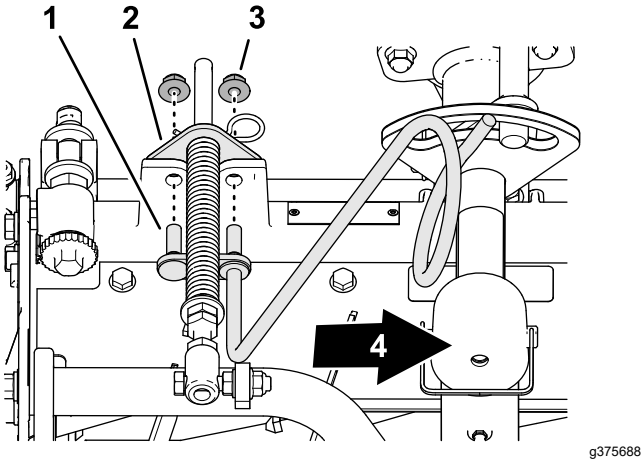

Figura 14

1. tift (ghidaj furtun)
2. Suport de compensare pentru gazon
3. Contrapiuliă cu guler (⅜")
4. Partea interioară

4. Montai ghidajul furtunului i suportul de compensare pentru gazon pe cadrul unităii de tăiere cu 2 contrapiulie cu guler (⅜").
5. Strângeţi contrapiuliele la un cuplu de 37 - 45 N·m.

Poziionarea arcului de compensare pentru gazon

Unitate de tăiere 2

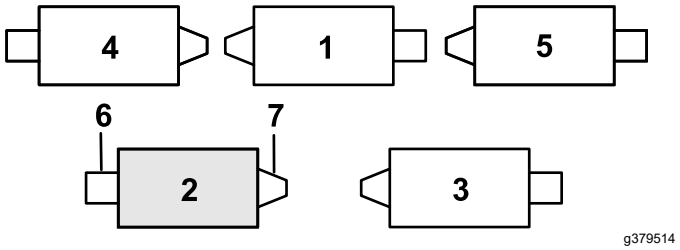

Figura 15

1. Unitate de tăiere 1
2. Unitate de tăiere 2
3. Unitate de tăiere 3
4. Unitate de tăiere 4
5. Unitate de tăiere 5
6. Motor de cilindru
7. Greutate

1. Dacă tiftul în formă de agrafă este montat în orificiul din spatele tijei arcului de compensare, îndepărtai tiftul i introducei-l în orificiul din apropierea suportului (Figura 16).

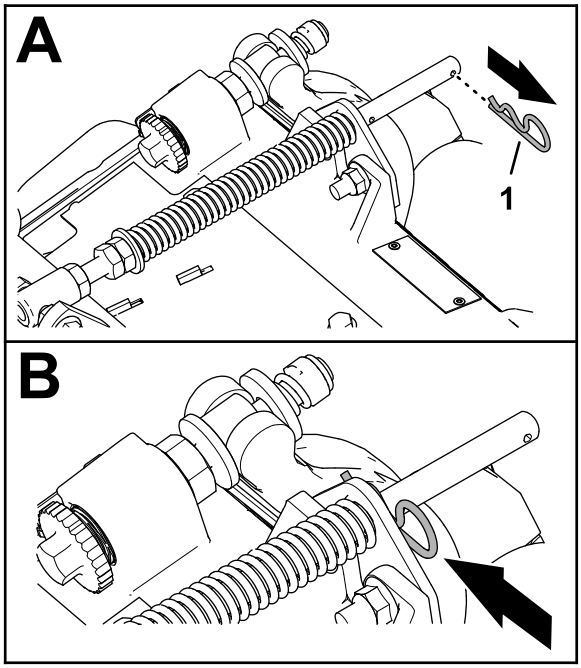

Figura 16

1. tift în formă de agrafă

2. Îndepărtai cele 2 contrapiulie cu guler (⅜") i cele 2 uruburi de fixare (⅜" x 1 ¼") care fixează suportul de compensare pentru gazon pe cadrul unităii de tăiere (Figura 17).

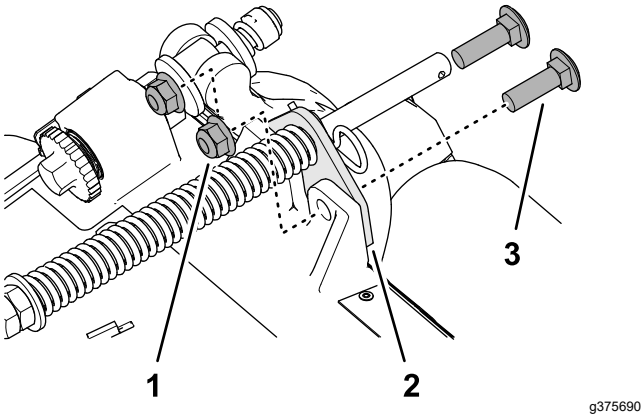

Figura 17

1. urub de fixare (⅜" x 1 ¼")
2. Suport de compensare pentru gazon
3. Contrapiuliă cu guler (⅜")

3. Îndepărtai contrapiulia cu guler (⅜") care fixează dopul filetat al arcului de compensare pentru gazon pe umărul drept al cadrului de susinere i îndepărtai arcul de compensare de pe unitatea de tăiere (Figura 18).

   Notă: Nu îndepărtai piulia cu guler crestat de pe dopul filetat.

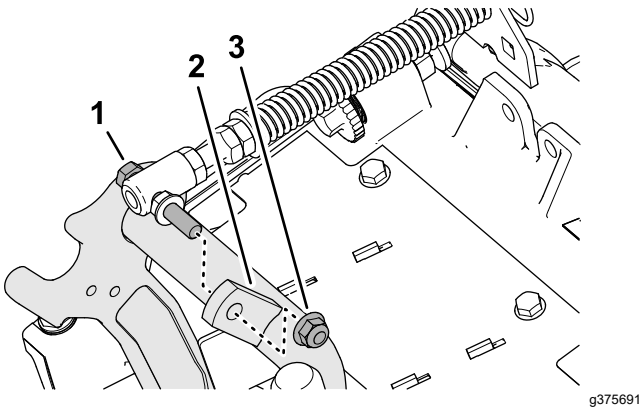

Figura 18

1. Dop filetat
2. Umăr drept (cadru de susinere)
3. Contrapiuliă cu guler (⅜")

4. Montai dopul filetat al arcului de compensare pentru gazon pe umărul drept al cadrului de susinere (Figura 19) folosind o contrapiuliă cu guler (⅜").

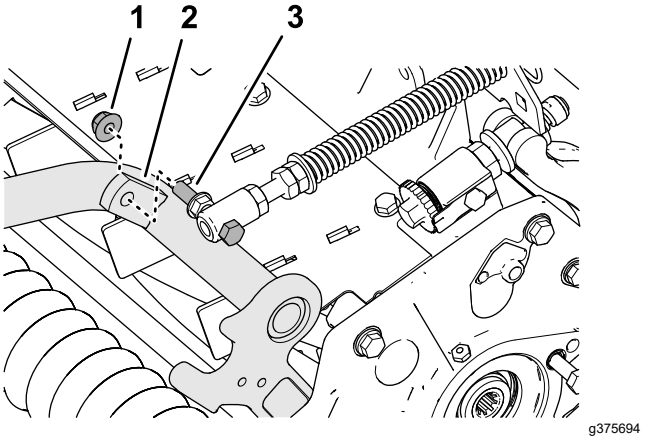

Figura 19

1. Contrapiuliă cu guler (⅜")
2. Umăr drept (cadru de susinere)
3. Dop filetat

5. Aliniai orificiile din suportul de compensare pentru gazon cu orificiile din cadrul unităii de tăiere (Figura 20).

   Notă: Bucla de susinere a ghidajului pentru furtun va fi aliniată cu linia centrală a mainii.

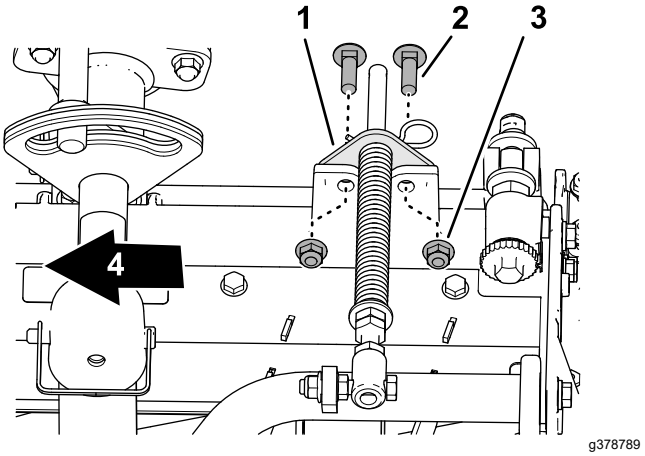

Figura 20

1. Suport de compensare pentru gazon
2. urub de fixare (⅜" x 1 ¼")
3. Contrapiuliă cu guler (⅜")
4. Partea interioară

6. Montai suport de compensare pentru gazon pe cadrul unităii de tăiere folosind 2 uruburi de fixare (⅜" x 1 ¼") i 2 contrapiulie cu guler (⅜").
7. Strângeţi contrapiuliele i uruburile la un cuplu de 37 - 45 N·m.

Montarea barei de suport

Pentru fiecare unitate de tăiere, fixai bara de suport pe suportul cu lan, folosind tiftul de siguranță (Figura 21).

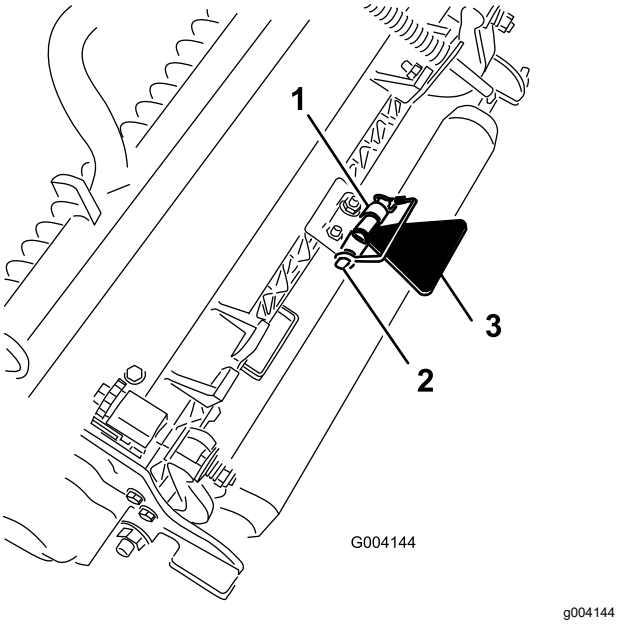

Figura 21

1. Suport cu lan
2. tift de siguranță
3. Bară de suport pentru unitatea de tăiere

Creterea unghiului de pivotare a unităii de tăiere spate

Cretei unghiul de pivotare a unităilor de tăiere spate prin îndepărtarea celor 2 distaniere, a celor 2 uruburi cu cap hexagonal i a celor 2 contrapiulie cu guler (Figura 22 i Figura 23) de pe cadrele de susinere ale unităilor de tăiere 2 i 3.

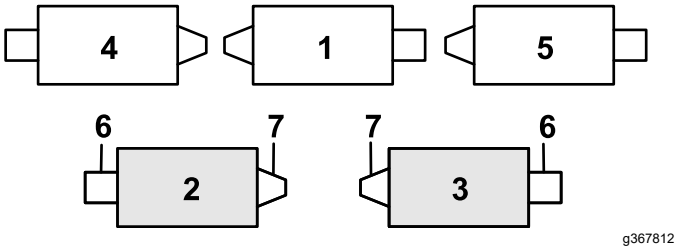

Figura 22

1. Unitate de tăiere 1
2. Unitate de tăiere 2
3. Unitate de tăiere 3
4. Unitate de tăiere 4
5. Unitate de tăiere 5
6. Motor de cilindru
7. Greutate

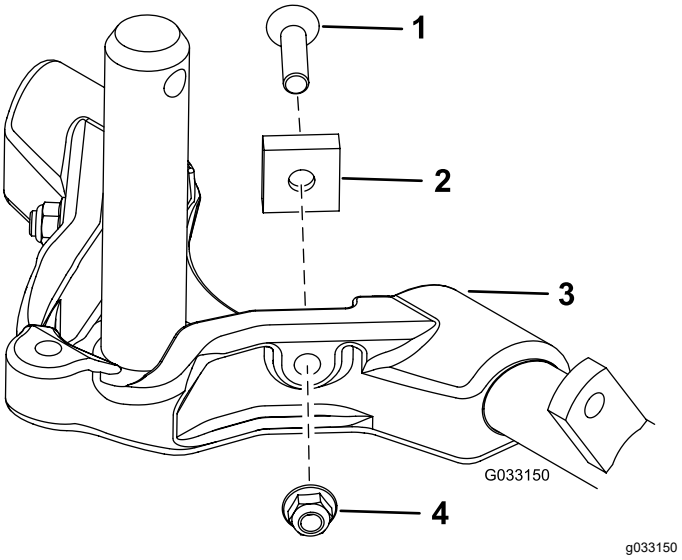

Figura 23

1. urub cu cap hexagonal
2. Distanţier
3. Cadru de susinere
4. Contrapiuliă cu guler

Pregătire pentru montarea unităţilor de tăiere

1. Asigurai-vă că aiba de presiune cu cap înecat este introdusă pe arborele cadrului de susinere (Figura 24).

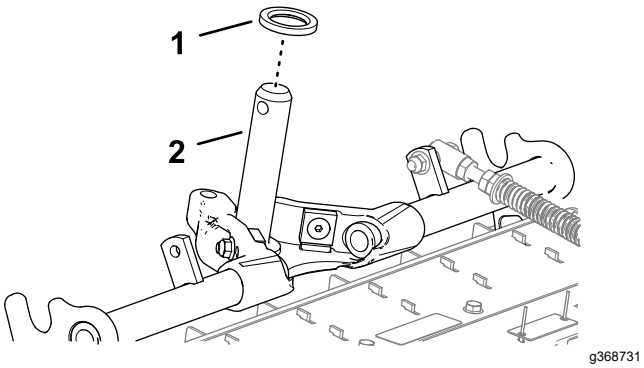

Figura 24

1. aibă de presiune (cu cap înecat)
2. Arborele cadrului de susinere

2. Lubrifiai arborele cadrului de susinere cu lubrifiant curat (Figura 25).

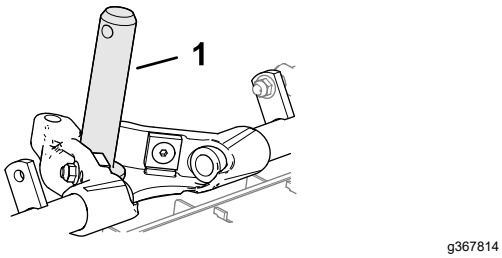

Figura 25

1. Arborele cadrului de susinere

3. Repetai paii 1 i 2 pentru celelalte unităi de tăiere.

Montarea unităilor de tăiere frontale

1. Glisai o unitate de tăiere sub braul de ridicare (Figura 26).

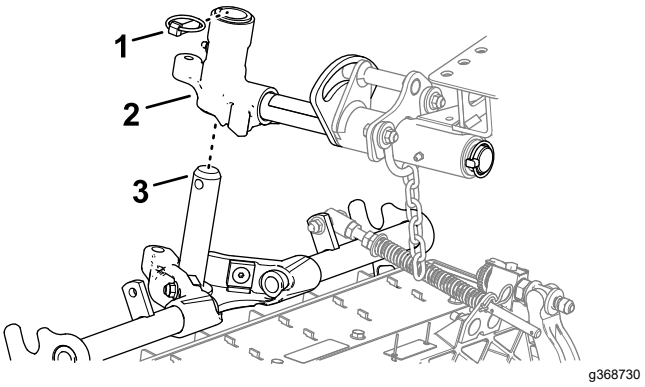

Figura 26

1. tift de prindere
2. Furca pivotului
3. Arborele cadrului de susinere

2. Introducei arborele cadrului de susinere în furca pivotului braului de ridicare.
3. Fixai arborele cadrului de susinere pe furca braului de ridicare folosind tiftul de prindere.
4. Repetai paii 1 i 3 pentru celelalte poziii ale unităii de tăiere faă.

Montarea unităilor de tăiere spate pe braele de ridicare

Unităi de tăiere reglate pentru o înălime de tăiere de 1,2 cm sau mai mare

1. Glisai o unitate de tăiere sub braul de ridicare (Figura 27).

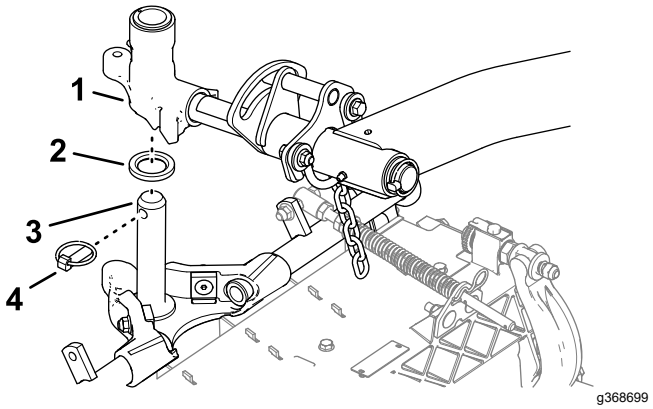

Figura 27

1. Ax pivot al braului de ridicare
2. aibă de presiune (cu cap înecat)
3. Arborele cadrului de susinere
4. tift de prindere

2. Introducei axul braului de ridicare în braul de ridicare i fixai axul pe bra cu tiftul de prindere.
3. Repetai pasul 2 pentru cealaltă unitate de tăiere spate.

Montarea unităilor de tăiere spate pe braele de ridicare

Unităi de tăiere reglate pentru o înălime de tăiere de 1,2 cm sau mai mică

1. Îndepărtai tiftul de prindere i aiba care fixează axul pivot al braului de ridicare pe braul de ridicare i glisai arborele pivotului în afara braului de ridicare (Figura 28).

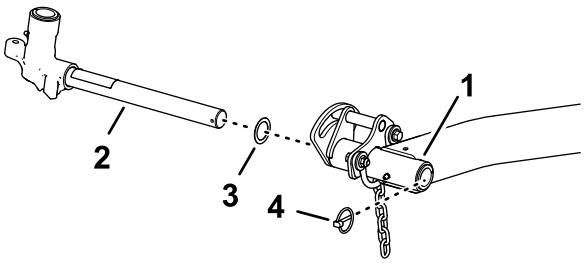

Figura 28

1. Bra de ridicare (unitatea de tăiere spate)
2. Ax pivot al braului de ridicare
3. aibă de presiune
4. tift de prindere

2. Introducei furca braului de ridicare pe arborele cadrului de susinere (Figura 29).

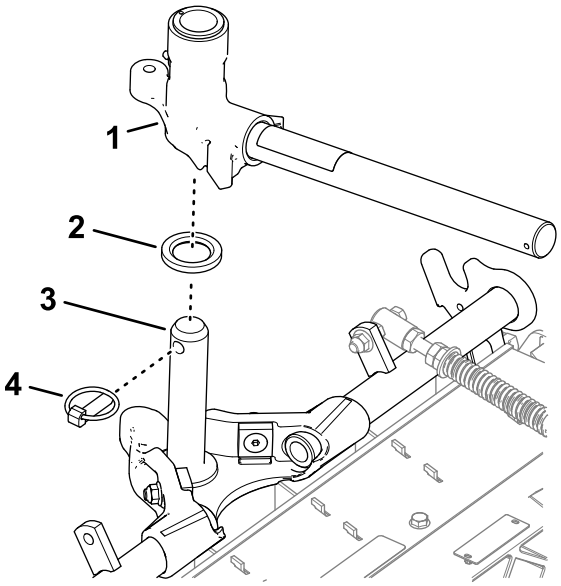

Figura 29

1. Ax pivot al braului de ridicare
2. aibă de presiune (cu cap înecat)
3. Arborele cadrului de susinere
4. tift de prindere

3. Glisai o unitate de tăiere sub braul de ridicare (Figura 30).

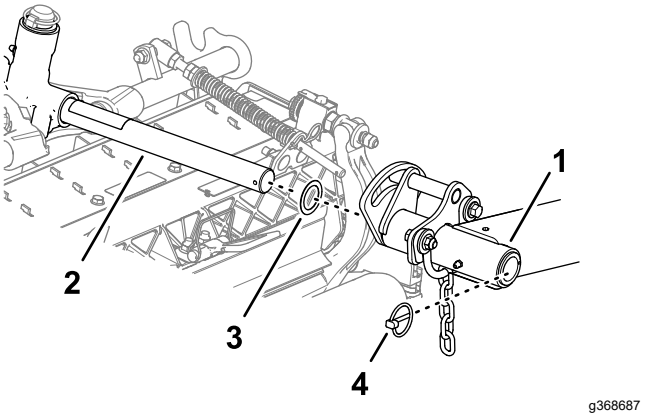

Figura 30

1. Bra de ridicare (unitatea de tăiere spate)
2. Ax pivot al braului de ridicare
3. aibă de presiune
4. tift de prindere

4. Introducei axul braului de ridicare în braul de ridicare i fixai axul pe bra cu tiftul de prindere.
5. Repetai paii 1 i 4 pentru cealaltă unitate de tăiere spate.

Montarea lanurilor braului de ridicare a unităii de tăiere

Fixai lanul braului de ridicare pe suportul cu lan, folosind tiftul de siguranță (Figura 31).

Notă: Utilizai numărul de zale descrise în *Manualul operatorului* unităii de tăiere.

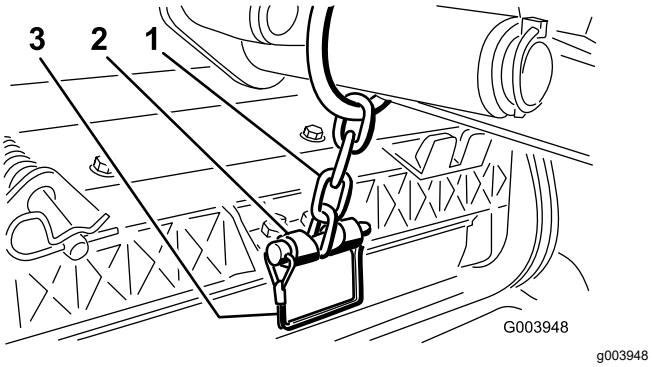

Figura 31

1. Lanul braului de ridicare
2. Suport cu lan
3. tift de siguranță

Instalarea motoarelor de cilindru

1. Acoperii arborele cu caneluri al motorului de cilindru cu lubrifiant curat.
2. Lubrifiai inelul de etanare al motorului de cilindru i montai-l pe flana motorului.
3. Montai motorul rotindu-l în sensul acelor de ceasornic, astfel încât flanele motorului să treacă de uruburi (Figura 32).

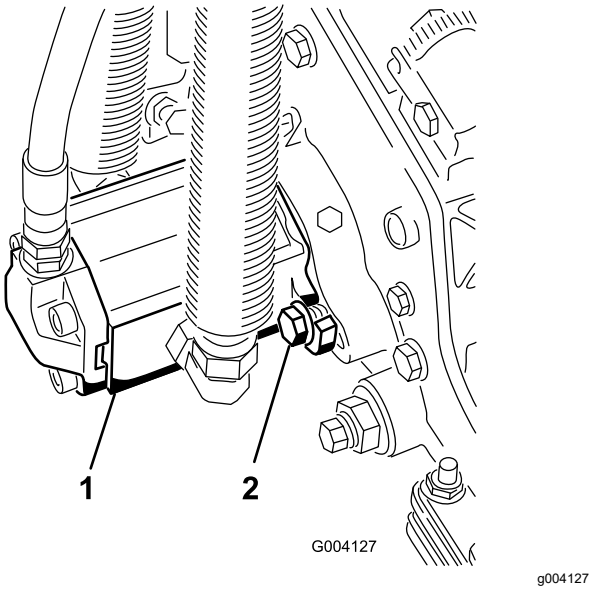

Figura 32

1. Motor de acionare a cilindrului
2. uruburi de montare

4. Rotii motorul în sens invers acelor de ceasornic până când flanele înconjoară uruburile, apoi strângei uruburile.

   Important: **Asigurai-vă că furtunurile motorului de cilindru nu sunt răsucite, îndoite sau nu riscă să fie ciupite.**
5. Strângeţi şuruburile de montare la un cuplu de 37 - 45 N·m.

Introducerea setărilor unităii de tăiere

Introducei următoarele informaii privind unitatea de tăiere în InfoCenter:

- Numărul de lame; consultai Setare contor lame (Pagină 30).
- Viteza de cosit; consultai Setare viteză de cosit (Pagină 30).
- Înălimea de tăiere; consultai Setare înălime de tăiere (HOC) (Pagină 31)

Notă: Avei nevoie de codul PIN pentru a modifica valorile pentru numărul de lame, viteza de cosit i înălimea de tăiere în InfoCenter.

3

Pregătirea mainii

Nu s-au solicitat piese

Procedură

1. Parcai maşina pe o suprafaţă uniformă, coborâi unităile de tăiere i cuplai frâna de parcare.
2. Oprii motorul, scoatei cheia i ateptai până ce piesele mobile se opresc.
3. Verificaţi presiunea aerului din anvelope înainte de utilizare; consultai Verificarea presiunii din anvelope (Pagină 76).

   Notă: Anvelopele sunt supraumflate pentru livrare. Reglai presiunea aerului din anvelope înainte de a utiliza maina.
4. Verificai nivelul de ulei hidraulic pentru osia spate; consultai Verificarea nivelului uleiului pentru osia spate (Pagină 79).
5. Verificai nivelul de ulei hidraulic; consultai Verificarea nivelului de ulei hidraulic (Pagină 89).
6. Lubrifiai maina; consultai Lubrifierea lagărelor i a bucelor (Pagină 65).

   Important: **Nelubrifierea corectă a mainii va duce la defectarea prematură a pieselor importante.**
7. Ridicai capota i verificai nivelul lichidului de răcire; consultai Verificarea nivelului lichidului de răcire (Pagină 85).
8. Verificai nivelul de ulei de motor, închidei i blocai capota; consultai Verificarea nivelului uleiului de motor (Pagină 69).

   Notă: Motorul este livrat cu ulei în carter; totui, nivelul uleiului trebuie verificat înainte i după prima pornire a motorului.

4

Montarea clichetului capotei pentru conformitatea CE

Piese solicitate pentru această procedură:

1	Colier clichet capotă
2	Nit
1	urub (¼ x 2")
2	aibă plată (¼")
1	Contrapiuliţă (¼")

Procedură

1. Deblocai clichetul capotei de pe colierul clichetului capotei (Figura 33).

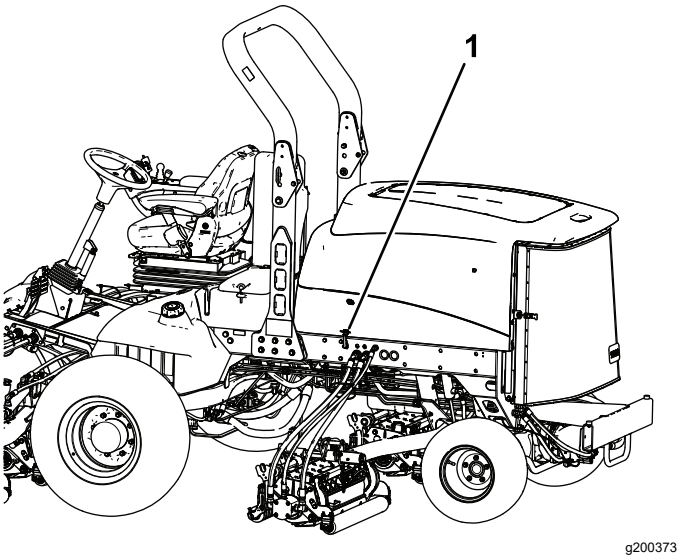

Figura 33

1. Clichet capotă

2. Îndepărtai cele 2 nituri care fixează colierul clichetului capotei pe capotă (Figura 34).

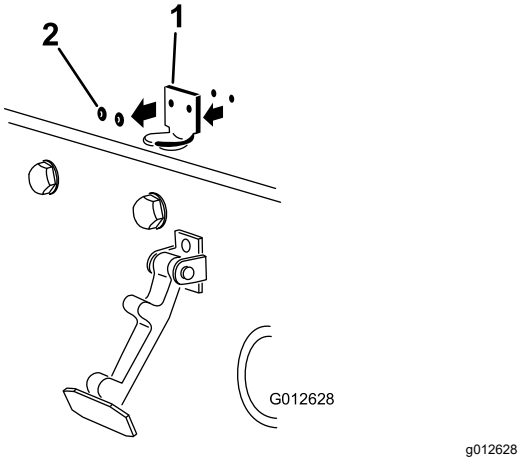

Figura 34

1. Suport clichet capotă
2. Nituri

3. Îndepărtai colierul clichetului capotei de pe capotă.
4. Atunci când aliniai orificiile de montare, poziionai colierul clichetului pentru conformitate CE i colierul clichetului capotei pe capotă.

   Notă: Colierul clichetului trebuie să fie în contact cu capota (Figura 34).

   Nu îndepărtai ansamblul cu urub i piuliă de pe braul colierului clichetului.

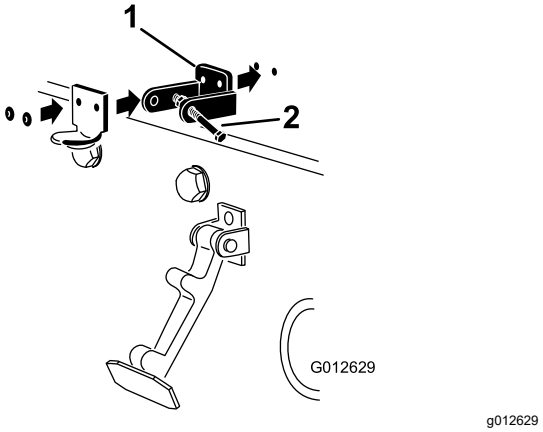

Figura 35

1. Colier clichet pentru conformitate CE
2. Ansamblu urub i piuliă

5. Aliniai aibele cu orificiile din interiorul capotei.
6. Nituii suporii i aibele pe capotă (Figura 35).
7. Prindei clichetul capotei pe suportul clichetului capotei (Figura 36).

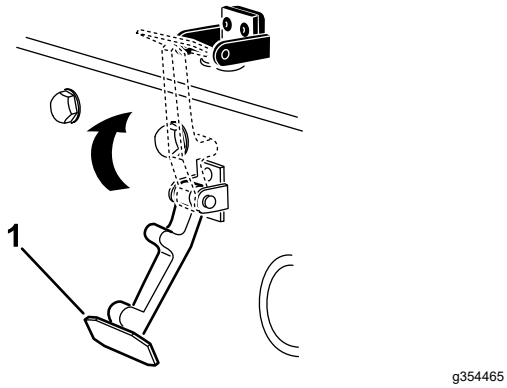

Figura 36

1. Clichet capotă

8. Înurubai urubul în celălalt bra al colierului clichetului capotei pentru a bloca clichetul în poziie (Figura 37).

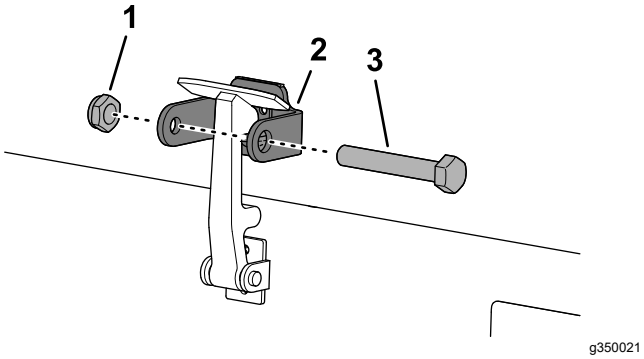

Figura 37

1. Şurub
2. Piuliţă
3. Braul colierului clichetului capotei

9. Strângei urubul, însă nu strângei i piulia.

5

Aplicarea autocolantelor CE

Piese solicitate pentru această procedură:

1	Autocolant CE
1	Autocolant cu anul de fabricaie
1	Autocolant de avertizare

Procedură

Tabel cu amplasarea autocolantelor CE

Autocolant CE - pe capotă, în apropierea clichetului capotei.

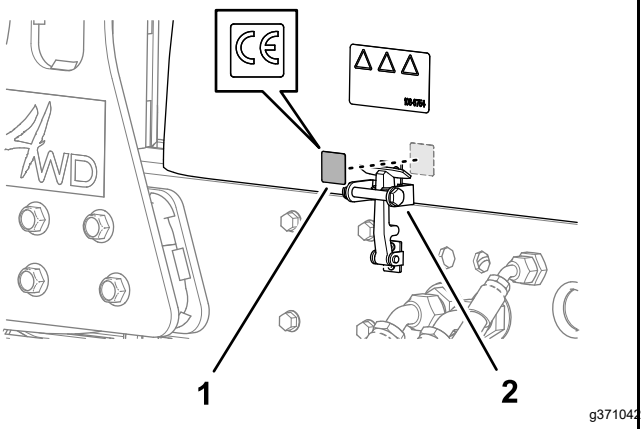

Figura 38

1.

Autocolant cu anul de fabricaie - pe cadrul mainii lângă plăcua cu numărul de serie.

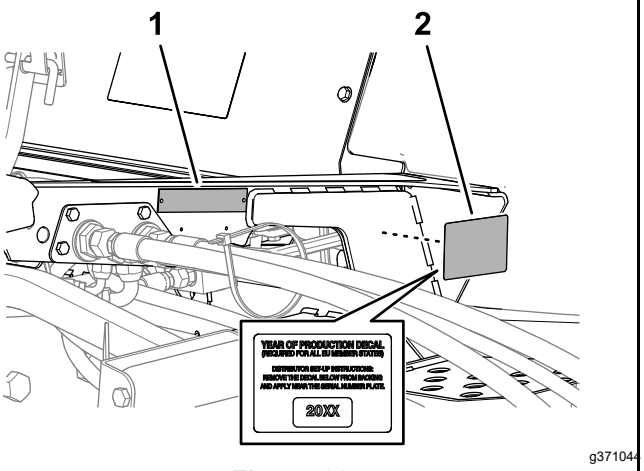

Figura 39

1. Plăcuă cu numărul de serie
2. Autocolant cu anul de fabricaie

Tabel cu amplasarea autocolantelor CE (cont'd.)

Autocolant de avertizare CE - peste autocolantul standard de avertizare.

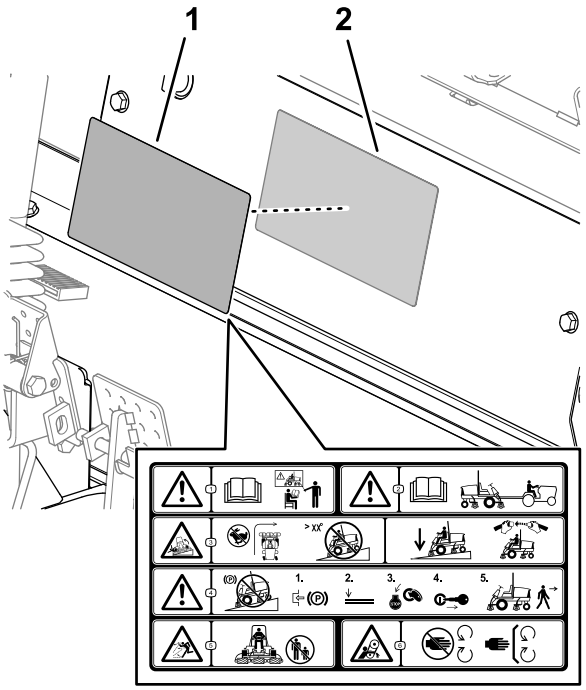

Figura 40

1. Autocolant de avertizare CE
2. Autocolant standard de avertizare

1. Curăai suprafaa mainii cu alcool i o lavetă curată în zona în care vei aplica autocolantul; consultai tabelul cu amplasarea autocolantelor CE.
2. Ateptai ca suprafaa să se usuce.
3. Îndepărtai partea din spate a autocolantului.
4. Aplicai autocolantul pe suprafaă.
5. Repetaţi paşii 1 - 4 pentru celelalte autocolante.

Rezumat al produsului

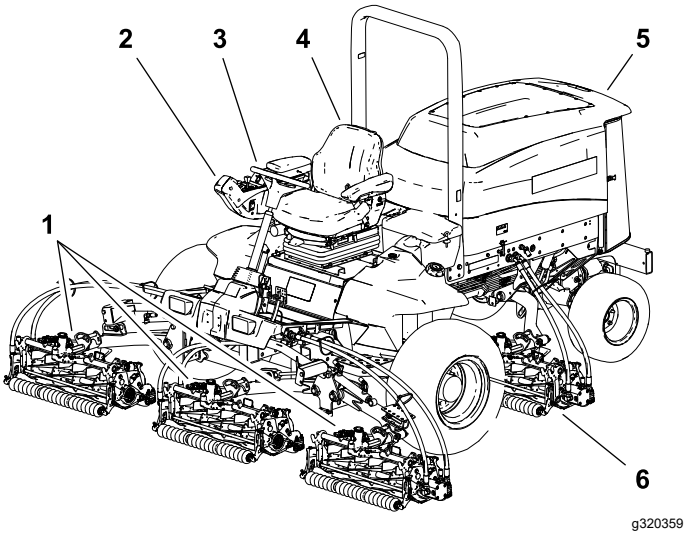

Figura 41

1. Unităi de tăiere faă
2. Bra de control
3. Volan
4. Scaun operator
5. Capota motorului
6. Unitatea de tăiere spate

Comenzi

Pedale de frână

Cele 2 pedale de picior (Figura 42) operează frânele individuale ale roilor, pentru asistenă în viraje i pentru a avea o traciune mai bună pe suprafee înclinate.

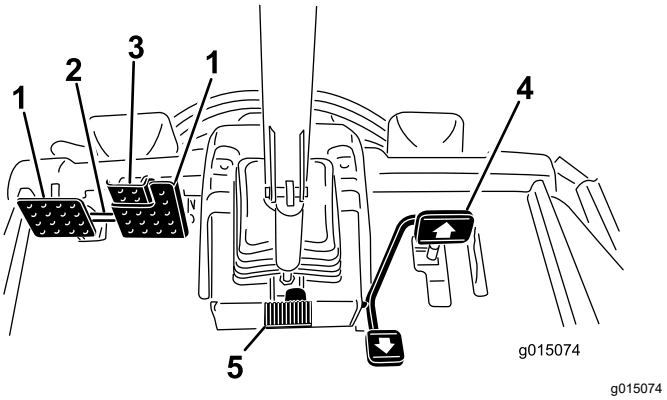

Figura 42

1. Pedală de frână
2. Dispozitiv blocare pedală
3. Pedală frână de parcare
4. Pedală de traciune
5. Pedală de înclinare coloană de direcie

Dispozitiv blocare pedală

Dispozitivul de blocare a pedalei (Figura 42) conectează pedalele pentru a cupla frâna de parcare.

Pedală frână de parcare

Pentru a cupla frâna de parcare, (Figura 42) conectai pedalele cu dispozitivul de blocare a pedalei, apăsai pedala de frână dreapta în timp ce cuplai pedala de picior.

Notă: Atunci când frâna de parcare este cuplată, simbolul frânei de parcare este afiat pe ecranul InfoCenter.

Pentru a decupla frâna de parcare, apăsai una dintre pedalele de frână până când dispozitivul de blocare a frânei de parcare se retrage.

Pedală de traciune

Pedala de traciune (Figura 42) controlează deplasarea în faă i în mararier. Apăsai partea de sus a pedalei pentru a vă deplasa în faă i partea de jos a pedalei pentru a vă deplasa în mararier. Viteza la sol depinde de cât de mult apăsai pedala. Pentru viteză maximă de deplasare, fără sarcină, deplasai comutatorul pentru turaia motorului în poziia ralanti la turaii ridicate i apăsai complet pedala de traciune.

Pentru oprire, reducei presiunea asupra pedalei de traciune i lăsai-o să revină în poziia centrală.

Pedală pentru înclinare volan

Pentru a înclina volanul spre dumneavoastră, apăsai pedala (Figura 42), tragei coloana de direcie spre dumneavoastră în poziia cea mai confortabilă i eliberai pedala.

uruburi pentru limitatorul de viteză

Reglai urubul (uruburile) (Figura 43) pentru a limita cursa pedalei de traciune înainte i în mararier, pentru a limita viteza.

Important: **urubul pentru limitatorul de viteză trebuie să oprească pedala de traciune înainte ca pompa să ajungă la capătul cursei, în caz contrar, pompa poate fi avariată.**

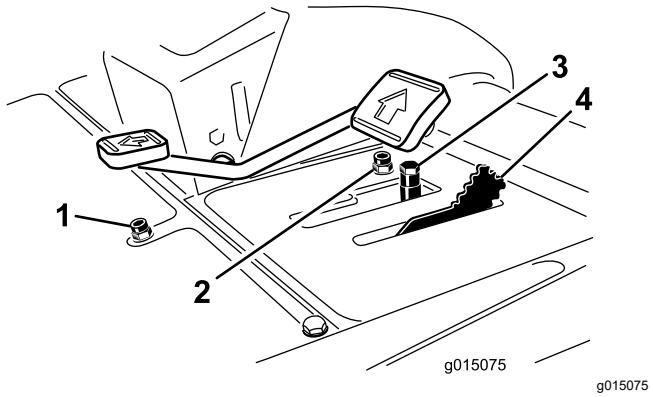

Figura 43

1. urub limitator de viteză deplasare în mararier
2. urub limitator de viteză deplasare înainte
3. Distanţiere
4. Limitator viteză de cosit

Limitator viteză de cosit

Atunci când limitatorul vitezei de cosit (Figura 43) este rotit înainte, acesta permite cuplarea unităilor de tăiere i limitează viteza maximă de deplasare în timpul cositului. Putei modifica poziia distanierelor pentru a regla viteza de deplasare în timpul cositului. Atunci când conducei maina de la un loc de utilizare la altul, rotii înapoi limitatorul vitezei de cosit pentru a putea atinge viteza maximă de transport.

Manetă de comandă pentru ridicarea/coborârea lamei de cosit

Utilizai maneta de comandă pentru ridicarea/coborârea lamei de cosit (Figura 44) pentru ridicarea i coborârea unităilor de tăiere. De asemenea, maneta pornete i oprete cilindrii atunci când acetia sunt activai în modul cosit.

Notă: Unităile de tăiere nu pot fi coborâte dacă maneta de transport/cosit se află în poziia Transport.

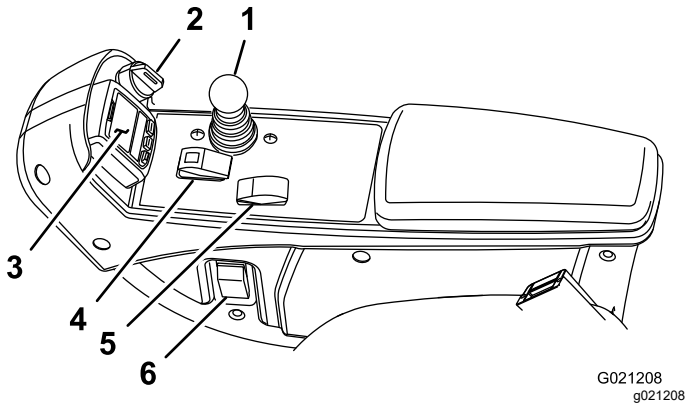

Figura 44

1. Manetă de comandă pentru ridicarea/coborârea lamei de cosit
2. Comutator de contact
3. InfoCenter
4. Comutator priză de putere
5. Comutator turaţie motor
6. Comutator far

Comutator de contact

Comutatorul de contact (Figura 44) are 3 poziii: OPRIT, PORNIT/PREÎNCĂLZIRE i START.

InfoCenter

Ecranul LCD InfoCenter afiează informaii despre mină, cum ar fi starea de funcionare, diferite date de diagnosticare , i alte informaii despre mină (Figura 44).

Comutator priză de putere

Comutatorul prizei de putere (Figura 44) are 2 poziii: CUPLAT i DECUPLAT. Deplasai în faă butonul prizei de putere pentru a cupla lamele unităii de tăiere. Deplasai în spate butonul prizei de putere pentru a decupla lamele unităii de tăiere.

Comutator turaţie motor

Comutatorul pentru turaia motorului (Figura 44) are 2 moduri de schimbare a turaiei motorului. Prin apăsarea scurtă a comutatorului, putei crete sau reduce turaia motorului în pai de 100 rpm. inei apăsat comutatorul pentru a comuta turaia motorului direct la turaie ridicată sau scăzută de ralanti, în funcie de capătul comutatorului apăsat.

Comutator far

Apăsai comutatorul pentru a aprinde farurile (Figura 44).

Punct de alimentare

Utilizai punctul de alimentare electrică (Figura 45) pentru a alimenta accesoriile electrice opionale de 12 V.

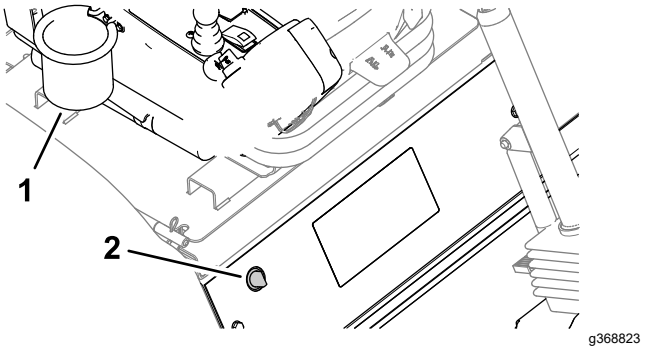

Figura 45

1. Punct de alimentare
2. Suport pentru sac

Suport pentru sac

Folosii suportul de sac (Figura 45) pentru depozitare.

Manete de ascuire

Utilizai manetele de ascuire pentru a controla direcia de rotire a unităii de tăiere, atunci când ascuii cilindrii (Figura 46).

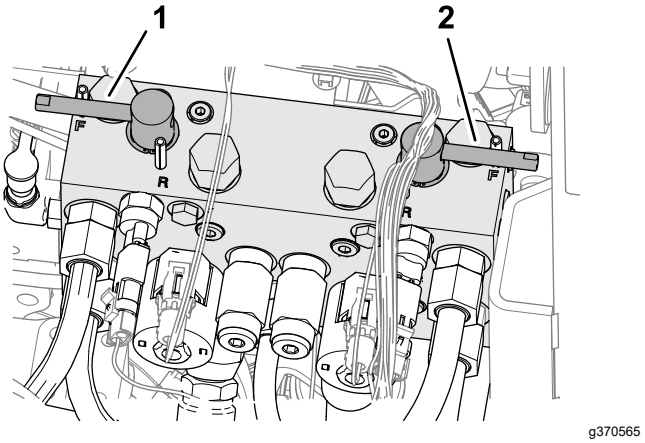

Figura 46

1. Manetă de ascuire unitate de tăiere faă
2. Manetă de ascuire unitate de tăiere spate

Utilizarea ecranului LCD InfoCenter

Ecranul LCD InfoCenter afiează informaii despre mină, cum ar fi starea de funcionare, diferite date de diagnosticare i alte informaii despre mină (Figura 47). InfoCenter este prevăzut cu un ecran splash i un ecran principal cu informaii. Putei comuta oricând între ecranul splash i ecranul principal cu informaii

apăsând pe oricare dintre butoanele InfoCenter i selectând apoi săgeata direcională adecvată.

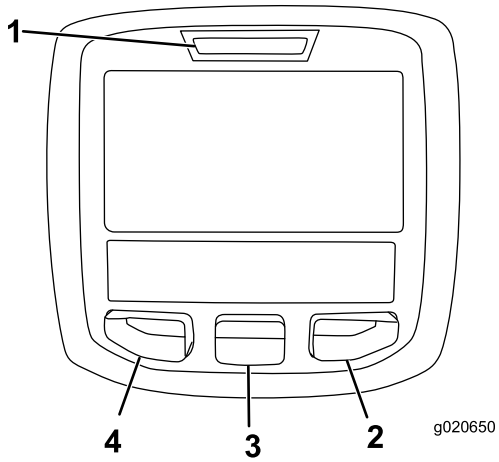

g020650

Figura 47

1. Indicator luminos
2. Buton dreapta
3. Buton mijloc
4. Buton stânga

- Buton stânga, Buton de accesare meniu/Înapoi - apăsai acest buton pentru a accesa meniurile InfoCenter. Îl putei utiliza pentru a iei din orice meniu v-ai afla.
- Buton mijloc - utilizai acest buton pentru a derula în jos meniurile.
- Buton dreapta - utilizai acest buton pentru a deschide un meniu unde o săgeată dreapta indică un coninut suplimentar.
- Inversare manuală a ventilatorului - activată prin apăsarea simultană a butoanelor stânga i dreapta.
- Dispozitiv de avertizare - activat la coborârea punilor sau pentru recomandări i defeciuni.

  Notă: Fiecare buton poate fi utilizat pentru alte scopuri, în funcie de opiunile din momentul respectiv. Fiecare buton are o pictogramă ce afiează funcia pe care o îndeplinete în momentul respectiv.

Descrierea pictogramelor de pe InfoCenter

SERVICE DUE (SERVICE ÎN)	Indică perioada în care trebuie efectuate lucrările de service programate
	Ore rămase până la service
	Resetare orelor de service 🔒
n min	Turaia motorului/starea motorului - indică turaia motorului
i	Pictogramă informaii
	Contor orar

Descrierea pictogramelor de pe InfoCenter (cont'd.)

	Rapid
	Lent
	Inversarea ventilatorului - indică atunci când ventilatorul este inversat.
	Este necesară regenerarea staionară
	Încălzitorul de aer de admisie este activ
	Ridicarea unităilor de tăiere
	Coborârea unităilor de tăiere
	Operatorul trebuie să fie aezat pe scaun
P	Indicator frână de parcare - indică atunci când frâna de parcare este cuplată.
H	Identifică intervalul ca Ridicat
N	Neutru
L	Identifică intervalul ca Scăzut
	Temperatura lichidului de răcire - indică temperatura lichidului de răcire pentru motor în °C.
	Temperatură (ridicată)
	Refuzat sau nu este permis
	Priza de putere este cuplată
	Pornire motor
STOP	Oprire
	Motor
	Comutator de contact

Descrierea pictogramelor de pe InfoCenter (cont'd.)

↓	Indică atunci când unităile de tăiere sunt coborâte
↑	Indică atunci când unităile de tăiere sunt ridicate
PIN	Cod PIN
	Temperatura uleiului hidraulic - indică temperatura uleiului hidraulic
CAN	Magistrală CAN
	InfoCenter
Bad	Incorect sau euat
	Bec
OUT	Ieire dispozitiv de control TEC sau cablu de control în fascicul
HI	Ridicat: depăete intervalul admis
LO	Scăzut: sub intervalul admis
HI/LO	În afara intervalului
	Comutator
	Operatorul trebuie să elibereze comutatorul
→	Operatorul trebuie să modifice la starea indicată
Simbolurile sunt de obicei combinate pentru a alcătui propoziii. Câteva exemple sunt afiate mai jos	
→ N	Operatorul trebuie să comute în poziia neutru
	Pornirea motorului este refuzată
STOP	Oprire motor
	Lichidul de răcire pentru motor este prea fierbinte
	Uleiul hidraulic este prea fierbinte

Descrierea pictogramelor de pe InfoCenter (cont'd.)

	Defeciune la diagnoza controlului NOx; conducei maina înapoi la magazin i contactai distribuitorul autorizat Toro (versiunea de software F i ulterioară).
48.1g/l	Notificare privind acumularea de funingine în DPF. Consultai Acumularea de funingine în DPF (Pagină 44) din seciunea de întreinere, pentru detalii.
or	Aezai-vă sau cuplai frâna de parcare

🔒 Accesibil doar prin introducerea codului PIN

Utilizarea meniurilor

Pentru a accesa sistemul de meniuri InfoCenter, apăsai butonul de accesare meniuri în timp ce vă aflai în ecranul principal. Vei fi direcionat către meniul principal. Consultai următoarele tabele pentru un rezumat al opiunilor disponibile în meniuri:

Meniu principal (Meniu principal)	
Opiune de meniu	**Descriere**
Faults (Defecte)	Meniul Faults (Defecte) conine o listă cu defectele recente ale mainii. Consultai *Manualul de service* sau adresai-vă distribuitorului autorizat Toro local pentru informaii suplimentare cu privire la meniul Defecte i informaiile coninute.
Service (Service)	Meniul Service conine informaii despre mină, cum ar fi contoarele privind orele de utilizare i alte date similare.
Diagnostics (Diagnoze)	Meniul Diagnostics (Diagnoze) afiează starea fiecărui comutator, senzor i a fiecărei comenzi a mainii. Putei utiliza acest meniu pentru a remedia unele probleme, deoarece indică ce comenzi ale mainii sunt cuplate i care sunt decuplate.
Settings (Setări)	Meniul Settings (Setări) vă permite să personalizai i să modificai diferii parametri pe ecranul InfoCenter.
About (Despre)	Meniul About (Despre) afiează numărul de model, numărul de serie i versiunea de software a mainii.

Service	
Opiune de meniu	**Descriere**
Hours (Ore)	Indică numărul total de ore în care maina, motorul i priza de putere au fost pornite, precum i numărul de ore în care maina a fost transportată i reparată
Counts (Contorizări)	Indică numeroasele contorizări pe care le-a experimentat maina

Diagnostics (Diagnoze)	
Opiune de meniu	**Descriere**
Cutting Units (Unităi de tăiere)	Indică intrările, determinanii i ieirile pentru ridicarea i coborârea unităilor de tăiere
Hi/Low Range (Interval Ridicat/Scăzut)	Indică intrările, determinanii i ieirile pentru conducerea în modul transport
PTO (Priză de putere)	Indică intrările, determinanii i ieirile pentru activarea circuitului prizei de putere
Engine Run (Rulare motor)	Indică intrările, determinanii i ieirile pentru pornirea motorului
Backlap (Ascuire)	Indică intrările, determinanii i ieirile pentru utilizarea funciei de ascuire.

Setări	
Opiune de meniu	**Descriere**
Units (Unităi)	Controlează unităile utilizate pe ecranul InfoCenter (în sistem imperial sau metric)
Language (Limbă)	Setează limba utilizată pe ecranul InfoCenter*
LCD Backlight (Lumină de fundal LCD)	Reglează luminozitatea ecranului LCD
LCD Contrast (Contrast LCD)	Reglează contrastul ecranului LCD
Front Backlap Reel Speed (Viteză cilindri faă în modul ascuire)	Setează viteza cilindrilor faă în modul ascuire
Rear Backlap Reel Speed (Viteză cilindri spate în modul ascuire)	Setează viteza cilindrilor spate în modul ascuire
Protected Menus (Meniuri protejate)	Permite unei persoane autorizate de dumneavoastră să acceseze meniurile protejate cu codul PIN
Auto Idle 🔒 (Ralanti automat)	Setează perioada de timp permisă înainte de revenirea motorului la o turaie scăzută de ralanti, atunci când maina staionează
Blade Count 🔒 (Contor lame)	Setează numărul de lame de pe cilindru pentru viteza cilindrului
Mow Speed 🔒 (Viteză de cosit)	Setează viteza de deplasare pentru determinarea vitezei cilindrului
Height of cut (HOC) 🔒 (Înălţimea de tăiere)	Setează înălimea de tăiere pentru determinarea vitezei cilindrului
F Reel RPM 🔒 (Turaie cilindrii faă)	Afiează poziia calculată a vitezei cilindrului pentru cilindrii faă. Cilindrii pot fi, de asemenea, reglai manual
R Reel RPM 🔒 (Turaie cilindrii spate)	Afiează poziia calculată a vitezei cilindrului pentru cilindrii spate. Cilindrii pot fi, de asemenea, reglai manual

*Doar textul destinat operatorului este tradus. Meniurile Faults (Defecte), Service i Diagnostics (Diagnoze) sunt destinate service-urilor. Titlurile vor fi afiate în limba selectată, însă opiunile de meniu sunt în limba engleză.

🔒 Protejate în cadrul meniurilor protejate - accesibil doar prin introducerea codului PIN

About (Despre)	
Opiune de meniu	**Descriere**
Model	Indică numărul de model al mainii
SN (Număr de serie)	Indică numărul de serie al mainii
Machine Controller Revision (Revizia dispozitivului de control al mainii)	Indică versiunea de software a dispozitivului de control principal
InfoCenter Revision (Revizie InfoCenter)	Indică versiunea de software pentru InfoCenter
CAN Bus (Magistrală CAN)	Indică starea magistralei de comunicare a mainii

Protected Menus (Meniuri protejate)

Există 7 setări de configurare a operării care sunt ajustabile în meniul Settings (Setări) al InfoCenter: Auto Idle (ralanti automat), Time Delay (temporizare), Blade Count (Contor lame), Mow Speed (Viteză de cosit), Height of cut (HOC) (Înălţimea de tăiere), F Reel RPM (Turaie cilindrii faă) i R Reel RPM (Turaie cilindrii spate). Aceste setări pot fi blocate prin folosirea Protected Menu (Meniu protejat).

Notă: În momentul livrării, codul iniial al parolei este programat de distribuitorul dumneavoastră.

Accesarea meniurilor protejate

Notă: Codul PIN al mainii setat din fabrică este 0000 sau 1234.

Dacă ai schimbat codul PIN i l-ai uitat, contactai-vă distribuitorul autorizat Toro pentru asistenă.

1. Din MAIN MENU (Meniu principal), utilizai butonul din mijloc pentru a derula în jos la SETTINGS MENU (Meniu Setări) i apăsai butonul din dreapta (Figura 48).

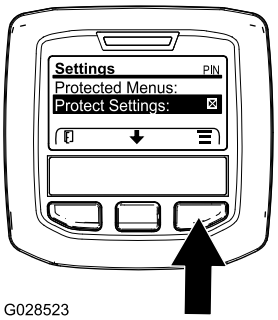

g028523

Figura 48

2. Din SETTINGS MENU (Meniu Setări), utilizai butonul din mijloc pentru a derula în jos la PROTECTED MENU (Meniu protejat) i apăsai butonul din dreapta (Figura 49A).

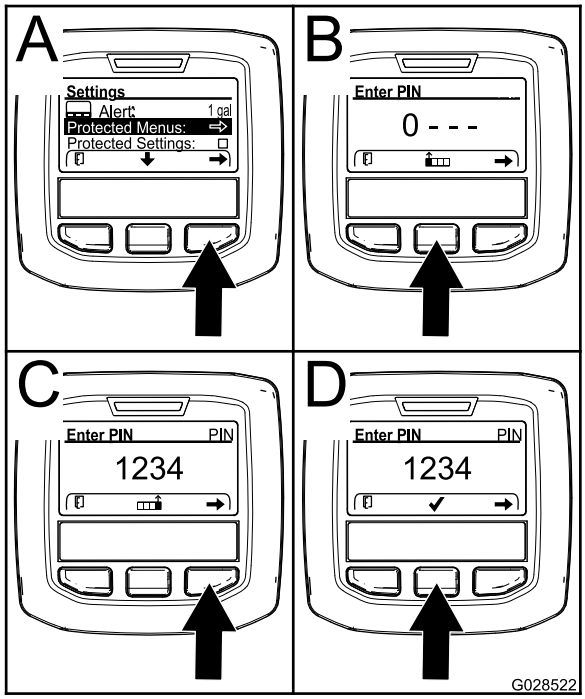

g028522

Figura 49

3. Pentru a introduce codul PIN, apăsai butonul din mijloc până este afiată prima cifră corectă, apoi apăsai butonul din dreapta pentru a trece la cifra următoare (Figura 49B i Figura 49C). Repetai acest pas până ce introducei i ultima cifră, apoi apăsai încă o dată butonul din dreapta.
4. Apăsai butonul din mijloc pentru a introduce codul PIN (Figura 49D).

   Ateptai până când indicatorul luminos rou al InfoCenter se aprinde.

   Notă: Dacă InfoCenter acceptă codul PIN i meniul protejat este deblocat, cuvântul „PIN” este afiat în colul din dreapta sus al ecranului.

Notă: Rotii comutatorul de contact în poziia OPRIRE i apoi în poziia PORNIRE pentru a bloca meniul protejat.

Putei vizualiza i modifica setările în Protected Menu (Meniu protejat). După ce accesai Protected Menu (Meniu protejat), derulai în jos la opiunea Protect Settings (Setări protecie). Utilizai butonul din dreapta pentru a modifica setarea. Setarea opiunii Protect Settings (Setări protecie) la OPRIRE vă permite să vizualizai i să modificai setările în Protected Menu (Meniu protejat) fără a introduce codul PIN. Setarea opiunii Protect Settings (Setări protecie) la PORNIRE ascunde opiunile protejate i necesită introducerea codului PIN pentru a putea modifica setarea în Protected Menu (Meniu protejat). După ce ai setat codul PIN, rotii comutatorul de contact în poziia OPRIRE i înapoi la poziia PORNIRE pentru a activa i salva această funcie.

Setare ralanti automat

1. În Settings Menu (Meniu Setări), derulai în jos la Auto Idle (Ralanti automat).
2. Apăsai butonul din dreapta pentru a schimba timpii de ralanti automat între Oprire, 8S, 10S, 15S, 20S i 30S.

Setare contor lame

1. În Settings Menu (Meniu Setări), derulai în jos la Blade Count (Contor lame)
2. Apăsai butonul dreapta pentru a modifica numărul de lame între 5, 8 i 11 lame.

Setare viteză de cosit

1. În Settings Menu (Meniu Setări), derulai în jos la Mow Speed (Viteză de cosit).
2. Apăsai butonul dreapta pentru a selecta viteza de cosit.
3. Folosii butonul din mijloc i butonul dreapta pentru a selecta viteza de cosit corespunzătoare setată pe limitatorul vitezei de cosit de pe pedala de traciune.

4. Apăsai butonul stânga pentru a iei din viteza de cosit i salvai setarea.

Setare înălime de tăiere (HOC)

1. În Settings Menu (Meniu Setări), derulai în jos la HOC.
2. Apăsai butonul dreapta pentru a selecta HOC.
3. Folosii butonul din mijloc i butonul dreapta pentru a selecta setarea corespunzătoare HOC.

   Notă: Dacă setarea exactă nu este afiată, selectai cea mai apropiată setare HOC din lista afiată.
4. Apăsai butonul stânga pentru a iei din HOC i salvai setarea.

Setare turaie cilindri faă i spate

Dei turaia cilindrilor faă i spate este calculată prin introducerea numărului de lamei, a vitezei de cosit i înălimii de tăiere în InfoCenter, putei modifica manual setarea pentru a permite adaptarea la condiii variate de cosit.

1. Derulai în jos spre F Reel RPM (Turaie cilindrii faă), R Reel RPM (Turaie cilindrii spate) sau spre ambele meniuri.
2. Apăsai butonul dreapta pentru a modifica valoarea vitezei cilindrilor. În timp ce modificai viteza, afiajul continuă să indice viteza cilindrilor bazată pe contorul de lame, viteza de cosit i înălimea de tăiere introduse anterior, însă este afiată i noua valoare.

Specificaţii

Notă: Specificaţiile şi designul pot fi modificate fără preaviz.

Specificaiile unităii de traciune

Lăime de tăiere, unităi de tăiere de 68,58 cm	307 cm
Lăime de tăiere, unităi de tăiere de 81,28 cm	320 cm
Lăime totală, unităi de tăiere de 68,58 cm coborâte	345 cm
Lăime totală, unităi de tăiere de 81,28 cm coborâte	358 cm
Lăţime totală, unităi de tăiere ridicate (transport)	239 cm
Lungime totală	370 cm
Înălime cu ROPS	220 cm
Ecartament faă	229 cm
Ecartament spate	141 cm
Ampatament	171 cm
Greutate netă (fără unităi de tăiere i lichide)	1574 kg

Dispozitive de ataare/Accesorii

Pentru extinderea i îmbunătăirea performanelor mainii este disponibilă o gamă de dispozitive de ataare i accesorii aprobate de Toro. Pentru lista dispozitivelor de ataare i a accesoriilor aprobate, contactai centrul de service local sau un distribuitor Toro autorizat sau accesai www.Toro.com.

Pentru performane optime i utilizarea în sigurană a mainii, utilizai exclusiv piese de schimb i accesorii originale Toro. Piesele de schimb i accesoriile altor producători pot fi periculoase i pot anula garania produsului.

Operare

Înainte de utilizare

Sigurana înainte de utilizare

Sigurana generală

- Nu lăsaţi niciodată copii sau persoane neinstruite să utilizeze sau să efectueze lucrări de service asupra maşinii. Reglementările locale pot impune o limită de vârstă pentru utilizator. Proprietarul trebuie să asigure instruirea tuturor operatorilor i a mecanicilor.
- Familiarizai-vă cu utilizarea în siguranță a echipamentului, comenzile de operare i indicatoarele de siguranță.
- Înainte de a părăsi poziia operatorului, realizai următorii pai:
  - Parcai maina pe o suprafaă uniformă.
  - Decuplai i coborâi unităile de tăiere.
  - Cuplai frâna de parcare.
  - Oprii motorul i scoatei cheia.
  - Ateptai până ce toate micările se opresc.
  - Lăsai maina să se răcească înainte de reglarea, repararea, curăarea sau depozitarea acesteia.
- Trebuie să ştiţi cum să opriţi rapid maşina i motorul.
- Nu utilizai maina decât cu toate apărătoarele i alte dispozitive de protecie montate pe mină i funcionând corespunzător.
- Înainte de cosire, verificai întotdeauna maina pentru a vă asigura că unităile de tăiere sunt în stare bună de funcionare.
- Inspectai zona în care vei utiliza maina i îndepărtai toate obiectele pe care maina le-ar putea proiecta.
- Acest produs generează un câmp electromagnetic. Dacă purtai un dispozitiv medical electronic implantabil, consultai medicul dumneavoastră înainte de a utiliza acest produs.

Măsuri de sigurană pentru combustibil

- Fii extrem de precaut în timpul manipulării combustibilului. Este inflamabil, iar vaporii săi sunt explozivi.
- Stingei toate igările, igaretele, pipele i alte surse de aprindere.
- Utilizai doar un recipient de combustibil corespunzător.
- Nu îndepărtai buonul rezervorului sau nu umplei rezervorul de combustibil în timp ce motorul este pornit sau fierbinte.
- Nu adăugai sau golii combustibil într-un spaiu închis.
- Nu depozitai maina sau recipientul cu combustibil într-o zonă cu o flacără deschisă, scântei sau o lampă martor, precum pe un boiler sau un alt dispozitiv electric.
- Dacă vărsai combustibil, nu încercai să pornii motorul; evitai orice sursă de aprindere până la disiparea vaporilor de combustibil.

Umplerea rezervorului de combustibil

Capacitate rezervor de combustibil

83 l

Specificaiile combustibilului

Important: **Utilizai numai motorină cu un coninut foarte scăzut de sulf. Combustibilul cu coninut mai mare de sulf degradează catalizatorul de oxidare diesel (DOC), ceea ce cauzează probleme de funcionare i scurtează durata de viaă a componentelor motorului.**

Nerespectarea următoarelor măsuri de precauie poate deteriora motorul.

- Nu utilizai niciodată kerosen sau benzină în loc de motorină.
- Nu amestecai niciodată kerosenul sau uleiul de motor uzat cu motorina.
- Nu păstrai niciodată combustibil în recipiente placate cu zinc în interior.
- Nu utilizai aditivi pentru combustibil.

Motorină din petrol

Cifră cetanică: 45 sau mai mare

Coninut de sulf: coninut foarte redus de sulf (<15 ppm)

Tabel combustibil

Specificaii motorină	Loc
ASTM D975 Nr. 1-D S15 Nr. 2-D S15	SUA
EN 590	Uniunea Europeană
ISO 8217 DMX	Internaţional

Tabel combustibil (cont'd.)

JIS K2204 - Nr. sortiment 2	Japonia
KSM-2610	Coreea

- Utilizai numai motorină curată i proaspătă sau combustibili biodiesel.
- Achiziionai combustibil în cantităi care pot fi utilizate în 180 de zile, pentru a asigura prospeimea combustibilului.

Folosii motorină de vară (Nr. 2-D) la temperaturi peste -7°C i combustibil de iarnă (Nr. 1-D sau amestec Nr. 1-D/2-D) sub această temperatură.

Notă: Utilizarea combustibilului pentru iarnă la temperaturi mai scăzute asigură un punct de aprindere mai scăzut i caracteristici de curgere la rece, ceea ce uurează pornirea i reduce colmatarea filtrului de combustibil.

Utilizarea combustibilului de vară la temperaturi de peste -7°C contribuie la o durată de viaă mai mare a pompei de combustibil i la creterea puterii în comparaie cu combustibilul de iarnă.

Biodiesel

Această maină poate utiliza, de asemenea, un amestec de combustibil biodiesel de până la B20 (20% biodiesel, 80% motorină din petrol).

Coninut de sulf: coninut foarte redus de sulf (<15 ppm)

Specificaie combustibil biodiesel: ASTM D6751 sau EN14214

Specificaie combustibil amestecat: ASTM D975, EN590 sau JIS K2204

Important: **Proporia de motorină din petrol trebuie să aibă un coninut foarte scăzut de sulf.**

Respectai următoarele măsuri de precauie:

- Amestecurile de biodiesel pot deteriora suprafeele vopsite.
- Utilizai B5 (coninut de biodiesel de 5%) sau amestecuri cu un coninut mai mic pentru o vreme rece.
- Verificai garniturile, furtunurile care intră în contact cu combustibilul deoarece acestea se pot degrada în timp.
- Colmatarea filtrului de combustibil poate apărea pentru o perioadă de timp după trecerea la amestecuri de biodiesel.
- Contactai distribuitorul dumneavoastră autorizat Toro dacă dorii să obinei informaii suplimentare privind combustibilul biodiesel.

Adăugare de combustibil

1. Parcai maina pe o suprafaă plană, coborâi unităile de tăiere, oprii motorul i scoatei cheia.
2. Folosii o lavetă curată pentru a curăa zona din jurul capacului rezervorului de combustibil.
3. Îndepărtai capacul de la rezervorul de combustibil (Figura 50).

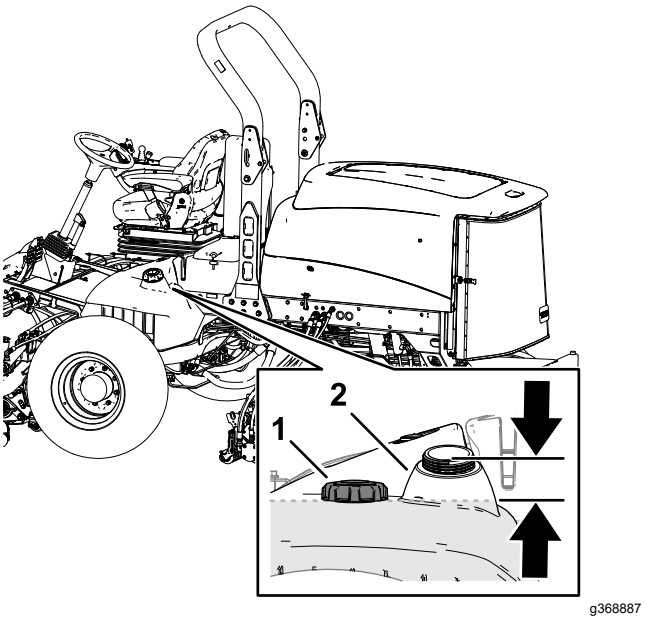

Figura 50

1. Capac rezervor de combustibil
2. Gât buon

4. Umplei rezervorul cu combustibilul specificat, până când nivelul atinge partea inferioară a gâtului buonului.
5. Montai etan capacul rezervorului.

   Notă: Dacă este posibil, umplei rezervorul de combustibil după fiecare utilizare. Umplerea rezervorului de combustibil minimizează condensul în interiorul rezervorului.

Efectuarea operaiunilor zilnice de întreinere

Interval de service: Înainte de fiecare folosinţă sau zilnic

Înainte de a porni maina în fiecare zi, efectuai procedurile înainte de fiecare folosină/zilnice specificate în Întreţinere (Pagină 59).

Verificarea comutatoarelor de blocare

Interval de service: Înainte de fiecare folosinţă sau zilnic

⚠ AVERTISMENT

În cazul în care comutatoarele de blocare de sigurană sunt deconectate sau deteriorate, maina poate porni neateptat i poate cauza vătămări corporale.

- **Nu modificai comutatoarele de blocare.**
- **Verificai comutatoarele de blocare în fiecare zi i înlocuii comutatoarele deteriorate înainte de a utiliza maina.**

Important: **Dacă maina dumneavoastră nu trece nicio verificare a comutatoarelor de blocare, contactai distribuitorul dumneavoastră autorizat Toro.**

Pregătirea mainii

1. Deplasai-vă încet cu maina într-o zonă deschisă.
2. Coborâi unitäile de täiere, oprii motorul i cuplai frâna de parcare.

Verificarea sistemului de blocare a pornirii pedalei de traciune

1. Aezai-vă pe scaunul operatorului.
2. Cuplai frâna de parcare.
3. Deplasai comutatorul prizei de putere în poziia DECUPLARE.
4. Apăsai pedala de traciune.
5. Rotii cheia de contact în poziia PORNIRE.

   Notă: Demarorul nu ar trebui să pornească motorul, dacă pedala de traciune este apăsată.

Verificarea sistemului de blocare a pornirii prizei de putere

1. Aezai-vă pe scaunul operatorului.
2. Deplasai comutatorul prizei de putere în poziia CUPLARE.
3. Pornii motorul.

   Notă: Motorul nu ar trebui să pornească în cazul în care comutatorul prizei de putere este în poziia CUPLATĂ.

Verificarea sistemului de blocare a funcionării prizei de putere

1. Aezai-vă pe scaunul operatorului.
2. Deplasai comutatorul prizei de putere în poziia DECUPLARE.
3. Pornii motorul.
4. Ridicai-vă de pe scaun.
5. Deplasai comutatorul prizei de putere în poziia CUPLARE.

   Notă: Priza de putere nu ar trebui să funcioneze dacă nu vă aflai pe scaunul operatorului.

Verificarea sistemului de blocare a funcionării frânei de parcare i pedalei de traciune

1. Aezai-vă pe scaunul operatorului.
2. Cuplai frâna de parcare.
3. Deplasai comutatorul prizei de putere în poziia DECUPLARE.
4. Nu apăsai pedala de traciune.
5. Pornii motorul.
6. Apăsai pedala de traciune.

   Notă: Motorul ar trebui să se oprească atunci când frâna de parcare este cuplată i pedala de traciune este apăsată.

Reglarea scaunului

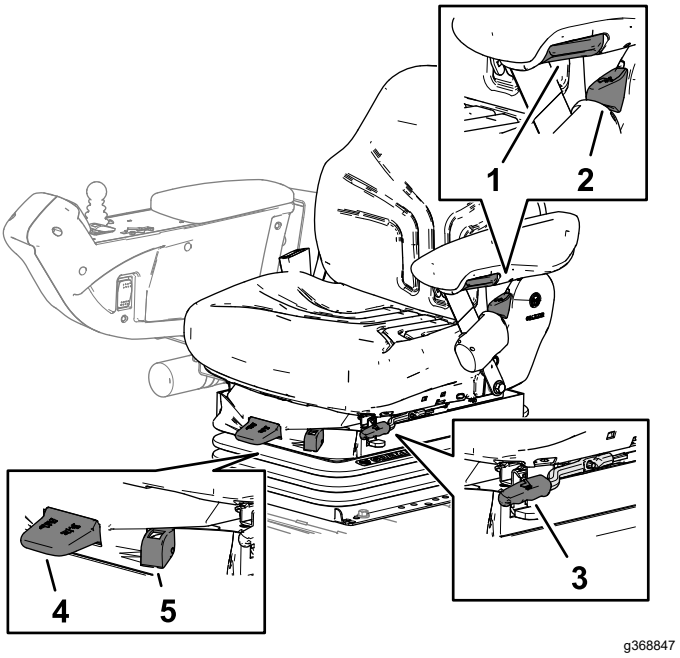

Figura 51

1. Buton de reglare a cotierei
2. Manetă de reglare a spătarului scaunului
3. Manetă de reglare a deplasării înainte i înapoi
4. Manetă de reglare a greutäii
5. Indicator greutate

Buton de reglare a cotierei scaunului

Rotii butonul pentru a regla unghiul cotierei scaunului (Figura 51).

Manetă de reglare a spătarului scaunului

Deplasai maneta pentru a regla unghiul spătarului scaunului (Figura 51).

Manetă de reglare a deplasării înainte i înapoi

Tragei maneta spre exterior pentru a glisa scaunul înainte i înapoi (Figura 51).

Manetă de reglare a greutăii

Reglai scaunul în funcie de greutatea dumneavoastră (Figura 51). Tragei maneta în sus pentru a crete presiunea aerului i împingei maneta în jos pentru a reduce presiunea aerului. Reglarea corespunzătoare este obinută atunci când indicatorul de greutate este în zona verde.

Indicator greutate

Indicatorul de greutate indică momentul în care scaunul este reglat la greutatea dumneavoastră (Figura 51). Reglarea înălimii este efectuată prin poziionarea suspensiei în zona verde.

În timpul utilizării

Sigurana în timpul utilizării

Sigurana generală

- Proprietarul/operatorul poate preveni i este responsabil pentru accidentele care pot cauza vătămări corporale sau pagube materiale.
- Purtai îmbrăcăminte adecvată, inclusiv ochelari de protecie, pantaloni lungi, încălăminte solidă, antiderapantă i căti pentru protecia auzului. Strângei la spate părul lung i nu purtai îmbrăcăminte largă sau bijuterii.
- Nu operaţi maşina dacă suntei bolnav, obosit sau sub influena alcoolului sau a drogurilor.
- Utilizai maina cu foarte mare atenie. Nu vă angrenai în nicio activitate care vă poate distrage atenia; în caz contrar, se pot înregistra pagube materiale sau vătămări corporale.
- Înainte de a porni motorul, asigurai-vă că toate dispozitivele de acionare sunt în poziia neutră, că frâna de parcare este cuplată i că vă aflai în poziia de operare.
- Nu transportai persoane cu maina i inei trecătorii i copiii departe de zona de utilizare.
- Utilizai maina doar în condiii bune de vizibilitate i ferii-vă de gropi i pericole ascunse.
- Evitai să tundei iarba în condiii de umezeală. Traciunea redusă poate cauza alunecarea mainii.
- Ţineţi mâinile i picioarele la distanţă de unităile de tăiere.
- Privii în spate i în jos înainte de a conduce maina în mararier, pentru a vă asigura că este liberă calea.
- Apropiai-vă cu atenie de curbele fără vizibilitate, tufiuri, copaci sau alte obiecte care vă pot afecta vizibilitatea.
- Oprii unităile de tăiere când nu tundei iarba.
- Când conducei maina, încetinii i virai, traversai drumurile i trotuarele cu mare atenie. Acordai întotdeauna dreptul de trecere.
- Operai motorul doar în zone bine ventilate. Gazele de eapament conin monoxid de carbon, care este letal odată ce este inhalat.
- Nu lăsai o maină pornită nesupravegheată.
- Înainte de a părăsi poziia operatorului, realizai următorii pai:
  - Parcai maina pe o suprafaă uniformă.
  - Decuplai i coborâi unităile de tăiere.
  - Cuplai frâna de parcare.
  - Oprii motorul i scoatei cheia.
  - Ateptai până ce toate micările se opresc.
  - Lăsai maina să se răcească înainte de reglarea, repararea, curăarea sau depozitarea acesteia.
- Operai maina doar în condiii de vizibilitate bună i în condiii meteo corespunzătoare. Nu utilizaţi maşina dacă există riscul unor descărcări electrice.
- Utilizai regulatorul de viteză (dacă există în dotare) doar atunci când putei opera maina într-o zonă deschisă, plană, fără obstacole, în care maina se poate deplasa cu o viteză constantă fără întrerupere.

Sistem de protecie în caz de răsturnare (ROPS)

- Nu îndepărtai niciuna dintre componentele ROPS de pe maină.

- Asigurai-vă că centura de siguranță este cuplată i că o putei decupla rapid în caz de urgență.
- Purtai întotdeauna centura de siguranță.
- Verificai cu atenie dacă există obstacole deasupra capului i nu intrai în contact cu acestea.
- Păstrai sistemul ROPS într-o stare de funcionare optimă, inspectându-l periodic pentru deteriorări i menținând toate elementele de fixare strânse.
- Înlocuii toate componentele ROPS deteriorate. Nu le reparai sau modificai.

Mainile cu o bară antiruliu pliabilă

- Utilizai întotdeauna centura de siguranță cu bara antiruliu în poziie ridicată.
- ROPS este un dispozitiv de siguranță integral. Meninei o bară antiruliu pliabilă în poziia ridicată i blocată i utilizai centura de siguranță atunci când operai maina cu bara antiruliu în poziia ridicată.
- Coborâi o bară antiruliu pliabilă doar când este necesar. Nu purtai o centură de siguranță atunci când bara antiruliu este pliată.
- Reinei că nu există protecie împotriva răsturnării atunci când o bară antiruliu pliată este în poziia inferioară.
- Verificai zona pe care o vei cosi i nu pliai niciodată o bară antiruliu pliabilă în zonele în care există pante sau apă.

Sigurana în pantă

- Pantele reprezintă un risc major de accidente legate de pierderea controlului i răsturnare, care pot cauza vătămări grave sau decesul. Suntei responsabil pentru utilizarea în siguranță pe pante. Utilizarea mainii pe o pantă necesită atenie suplimentară.
- Evaluai starea curentă a terenului pentru a stabili dacă panta este sigură pentru utilizarea mainii, inclusiv întregul spaiu. Dai dovadă de sim practic i o judecată bună atunci când realizai această evaluare.
- Consultai instruciunile enumerate mai jos cu privire la operarea mainii pe pante. Înainte de a utiliza maina, verificai condiiile locului respectiv pentru a stabili dacă putei opera maina în condiiile din ziua respectivă i în locul respectiv. Modificările de pe teren pot duce la o schimbare legată de utilizarea în pantă a mainii.
  - Evitai pornirea, oprirea sau virarea mainii în pantă. Evitai să schimbai brusc viteza sau direcia. Virai uor i treptat.
  - Nu utilizai maina în nicio situaie în care traciunea, direcia sau stabilitatea este sub semnul întrebării.
  - Îndepărtai sau marcai obstacole precum anurile, gropile, denivelările, pietrele sau alte pericole ascunse. Iarba înaltă poate ascunde obstacole. Terenul denivelat poate cauza răsturnarea mainii.
  - Reinei faptul că utilizarea mainii pe iarbă udă, de-a lungul pantelor sau pe direcie descendentă poate duce la pierderea traciunii.
  - Fii extrem de precaut când utilizai maina în apropierea pantelor abrupte, anurilor, terasamentelor, cursurilor de apă sau altor zone periculoase. Maina se poate răsturna brusc dacă o roată trece peste margine sau marginea cedează. Păstrai o distanță sigură între mină i orice sursă de pericol.
  - Identificai pericolele de la baza pantei. Dacă există pericole, cosii panta cu o mină controlată pietonal.
  - Dacă este posibil, meninei unitățile de tăiere coborâte la sol în timpul utilizării pe pante. Ridicarea unitților de tăiere în timpul utilizării în pantă poate genera instabilitatea mainii.

Indicator de combustibil

Utilizai indicatorul de combustibil (Figura 52) din partea superioară a rezervorului pentru a determina nivelul de combustibil.

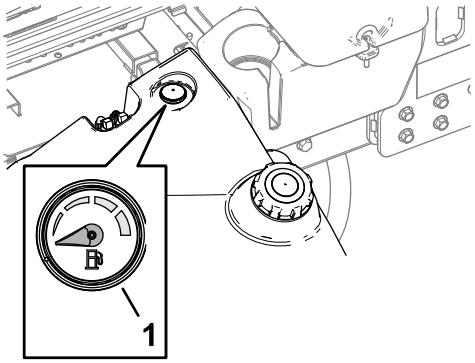

g368967

Figura 52

1. Indicator de combustibil

Utilizarea comutatorului pentru turaia motorului

Comutatorul pentru turaia motorului are 2 moduri de schimbare a turaiei motorului.

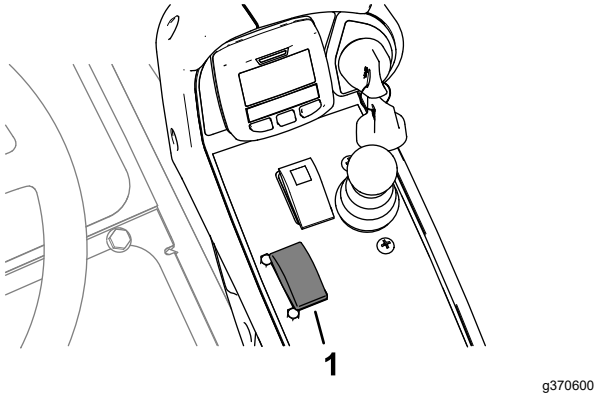

Figura 53

1. Comutator turaţie motor

- Apăsarea scurtă a comutatorului crete sau reduce turaia motorului în pai de 100 rpm.
- Menînerea apăsată a comutatorului va comuta turaia motorului direct la turaie ridicată sau scăzută de ralanti, în funcie de latura comutatorului apăsată.

Pornirea motorului

Important: **Purjai sistemul de alimentare în oricare din următoarele situaii:**

- Motorul s-a oprit deoarece maina a rămas fără combustibil.
- Efectuarea lucrărilor de întreinere asupra componentelor sistemului de alimentare.

1. Aezai-vă pe scaunul operatorului, cuplai frâna de parcare i asigurai-vă că nu avei piciorul pe pedala de traciune.
2. Deplasai comutatorul pentru turaia motorului în poziia RALANTI LA TURAII SCĂZUTE.
3. Rotii cheia în poziia FUNCIONARE.

   Notă: Indicatorul pentru bujiile incandescente este afiat pe ecranul InfoCenter.
4. Când indicatorul luminos se stinge, rotii cheia în poziia START.

   Important: **Nu operai demarorul mai mult de 15 secunde la o încercare, deoarece în caz contrar poate apărea o defeciune prematură a acestuia. Dacă motorul nu pornete după 15 secunde, rotii cheia în poziia OPRIT, verificai comenzile i procedurile, ateptai încă 15 secunde i repetai procedura de pornire.**

   Dacă temperatura este mai mică de -7°C, demarorul poate fi acionat timp de 30 de secunde, apoi oprit timp de 60 de secunde, având la dispoziie 2 încercări.
5. După pornirea motorului, eliberai cheia.
6. Reglai turaia motorului.

Oprirea motorului

1. Parcai maina pe o suprafaă uniformă.
2. Deplasai comutatorul prizei de putere în poziia DECUPLARE.
3. Deplasai comutatorul pentru turaia motorului în poziia RALANTI LA TURAII SCĂZUTE.
4. Cuplai frâna de parcare.
5. Coborâi unităile de tăiere.

   Important: **Coborârea unităilor de tăiere reduce sarcina hidraulică asupra sistemului, previne uzura componentelor sistemului i coborârea accidentală a unităilor de tăiere.**
6. Dacă maina a funcionat sub sarcină maximă, permitei motorului să ruleze la ralanti timp de 5 minute.

   Important: **Rularea la ralanti a motorului timp de 5 minute permite răcirea turbocompresorului, înainte de oprirea motorului. Nerespectarea acestui lucru poate duce la defectarea turbocompresorului.**
7. Rotii cheia de contact în poziia OPRIRE i scoatei-o.
8. Ateptai până ce toate piesele mobile se opresc.

Blocarea pivotului unităii de tăiere

Tăierea ierbii pe o suprafaă înclinată

Blocai pivoii unităii de tăiere pentru a preveni rotirea unităilor de tăiere în pantă, atunci când tăiai iarba într-o zonă deluroasă.

1. Fixai cadrul de susinere al unităii de tăiere pe furca pivotului folosind tiftul de prindere conform Figura 54.

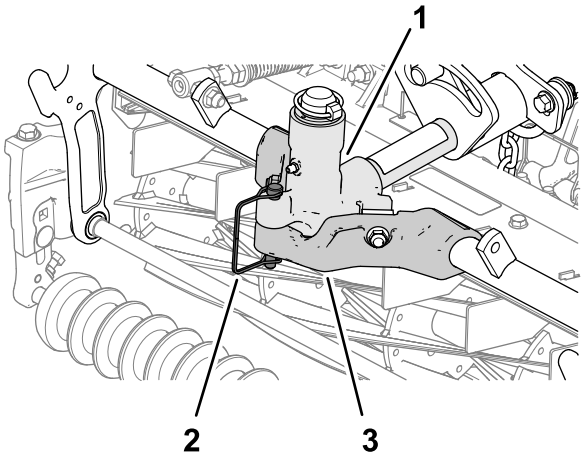

g368742

Figura 54

1. Furca pivotului
2. tift de siguranță
3. Cadru de susinere (unitate de tăiere)

2. Repetai pasul 1 pentru celelalte unități de tăiere.

Tăierea ierbii cu maina

1. Conducei maina până la locul de utilizare i aliniai maina în afara zonei de tăiere, pentru prima trecere de tăiere.
2. Asigurai-vă că comutatorul prizei de putere este în poziia DEZACTIVAT (Figura 55).

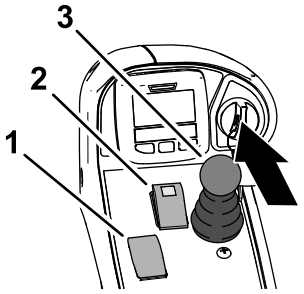

g370798

Figura 55

1. Comutator turaţie motor
2. Comutator priză de putere
3. Manetă de comandă pentru ridicare/lamă de cosit

3. Folosii piciorul pentru a deplasa în faă maneta limitatorului vitezei de cosit, în poziia COSIT (Figura 56).

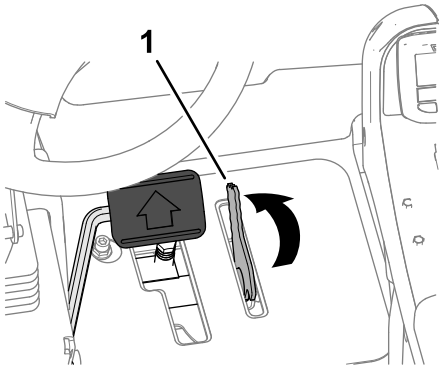

g370797

Figura 56

1. Limitator viteză de cosit

4. Apăsai comutatorul pentru turaia motorului pentru a seta turaia motorului la RALANTI LA TURAII RIDICATE
5. Deplasai comutatorul prizei de putere în poziia CUPLARE.
6. Începei să conducei maina spre zona de tăiere i deplasai în faă maneta de comandă pentru ridicarea/coborârea lamei de cosit.

   Notă: Unitățile de tăiere încep să funcioneze în timp ce sunt coborâte. Unitățile de tăiere faă sunt configurate pentru a fi coborâte înaintea unităților de tăiere spate

   Notă: Tăierea ierbii la o viteză care constituie o sarcină corespunzătoare pentru motor promovează regenerarea DPF.
7. După ce finalizai trecerea de tăiere, deplasai maneta pentru limitatorul vitezei de cosit spre spate, pentru a ridica unitățile de tăiere.
8. Efectuai un viraj în formă de lacrimă pentru a vă alinia rapid pentru următoarea trecere.

Conducerea mainii în modul transport

1. Deplasai comutatorul prizei de putere în poziia DECUPLARE(Figura 57).

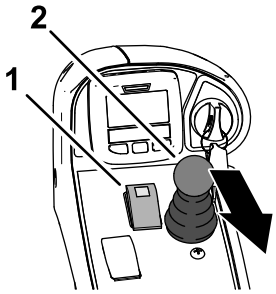

g370799

Figura 57

1. Comutator priză de putere
2. Manetă de comandă pentru ridicare/lamă de cosit

2. Deplasai maneta de comandă pentru ridicarea/coborârea lamei de cosit spre spate pentru a ridica unitățile de tăiere (poziia pentru transport).
3. Deplasai maneta limitatorului vitezei de cosit spre spate, în poziia COSIT (Figura 58).

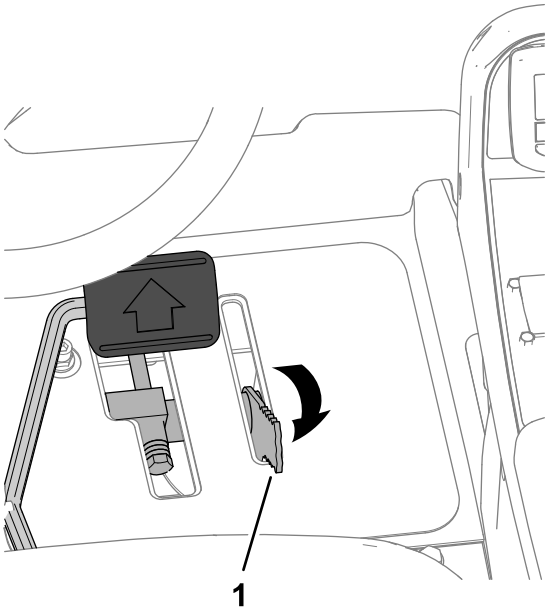

g370687

Figura 58

1. Limitator viteză de cosit

4. Apăsai pedala de traciune pentru a conduce maina.

   Important: **Avei grijă când conducei între obiecte, astfel încât să nu deteriorai accidental maina sau unitățile de tăiere. Acordai o atenie deosebită când operai maina pe pante. Conducei încet i evitai virajele strânse în pante, pentru a preveni răsturnarea.**

Reglarea arcului de compensare pentru gazon

Arcul de compensare pentru gazon (Figura 59) transferă greutatea de la rola frontală pe cea posterioară. Acest lucru ajută la reducerea valurilor create la nivelul gazonului, fenomen cunoscut i drept ondulare sau oscilare.

Important: **Reglai arcul cu unitatea de tăiere montată pe unitatea de traciune, îndreptată drept înainte i coborâtă pe podeaua atelierului.**

1. Asigurai-vă că tiftul în formă de agrafă este montat în orificiul posterior al tijei arcului (Figura 59).

   Notă: Atunci când efectuai operaiuni de service asupra unității de tăiere, mutai tiftul în formă de agrafă în orificiul tijei arcului de lângă arcul de compensare pentru gazon.

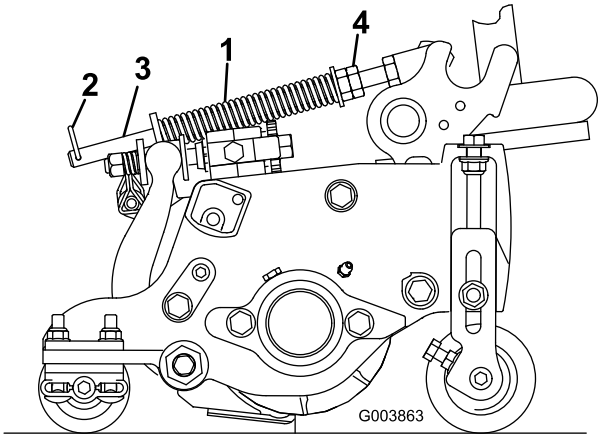

g003863

Figura 59

1. Arc de compensare pentru gazon
2. tift în formă de agrafă
3. Tija arcului
4. Piulie hexagonale

2. Strângei piuliele hexagonale pe capătul frontal al tijei arcului, până când lungimea comprimată a arcului este de 15,9 cm; consultai Figura 59.

   Notă: Când utilizai maina pe teren accidentat reducei lungimea arcului cu 13 mm. Urmărirea conturului solului va fi redusă uor.

   Notă: Setarea compensării pentru gazon va trebui resetată dacă modificai setarea înălimii de tăiere sau agresivitatea tăierii.

Reglarea contrabalansării unităii de tăiere

Unităi de tăiere spate

⚠ AVERTISMENT

Arcurile sunt tensionate i pot cauza vătămări corporale.

Reglai cu atenie arcurile.

Putei regla fora de contrabalansare aplicată unităilor de tăiere spate pentru a ajuta la compensarea diferitelor condiii de gazon i pentru a menine o înălime de tăiere uniformă în condiii dificile sau în zonele cu cantităi mari de iarbă uscată.

Putei regla fora de contrabalansare a fiecărui arc de torsiune folosind 1 din cele 4 setări. Fiecare pas sporete sau reduce fora de contrabalansare a unităii de tăiere cu 2,3 kg.

Notă: Pentru a elimina toată fora de contrabalansare, poziionai piciorul lung al arcului de torsiune sub dopul filetat, piuliă, distanier i contrapiuliă.

1. Parcai maina pe o suprafaă uniformă, coborâi unităile de tăiere, cuplai frâna de parcare, opriţi motorul şi scoateţi cheia.
2. Introducei un tub sau un obiect similar peste piciorul lung al arcului i ridicai piciorul arcului pentru a elibera presiunea exercitată asupra distanierului (Figura 60).

   Notă: Solicitai unei alte persoane să vă ajute cu ridicarea i coborârea piciorului arcului.

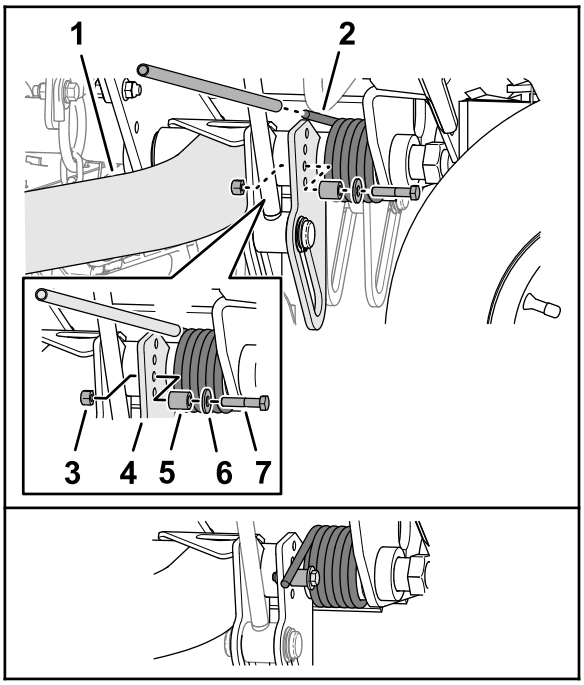

g370761

Figura 60

1. Bra de ridicare (unitatea de tăiere spate 2 sau 3)
2. Arc de torsiune
3. Contrapiuliţă
4. Placa braului de ridicare
5. Distanţier
6. Şaibă
7. Dop filetat

3. În timp ce inei arcul, îndepărtai urubul, piulia i contrapiulia de pe placa de ridicare (Figura 60).
4. Aliniai piciorul arcului cu orificiul dorit.
5. Montai dopul filetat, piulia, distanierul i contrapiulia pe orificiu.
6. Coborâi uor piciorul arcului pe distanier.
7. Repetai paii până la 5 pentru braul de ridicare a unităii de tăiere spate.

Reglarea înălimii de întoarcere a unităii de tăiere

Comutatorul braului de ridicare (Figura 48) este amplasat în spatele braului de ridicare dreapta faă (unitate de tăiere 5)

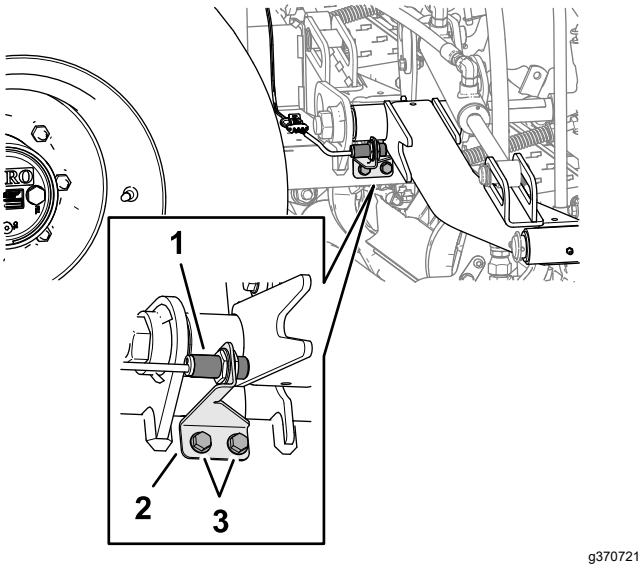

Figura 61

1. Comutatorul braului de ridicare
2. Suport comutator (canelat)
3. Şurub cu guler

1. Parcai maina pe o suprafaă uniformă, coborâi unităile de tăiere, cuplai frâna de parcare, opriţi motorul şi scoateţi cheia.
2. Slăbii cele 2 uruburi cu guler care fixează suportul comutatorului pe cadrul de susinere a braelor de ridicare ale unităii de tăiere faă.
3. Deplasai suportul comutatorului după cum urmează:
   - Pentru a crete înălimea de întoarcere a unităii de tăiere, deplasai suportul în sus.
   - Pentru a reduce înălimea de întoarcere a unităii de tăiere, deplasai suportul în jos.
4. Strângei cele 2 uruburi cu guler.

Plierea barei antiruliu

- Strângei corespunzător toate piuliele i uruburile pentru a vă asigura că maina este în stare de funcionare sigură.
- Înlocuii piesele uzate sau deteriorate pentru a garanta sigurana.
- Asigurai-vă că centura i suporturile sunt în stare de funcionare sigură.
- Purtai centura atunci când bara antiruliu este ridicată i nu purtai centura atunci când bara antiruliu este coborâtă.

Putei plia bara antiruliu pentru a avea acces în zonele cu înălime limitată.

⚠ ATENŢIE

Maina nu beneficiază de un sistem de protecie împotriva răsturnării (ROPS) atunci când bara antiruliu este coborâtă, iar această configuraie nu ar trebui considerată drept ROPS.

Nu purtai o centură de sigurană atunci când bara antiruliu este coborâtă.

⚠ ATENŢIE

Atunci când coborâi i ridicai bara antiruliu, degetele dumneavoastră se pot prinde între mână i bara antiruliu.

Acordai atenie coborârii i ridicării barei antiruliu, pentru a evita ca degetele dumneavoastră să se prindă între mână i bara antiruliu.

⚠ ATENŢIE

Bara antiruliu este un dispozitiv de sigurană integral. Aceasta nu vă protejează împotriva vătămării sau decesului ca urmare a răsturnării, dacă nu este fixată în poziia ridicată i dacă nu purtai centura de sigurană.

- **Meninei bara antiruliu în poziia ridicată oricând utilizai maina.**
- **Coborâi temporar bara antiruliu doar atunci când este necesar, apoi fixai-o în poziia ridicată de îndată ce este posibil, înainte de a continua utilizarea mainii.**

Important: **Bara antiruliu este un dispozitiv de sigurană integral. Meninei bara antiruliu în poziia ridicată când utilizai maina. Coborâi bara antiruliu temporar, doar când este absolut necesar.**

1. Parcai maina pe o suprafaă uniformă, coborâi unităile de tăiere, cuplai frâna de parcare, opriţi motorul şi scoateţi cheia.
2. Îndepărtai tifturile de prindere care fixează tifturile barei antiruliu de pe fiecare latură a barei antiruliu (Figura 62).

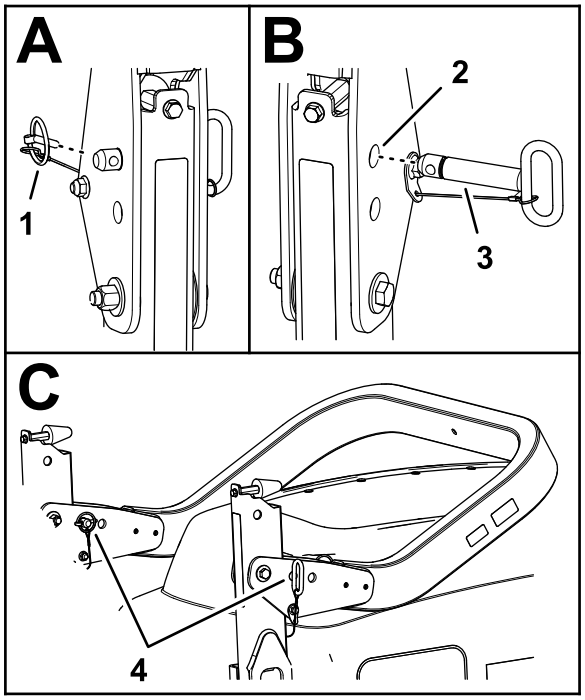

g368910

Figura 62

1. tift de prindere
2. Orificii superioare (suporturi pivotante)
3. tift bară antiruliu
4. Bară antiruliu i tifturi de prindere (orificii inferioare - suporturi pivotante)

3. Sprijinii greutatea tubului superior al barei antiruliu în timp ce îndepărtai tifturile barei antiruliu de pe suporturile pivotante.
4. Coborâi cu atenie tubul superior al barei antiruliu, până când acestea se sprijină pe opritoare.
5. Introducei tifturile barei antiruliu în orificiile inferioare ale suporturilor pivotante i fixai tifturile barei antiruliu pe suporturi cu ajutorul tifturilor de prindere.

Ridicarea barei antiruliu

⚠ ATENŢIE

Sistemul de protecie ROPS ar putea să nu fie eficient dacă tifturile barei antiruliu sunt slăbite, ceea ce ar putea duce la vătămări grave sau chiar la deces, în cazul unei răsturnări.

Atunci când bara antiruliu este în poziia ridicată, trebuie să montai mai întâi cele două tifturi ale barei antiruliu i cele două tifturi de prindere, pentru a garanta protecia maximă ROPS.

1. Parcai maina pe o suprafaă uniformă, coborâi unităile de tăiere, cuplai frâna de parcare, opriţi motorul şi scoateţi cheia.
2. Îndepărtai tifturile de prindere care fixează tifturile barei antiruliu de pe fiecare latură a barei antiruliu (Figura 63).

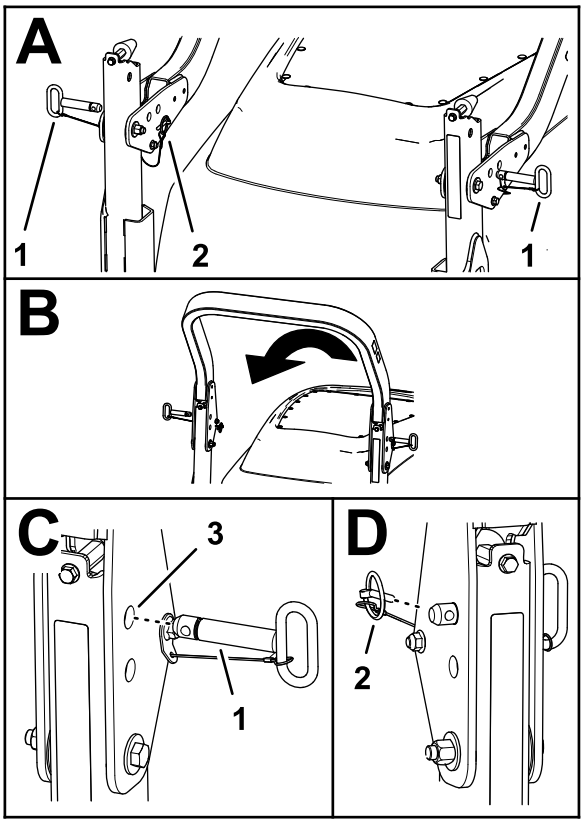

g368924

Figura 63

1. tift bară antiruliu
2. tift de prindere
3. Orificii superioare (suporturi pivotante)

3. Îndepărtarea tifturilor barei antiruliu de pe suporturile pivotante.
4. Ridicai cu atenie tubul superior al barei antiruliu până când orificiile din suportul pivotant sunt aliniate cu orificiile din tubul inferior al barei antiruliu.
5. Introducei tifturile barei antiruliu în orificiile suportului pivotant i în tubul inferior al barei antiruliu.
6. Fixai tifturile barei antiruliu pe suporturi i tuburile inferioare ale barei antiruliu folosind tifturile de prindere.

Regenerarea filtrului de particule diesel

Filtrul de particule diesel (DPF) face parte din sistemul de evacuare. Catalizatorul de oxidare diesel al DPF

reduce gazele nocive, iar filtrul de funingine elimină funinginea din sistemul de evacuare al motorului.

Procesul de regenerare a DPF utilizează căldura de la sistemul de evacuare al motorului pentru a incinera funinginea acumulată pe filtrul de funingine, transformând funinginea în cenuă, i curăă canalele filtrului de funingine, astfel încât gazele de evacuare filtrate ale motorului să iasă prin DPF.

Calculatorul motorului monitorizează acumularea de funingine prin măsurarea contrapresiunii din DPF. În cazul în care contrapresiunea este prea mare, funinginea nu se incinerează în filtrul de funingine prin funcionarea normală a motorului. Pentru a evita depunerea funinginii pe filtrul de particule diesel, reinei următoarele:

- Regenerarea pasivă are loc în mod continuu în timp ce motorul funcionează - rulai motorul la intervalul maxim de turaii, atunci când este posibil, pentru a iniia regenerarea DPF.
- În cazul în care contrapresiunea din DPF este prea mare sau dacă nu a avut loc o regenerare de resetare timp de 100 de ore, computerul motorului vă semnalează prin InfoCenter când regenerarea de resetare este în curs de desfăurare.
- Permitei finalizarea procesului de regenerare de resetare înainte de oprirea motorului.

Operai i întreinei maina luând în considerare funcia DPF. Sarcina motorului la un interval mare de turaii (accelerare maximă) produce în general o temperatură adecvată de evacuare pentru regenerarea DPF.

Important: **Minimizai perioada de timp în care motorul rulează la ralanti sau perioada în care îl utilizai la un interval de turaii scăzute pentru a ajuta la reducerea acumulării de funingine în filtrul de funingine.**

Acumularea de funingine în DPF

- În timp, filtrul de particule diesel acumulează funingine în filtrul de funingine. Computerul pentru motor monitorizează nivelul de funingine din DPF.
- Când se acumulează suficientă funingine, computerul vă informează că este timpul să regenerai filtrul de particule diesel.
- Regenerarea DPF este un proces care încălzete DPF pentru a transforma funinginea în cenuă.
- Pe lângă mesajele de avertizare, computerul reduce puterea produsă de motor la diferite niveluri de acumulare a funinginii.

Mesaje de avertizare pentru motor - Acumulare de funingine

Nivel de indicare	Cod defeciune	Putere nominală motor	Aciune recomandată
Nivel 1: Avertisment motor	Check Engine SPN: 3719 FMI:16 Occ: 1 See Service Manual g213866 **Figura 64** Check Engine (Verificare motor) SPN 3719, FMI 16	Computerul reduce puterea motorului la 85%.	Efectuai o regenerare în stare de parcare cât mai curând posibil; consultai Regenerare în stare de parcare sau de recuperare (Pagină 50).
Nivel 2: Avertisment motor	Check Engine SPN: 3719 FMI: 0 Occ: 1 See Service Manual g213867 **Figura 65** Check Engine (Verificare motor) SPN 3719, FMI 0	Computerul reduce puterea motorului la 50%.	Efectuai o regenerare de recuperare cât mai curând posibil; consultai Regenerare în stare de parcare sau de recuperare (Pagină 50).

Acumularea de funingine în DPF

- Cenua mai uoară este evacuată prin sistemul de evacuare; cenua mai grea se depune în filtrul de funingine.
- Cenua este un reziduu al procesului de regenerare. În timp, filtrul de particule diesel acumulează cenuă, care nu este eliminată odată cu evacuarea motorului.
- Computerul pentru motor monitorizează cantitatea de funingine acumulată în DPF.
- Când se acumulează suficientă cenuă, computerul motorului trimite informaii către InfoCenter sub forma unei defeciuni a motorului pentru a indica acumularea de cenuă în DPF.
- Mesajele de defeciuni indică faptul că este timpul să efectuai o lucrare de service asupra DPF.
- Pe lângă avertismente, computerul reduce puterea produsă de motor la diferite niveluri de acumulare a cenuii.

Recomandări InfoCenter i mesaje de avertizare privind motorul - Acumularea de cenuă

Nivel de indicare	Cod defeciune	Reducere turaie motor	Putere nominală motor	Aciune recomandată
Nivel 1: Avertisment motor	Check Engine SPN: 3720 FMI:16 Occ: 1 See Service Manual g213863 **Figura 66** Check Engine (Verificare motor) SPN 3720, FMI 16	Fără	Computerul reduce puterea motorului la 85%.	Efectuai o lucrare de service pentru DPF; consultai Întreinerea catalizatorului de oxidare diesel (DOC) i a filtrului de funingine (Pagină 70)
Nivel 2: Avertisment motor	Check Engine SPN: 3720 FMI:16 Occ: 1 See Service Manual g213863 **Figura 67** Check Engine (Verificare motor) SPN 3720, FMI 16	Fără	Computerul reduce puterea motorului la 50%.	Efectuai o lucrare de service pentru DPF; consultai Întreinerea catalizatorului de oxidare diesel (DOC) i a filtrului de funingine (Pagină 70)
Nivel 3: Avertisment motor	Check Engine SPN: 3251 FMI: 0 Occ: 1 See Service Manual g214715 **Figura 68** Check Engine (Verificare motor) SPN 3251, FMI 0	Turaia motorului la cuplu maxim + 200 rpm	Computerul reduce puterea motorului la 50%.	Efectuai o lucrare de service pentru DPF; consultai Întreinerea catalizatorului de oxidare diesel (DOC) i a filtrului de funingine (Pagină 70)

Tipuri de regenerare a filtrului de particule diesel

Tipuri de regenerare a filtrului de particule diesel care se efectuează în timp ce maina funcionează:

Tip de regenerare	Condiii care generează regenerarea DPF	Descrierea funcionării DPF
Pasivă	Apare în timpul funcionării normale a mainii la un interval de turaii ridicat al motorului sau la sarcină mare a motorului	• InfoCenter nu afiează o pictogramă care să indice regenerarea pasivă. • În timpul regenerării pasive, DPF prelucrează gazele de eapament fierbini, oxidând emisiile dăunătoare i transformând funinginea în cenuă. Consultaţi Regenerarea pasivă a DPF (Pagină 48).
Asistată	Apare din cauza intervalului de turaii scăzute ale motorului, a sarcinii reduse a motorului sau după ce computerul detectează că DPF este colmatat cu funingine	• InfoCenter nu afiează o pictogramă care să indice regenerarea de asistenă. • În timpul regenerării asistate, computerul motorului reglează setările motorului pentru a crete temperatura de evacuare. Consultaţi Regenerarea asistată a DPF (Pagină 48).
De resetare	Are loc la intervale de 100 de ore De asemenea, are loc după regenerarea asistată doar în cazul în care computerul detectează că regenerarea asistată nu a redus suficient nivelul de funingine	• Când pictograma pentru temperatură ridicată de evacuare este afiată pe InfoCenter, o regenerare este în curs de desfăurare. • În timpul regenerării de resetare, computerul motorului reglează setările motorului pentru a crete temperatura de evacuare. Consultaţi Regenerarea de resetare (Pagină 48).

Tipuri de regenerare a filtrului de particule diesel care necesită parcarea mainii:

Tip de regenerare	Condiii care generează regenerarea DPF	Descrierea funcionării DPF
În timpul parcării	Apare deoarece computerul detectează contrapresiunea în DPF din cauza acumulării de funingine De asemenea, are loc dacă operatorul iniiază o regenerare în timpul parcării Poate avea loc deoarece ai setat InfoCenter să inhibe regenerarea de resetare i ai continuat să operai maina, adăugând mai multă funingine atunci când filtrul de particule diesel avea deja nevoie de o regenerare de resetare Poate avea loc din cauza utilizării combustibilului sau uleiului de motor incorect	• Când se afiează pictograma pentru regenerarea de resetare în stare de repaus/parcare sau de recuperare sau ADVISORY #188 (recomandarea nr. 188) pe InfoCenter, se solicită o regenerare. • Efectuai regenerarea în timpul parcării pe cât de curând posibil pentru a evita nevoia iniierii unei regenerări de recuperare. • O regenerare în timpul parcării se realizează într-un interval de 30 până la 60 de minute. • Trebuie să avei cel puin un nivel de ¼ de combustibil în rezervor. • Trebuie să parcai maina pentru a iniia o regenerare în stare de parcare. Consultaţi Regenerare în stare de parcare sau de recuperare (Pagină 50).

Tip de regenerare	Condiii care generează regenerarea DPF	Descrierea funcionării DPF
Recuperare	Are loc deoarece operatorul a ignorat solicitările pentru o regenerare în stare de parcare i a continuat să opereze maina, adăugând mai multă funingine în DPF	• Când se afiează pictograma pentru regenerarea de resetare în stare de repaus/parcare sau de recuperare sau ADVISORY #190 (recomandarea nr. 190) pe InfoCenter, se solicită o regenerare. • O regenerare în timpul parcării se realizează într-un interval de până la 3 ore. • Trebuie să avei cel puin un nivel de ½ de combustibil în rezervor. • Trebuie să parcai maina pentru a iniia o regenerare de recuperare. Consultaţi Regenerare în stare de parcare sau de recuperare (Pagină 50).

Accesarea meniurilor de regenerare DPF

Accesarea meniurilor de regenerare DPF

1. Accesai meniul Service i apăsai butonul central pentru a derula în jos la opiunea DPF REGENERATION (REGENERARE DPF) (Figura 69).

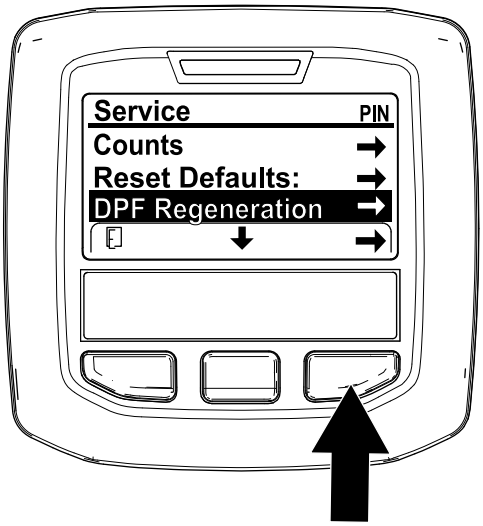

Figura 69

2. Apăsai butonul din dreapta pentru a selecta accesarea Regenerării DPF (Figura 69).

Timp scurs de la ultima regenerare

Accesai meniul DPF Regeneration (Regenerare DPF) i apăsai butonul central pentru a derula în jos la câmpul LAST REGEN (Ultima regenerare) (Figura 70).

Utilizai câmpul LAST REGEN (Ultima regenerare) pentru a determina numărul de ore de funcionare a motorului de la ultima regenerare de resetare, în stare de parcare sau de recuperare.

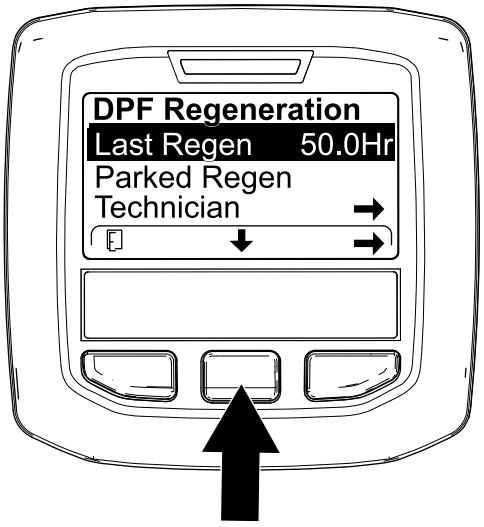

Figura 70

Meniu tehnician

Important: **Pentru confort la operare, putei decide să efectuai o regenerare în stare de parcare înainte ca sarcina de funingine să atingă 100%, cu condiia ca motorul să fi funcionat mai mult de 50 de ore de la ultima regenerare de resetare, în stare de parcare sau de recuperare efectuată cu succes.**

Utilizai meniul tehnicianului pentru a vedea starea curentă a controlului regenerării motorului i pentru a vizualiza nivelul raportat de funingine.

Accesai meniul DPF Regeneration (Regenerare DPF), apăsai butonul central pentru a derula în jos la opiunea TECHNICIAN (Tehnician) i apăsai butonul din dreapta pentru a selecta accesare Technician (Tehnician) (Figura 71).

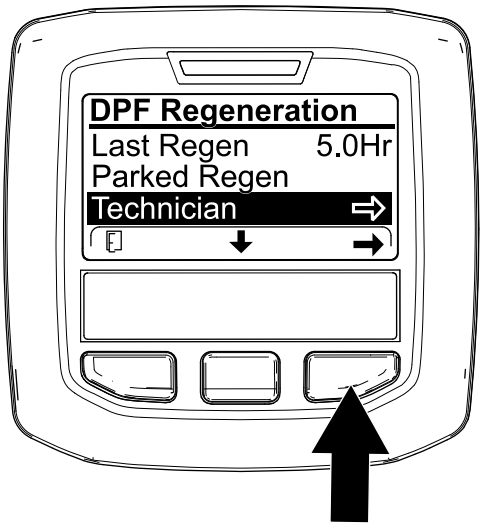

g227348

Figura 71

- Utilizai tabelul de operare DPF pentru a înelege starea actuală a operării DPF (Figura 72).

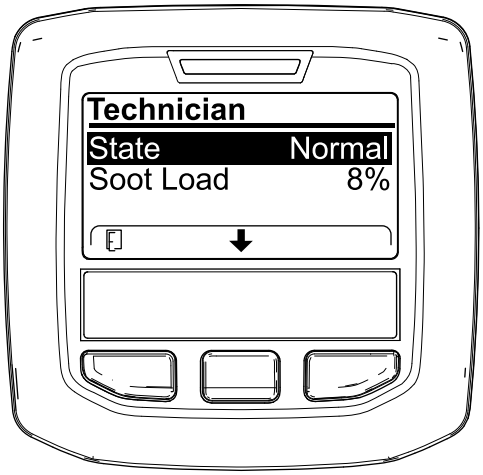

g227360

Figura 72

.

Tabel de operare DPF

Stare	Descriere
Normal	DPF este în modul normal de funcionare - regenerare pasivă.
Regenerare asistată	Computerul motorului efectuează o regenerare asistată.

Tabel de operare DPF (cont'd.)

Stare	Descriere	
Resetare în stare de repaus	Computerul motorului încearcă să realizeze o regenerare de resetare, dar una din următoarele condiii previne regenerarea:	Setarea de inhibare a regenerării este setată la PORNIRE.
		Temperatura de evacuare este prea scăzută pentru regenerare.
Reset Regen (Regenerare de resetare)	Computerul motorului este în curs de efectuare a unei regenerări de resetare.	
Parked Stby (Parcare în standby)	Computerul motorului solicită o rulare a unei regenerări în stare de parcare.	
Parked Regen (Regenerare în stare de parcare)	Ai iniiat o solicitare de efectuare a unei regenerări în stare de parcare i computerul motorului procesează regenerarea.	
Recov. Stby (Recuperare în standby)	Computerul motorului solicită o rulare a unei regenerări de recuperare.	
Recov. Regen (Regenerare de recuperare)	Ai iniiat o solicitare de efectuare a unei regenerări de recuperare i computerul motorului procesează regenerarea.	

- Vizualizai cantitatea de funingine care este măsurată ca procent de funingine din DPF (Figura 73); consultai tabelul cu cantitatea de funingine.

  Notă: Valoarea cantităii de funingine variază pe măsură ce maina este operată i are loc regenerarea DPF.

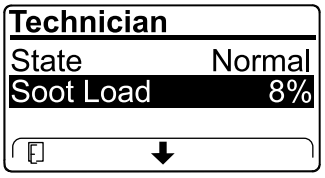

g227359

Figura 73

Tabel cu cantitatea de funingine

Valori importante privind cantitatea de funingine	Starea regenerării
0% - 5%	Interval minim privind cantitatea de funingine
78%	Computerul motorului efectuează o regenerare asistată.

Tabel cu cantitatea de funingine (cont'd.)

Valori importante privind cantitatea de funingine	Starea regenerării
100%	Computerul motorului solicită automat o regenerare în stare de parcare.
122%	Computerul motorului solicită automat o regenerare de recuperare.

Regenerarea pasivă a DPF

- Regenerarea pasivă are loc ca parte a funcionării normale a motorului.
- În timp ce utilizai maina, pornii motorul la intervalul maxim de turaii i la sarcină ridicată, atunci când este posibil, pentru a iniia regenerarea DPF.

Regenerarea asistată a DPF

- Computerul motorului reglează setările motorului pentru a crete temperatura de evacuare.
- În timp ce utilizai maina, pornii motorul la intervalul maxim de turaii i la sarcină ridicată, atunci când este posibil, pentru a iniia regenerarea DPF.

Regenerarea de resetare

⚠ AVERTISMENT

Temperatura de evacuare este prea mare (aprox. 600°C) în timpul regenerării DPF. Gazele fierbini de eapament pot fi dăunătoare pentru dumneavoastră sau alte persoane.

- **Nu utilizai niciodată motorul într-o zonă închisă.**
- **Asigurai-vă că nu există materiale inflamabile în jurul sistemului de evacuare.**
- **Nu atingei niciodată o componentă fierbinte a sistemului de evacuare.**
- **Nu stai niciodată lângă sau în jurul evii de evacuare a mainii.**

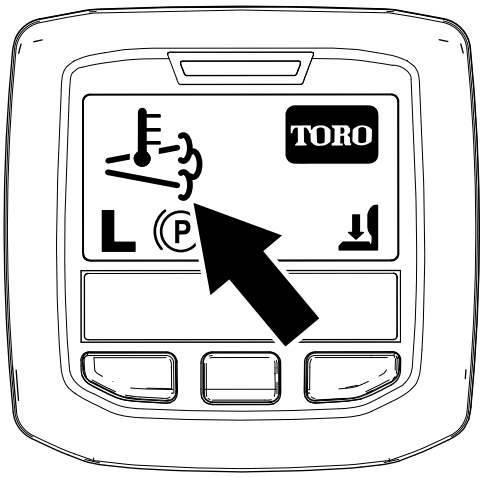

g224417

Figura 74

- Pictograma pentru temperatură ridicată de evacuare este afiată pe InfoCenter (Figura 74).
- Computerul motorului reglează setările motorului pentru a crete temperatura de evacuare.

  Important: **Pictograma privind temperatura ridicată de evacuare indică faptul că temperatura de evacuare generată de maina dumneavoastră poate fi mai mare decât în timpul funcionării obinuite.**
- În timp ce utilizai maina, pornii motorul la intervalul maxim de turaii i la sarcină ridicată, atunci când este posibil, pentru a iniia regenerarea DPF.
- Pictograma este afiată în InfoCenter în timp ce se procesează regenerarea de resetare.
- Oricând este posibil, nu oprii motorul i nu reducei turaia acestuia în timpul procesării regenerării de resetare.

  Important: **Oricând este posibil, lăsai maina să finalizeze procesul de regenerare de resetare înainte de a opri motorul.**

Regenerarea de resetare periodică

Dacă motorul nu a finalizat cu succes o regenerare de resetare, în stare de parcare sau de recuperare în ultimele 100 de ore de funcionare a motorului, computerul motorului va încerca să efectueze o regenerare de resetare.

Setarea Inhibare regenerare

Doar regenerarea de resetare

Notă: Dacă setai InfoCenter să inhibe regenerarea, InfoCenter va afia ADVISORY #185 (recomandarea nr. 185) (Figura 75) la fiecare 15 minute în timp ce motorul solicită o regenerare de resetare.

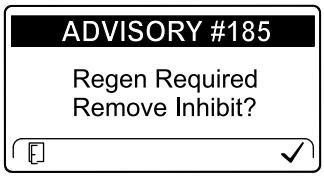

g224692

Figura 75

O regenerare de resetare produce o evacuare sporită a motorului. Dacă utilizai maina în jurul copacilor, tufiurilor, ierbii înalte sau a altor plante sau materiale sensibile la temperatură, putei utiliza setarea Inhib Regen (Inhibare regenerare) pentru a împiedica computerul motorului să efectueze o regenerare de resetare.

Important: **Când oprii motorul i îl pornii din nou, setarea de inhibare a regenerării este setată implicit la OPRIRE.**

1. Accesai meniul DPF Regeneration (Regenerare DPF), apăsai butonul central pentru a derula în jos la opiunea INHIBIT REGEN (Inhibare regenerare) i apăsai butonul din dreapta pentru a selecta accesarea Inhibit Regen (Inhibare regenerare) (Figura 76).

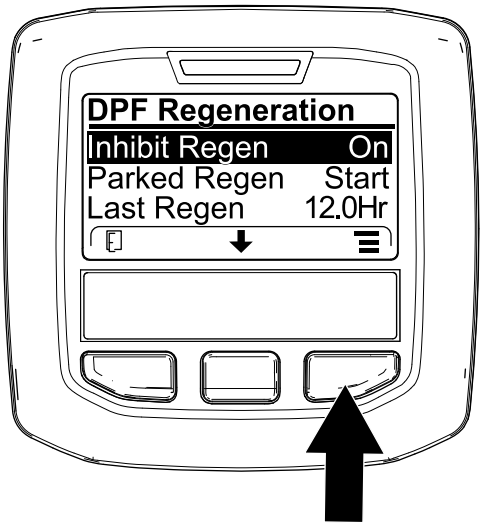

g227304

Figura 76

2. Apăsai butonul din dreapta pentru a schimba setarea de inhibare a regenerării de la Pornire la Oprire (Figura 76) sau de la Oprire la Pornire (Figura 77).

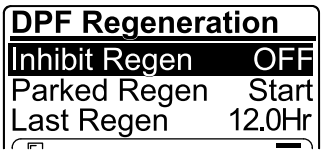

g224691

Figura 77

Permiterea efectuării unei regenerări de resetare

InfoCenter afiează pictograma privind temperatură ridicată de evacuare când regenerarea de resetare este în curs de procesare.

Notă: Dacă opiunea INHIBIT REGEN (Inhibare regenerare) este setată la PORNIRE, InfoCenter afiează ADVISORY #185 (recomandarea nr. 185) (Figura 78). Apăsai butonul 3 pentru a modifica setarea de inhibare a regenerării la OPRIRE i pentru a continua cu regenerarea de resetare.

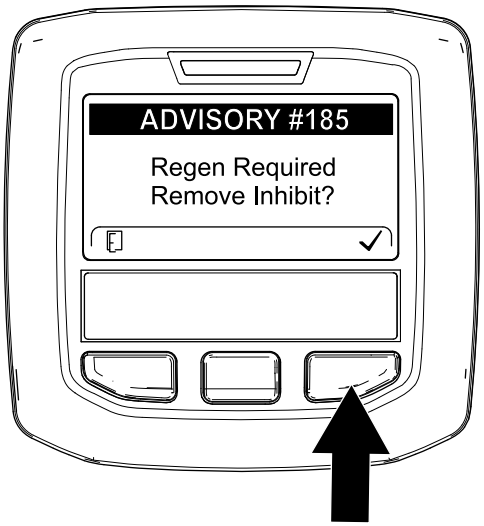

g224394

Figura 78

Notă: Dacă temperatura de evacuare a motorului este prea scăzută, ecranul InfoCenter afiează ADVISORY #186 (recomandarea nr. 186) (Figura 79) pentru a vă informa să setai motorul la acceleraie maximă (ralanti la turaii ridicate).

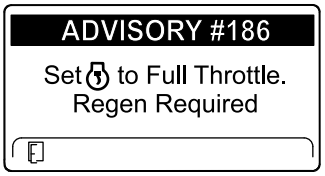

g224395

Figura 79

Notă: Când regenerarea de resetare ia sfârit, pictograma privind temperatură ridicata de evacuare dispare de pe ecranul InfoCenter.

Regenerare în stare de parcare sau de recuperare

- Când computerul motorului solicită fie o regenerare în stare de parcare, fie o regenerare de recuperare, pictograma privind solicitarea de regenerare (Figura 80) este afiată în InfoCenter.

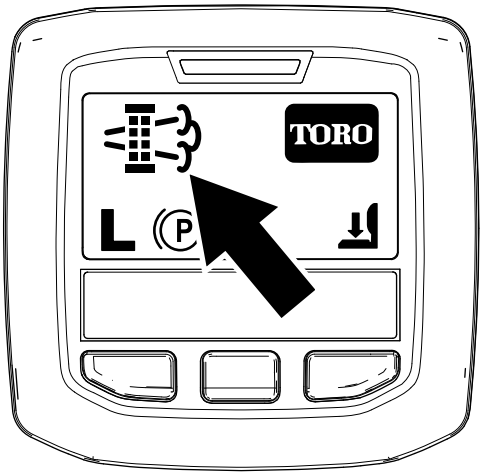

g224404

Figura 80

- Maina nu efectuează automat o regenerare în stare de parcare sau o regenerare de recuperare, ci trebuie să rulai regenerarea prin InfoCenter.

Mesaje privind regenerarea în stare de parcare

Când computerul motorului solicită o regenerare în stare de parcare, următoarele mesaje sunt afiate în InfoCenter:

- Engine warning (Avertisment motor) SPN 3720, FMI 16 (Figura 81)

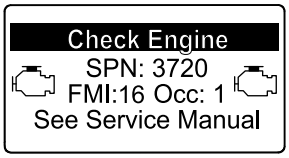

g213863

Figura 81

- Regenerare în stare de parcare solicitată ADVISORY #188 (recomandarea nr. 188) (Figura 82)

  Notă: Advisory #188 (recomandarea nr. 188) se afiează la fiecare 15 minute.

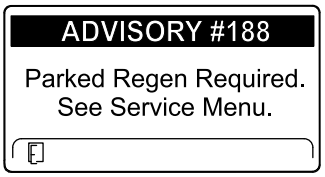

g224397

Figura 82

- Dacă nu efectuai o regenerare în stare de parcare în decurs de 2 ore, InfoCenter afiează regenerarea în stare de parcare necesară - priză de putere dezactivată ADVISORY #189 (recomandarea nr. 189 (Figura 83)).

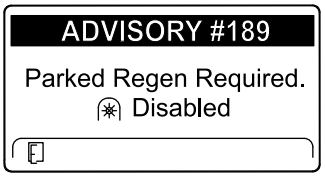

g224398

Figura 83

Important: **Efectuai o regenerare în stare de parcare pentru a restabili funcia priză de putere; consultai Pregătire pentru efectuarea unei regenerări în stare de parcare sau de recuperare (Pagină 51) i Efectuarea unei regenerări în stare de parcare sau de recuperare (Pagină 51).**

Notă: Ecranul de pornire afiează pictograma pentru priza de putere dezactivată (Figura 84).

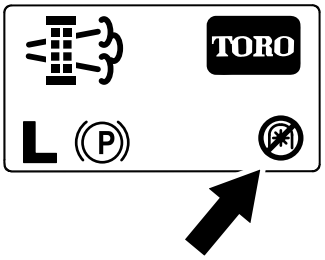

g224415

Figura 84

Mesaje privind regenerarea de recuperare

Când computerul motorului solicită o regenerare de recuperare, următoarele mesaje sunt afiate în InfoCenter:

- Engine warning (Avertisment motor) SPN 3719, FMI 0 (Figura 85)

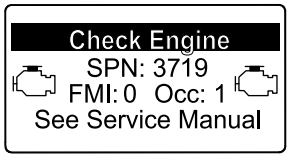

g213867

Figura 85

- Regenerare de recuperare necesară - priză de putere dezactivată ADVISORY #190 (recomandarea nr. 190) (Figura 86)

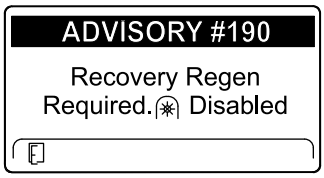

g224399

Figura 86

Important: **Efectuai o regenerare de recuperare pentru a restabili funcia priză de putere; consultai Pregătire pentru efectuarea unei regenerări în stare de parcare sau de recuperare (Pagină 51) i Efectuarea unei regenerări în stare de parcare sau de recuperare (Pagină 51).**

Notă: Ecranul de pornire afiează pictograma pentru priza de putere dezactivată; consultai Figura 84 în Mesaje privind regenerarea în stare de parcare (Pagină 50).

Limitarea stării DPF

- În cazul în care computerul motorului solicită o regenerare de recuperare sau procesează o regenerare de recuperare i derulai în jos la opiunea PARKED REGEN (Regenerare în stare de parcare), regenerarea în stare de parcare se blochează i pictograma de blocare (Figura 87) apare în colul dreapta jos al InfoCenter.

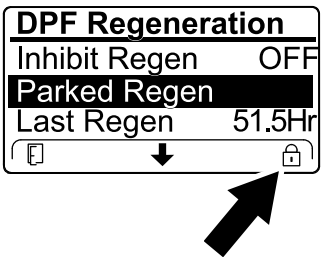

g224625

Figura 87

- În cazul în care computerul motorului nu a solicitat o regenerare de recuperare i derulai în jos la opiunea RECOVERY REGEN (Regenerare de recuperare), regenerarea de recuperare se blochează i pictograma de blocare (Figura 88) apare în colul dreapta jos al InfoCenter.

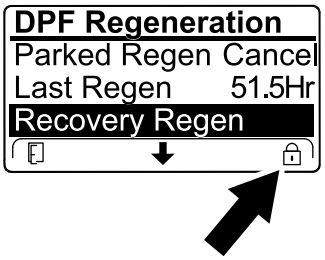

g224628

Figura 88

Pregătire pentru efectuarea unei regenerări în stare de parcare sau de recuperare

1. Asigurai-vă că maina are suficient combustibil în rezervor pentru tipul de regenerare pe care îl efectuai:
   - **Parked Regeneration (Regenerare în stare de parcare):** asigurai-vă că avei un nivel de ¼ de combustibil înainte de a efectua regenerarea în stare de parcare.
   - **Recovery Regeneration (Regenerare de recuperare):** asigurai-vă că avei un nivel de ½ de combustibil înainte de a efectua regenerarea de recuperare.
2. Deplasai maina, în exterior, într-o zonă departe de materiale combustibile.
3. Parcai maina pe o suprafaă uniformă.
4. Asigurai-vă că maneta de traciune sau manetele de control al micării se află în poziia NEUTRĂ.
5. Dacă este cazul, oprii priza de putere i coborâi unitäile de täiere sau accesoriile.
6. Cuplai frâna de parcare.
7. Setai acceleraia în poziia de RALANTI la turaii scăzute.

Efectuarea unei regenerări în stare de parcare sau de recuperare

⚠ AVERTISMENT

Temperatura de evacuare este prea mare (aprox. 600°C) în timpul regenerării DPF. Gazele fierbini de eapament pot fi däunätoare pentru dumneavoastră sau alte persoane.

- **Nu utilizai niciodată motorul într-o zonă închisă.**
- **Asigurai-vă că nu există materiale inflamabile în jurul sistemului de evacuare.**
- **Nu atingei niciodată o componentă fierbinte a sistemului de evacuare.**
- **Nu stai niciodată lângă sau în jurul evii de evacuare a mainii.**

Important: **Computerul mainii anulează regenerarea DPF dacă cretei turaia motorului de la ralanti cu turaii scăzute sau dacă eliberai frâna de parcare.**

1. Accesai meniul DPF Regeneration (Regenerare DPF), apăsai butonul central pentru a derula în jos la opiunea PARKED REGEN START (Pornire regenerare în stare de parcare) sau opiunea RECOVERY REGEN START (Pornire regenerare de recuperare) (Figura 89) i apăsai butonul din dreapta pentru a selecta pornirea regenerării (Figura 89).

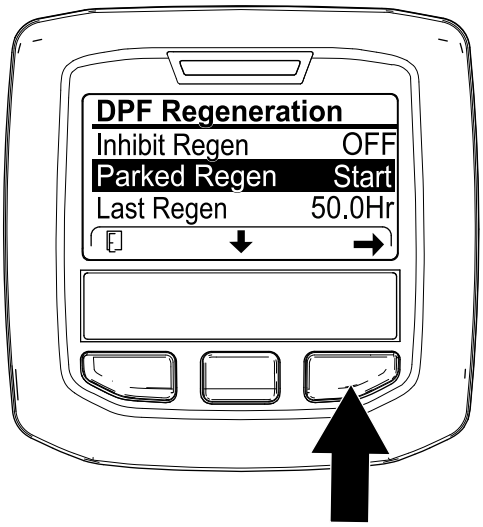

g224402

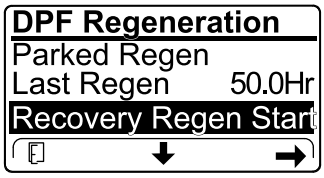

g224629

Figura 89

2. În ecranul VERIFY FUEL LEVEL (Verificare nivel de combustibil), verificai dacă avei un nivel de ¼ de combustibil în cazul în care urmează să efectuai regenerarea în stare de parcare sau verificai dacă avei un nivel de ½ de combustibil în cazul în care urmează să efectuai regenerarea de recuperare i apăsai butonul din dreapta pentru a continua (Figura 90).

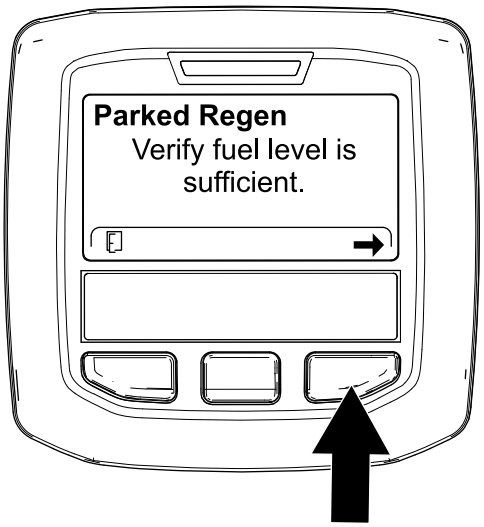

g224414

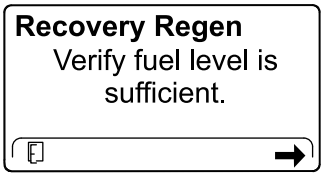

g227678

Figura 90

3. În ecranul listei de verificare DPF, verificai dacă frâna de parcare este cuplată i dacă turaia motorului este setată la ralanti scăzut (Figura 91).

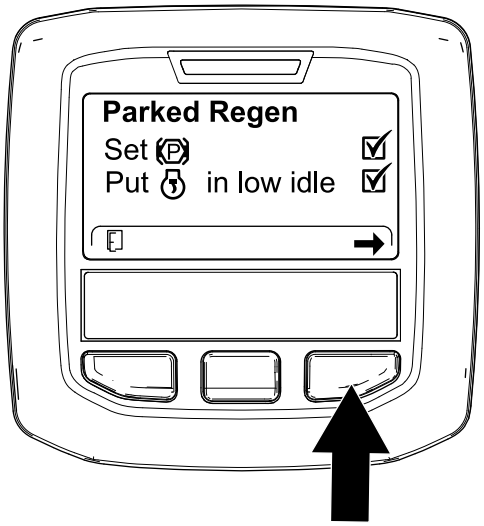

g224407

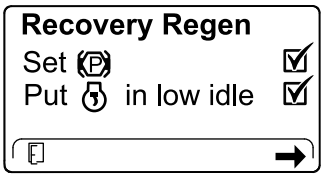

g227679

Figura 91

4. În ecranul INITIATE DPF REGEN (Iniiere regenerare DPF), apăsai butonul din dreapta pentru a continua (Figura 92).

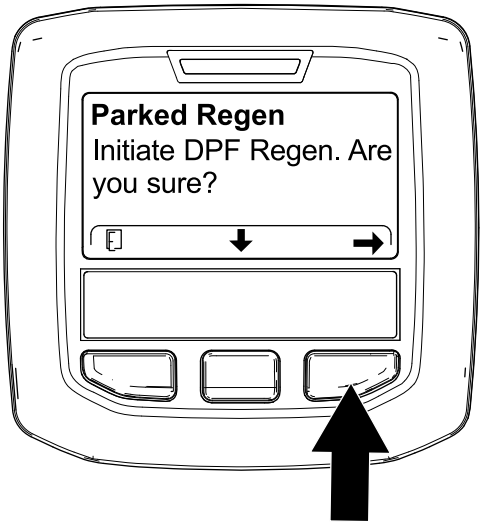

g224626

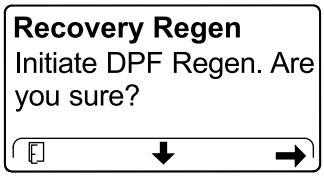

g224630

Figura 92

5. InfoCenter afiează mesajul INITIATING DPF REGEN (Iniiere regenerare DPF) (Figura 93).

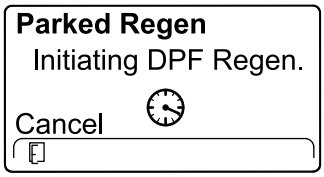

g224411

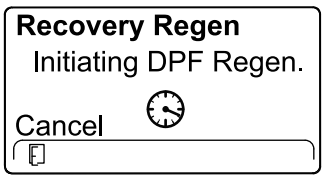

g227681

Figura 93

6. InfoCenter afiează mesajul privind timpul necesar pentru finalizare (Figura 94).

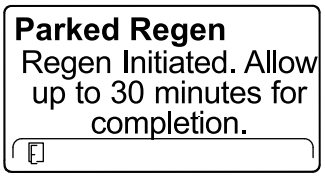

g224406

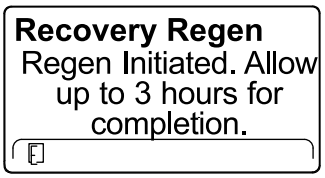

g224416

Figura 94

7. Computerul motorului verifică starea motorului i informaiile de defeciune. InfoCenter poate afia următoarele mesaje, prezentate în tabelul care urmează:

Verificarea mesajelor i a tabelului cu aciuni corective

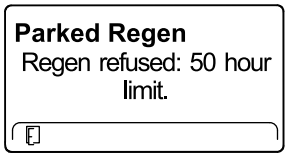

Aciune corectivă: ieii din meniul de regenerare i pornii maina până când timpul scurs de la ultima regenerare este mai mare de 50 de ore; consultai Timp scurs de la ultima regenerare (Pagină 46).

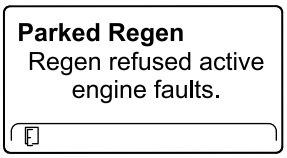

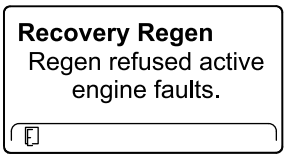

Aciune corectivă: depanai defeciunea motorului i reîncercai o efectuare a regenerării DPF.

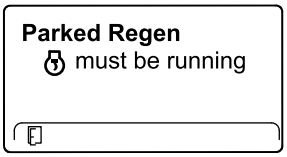

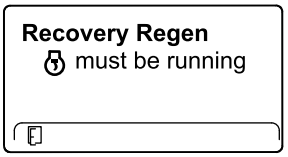

Aciune corectivă: pornii i rulai motorul.

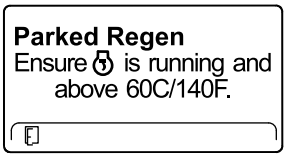

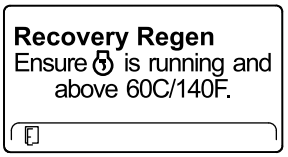

Aciune corectivă: rulai motorul pentru a crete temperatura lichidului de răcire la 60°C.

Parked Regen Put in low idle.	**Recovery Regen** Put in low idle.
Aciune corectivă: trecei într-o turaie inferioară a motorului la ralanti.	
Parked Regen Regen refused by ECU.	**Recovery Regen** Regen refused by ECU.
Aciune corectivă: depanai computerul motorului i reîncercai o efectuare a regenerării DPF.	

8. InfoCenter afiează ecranul de pornire i pictograma de confirmare a regenerării (Figura 95) apare în colul din dreapta jos al ecranului pe măsură ce procesele de regenerare sunt în curs de desfăurare.

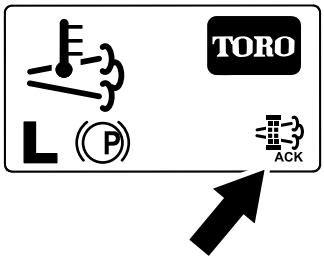

g224403

Figura 95

Notă: În timp ce regenerarea DPF rulează, InfoCenter afiează pictograma privind temperatura ridicată de evacuare .

9. Când computerul motorului finalizează o regenerare în stare de parcare sau de recuperare, InfoCenter afiează ADVISORY #183 (recomandarea nr. 183) (Figura 96). Apăsai butonul din stânga pentru a reveni la ecranul de pornire.

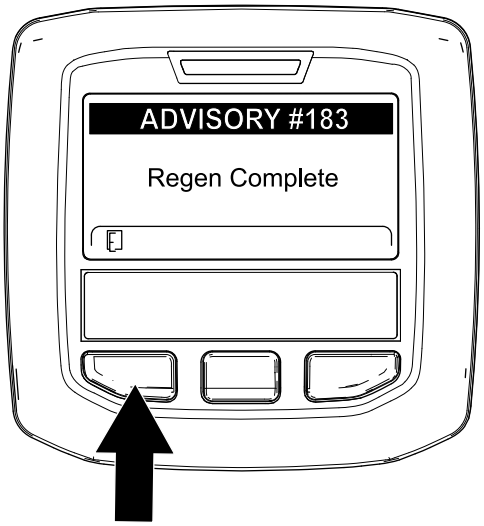

g224392

Figura 96

Notă: Dacă regenerarea nu se finalizează, InfoCenter afiează Advisory #184 (recomandarea nr. 184) (Figura 96). Apăsai butonul din stânga pentru a reveni la ecranul de pornire.

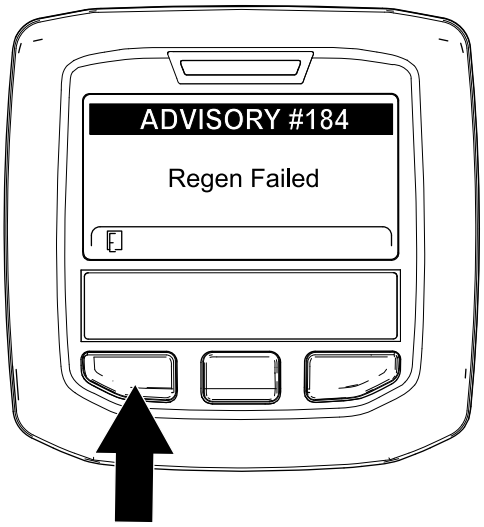

g224393

Figura 97

Anularea unei regenerări în stare de parcare sau de recuperare

Utilizai setarea Parked Regen Cancel (Anulare a regenerării în stare de parcare) sau Recovery Regen Cancel (Anulare a regenerării de recuperare) pentru a anula rularea procesului de regenerare în stare de parcare sau de recuperare.

1. Accesai meniul DPF Regeneration (Regenerare DPF) (Figura 98).

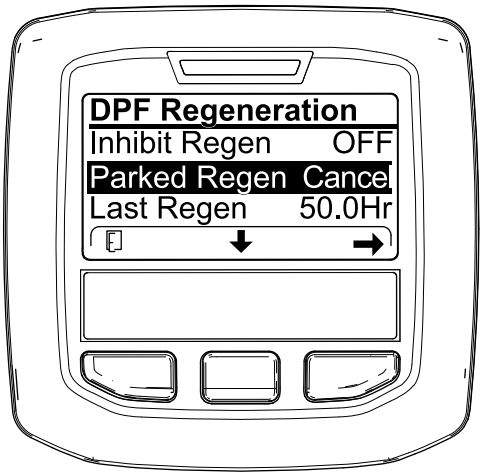

g227305

Figura 98

2. Apăsai butonul central pentru a derula în jos către opiunea PARKED REGEN CANCEL (Anulare regenerare în stare de parcare) (Figura 98) sau opiunea RECOVERY REGEN CANCEL (Anulare regenerare de recuperare) (Figura 99).

g227306

Figura 99

3. Apăsai butonul din dreapta pentru a selecta accesarea Regen Cancel (Anulare regenerare) (Figura 98 sau Figura 99).

Indicaţii de exploatare

Familiarizarea cu maina

Înainte de a tunde iarba, exersai operarea mainii într-o zonă deschisă. Pornii i oprii motorul. Deplasai-vă în faă i în mararier. Coborâi i ridicai unităile de tăiere i cuplai i decuplai cilindrii. Când simii că v-ai familiarizat cu maina, exersai operarea pe pante la viteze diferite.

Înelegerea sistemului de avertizare

Dacă în timpul operării pe ecranul InfoCenter apare un mesaj de avertizare pentru operator sau un cod de defect, oprii maina imediat i remediai problema, înainte de a continua operarea mainii. Pot apărea deteriorări grave dacă vei continua să utilizai maina care prezintă o defeciune.

După utilizare

Sigurana după utilizare

Sigurana generală

- Parcai maina pe o suprafaă uniformă.
- Decuplai i coborâi unităile de tăiere.
- Cuplai frâna de parcare.
- Oprii motorul i scoatei cheia.
- Ateptai până ce toate micările se opresc.
- Lăsai maina să se răcească înainte de reglarea, repararea, curăarea sau depozitarea acesteia.
- Pentru a ajuta la prevenirea incendiilor, asigurai-vă că unităile de tăiere, transmisiile, tobele de eapament, ecranele de răcire i compartimentul motorului nu prezintă depuneri de iarbă i reziduuri. Curăai scurgerile de ulei sau combustibil.
- Decuplai dispozitivele de acionare ale dispozitivelor de ataare oricând transportai sau nu utilizai maina.
- Întreinei i curăai centura (centurile) de sigurană, după cum este necesar.
- Nu depozitai maina sau recipientul cu combustibil într-o zonă cu o flacără deschisă, scântei sau o lampă martor, precum pe un boiler sau alte dispozitive electrice.

Transportul mainii

- Utilizai rampe de lăime completă pentru a încărca maina pe o remorcă sau un camion.
- Fixai maina în sigurană.

Identificarea punctelor de legare

Punctele de legare sunt amplasate în următoarele locuri:

- Pe fiecare latură a cadrului sub treptele faă
- Bara de protecie spate

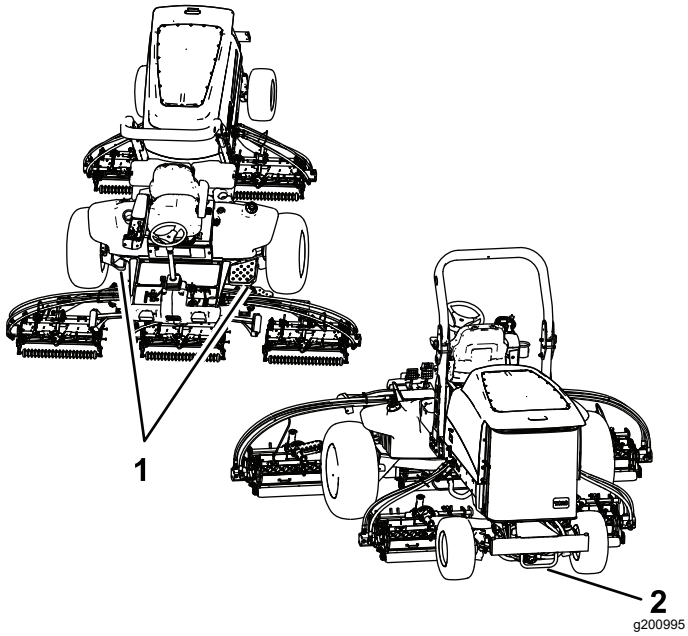

Figura 100

1. Punctele de legare frontală 2. Punctul de legare spate

Împingerea sau tractarea mainii

⚠ ATENŢIE

În timp ce supapa de bypass pentru tractare este deschisă, maina s-ar putea deplasa accidental i v-ar putea răni pe dumneavoastră sau pe trecători.

Atunci când nu împingei sau tractai maina, cuplai frâna de parcare.

În caz de urgenă, putei deplasa maina prin deschiderea supapei de bypass pentru tractare a pompei hidraulic de traciune i montarea unui furtun hidraulic pentru a ocoli supapa de reinere. Apoi putei împinge sau tracta maina.

Dacă avei nevoie să împingei sau să tractai maina dumneavoastră, este posibil să avei nevoie să deplasai maina atât înainte cât i în mararier. Pentru a vă asigura că sistemul de propulsie nu va fi deteriorat ca urmare a împingerii sau tractării, vă recomandăm să pregătii maina pentru împingerea i tractarea înainte i în mararier.

Pregătirea mainii pentru împingerea sau tractarea în mararier.

Montai setul pentru tractare în mararier

Piese necesare (achiziionate separat): set pentru tractare în mararier, nr. piesă Toro 136-3620

Important: **Dacă avei nevoie să împingei sau tractai maina în mararier, mai întâi va trebui să ocolii supapa de reinere a colectorului sistemului de traciune pe 4 roi.**

1. Parcai maina pe o suprafaă uniformă, cuplai frâna de parcare, coborâi unităile de tăiere la sol, oprii motorul şi scoateţi cheia.
2. Montai furtunul de bypass i fitingurile drepte ale setului pentru tractare în mararier, fără a le strânge; consultai *Instruciunile de montare a setului pentru tractare în mararier*.
3. Îndepărtai capacul anti-praf i fitingul de test de pe portul de testare al tubului pentru tractare în mararier.
4. Montai garnitura dreaptă a furtunului de bypass pe portul de testare i strângei fitingul i furtunul.
5. Îndepărtai dopul cu cap hexagonal nr. 6 de pe portul nemarcat (amplasat între fitingurile porturilor M8 i P2) al colectorului traciunii spate.
6. Montai cealaltă garnitura dreaptă a furtunului de bypass în portul nemarcat al colectorului traciunii spate i strângei fitingul i furtunul.
7. Deschidei supapa de bypass pentru tractare a pompei de traciune prin rotirea la 90° (un sfert de tură) în orice direcie (Figura 101).

   Notă: inei cont de poziia supapei atunci când o deschidei i o închidei.

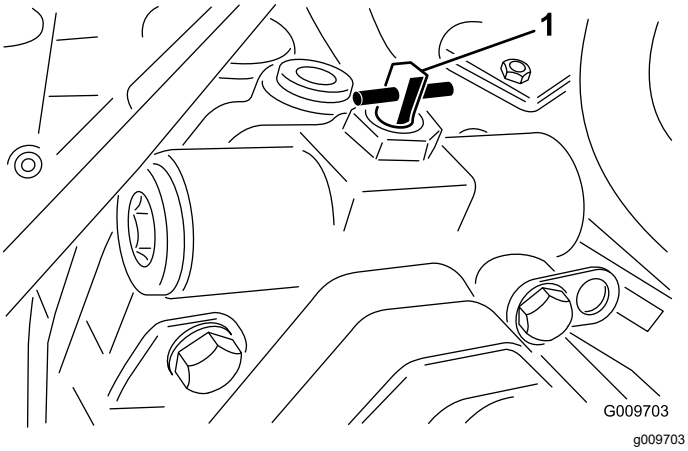

Figura 101

1. Supapă de bypass pentru tractare

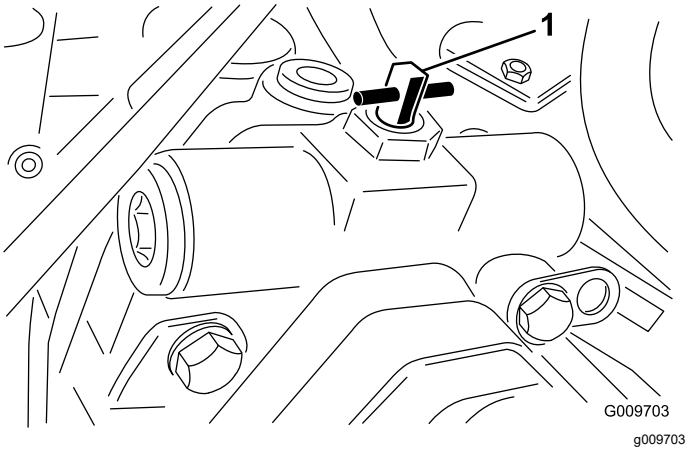

Figura 102

1. Supapă de bypass pentru tractare

8. Împingei sau tractai maina.

   Important: **Nu împingei sau tractai maina mai repede de 3 până la 4,8 km/h sau pe o distană mai mare de 0,4 km, deoarece acest lucru poate duce la deteriorarea sistemului hidraulic. Supapa de bypass trebuie să fie deschisă de fiecare dată când împingei sau tractai maina.**

Pregătirea maşinii pentru utilizare

Îndepărtai setul pentru tractare în mararier

1. Parcai maina pe o suprafaă uniformă, cuplai frâna de parcare, coborâi unităile de tăiere la sol, oprii motorul şi scoateţi cheia.
2. Îndepărtai fitingul drept i furtunul de bypass al setului pentru tractare în mararier din portul de testare al tubului pentru tractare în mararier; consultai *Instruciunile de montare a setului pentru tractare în mararier*.
3. Montai fitingul de testare i capacul anti-praf pe portul de testare.
4. Îndepărtai celălalt fiting drept al furtunului de bypass de pe portul nemarcat (amplasat între fitingurile portului M8 i P2) al colectorului traciunii spate.
5. Montai noul dop cu cap hexagonal nr. 6 din setul pentru tractare în mararier pe portul nemarcat al colectorului traciunii spate.
6. Închidei supapa de bypass pentru tractare rotind-o înapoi 90° (un sfert de tură), înainte de a porni motorul. (Figura 102).

   Notă: Nu folosii un cuplu mai mare de 7 - 11 N·m pentru a închide supapa.

Împingerea sau tractarea mainii doar înainte

Dacă avei nevoie să împingei sau tractai maina doar înainte, trebuie doar să rotii supapa de bypass.

Important: **Dacă avei nevoie să împingei sau tractai maina în mararier, consultai Pregătirea mainii pentru împingerea sau tractarea în mararier. (Pagină 56).**

1. Deschidei capota i îndepărtai carcasa centrală.
2. Deschidei supapa de bypass pentru tractare a pompei de traciune prin rotirea la 90° (un sfert de tură) în orice direcie (Figura 101).

   Notă: inei cont de poziia supapei atunci când o deschidei i o închidei.

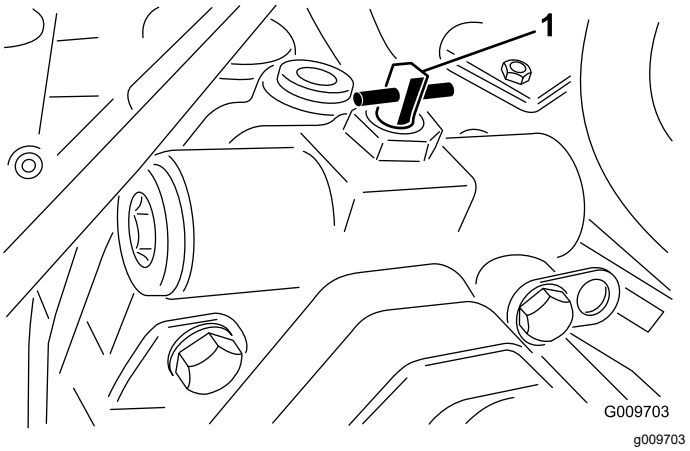

Figura 103

1. Supapă de bypass pentru tractare

3. Împingei sau tractai maina doar înainte.

   Important: **Nu împingei sau tractai maina mai repede de 3 până la 4,8 km/h sau pe o distană mai mare de 0,4 km, deoarece acest**

lucru poate duce la deteriorarea sistemului hidraulic. Supapa de bypass trebuie să fie deschisă de fiecare dată când împingei sau tractai maina.

4. Atunci când maina este gata de utilizare, închidei supapa de bypass pentru tractare rotind-o înapoi 90° (un sfert de tură), înainte de a porni motorul.

   Notă: Nu folosii un cuplu mai mare de 7 - 11 N·m pentru a închide supapa.

Întreţinere

Notă: Determinaţi partea stângă şi dreaptă a maşinii din poziţia de operare normală.

Notă: Descărcai o copie gratuită a schemei electrice sau hidraulice, accesând www.Toro.com i căutai documentele necesare pentru maina dumneavoastră în linkul Manuale de pe pagina principală.

Important: **Consultaţi manualul utilizatorului motorului i *Manualul operatorului* unităii de tăiere, pentru proceduri de întreţinere suplimentare.**

Sigurană în timpul întreinerii

- Înainte de a părăsi poziia operatorului, realizai următorii pai:
  - Parcai maina pe o suprafaă uniformă.
  - Decuplai i coborâi unităile de tăiere.
  - Cuplai frâna de parcare.
  - Oprii motorul i scoatei cheia.
  - Ateptai până ce toate micările se opresc.
  - Lăsai maina să se răcească înainte de reglarea, repararea, curăarea sau depozitarea acesteia.
- Purtai îmbrăcăminte adecvată, inclusiv ochelari de protecie, pantaloni lungi i încălăminte solidă, antiderapantă. inei mâinile, picioarele, hainele, bijuteriile i părul lung la distană de piesele în micare.
- Lăsai componentele mainii să se răcească înainte de a realiza lucrările de întreinere.
- Dacă este posibil, nu efectuai lucrări de întreinere cu motorul în funciune. Păstrai distana faă de componentele în micare.
- Operai motorul doar în zone bine ventilate. Gazele de eapament conin monoxid de carbon, care este letal odată ce este inhalat.
- Sprijinii maina cu cricuri tip capră ori de câte ori lucrai sub mână.
- Depresurizai cu grijă componentele cu energie stocată.
- Meninei toate componentele mainii în stare bună de funcionare i bine fixate.
- Înlocuii toate autocolantele uzate sau deteriorate.
- Pentru a asigura performana optimă i sigură a mainii, utilizai doar piese de schimb originale Toro. Piesele de schimb ale altor producători pot fi periculoase i pot anula garania produsului.

Program(e) de întreţinere recomandat(e)

Interval de întreţinere şi service	Procedură de întreţinere
După primele 8 ore	• Strângei prezoanele.
După primele 50 ore	• Schimbai uleiul pentru angrenajul planetar faţă.
După primele 200 ore	• Schimbai uleiul pentru puntea spate.
Înainte de fiecare folosinţă sau zilnic	• Verificai centura (centurile) de sigurană pentru a descoperi urme de uzură, tăieturi i alte deteriorări. Înlocuii centura (centurile) de sigurană dacă vreo componentă nu funcionează corect. • Verificai comutatoarele de blocare. • Verificai filtrul de aer • Verificai nivelul uleiului de motor. Adăugai ulei de motor după cum este necesar. • Scurgei apa sau ali contaminani din separatorul de apă. • Verificaţi presiunea din anvelope. • Inspectai vizual dacă osia spate prezintă scurgeri. • Inspectai vizual dacă există scurgeri ale carcasei reductorului. • Verificaţi nivelul lichidului de răcire. • Îndepărtai reziduurile din zona motorului, răcitorului de ulei i a radiatorului. Curăai mai frecvent aceste zone în condiii de mediu cu murdărie. • Verificarea conductelor i furtunurilor hidraulice. • Verificai nivelul de ulei hidraulic.
La intervale de 50 de ore	• Lubrifiai lagărele i bucele. Lubrifiai lagărele i bucele imediat după spălarea mainii. • Întreinei bateria.

Interval de întreţinere şi service	Procedură de întreţinere
La intervale de 100 de ore	• Verificai starea i tensionarea curelei alternatorului.
La intervale de 200 de ore	• Strângei prezoanele.
La intervale de 400 de ore	• Înlocuii filtrul de aer. Efectuai lucrări de service mai devreme asupra filtrului de aer, dacă indicatorul de service arată culoarea roie. Întreinei-l mai frecvent în condiii extreme de murdărie sau praf. • Verificai conductele de combustibil i racordurile pentru deteriorări, defeciuni sau racorduri slăbite. • Înlocuii separatorul de apă/combustibil • Înlocuii filtrul de combustibil al motorului. • Verificai jocul la capete al transmisiilor planetare. • Verificai nivelul de ulei pentru angrenajul planetar (Verificai dacă sunt prezente scurgeri externe). • Verificai nivelul de uleiul pentru puntea spate. (De asemenea, verificai nivelul uleiului înainte de prima pornire a motorului.) • Verificai lubrifiantul din carcasa reductorului. (De asemenea, verificai lubrifiantul înainte de a porni motorul pentru prima dată.)
La intervale de 500 de ore	• Schimbai uleiul de motor i filtrul.
La intervale de 800 de ore	• Scurgei i curăai rezervorul de combustibil. • Schimbai uleiul pentru angrenajul planetar faţă sau anual, oricare eveniment survine primul. • Schimbai uleiul pentru puntea spate. • Verificai alinierea roilor spate. • Dacă nu utilizai uleiul hidraulic recomandat sau ai umplut vreodată rezervorul cu un ulei alternativ, schimbai filtrele hidraulice. • Dacă nu utilizai uleiul hidraulic recomandat sau dacă ai umplut rezervorul cu un ulei alternativ, înlocuii uleiul hidraulic.
La intervale de 1.000 de ore	• Dacă utilizai uleiul hidraulic recomandat, schimbai filtrele hidraulice.
La intervale de 2.000 de ore	• Dacă utilizai uleiul hidraulic recomandat, înlocuii uleiul hidraulic.
La intervale de 6.000 de ore	• Demontai, curăai i montai la loc filtrul de funingine pe DPF sau curăai filtrul de funingine dacă apare defeciunea motorului SPN 3251 FMI 0, SPN 3720 FMI 0 sau SPN 3720 FMI 16 pe ecranul InfoCenter.
Înainte de depozitare	• Scurgei i curăai rezervorul de combustibil.
La fiecare 2 ani	• Înlocuii furtunurile hidraulice. • Înlocuii furtunurile pentru lichidul de răcire. • Purjai i înlocuii lichidul de răcire.

Listă de verificare pentru întreinerea zilnică

Copiai această pagină pentru utilizare de rutină.

Verificări de întreinere	Pentru săptămâna:						
	Luni	Mari	Miercuri	Joi	Vineri	Sâmbătă	Duminică
Verificai funcionarea sistemului de blocare de siguranță.							
Verificai funcionarea frânei.							
Verificai nivelul de ulei de motor i nivelul de combustibil.							
Verificai nivelul de lichid din sistemul de răcire.							
Golii separatorul de apă/combustibil.							
Verificai indicatorul de service al filtrului de aer.							
Verificai dacă există resturi pe radiator, răcitorul de ulei i ecran.							
Verificai zgomotele neobinuite ale motorului.[1]							
Verificai zgomotele neobinuite de funcionare.							
Verificai nivelul de ulei hidraulic.							
Verificai dacă furtunurile hidraulice sunt deteriorate.							
Verificai dacă există scurgeri de lichide.							
Verificarea presiunii din anvelope.							
Verificai funcionarea instrumentului.							
Verificai reglarea alinierii contracuţitului cu cilindrul.							

Verificări de întreinere	Pentru săptămâna:						
	Luni	Mari	Miercuri	Joi	Vineri	Sâmbătă	Duminică
Verificai reglarea înălimii de tăiere.							
Lubrifiai toate fitingurile de lubrifiere.[2]							
Retuai vopseaua deteriorată.							

1. Verificai bujia incandescentă i duzele injectorului dacă motorul pornete greu, produce zgomot în exces sau funcionează neuniform.
2. Imediat după fiecare spălare, indiferent de intervalul menionat

Notare pentru zonele de interes

Verificare efectuată de către:		
Element	Dată	Informaii
1		
2		
3		
4		
5		
6		
7		
8		

Proceduri permanente

Pregătirea pentru întreţinere

1. Parcai maşina pe o suprafaţă uniformă, coborâi unităile de tăiere i cuplai frâna de parcare.
2. Oprii motorul, scoatei cheia i ateptai până ce piesele mobile se opresc.

Deschiderea capotei

1. Eliberai cei 2 clichei ai capotei (Figura 104).

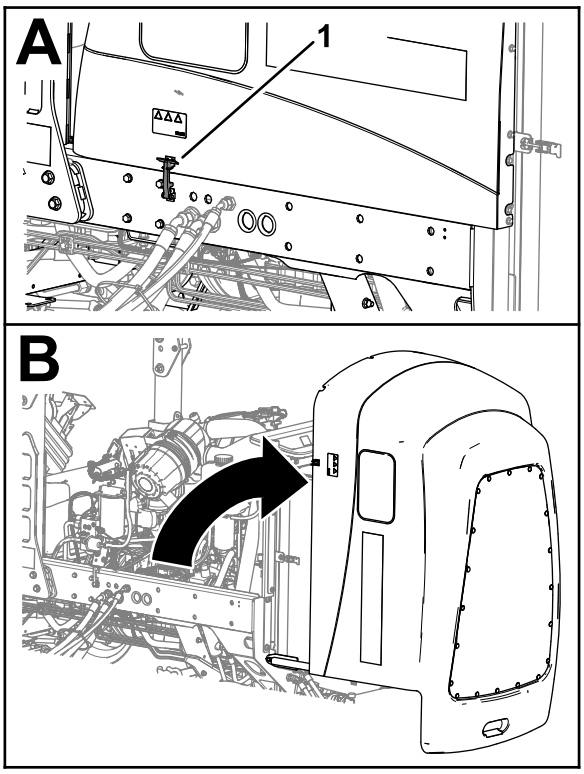

g369009

Figura 104

1. Clichet capotă (2)

2. Utilizai mânerul din partea din spate a capotei pentru a deschide capota prin rotire.

Închiderea capotei

1. Rotii cu atenie capota pentru a o închide (Figura 105).

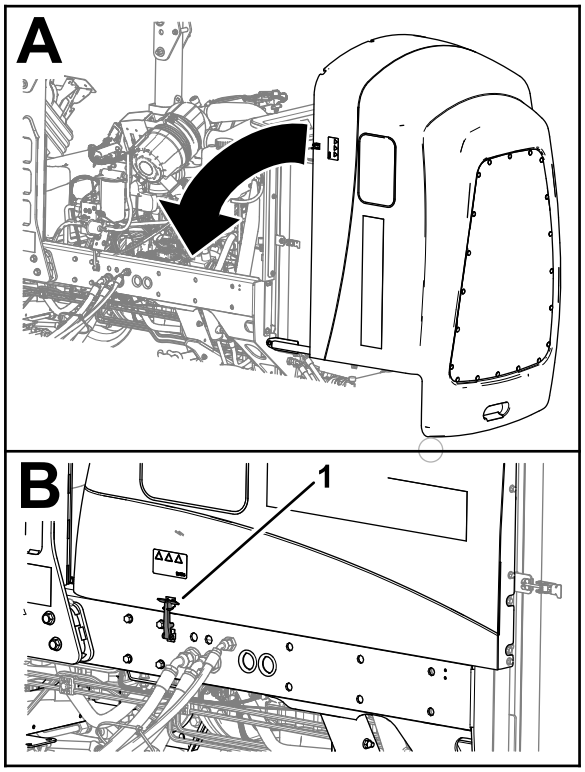

Figura 105

1. Clichet capotă (2)

2. Fixai capota cu cei 2 clichei ai capotei

Accesarea compartimentului bateriei

1. Eliberai clichetul din cauciuc de pe capacul compartimentului bateriei (Figura 104).

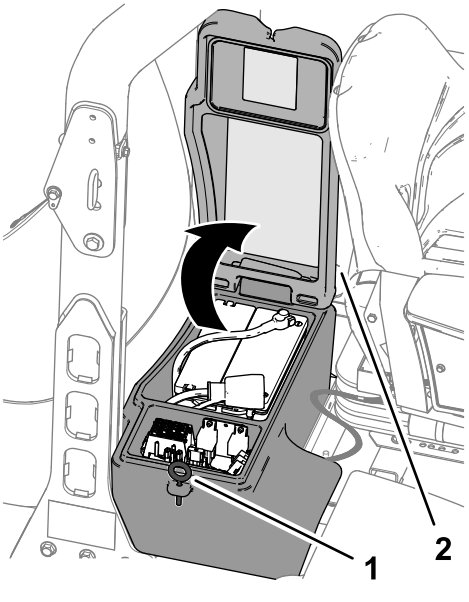

Figura 106

1. Capac compartiment baterie
2. Clichet (cauciuc)

2. Rotii capacul în sus.

Înclinarea scaunului

1. Deplasai elementul de fixare a scaunului spre exterior (Figura 107).

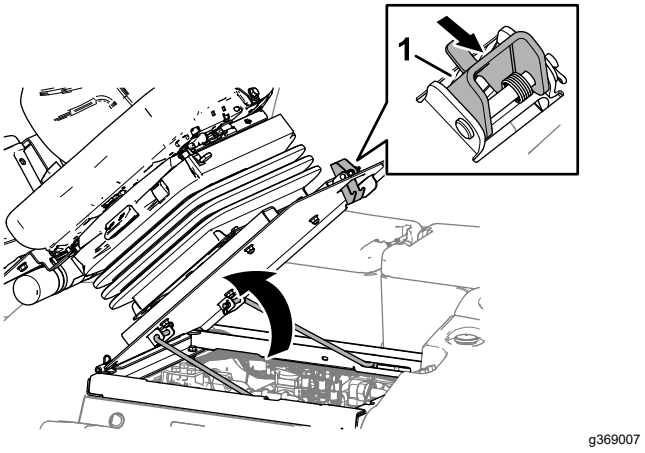

Figura 107

1. Element de fixare scaun

2. Rotii cu atenie scaunul în sus.
3. Asigurai-vă că tija de susinere faă este aezată în elementul de reinere cu fantă al suportului scaunului (Figura 108).

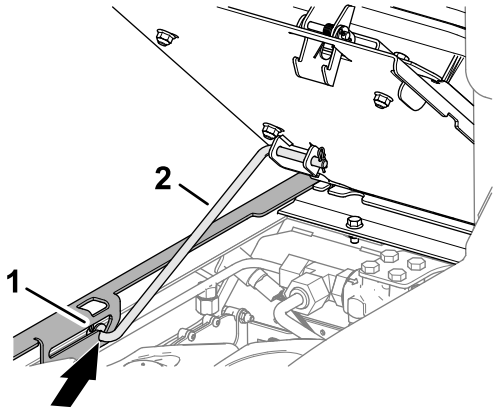

g369008

Figura 108

1. Fantă (suport scaun)
2. Tijă de susinere

Coborârea scaunului

1. Rotii uor scaunul, ridicai tija de susinere din crestătura fantei de susinere a scaunului (Figura 109).

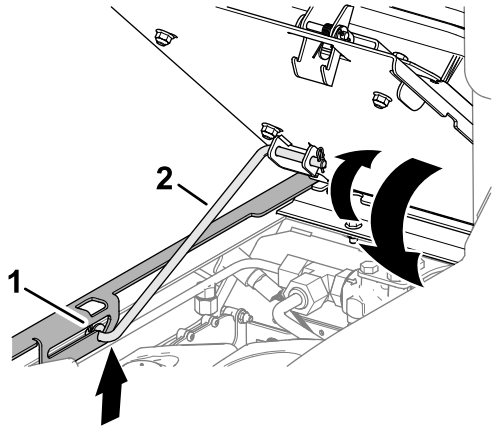

g369220

Figura 109

1. Fantă (suport scaun)
2. Tijă de susinere

2. Coborâi cu atenie scaunul până ce acesta se blochează în siguranță.

Amplasarea punctelor de ridicare

Notă: Sprijinii maina cu cricuri ori de câte ori lucrai sub aceasta; consultai Specificaţii (Pagină 31).

Utilizai următoarele puncte ca puncte de ridicare a mainii:

- Faa mainii - pe cadrul mainii, în faa motoarelor de acionare a roilor (Figura 110).

  Important: **Nu sprijinii maina în zona motoarelor de acionare a roilor. Păstrai echipamentul de ridicare la distană de tuburile i furtunurile hidraulice.**

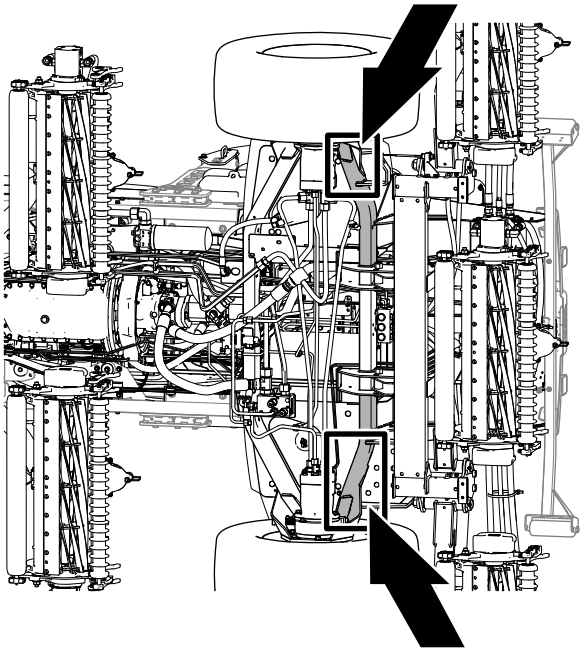

g369205

Figura 110

- Spatele mainii - centrul osiei (Figura 111)

  Notă: Amplasai cricurile cu capacitatea specificată pe ambele laturi ale carcasei transmisiei i sub osie.

  Important: **Nu sprijinii maina în zona tiranilor.**

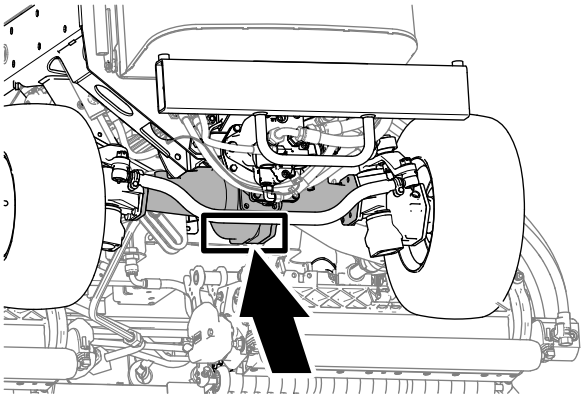

g371178

Figura 111

Lubrifiere

Lubrifierea lagărelor i a bucelor

Interval de service: La intervale de 50 de ore Lubrifiai lagărele i bucele imediat după spălarea mainii.

Specificaii lubrifiant: lubrifiant cu litiu nr. 2

1. Pregătii maina pentru întreinere; consultai Pregătirea pentru întreţinere (Pagină 62).
2. Locaiile fitingurilor de lubrifiere i cantităile sunt următoarele:
   - Rulmeni de pivotare ai axului frânei (5), consultai Figura 112

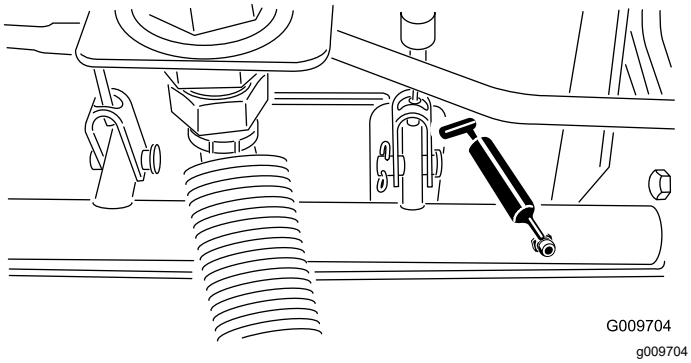

Figura 112

   - Bucă de pivotare a osiei spate i cilindru de direcie, consultai Figura 113

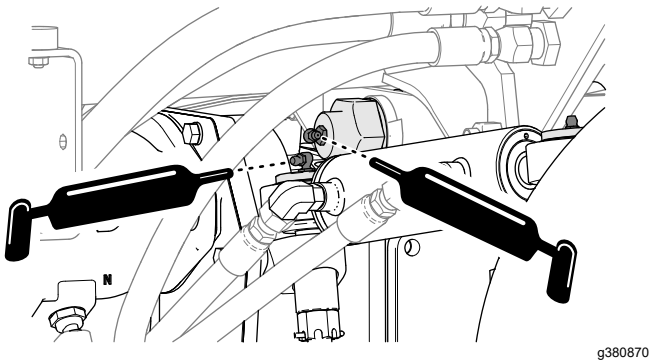

Figura 113

   - Articulaiile sferice ale cilindrului de direcie (2), consultai Figura 114

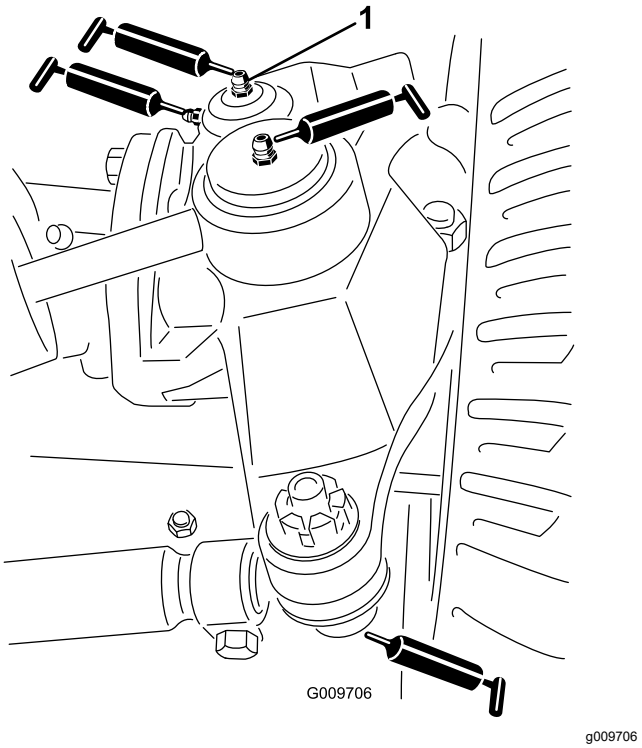

Figura 114

1. Fitingul superior al pivotului de fuzetă

   - Articulaiile sferice ale tiranilor (2), consultai Figura 114
   - Bucele pivotului de fuzetă (2), consultai Figura 114.

     Notă: Fitingul superior al pivotului de fuzetă trebuie lubrifiat o singură dată pe an (2 pompe).
   - Bucele braului de ridicare (1 per unitate de tăiere), consultai Figura 115

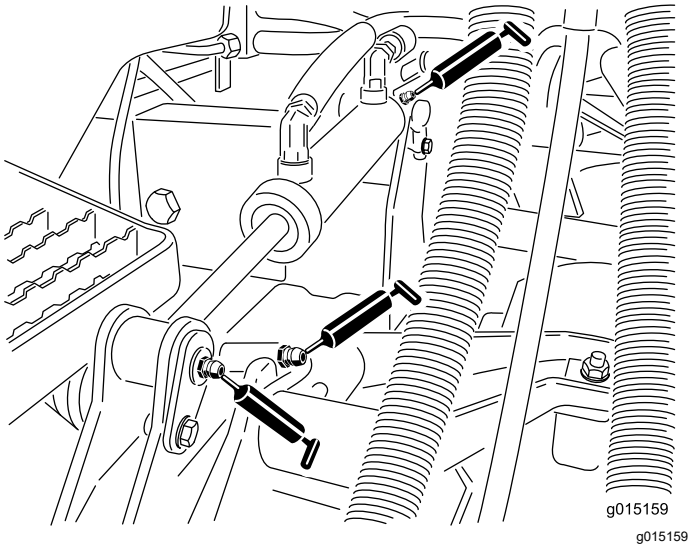

Figura 115

- Bucele cilindrului de ridicare (2 per unitate de tăiere), consultai Figura 115
- Bucele de pivotare ale braului de ridicare (1 per unitate de tăiere), consultai Figura 116
- Cadrul de susinere al unităii de tăiere (2 per unitate de tăiere), consultai Figura 116
- Pivotul braului de ridicare a unităii de tăiere (1 per unitate de tăiere), consultai Figura 116

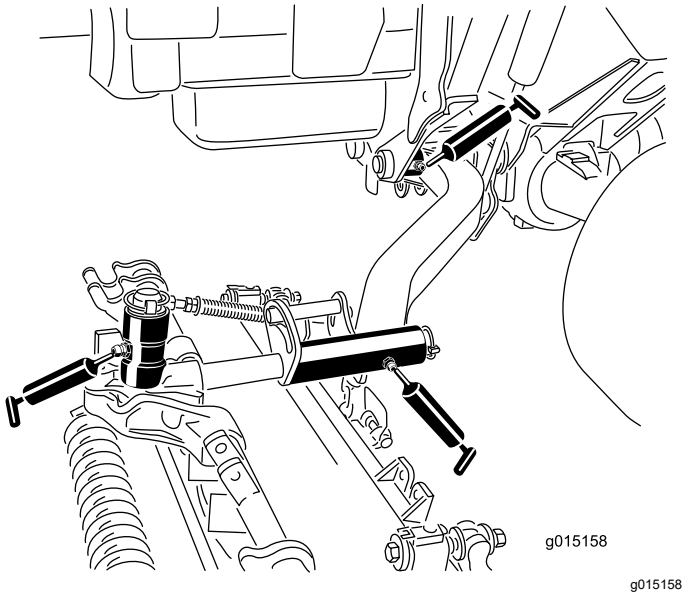

Figura 116

Întreţinere motor

Măsuri de sigurană cu privire la motor

- Oprii motorul înainte de a verifica uleiul sau de a adăuga ulei în carter.
- Nu modificai viteza regulatorului motorului i nu supraturai motorul.

Verificarea filtrului de aer

Interval de service: Înainte de fiecare folosinţă sau zilnic

1. Pregătii maina pentru întreinere; consultai Pregătirea pentru întreţinere (Pagină 62).
2. Deschidei capota; consultai Deschiderea capotei (Pagină 62).
3. Verificai indicatorul de service de la capătul carcasei filtrului de aer (Figura 117).

   Notă: Dacă indicatorul de service afiează o bandă roie, înlocuii filtrul de aer; consultai Demontarea filtrului (Pagină 67).

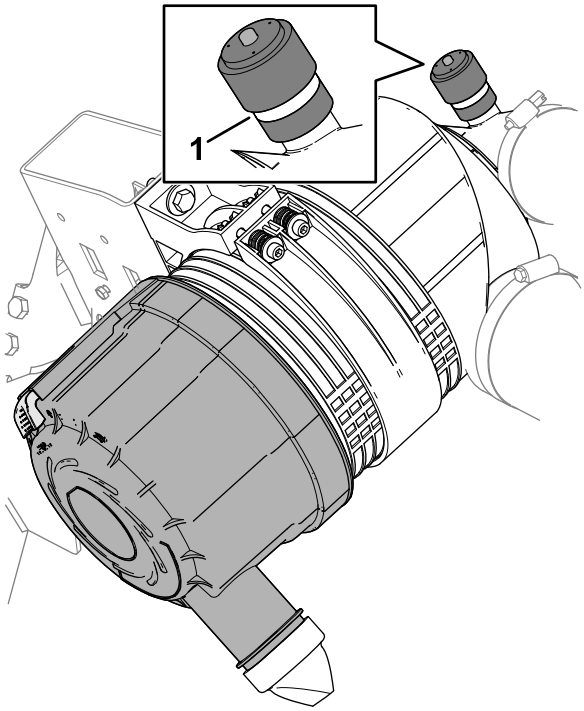

Figura 117

1. Indicator de service

4. Strângei supapa de evacuare a prafului (Figura 118).

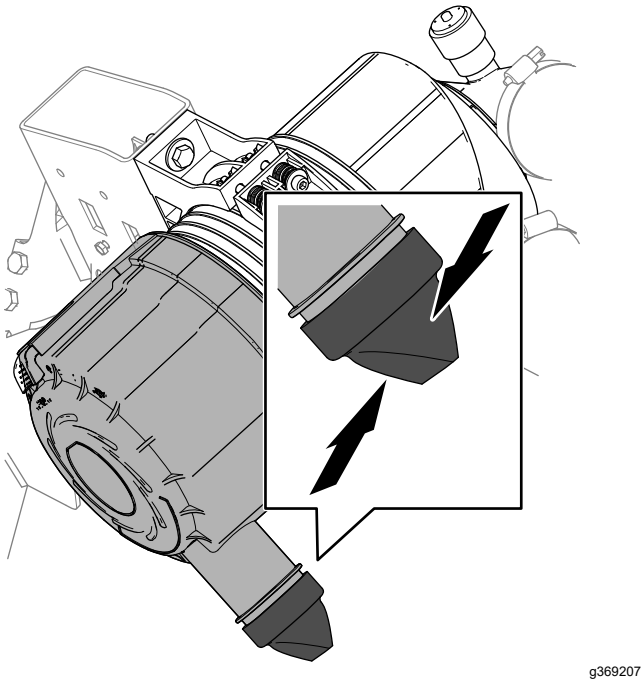

Figura 118

5. Închidei i blocai capota; consultai Închiderea capotei (Pagină 63).

Înlocuirea filtrului de aer

Interval de service: La intervale de 400 de ore Efectuai lucrări de service mai devreme asupra filtrului de aer, dacă indicatorul de service arată culoarea roie. Întreinei-l mai frecvent în condiii extreme de murdărie sau praf.

Demontarea filtrului

Întreinei filtrul de aer doar când indicatorul afiează o bandă roie. Schimbarea filtrului de aer înainte de a fi necesar nu face decât să mărească pericolul de pătrundere a murdăriei în motor, atunci când este scos filtrul.

Important: **Asigurai-vă de amplasarea corectă a capacului i de faptul că etanează perfect corpul filtrului de aer.**

1. Pregătii maina pentru întreinere; consultai Pregătirea pentru întreţinere (Pagină 62).
2. Deschidei capota; consultai Deschiderea capotei (Pagină 62).
3. Verificai dacă există urme de uzură sau deteriorări la nivelul corpului filtrului de aer care ar putea cauza o scurgere de aer. Verificai întregul sistem de admisie pentru a descoperi eventuale scurgeri, deteriorări sau cleme de furtun slăbite.

   Notă: Înlocuii un filtru de aer uzat sau deteriorat i piesele sistemului de admisie de aer.
4. Tragei clichetul spre exterior i rotii capacul filtrului de aer în sens invers acelor de ceasornic (Figura 119).

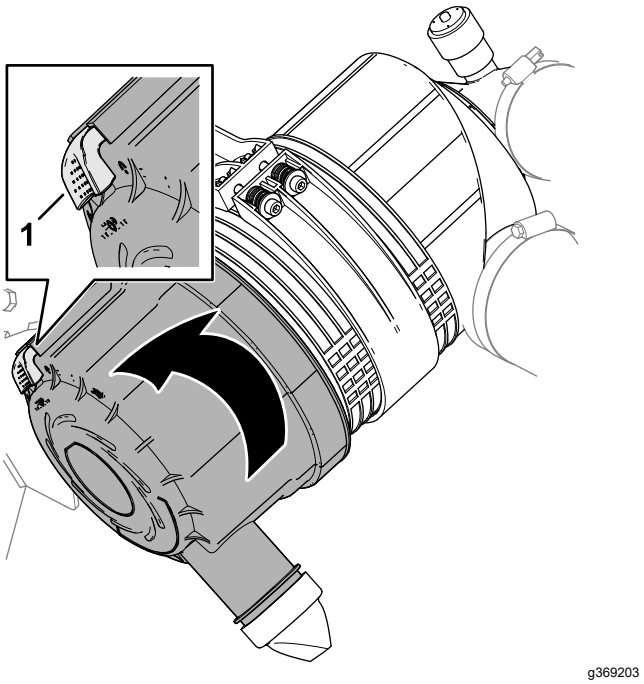

Figura 119

1. Clichet (capac filtru de aer)

5. Îndepărtai capacul de pe carcasa filtrului de aer.
6. Înainte de a îndepărta filtrul, utilizai aer de joasă presiune (2,75 bar), curat i uscat— pentru a ajuta la îndepărtarea acumulărilor mari de reziduuri dintre exteriorul filtrului primar i carcasă. **Evitai utilizarea aerului de înaltă presiune, care ar putea fora murdăria să treacă prin filtru în zona de admisie.**

   Acest proces de curăare previne pătrunderea reziduurilor în zona de admisie atunci când este îndepărtat filtrul primar.
7. Îndepărtai elementul de filtrare al filtrului primar (Figura 120).

   Notă: Nu curăai elementul filtrului de aer.

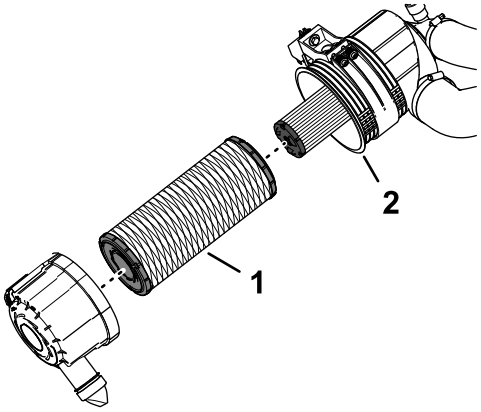

g369223

Figura 120

1. Element de filtrare al filtrului primar
2. Carcasă filtru de aer

Montarea filtrului

1. Verificai elementul de filtrare al filtrului de siguranță (Figura 121). Dacă este murdar, înlocuii-l.

   Important: **Nu încercai niciodată să curăai filtrul de siguranță (Figura 121). Înlocuii filtrul de siguranță cu un filtru nou după ce ai efectuat 3 lucrări de întreinere asupra filtrului principal.**

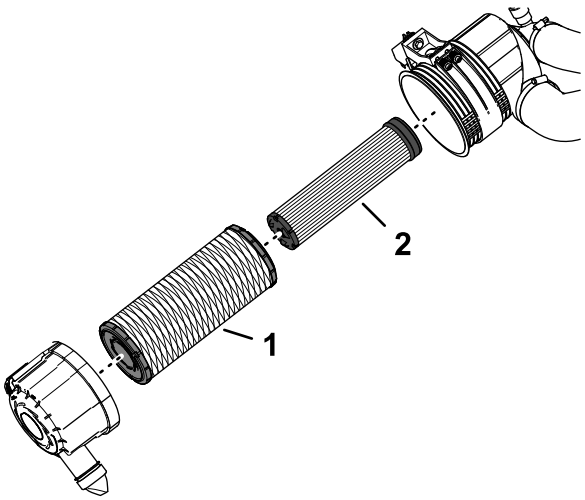

g369204

Figura 121

1. Element de filtrare al filtrului primar
2. Element de filtrare al filtrului de siguranță

2. Verificai noul filtru pentru a descoperi eventuale deteriorări din timpul transportului, verificând partea exterioară a etanării elementului de filtrare i corpului filtrului de aer.

   Important: **Nu utilizai un element de filtrare deteriorat.**

3. Montai elementul de filtrare al filtrului primar. Aplicai presiune pe marginea exterioară a elementului, pentru a-l amplasa în carcasa filtrului de aer.

   Important: **Nu presai la nivelul centrului flexibil al filtrului.**

4. Îndepărtai supapa de evacuare a prafului din capacul filtrului de aer, curăai cavitatea i montai supapa de evacuare pe capac.
5. Montai capacul pe carcasa filtrului de aer prin alinierea supapei de evacuare a prafului în jos, într-o poziie aproximativ între cea corespunzătoare orei 5 i orei 7 când este privită de la extremitate.
6. Dacă indicatorul de service afiează o bandă roie, apăsai butonul de resetare de la capătul indicatorului (Figura 122).

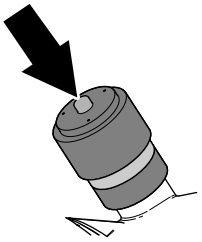

g369218

Figura 122

7. Închidei i blocai capota; consultai Închiderea capotei (Pagină 63).

Specificaii privind uleiul

Utilizai ulei de motor de înaltă calitate, cu coninut scăzut de cenuă, care îndeplinete sau depăete următoarele specificaii:

- Categoria de service API CJ-4 sau superioară
- Categoria de service ACEA E6
- Categoria de service JASO DH-2

Important: **Utilizarea unui alt ulei de motor decât API CJ-4 sau superior, ACEA E6 sau JASO DH-2 poate cauza colmatarea filtrului de particule diesel sau deteriorarea motorului.**

Utilizai următoarea clasă de vâscozitate a uleiului de motor:

- Ulei preferat: SAE 15W-40: peste -18°C
- Ulei alternativ: SAE 10W-30 sau 5W-30 (toate temperaturile)

Uleiul de motor Toro Premium este pus la dispoziie de furnizorii autorizai Toro, cu diferite clase de vâscozitate: 15W-40 sau 10W-30.

Verificarea nivelului uleiului de motor

Interval de service: Înainte de fiecare folosinţă sau zilnic Adăugai ulei de motor după cum este necesar.

Motorul este livrat cu ulei în carter; totui, verificai nivelul uleiului înainte i după prima pornire a motorului.

Notă: Cel mai bun moment pentru a verifica uleiul de motor este atunci când motorul este rece, înainte de a fi pornit la începutul zilei. Dacă motorul a fost deja în funciune, ateptai 10 minute înainte de a verifica nivelul uleiului.

1. Pregătii maina pentru întreinere; consultai Pregătirea pentru întreţinere (Pagină 62).
2. Deblocai i deschidei capota; consultai Deschiderea capotei (Pagină 62).
3. Îndepărtai joja din tubul jojei (Figura 123) i tergei-o cu o lavetă curată.

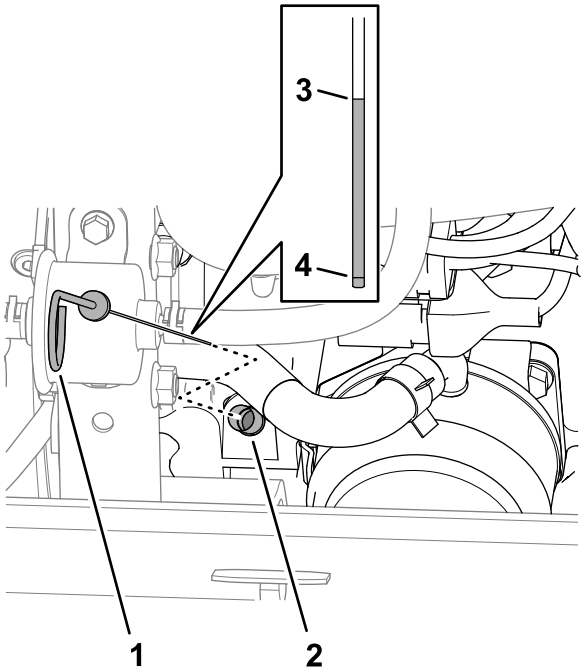

Figura 123

1. Jojă
2. Tubul jojei
3. Marcaj nivel ulei Full (Plin)
4. Marcaj nivel ulei Add (Adaugă)

4. Introducei complet joja în tubul jojei, apoi scoatei joja i verificai nivelul uleiului.

   Notă: Dacă nivelul uleiului este între marcajul Full (Plin) i Add (Adaugă), nu trebuie să mai adăugai ulei; sării la pasul 7.
5. Dacă nivelul uleiului este scăzut, scoatei buonul rezervorului (Figura 124) i adăugai treptat cantităi mici de ulei, verificând frecvent nivelul, până când nivelul atinge marcajul Full (Plin) de pe jojă.

   Important: **Avei grijă ca nivelul uleiului să se încadreze între limita superioară i cea inferioară de pe jojă. Umplerea excesivă sau insuficientă cu ulei de motor poate duce la deteriorarea gravă a motorului.**

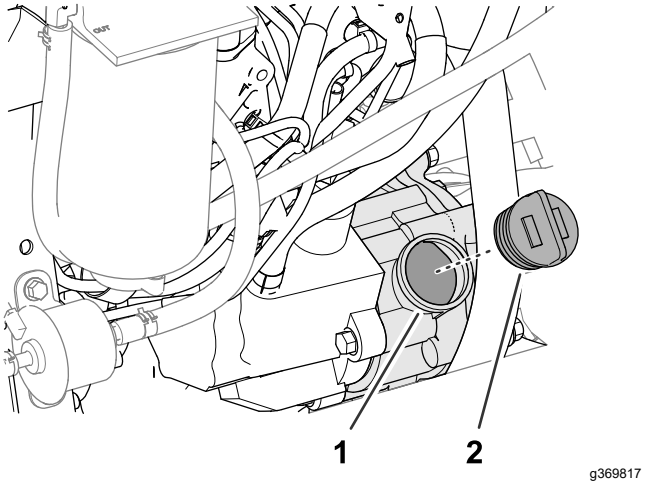

Figura 124

1. Port umplere ulei
2. Buon rezervor ulei

6. Montai buonul rezervorului de ulei şi joja.
7. Închidei i blocai capota; consultai Închiderea capotei (Pagină 63).

Capacitatea carterului de ulei

5,7 l cu filtru.

Schimbarea uleiului de motor i a filtrului

Interval de service: La intervale de 500 de ore

Golirea rezervorului de ulei de motor

1. Pregătii maina pentru întreinere; consultai Pregătirea pentru întreţinere (Pagină 62).
2. Demontai buonul rezervorului.
3. Aezai o tavă de golire sub buşonul de golire.
4. Scoatei buonul de golire (Figura 125) i lăsai uleiul să curgă în tava de golire.

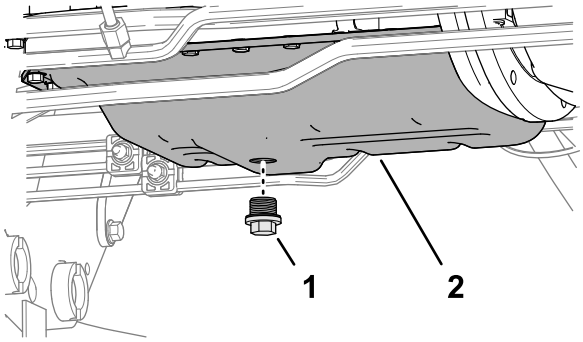

g369411

Figura 125

1. Buşon de golire
2. Baie ulei de motor

5. Atunci când uleiul nu se mai scurge din motor, montai buşonul de golire i strângei-l la un cuplu de 54 - 63 N·m.

Înlocuirea filtrului de ulei

1. Rotii filtrul de ulei în sens invers acelor de ceasornic pentru a-l înlocui (Figura 126).

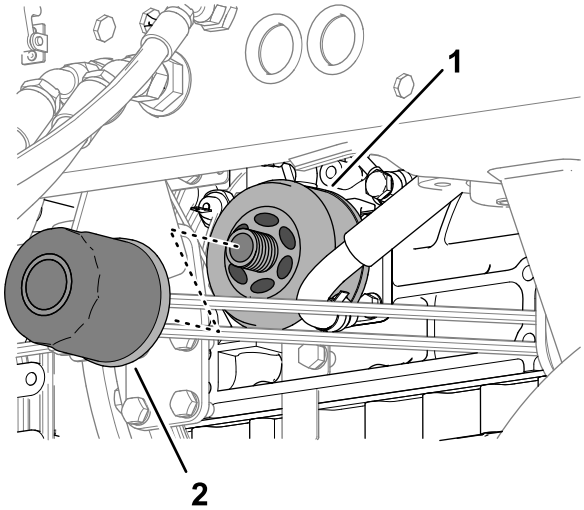

g369728

Figura 126

1. Adaptor filtru
2. Filtru de ulei

2. tergei adaptorul filtrului.
3. Aplicai un strat subire de ulei curat pe garnitura filtrului nou.

   Notă: Nu strângeţi excesiv filtrul.

4. Montai filtrul pe adaptorul filtrului, până când filtrul intră în contact cu adaptorul, apoi strângei filtrul cu încă o tură.
5. Adăugai ulei în motor i montai buonul; consultai Specificaii privind uleiul (Pagină 68), Capacitatea carterului de ulei (Pagină 69) i Verificarea nivelului uleiului de motor (Pagină 69).

Întreinerea catalizatorului de oxidare diesel (DOC) i a filtrului de funingine

Interval de service: La intervale de 6.000 de ore—Demontai, curăai i montai la loc filtrul de funingine pe DPF sau curăai filtrul de funingine dacă apare defeciunea motorului SPN 3251 FMI 0, SPN 3720 FMI 0 sau SPN 3720 FMI 16 pe ecranul InfoCenter.

Dacă apar defeciunile motorului CHECK ENGINE SPN 3251 FMI 0, CHECK ENGINE SPN 3720 FMI 0 sau CHECK ENGINE SPN 3720 FMI 16 pe ecranul InfoCenter(Figura 127), curăai filtrul de funingine urmând paii de mai jos:

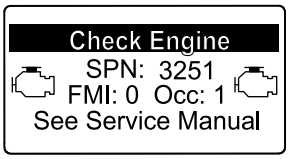

g214715

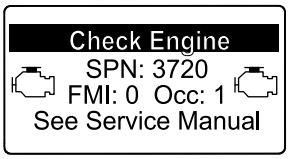

g213864

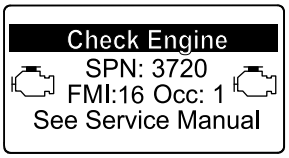

g213863

Figura 127

1. Consultai seciunea Motor din *Manualul de service* pentru informaii despre demontarea i montarea catalizatorului de oxidare diesel i a filtrului de funingine al DPF.
2. Consultai distribuitorul autorizat Toro pentru piesele de schimb sau service pentru catalizatorul de oxidare diesel i filtrul de funingine.
3. Contactai distribuitorul autorizat Toro pentru a vă reseta sistemul ECU al motorului după ce instalai un DPF curat.

Întreţinerea sistemului de carburant

⚠ PERICOL

În anumite condiii, combustibilul i vaporii de combustibil sunt foarte inflamabili i explozivi. Un incendiu sau o explozie cauzată de combustibil vă poate arde pe dumneavoastră şi pe cei din jur i poate cauza pagube materiale.

- **Umplei rezervorul de combustibil într-un spaiu deschis, cu motorul oprit i rece. tergei orice urme de combustibil vărsat.**
- **Nu umplei în totalitate rezervorul de combustibil. Adăugai combustibil în rezervor până când nivelul este cu 25 mm mai jos de partea superioară a rezervorului, nu de gâtul buonului rezervorului. Acest spaiu gol din rezervor permite dilatarea combustibilului.**
- **Nu fumai niciodată când manipulai combustibil i stai departe de flăcări deschise sau de locurile în care vaporii de combustibil pot fi aprini de scântei.**
- **Depozitai combustibilul într-un recipient curant, a cărui siguranţă este certificată i asigurai-vă că ai închis capacul.**

Golirea separatorului de apă/combustibil

Interval de service: Înainte de fiecare folosinţă sau zilnic—Scurgei apa sau ali contaminani din separatorul de apă.

1. Pregătii maina pentru întreinere; consultai Pregătirea pentru întreţinere (Pagină 62).
2. Deschidei capota; consultai Deschiderea capotei (Pagină 62).
3. Aezai o tavă de golire sub filtrul separatorului de apă/combustibil (Figura 128).

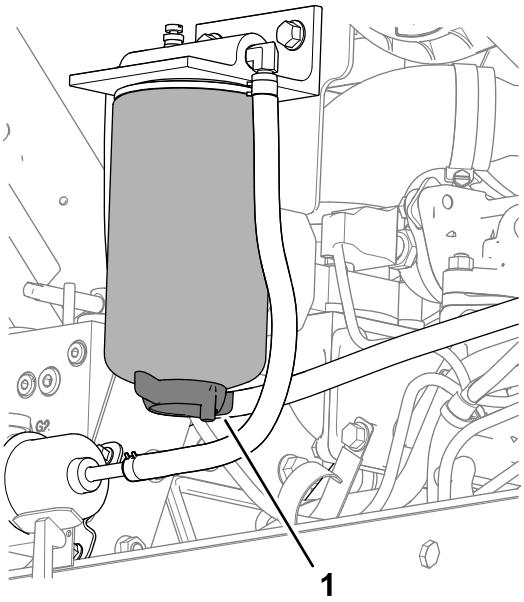

Figura 128

1. Robinet de evacuare (filtru separator de apă/combustibil)

4. Slăbii robinetul de evacuare din partea inferioară a filtrului separatorului de apă/combustibil i permitei combustibilului i apei să se scurgă.
5. Închidei robinetul de evacuare din partea inferioară a filtrului separatorului de apă/combustibil.
6. Închidei i blocai capota; consultai Închiderea capotei (Pagină 63).

Verificarea conductelor de combustibil i a racordurilor

Interval de service: La intervale de 400 de ore/Anual (care urmează)

Parcai maina pe o suprafaă uniformă, coborâi unităile de tăiere, cuplai frâna de parcare, opriţi motorul şi scoateţi cheia.

1. Pregătii maina pentru întreinere; consultai Pregătirea pentru întreţinere (Pagină 62).
2. Deschidei capota; consultai Deschiderea capotei (Pagină 62).
3. Verificai conductele de combustibil pentru urme de uzură, deteriorări, defeciuni sau racorduri slăbite.

   Notă: Reparai sau înlocuii orice conducte de combustibil uzate sau deteriorate; strângei orice racorduri slăbite.
4. Închidei i blocai capota; consultai Închiderea capotei (Pagină 63).

Înlocuirea separatorului de apă/combustibil

Interval de service: La intervale de 400 de ore

1. Golii separatorul de apă/combustibil; consultai paii de la 1 la 4 din Golirea separatorului de apă/combustibil (Pagină 71).
2. Curăai filtrul separatorului de apă/combustibil i capul filtruluiFigura 129

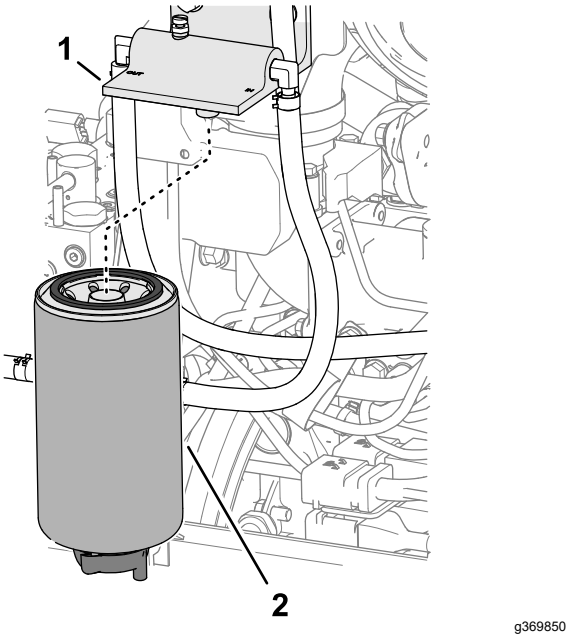

Figura 129

1. Cap filtru
2. Filtru separator de apă-combustibil

3. Îndepărtai filtrul separatorului de la capul filtrului.
4. tergei zona de montare a capului filtrului.
5. Aplicai un strat subire de combustibil curat pe garnitură noului filtru al separatorului.
6. Montai filtrul separatorului pe capul filtrului, până când garnitura intră în contact cu suprafaa de montare, apoi rotii filtrul încă o jumătate de tură.
7. Verificai ca robinetul de evacuare din partea inferioară a filtrului separatorului de apă/combustibil să fie închis.
8. Pornii motorul i verificai dacă există scurgeri de combustibil în jurul filtrului separatorului i capului filtrului.
9. Oprii motorul, scoatei cheia, închidei i blocai capota; consultai Închiderea capotei (Pagină 63).

Înlocuirea filtrului de combustibil al motorului

Interval de service: La intervale de 400 de ore

1. Pregătii maina pentru întreinere; consultai Pregătirea pentru întreţinere (Pagină 62).
2. Deschidei capota; consultai Deschiderea capotei (Pagină 62).
3. Curăţaţi zona din jurul capătului filtrului de combustibil (Figura 130).

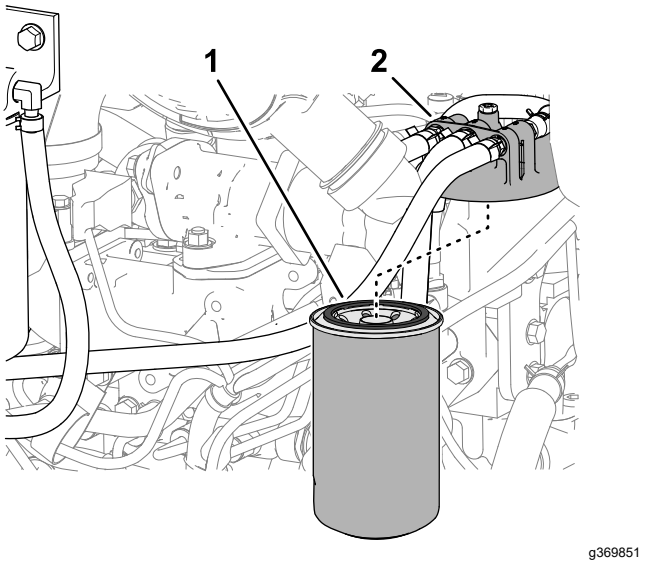

Figura 130

1. Filtru de combustibil
2. Capătul filtrului de combustibil

4. Scoatei filtrul i curăai suprafaa de montare a capătului filtrului (Figura 130).
5. Lubrifiai garnitura filtrului cu ulei de motor curat. Pentru informaii suplimentare, consultaţi manualul utilizatorului motorului, livrat împreună cu maina.
6. Instalai manual recipientul cu filtru uscat, până când garnitura intră în contact cu capătul filtrului, apoi strângei cu încă jumătate (½) de tură.
7. Pornii motorul i verificai dacă există scurgeri de combustibil în jurul capătului filtrului.
8. Oprii motorul, scoatei cheia, închidei i blocai capota; consultai Închiderea capotei (Pagină 63).

Scurgerea i curăarea rezervorului de combustibil

Interval de service: La intervale de 800 de ore

Înainte de depozitare

Scurgei i curăai rezervorul de combustibil dacă sistemul de alimentare devine contaminat sau dacă maina urmează a fi depozitată pentru o perioadă îndelungată. Utilizai combustibil curat pentru a purja rezervorul.

1. Pregătii maina pentru întreinere; consultai Pregătirea pentru întreţinere (Pagină 62).
2. Plasai un recipient de scurgere sub robinetul de evacuare din partea inferioară a rezervorului de combustibil (Figura 131).

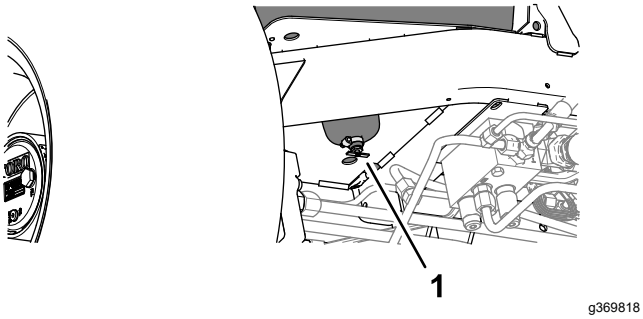

Figura 131

1. Robinet de evacuare (partea inferioară a rezervorului de combustibil)

3. Deschidei robinetul de evacuare i permitei combustibilului să se scurgă.
4. Dacă este necesar, adăugai combustibil curat în rezervorul de combustibil, pentru a-l purja.
5. Închidei robinetul de evacuare.

   Notă: Când adăugai combustibil în rezervor, verificai dacă robinetul de evacuare prezintă scurgeri.

Curăarea ecranului de admisie a combustibilului

Parcai maina pe o suprafaă uniformă, coborâi unităile de tăiere, cuplai frâna de parcare, opriţi motorul şi scoateţi cheia.

Tubul de admisie a combustibilului se află în interiorul rezervorului de combustibil i este echipat cu un ecran, care previne pătrunderea resturilor în sistemul de alimentare. Îndepărtai tubul de admisie a combustibilului i curăai ecranul în mod corespunzător.

1. Pregătii maina pentru întreinere; consultai Pregătirea pentru întreţinere (Pagină 62).
2. Înclinai scaunul; consultai Înclinarea scaunului (Pagină 63).
3. Îndepărtai clema care fixează furtunul pe tubul de colectare a combustibilului (Figura 132).

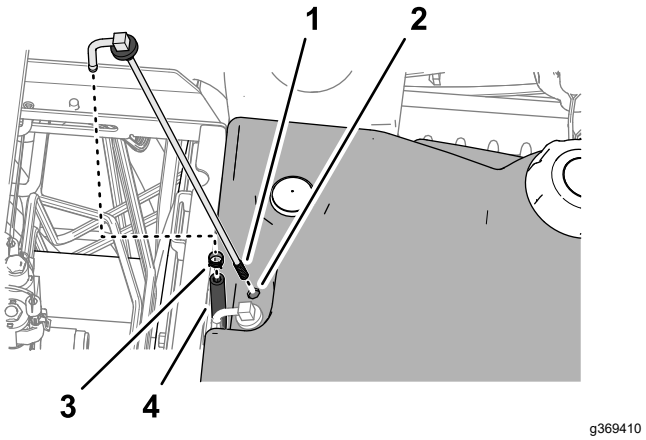

Figura 132

1. Ecran (tub colectare combustibil)
2. Rezervor de combustibil
3. Clemă pentru furtun
4. Furtun

4. Îndepărtai tubul de colectare a combustibilului i buca din cauciuc din rezervor.
5. Curăai ecranul de la capătul tubului de colectare a combustibilului (Figura 132).
6. Introducei tubul de colectare a combustibilului i buca de cauciuc în rezervor, până când buca se aază în rezervor.
7. Montai furtunul pe tubul de colectare a combustibilului i fixai-l cu clema.
8. Coborâi i blocai scaunul; consultai Coborârea scaunului (Pagină 64).

Întreţinerea sistemului electric

Sigurană privind sistemul electric

- Deconectai bateria înainte de repararea mainii. Deconectai întâi borna negativă, apoi borna pozitivă. Conectai întâi borna pozitivă, apoi borna negativă.
- Încărcai bateria într-un spaiu deschis, bine ventilat, departe de scântei sau flăcări. Deconectai încărcătorul înainte de a conecta sau deconecta bateria. Purtai îmbrăcăminte de protecie i utilizai scule izolate.

Deconectarea bateriei

⚠ PERICOL

Electrolitul bateriei conine acid sulfuric, care este letal dacă este consumat i provoacă arsuri grave.

- **Nu bei electrolit i evitai contactul cu pielea, ochii sau îmbrăcămintea. Purtai ochelari de protecie pentru a vă proteja ochii i mănui de cauciuc pentru a vă proteja mâinile.**
- **Umplei bateria într-un loc în care este întotdeauna disponibilă apă curată pentru spălarea pielii.**

1. Pregătii maina pentru întreinere; consultai Pregătirea pentru întreţinere (Pagină 62).
2. Deschidei capacul compartimentului bateriei; consultai Accesarea compartimentului bateriei (Pagină 63).
3. Deconectai cablul negativ al bateriei (Figura 133).

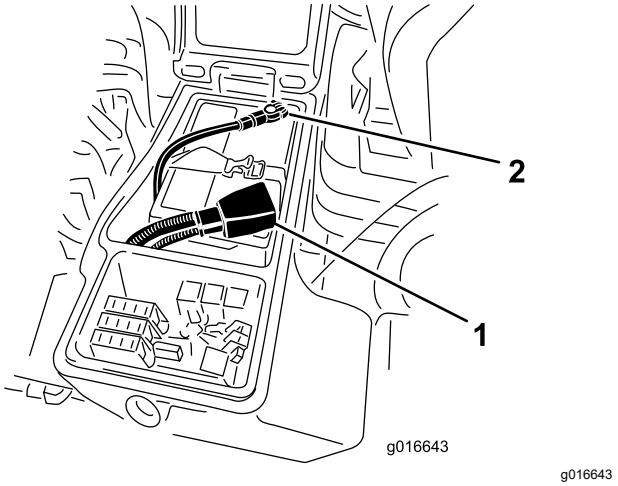

Figura 133

1. Cablul pozitiv al bateriei
2. Cablu negativ baterie

4. Extragei prin glisare manonul din cauciuc de pe clema cablului pozitiv al bateriei i deconectai cablul pozitiv al bateriei.

Conectarea bateriei

1. Montai cablul pozitiv al bateriei (rou) la borna pozitivă (+) a bateriei (Figura 134).

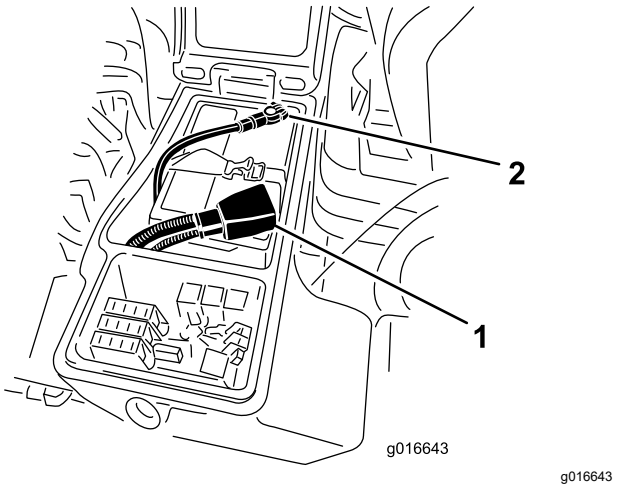

Figura 134

1. Cablul pozitiv al bateriei
2. Cablu negativ baterie

2. Montai cablul negativ al bateriei (negru) la borna negativă (-) a bateriei.
3. Aplicai un strat de lubrifiant Grafo 112X, nr. piesă 505-47 pe bornele bateriei i clemele cablurilor bateriei.
4. Glisai manonul din cauciuc peste clema cablului pozitiv al bateriei.
5. Închidei i blocai capacul compartimentului bateriei.

Încărcarea bateriei

1. Deconectai bateria; consultai Deconectarea bateriei (Pagină 74).
2. Conectai un încărcător de baterie de 3 - 4 A la bornele bateriei.
3. Încărcai bateria timp de minim 4 - 8 ore la 3 - 4 A.
4. Atunci când bateria este încărcată, deconectai încărcătorul de la priză i de la bornele bateriei.
5. Conectai bateria; consultai Conectarea bateriei (Pagină 74).

Întreinerea bateriei

Interval de service: La intervale de 50 de ore

Notă: Păstrai bornele i întreaga carcasă a bateriei curate deoarece o baterie murdară se va descărca lent.

1. Pregătii maina pentru întreinere; consultai Pregătirea pentru întreţinere (Pagină 62).
2. Deschidei capacul compartimentului bateriei; consultai Accesarea compartimentului bateriei (Pagină 63).
3. Verificai starea bateriei.

   Notă: Înlocuii o baterie uzată sau deteriorată.
4. Deconectai cablurile bateriei i demontai bateria de la mină; consultai Deconectarea bateriei (Pagină 74).
5. Spălai întreaga carcasă a bateriei cu o soluie cu bicarbonat de sodiu i apă.
6. Clătii carcasa cu apă curată.
7. Montai bateria pe mină i conectai cablurile pentru baterie; consultai Conectarea bateriei (Pagină 74).
8. Închidei i blocai capacul compartimentului bateriei.

Înlocuirea siguranţelor

Blocul cu sigurane fuzibile se află în compartimentul bateriei.

1. Pregătii maina pentru întreinere; consultai Pregătirea pentru întreţinere (Pagină 62).
2. Deschidei capacul compartimentului bateriei; consultai Accesarea compartimentului bateriei (Pagină 63).
3. Înlocuii sigurana deschisă (Figura 135) cu acelai tip de sigurană, având acelai amperaj

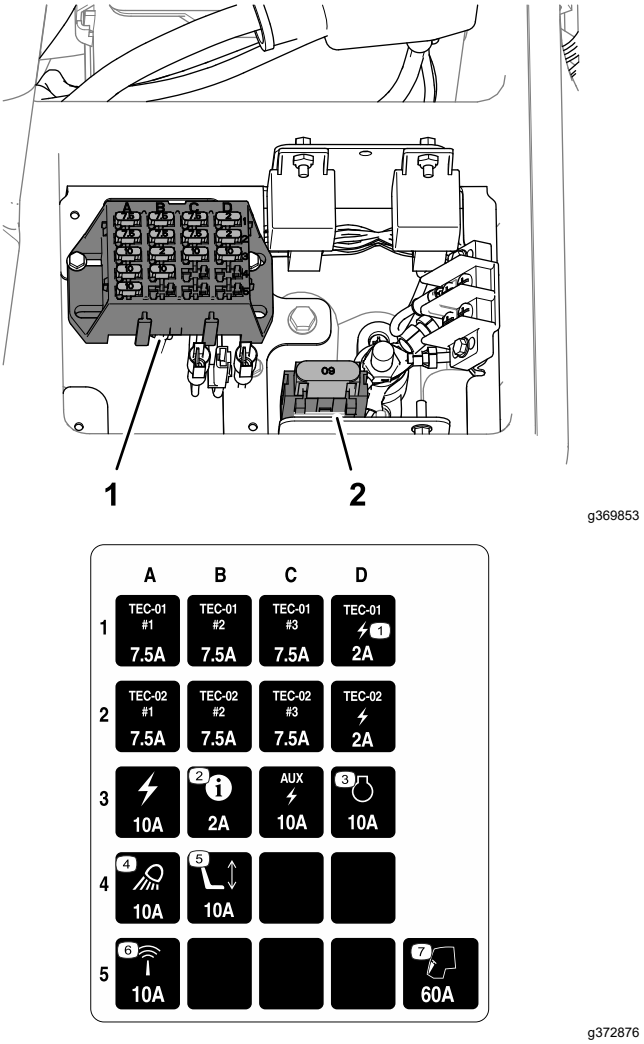

Figura 135

1. Bloc cu sigurane fuzibile
2. Element de sigurană fuzibilă Maxi

4. Închidei i blocai capacul compartimentului bateriei.

Întreţinerea sistemului de angrenaj

Verificarea presiunii din anvelope

Interval de service: Înainte de fiecare folosinţă sau zilnic

Important: **Meninei presiunea recomandată în toate anvelopele pentru a asigura o calitate de tăiere constantă i o performană adecvată a mainii. Asigurai o umflare corespunzătoare a anvelopelor.**

1. Pregătii maina pentru întreinere; consultai Pregătirea pentru întreţinere (Pagină 62).
2. Măsurai presiunea aerului din anvelope.

   Notă: Valoarea presiunii corecte a aerului din anvelope este cuprinsă între 0,83 i 1,03 bar.
3. Dacă este necesar, adăugai sau evacuai aer din anvelope.
4. Repetai paii 2 i 3 pentru celelalte anvelope.

Verificarea cuplului prizoanelor

Interval de service: După primele 8 ore

La intervale de 200 de ore

⚠ ATENŢIE

Nerespectarea cuplului adecvat al prizoanelor poate duce la defectarea sau pierderea unei roi i poate duce la vătămări corporale.

Strângei prizoanele faă i spate la un cuplu între 115 i 136 N·m, după 1-4 ore de utilizare i din nou după 8 ore de utilizare. Apoi, strângei prizoanele la fiecare 200 de ore.

1. Pregătii maina pentru întreinere; consultai Pregătirea pentru întreţinere (Pagină 62).
2. Strângeţi prizoanele la un cuplu de 115 - 136 N·m.

   Notă: Prizoanele faă sunt 1/2–20 UNF; prizoanele spate sunt M12 x 1.6-6H (în sistem metric).

Verificarea jocului la capete al transmisiilor planetare

Interval de service: La intervale de 400 de ore

⚠ PERICOL

Maina ridicată pe un cric poate fi instabilă i poate aluneca de pe acesta, rănind persoana aflată dedesubt.

- **Nu porniţi motorul în timp ce maşina se află pe un cric.**
- **Scoatei întotdeauna cheia din contact înainte de a coborî din mină.**
- **Blocai roile când ridicai maina pe un cric.**
- **Sprijinii maina cu cricuri.**

Transmisiile planetare/roile motoare nu ar trebui să aibă joc la capete (cu alte cuvinte, roile nu ar trebui să se deplaseze atunci când le tragei sau le împingei într-o direcie paralelă cu cea a osiei).

1. Pregătii maina pentru întreinere; consultai Pregătirea pentru întreţinere (Pagină 62).
2. Blocai roile spate cu cale i ridicai partea din faă a mainii; consultai Specificaţii (Pagină 31) i Amplasarea punctelor de ridicare (Pagină 64).
3. Sprijinii cadrul faă al mainii cu cricuri.
4. Prindei una dintre roile motoare faă i împingei-o spre/tragei-o departe de mină, notând orice micare.

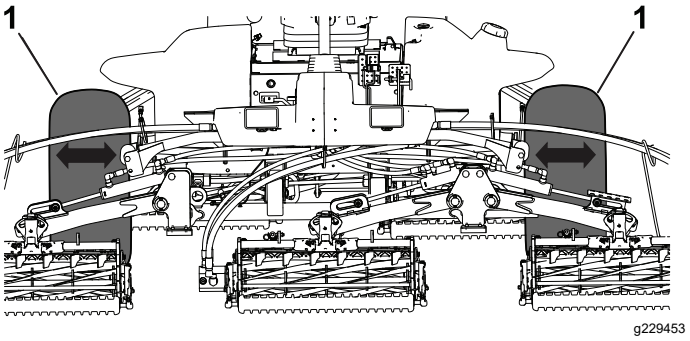

Figura 136

1. Roi motoare faă

5. Repetai pasul 4 pentru cealaltă roată motoare.
6. Dacă oricare dintre roi se mică, contactai distribuitorul autorizat Toro pentru reglarea sistemul de angrenaj planetar.

Verificarea lubrifiantului pentru angrenajul planetar

Interval de service: La intervale de 400 de ore (Verificai dacă sunt prezente scurgeri externe).

Specificaii lubrifiant: ulei de transmisie SAE 85W-140 de înaltă calitate

1. Parcai maina pe o suprafaă uniformă, poziionai roata astfel încât buonul de umplere să fie în poziia orei 12, buon de verificare să fie în poziia orei 3, iar buonul de golire să fie în poziia orei 6 (Figura 137).

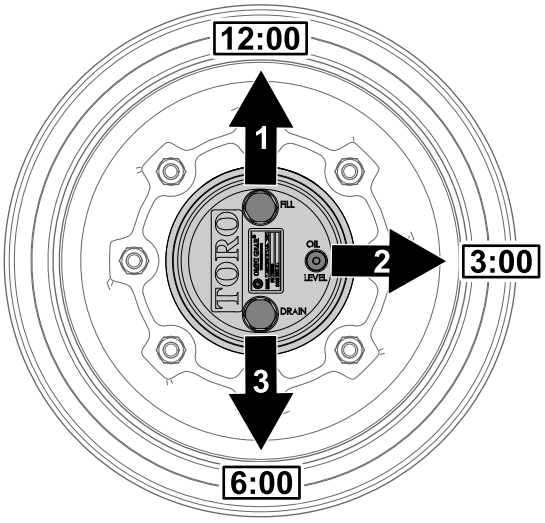

g225612

Figura 137

1. Buşon de umplere (poziia orei 12)
2. Buon de verificare (poziie corespunzătoare orei 3)
3. Buon de golire (poziie corespunzătoare orei 6)

2. Îndepărtai buonul de verificare în poziia corespunzătoare orei 3 (Figura 137).

   Nivelul uleiului trebuie să fie în partea de jos a orificiului de verificare.

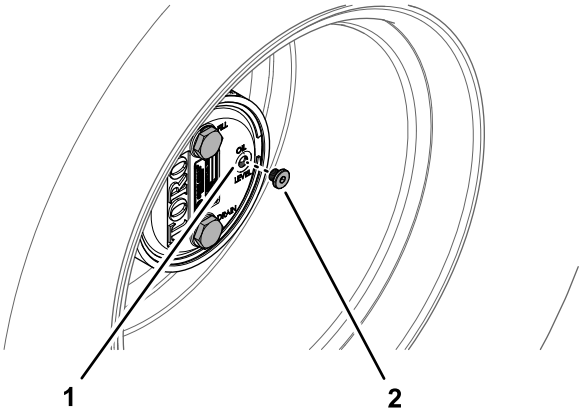

g225606

Figura 138

1. Orificiu de verificare
2. Buon de verificare

3. Dacă nivelul uleiului este scăzut, scoatei buonul de umplere în poziia corespunzătoare orei 12 i adăugai ulei până când începe să curgă din orificiu în poziia corespunzătoare orei 3.
4. Verificai dacă există urme de uzură sau deteriorare ale inelului de etanare al buonului (buoanelor).

   Notă: Înlocuii inelul (inelele) de etanşare după cum este necesar.
5. Montai buonul (buoanele).
6. Repetai paii 1 - 5 pentru ansamblul angrenajului planetar de pe cealaltă parte a mainii.

Schimbarea uleiului pentru angrenajul planetar

Interval de service: După primele 50 ore

La intervale de 800 de ore sau anual, oricare eveniment survine primul.

Specificaii lubrifiant: ulei de transmisie SAE 85W-140 de înaltă calitate

Capacitate lubrifiant carcasă planetară i frâne: 0,65 l

Golirea angrenajul planetar

1. Parcai maina pe o suprafaă plană, poziionai roata astfel încât buonul de umplere să fie în poziia corespunzătoare orei 12, buonul de verificare în poziia corespunzătoare orei 3 i buonul de golire în poziia corespunzătoare orei 6; consultai Figura 137 din Verificarea lubrifiantului pentru angrenajul planetar (Pagină 77).
2. Îndepărtai buonul de umplere în poziia corespunzătoare orei 12 i buonul de verificare în poziia corespunzătoare orei 3 (Figura 139).

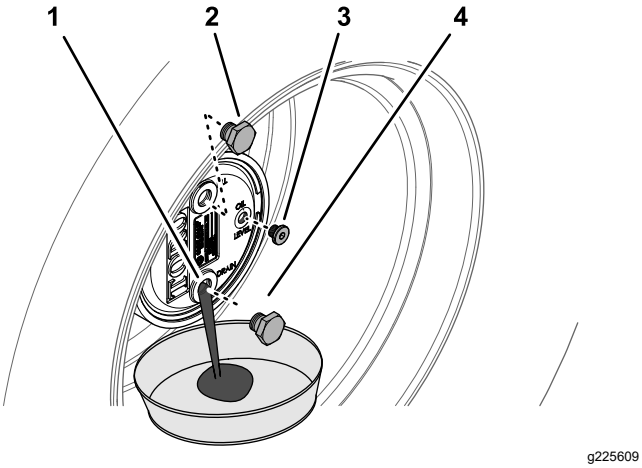

Figura 139

1. Orificiu de golire
2. Buşon de umplere
3. Buon de verificare
4. Buşon de golire

3. Amplasai o tavă de golire sub butucul planetar, îndepărtai buonul de golire în poziia corespunzătoare orei 6 i lăsai uleiul să se scurgă complet (Figura 139).
4. Verificai dacă există urme de uzură sau deteriorare ale inelelor de etanare ale buoanelor de umplere, de verificare i de golire.

   Notă: Înlocuii inelul (inelele) de etanşare după cum este necesar.
5. Montai buonul de golire în orificiul de golire al carcasei mecanismului planetar (Figura 139).
6. Amplasai o tavă de golire sub carcasa frânei, îndepărtai buonul de golire i lăsai uleiul să se scurgă complet (Figura 140).

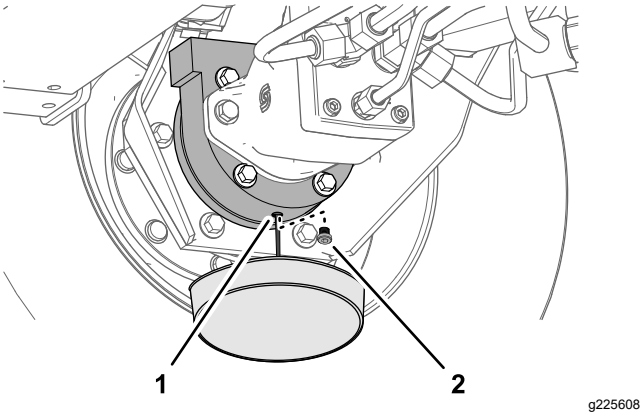

Figura 140

1. Buon de golire (carcasă frână)
2. Buşon de golire

7. Verificai dacă există urme de uzură sau deteriorare ale inelului de etanare al buonului i montai buonul de golire la carcasa frânei.

   Notă: Înlocuii inelul de etanşare după cum este necesar.

Umplerea transmisiei planetare cu lubrifiant

1. Umplei încet transmisia planetară cu 0,65 l de ulei de transmisie SAE 85W-140 de înaltă calitate, folosind orificiul buonului de umplere.

   Important: **Dacă transmisia planetară se umple înainte ca dumneavoastră să terminai de adăugat 0,65 l de ulei, ateptai 1 oră sau montai buonul i deplasai maina aproximativ 3 m, pentru a distribui uleiul prin întregul sistem de frânare. Apoi, îndepărtai buonul i adăugai uleiul rămas.**

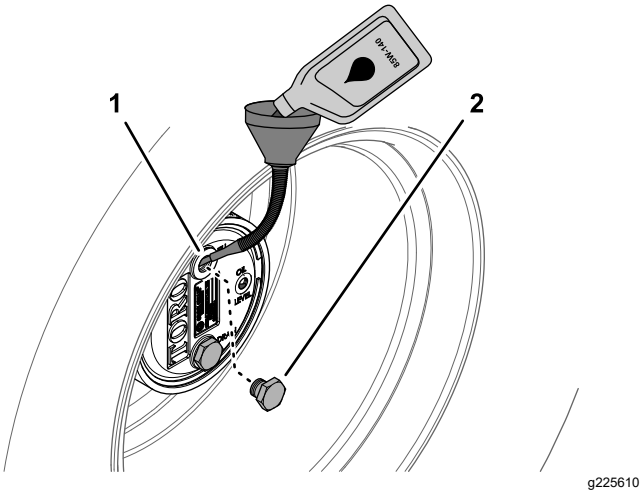

Figura 141

1. Orificiu de umplere (carcasă mecanism planetar)
2. Buşon de umplere

2. Montai buonul de umplere i buonul de verificare.
3. tergei carcasele mecanismului planetar i frânei (Figura 142).

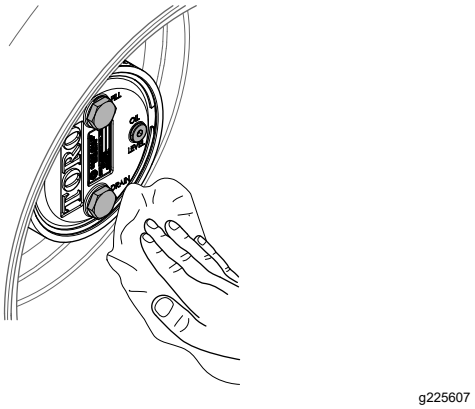

Figura 142

4. Repetai paii 1 - 7 de la Golirea angrenajul planetar (Pagină 77) i paii 1 - 3 din această procedură pentru ansamblul transmisie planetară/frâne, de pe cealaltă parte a mainii.

Verificarea nivelului uleiului pentru osia spate

Interval de service: Înainte de fiecare folosinţă sau zilnic

La intervale de 400 de ore (De asemenea, verificai nivelul uleiului înainte de prima pornire a motorului.)

Specificaii privind uleiul pentru osii: ulei de transmisie SAE 85W-140

1. Pregătii maina pentru întreinere; consultai Pregătirea pentru întreţinere (Pagină 62).
2. Îndepărtai buonul de verificare de la un capăt al carcasei osiei (Figura 143).

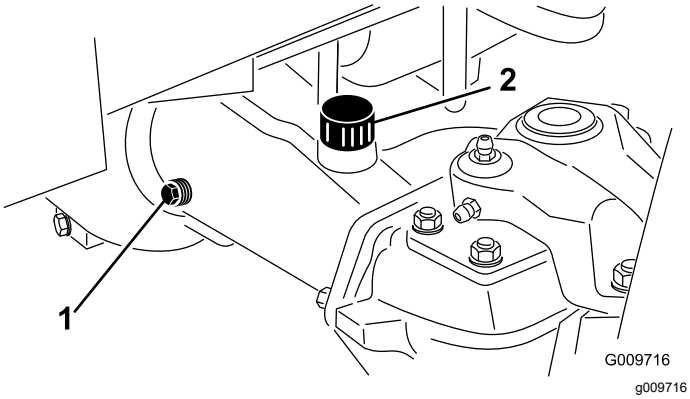

Figura 143

1. Buon de verificare (carcasa osiei)
2. Buon de umplere (carcasa osiei)

3. Verificai nivelul uleiului de transmisie din osie folosind orificiul buonului de verificare.

   Notă: Nivelul uleiului de transmisie este corect dacă nivelul este în partea inferioară a orificiului buonului de verificare.
4. Dacă nivelul uleiului de transmisie este scăzut, îndepărtai buonul de umplere i adăugai uleiul de transmisie specificat pentru a crete nivelul uleiului până în partea inferioară a buonului de verificare.
5. Montai buonul de verificare.
6. Dacă a fost îndepărtat, montai la loc buonul de umplere.

Schimbarea uleiului pentru osia spate

Interval de service: După primele 200 ore

La intervale de 800 de ore

Capacitate ulei osie spate: 2,4 l

1. Pregătii maina pentru întreinere; consultai Pregătirea pentru întreţinere (Pagină 62).
2. Curăai zona din jurul celor 3 buoane de golire (Figura 144) - 1 pentru fiecare carcasă a angrenajelor conice (la exteriorul carcaselor pentru osii) i 1 pentru carcasa angrenajului central.

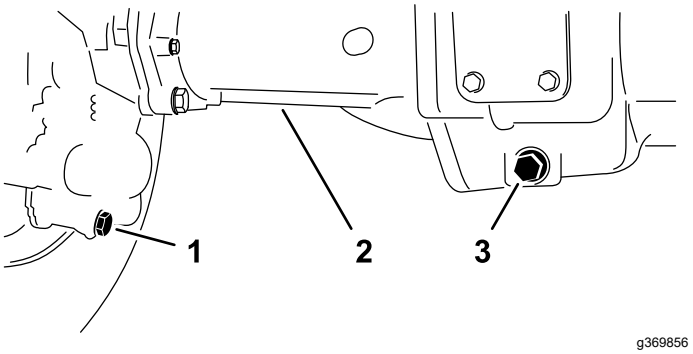

Figura 144

1. Buşon de golire (carcasa osiei - exterior)
2. Carcasa osiei
3. Buşon de golire (carcasa angrenajului central)

3. Scoatei fiecare buon de golire (Figura 144) i lăsai uleiul să curgă într-o tavă de golire.
4. Scoatei cele două buoane de verificare i buoanele de umplere pentru carcasele osiilor, pentru a facilita scurgerea uleiului (Figura 145).

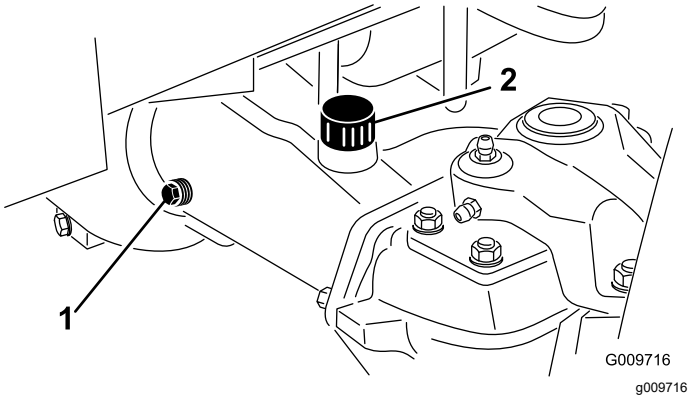

Figura 145

1. Buon de verificare (carcasa osiei)
2. Buon de umplere (carcasa osiei)

5. Montai cele 3 buoane de golire i buonul de verificare pe carcasa osiei cu fitingul pentru aerisitor.
6. La portul osiei pentru buonul de umplere, umplei osia cu aproximativ 2,37 l de ulei de transmisie 85W-140 sau umplei până când nivelul uleiului atinge partea inferioară a orificiului.
7. Montai buonul de verificare i buonul de umplere.

Verificarea lubrifiantului din carcasa reductorului

Interval de service: Înainte de fiecare folosinţă sau zilnic

La intervale de 400 de ore (De asemenea, verificai lubrifiantul înainte de a porni motorul pentru prima dată.)

Specificaii privind uleiul pentru carcasa reductorului: ulei de transmisie SAE 85W-140

1. Pregătii maina pentru întreinere; consultai Pregătirea pentru întreţinere (Pagină 62).
2. Îndepărtai buonul de verificare/umplere de pe partea stângă a carcasei reductorului (Figura 146).

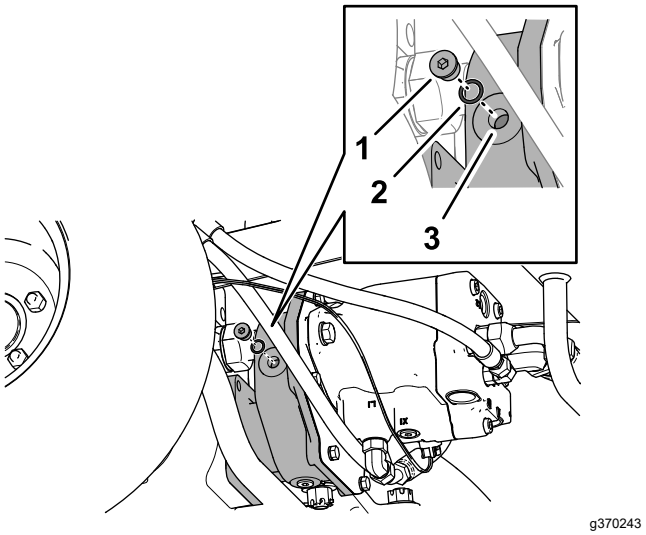

Figura 146

1. Buon de verificare/umplere
2. Inel de etanşare
3. Carcasă reductor

3. Verificai dacă inelul de etanare al buonului prezintă urme de uzură sau deteriorări.
4. Verificai nivelul de ulei al carcasei reductorului.

   Notă: Nivelul uleiului de transmisie este corect dacă nivelul este în partea inferioară a orificiului buonului de verificare/umplere.
5. Dacă nivelul uleiului de transmisie este scăzut, adăugai o cantitate suficientă de ulei de transmisie specificat pentru a crete nivelul uleiului până în partea inferioară a buonului de verificare/umplere.
6. Montai buonul de verificare/umplere.

Tabel distaniere viteză de cosit

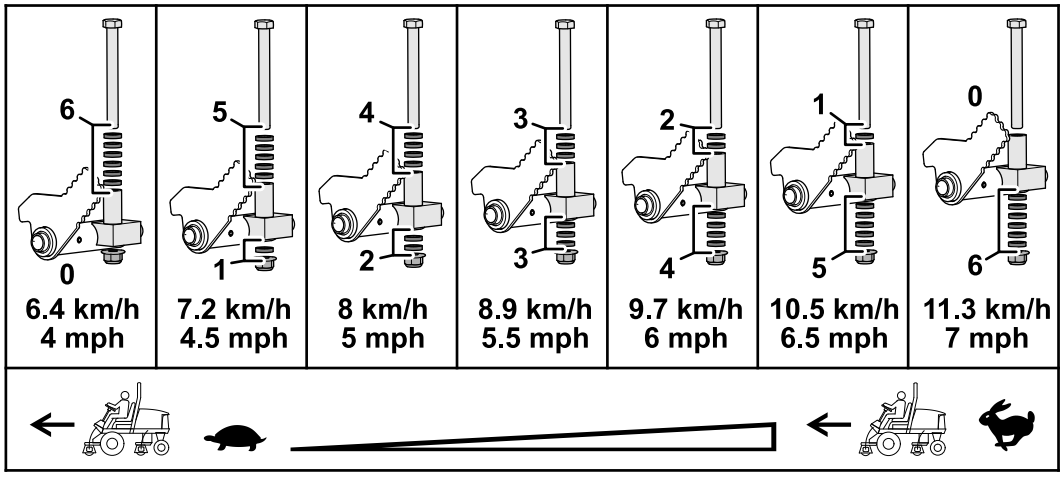

Figura 147

Reglarea vitezei maxime de deplasare în modul Cosit

Reglarea distanierelor pentru viteza de cosit

1. Pregătii maina pentru întreinere; consultai Pregătirea pentru întreţinere (Pagină 62).
2. Folosii tabelul privind distanierele pentru viteza de cosit, pentru a determina viteza maximă de deplasare atunci când cosii, precum i poziia distanierelor scurte care limitează viteza de deplasare în modul Cosit; consultai Tabel distaniere viteză de cosit (Pagină 80).

   Notă: Fiecare distanier scurt reglează viteza de cosit cu 0,8 km/h.
3. În zona de sub pedala de traciune, îndepărtai urubul de oprire i contrapiulia cu guler care fixează distanierele pe blocul de oprire a lamei de cosit (Figura 148).

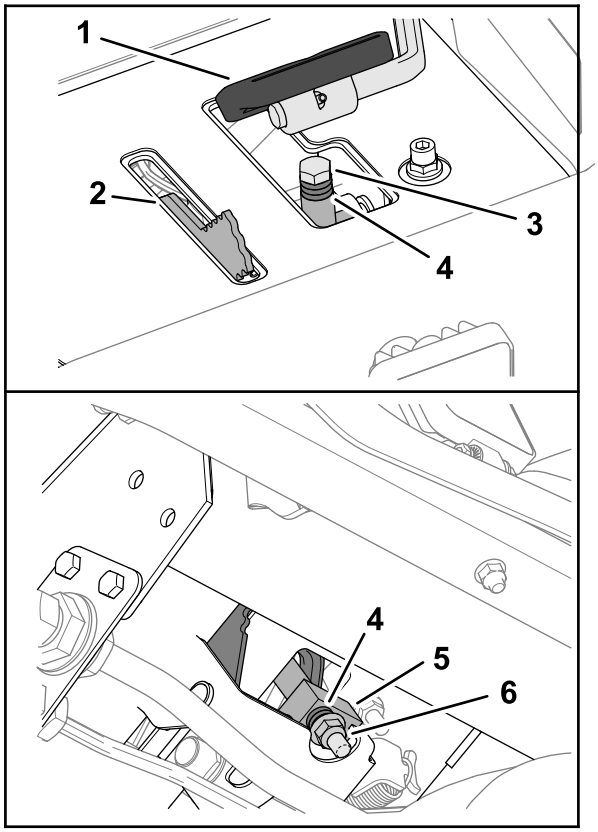

g368822

Figura 148

1. Pedală de traciune	3. urub de oprire	5. Bloc de oprire a lamei de cosit
2. Limitator viteză de cosit	4. Distaniere scurte	6. Contrapiuliă cu guler

4. Poziionai distanierul lung deasupra blocului de oprire a lamei de cosit.
5. Poziionai distanierele scurte aa cum ai determinat la pasul 2.
6. Fixai distanierele pe blocul de oprire a lamei de cosit folosind urubul de oprire i contrapiulia cu guler îndepărtate la pasul 3.

   Notă: Trebuie să montai toate cele 6 distaniere scurte i distanierul lung.
7. Setai viteza de cosit în InfoCenter; consultai Setarea vitezei de cosit în InfoCenter (Pagină 81).

Setarea vitezei de cosit în InfoCenter

Setarea vitezei de cosit în InfoCenter este utilizată de către TEC pentru a regla viteza cilindrilor unităilor de tăiere în funcie de viteza maximă de deplasare în modul Cosit.

1. În InfoCenter accesai MAIN MENU (Meniul principal).
2. În MAIN MENU (Meniul principal), apăsai butonul din mijloc până când opiunea SETTING (Setări) este evideniată i apăsai butonul din dreapta.
3. În SETTING MENU (Meniul setări), apăsai butonul din mijloc până când opiunea PROTECTED MENUS (Meniuri protejate) este evideniată i apăsai butonul din dreapta.
4. În cadrul ecranului PROTECTED MENUS (Meniuri protejate), introducei codul PIN; consultai Accesarea meniurilor protejate (Pagină 30).
5. În meniul SETTINGS (Setări), apăsai butonul din mijloc până când opiunea MOW SPEED (Viteză de cosit) este evideniată i apăsai butonul din dreapta.
6. În cadrul ecranului MOW SPEED (Viteză de cosit), apăsai butonul din mijloc până când viteza de cosit afiată de InfoCenter este egală cu viteza maximă de deplasare în modul Cosit, determinată de dumneavoastră la pasul 2 din Reglarea distanierelor pentru viteza de cosit (Pagină 81).

   Notă: Viteza de cosit poate fi mărită sau redusă în pai de 0,8 km/h.

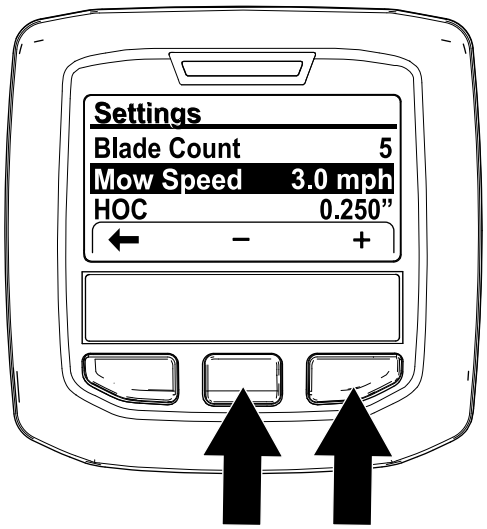

g368874

Figura 149

Notă: Indicatorul luminos va lumina, iar mesajul de avertizare 176 (viteza cilindrului modificată) va fi afiat.

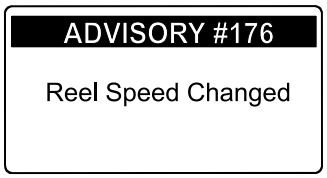

g368873

Figura 150

7. Apăsai butonul din stânga pentru a iei din meniul Setări.

Reglarea unităii de traciune pentru poziia Neutră

După eliberarea pedalei de traciune, maina nu trebuie să se deplaseze înainte sau înapoi. Dacă maina se deplasează, reglai unitatea de traciune pentru poziia Neutră.

1. Parcai maşina pe o suprafaţă uniformă, oprii motorul, poziionai controlul vitezei în gama de viteze reduse i coborâi unităile de tăiere.
2. Apăsai doar pedala de frână dreapta i cuplai frâna de parcare.
3. Ridicai cu un cric partea stângă a mainii până când roata din faă, stânga este îndepărtată de pe podeaua atelierului. Sprijinii maina cu cricuri pentru a preveni căderea accidentală; consultai Specificaţii (Pagină 31) i Amplasarea punctelor de ridicare (Pagină 64).
4. Porniţi motorul şi lăsai-l să funcioneze la ralanti la turaii scăzute.
5. Reglai contrapiuliele de pe capătul tijei pentru a deplasa tija de traciune înainte în vederea eliminării deplasării în faă sau pentru a deplasa tija de traciune spre spate, pentru a elimina deplasarea în spate (Figura 151 i Figura 152).

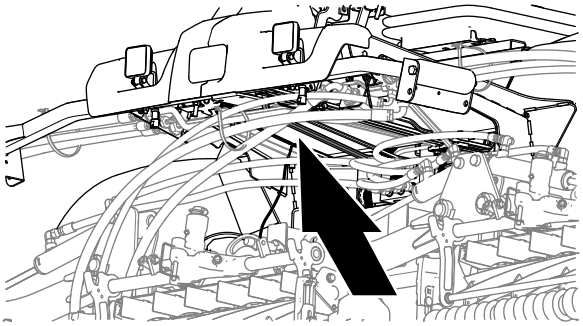

g370368

Figura 151

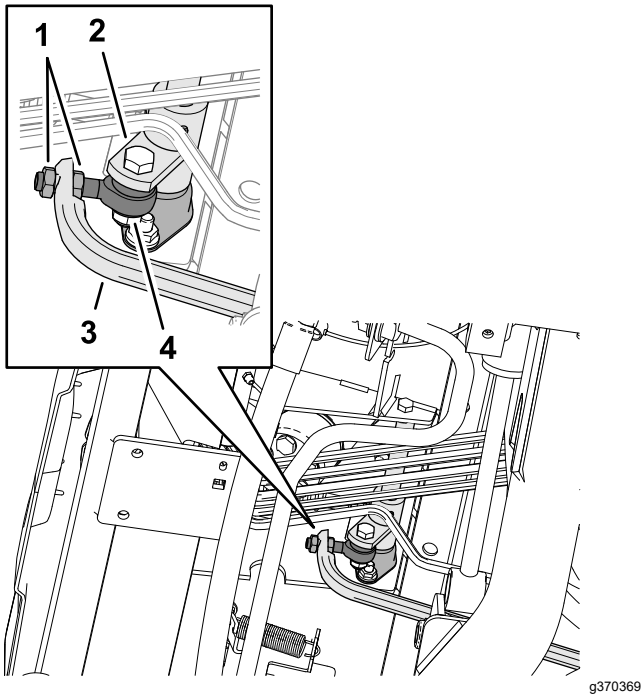

Figura 152

1. Contrapiuliţe
2. Pivot butuc de traciune
3. Tijă de traciune
4. Capăt tijă

6. Atunci când roata nu se mai rotete, strângei contrapiuliele pentru a finaliza reglajul.
7. Oprii motorul i scoatei cheia.
8. Îndepărtai cricurile i coborâi maina pe podeaua atelierului.
9. Testai maina pentru a vă asigura că nu se mică.

Verificarea alinierii roilor spate

Interval de service: La intervale de 800 de ore/Anual (care urmează)

1. Pregătii maina pentru întreinere; consultai Pregătirea pentru întreţinere (Pagină 62).
2. Măsurai distana de la centru la centru (la înălimea osiei) în faa i în spatele roilor viratoare.

   Notă: Valoarea pentru partea din faă trebuie să fie cu 3 mm mai mică decât valoarea pentru partea din spate (Figura 153)

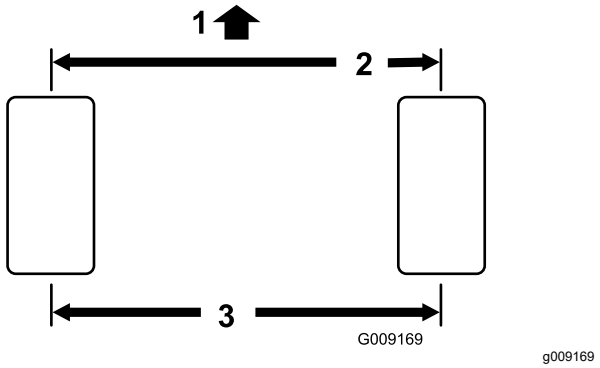

Figura 153

1. Partea din faă a unităii de traciune
2. 3 mm mai puin faă de partea din spate a roilor
3. Distană de la centru la centru

Reglarea alinierii roilor spate

1. În zona osiei spate, îndepărtai cuiul spintecat i piulia canelată de la oricare dintre capetele tijei (Figura 154).

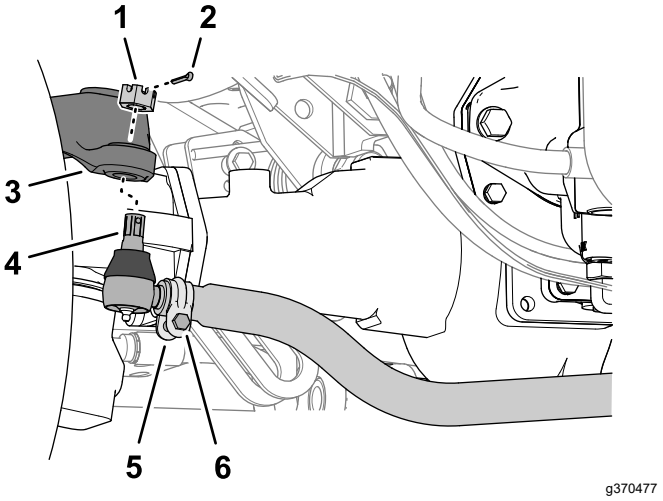

Figura 154

1. Piuliă canelată
2. Cui spintecat
3. Bra de direcie carcasă osie
4. Capăt tijă
5. Clemă
6. Piuliă i urub

2. Separai capătul tijei de braul de direcie al carcasei osiei.
3. Slăbiţi clemele de la ambele capete ale tijelor (Figura 154).
4. Rotii articulaia sferică desprinsă spre interior sau exterior, efectuând o tură completă.
5. Strângei clema de la capătul desprins al tijei.
6. Rotii întregul ansamblu al tijei în aceeai direcie (spre interior sau spre exterior), efectuând o tură completă.

7. Strângei clema de la capătul conectat al tijei.
8. Montai capătul tijei pe braul de direcie al carcasei osiei folosind piulia canelată
9. Măsurai alinierea; consultai Verificarea alinierii roilor spate (Pagină 83).
10. Dacă este necesar, îndepărtai piulia canelată i repetai paii 2 - 9.
11. Atunci când diferena între măsurătorile faă i spate este mai mică 3 mm, strângei piulia canelată i montai un cui spintecat nou.

Întreţinerea sistemului de răcire

Sigurana sistemului de răcire

- Ingerarea lichidului de răcire a motorului poate provoca otrăvire; a nu se lăsa la îndemâna copiilor i animalelor de companie.
- Descărcarea lichidului de răcire fierbinte sub presiune sau atingerea unui radiator fierbinte i a pieselor din jur poate provoca arsuri grave.
  - Lăsai întotdeauna motorul să se răcească cel puin 15 minute înainte de a scoate capacul radiatorului.
  - Utilizai o lavetă când deschidei capacul radiatorului i deschidei capacul încet pentru a permite ieirea aburului.

Specificaiile lichidului de răcire

Rezervorul de lichid de răcire este umplut din fabrică cu o soluie 50/50 de apă i lichid de răcire cu durată de viaă prelungită pe bază de etilenglicol.

Important: **Utilizai doar lichide de răcire disponibile în comer, care îndeplinesc specificaiile enumerate în Tabelul cu standardele pentru lichidul de răcire cu durată de viaă extinsă.**

Nu utilizai pentru maină lichid de răcire convenional (verde) cu tehnologia acizilor anorganici (IAT). Nu amestecai lichid de răcire convenional cu lichid de răcire cu durată de viaă prelungită.

Tabel pentru tipul de lichid de răcire

Lichid de răcire pe bază de etilenglicol	Tip de inhibitor de coroziune
Antigel cu durată de viaă prelungită	Tehnologia acizilor organici (OAT)
Important: **Nu vă bazai pe culoarea lichidului de răcire pentru a identifica diferena dintre lichidul de răcire convenional (verde) cu tehnologia acizilor anorganici (IAT) i lichidul de răcire cu durată de viaă prelungită.** **Producătorii de lichid de răcire pot colora lichidul de răcire cu durată de viaă prelungită într-una dintre următoarele culori: rou, roz, portocaliu, galben, albastru, turcoaz, violet i verde. Folosii lichid de răcire care îndeplinete specificaiile din Tabelul cu standarde pentru lichidul de răcire cu durată de viaă prelungită.**	

Standarde pentru lichidul de răcire cu durată de viaă prelungită

Standarde pentru lichidul de răcire cu durată de viaă prelungită (cont'd.)

ATSM International	SAE International
D3306 i D4985	J1034, J814 i 1941

Important: **Concentraia lichidului de răcire trebuie să fie dată de un amestec 50/50 de lichid de răcire i apă.**

- **De preferat:** atunci când diluai lichidul de răcire concentrat, amestecai-l cu apă distilată.
- **Opiune preferată:** dacă nu este disponibilă apă distilată, utilizai un lichid de răcire preamestecat în locul unui lichid de răcire concentrat.
- **Cerină minimă:** Dacă nu avei la dispoziie apă distilată sau lichid de răcire preamestecat, amestecai lichidul de răcire concentrat cu apă potabilă, curată.

Verificarea nivelului lichidului de răcire

Interval de service: Înainte de fiecare folosinţă sau zilnic

⚠ AVERTISMENT

Dacă motorul a funcionat, pot fi scăpări de lichid de răcire sub presiune i fierbinte, care pot provoca arsuri.

- **Nu deschidei capacul radiatorului atunci când motorul este pornit.**
- **Utilizai o lavetă când deschidei capacul radiatorului i deschidei capacul încet pentru a permite ieirea aburului.**

1. Pregătii maina pentru întreinere; consultai Verificarea nivelului lichidului de răcire (Pagină 85).
2. Deschidei capota i ateptai ca motorul să se răcească; consultai Deschiderea capotei (Pagină 62).
3. Îndepărtai cu atenie capacul radiatorului (Figura 155).

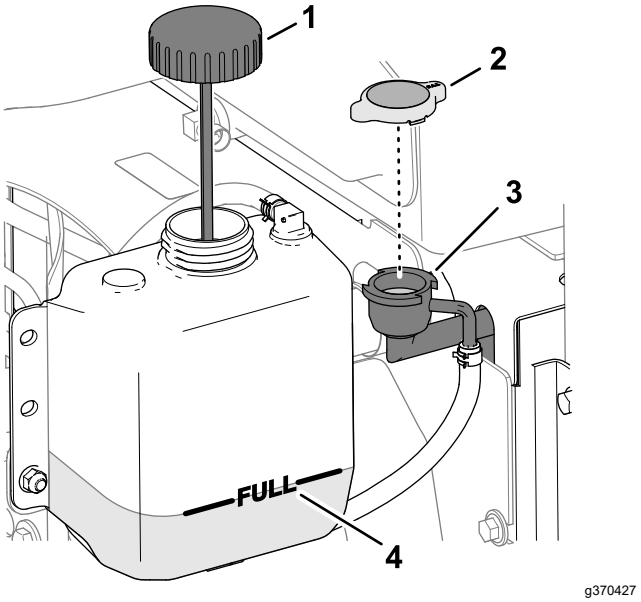

Figura 155

1. Capac (rezervor de expansiune)
2. Capac radiator
3. Buon
4. Marcaj Full (plin)

4. Verificaţi nivelul lichidului de răcire din radiator.

   Notă: Nivelul lichidului de răcire este corect dacă atinge partea superioară a gâtului buonului radiatorului (Figura 155).
5. Verificaţi nivelul lichidului de răcire din rezervorul de expansiune.

   Notă: Nivelul lichidului de răcire este corect dacă atinge marcajul FULL (Plin) al rezervorului de expansiune.
6. Dacă nivelul lichidului de răcire este scăzut, adăugai lichidul de răcire specificat în radiator, în rezervorul de expansiune sau în ambele; consultai Specificaiile lichidului de răcire (Pagină 84).
7. Montai capacul radiatorului i capacul rezervorului de expansiune.
8. Închidei i blocai capota; consultai Închiderea capotei (Pagină 63).

Întreinerea sistemului de răcire a motorului

Interval de service: Înainte de fiecare folosinţă sau zilnic Curăai mai frecvent aceste zone în condiii de mediu cu murdărie.

1. Pregătii maina pentru întreinere; consultai Pregătirea pentru întreţinere (Pagină 62).
2. Deblocai i deschidei ecranul spate (Figura 156).

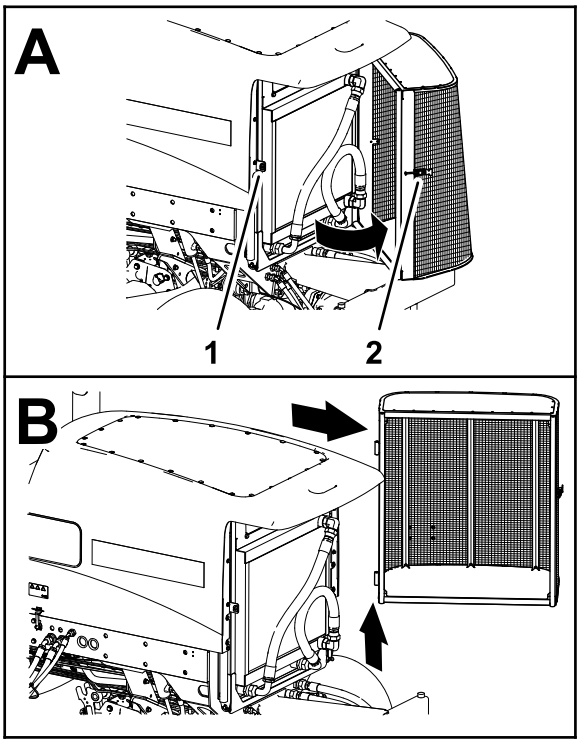

g370476

Figura 156

1. Contrapiuliă clichet
2. Clichet ecran spate

3. Curăai ambele laturi ale ecranului.
4. Ridicai ecranul de pe uruburile balamalelor i îndepărtai ecranul de pe mină.
5. Deschidei capota; consultai Deschiderea capotei (Pagină 62).
6. Curăai perfect ambele pări ale răcitorului de ulei/radiatorului (Figura 157) cu aer comprimat. Începei din faă suflând cu aer comprimat reziduurile în afară, prin partea din spate. Apoi curăai partea din spate i suflai cu aer comprimat spre partea din faă. Repetai procedura de câteva ori până când ai eliminat toată pleava i toate reziduurile.

   Important: **Curăarea răcitorului de ulei/radiatorului cu apă poate contribui la coroziunea prematură i deteriorarea componentelor, precum i la compactarea reziduurilor.**

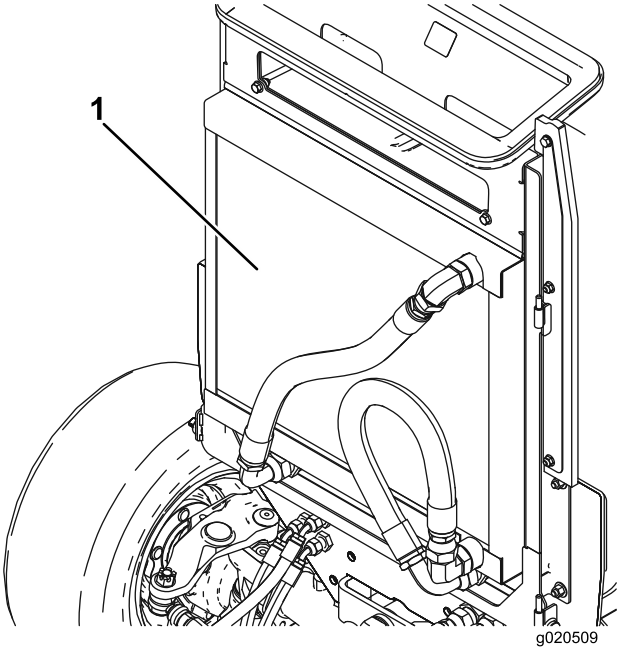

g020509

Figura 157

1. Răcitor de ulei/radiator

7. Închidei i blocai capota, Închiderea capotei (Pagină 63).
8. Montai ecranul pe uruburile balamalelor (Figura 158).

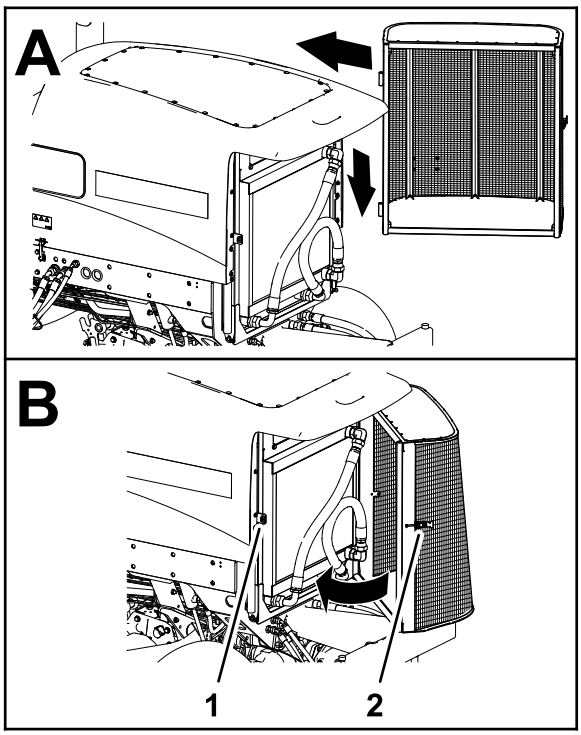

g370475

Figura 158

1. Contrapiuliă clichet
2. Clichet ecran spate

9. Închidei i blocai ecranul.

Întreţinerea frânei

Reglarea frânelor de serviciu

Reglai frânele de serviciu atunci când pedala de frână are o cursă liberă mai mare de 13 mm sau dacă frânele patinează. Cursa liberă este distana pe care se mică pedala de frână înainte de a simi rezistena la frânare.

1. Pregătii maina pentru întreinere; consultai Pregătirea pentru întreţinere (Pagină 62).
2. Decuplai dispozitivul de blocare a pedalei dintre pedalele de frână (Figura 159), astfel încât ambele pedale să funcioneze independent.

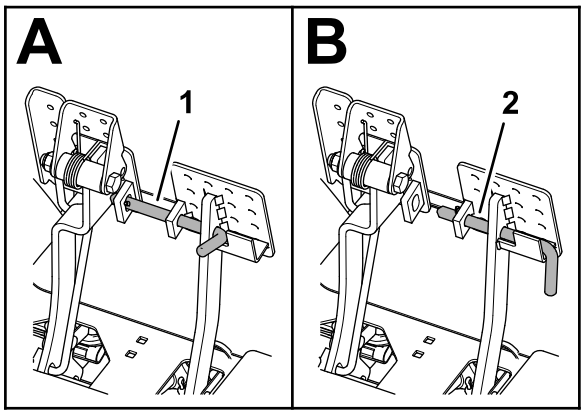

g370488

Figura 159

1. Pedale de frână blocate
2. Pedale de frână deblocate

3. Slăbii contrapiuliţa faă de pe capătul filetat al cablului de frână (Figura 160).

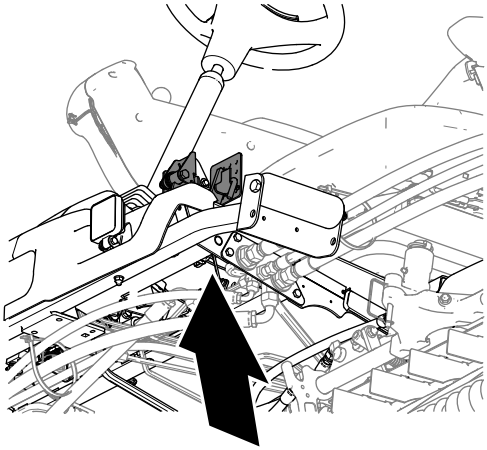

g370513

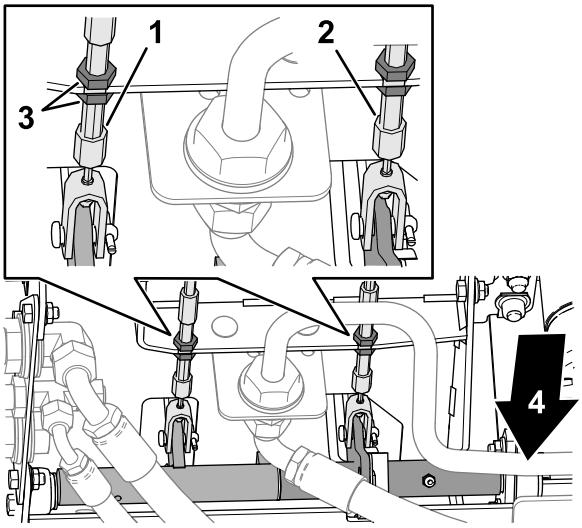

g370514

Figura 160

1. Cablu de frână stânga
2. Cablu de frână dreapta
3. Contrapiuliţe
4. Faa mainii

4. Pentru a reduce cursa liberă a pedalelor de frână, strângei contrapiulia spate pentru a deplasa cablul spre spate, până când pedalele de frână au o cursă liberă între 0 i 13 mm.

   Notă: Asigurai-vă că, la eliberarea pedalei, cablul de frână nu este tensionat.
5. Strângei contrapiulia faă după ce frânele au fost reglate corespunzător.
6. Dacă este necesar, repetaii paii 3 - 5 pentru celălalt cablu de frână.

Întreţinerea bandei

Întreinerea curelei alternatorului

Interval de service: La intervale de 100 de ore

Verificai starea i tensiunea curelei (Figura 161) după fiecare 100 de ore de funcionare.

1. Parcai maina pe o suprafaă uniformă, coborâi unităile de tăiere, cuplai frâna de parcare, opriţi motorul şi scoateţi cheia.
2. Deschidei capota; consultai Deschiderea capotei (Pagină 62).
3. Verificai starea curelei alternatorului.

   Notă: Înlocuii o curea uzată sau deteriorată.
4. Verificai tensionarea curelei.

   Notă: Cureaua este tensionată corect atunci când se deformează cu 10 mm la aplicarea unei fore de 45 N asupra curelei la jumătatea distanei dintre fulii.
5. Dacă deformarea este mai mare sau mai mică de 10 mm, slăbii uruburile de montare a alternatorului (Figura 161).

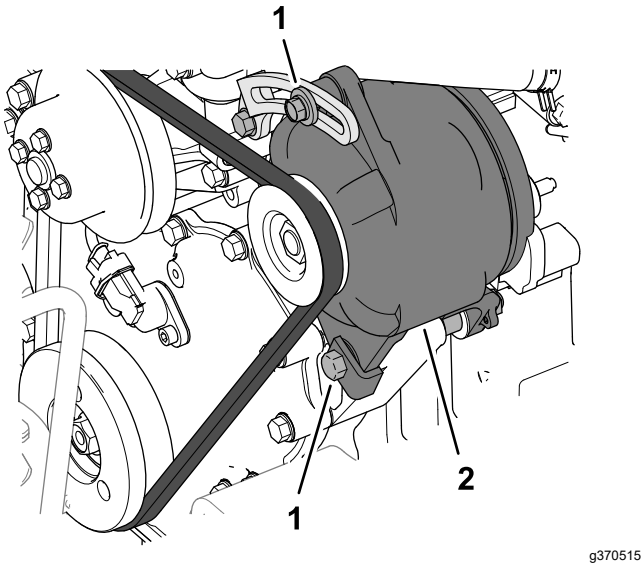

Figura 161

1. urub de montare
2. Alternator

6. Cretei sau micorai tensionarea curelei alternatorului i strângei uruburile de montare.
7. Verificai din nou deformarea curelei pentru a vă asigura că tensionarea este corectă.
8. Închidei i blocai capota; consultai Închiderea capotei (Pagină 63).

Întreţinerea sistemului hidraulic

Sigurană privind sistemul hidraulic

- Apelai imediat la un medic în cazul în care uleiul hidraulic intră în contact cu pielea. Uleiul care pătrunde în piele trebuie să fie eliminat chirurgical în interval de câteva ore de un medic.
- Asigurai-vă că toate furtunurile i conductele cu ulei hidraulic sunt în stare bună i toate racordurile i fitingurile hidraulice sunt etane înainte de a presuriza sistemul hidraulic.
- inei faa i alte pări ale corpului la distană de infiltraii sau duze care pulverizează ulei hidraulic sub presiune.
- Utilizai carton sau hârtie pentru a detecta scurgerile de ulei hidraulic.
- Depresurizai în sigurană sistemul hidraulic înainte de orice intervenie asupra acestuia.

Verificarea conductelor i furtunurilor hidraulice

Interval de service: Înainte de fiecare folosinţă sau zilnic

Verificai conductele hidraulice i furtunurile pentru scurgeri, conducte răsucite, suporturi de montare slăbite, urme de uzură, fitinguri slăbite, deteriorare din cauza condiiilor meteo sau a aciunii substanelor chimice. Efectuai toate reparaiile necesare înainte de utilizare.

Specificaiile uleiului hidraulic

Rezervorul este umplut din fabrică cu ulei hidraulic de înaltă calitate. Verificai nivelul uleiului hidraulic înainte de a porni motorul i zilnic după aceea; consultai Verificarea nivelului de ulei hidraulic (Pagină 89).

Lichid hidraulic recomandat: lichid hidraulic cu durată extinsă de viaă Toro PX; disponibil în recipiente de 19 l sau în bidoane de 208 l.

Notă: O mină care utilizează lichidul de înlocuire recomandat necesită schimbări mai puin frecvente de lichid i de filtru.

Lichide hidraulice alternative: Dacă lichidul hidraulic cu durată de viaă extinsă Toro PX nu este disponibil, putei utiliza un alt lichid hidraulic convenional, pe bază de petrol, cu specificaii

care se încadrează în intervalul menionat pentru toate următoarele proprietăi ale materialelor i care îndeplinete standardele din industrie. Nu utilizaţi lichide sintetice. Consultai-vă cu distribuitorul de lubrifiant pentru a identifica un produs satisfăcător.

Notă: Toro nu îi asumă răspunderea pentru daunele provocate de utilizarea unor produse necorespunzătoare; prin urmare, utilizai doar produse de la producători consacrai, care garantează pentru recomandările furnizate.

Ulei hidraulic anti-uzură cu indice de vâscozitate ridicat/punct de curgere scăzut, ISO VG 46

Proprietăi produs:

Vâscozitate, ASTM D445	cSt la 40 °C: 44 - 48
Indice de vâscozitate ASTM D2270	140 sau superior
Punct de curgere, ASTM D97	-37°C - -45 °C
Specificaii pentru industrie:	Eaton Vickers 694 (I-286-S, M-2950-S/35VQ25 sau M-2952-S)

Notă: Multe uleiuri hidraulice sunt aproape incolore, detectarea scurgerilor fiind dificilă. Un aditiv colorant rou pentru uleiul hidraulic este disponibil în flacoane de 20 ml. Un flacon este suficient pentru 15 până la 22 litri de ulei hidraulic. Nr. piesă de comandă 44-2500 de la un distribuitor autorizat Toro.

Important: **Lichidul hidraulic biodegradabil sintetic Toro Premium este singurul lichid sintetic biodegradabil aprobat de Toro. Acest lichid este compatibil cu elastomerii utilizai în sistemele hidraulice Toro i este potrivit pentru un interval vast de temperaturi. Acest lichid este compatibil cu uleiurile minerale convenionale, dar pentru biodegradabilitate i performană maximă, sistemul hidraulic trebuie spălat complet de lichidul convenional. Uleiul este pus la dispoziie de distribuitorul dumneavoastră autorizat Toro în recipiente de 19 l sau bidoane de 208 l.**

Verificarea nivelului de ulei hidraulic

Interval de service: Înainte de fiecare folosinţă sau zilnic

Rezervorul este umplut din fabrică cu ulei hidraulic de înaltă calitate.

1. Pregătii maina pentru întreinere; consultai Pregătirea pentru întreţinere (Pagină 62).
2. Curăai zona din jurul gâtului buonului i a capacului rezervorului de ulei hidraulic (Figura 162).

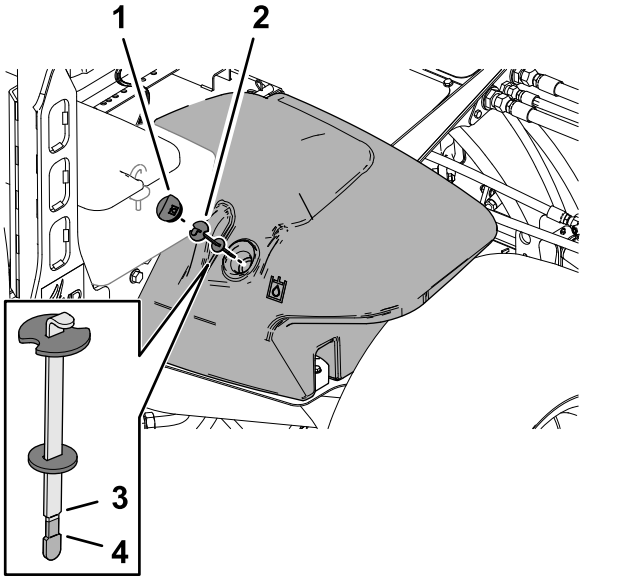

Figura 162

1. Capac rezervor de ulei hidraulic
2. Jojă
3. Marcaj Full (plin)
4. Marcaj Add (Adăugare)

3. Îndepărtai capacul rezervorului de ulei hidraulic de pe rezervor.
4. Îndepărtai joja de la buon i tergei-o cu o lavetă curată.
5. Introducei joja în buon; apoi scoatei-o i verificai nivelul de ulei.

   Nivelul corect de ulei hidraulic este între marcajul Full (Plin) i Add (Adăugare) de pe jojă.
6. Dacă nivelul este scăzut, adăugai uleiul hidraulic specificat pentru a ridica nivelul până la marcajul Full (Plin).
7. Montai joja i capacul rezervorului de ulei hidraulic pe rezervor.

Înlocuirea filtrelor hidraulice

Interval de service: La intervale de 1.000 de ore—**Dacă utilizai uleiul hidraulic recomandat,** schimbai filtrele hidraulice.

La intervale de 800 de ore—**Dacă nu utilizai uleiul hidraulic recomandat sau ai umplut vreodată rezervorul cu un ulei alternativ,** schimbai filtrele hidraulice.

Utilizai următoarele filtre hidraulice Toro:

Nume	Nr. piesă Toro	Loc
Filtru retur	94-2621	Sub canalul cadrului drept.

Utilizai următoarele filtre hidraulice Toro: (cont'd.)

Filtru încărcare	75-1310	Sub placa scaunului.
Important: **Utilizarea unui alt filtru poate anula garania pentru unele componente.**		

Înlocuirea filtrului de încărcare

1. Pregătii maina pentru întreinere; consultai Pregătirea pentru întreţinere (Pagină 62).
2. Înclinai scaunul; consultai Înclinarea scaunului (Pagină 63).
3. Curăţaţi zona din jurul filtrului de încărcare i din jurul capătului filtrului (Figura 163).

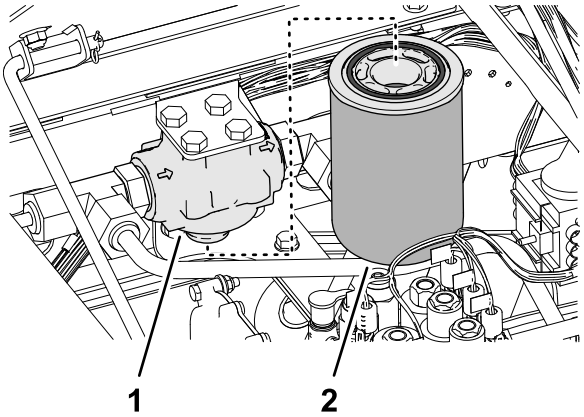

Figura 163

1. Capătul filtrului de încărcare
2. Filtru încărcare

4. Aezai o tavă de golire sub filtru i îndepărtai filtrul.
5. tergei suprafaa de montare a capătului filtrului cu o lavetă curată.
6. Lubrifiai noua garnitură de etanare a filtrului i umplei filtrul cu uleiul hidraulic specificat; consultai Specificaiile uleiului hidraulic (Pagină 88).
7. Montai filtrul pe capătul filtrului, până când garnitura intră în contact cu placa de montare, apoi rotii filtrul încă o jumătate de tură.

Înlocuirea filtrului de retur

1. Curăţaţi zona din jurul filtrului de retur i din jurul capătului filtrului (Figura 164).

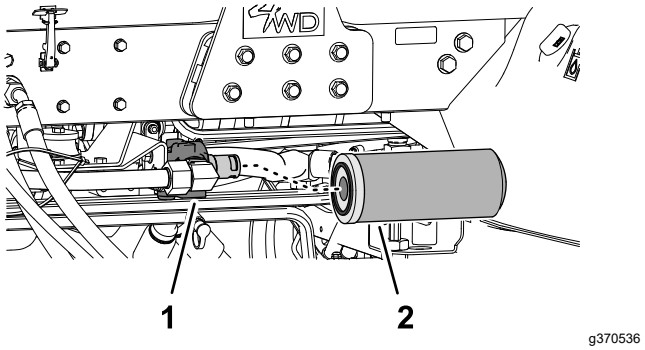

Figura 164

1. Capătul filtrului de retur
2. Filtru retur

2. Aezai o tavă de golire sub filtrul de retur i îndepărtai filtrul.
3. tergei suprafaa de montare a capătului filtrului cu o lavetă curată.
4. Lubrifiai noua garnitură de etanare a filtrului i umplei filtrul cu uleiul hidraulic specificat, iar apoi golii filtrul; consultai Specificaiile uleiului hidraulic (Pagină 88).
5. Montai filtrul pe capătul filtrului, până când garnitura intră în contact cu placa de montare, apoi rotii filtrul încă o jumătate de tură.

Purjarea aerului din sistemul hidraulic

1. Pornii motorul i lăsai-l să funcioneze timp de aproximativ 2 minute pentru a elimina aerul din sistem.
2. Verificai dacă există scurgeri hidraulice în jurul filtrelor i capetelor de filtru.

   Notă: Remediai orice scurgeri de ulei hidraulic.
3. Oprii motorul i scoatei cheia.
4. Coborâi scaunul; consultai Coborârea scaunului (Pagină 64).

Capacitatea uleiului hidraulic

28,4 l; consultai Specificaiile uleiului hidraulic (Pagină 88)

Înlocuirea uleiului hidraulic

Interval de service: La intervale de 2.000 de ore—**Dacă utilizai uleiul hidraulic recomandat,** înlocuii uleiul hidraulic.

La intervale de 800 de ore—**Dacă nu utilizai uleiul hidraulic recomandat sau dacă ai umplut rezervorul cu un ulei alternativ,** înlocuii uleiul hidraulic.

Golirea rezervorului de ulei hidraulic

Dacă uleiul este contaminat, contactai distribuitorul dumneavoastră local autorizat Toro, deoarece sistemul trebuie purjat. Uleiul contaminat are un aspect lăptos sau negru în comparaie cu uleiul curat.

Capacitate tavă de golire: 30 l sau mai mult

1. Pregătii maina pentru întreinere; consultai Pregătirea pentru întreţinere (Pagină 62).
2. Deschidei capota; consultai Deschiderea capotei (Pagină 62).
3. Aezai tava de golire sub rezervorul hidraulic (Figura 165).

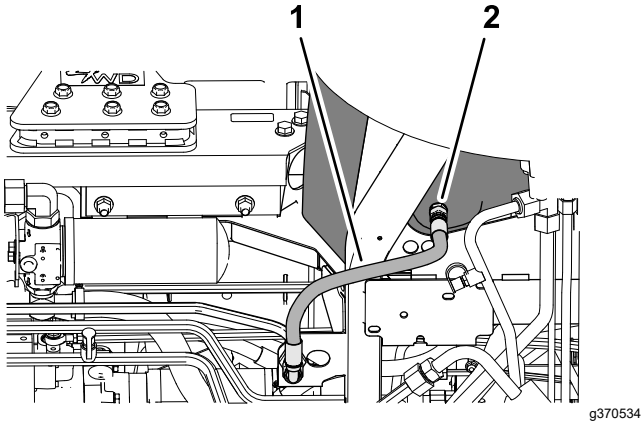

Figura 165

1. Furtun de retur carcasă
2. Fiting drept (partea inferioară a rezervorului hidraulic)

4. Deconectai furtunul de retur al carcasei de la fitingul drept din partea inferioară a rezervorului hidraulic i golii uleiul hidraulic.
5. Când uleiul hidraulic nu se mai scurge, montai furtunul de retur al carcasei pe fitingul rezervorului.
6. Strângeţi fitingul furtunului la un cuplu de 50 - 63 N·m.

Umplerea rezervorului hidraulic

1. Umplei rezervorul cu uleiul hidraulic specificat; consultai Specificaiile uleiului hidraulic (Pagină 88) i Capacitatea uleiului hidraulic (Pagină 90).

   Important: **Utilizai doar uleiurile hidraulice specificate. Alte tipuri de ulei pot cauza deteriorarea sistemului.**

2. Montai joja i capacul rezervorului de ulei hidraulic pe rezervor.

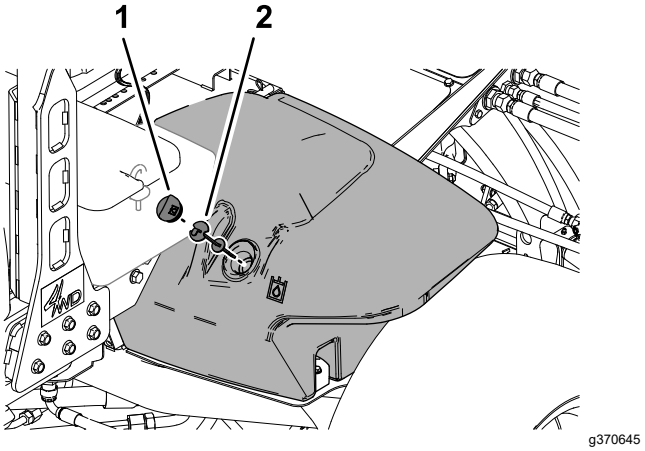

Figura 166

1. Capac rezervor de ulei hidraulic
2. Jojă

3. Pornii motorul i utilizai toate comenzile hidraulice pentru a distribui uleiul hidraulic în întregul sistem.
4. Verificai dacă există scurgeri hidraulice, opriţi motorul şi scoateţi cheia.

   Remediai toate scurgerile de ulei hidraulic.
5. Închidei i blocai capota; consultai Închiderea capotei (Pagină 63).
6. Verificai nivelul de ulei; consultai Verificarea nivelului de ulei hidraulic (Pagină 89).

   Notă: Dacă este necesar, adăugai suficient ulei pentru a ridica nivelul până la marcajul Full (plin) de pe jojă. Nu umpleţi excesiv rezervorul hidraulic.

Întreinerea unităii de tăiere

Sigurana lamei

O lamă sau un contracuţit uzate sau deteriorate s-ar putea rupe, iar o bucată ar putea fi proiectată spre dumneavoastră sau alte persoane, cauzând vătămări corporale grave sau deces.

- Verificai lamele i contracuţitele periodic pentru a determina urme de uzură sau de deteriorări.
- Verificai lamele cu grijă. Purtai mănui i efectuai cu grijă lucrările de service asupra acestora. Trebuie doar să înlocuii sau să ascuii lamele i contracuţitele; nu le îndreptai sau sudai niciodată.
- În cazul mainilor cu mai multe unităi de tăiere, avei grijă când rotii o unitate de tăiere; acest lucru poate duce la rotirea cilindrilor altor unităi de tăiere.

Ascuirea unităţilor de tăiere

⚠ ATENŢIE

Contactul cu cilindrii sau alte piese mobile poate duce la vătămare personală.

- **Ţineţi degetele, mâinile şi îmbrăcămintea la distanţă faţă de cilindri sau alte piese mobile.**
- **Nu încercai niciodată să rotii cilindrii cu mâna sau cu piciorul, atunci când motorul este în funciune.**

Notă: Instruciuni i proceduri suplimentare privind ascuirea sunt disponibile în *Informaiile de bază privind maşinile de tuns iarba cu cilindru i mainile de tuns iarba rotative Toro*, formularul nr. 80-300SL.

Pregătirea mainii

- Parcai maina pe o suprafaă uniformă, coborâi unităile de tăiere, cuplai frâna de parcare, opriţi motorul şi deplasai comutatorul prizei de putere în poziia DECUPLAT.
- Deschidei capota; consultai Deschiderea capotei (Pagină 62).
- Efectuai reglajele iniiale pentru cilindru i contracuit, aferente ascuirii, pentru toate unităile de tăiere pentru care vei efectua ascuirea; consultai *Manualul operatorului* unităii de tăiere.
- Deplasai manetele de ascuire faă, spate sau ambele manete în poziia R (de ascuire) (Figura 167).

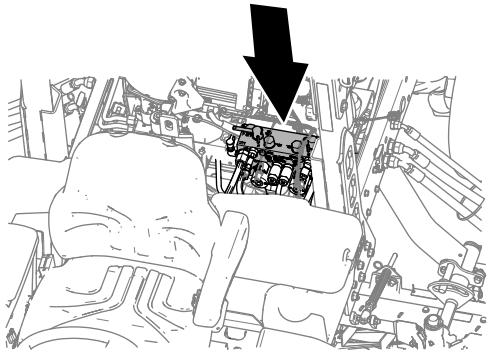

Figura 167

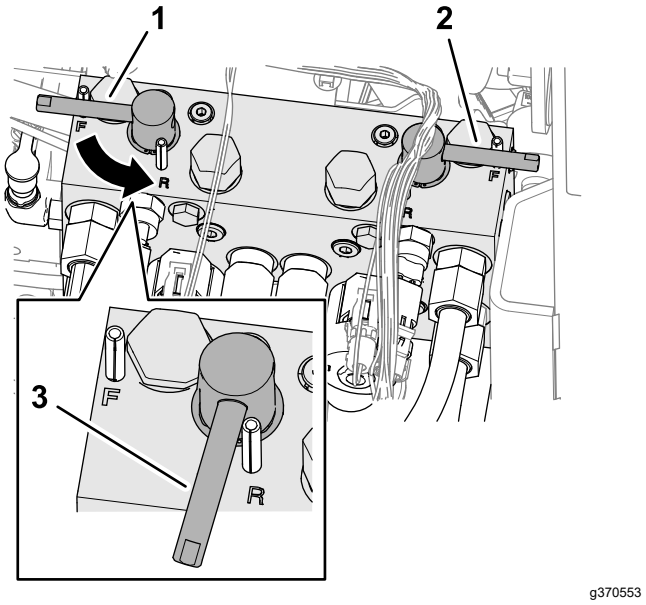

Figura 168

1. Manetă de ascuire (unităile de tăiere 4, 1 i 5)
2. Manetă de ascuire (unităile de tăiere 2 i 3)
3. Rotire în sens invers (ascuire)

Suprapunerea cilindrilor i contracuitului

⚠ PERICOL

Modificarea turaiei motorului în timpul ascuirii poate duce la blocarea cilindrilor.

- **Nu modificai niciodată turaia motorului în timpul ascuirii.**
- **Ascuii doar la o turaie scăzută la ralanti a motorului.**

Notă: Atunci când efectuai ascuirea, unităile faă lucrează împreună, iar unităile spate lucrează împreună.

1. Asigurai-vă că pedala de traciune este în poziia Neutră i că frâna de parcare este cuplată.

2. Porniţi motorul şi lăsai-l să funcioneze la ralanti la turaii scăzute.
3. Rotii maneta limitatorului vitezei de cosit înainte, în poziia COSIT (Figura 169).

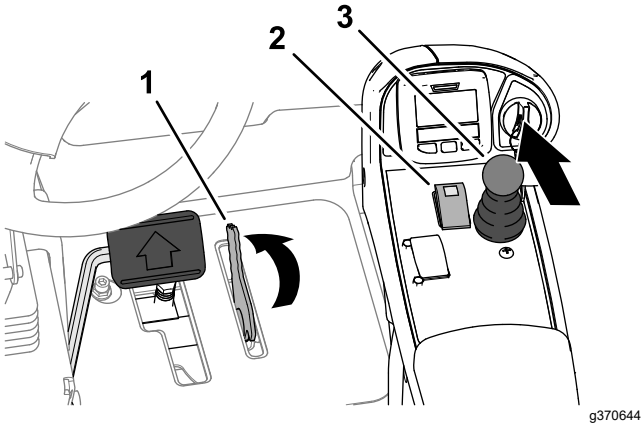

Figura 169

1. Limitator viteză de cosit
2. Comutator priză de putere
3. Manetă de comandă pentru ridicarea/coborârea lamei de cosit

4. Deplasai comutatorul prizei de putere în poziia CUPLARE.
5. Deplasai maneta de comandă pentru ridicarea/coborârea lamei de cosit înainte.

   Notă: Cilindrii configurai pentru ascuire se vor roti în sens invers.
6. Aplicai compus de suprapunere pe cilindri, folosind o perie cu mâner lung.

⚠ PERICOL

Atingerea unităilor de tăiere în timp ce acestea se mică poate duce la vătămări personale.

- **Nu utilizai o perie cu mâner scurt.**
- **Pentru a evita vătămările personale, asigurai-vă că vă aflai la o distană sigură faă de unităile de tăiere, înainte de a continua.**

7. Dacă cilindrii se blochează sau încep să funcioneze necorespunzător în timpul ascuirii, cretei turaia motorului, până când cilindrul se stabilizează.
8. Dacă este necesar să efectuai reglaje asupra unităilor de tăiere în timpul ascuirii, respectai următorii pai:
   A. Deplasai maneta de comandă pentru ridicarea/coborârea lamei de cosit spre spate.

      Notă: Unităile de tăiere se opresc, dar nu se ridică.
   B. Deplasai comutatorul prizei de putere în poziia DECUPLARE.
   C. Oprii motorul i scoatei cheia.
   D. Reglarea unităilor de tăiere.
   E. Repetai paii de la 2 la 7.
9. Repetai pasul 6 pentru toate unităile de tăiere pe care dorii să le ascuii.

Finalizarea ascuirii

Important: **Dacă nu deplasai comutatorul de ascuire în poziia OFF (oprit) după ascuire, unităile de tăiere nu vor funciona corespunzător.**

1. Oprii motorul i scoatei cheia.
2. Îndepărtai prin spălare compusul de suprapunere de pe unităile de tăiere.
3. Reglai cilindrul i contracuitul unitării de tăiere după cum este necesar.
4. Rotii manetele de ascuire în poziia F (de cosit).

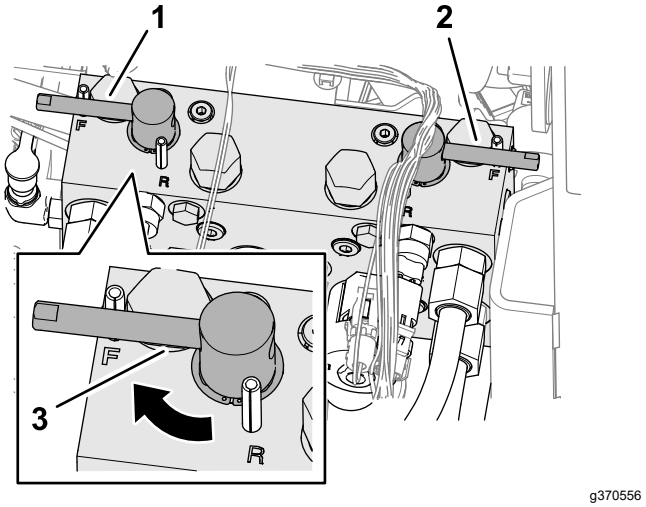

Figura 170

1. Manetă de ascuire (unităile de tăiere 4, 1 i 5)
2. Manetă de ascuire (unităile de tăiere 2 i 3)
3. Rotire în faă (cosit)

5. Pentru o margine de tăiere mai bună, pilii latura frontală a contracuitului după finalizarea operaiunii de suprapunere.

   Notă: Acest lucru va îndepărta orice bavuri sau asperităi care se pot forma pe marginea de tăiere.
6. Închidei i blocai capota; consultai Închiderea capotei (Pagină 63).

Întreinere extinsă

asiu i motor

Interval de service: La fiecare 2 ani—Înlocuii furtunurile hidraulice.

La fiecare 2 ani—Înlocuii furtunurile pentru lichidul de răcire.

La fiecare 2 ani—Purjai i înlocuii lichidul de răcire.

Curăţare

Spălarea mainii

Spălai maina dacă este necesar, folosind doar apă sau cu un detergent delicat. Putei folosi o lavetă pentru a spăla maina.

Important: **Nu folosii apă salmastră sau refolosită pentru a curăa maina.**

Important: **Nu folosii echipamente de spălat cu jet de mare presiune pentru a spăla maina. Echipamentele de spălat cu jet de mare presiune pot deteriora sistemul electric, pot desprinde autocolante importante sau pot îndepărta lubrifiantul necesar din punctele de frecare. Evitai utilizarea excesivă a apei în apropierea panoului de comandă, motorului i bateriei.**

Important: **Nu spălai maina cu motorul pornit. Spălarea mainii cu motorul pornit poate cauza deteriorarea componentelor interne ale motorului.**

Depozitare

Depozitarea în sigurană

- Înainte de a părăsi poziia operatorului, realizai următorii pai:
  - Parcai maina pe o suprafaă uniformă.
  - Decuplai i coborâi unităile de tăiere.
  - Cuplai frâna de parcare.
  - Oprii motorul i scoatei cheia.
  - Ateptai până ce toate micările se opresc.
  - Lăsai maina să se răcească înainte de reglarea, repararea, curăarea sau depozitarea acesteia.
- Nu depozitai maina sau recipientul cu combustibil într-o zonă cu o flacără deschisă, scântei sau o lampă martor, precum pe un boiler sau un alt dispozitiv electric.

Pregătirea unităţii de traciune

1. Parcai maina pe o suprafaă uniformă, coborâi unităile de tăiere, cuplai frâna de parcare, opriţi motorul şi scoateţi cheia.
2. Curăai temeinic unitatea de traciune, unităile de tăiere i motorul.
3. Verificaţi presiunea din anvelope; consultai Verificarea presiunii din anvelope (Pagină 76).
4. Verificai dacă toate elementele de fixare sunt slăbite i strângei-le dacă este necesar.
5. Lubrifiai toate fitingurile de lubrifiere i punctele de articulaie. tergei excesul de lubrifiant.
6. Iefuii uor i utilizai vopsea de retu pe zonele vopsite care sunt zgâriate, ciobite sau ruginite. Reparai orice lovituri ale caroseriei metalice.
7. Reparai bateria i cablurile, după cum urmează; consultai Sigurană privind sistemul electric (Pagină 74):
   A. Deconectai bornele bateriei de la picioarele de susinere ale bateriei.
   B. Curăai bateria, bornele i picioarele de susinere cu o perie de sârmă i soluie de bicarbonat de sodiu.
   C. Acoperii bornele cablului i picioarele de susinere ale bateriei cu lubrifiant Grafo 112X (număr piesă Toro 505-47) sau vaselină pentru a preveni coroziunea.
   D. Încărcai lent bateria la fiecare 60 de zile timp de 24 de ore pentru a preveni sulfatarea plumbului bateriei.

Pregătirea motorului

1. Golii uleiul de motor din baia de ulei i montai buonul de golire.
2. Îndepărtai i eliminai filtrul de ulei. Montai un filtru de ulei nou.
3. Umpleţi motorul cu uleiul de motor specificat.
4. Porniţi motorul şi lăsai-l să funcioneze la ralanti aproximativ 2 minute.
5. Oprii motorul i scoatei cheia.
6. Clătii rezervorul de combustibil cu combustibil proaspăt i curat.
7. Fixai toate fitingurile sistemului de alimentare.
8. Curăţaţi bine şi întreţineţi ansamblul filtrului de aer.
9. Etanai admisia filtrului de aer i orificiul de evacuare cu bandă rezistentă la intemperii.
10. Verificai protecia împotriva îngheului i adăugai o soluie 50/50 apă i antigel pe bază de etilenglicol, după cum este necesar pentru temperatura minimă estimată în zona dumneavoastră.

Depozitarea bateriei

Dacă depozitai maina pentru o perioadă mai lungă de 30 de zile, demontai bateria i încărcai-o complet. Depozitai bateria pe un raft sau în mină. Lăsai cablurile deconectate dacă acestea sunt depozitate în mină. Depozitai bateria într-un loc răcoros pentru a evita descărcarea rapidă a acesteia. Pentru a preveni înghearea bateriei, asigurai-vă că este complet încărcată. Greutatea specifică a unei baterii încărcate complet este între 1.265 i 1.299.

Menţiuni:

Menţiuni:

Declaraie de confidenialitate SEE/MB

Utilizarea datelor dumneavoastră cu caracter personal de către Toro

The Toro Company („Toro”) vă respectă intimitatea. Când achiziionai produsele noastre, putem colecta anumite date cu caracter personal care vă aparin direct de la dumneavoastră sau prin intermediul distribuitorului local Toro. Toro utilizează aceste date pentru a-i îndeplini obligaiile contractuale, cum ar fi înregistrarea garaniei dumneavoastră, procesarea revendicării dumneavoastră de garanie sau pentru a vă contacta în cazul rechemării produselor, i în scopul derulării de activităi economice legitime, cum ar fi măsurarea gradului de satisfacie a clienilor, îmbunătăirea produselor noastre sau oferirea de informaii despre produse care v-ar putea interesa. Toro poate partaja informaiile dumneavoastră cu filialele, societăile afiliate, distribuitorii sau alţi parteneri de afaceri în legătură cu aceste activităţi. De asemenea, putem dezvălui datele dumneavoastră cu caracter personal în condiiile prevăzute de lege sau pentru vânzări, achiziii sau fuziuni. Nu vom vinde informaţiile dumneavoastră cu caracter personal niciunei alte companii în scop comercial.

Păstrarea datelor dumneavoastră cu caracter personal

Toro va păstra datele dumneavoastră cu caracter personal atâta timp cât sunt necesare pentru scopurile menionate anterior i în conformitate cu prevederile legale. Pentru mai multe informaii despre perioadele aplicabile pentru păstrarea datelor, contactai-ne la legal@toro.com.

Obligaiile Toro privind securitatea

Datele dumneavoastră caracter personal pot fi procesate în SUA sau într-o altă ară în care legislaia pentru protecia datelor cu caracter personal este mai puin strictă decât în ara dumneavoastră. Ori de câte ori transferăm datele dumneavoastră cu caracter personal în afara ării dumneavoastră, vom lua măsurile prevăzute prin lege pentru a asigura un nivel adecvat de securitate pentru protejarea datelor dumneavoastră i pentru a ne asigura că sunt procesate în sigurană.

Acces i corectare

Avei dreptul să corectai i să revizuii datele dumneavoastră cu caracter personal, să refuzai sau să restricionai procesarea datelor dumneavoastră. Pentru aceasta, contactai-ne la legal@toro.com. Dacă avei nelămuriri cu privire la modul în care Toro procesează informaiile dumneavoastră, vă rugăm să ni le transmitei direct. Reinei că cetăenii ărilor membre UE au dreptul să depună reclamaii la Autoritatea pentru protecia datelor cu caracter personal.

Informaii despre avertismente conform Propunerii 65 a statului California

Ce este un avertisment?

Un produs comercializat poate avea o etichetă de avertizare precum cea de mai jos:

WARNING: Cancer and Reproductive Harm—www.p65Warnings.ca.gov. (ADVERTISMENT: Poate cauza cancer sau poate fi toxic pentru reproducere – www.p65Warnings.ca.gov.)

Ce este Propunerea 65?

Propunerea 65 se aplică tuturor companiilor care activează în California, comercializează produse în California sau fabrică produse care pot fi comercializate sau aduse în California. Aceasta prevede ca Guvernatorul Californiei să întocmească i să publice o listă de substane chimice cunoscute ca provocând cancer, malformaii congenitale i/sau alte tulburări de reproducere. Actualizată anual, lista include sute de substane chimice întâlnite în multe articole din viaa de zi cu zi. Scopul Propunerii 65 este de a informa publicul larg cu privire la expunerea la aceste substane chimice.

Propunerea 65 nu interzice comercializarea produselor ce conin aceste substane chimice, ci impune afiarea unor avertismente pe produs, ambalajul sau documentaia produsului. În plus, un avertisment conform Propunerii 65 nu înseamnă că un produs încalcă standardele sau cerinele de sigurană. De fapt, guvernul Californiei a clarificat că un avertisment aferent Propunerii 65 „nu este acelai lucru cu o decizie de reglementare conform căreia un produs este sigur sau nesigur”. Multe dintre aceste substane chimice au fost utilizate timp de mai muli ani în produse folosite în viaa de zi cu zi fără ca efectul lor dăunător să fie documentat. Pentru informaii suplimentare, accesai https://oag.ca.gov/prop65/faqs-view-all.

Un avertisment conform Propunerii 65 înseamnă că o companie (1) a evaluat expunerea i a concluzionat că depăete „nivelul fără risc semnificativ”; sau (2) a ales să furnizeze un avertisment pe baza înelegerii sale legate de prezena unei substane chimice din listă, fără a încerca să evalueze expunerea.

Această lege se aplică oriunde?

Avertismentele conform Propunerii 65 sunt impuse doar de legislaia statului California. Aceste avertismente pot fi întâlnite pe întreg teritoriul Californiei în diferite stabilimente, inclusiv dar fără a se limita la, restaurante, magazine alimentare, hoteluri, coli i spitale, precum i pe o varietate mare de produse. În plus, unii comerciani cu amănuntul online i care livrează comenzile prin potă introduc avertismente conform Propunerii 65 pe site-urile lor web sau în cataloage.

Cum se plasează avertismentele din statul California în raport cu limitele federale?

Standardele Propunerii 65 sunt adesea mai riguroase decât cele federale i internaionale. Diverse substane necesită un avertisment conform Propunerii 65 la niveluri mult mai mici decât limitele federale de intervenie. De exemplu, standardul Propunerii 65 pentru avertismente legate de plumb este 0,5 µg/zi, mult sub standardele federale i internaionale.

De ce nu au toate produsele similare un astfel de avertisment?

- Eticheta cu avertismente conform Propunerii 65 este necesară pentru produsele comercializate în California, nefiind impusă pentru produse similare comercializate în altă parte.
- O companie implicată într-un proces legat de Propunerea 65 i care a ajuns la un acord poate fi nevoită să utilizeze avertismente pentru produsele sale, în timp ce alte companii care fabrică produse similare nu au aceeai obligaie.
- Propunerea 65 nu este aplicată în mod consecvent.
- Companiile pot decide să nu furnizeze avertismente deoarece au ajuns la concluzia că nu trebuie să facă acest lucru conform Propunerii 65; absena avertismentelor de pe un produs nu înseamnă că produsul respectiv nu conine niveluri similare de substane chimice listate.

De ce include Toro acest avertisment?

Toro a decis să furnizeze consumatorilor cât mai multe informaii posibile astfel încât acetia să ia decizii informate cu privire la produsele pe care le achiziionează i utilizează. Toro furnizează avertismente în unele cazuri pe baza cunotinelor sale privind prezena unei sau a mai multor substane chimice specificate, fără a evalua nivelul de expunere, deoarece nu pentru toate substanele chimice specificate există limite de expunere. Dei gradul de expunere al produselor Toro poate fi neglijabil sau se încadrează în gama „fără risc semnificativ”, din exces de prudenă, Toro a decis să furnizeze avertismente conform Propunerii 65. Mai mult, dacă nu furnizează aceste avertismente, compania Toro poate fi acionată în justiie de statul California sau pări private care caută să aplice Propunerea 65 i poate face obiectul unor sanciuni semnificative.

Garania Toro

Garanie limitată pe o perioadă de doi ani sau 1500 de ore

Condiţiile şi produsele acoperite de garanţie

The Toro Company garantează că produsul dumneavoastră comercial Toro („Produsul") nu va prezenta defecte ale materialelor sau de manoperă timp de 2 ani sau 1500 de ore de funcionare*, oricare dintre acestea survine mai întâi. Această garanie se aplică tuturor produselor, cu excepia aeratoarelor (consultai declaraiile de garanie separate pentru aceste produse). În cazul apariiei unui defect inclus în garanie, vom repara produsul gratuit, cu serviciile de diagnoză, manoperă, piesele de schimb i transportul incluse. Această garanie intră în vigoare de la data livrării produsului către cumpărătorul cu amănuntul iniial.
* Produs echipat cu contor ore de funcionare.

Instruciuni pentru obinerea Serviciului de garanie

Avei responsabilitatea de a anuna distribuitorul de produse comerciale sau distribuitorul autorizat de produse comerciale de la care ai achiziionat produsul de îndată ce considerai că există o situaie acoperită de garanie. Dacă avei nevoie de ajutor pentru găsirea unui distribuitor de produse comerciale sau unui distribuitor autorizat de produse comerciale sau dacă avei întrebări legate de drepturile i responsabilităile care vă revin în baza garaniei, ne putei contacta la:

Departamentul de service pentru produse comerciale Toro
8111 Lyndale Avenue South
Bloomington, MN 55420-1196

952–888–8801 sau 800–952–2740
E-mail: commercial.warranty@toro.com

Responsabilităile proprietarului

În calitate de proprietar al produsului, suntei responsabil pentru întreinerea i reglajele necesare prezentate în *Manualul operatorului*. Reparaiile aferente problemelor generate de nerealizarea lucrărilor de întreinere i reglajelor necesare nu sunt acoperite de această garanie.

Articole i condiii neacoperite

Nu toate defeciunile sau problemele care apar în legătură cu produsul, în timpul perioadei de garanie, constituie defecte de material sau de manoperă. Această garanie nu acoperă următoarele:

- Defeciuni ale produsului cauzate de utilizarea unor piese de schimb ce nu au fost fabricate de Toro sau de montarea i utilizarea unor accesorii i produse suplimentare sau modificate ce nu au fost fabricate de Toro.
- Defeciuni ale produsului care sunt cauzate de neefectuarea întreinerii i/sau ajustărilor recomandate.
- Defeciuni ale produsului care sunt cauzate de operarea acestuia într-un mod abuziv, neglijent sau imprudent.
- Componente uzate, care nu sunt defecte. Exemplele de piese care sunt consumate sau uzate în timpul funcionării normale a produsului includ, dar nu se limitează la, plăcue i garnituri de frână, garnituri de ambreiaj, lame, cilindri, role i lagăre (sigilate sau lubrifiate), cadru lamă, bujii incandescente, roi pivotante i rulmeni, anvelope, filtre, curele i anumite componente ale pulverizatorului, precum diafragmele, duzele, debitmetrele i supapele de control.
- Defeciunile provocate de factori externi inclusiv, fără a se limita la, condiii meteorologice, practici de depozitare, contaminare sau utilizarea lichidelor de răcire, lubrifianilor, aditivilor, îngrăămintelor sau substanelor chimice neautorizate.
- Defeciuni sau probleme privind performana cauzate de utilizarea combustibililor (de exemplu, benzină, motorină sau biodiesel) care nu sunt conforme cu standardele respective din industrie.
- Nivel de zgomot, vibraii, urme de uzură i grad de deteriorare normale. „Uzura" normală include, dar nu se limitează la, deteriorarea scaunelor din cauza uzurii sau abraziunii, uzura suprafeelor vopsite, autocolantelor sau zgârierea ferestrelor.

Piese

Piesele programate pentru a fi înlocuite în cadrul operaiunilor de întreinere necesare sunt acoperite de garanie pe perioada de timp până la momentul înlocuirii programate. Piesele înlocuite în cadrul acestei garanii sunt acoperite pe durata garaniei originale a produsului i devin proprietatea Toro. Toro va lua decizia finală dacă va repara orice piesă sau ansamblu existent sau o/îl va înlocui. Toro poate folosi piese remanufacturate pentru reparaii în perioada de garanie.

Garanie pentru baterii cu descărcare profundă i baterii litiu-ion

Există un număr total specificat de kilowai-oră pe care îi pot furniza bateriile cu descărcare profundă i bateriile litiu-ion pe durata lor de viaă. Tehnicile de utilizare, reîncărcare i întreinere pot prelungi sau reduce durata de viaă a bateriei. Pe măsură ce bateriile din acest produs se consumă, volumul de lucru util dintre intervalele de încărcare va scădea treptat, până când bateria se va uza complet. Înlocuirea bateriilor uzate, ca urmare a consumului normal, reprezintă responsabilitatea proprietarului produsului. Notă: (doar pentru bateriile litiu-ion): consultai garania bateriei pentru informaii suplimentare.

Garanie pe viaă a arborelui cotit (doar pentru modelul ProStripe 02657)

Mainile Prostripe, care sunt echipate cu un disc de frecare Toro original i tehnologie Blade Brake Clutch pentru sigurana arborelui cotit (ansamblu tehnologie Blade Brake Clutch (BBC) + disc de frecare integrat) ca echipament original i utilizate de cumpărătorul iniial în conformitate cu procedurile de operare i întreinere recomandate, au acoperire de garanie pe viaă împotriva îndoirii arborelui cotit al motorului. Mainile echipate cu aibe de frecare, unităi cu tehnologie Blade Brake Clutch (BBC) i alte astfel de dispozitive nu sunt acoperite de garania pe viaă a arborelui cotit.

Întreinerea este efectuată pe cheltuiala proprietarului

Reglarea motorului, lubrifierea, curăarea i lustruirea, înlocuirea filtrelor, a lichidului de răcire i finalizarea lucrărilor de întreinere recomandate fac parte din serviciile normale necesare pentru produsele Toro, efectuate pe cheltuiala proprietarului.

Condiii generale

Singura despăgubire în baza prezentei garanii constă în repararea de către un distribuitor sau furnizor autorizat Toro.

The Toro Company nu este răspunzătoare pentru daunele indirecte, speciale sau secundare corelate cu utilizarea produsului Toro acoperit prin această garanie, inclusiv pentru orice costuri sau cheltuieli de furnizare a unor echipamente înlocuitoare sau a unor lucrări de service în timpul perioadelor rezonabile de defectare sau de neutilizare, în ateptarea efectuării reparaiilor în baza prezentei garanii. Cu excepia garaniei pentru emisii menionate mai jos, dacă este cazul, nu există altă garanie expresă. Toate garanţiile implicite privind vandabilitatea şi caracterul adecvat pentru o anumită utilizare se limitează la durata acestei garanţii exprese.

Unele ţări nu permit excluderea daunelor secundare sau speciale sau limitarea duratei unei garanţii implicite, aşadar este posibil ca excluderile i limităile de mai sus să nu se aplice în cazul dumneavoastră. Această garanţie vă oferă drepturi legale specifice şi este posibil să aveţi şi alte drepturi care variază în funcţie de ţară.

Notă privind garania pentru emisii

Sistemul de control al emisiilor din cadrul produsului dumneavoastră poate fi acoperit de o garanie separată, care îndeplinete cerinele stabilite de Agenia pentru protecia mediului din S.U.A. (U.S. Environmental Protection Agency – EPA) i/sau Consiliul pentru resursele atmosferice din California (California Air Resources Board – CARB). Limităile de ore menionate mai sus nu se aplică garaniei sistemului de control al emisiilor. Consultai Declaraia de garanie pentru controlul emisiilor motorului furnizată împreună cu produsul dumneavoastră sau inclusă în documentaia producătorului motorului.

Alte ări în afară de S.U.A. sau Canada

Clienii care au achiziionat produse Toro exportate din S.U.A. sau Canada trebuie să contacteze distribuitorul (centrul de service) Toro pentru a obine politicile privind garania pentru propria ară, provincie sau stat. Dacă nu suntei mulumit, din orice motiv, de serviciul distribuitorului sau întâmpinai dificultăi în obinerea informaiilor privind garania, contactai un centru de service autorizat Toro.