Form No. 3454-244 Rev B

TORO®

Count on it.

Manualul utilizatorului

Unitate de traciune Reelmaster® 3100-D

Nr. model 03170—Nr. serie 410300000 şi Sus

Nr. model 03171—Nr. serie 410500000 şi Sus

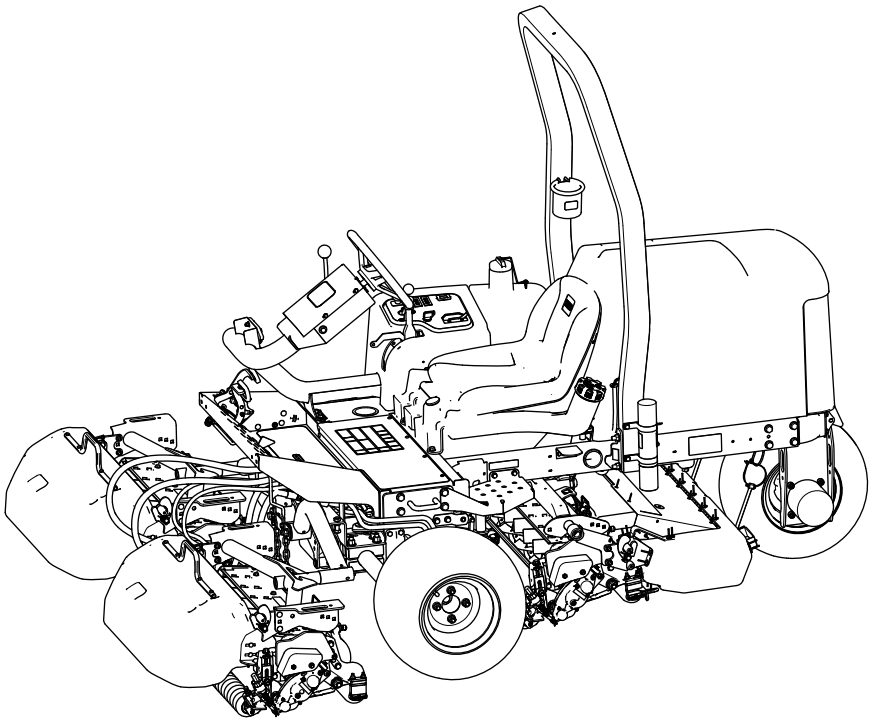

Înregistraţi-vă la www.Toro.com.
Instrucţiuni originale (RO)

CE UK CA

3454-244

Acest produs corespunde tuturor directivelor europene relevante. Pentru detalii, consultaţi Declaraţia de conformitate (DC) specifică produsului.

Folosirea sau operarea motorului pe orice sol acoperit de păduri, de arbuşti sau de iarbă fără a fi echipat cu amortizor parascântei, conform definiiei din Seciunea 4442 i fără a fi meninut în stare perfectă de funcionare, sau dacă motorul nu este construit, echipat i întreinut în vederea prevenirii incendiilor reprezintă o violare a Codului de Resurse Publice din California, Secţiunea 4442 sau 4443.

Manualul operatorului motorului, ataşat, cuprinde informaţii privitoare la Agenţia pentru Protecţia Mediului din Statele Unite (EPA) şi Reglementarea privind Controlul Emisiilor în California pentru sistemele de emisie, întreţinere şi garanţie. Piesele de schimb pot fi comandate prin intermediul fabricantului motorului.

⚠ ATENŢIE

CALIFORNIA
Propunere 65 Avertismente

Evacuările motorului Diesel şi unele dintre constituentele sale sunt cunoscute în Statul California ca substanţe care cauzează cancerul, defectele de naştere sau daunele sistemului reproductiv.

Picioarele de susţinere, bornele bateriei şi accesoriile similare conţin plumb şi compuşi de plumb cunoscuţi în Statul California ca substanţe care cauzează cancer şi daune ale sistemului reproductiv. Spălaţi-vă mâinile după utilizare.

Utilizarea acestui produs poate cauza expunerea la substanţe chimice cunoscute în Statul California ca substanţe care cauzează cancerul, defectele de naştere sau afecţiuni ale sistemului reproductiv.

Citiţi cu atenţie aceste informaţii pentru a învăţa modul corespunzător de utilizare şi întreţinere a produsului şi pentru a evita rănirea şi deteriorarea acestuia. Aveţi responsabilitatea de a utiliza produsul în mod corespunzător şi sigur.

Vizitai site-ul www.Toro.com pentru mai multe informaii, inclusiv informaii privind sigurana produsului i materiale de instruire, informaii privind accesoriile, ajutor la căutarea unui distribuitor sau pentru înregistrarea produsului.

De fiecare dată când aveţi nevoie de service, piese originale Toro sau informaţii suplimentare, contactaţi un furnizor de servicii autorizat sau departamentul Servicii Clienţi Toro şi pregătiţi numerele de model sau de serie ale produsului. Figura 1 identifică locaţia numerelor de model sau de serie pe produs. Scrieţi numerele în spaţiul furnizat.

Important: **Putei scana codul QR de pe plăcua cu numărul de serie (dacă este disponibil) cu ajutorul unui dispozitiv mobil pentru a accesa date despre garanie, piese i alte informaii despre produs.**

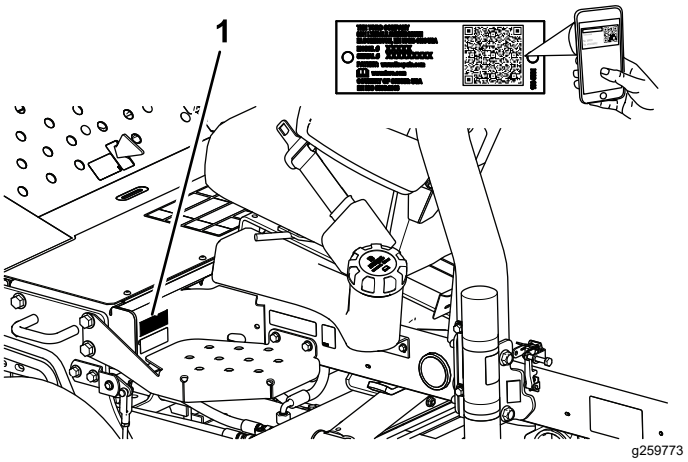

Figura 1

1. Locaţia numerelor de model şi de serie

Nr. model _____

Nr. serie _____

Introducere

Această maină de tuns iarba cu cilindru cu lame, prevăzută cu cabină este proiectată pentru a fi utilizată de operatori profesioniti, angajai pentru aplicaii comerciale. A fost proiectată în primul rând pentru tăierea ierbii de pe gazoane bine întreinute. Utilizarea acestui produs în alte scopuri decât cele intenionate poate fi periculoasă pentru dumneavoastră i pentru alte persoane.

© 2023—The Toro® Company
8111 Lyndale Avenue South
Bloomington, MN 55420

Contactaţi-ne la www.Toro.com.
Tipărit în SUA
Toate drepturile rezervate

Cuprins

Siguranţă în funcţionare 4
Sigurana generală 4
Decal-uri instrucţionale şi de siguranţă 5
Reglare 13
1 Montarea roilor 14
2 Montarea volanului 14
3 Încărcarea i conectarea bateriei 14
4 Verificarea indicatorului de pantă 16
5 Montarea barei antiruliu 16
6 Montarea braelor de ridicare faă 17
7 Montarea cadrelor de susinere la unităile de tăiere 19
8 Montarea unităilor de tăiere 21
9 Montarea motoarelor de acionare a unităilor de tăiere 22
10 Reglarea braelor de ridicare 23
11 Reglarea presiunii din anvelope 25
12 Montarea clichetului capotei 25
13 Montarea proteciei pentru evacuare 26
14 Montarea autocolantelor cu CE 27
15 Montarea setului rolă de basculare (opional) 28
Rezumat al produsului 29
Comenzi 29
Consolă de comandă 30
Colector maină de tuns iarba 31
Specificaţii 32
Dispozitive de ataare/Accesorii 32
Înainte de utilizare 32
Sigurana înainte de utilizare 32
Specificaiile combustibilului 33
Umplerea rezervorului de combustibil 33
Efectuarea operaiunilor zilnice de întreinere 34
Verificarea sistemului de blocare 34
În timpul utilizării 35
Sigurana în timpul utilizării 35
Pornirea motorului 36
Oprirea motorului 37
Tăierea ierbii cu maina 37
Deplasarea laterală a unităilor de tăiere 37
Conducerea mainii în modul transport 37
Rată de tăiere (viteză cilindru) 38
Reglarea vitezei cilindrului 39
Purjarea sistemului de combustibil 39
Indicaţii de exploatare 40
După utilizare 40
Sigurana după utilizare 40
După cosire 40
Tractarea mainii 40
Identificarea punctelor de legare 41
Transportul mainii 41
Întreţinere 42
Siguranţă în timpul întreinerii 42
Program(e) de întreţinere recomandat(e) 42
Listă de verificare pentru întreinerea zilnică 44
Proceduri permanente 45
Pregătirea pentru întreţinere 45
Ridicarea pării din faă a mainii 45
Ridicarea pării din spate a mainii 45
Ridicarea pării din spate a mainii 45
Demontarea capacului bateriei 46
Deschiderea capotei 46
Lubrifiere 47
Lubrifierea rulmenilor i a bucelor 47
Verificarea rulmenilor etani 49
Întreţinere motor 50
Măsuri de siguranţă cu privire la motor 50
Specificaie ulei de motor 50
Verificarea nivelului uleiului de motor 50
Înlocuirea uleiul de motor i a filtrul de ulei 51
Întreinerea filtrului de aer 51
Întreţinerea sistemului de carburant 52
Întreinerea rezervorului de combustibil 52
Verificarea conductelor de combustibil i a fitingurilor 52
Golirea separatorului de apă 52
Înlocuirea recipientului pentru filtrul de combustibil 53
Purjarea aerului din injectoare 53
Întreţinerea sistemului electric 54
Siguranţă privind sistemul electric 54
Întreinerea bateriei 54
Service pentru siguranele fuzibile 54
Întreţinerea sistemului de angrenaj 55
Verificarea presiunii din anvelope 55
Strângerea prezoanelor 55
Reglarea unităii de traciune pentru poziia Neutră 55
Întreţinerea sistemului de răcire 57
Sigurana sistemului de răcire 57
Specificaiile lichidului de răcire 57
Verificarea nivelului lichidului de răcire 57
Curăarea sistemului de răcire a motorului 58
Întreţinerea frânei 59
Reglarea frânei de parcare 59
Întreţinerea bandei 59
Întreinerea curelelor motorului 59
Întreţinerea sistemului de control 60
Reglarea vitezei de deplasare în modul cosit 60
Reglarea manetei de acceleraie 60
Întreţinerea sistemului hidraulic 61
Siguranţă privind sistemul hidraulic 61
Verificarea conductelor i furtunurilor hidraulice 61
Specificaiile uleiului hidraulic 61
Verificarea uleiului hidraulic 62
Capacitatea uleiului hidraulic 62
Înlocuirea uleiului hidraulic 62

Înlocuirea filtrului hidraulic 63
Întreinerea sistemului unităii de tăiere..... 64
Măsuri de sigurană cu privire la lamă 64
Verificarea contactului dintre cilindru i contracuit. 64
Ascuirea unităţilor de tăiere 64
Curăţare 66
Spălarea mainii..... 66
Depozitare 67
Depozitarea în sigurană..... 67
Pregătirea unităţii de traciune 67
Pregătirea motorului 67
Depozitarea bateriei 67
Înlăturarea defecţiunilor 68
Utilizarea modulului de control standard (SCM) 68

Siguranţă în funcţionare

Sigurana generală

Acest produs poate provoca răni la nivelul mâinilor sau picioarelor i poate arunca obiecte.

- Trebuie să citii i să înelegei coninutul acestui *Manual al operatorului* înainte de a porni motorul.
- Utilizai maina cu foarte mare atenie. Nu vă angrenai în nicio activitate care vă poate distrage atenia; în caz contrar, se pot înregistra pagube materiale sau vătămări corporale.
- Nu vă sprijinii mâinile sau picioarele în apropierea componentelor aflate în micare.
- Nu utilizai maina decât cu toate apărătoarele i alte dispozitive de protecie montate pe mină i funcionând corespunzător.
- inei trecătorii i copiii departe de zona de utilizare. Nu lăsaţi niciodată copii să utilizeze maşina.
- Oprii motorul, scoateţi cheia din contact şi aşteptaţi oprirea oricărei micări înainte de a părăsi poziţia operatorului. Lăsai maina să se răcească înainte de reglarea, repararea, curăarea sau depozitarea acesteia.

Simbol de alertă de sigurană

Simbolul de alertă de sigurană (Figura 2) prezent în acest manual i pe mină identifică mesajele de sigurană importante pe care trebuie să le respectai pentru a evita accidentele.

g000502

Figura 2

Simbol de alertă de sigurană

Simbolul de alertă de sigurană apare deasupra informaiilor care vă atenionează cu privire la aciuni sau situaii nesigure i este urmat de cuvântul **PERICOL**, **AVERTISMENT** sau **ATENIE**.

PERICOL indică o situaie periculoasă iminentă care, dacă nu este evitată, **va** duce la deces sau vătămare gravă.

AVERTISMENT indică o situaie potenial periculoasă care, dacă nu este evitată, **poate** duce la deces sau vătămare gravă.

ATENIE indică o situaie potenial periculoasă care, dacă nu este evitată, **poate** duce la vătămări uoare sau moderate.

Acest manual utilizează 2 alte cuvinte pentru a evidenţia informaţiile. **Important** atrage atenţia asupra informaţiilor mecanice speciale şi **Notă** accentuează informaţiile generale care necesită atenţie specială.

Decal-uri instrucţionale şi de siguranţă

Instruciunile i autocolantele cu informaii privind sigurana sunt uor vizibile pentru operator i sunt amplasate lângă orice zonă cu potenial risc. Înlocuii orice autocolant care este deteriorat sau lipsete.

Simboluri baterie

Unele sau toate aceste simboluri se regăsesc pe bateria dumneavoastră.

1. Pericol de explozie
2. Evitai incendiile, flăcările deschise sau fumatul
3. Risc de arsuri chimice/lichid caustic
4. Purtai protecie pentru ochi.
5. Citii *Manualul operatorului*.
6. inei trecătorii la distană faă de baterie.
7. Purtai protecie pentru ochi; gazele explozive pot cauza orbire i alte vătămări.
8. Acidul bateriei poate cauza orbire sau arsuri grave.
9. Clătii imediat ochii cu apă i solicitai ajutor medical de urgenă.
10. Conine plumb; nu eliminai

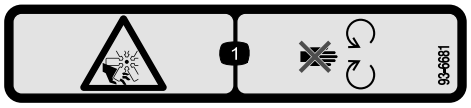

decal93-6681

93-6681

1. Pericol de tăiere/desprindere, ventilator – păstrai distana faă de piesele mobile.

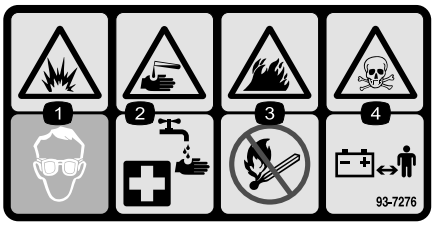

decal93-7276

93-7276

1. Pericol de explozie - purtai protecie pentru ochi.
2. Lichid caustic/pericol de arsuri chimice - ca prim ajutor, clătii cu apă.
3. Pericol de incendiu - evitai incendiile, flăcările deschise sau fumatul.
4. Pericol de otrăvire - nu permitei accesul copiilor la baterie.

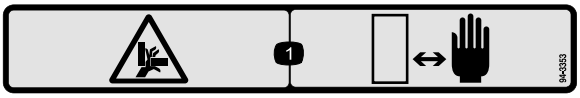

decal94-3353

94-3353

1. Pericol de strivire al mâinilor - ferii-vă mâinile.

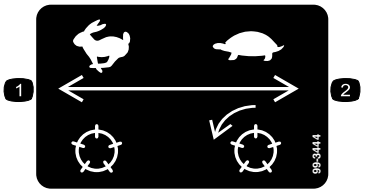

decal99-3444

99-3444

1. Viteză de transport - mare
2. Viteză de transport - mică

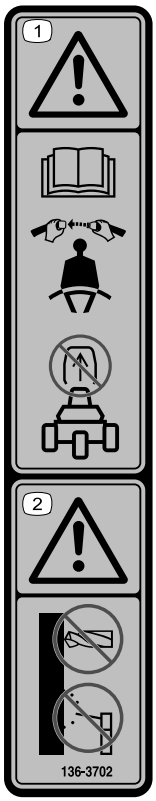

decal136-3702

136-3702

1. Avertisment - citii *Manualul operatorului*; purtai centura de siguranță; nu îndepărtai bara antiruliu.
2. Avertisment - nu îndepărtai bara antiruliu.

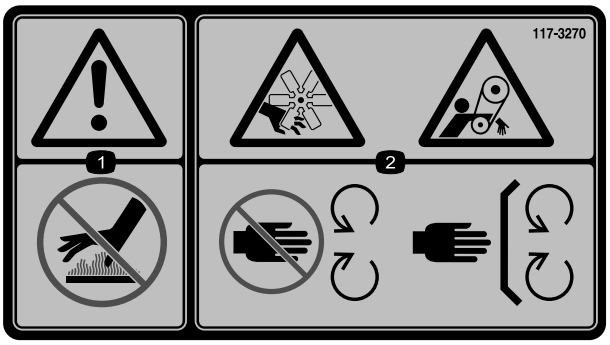

decal117-3270

117-3270

1. Avertisment – nu atingei suprafaa fierbinte.
2. Pericol de tăiere/desprindere a mâinilor; pericol de prindere, curea - păstrai distana faă de piesele mobile, lăsai toate apărătorile i proteciile montate.

Maini CE

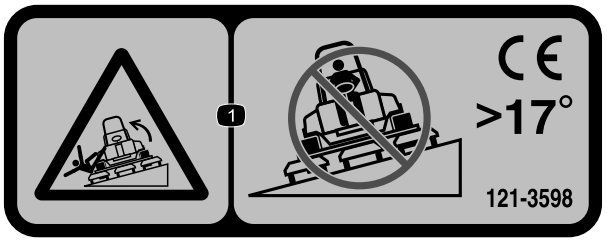

decal121-3598

121-3598

Notă: Această mină trece testul de stabilitate conform standardelor industriale în cadrul încercărilor statice laterale i longitudinale, la gradul de înclinare maxim recomandat indicat pe autocolant. Revizuii instruciunile pentru utilizarea în pantă din *Manualul operatorului*, precum i condiiile în care se poate utiliza maina, pentru a stabili dacă putei utiliza maina la momentul i la locul respectiv. Modificările de pe teren pot duce la o schimbare legată de utilizarea în pantă a mainii. Dacă este posibil, meninei unitățile de tăiere coborâte la sol în timpul utilizării mainii în pantă. Ridicarea unităților de tăiere în timpul utilizării în pantă poate genera instabilitatea mainii.

1. Pericol de răsturnare - nu utilizai pe pante mai mari de 17°.

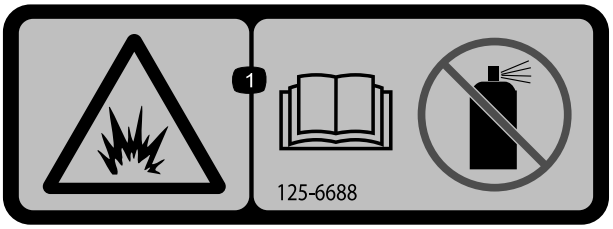

decal125-6688

125-6688

1. Pericol de explozie - citii *Manualul operatorului*; nu utilizai lichid de aprindere.

---

decal133-8062

133-8062

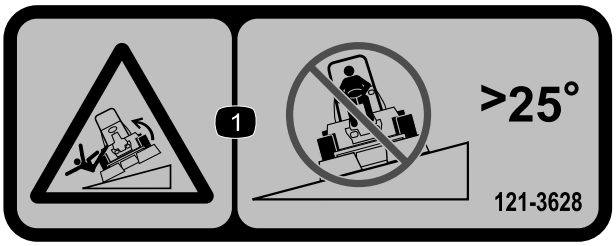

decal121-3628

121-3628

Notă: Această maină trece testul de stabilitate conform standardelor industriale în cadrul încercărilor statice laterale i longitudinale, la gradul de înclinare maxim recomandat indicat pe autocolant. Revizuii instruciunile pentru utilizarea în pantă din *Manualul operatorului*, precum i condiiile în care se poate utiliza maina, pentru a stabili dacă putei utiliza maina la momentul i la locul respectiv. Modificările de pe teren pot duce la o schimbare legată de utilizarea în pantă a mainii. Dacă este posibil, meninei unitäile de tăiere coborâte la sol în timpul utilizării mainii în pantă. Ridicarea unitäilor de tăiere în timpul utilizării în pantă poate genera instabilitatea mainii.

1. Pericol de răsturnare - nu utilizai pe pante mai mari de 25°.

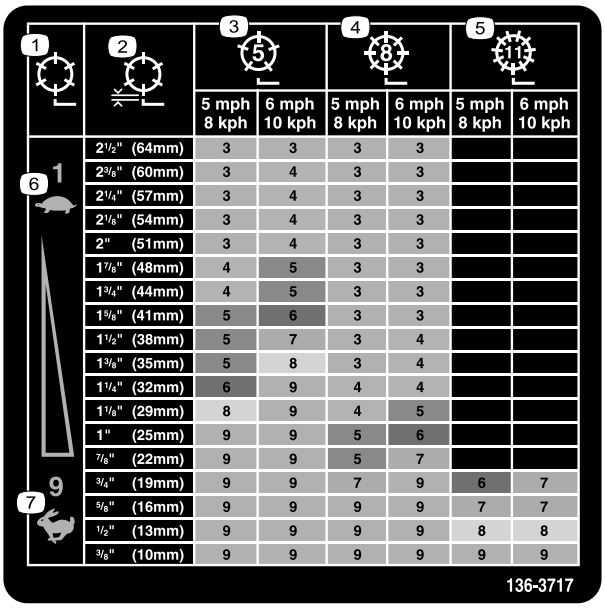

1	2	3 (5)		4 (8)		5 (11)	
		5 mph 8 kph	6 mph 10 kph	5 mph 8 kph	6 mph 10 kph	5 mph 8 kph	6 mph 10 kph
6 1	2½" (64mm)	3	3	3	3		
	2⅜" (60mm)	3	4	3	3		
	2¼" (57mm)	3	4	3	3		
	2⅛" (54mm)	3	4	3	3		
	2" (51mm)	3	4	3	3		
	1⅞" (48mm)	4	5	3	3		
	1¾" (44mm)	4	5	3	3		
	1⅝" (41mm)	5	6	3	3		
	1½" (38mm)	5	7	3	4		
	1⅜" (35mm)	5	8	3	4		
	1¼" (32mm)	6	9	4	4		
	1⅛" (29mm)	8	9	4	5		
	1" (25mm)	9	9	5	6		
	⅞" (22mm)	9	9	5	7		
7 9	¾" (19mm)	9	9	7	9	6	7
	⅝" (16mm)	9	9	9	9	7	7
	½" (13mm)	9	9	9	9	8	8
	⅜" (10mm)	9	9	9	9	9	9

136-3717

decal136-3717

136-3717

1. Viteză cilindru
2. Înălime de tăiere cilindru
3. Reglare cilindru cu 5 lame
4. Reglare cilindru cu 8 lame
5. Reglare cilindru cu 11 lame
6. Lent
7. Rapid

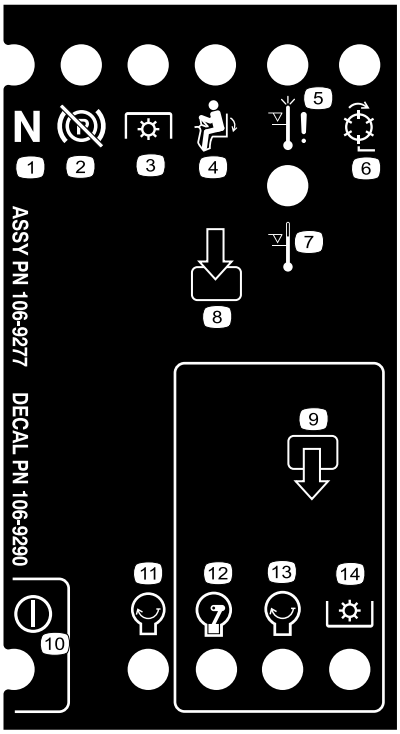

decal106-9290

106-9290

1. Neutru
2. Frână de parcare - decuplată
3. Priză de putere
4. Scaun ocupat
5. Oprire la temperaturi ridicate
6. Cilindri - activi
7. Avertisment temperatură ridicată
8. Intrări
9. Ieiri
10. Alimentare
11. Motor - pornire
12. Motor - funcionare
13. Motor - pornire
14. Priză de putere

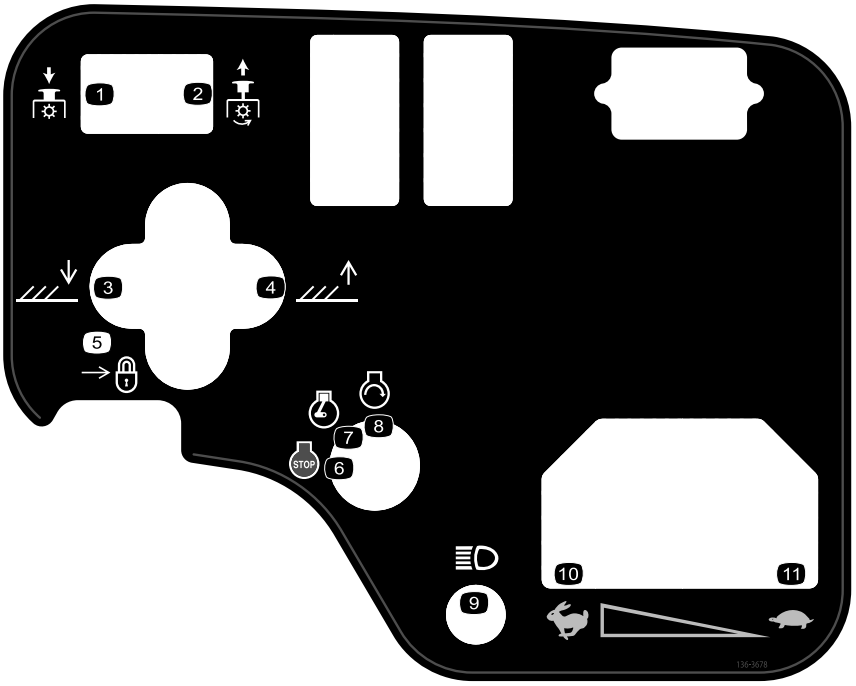

decal136-3678

136-3678

1. Priză de putere - decuplare
2. Priză de putere - cuplare
3. Coborâi unitățile de tăiere.
4. Ridicai unitățile de tăiere.
5. Blocare
6. Motor - oprire
7. Motor - funcionare
8. Motor - pornire
9. Lumini
10. Rapid
11. Lent

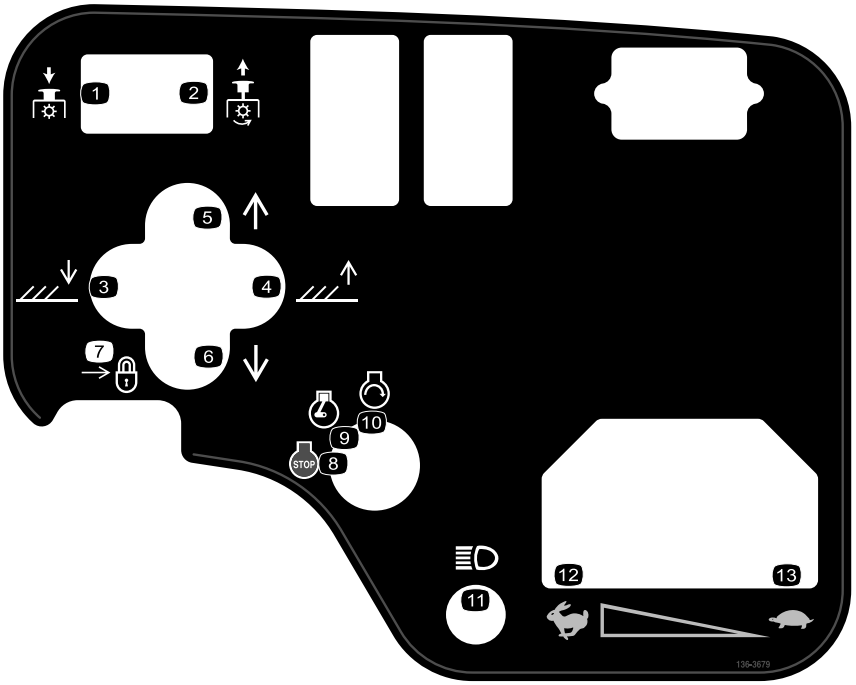

decal136-3679

136-3679

1. Priză de putere - decuplare
2. Priză de putere - cuplare
3. Coborâi unitățile de tăiere.
4. Ridicai unitățile de tăiere.
5. Deplasare unităi de tăiere la dreapta.
6. Deplasare unităi de tăiere la stânga.
7. Blocare
8. Motor - oprire
9. Motor - funcionare
10. Motor - pornire
11. Lumini
12. Rapid
13. Lent

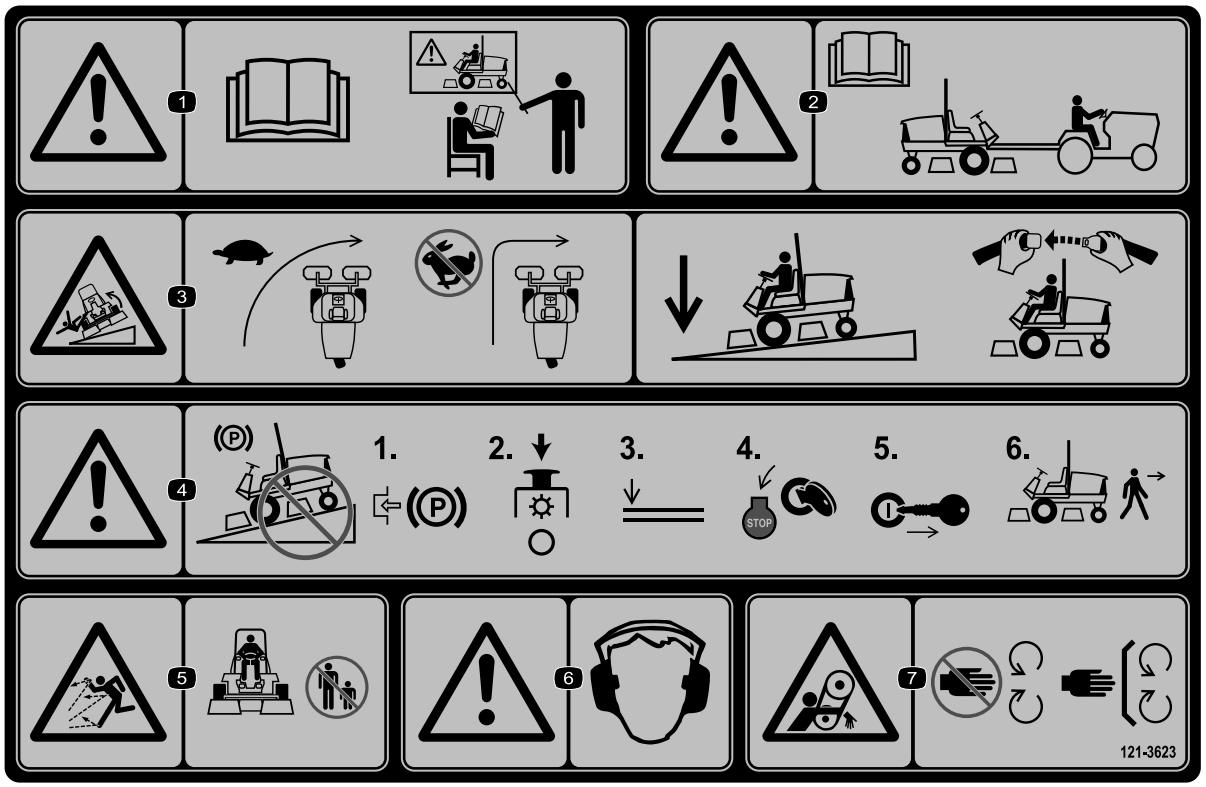

decal121-3623

121-3623

1. Avertisment - citii *Manualul operatorului*; nu operai această mină dacă nu ai fost instruit în acest sens.
2. Avertisment - citii *Manualul operatorului* înainte de a tracta maina.
3. Pericol de răsturnare - reducei viteza mainii înainte de a întoarce; când conducei pe pante, inei unităile de tăiere coborâte i centura de sigurană cuplată.
4. Avertisment - nu parcai pe pante; cuplai frâna de parcare, oprii unităile de tăiere, coborâi dispozitivele de ataare, oprii motorul i scoatei cheia din contact înainte de a părăsi maina.
5. Pericol de obiecte proiectate – ţineţi trecătorii la distanţă.
6. Avertisment - purtai căti pentru protecia auzului.
7. Pericol de prindere - păstrai distana faă de componentele în micare; lăsai toate apărătorile i proteciile montate.

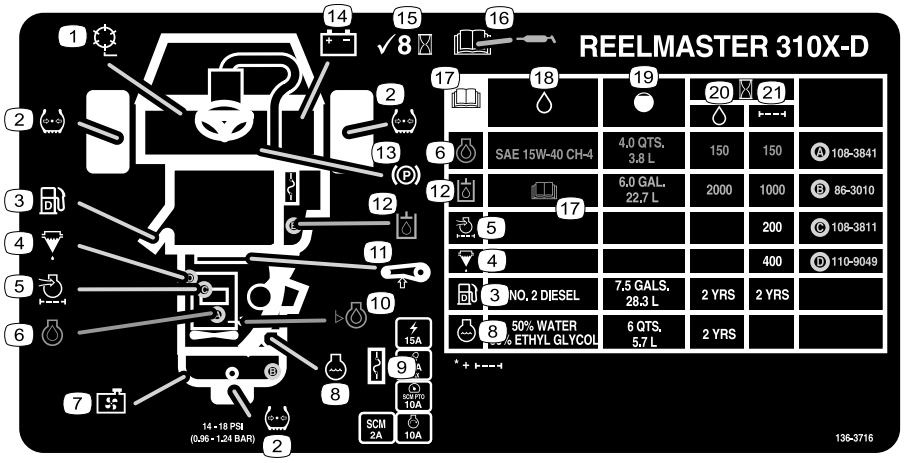

decal136-3716

136-3716

1. Viteză cilindru
2. Presiunea din anvelope
3. Motorină
4. Separator de apă/combustibil
5. Filtru de aer motor
6. Ulei de motor
7. Ecran radiator
8. Lichid de răcire pentru motor
9. Sigurane fuzibile
10. Nivel ulei de motor
11. Tensionare curea
12. Ulei hidraulic
13. Frână de parcare
14. Baterie
15. Verificai la intervale de 8 de ore.
16. Citii *Manualul operatorului* pentru informaii referitoare la lubrifiere.
17. Citii *Manualul operatorului*.
18. Lichide
19. Capacitate
20. Interval lichid (ore)
21. Interval filtru (ore)

Reglare

Părţi cu ajustaj larg

Verificaţi în tabelul de mai jos dacă toate piesele au fost trimise.

Procedură	Descriere	Cant.	Folosinţă
1	Ansamblu roată faă Ansamblu roată spate	2 1	Montarea roilor.
2	Volan Capac volan aibă mare Contrapiuliţă Şurub	1 1 1 1 1	Montarea volanului.
3	Nu s-au solicitat piese.	–	Încărcarea i conectarea bateriei.
4	Indicator de unghi (portabil)	1	Verificarea indicatorului de pantă.
5	Ansamblu bară antiruliu Şurub cu guler Contrapiuliţă Clemă pentru furtun	1 4 4 1	Montarea barei antiruliu.
6	Set bra de ridicare (set opional - comandă separată)	1	Montarea braele de ridicare faă.
7	Unitate de tăiere (piesă opională - comandă separată)	3	Montarea cadrelor de susinere la unităile de tăiere.
8	Nu s-au solicitat piese.	–	Montarea unităilor de tăiere.
9	Nu s-au solicitat piese.	–	Montarea motoarelor de acionare a unităilor de tăiere.
10	Nu s-au solicitat piese.	–	Reglarea braelor de ridicare.
11	Nu s-au solicitat piese.	–	Reglarea presiunii din anvelope.
12	Suport de blocare Nit aibă urub (¼ x 2") Contrapiuliţă (¼")	1 2 1 1 1	Montarea clichetului capotei (maini CE).
13	Protecie pentru evacuare urub cu autofiletare	1 4	Montarea proteciei pentru evacuare (maini CE).
14	Autocolant cu anul de fabricaie Autocolant CE Autocolant de avertisment cu privire la pericolul de înclinare (121-3598)	1 1 1	Montarea autocolantelor cu CE, dacă este necesar.
15	Set rolă de basculare (nu este inclus)	1	Montarea setului rolă de basculare.

Părţi adiţionale şi dischete

Descriere	Cant.	Folosinţă
Cheie de contact	2	Pornii motorul.
Manualul operatorului Manualul operatorului motorului	1 1	Citii înainte de a utiliza maina.
Material pentru instruirea operatorului	1	Citii înainte de a utiliza maina.
Listă de verificare înainte de livrare	1	Verificai pentru a vă asigura că maina a fost configurată corect.
Certificat de conformitate	1	Asigurarea conformităii CE.

Notă: Determinaţi partea stângă şi dreaptă a maşinii din poziţia de operare normală.

1

Montarea roilor

Piese solicitate pentru această procedură:

2	Ansamblu roată faă
1	Ansamblu roată spate

Procedură

Important: **Janta i anvelopa roii din spate sunt mai înguste decât cele ale celor 2 roi din faă.**

1. Montai un ansamblu de roată pe butucul roii cu tija ventilului îndreptată spre exterior.
2. Fixai roata pe butuc cu prezoanele i strângei piuliele conform unui model încruciat la un cuplu de 61 - 88 Nm.
3. Repetai paii 1 i 2 pentru celelalte ansambluri de roată.

2

Montarea volanului

Piese solicitate pentru această procedură:

1	Volan
1	Capac volan
1	aibă mare
1	Contrapiuliţă
1	Şurub

Procedură

1. Glisai volanul pe arborele de direcie (Figura 3).

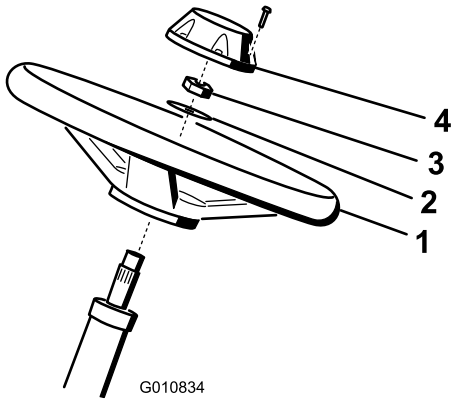

g010834

Figura 3

1. Volan
2. aibă
3. Contrapiuliţă
4. Capac

2. Glisai aiba pe arborele de direcie (Figura 3).
3. Fixai volanul pe arborele de direcie (Figura 3) cu o contrapiuliă i strângei-o la un cuplu de 27 - 35 Nm.
4. Montai capacul la volan i fixai-l cu un urub (Figura 3).

3

Încărcarea i conectarea bateriei

Nu s-au solicitat piese

Procedură

⚠ PERICOL

Electrolitul bateriei conine acid sulfuric, care este letal dacă este consumat i provoacă arsuri grave.

- **Nu bei electrolit i evitai contactul cu pielea, ochii sau îmbrăcămintea. Purtai ochelari de protecie i mănui de cauciuc.**
- **Umplei bateria într-un loc în care este întotdeauna disponibilă apă curată pentru spălarea pielii.**

1. Îndepărtai cele 2 butoane care fixează capacul bateriei pe mână i îndepărtai capacul (Figura 4).

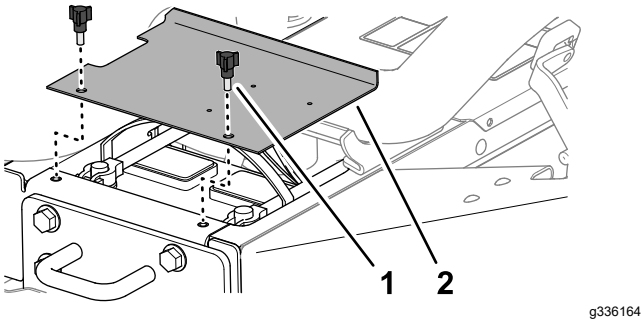

Figura 4

1. Buton
2. Capac baterie

2. Măsurai tensiunea bateriei.

   Notă: Dacă valoarea măsurată este 12,4 V sau mai mare, bateria este încărcată.

3. Dacă valoarea măsurată este 12,3 V sau mai mică, încărcai bateria timp de 4 - 8 ore la 3 - 4 A.

⚠ ATENŢIE

Încărcarea bateriei produce gaze explozibile.

- **Ferii bateria de sursele de scântei i flăcări deschise.**
- **Nu fumai niciodată în apropierea bateriei.**

4. Când bateria este încărcată, deconectai încărcătorul de la priza electrică i de la bornele bateriei.
5. Montai cablul pozitiv (rou) la borna pozitivă (+) a bateriei i fixai-l cu un urub în T i o piuliă (Figura 5).

   Notă: Asigurai-vă că borna pozitivă (+) este introdusă până la capăt i cablul este poziionat perfect pe baterie.

   Important: **Cablul nu trebuie să intre în contact cu capacul bateriei.**

6. Montai cablul negativ (negru) la borna negativă (–) a bateriei i fixai-l cu un urub în T i o piuliă (Figura 5).

⚠ ATENŢIE

Dispunerea incorectă a cablurilor bateriei poate deteriora tractorul i cablurile, provocând scântei. Scânteile pot produce explozia gazelor din baterie, ducând la vătămări corporale.

- **Deconectai întotdeauna cablul negativ (negru) al bateriei înainte de a deconecta cablul pozitiv (rou).**
- **Conectai întotdeauna cablul pozitiv (rou) al bateriei înainte de a conecta cablul negativ (negru).**

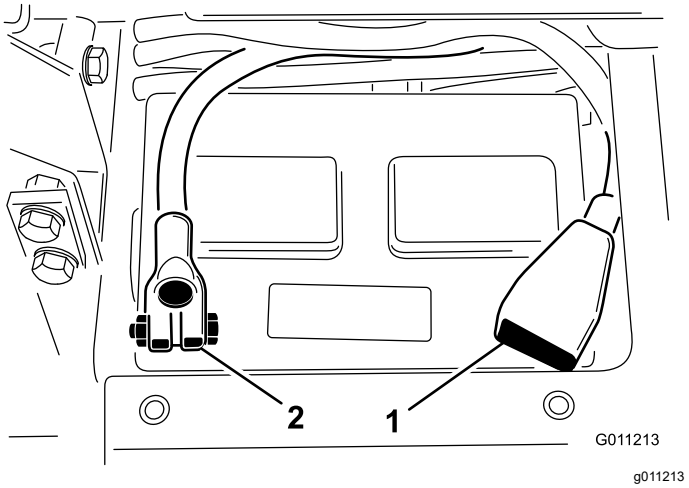

Figura 5

1. Cablu pozitiv (+) baterie
2. Cablu negativ (–) baterie

Important: **Dacă îndepărtai vreodată bateria, asigurai-vă că uruburile de blocare ale bateriei sunt montate cu capetele poziionate în partea inferioară i piuliele la partea superioară. Dacă uruburile de blocare sunt inversate, acestea pot interfera cu tuburile hidraulice atunci când comutai unităile de tăiere.**

7. Acoperii ambele conexiuni ale bateriei cu lubrifiant Grafo 112X (nr. Piesă Toro 505-47) sau vaselină pentru a preveni coroziunea.
8. Glisai manonul din cauciuc peste borna pozitivă pentru a preveni apariia unui scurtcircuit.
9. Montai capacul bateriei.

4

Verificarea indicatorului de pantă

Piese solicitate pentru această procedură:

1	Indicator de unghi (portabil)

Procedură

1. Parcai maşina pe o suprafaă plană.
2. Verificai planeitatea mainii, amplasând un indicator de unghi portabil (furnizat împreună cu maina) pe ina transversală a cadrului, lângă rezervorul de combustibil (Figura 6).

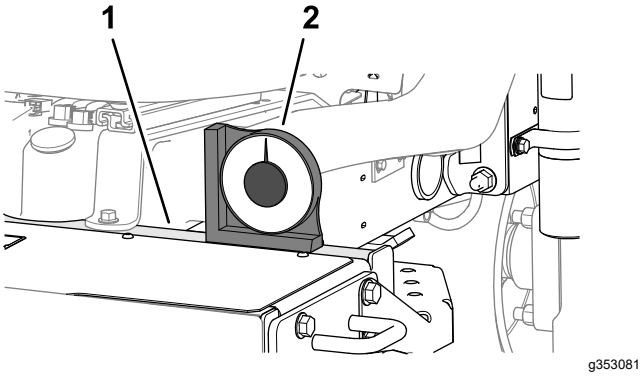

Figura 6

1. ină transversală (cadru)
2. Indicator de unghi portabil

3. Dacă indicatorul de unghi nu indică 0°, mutai maina într-o locaie în care putei obine valoarea 0° pe indicatorul de unghi portabil.
4. Verificai indicatorul de pantă montat pe tubul de direcie al mainii (Figura 7).

   Notă: Indicatorul de pantă trebuie să indice 0° atunci când este privit din poziia operatorului.

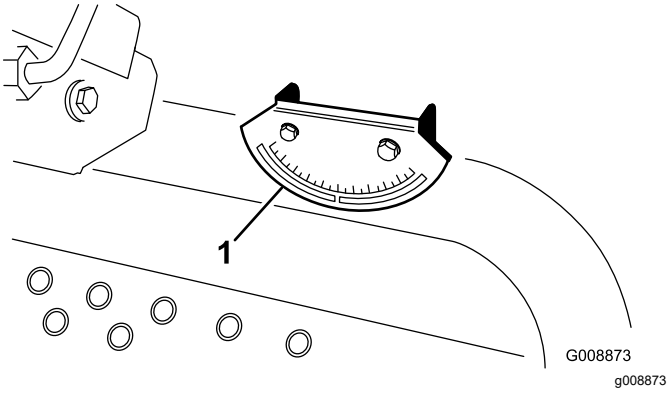

Figura 7

1. Indicator de unghi

5. Dacă indicatorul de pantă nu indică 0°, slăbii cele 2 uruburi i 2 contrapiulie care fixează indicatorul de unghi pe suportul de montare, reglai indicatorul pentru a obine valoarea 0° i strângei uruburile i piuliele.

5

Montarea barei antiruliu

Piese solicitate pentru această procedură:

1	Ansamblu bară antiruliu
4	Şurub cu guler
4	Contrapiuliţă
1	Clemă pentru furtun

Procedură

⚠ ATENŢIE

Este posibil ca utilizarea mainii cu o bară antiruliu modificată sau deteriorată să nu vă ofere protecie în mod adecvat, cauzând posibile răniri sau moartea în caz de răsturnare.

- **Nu montai mină o bară antiruliu deteriorată sau modificată.**
- **Înlocuii o bară antiruliu deteriorată; nu o reparai sau modificai.**

1. Coborâi bara antiruliu pe suporturile de montare a unităii de traciune, aliniind orificiile de montare. Asigurai-vă că tubul de aerisire de pe bara antiruliu se află pe partea stângă a mainii (Figura 8).

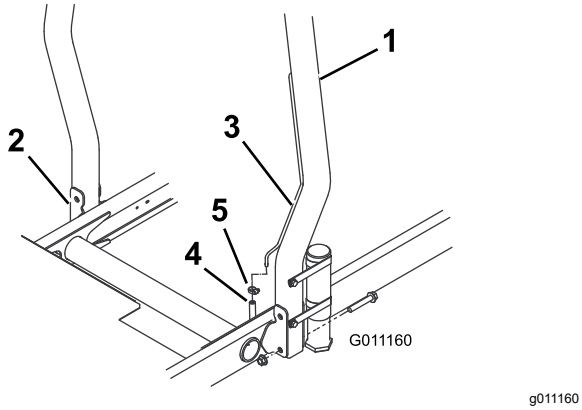

Figura 8

1. Bară antiruliu
2. Consolă de montare
3. Tub de aerisire
4. Furtun tub de aerisire conductă de combustibil
5. Clemă pentru furtun

2. Fixai fiecare parte a barei antiruliu pe suporturile de montare cu 2 uruburi cu guler i 2 contrapiulie (Figura 8). Strângeţi elementele de fixare la un cuplu de 81 Nm.
3. Fixai furtunul de aerisire al conductei de combustibil la tubul de aerisire de pe bara antiruliu cu clema pentru furtun.

⚠ AVERTISMENT

Pornirea motorului cu furtunul de aerisire al conductei de combustibil deconectat de la tubul de aerisire va cauza curgerea combustibilului din furtun, crescând riscul de incendiu sau explozie. Un incendiu sau o explozie cauzată de combustibil vă poate arde pe dumneavoastră şi pe cei din jur i poate cauza pagube materiale.

Conectai furtunul de aerisire al conductei de combustibil la tubul de aerisire înainte de a porni motorul.

6

Montarea braelor de ridicare faă

Piese solicitate pentru această procedură:

1	Set bra de ridicare (set opional - comandă separată)

Pregătire pentru montarea braelor de ridicare

1. Introducei o tijă de pivotare în fiecare bra de ridicare i aliniai orificiile de montare (Figura 9).

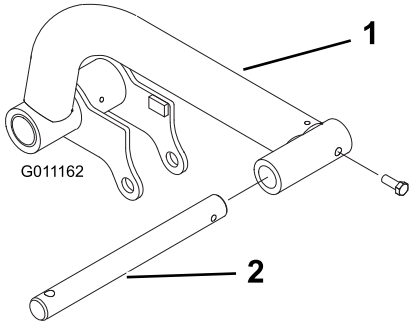

Figura 9

1. Bra de ridicare
2. Tijă de pivotare

2. Fixai tijele de pivotare pe braele de ridicare cu 2 uruburi (5/16 x ⅞").
3. Strângeţi uruburile la un cuplu de 37 - 45 N·m.
4. La partea din faă a mainii, îndepărtai cele 2 uruburi cu cap imbus (½ x 2") care fixează articulaia ax pivot la axul pivot al braului de ridicare i îndepărtai articulaia (Figura 10).

   Notă: Păstrai articulaia ax pivot i uruburile cu cap imbus.

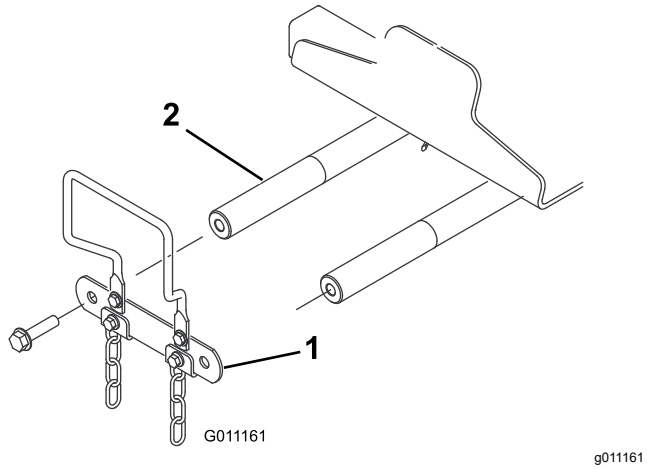

Figura 10

1. Articulaie ax pivot
2. Ax pivot al braului de ridicare

Montarea braelor de ridicare la mână

1. Montai braele de ridicare pe axele pivot bra de ridicare, aa cum se arată în Figura 11).

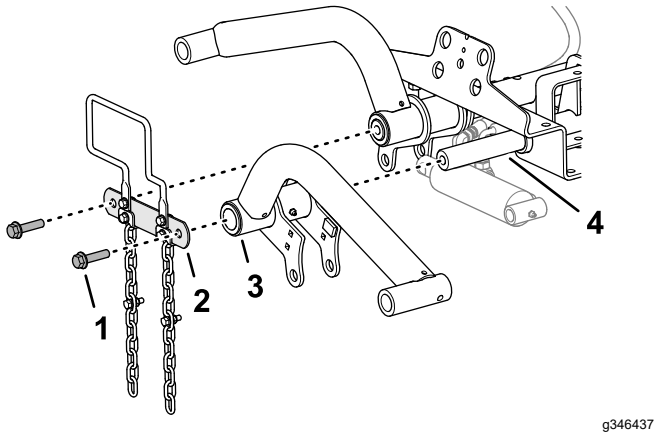

Figura 11

1. urub (½ × 2")
2. Articulaie ax pivot
3. Bra de ridicare
4. Ax pivot al braului de ridicare

2. Montai articulaia ax pivot pe axele pivot bra de ridicare (Figura 11) cu cele 2 uruburi cu cap imbus (½ × 2") pe care le-ai îndepărtat la pasul Pregătire pentru montarea braelor de ridicare (Pagină 17).
3. Strângeţi uruburile cu cap imbus la un cuplu de 95 N·m.

Montarea cilindrului de ridicare la braul de ridicare stânga

Tip lubrifiant: lubrifiant cu litiu nr. 2

1. Aliniai capătul capacului cilindrului de ridicare cu orificiile din flanele braului de ridicare stânga (Figura 12).

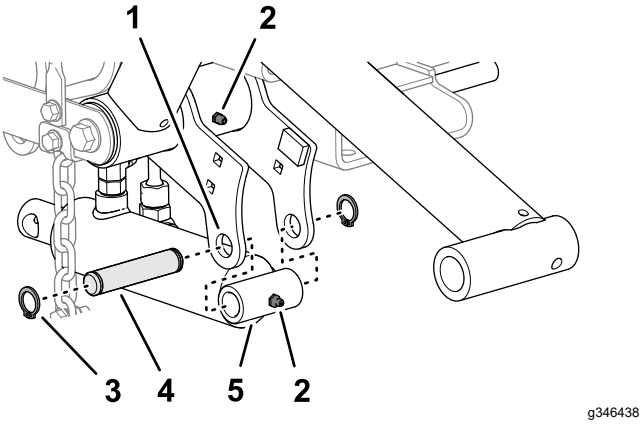

Figura 12

1. Fiting de lubrifiere
2. Flană bra de ridicare (stânga)
3. Inel de fixare
4. tift de montare
5. Cilindru de ridicare (capăt capac)

2. Montai cilindrul la flane cu tiftul de montare i 2 inele de fixare (Figura 12).
3. Aplicai lubrifiant cu litiu nr. 2 pe fitingurile de lubrifiere ale braului de ridicare i ale cilindrului hidraulic (Figura 12).

Montarea cilindrului de ridicare la braul de ridicare dreapta

Tip lubrifiant: lubrifiant cu litiu nr. 2

1. Amplasai o tavă de golire sub fitingurile hidraulice ale cilindrului de ridicare (Figura 13).

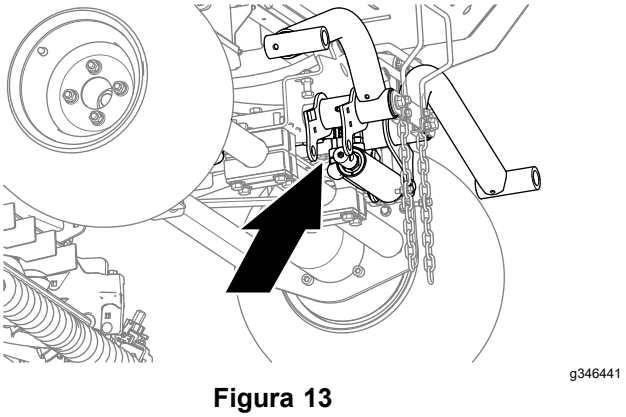

Figura 13

2. La cilindrul de ridicare, slăbii racordul pivotant drept al furtunului de retur i racordul pivotant de 90° al furtunului de ridicare (Figura 14).

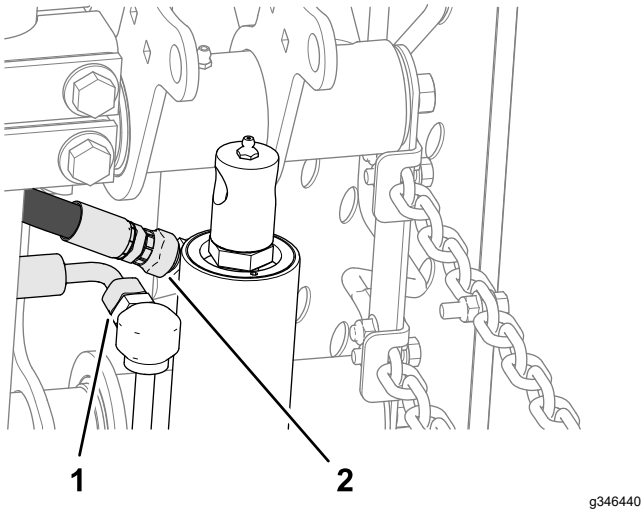

Figura 14

1. Racord pivotant drept (furtun de retur)
2. Racord pivotant de 90° (furtun de ridicare)

3. Înfăurai o lavetă în jurul fitingurilor furtunului.
4. Micai încet tija cilindrului de ridicare până când se aliniază cu orificiile din flanele braului de ridicare dreapta (Figura 15).

   Important: **O parte din lichidul hidraulic este forat să intre în fitingurile furtunului atunci când micai tija cilindrului de ridicare.**

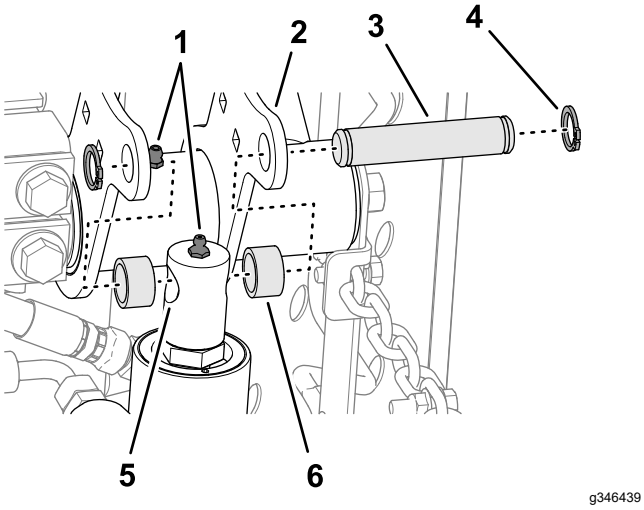

Figura 15

1. Fiting de lubrifiere
2. Flană bra de ridicare (dreapta)
3. tift de montare
4. Inel de fixare
5. Tijă cilindru de ridicare
6. Distanţier

5. Montai tija la flane cu tiftul de montare, 2 distaniere i 2 inele de fixare (Figura 15).
6. Aplicai lubrifiant cu litiu nr. 2 pe fitingurile de lubrifiere ale braului de ridicare i ale cilindrului hidraulic (Figura 15).
7. Strângeţi racordurile pivotante ale furtunurilor de retur i ridicare la un cuplu de 37 - 45 N·m.

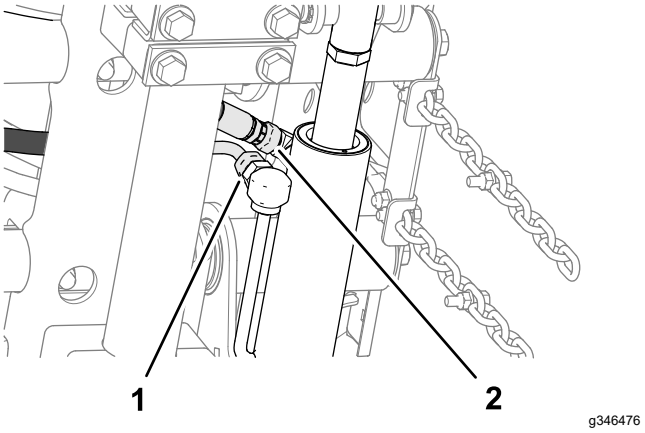

Figura 16

1. Racord pivotant drept (furtun de retur)
2. Racord pivotant de 90° (furtun de ridicare)

8. Curăai uleiul hidraulic de pe mină.

7

Montarea cadrelor de susinere la unităile de tăiere

Piese solicitate pentru această procedură:

3	Unitate de tăiere (piesă opională - comandă separată)

Pregătirea unităţilor de tăiere

1. Îndepărtai unităile de tăiere de pe cartoane.
2. Reglai unităile de tăiere conform instruciunilor din *Manualul operatorului* pentru unităile de tăiere.

Asamblarea cadrelor de susinere pentru unităile de tăiere frontale

Unitate de tăiere cu articulaii

Notă: Cadrele de susinere faă fac parte din setul bra de ridicare opional.

1. Aliniai orificiile din plăcile cadrului de susinere faă cu orificiile din plăcile de montare ale unităii de tăiere (Figura 17).

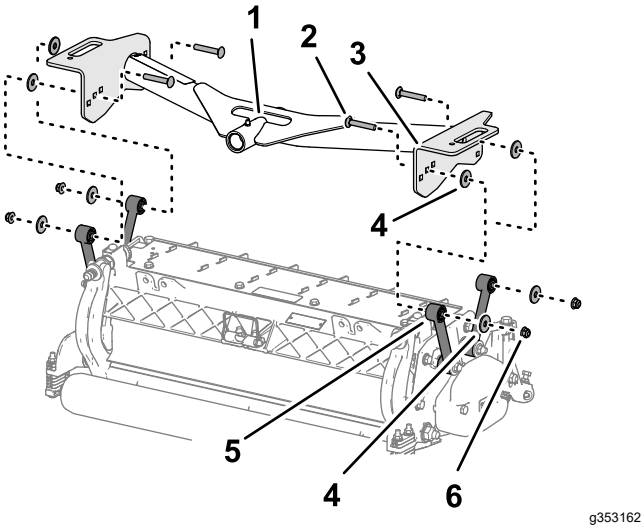

Figura 17

1. Tub pivot (cadru de susinere faă)
2. urub de fixare (⅜ x 2 ¼")
3. Placă (cadru de susinere faă)
4. aibă
5. Articulaie (unitate de tăiere)
6. Contrapiuliă cu guler (⅜")

2. Aliniai o aibă între placa de susinere i articulaie (Figura 17) i asamblai lejer plăcile i distanierul cu un urub de fixare (⅜ x 2 ¼"), aibă i contrapiuliă cu guler (⅜").

   Notă: Dacă începei asamblarea din spatele unităii de tăiere, utilizai orificiul din mijloc al plăcii.

3. Repetai pasul 2 pentru celelalte orificii ale plăcii i articulaii.
4. Strângeţi contrapiuliele cu guler la un cuplu de 37 - 45 N·m.
5. Repetai paii 1 - 4 pentru cealaltă unitate de tăiere faă i cadru de susinere.

Montarea unităii de tăiere i a cadrului de susinere spate

Unitate de tăiere cu articulaii

Notă: Cadrul de susinere spate face parte din setul bra de ridicare opional.

1. Aliniai orificiul din plăcile cadrului de susinere spate cu orificiul din plăcile de montare a unităii de tăiere

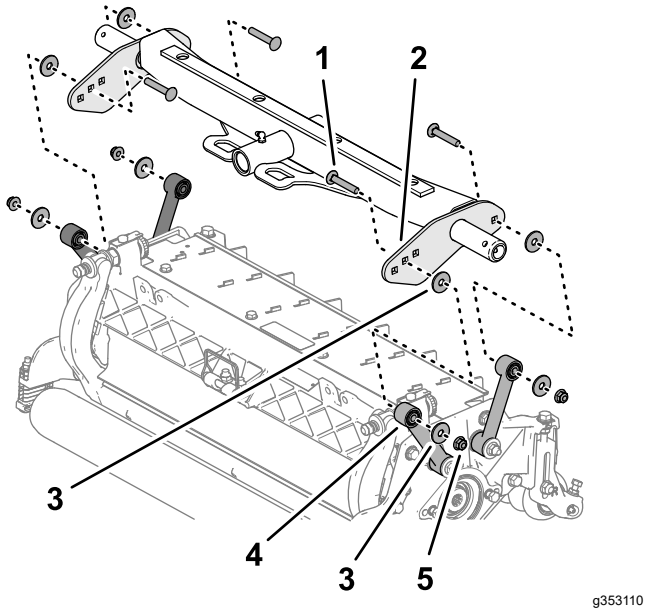

Figura 18

1. urub de fixare (⅜ x 2 ¼")
2. Placă (cadru de susinere spate)
3. aibă
4. Articulaie (unitate de tăiere)
5. Contrapiuliă cu guler (⅜")

2. Aliniai o aibă între placa de susinere i articulaie (Figura 18) i asamblai lejer plăcile i distanierul cu un urub de fixare (⅜ x 2 ¼"), aibă i contrapiuliă cu guler (⅜").

   Notă: Dacă începei asamblarea din spatele unităii de tăiere, utilizai orificiul din mijloc al plăcii.

3. Repetai pasul 2 pentru celelalte orificii ale plăcii i articulaii.
4. Strângeţi contrapiuliele cu guler la un cuplu de 37 - 45 N·m.

Asamblarea cadrelor de susinere pentru unităile de tăiere frontale

Unitate de tăiere cu plăci de montare

Notă: Cadrele de susinere faă fac parte din setul bra de ridicare opional.

1. Aliniai orificiile din plăcile cadrului de susinere faă cu orificiile din plăcile de montare ale unităii de tăiere (Figura 19).

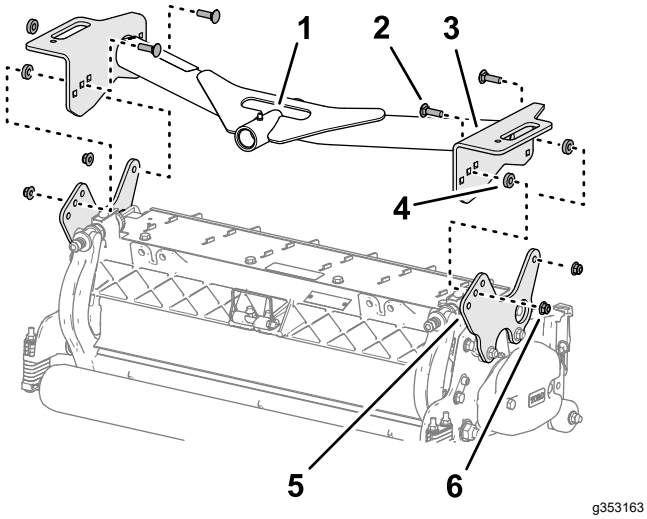

Figura 19

1. Tub pivot (cadru de susinere faă)
2. urub de fixare (⅜" x 1 ¼")
3. Placă (cadru de susinere faă)
4. Distanţier
5. Placă de montare (unitate de tăiere)
6. Contrapiuliă cu guler (⅜")

2. Aliniai un distanier între placa de susinere i placa de montare (Figura 19) i asamblai lejer plăcile i distanierul cu un urub de fixare (⅜ x 1¼") i o contrapiuliă cu guler (⅜").

   Notă: Dacă începei asamblarea din spatele unităii de tăiere, utilizai orificiile din mijlocul fiecărei plăci.

3. Repetai pasul 2 pentru celelalte orificii ale plăcii.
4. Strângeţi contrapiuliele cu guler la un cuplu de 37 - 45 N·m.
5. Repetai paii 1 - 4 pentru cealaltă unitate de tăiere faă i cadru de susinere.

Montarea unităii de tăiere i a cadrului de susinere spate

Unitate de tăiere cu plăci de montare

Notă: Cadrul de susinere spate face parte din setul bra de ridicare opional.

1. Aliniai orificiile din cadrul de susinere spate cu orificiile din plăcile de montare a unităii de tăiere (Figura 15).

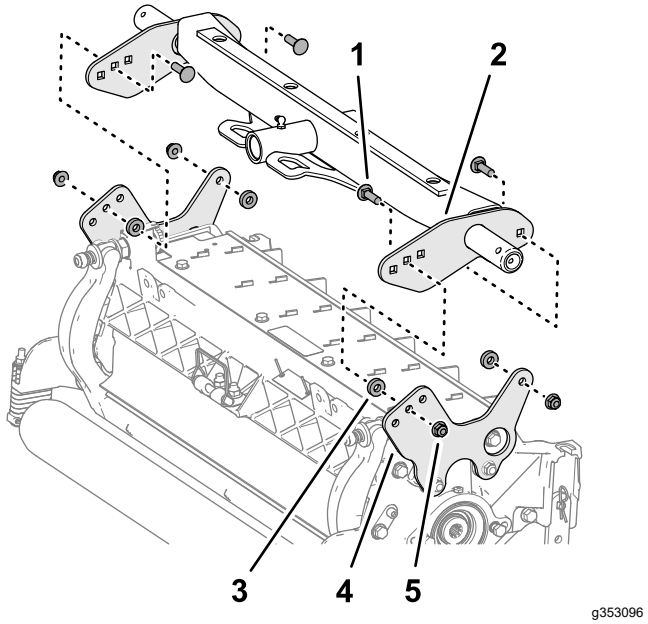

Figura 20

1. urub de fixare (⅜" x 1¼")
2. Placă (cadru de susinere spate)
3. Distanţier
4. Placă de montare (unitate de tăiere)
5. Contrapiuliă cu guler (⅜")

2. Aliniai un distanier între placa de susinere i placa de montare (Figura 16) i asamblai lejer plăcile i distanierul cu un urub de fixare (⅜ x 1¼") i o contrapiuliă cu guler (⅜").

   Notă: Dacă începei asamblarea din spatele unităii de tăiere, utilizai orificiile din mijlocul fiecărei plăci.

3. Repetai pasul 2 pentru celelalte orificii ale plăcii.
4. Strângeţi contrapiuliele cu guler la un cuplu de 37 - 45 N·m.

8

Montarea unităilor de tăiere

Nu s-au solicitat piese

Procedură

1. Glisai o aibă de presiune pe fiecare tijă de pivotare a braului de ridicare din faă.
2. Glisai cadrul de susinere a unităii de tăiere pe tija de pivotare i fixai-l cu un cui de osie (Figura 21).

   Notă: Pe unitatea de tăiere din spate, poziionai aiba de presiune între partea din spate a cadrului de susinere i cuiul de osie.

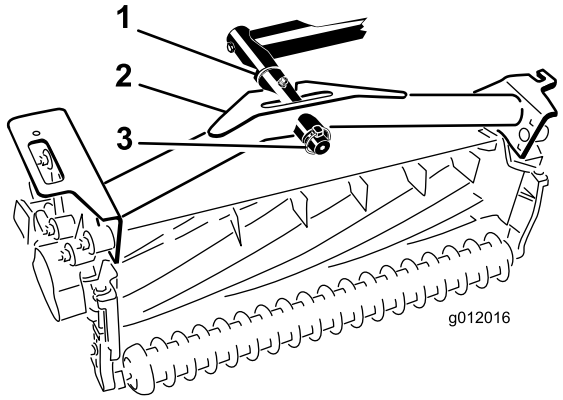

g012016

Figura 21

1. aibă de presiune
2. Cadru de susinere
3. tift de prindere

3. Lubrifiai toate punctele de articulaie ale braului de ridicare i cadrului de susinere.

   Important: **Asigurai-vă că furtunurile nu prezintă răsuciri sau îndoiri puternice i că furtunurile unităii de tăiere din spate sunt direcionate aa cum se arată în (Figura 22). Ridicai unităile de tăiere i deplasai-le spre stânga (model 03171). Furtunurile unităii de tăiere din spate nu trebuie să intre în contact cu suportul cablului de traciune. Repoziionai fitingurile i/sau furtunurile dacă este necesar.**

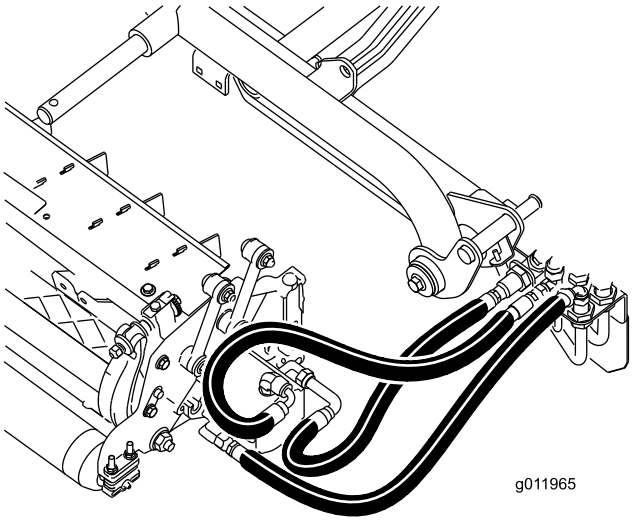

g011965

Figura 22

4. Dirijai un lan de basculare prin fanta de la capătul fiecărui cadru de susinere. Fixai lanul de basculare la partea superioară a cadrului de susinere cu un urub, o aibă i o contrapiuliă (Figura 23).

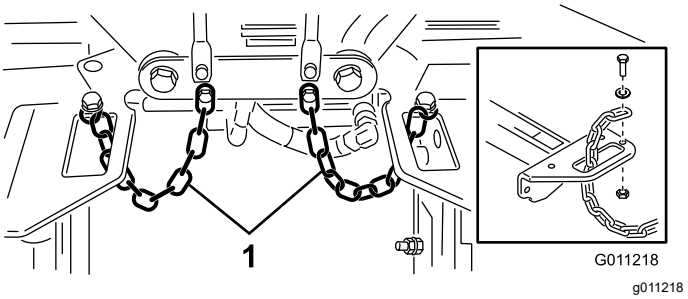

g011218

Figura 23

1. Lan de basculare

9

Montarea motoarelor de acionare a unităilor de tăiere

Nu s-au solicitat piese

Procedură

1. Poziionai unităile de tăiere în faa tijelor de pivotare a braului de ridicare.
2. Îndepărtai greutatea i inelul de etanşare (Figura 24) de la capătul interior al unităii de tăiere din dreapta.

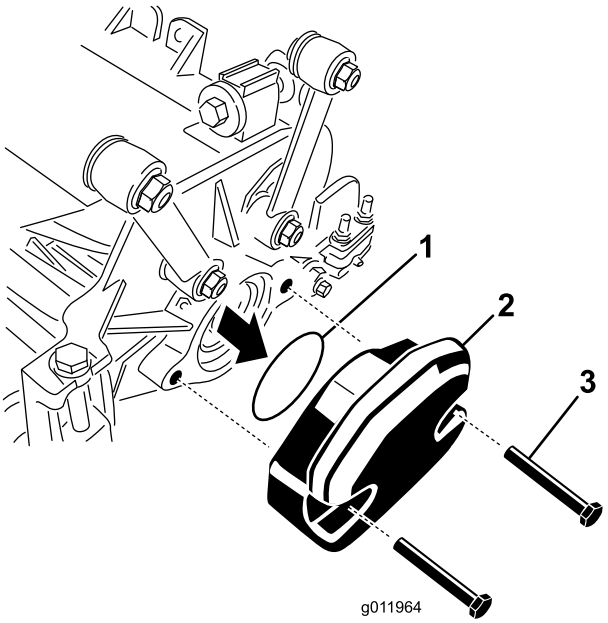

g011964

Figura 24

1. Inel de etanşare
2. Greutate
3. uruburi de montare

3. Îndepărtai capacul de la carcasa rulmentului de la capătul exterior al unităii de tăiere din dreapta i montai greutăile i garnitura.
4. Îndepărtai capacul de transport din carcasele rulmenilor pentru restul unităilor de tăiere.
5. Introducei un inel de etanşare (furnizat cu unitatea de tăiere) la flana motorului de acionare (Figura 25).

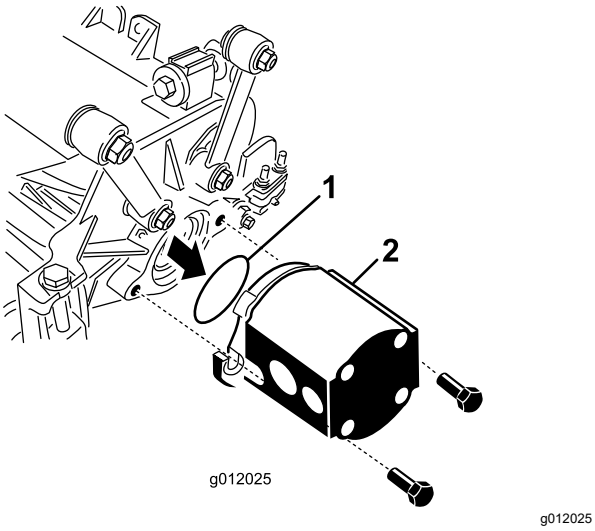

Figura 25

1. Inel de etanşare
2. Motor de cilindru

6. Montai motorul la capătul de antrenare a unităii de tăiere i fixai-l cu 2 uruburi cu cap imbus furnizate cu unitatea de tăiere (Figura 25).

10

Reglarea braelor de ridicare

Nu s-au solicitat piese

Verificarea braului de ridicare i a jocului unităii de tăiere din spate

1. Pornii motorul.
2. Ridicai unităile de tăiere.
3. La unităile de tăiere faă, măsurai distana dintre braul de ridicare din stânga i suportul plăcii de podea i braul de ridicare din dreapta i suportul plăcii de podea (Figura 26).

   Notă: Jocul corect este de 5 - 8 mm. Dacă jocul nu este în acest interval, reglai cilindrul de ridicare a unităii de tăiere; consultai Reglarea distanei pentru braul de ridicare (Pagină 24) i Reglarea uruburilor de oprire ale braului de ridicare (Pagină 24).

   Important: **Lipsa jocului la nivelul suportul plăcii frontale poate deteriora braele de ridicare.**

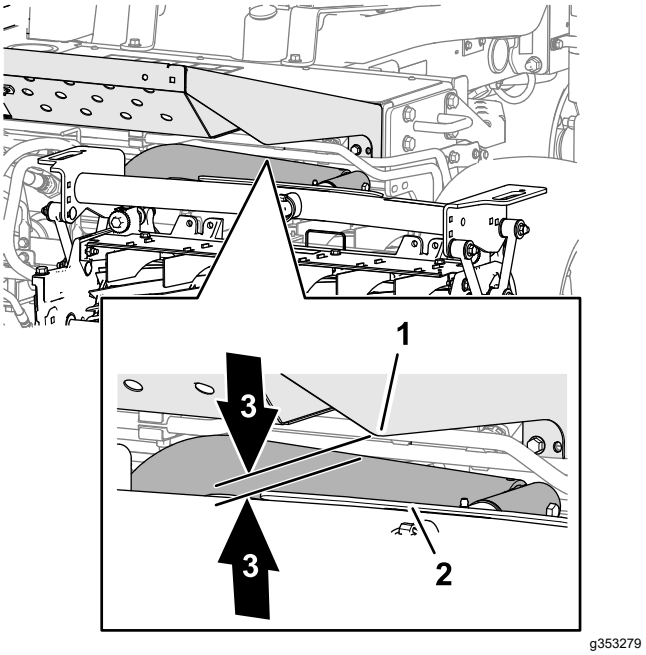

Figura 26

1. Bra de ridicare
2. Suport placă de podea
3. Distană de 5 - 8 mm

4. La unitatea de tăiere din spate, măsurai distana dintre cureaua anti-uzură din partea superioară a barei anti-uzură a unităii de tăiere spate i opritor (Figura 27).

   Notă: Jocul corect este de 0,51 - 2,54 mm. Dacă jocul nu este în acest interval, reglai cilindrul de ridicare a unităii de tăiere; consultai Reglarea distanei pentru unitatea de tăiere spate (Pagină 25).

   Important: **Lipsa jocului la nivelul barei anti-uzură din spate poate deteriora unitatea de tăiere.**

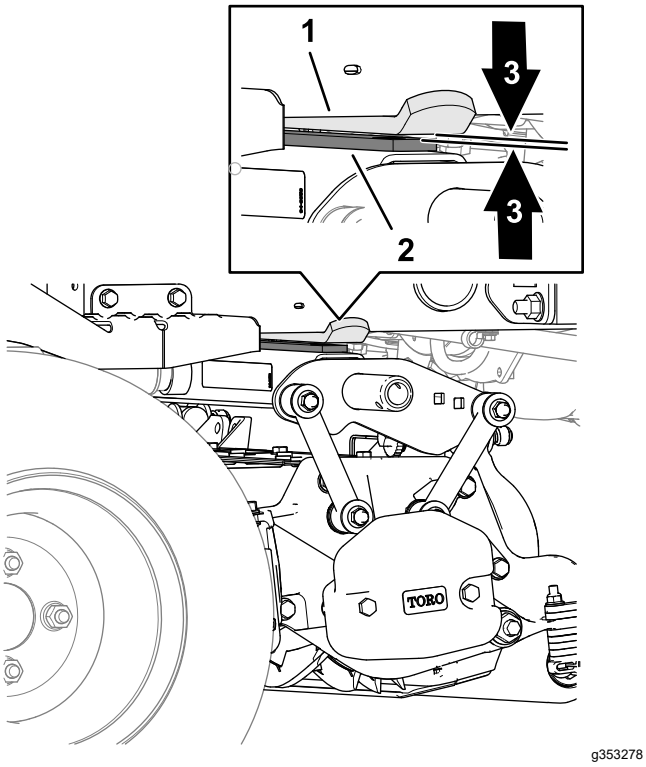

Figura 27

1. Curea opritor
2. Bară anti-uzură (unitatea de tăiere spate)
3. Distană de 0,51 - 2,54 mm

5. Pornii motorul, coborâi unităile de tăiere, oprii motorul, scoatei cheia i ateptai până când se opresc piesele mobile.

Reglarea distanei pentru braul de ridicare

1. De fiecare parte a mainii, slăbii contrapiuliele i uruburile de oprire ale braului de ridicare (Figura 28).

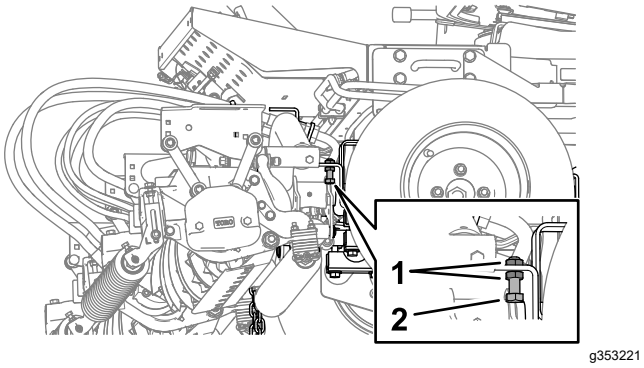

Figura 28

1. Contrapiuliţă
2. urub de oprire bra de ridicare

2. Slăbii contrapiulia de pe tija cilindrului de ridicare (Figura 29).

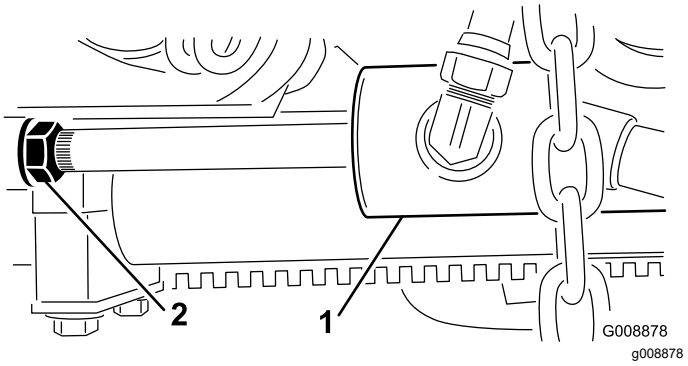

Figura 29

1. Cilindru de ridicare frontal
2. Contrapiuliţă

3. Îndepărtai tiftul de la capătul tijei i rotii cuiul spintecat.
4. Montai tiftul i verificai distana.
5. Repetai paii 1 - 4 dacă este necesar.
6. Pornii motorul, ridicai unităile de tăiere, oprii motorul, scoatei cheia i ateptai până când se opresc piesele mobile.
7. Măsurai distana dintre braele de ridicare stânga i dreapta i suporii plăcii de podea.

   Notă: Jocul corect este de 0,51 - 2,54 mm.
8. Repetai paii 3 - 7 dacă este necesar.
9. Strângeţi contrapiuliţa pentru cuiul spintecat.
10. Repetai paii 2 - 9 pentru cealaltă parte a mainii, apoi efectuai procedura Reglarea uruburilor de oprire ale braului de ridicare (Pagină 24).

Reglarea uruburilor de oprire ale braului de ridicare

Important: **Lipsa spaiului liber la nivelul uruburilor de oprire poate deteriora braele de ridicare.**

Notă: Dacă braul de ridicare din spate trepidează în timpul transportului, reducei spaiul liber.

1. Pornii motorul, ridicai unităile de tăiere, oprii motorul, scoatei cheia i ateptai până când se opresc piesele mobile.
2. Reglai urubul de oprire până la o distană de 0,13 - 1,02 mm între urubul de oprire i placa braului de ridicare.

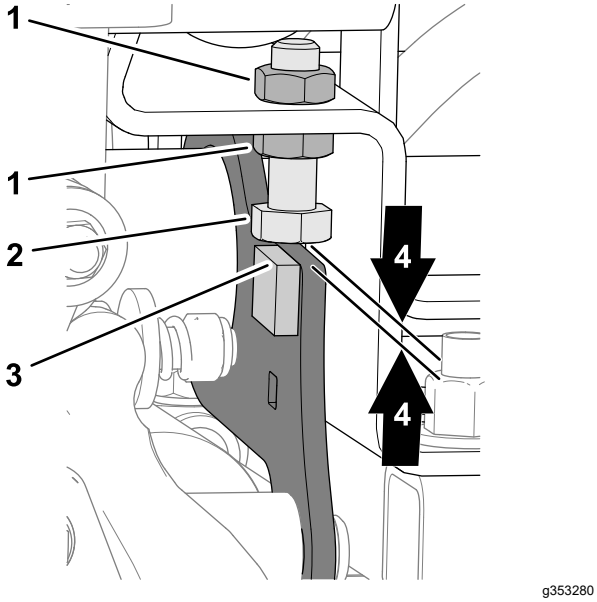

Figura 30

1. Contrapiuliţă
2. urub de oprire
3. Placă bra de ridicare
4. Distană de 0,13 - 1,02 mm

3. Repetai pasul 2 pentru urubul de oprire al celuilalt bra de ridicare.
4. Pornii motorul, coborâi unităile de tăiere, oprii motorul, scoatei cheia i ateptai până când se opresc piesele mobile.

Reglarea distanei pentru unitatea de tăiere spate

1. Slăbii contrapiulia de pe cilindrul de ridicare (Figura 31).

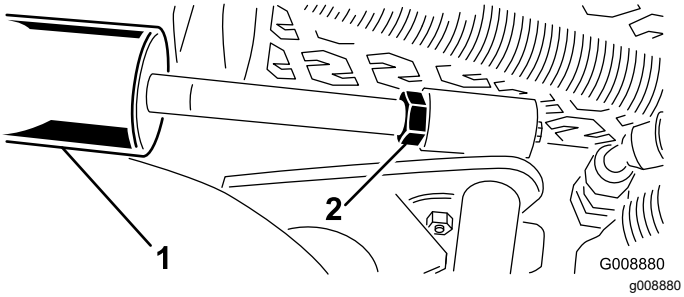

Figura 31

1. Cilindru de ridicare (unitatea de tăiere spate)
2. Contrapiuliţă

2. Prindei tija cilindrului aproape de piuliă cu un clete i o lavetă i rotii tija.

   Notă: Scurtarea tijei reduce distana dintre cureaua anti-uzură i opritor.
3. Pornii motorul.
4. Ridicai unităile de tăiere i măsurai distana dintre cureaua anti-uzură din partea superioară a barei anti-uzură a unităii de tăiere spate i opritor.

   Jocul corect este de 0,51 - 2,54 mm.
5. Repetai paii 1 - 4 dacă este necesar.
6. Coborâi unităile de tăiere, oprii motorul, scoatei cheia i ateptai până când se opresc piesele mobile.
7. Strângeţi contrapiuliţa.

11

Reglarea presiunii din anvelope

Nu s-au solicitat piese

Procedură

Reglai presiunea din fiecare anvelopă; consultai Verificarea presiunii din anvelope (Pagină 55).

Notă: Anvelopele sunt umflate excesiv pentru livrare.

12

Montarea clichetului capotei

Maini CE

Piese solicitate pentru această procedură:

1	Suport de blocare
2	Nit
1	aibă
1	urub (¼ x 2")
1	Contrapiuliţă (¼")

Procedură

1. Deblocai clichetul capotei de pe suportul acestuia.
2. Îndepărtai cele 2 nituri care fixează suportul clichetului capotei pe capotă (Figura 32). Îndepărtai suportul clichetului capotei de pe capotă.

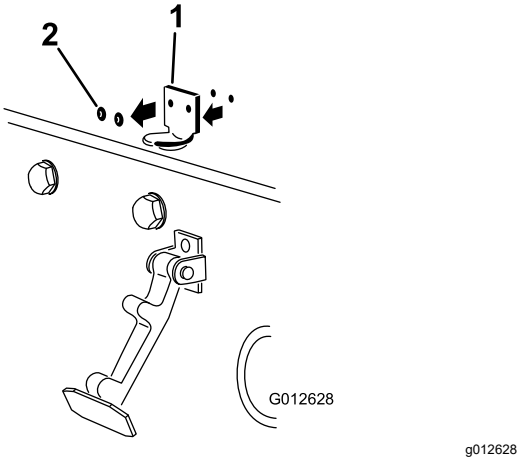

Figura 32

1. Suport clichet capotă
2. Nituri

3. Atunci când aliniai orificiile de montare, poziionai suportul de blocare CE i suportul clichetului capotei pe capotă. Suportul de blocare trebuie să fie în contact cu capota (Figura 33). Nu îndepărtai ansamblul cu urub i piuliă de pe braul suportului de blocare.

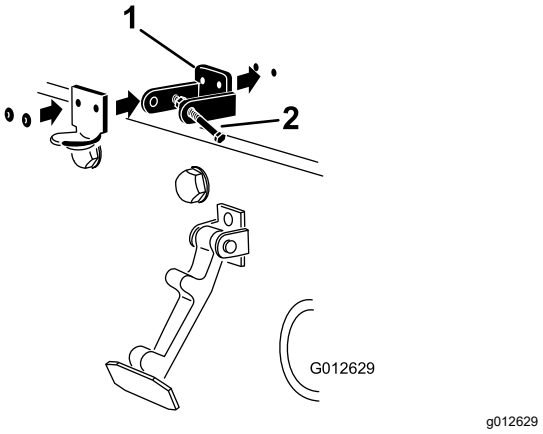

Figura 33

1. Suport de blocare CE
2. Ansamblu urub i piuliă

4. Aliniai aibele cu orificiile din interiorul capotei.
5. Nituii suporii i aibele pe capotă (Figura 33).
6. Prindei clichetul capotei pe suportul clichetului capotei (Figura 34).

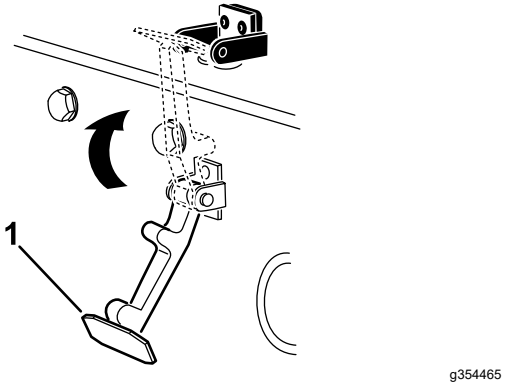

Figura 34

1. Clichet capotă

7. Înurubai urubul în celălalt bra al suportului clichetului capotei pentru a bloca clichetul în poziie (Figura 35).

   Notă: Strângei piulia i urubul până când urubul nu se mai mică înainte i înapoi în suportul de blocare CE.

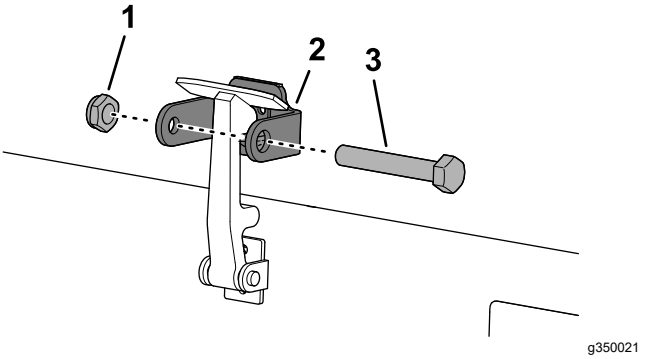

Figura 35

1. Piuliţă
2. Braul suportului de blocare al capotei
3. Şurub

13

Montarea proteciei pentru evacuare

Maini CE

Piese solicitate pentru această procedură:

1	Protecie pentru evacuare
4	urub cu autofiletare

Procedură

1. Poziionai protecia pentru evacuare în jurul tobei de eapament în timp ce aliniai orificiile de montare cu orificiile din cadru (Figura 36).

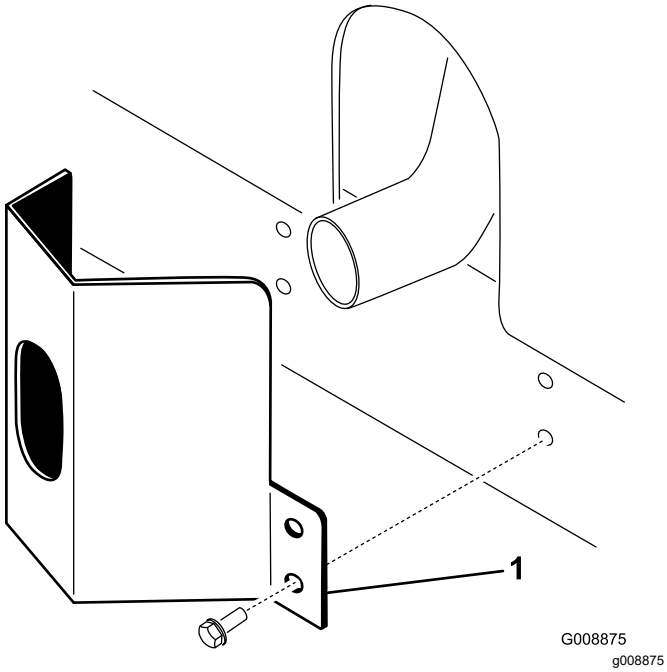

Figura 36

1. Protecie pentru evacuare

2. Fixai protecia pentru evacuare pe cadru cu 4 uruburi cu autofiletare (Figura 36).

14

Montarea autocolantelor cu CE

Maini CE

Piese solicitate pentru această procedură:

1	Autocolant cu anul de fabricaie
1	Autocolant CE
1	Autocolant de avertisment cu privire la pericolul de înclinare (121-3598)

Aplicarea autocolantelor cu anul de fabricaie i CE

1. Curăai cu alcool cadrul din stânga, lângă plăcua cu modelul/numărul de serie i lăsai cadrul să se usuce (Figura 37).

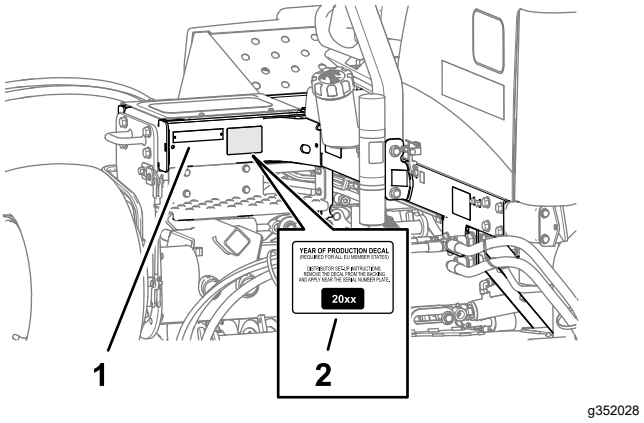

Figura 37

1. Plăcuă cu modelul/numărul de serie
2. Autocolant cu anul de fabricaie

2. Îndepărtai suportul i aplicai autocolantul cu anul de fabricaie pe cadru, lângă plăcua cu numărul de serie, aa cum se arată în Figura 37.
3. Curăai cu alcool cadrul din stânga, lângă mecanismul de blocare a capotei i lăsai cadrul să se usuce (Figura 38).

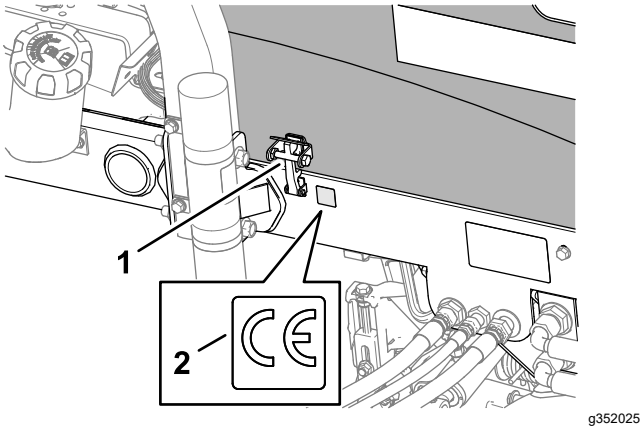

Figura 38

1. Clichet capotă CE
2. Autocolant CE

4. Îndepărtai suportul i aplicai autocolantul CE pe cadru, aa cum se arată în Figura 38.

Aplicarea autocolantului CE de avertisment cu privire la pericolul de înclinare

1. Curăai cu alcool autocolantul cu privire la înclinare de pe indicatorul de pantă i lăsai-l să se usuce (Figura 39).

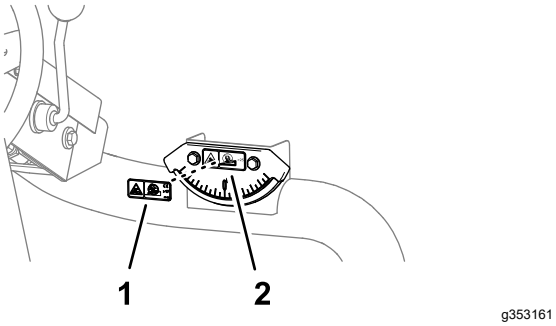

Figura 39

1. Autocolant cu privire la înclinare (indicator de pantă)
2. Autocolant CE de avertisment cu privire la pericolul de înclinare (nr. piesă 121-3598)

2. Îndepărtai suportul i aplicai autocolantul CE de avertisment cu privire la pericolul de înclinare pe autocolantul cu privire la înclinare de pe indicatorul de pantă (Figura 39).

15

Montarea setului rolă de basculare (opional)

Piese solicitate pentru această procedură:

1	Set rolă de basculare (nu este inclus)

Procedură

Când lucrai la înălimi de tăiere mai mari, montai setul rolă de basculare.

1. Ridicai complet unităile de tăiere.
2. Localizai suportul cadrului deasupra unitării centrale de tăiere (Figura 40).
3. În timp ce apăsai rola frontală a unitării de tăiere centrală, determinai care orificii de pe suportul de basculare se aliniază cu orificiile suportului cadrului pentru a obine acelai contact cu rola atunci când suportul de basculare este montat(Figura 40).

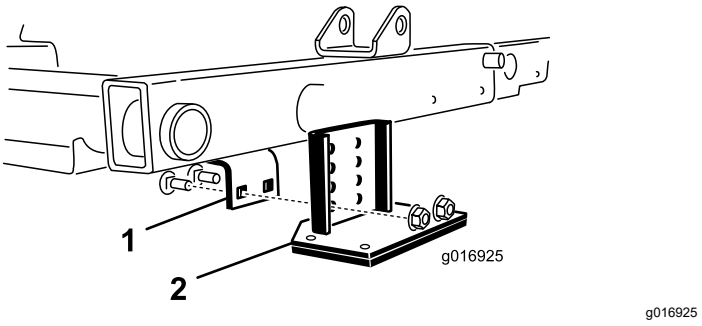

Figura 40

1. Suport cadru
2. Suport basculare

4. Coborâi unităile de tăiere i montai suportul de basculare pe cadru cu cele 2 uruburi de fixare i 2 piulie furnizate cu setul (Figura 40).

Rezumat al produsului

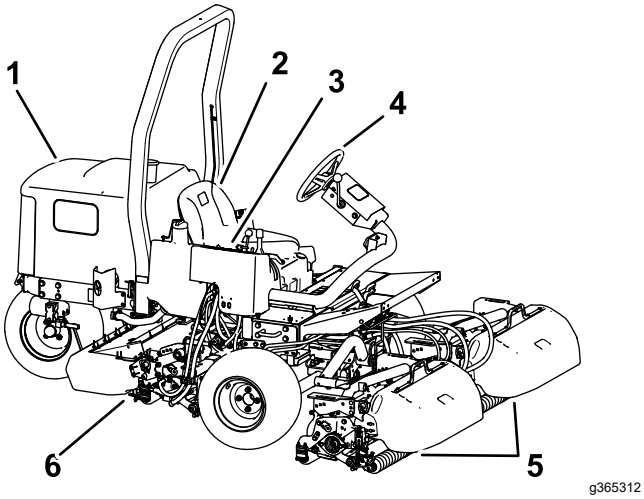

Figura 41

1. Capota motorului
2. Scaun operator
3. Bra de control
4. Volan
5. Unităi de tăiere faă
6. Unitatea de tăiere spate

Comenzi

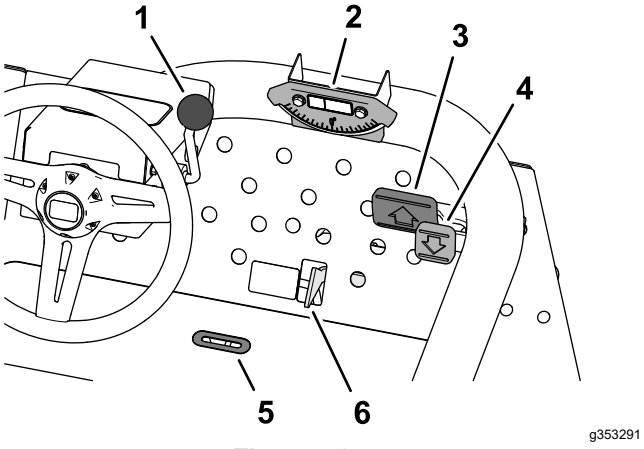

Figura 42

1. Manetă pentru înclinarea volanului
2. Indicator de pantă
3. Pedală de traciune pentru deplasare în faă
4. Pedală de traciune pentru deplasare în mararier
5. Fantă pentru indicator
6. Glisor pentru cosire/transport

Pedale de traciune

Apăsai pedala de traciune pentru deplasare în faă (Figura 42) pentru a vă deplasa în faă. Apăsai pedala de traciune pentru deplasare în mararier (Figura 42) pentru a vă deplasa în mararier sau pentru a ajuta la oprire atunci când vă deplasai în faă. De asemenea, lăsai pedala să se deplaseze sau deplasai-o în poziia NEUTRU pentru a opri maina.

Glisor pentru cosire/transport

Deplasai glisorul pentru cosire/transport cu călcâiul (Figura 42) în stânga, în poziia pentru TRANSPORT sau în dreapta, în poziia pentru COSIRE.

- Unităile de tăiere nu pot fi utilizate dacă glisorul pentru cosire/transport se află în poziia COSIRE.
- Unităile de tăiere nu pot fi coborâte dacă glisorul pentru cosire/transport se află în poziia TRANSPORT.

Manetă pentru înclinarea volanului

Tragei maneta pentru înclinarea volanului (Figura 42) în spate pentru a înclina volanul în poziia dorită. Apoi împingei maneta în faă pentru a asigura poziia.

Fantă pentru indicator

Fanta de pe platforma operatorului (Figura 42) indică când sunt în poziia centrală unităile de tăiere.

Indicator de pantă

Indicatorul de pantă (Figura 42) indică unghiul de înclinare lateral al mainii, în grade.

Consolă de comandă

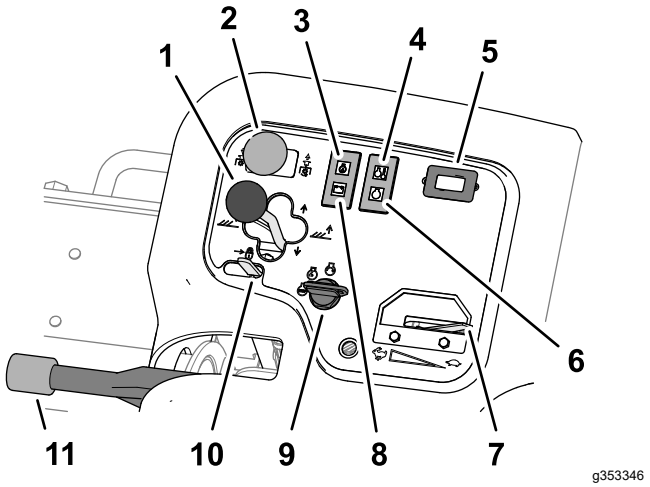

Figura 43

1. Joystick pentru unitatea de tăiere
2. Comutator de acionare pentru unitatea de tăiere
3. Indicator luminos presiune ulei
4. Indicator luminos temperatură lichid de răcire pentru motor
5. Contor orar
6. Indicator luminos bujie incandescentă
7. Manetă de acceleraţie
8. Indicator luminos alternator
9. Cheie de contact
10. Element de blocare manetă de ridicare
11. Frână de parcare

Joystick pentru unitatea de tăiere - ridicare/coborâre

- Pentru a coborî unităile de tăiere pe sol, împingei în faă joystick-ul pentru unitatea de tăiere, în poziia COBORÂRE (Figura 43).

  Notă: Unităile de tăiere nu coboară decât dacă motorul este pornit. Nu este necesar să inei joystick-ul în poziia în faă în timp ce sunt coborâte unităile de tăiere.

- Pentru a ridica unităile de tăiere, tragei joystick-ul în spate, în poziie RIDICARE.

  Notă: Cilindrii nu funcionează în timp ce unităile de tăiere sunt ridicate.

Joystick pentru unitatea de tăiere - deplasare laterală

Model 03171

Deplasai joystick-ul la dreapta sau la stânga pentru a deplasa unităile de tăiere în direcia respectivă. Deplasai lateral unităile de tăiere doar atunci când sunt ridicate sau dacă sunt pe sol i maina este în micare.

⚠ PERICOL

Deplasarea unităilor de tăiere pe direcie descendentă scade stabilitatea mainii. Acest lucru ar putea cauza răsturnarea mainii, putând avea ca rezultat vătămări corporale sau deces.

Deplasai unităile de tăiere în sus în timp ce vă aflai pe un teren înclinat.

Comutator de acionare pentru unitatea de tăiere

Comutatorul de acionare pentru unitatea de tăiere (Figura 43) are 2 poziii: CUPLARE i DECUPLARE. Comutatorul basculant acţionează o electrovalvă din blocul de valve pentru a antrena unităţile de tăiere.

Lampă de avertizare presiune ulei

Lampa de avertizare presiune ulei (Figura 43) se aprinde dacă presiunea uleiului de motor scade sub un nivel sigur.

Lampă de avertizare temperatură lichid de răcire pentru motor

Lampa de avertizare temperatură lichid de răcire pentru motor (Figura 43) e aprinde dacă temperatura lichidului de răcire pentru motor este ridicată. La această temperatură, unităile de tăiere se opresc. Dacă temperatura lichidului de răcire crete cu încă 5,5 °C, motorul se oprete pentru a preveni deteriorări ulterioare.

Contor orar

Contorul orar (Figura 43) indică numărul total de ore de funcionare a mainii. Contorul orar începe să funcioneze ori de câte ori rotii cheia de contact în poziia de pornire.

Indicator bujie incandescentă

Indicatorul luminos cu privire la bujia incandescentă (Figura 43) se aprinde atunci când sunt activate bujiile incandescente.

Manetă de acceleraţie

Deplasai maneta de acceleraie (Figura 43) spre faă pentru a mări turaia motorului i spre spate pentru a reduce turaia motorului.

Indicator luminos alternator

Indicatorul luminos pentru alternator (Figura 43) se stinge atunci când motorul este în funciune. Dacă se aprinde indicatorul luminos pentru alternator în timp ce motorul funcionează, verificai sistemul de încărcare i reparai-l dacă este necesar.

Cheie de contact

Utilizai cheia de contact (Figura 43) pentru a porni motorul i aprinde luminile. Cheia de contact are 3 poziii:

- Poziia SHUT OFF (OPRIRE) oprete motorul.
- Poziia RUN/PREHEAT (FUNCIONARE/PREÎNCĂLZIRE) asigură funcionarea motorului sau preîncălzete chiulasa motorului.
- Poziia START pornete demarorul.

Notă: Atunci când cheia este în poziia RUN/PREHEAT, este activată bujia incandescentă i indicatorul luminos se aprinde pentru aproximativ 7 secunde.

Element de blocare manetă de ridicare

Deplasai elementul de blocare manetă de ridicare (Figura 43) în spate pentru a preveni căderea unităilor de tăiere.

Frână de parcare

Oricând oprii motorul, cuplai frâna de parcare (Figura 43) pentru a preveni deplasarea accidentală a mainii. Pentru a cupla frâna de parcare, tragei în sus maneta; pentru a decupla frâna, împingei în jos maneta.

Notă: Motorul se oprete dacă apăsai pedala de traciune cu frâna de parcare cuplată.

Colector mină de tuns iarba

Colectorul de tuns iarba este situat sub capacul consolei de comandă (Figura 44).

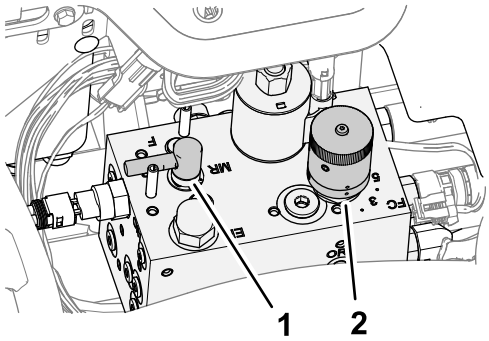

Figura 44

1. Comandă pentru ascuire
2. Comandă pentru viteza cilindrului

Buton pentru viteza cilindrului

Folosii butonul pentru viteza cilindrului de la colectorul mainii de tuns iarba pentru a regla rata de tăiere (viteza cilindrului) a unităilor de tăiere (Figura 44).

- Rotii butonul pentru viteza cilindrului în sens invers acelor de ceasornic pentru a mări viteza cilindrului.
- Rotii butonul în sensul acelor de ceasornic pentru a reduce viteza cilindrului.

Consultai Rată de tăiere (viteză cilindru) (Pagină 38) i Reglarea vitezei cilindrului (Pagină 39) pentru informaii despre cum să reglai comanda pentru viteza cilindrului.

Manetă pentru ascuire

Maneta pentru ascuire este utilizată pentru a controla sensul în care se rotesc unităile de tăiere atunci când cosii sau când ascuii cilindrii i contracuitele (Figura 44).

- Rotii maneta pentru ascuire în poziia F atunci când cosii.
- Rotii maneta în poziia R atunci când ascuii unităile de tăiere.

Important: **Nu schimbai poziia manetei pentru ascuire în timp ce se rotesc cilindrii.**

Indicator de combustibil

Indicatorul de combustibil (Figura 45) înregistrează cantitatea de combustibil din rezervor.

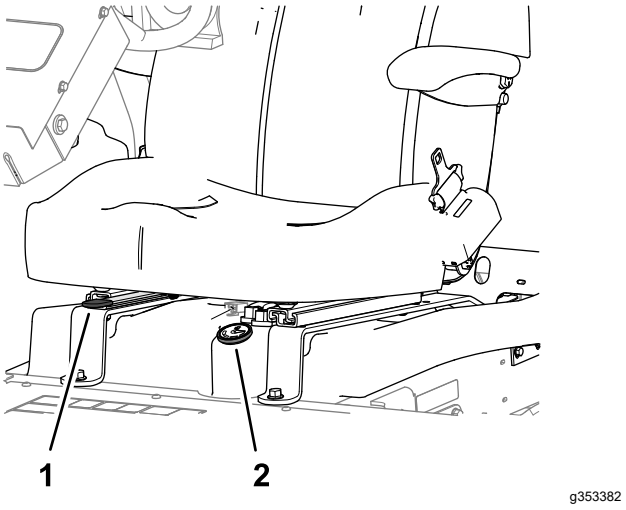

Figura 45

1. Manetă pentru reglarea scaunului
2. Indicator de combustibil

Manetă pentru reglarea scaunului

Deplasai spre exterior maneta (Figura 45) din partea laterală a scaunului, glisai scaunul în poziia dorită i eliberai maneta pentru a bloca scaunul în poziie.

Specificaţii

Notă: Specificaţiile şi designul pot fi modificate fără preaviz.

Lăime de transport	203 cm cu lăţime de tăiere 183 cm 234 cm cu lăţime de tăiere 216 cm
Lăţime de tăiere	183 cm sau 216 cm
Lungime	248 cm
Înălime	193 cm cu ROPS
Greutate netă*	844 kg
Capacitate rezervor de combustibil	28 l
Viteză de deplasare	Cosire: 0 - 10 km/h; Transport: 0 - 14 km/h. Deplasare în mararier: 0 - 6 km/h
* Cu unităi de tăiere i lichide	

Dispozitive de ataare/Accesorii

Pentru extinderea i îmbunătăirea performanelor mainii este disponibilă o gamă de dispozitive de ataare i accesorii aprobate de Toro. Pentru lista dispozitivelor de ataare i a accesoriilor aprobate, contactai centrul de service local sau un distribuitor Toro autorizat sau accesai www.Toro.com.

Pentru performane optime i utilizarea în sigurană a mainii, utilizai exclusiv piese de schimb i accesorii originale Toro. Piesele de schimb i accesoriile altor producători pot fi periculoase i pot anula garania produsului.

Operare

Notă: Determinaţi partea stângă şi dreaptă a maşinii din poziţia de operare normală.

Înainte de utilizare

Sigurana înainte de utilizare

Sigurana generală

- Nu lăsaţi niciodată copii sau persoane neinstruite să utilizeze sau să efectueze lucrări de service asupra maşinii. Reglementările locale pot impune o limită de vârstă pentru utilizator. Proprietarul trebuie să asigure instruirea tuturor operatorilor i a mecanicilor.
- Familiarizai-vă cu utilizarea în sigurană a echipamentului, comenzile de operare i indicatoarele de sigurană.
- Înainte de a părăsi poziia operatorului, realizai următorii pai:
  - Parcai maina pe o suprafaă uniformă.
  - Decuplai i coborâi unităile de tăiere.
  - Cuplai frâna de parcare.
  - Oprii motorul i scoatei cheia.
  - Ateptai până ce toate micările se opresc.
  - Lăsai maina să se răcească înainte de reglarea, repararea, curăarea sau depozitarea acesteia.
- Trebuie să ştiţi cum să opriţi rapid maşina i motorul.
- Nu utilizai maina decât cu toate apărătoarele i alte dispozitive de protecie montate pe mină i funcionând corespunzător.
- Înainte de cosire, verificai întotdeauna maina pentru a vă asigura că unităile de tăiere sunt în stare bună de funcionare.
- Inspectai zona în care vei utiliza maina i îndepărtai toate obiectele pe care maina le-ar putea proiecta.
- Acest produs generează un câmp electromagnetic. Dacă purtai un dispozitiv medical electronic implantabil, consultai medicul dumneavoastră înainte de a utiliza acest produs.

Măsuri de sigurană pentru combustibil

- Fii extrem de precaut în timpul manipulării combustibilului. Este inflamabil, iar vaporii săi sunt explozivi.
- Stingei toate igările, igaretele, pipele i alte surse de aprindere.

- Utilizai doar un recipient de combustibil corespunzător.
- Nu îndepărtai buonul rezervorului sau nu umplei rezervorul de combustibil în timp ce motorul este pornit sau fierbinte.
- Nu adăugai sau golii combustibil într-un spaiu închis.
- Nu depozitai maina sau recipientul cu combustibil într-o zonă cu o flacără deschisă, scântei sau o lampă martor, precum pe un boiler sau un alt dispozitiv electric.
- Dacă vărsai combustibil, nu încercai să pornii motorul; evitai orice sursă de aprindere până la disiparea vaporilor de combustibil.

Specificaiile combustibilului

Utilizai doar motorină curată i proaspătă, cu coninut de sulf foarte scăzut (<15 ppm) sau scăzut (<1000 ppm). Achiziionai combustibil în cantităi care pot fi utilizate în 180 de zile, pentru a asigura prospeimea combustibilului.

Important: **Dacă utilizai motorină cu coninut ridicat de sulf (coninut de sulf de 0,50% (5000 ppm) - 1,0% (10000 ppm), schimbai uleiul de motor i filtrul de ulei la fiecare 75 de ore.**

Utilizai motorină pentru vară (nr. 2-D) la temperaturi de peste –7 °C i pentru iarnă (nr. 1-D sau amestec nr. 1-D/2-D) sub această temperatură. Utilizarea combustibilului pentru iarnă la temperaturi mai scăzute asigură un punct de aprindere mai scăzut i caracteristici de curgere la rece, ceea ce uurează pornirea i reduce colmatarea filtrului de combustibil.

Utilizarea combustibilului de vară la temperaturi de peste -7 °C contribuie la o durată de viaă mai mare a pompei de combustibil i la creterea puterii în comparaie cu combustibilul de iarnă.

Biodiesel

Această maină poate folosi, de asemenea, un amestec de combustibil biodiesel de până la B20 (20% biodiesel, 80% motorină). Procentul de motorină trebuie să aibă un coninut de sulf scăzut sau ultra scăzut. Respectai următoarele măsuri de precauie:

- Procentul de combustibil biodiesel trebuie să îndeplinească specificaiile ASTM D6751 sau EN14214.
- Compoziia amestecului de combustibilului trebuie să îndeplinească specificaiile ASTM D975 sau EN590.
- Amestecurile de biodiesel pot deteriora suprafeele vopsite.
- Utilizai B5 (coninut de biodiesel de 5%) sau amestecuri cu un coninut mai mic pentru o vreme rece.
- Monitorizai garniturile, furtunurile, garniturile în contact cu combustibilul, deoarece acestea se pot degrada în timp.
- Filtrul de combustibil se poate colmata după o perioadă de timp de la trecerea la amestecuri de biodiesel.
- Contactai distribuitorul pentru mai multe informaii cu privire la amestecul de combustibil biodiesel.

Umplerea rezervorului de combustibil

Capacitatea rezervorului de combustibil: aproximativ 28 l

1. Parcai maina pe o suprafaă uniformă, coborâi unităile de tăiere, cuplai frâna de parcare, opriţi motorul şi scoateţi cheia.
2. Curăţaţi zona din jurul capacului rezervorului de combustibil (Figura 46).

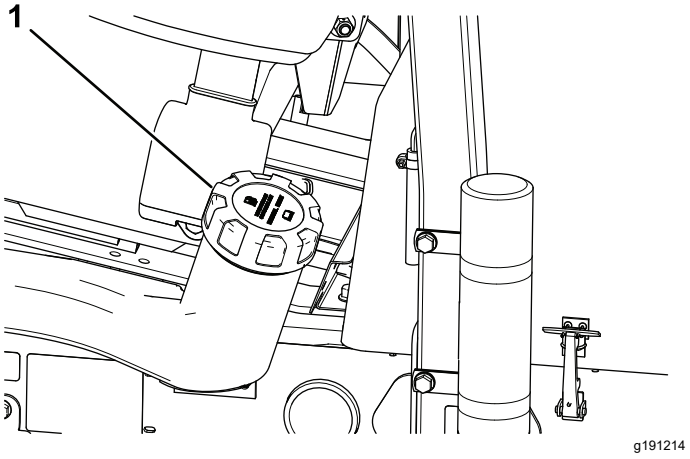

Figura 46

1. Capac rezervor de combustibil

3. Îndepărtai capacul de la rezervorul de combustibil.
4. Umplei rezervorul până la partea inferioară a buonului.

   Notă: Nu umpleţi excesiv rezervorul de combustibil.
5. Montai capacul.
6. tergei orice urmă de combustibil vărsat.

Efectuarea operaiunilor zilnice de întreinere

Interval de service: Înainte de fiecare folosinţă sau zilnic

Înainte de a porni maina în fiecare zi, efectuai procedurile înainte de fiecare folosină/zilnice specificate în Întreţinere (Pagină 42).

Verificarea sistemului de blocare

Interval de service: Înainte de fiecare folosinţă sau zilnic

⚠ AVERTISMENT

În cazul în care comutatoarele de blocare de sigurană sunt deconectate sau deteriorate, maina poate porni neateptat i poate cauza vătămări corporale.

- **Nu modificai comutatoarele de blocare.**
- **Verificai comutatoarele de blocare în fiecare zi i înlocuii comutatoarele deteriorate înainte de a utiliza maina.**

Important: **Dacă maina dumneavoastră nu trece nicio verificare a comutatoarelor de blocare, contactai distribuitorul dumneavoastră autorizat Toro.**

Pregătirea maşinii

1. Deplasai-vă încet cu maina într-o zonă deschisă.
2. Coborâi unităile de tăiere, oprii motorul i cuplai frâna de parcare.

Verificarea sistemului de blocare a pornirii pedalei de traciune

1. Aezai-vă pe scaunul operatorului.
2. Cuplai frâna de parcare.
3. Deplasai comutatorul de acionare pentru unitatea de tăiere în poziia DECUPLARE.
4. Apăsai pedala de traciune.
5. Rotii cheia de contact în poziia PORNIRE.

   Notă: Demarorul nu trebuie să pornească motorul dacă este apăsată pedala de traciune.

Verificarea sistemului de blocare a pornirii pentru comutatorul de acionare pentru unitatea de tăiere

1. Aezai-vă pe scaunul operatorului.
2. Cuplai frâna de parcare.
3. Deplasai comutatorul de acionare pentru unitatea de tăiere în poziia CUPLARE.
4. Nu apăsai pedala de traciune.
5. Rotii cheia de contact în poziia PORNIRE.

   Notă: Demarorul nu trebuie să pornească motorul dacă comutatorul de acionare pentru unitatea de tăiere se află în poziia CUPLARE.

Verificarea sistemului de blocare a funcionării al frânei de parcare i scaunului

1. Aezai-vă pe scaunul operatorului.
2. Cuplai frâna de parcare.
3. Deplasai comutatorul de acionare pentru unitatea de tăiere în poziia DECUPLARE.
4. Nu apăsai pedala de traciune.
5. Pornii motorul.
6. Decuplai frâna de parcare.
7. Ridicai-vă de pe scaunul operatorului.

   Notă: Motorul trebuie să se oprească dacă nu suntei aezat pe scaunul operatorului i frâna de parcare este eliberată.

Verificarea sistemului de blocare a funcionării al frânei de parcare i pedalei de traciune

1. Aezai-vă pe scaunul operatorului.
2. Cuplai frâna de parcare.
3. Deplasai comutatorul de acionare pentru unitatea de tăiere în poziia DECUPLARE.
4. Nu apăsai pedala de traciune.
5. Pornii motorul.
6. Apăsai pedala de traciune.

   Notă: Motorul trebuie să se oprească atunci când frâna de parcare este CUPLATĂ i este apăsată pedala de traciune.

Verificarea sistemului de blocare a funcionării al scaunului i pedalei de traciune

1. Aezai-vă pe scaunul operatorului.

2. Cuplai frâna de parcare.
3. Deplasai comutatorul de acionare pentru unitatea de tăiere în poziia DECUPLARE.
4. Nu apăsai pedala de traciune.
5. Pornii motorul.
6. Decuplai frâna de parcare.
7. Ridicai-vă de pe scaunul operatorului.
8. Apăsai pedala de traciune.

   Notă: Motorul trebuie să se oprească într-o secundă dacă nu suntei aezat pe scaunul operatorului i este apăsată pedala de traciune.

În timpul utilizării

Sigurana în timpul utilizării

Sigurana generală

- Proprietarul/operatorul poate preveni i este responsabil pentru accidentele care pot cauza vătămări corporale sau pagube materiale.
- Purtai îmbrăcăminte adecvată, inclusiv ochelari de protecie, pantaloni lungi, încălăminte solidă, antiderapantă i căti pentru protecia auzului. Strângei la spate părul lung i nu purtai îmbrăcăminte largă sau bijuterii.
- Nu operaţi maşina dacă suntei bolnav, obosit sau sub influena alcoolului sau a drogurilor.
- Utilizai maina cu foarte mare atenie. Nu vă angrenai în nicio activitate care vă poate distrage atenia; în caz contrar, se pot înregistra pagube materiale sau vătămări corporale.
- Înainte de a porni motorul, asigurai-vă că toate dispozitivele de acionare sunt în poziia neutră, că frâna de parcare este cuplată i că vă aflai în poziia de operare.
- Nu transportai persoane cu maina i inei trecătorii i copiii departe de zona de utilizare.
- Utilizai maina doar în condiii bune de vizibilitate i ferii-vă de gropi i pericole ascunse.
- Evitai să tundei iarba în condiii de umezeală. Traciunea redusă poate cauza alunecarea mainii.
- Ţineţi mâinile i picioarele la distanţă de unităile de tăiere.
- Privii în spate i în jos înainte de a conduce maina în mararier, pentru a vă asigura că este liberă calea.
- Apropiai-vă cu atenie de curbele fără vizibilitate, tufiuri, copaci sau alte obiecte care vă pot afecta vizibilitatea.
- Oprii unităile de tăiere când nu tundei iarba.
- Când conducei maina, încetinii i virai, traversai drumurile i trotuarele cu mare atenie. Acordai întotdeauna dreptul de trecere.
- Operai motorul doar în zone bine ventilate. Gazele de eapament conin monoxid de carbon, care este letal odată ce este inhalat.
- Nu lăsai o mină pornită nesupravegheată.
- Înainte de a părăsi poziia operatorului, realizai următorii pai:
  - Parcai maina pe o suprafaă uniformă.
  - Decuplai i coborâi unităile de tăiere.
  - Cuplai frâna de parcare.
  - Oprii motorul i scoatei cheia.
  - Ateptai până ce toate micările se opresc.
  - Lăsai maina să se răcească înainte de reglarea, repararea, curăarea sau depozitarea acesteia.
- Operai maina doar în condiii de vizibilitate bună i în condiii meteo corespunzătoare. Nu utilizaţi maşina dacă există riscul unor descărcări electrice.
- Utilizai regulatorul de viteză (dacă există în dotare) doar atunci când putei opera maina într-o zonă deschisă, plană, fără obstacole, în care maina se poate deplasa cu o viteză constantă fără întrerupere.

Sistem de protecie în caz de răsturnare (ROPS)

- Nu îndepărtai niciuna dintre componentele ROPS de pe mină.
- Asigurai-vă că centura de sigurană este cuplată i că o putei decupla rapid în caz de urgenă.
- Purtai întotdeauna centura de sigurană.
- Verificai cu atenie dacă există obstacole deasupra capului i nu intrai în contact cu acestea.
- Păstrai sistemul ROPS într-o stare de funcionare optimă, inspectându-l periodic pentru deteriorări i menţinând toate elementele de fixare strânse.
- Înlocuii toate componentele ROPS deteriorate. Nu le reparai sau modificai.

Sigurana în pantă

- Pantele reprezintă un risc major de accidente legate de pierderea controlului i răsturnare, care pot cauza vătămări grave sau decesul. Suntei responsabil pentru utilizarea în sigurană pe pante. Utilizarea mainii pe o pantă necesită atenie suplimentară.
- Evaluai starea curentă a terenului pentru a stabili dacă panta este sigură pentru utilizarea mainii, inclusiv întregul spaiu. Dai dovadă de sim practic

i o judecată bună atunci când realizai această evaluare.

- Consultai instruciunile enumerate mai jos cu privire la operarea mainii pe pante. Înainte de a utiliza maina, verificai condiiile locului respectiv pentru a stabili dacă putei opera maina în condiiile din ziua respectivă i în locul respectiv. Modificările de pe teren pot duce la o schimbare legată de utilizarea în pantă a mainii.
  - Evitai pornirea, oprirea sau virarea mainii în pantă. Evitai să schimbai brusc viteza sau direcia. Virai uor i treptat.
  - Nu utilizai maina în nicio situaie în care traciunea, direcia sau stabilitatea este sub semnul întrebării.
  - Îndepărtai sau marcai obstacole precum anurile, gropile, denivelările, pietrele sau alte pericole ascunse. Iarba înaltă poate ascunde obstacole. Terenul denivelat poate cauza răsturnarea mainii.
  - Reinei faptul că utilizarea mainii pe iarbă udă, de-a lungul pantelor sau pe direcie descendentă poate duce la pierderea traciunii.
  - Fii extrem de precaut când utilizai maina în apropierea pantelor abrupte, anurilor, terasamentelor, cursurilor de apă sau altor zone periculoase. Maina se poate răsturna brusc dacă o roată trece peste margine sau marginea cedează. Păstrai o distană sigură între mină i orice sursă de pericol.
  - Identificai pericolele de la baza pantei. Dacă există pericole, cosii panta cu o mină controlată pietonal.
  - Dacă este posibil, meninei unităile de tăiere coborâte la sol în timpul utilizării pe pante. Ridicarea unităilor de tăiere în timpul utilizării în pantă poate genera instabilitatea mainii.

Această mină de tuns iarba triplex are un sistem de propulsie unic, pentru traciune superioară pe teren înclinat. Roata din amonte nu se rotete i nu limitează traciunea ca în cazul mainilor de tuns iarba triplex convenionale. Dacă utilizai maina pe un teren înclinat prea abrupt, va avea loc răsturnarea înainte de a pierde traciunea.

- Când este posibil, tundei iarba în sus i în jos un teren înclinat, mai degrabă decât în lateral.
- Pe teren înclinat, deplasai în sus unităile de tăiere (dacă este disponibil sistemul).
- Dacă roile pierd din traciune, continuai cu viteză mică i coborâi panta în linie dreaptă.
- Dacă trebuie să virai, efectuai aciunea încet i treptat în jos, dacă este posibil.

Pornirea motorului

Notă: Dacă este necesar să purjai sistemul de combustibil în oricare din următoarele situaii; consultai Purjarea sistemului de combustibil (Pagină 39):

- În cazul pornirii iniiale a unui motor nou.
- Dacă motorul s-a oprit deoarece maina a rămas fără combustibil.
- Dacă ai efectuat lucrări de întreinere pentru componentele sistemului de combustibil, cum ar fi înlocuirea filtrului de combustibil.

1. Asigurai-vă că frâna de parcare este acionată i comutatorul pentru acionarea cilindrului este în poziia DECUPLARE.
2. Eliberai pedala de traciune i asigurai-vă că este în poziia NEUTRĂ.
3. Deplasai maneta de acceleraie în poziia ½.
4. Introducei cheia în contact i rotii-o în poziia PORNIRE/PREÎNCĂLZIRE până când se stinge indicatorul luminos cu privire la bujia incandescentă (aproximativ 7 secunde); apoi rotii cheia în poziia START pentru a cupla demarorul. Eliberai cheia atunci când pornete motorul.

   Notă: Cheia de contact se deplasează automat în poziia PORNIRE/RULARE.

   Important: **Pentru a preveni supraîncălzirea demarorului, nu-l acionai mai mult de 15 secunde. După 10 secunde de pornire continuă, ateptai 60 de secunde înainte de a cupla din nou demarorul.**
5. Când este pornit motorul pentru prima dată sau după o revizie a motorului, acionai maina înainte i în mararier timp de 1 până la 2 minute. De asemenea, acionai maneta de ridicare i comutatorul de acionare pentru unitatea de tăiere pentru a asigura funcionarea corectă a tuturor pieselor.

   Notă: Rotii volanul la stânga i la dreapta pentru a verifica răspunsul direciei, apoi oprii motorul i verificai dacă există scurgeri de ulei, piese slăbite i orice altă uzură sau deteriorare.

⚠ AVERTISMENT

Verificarea scurgerilor de ulei, a pieselor slăbite i a altor defeciuni ar putea cauza vătămări.

Oprii motorul i ateptai ca toate piesele în micare să se oprească înainte de a verifica dacă există scurgeri de ulei, piese slăbite i alte defeciuni.

Oprirea motorului

1. Deplasai maneta de acceleraie în poziia de RALANTI.
2. Cuplai frâna de parcare.
3. Deplasai comutatorul de acionare pentru unitatea de tăiere în poziia DECUPLARE.
4. Coborâi unităile de tăiere.
5. Oprii motorul, scoatei cheia i ateptai până ce piesele mobile se opresc.

Tăierea ierbii cu maina

1. Deplasai maina pe suprafaa de operare i aliniai maina în afara zonei de tăiere, pentru prima trecere de tăiere.
2. Asigurai-vă că comutatorul de acionare pentru unitatea de tăiere este tras în sus (poziia DECUPLARE); Comutator de acionare pentru unitatea de tăiere (Pagină 30).
3. Deplasai maneta de acceleraţie în poziia de deplasare RAPIDĂ; consultai Manetă de acceleraţie (Pagină 30).
4. Folosii joystick-ul pentru a coborî unităile de tăiere la sol; consultai Joystick pentru unitatea de tăiere - ridicare/coborâre (Pagină 30).
5. Apăsai comutatorul de acionare pentru unitatea de tăiere pentru a pregăti unităile de tăiere pentru funcionare (poziia CUPLARE).
6. Folosii joystick-ul pentru a ridica unităile de tăiere de pe sol.
7. Începei să deplasai maina spre zona de tăiere i să coborâi unităile de tăiere.

   Notă: Unităile de tăiere funcionează.
8. Înainte de a ajunge la locul de întoarcere, tragei în spate joystick-ul pentru unitatea de tăiere doar cât este necesar pentru a ridica unităile de tăiere i eliberai maneta de comandă.

   Important: **Nu inei în poziia în spate joystick-ul pentru unitatea de tăiere în timp ce virai.**
9. Efectuai un viraj în formă de lacrimă pentru a vă alinia rapid pentru următoarea trecere.

Deplasarea laterală a unităilor de tăiere

Model 03171

1. Utilizai joystick-ul pentru unitatea de tăiere pentru a ridica unităile de tăiere; consultai Joystick pentru unitatea de tăiere - ridicare/coborâre (Pagină 30).
2. Deplasai joystick-ul pentru unitatea de tăiere în stânga sau în dreapta pentru a deplasa unităile de tăiere în stânga sau în dreapta (Figura 47).

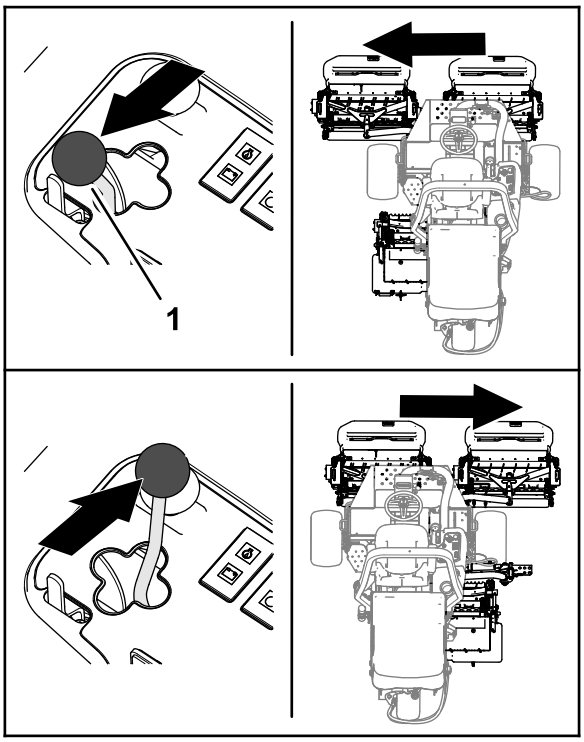

Figura 47

3. Folosii joystick-ul pentru a coborî unităile de tăiere la sol; consultai Joystick pentru unitatea de tăiere - ridicare/coborâre (Pagină 30).

Conducerea mainii în modul transport

1. Deplasaţi comutatorul de acionare pentru unitatea de tăiere în poziţia DECUPLARE.
2. Ridicai unităile de tăiere în poziia de transport.
3. Deplasai glisorul pentru cosire/transport stânga în poziia TRANSPORT.

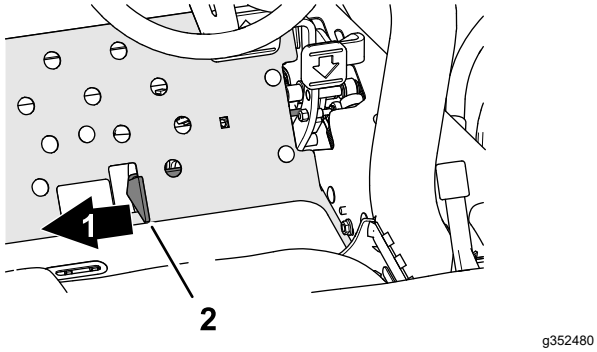

Figura 48

1. Transport
2. Glisor pentru cosire/transport

Important: **Avei grijă când conducei între obiecte, astfel încât să nu deteriorai accidental maina sau unitățile de tăiere. Acordai o atenie deosebită când operai maina pe pante. Conducei încet i evitai virajele strânse în pante, pentru a preveni răsturnarea.**

Notă: Nu putei coborî unitățile de tăiere în timpul utilizării mainii în modul de transport.

Rată de tăiere (viteză cilindru)

Pentru a obine o tăiere constantă, de înaltă calitate i un aspect uniform după tăiere, este important ca viteza cilindrului să fie reglată în funcie de înălimea de tăiere.

Important: **Dacă viteza cilindrului este prea mică, este posibil să rămână urme vizibile de tăiere. Dacă viteza cilindrului este prea mare, tăietura poate avea un aspect neglijent.**

Tabel pentru selectarea vitezei cilindrului

Înălime de tăiere		Cilindru cu 5 lame		Cilindru cu 8 lame		Cilindru cu 11 lame	
		8 km/h	9,6 km/h	8 km/h	9,6 km/h	8 km/h	9,6 km/h
63,5 mm		3	3	3*	3*	–	–
60,3 mm		3	4	3*	3*	–	–
57,2 mm		3	4	3*	3*	–	–
54,0 mm		3	4	3*	3*	–	–
50,8 mm		3	4	3*	3*	–	–
47,6 mm		4	5	3*	3*	–	–
44,5 mm		4	5	3*	3*	–	–
41,3 mm		5	6	3*	3*	–	–
38,1 mm		5	7	3	4	–	–
34,9 mm		5	8	3	4	–	–
31,8 mm		6	9	4	4	–	–
28,8 mm		8	9*	4	5	–	–
25 mm		9	9*	5	6	–	–
22,2 mm		9*	9*	5	7	–	–
19,1 mm		9*	9*	7	9	6	7
15,9 mm		9*	9*	9	9*	7	7
12,7 mm		9*	9*	9	9*	8	8
9,5 mm		9*	9*	9	9*	9	9

* Toro nu recomandă această înălime de tăiere i/sau viteză de cosire.

Notă: Cu cât numărul este mai mare, cu atât viteza este mai mare.

Reglarea vitezei cilindrului

1. Verificai setarea înălţimii de tăiere pe unităile de tăiere. Folosii coloanele din Tabelul pentru selectarea vitezei cilindrului care se referă la cilindri cu 5 lame, 8 lame sau 11 lame i determinai înălimea de tăiere cea mai apropiată de setarea reală a înălimii de tăiere. Căutai în tabel valoarea vitezei cilindrului care corespunde înălimii de tăiere respective.
2. Ridicai capacul de pe braul de control (Figura 49).

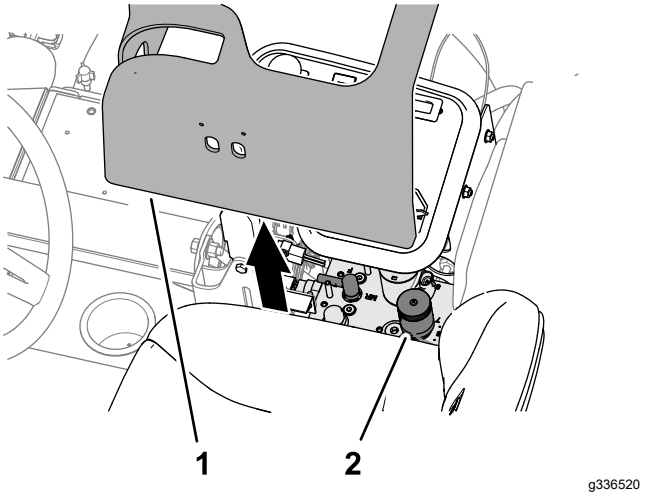

Figura 49

1. Capac (bra de control)
2. Viteza cilindrului i comanda pentru ascuire

3. Rotii butonul de control al vitezei cilindrului (Figura 50) la valoarea vitezei cilindrului determinată la pasul 1.

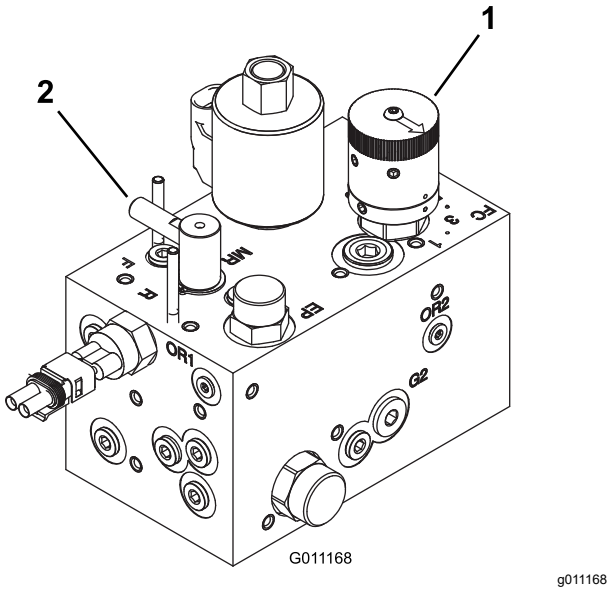

Figura 50

1. Comandă pentru viteza cilindrului
2. Comandă pentru ascuire

4. Montai capacul la braul de control.
5. Operai maina timp de câteva zile, apoi examinai tăierea efectuată pentru a vă asigura de calitatea tăierii. Butonul pentru viteza cilindrului poate fi setat în toate poziiile corespunzătoare valorii vitezei cilindrului indicată în tabel, pentru a ine seama de stările diferite în care se află iarba, de lungimea ierbii îndepărtate i de preferinele personale.

Purjarea sistemului de combustibil

1. Parcai maina pe o suprafaă uniformă, coborâi unităile de tăiere, cuplai frâna de parcare, opriţi motorul şi scoateţi cheia.
2. Asigurai-vă că rezervorul de combustibil este plin cel puin pe jumătate.
3. Desfacei i ridicai capota.
4. Deurubai urubul pentru purjarea aerului de pe pompa de injecie de combustibil (Figura 51).

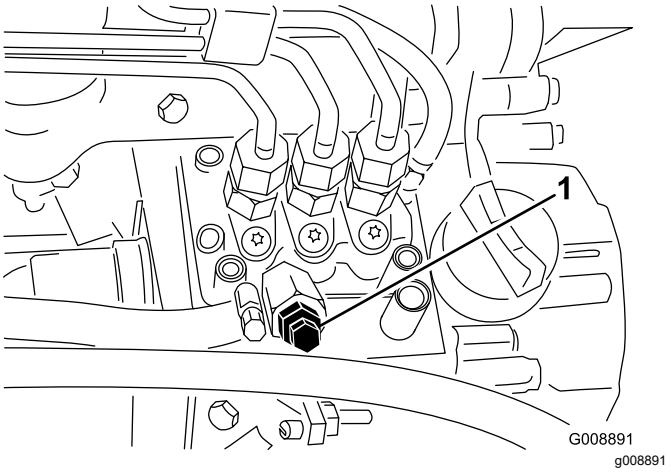

Figura 51

1. urub de purjare a pompei de injecie

5. Rotii cheia în contact în poziia PORNIT.

   Este pornită pompa electrică pentru combustibil, forând aerul să iasă în jurul urubului pentru purjarea aerului.

   Notă: Lăsai cheia în poziia PORNIT până când din jurul urubului curge un flux consistent de combustibil.
6. Strângei urubul i rotii cheia în poziia OPRIT.

Notă: Motorul trebuie să pornească după ce urmai procedura de mai sus. Cu toate acestea, dacă motorul nu pornete, aerul poate fi prins între pompa de injecie i injectoare; consultai Purjarea aerului din injectoare (Pagină 53).

Indicaţii de exploatare

Tehnici de tundere a ierbii

- Pentru a începe tunderea, cuplai unităile de tăiere, apoi apropiai-vă încet de zona de tundere. În momentul în care partea din faă a unităilor de tăiere intră în contact cu zona de tundere, coborâi unităile de tăiere.
- Pentru a obine o tundere profesionistă în linie dreaptă i dungi care sunt dorite pentru anumite aplicaii, găsii un copac sau alt obiect în depărtare i conducei direct spre acesta.
- În momentul în care unităile de tăiere din faă ajung la marginea zonei de tundere, ridicai unităile de tăiere i efectuai o întoarcere în formă de lacrimă pentru a vă alinia rapid pentru următoarea trecere.
- Pentru a tunde iarba cu uurină în jurul obstacolelor de nisip, al corpurilor de apă sau al altor contururi, utilizai cilindrul Sidewinder i deplasai maneta de comandă la stânga sau la dreapta, în funcie de lucrarea efectuată. De asemenea, putei deplasa unităile de tăiere pentru a varia echilibrarea roilor.
- Unităile de tăiere au tendina de a arunca iarbă în faa sau în spatele mainii. Asigurai aruncarea ierbii tăiate în faă atunci când tundei cantităi mai mici de iarbă, ceea ce produce un aspect mai bun după tăiere. Pentru aruncarea în faă a ierbii tăiate, închidei pur i simplu scutul din spate de pe unităile de tăiere.

⚠ AVERTISMENT

Pentru a preveni rănirile sau deteriorarea mainii, nu deschidei i nu închidei scuturile unităilor de tăiere în timp ce funcionează motorul.

Oprii motorul i ateptai ca toate piesele în micare să se oprească înainte de a deschide sau închide scuturile unităilor de tăiere.

- Când tundei cantităi mai mari de iarbă, poziionai scuturile chiar sub linia orizontală. **Nu deschidei scuturile prea mult, deoarece este posibil să se acumuleze o cantitate excesivă de iarbă tăiată pe cadru, pe ecranul radiatorului spate i în zona motorului.**
- Unităile de tăiere sunt, de asemenea, echipate cu greutăi de echilibrare în partea fără motor, pentru a asigura o tăiere uniformă. Putei adăuga sau elimina greutăi dacă apare o neconcordană pe gazon.

După utilizare

Sigurana după utilizare

Sigurana generală

- Parcai maina pe o suprafaă uniformă.
- Decuplai i coborâi unităile de tăiere.
- Cuplai frâna de parcare.
- Oprii motorul i scoatei cheia.
- Ateptai până ce toate micările se opresc.
- Lăsai maina să se răcească înainte de reglarea, repararea, curăarea sau depozitarea acesteia.
- Pentru a ajuta la prevenirea incendiilor, asigurai-vă că unităile de tăiere, transmisiile, tobele de eapament, ecranele de răcire i compartimentul motorului nu prezintă depuneri de iarbă i reziduuri. Curăai scurgerile de ulei sau combustibil.
- Decuplai dispozitivele de acionare ale dispozitivelor de ataare oricând transportai sau nu utilizai maina.
- Întreinei i curăai centura (centurile) de sigurană, după cum este necesar.
- Nu depozitai maina sau recipientul cu combustibil într-o zonă cu o flacără deschisă, scântei sau o lampă martor, precum pe un boiler sau alte dispozitive electrice.

După cosire

Spălai i lubrifiai maina; consultai Spălarea mainii (Pagină 66) i Lubrifierea rulmenilor i a bucelor (Pagină 47).

Tractarea mainii

În caz de urgenă, putei tracta maina pe o distană scurtă; totui, Toro nu recomandă această aciune ca pe o procedură standard.

Important: **Nu tractai maina cu o viteză mai mare de 3 - 4 km/h deoarece poate fi deteriorat sistemul de propulsie. Dacă trebuie să transportai maina pe o distană considerabilă, transportai-o pe un camion sau o remorcă.**

1. Deblocai i deschidei capota.
2. Rotii mânerul pentru supapa de bypass de pe pompă, de lângă clichetul capotei dreapta (Figura 52), rotind supapa cu 90°.

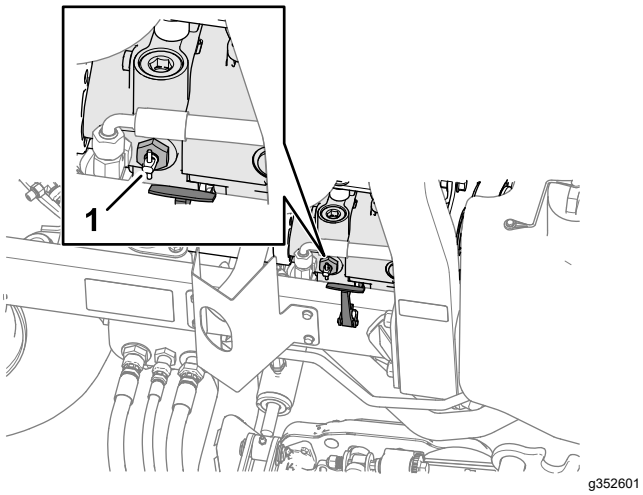

Figura 52

1. Supapă de bypass

3. Închidei i blocai capota.
4. Conectai vehiculul tractor la mină în punctele de legare; consultai Identificarea punctelor de legare (Pagină 41).
5. Aezai-vă pe scaunul operatorului i, dacă este necesar, utilizai frâna de parcare pentru a controla maina în timp ce este tractată.

   Important: **Nu pornii motorul în timp ce este deschisă supapa de bypass.**
6. Înainte de a porni motorul, închidei supapa de bypass rotind-o la 90° (¼ de tură).

Identificarea punctelor de legare

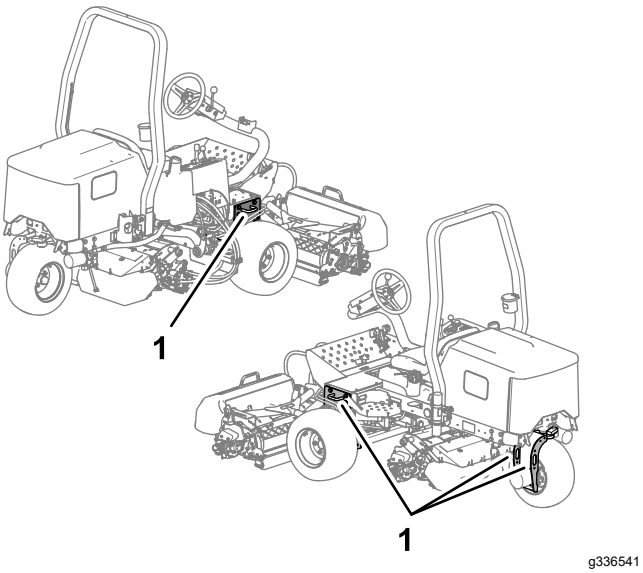

Figura 53

1. Bucle de legare

Transportul mainii

- Utilizai rampe de lăime completă pentru a încărca maina pe o remorcă sau un camion.
- Fixai maina în sigurană.

Întreţinere

Notă: Determinaţi partea stângă şi dreaptă a maşinii din poziţia de operare normală.

Notă: Descărcai o copie gratuită a schemei electrice sau hidraulice, accesând www.Toro.com i căutai documentele necesare pentru maina dumneavoastră în linkul Manuale de pe pagina principală.

Important: **Consultaţi manualul utilizatorului motorului i *Manualul operatorului* unităii de tăiere, pentru proceduri de întreţinere suplimentare.**

Sigurană în timpul întreinerii

- Înainte de a părăsi poziia operatorului, realizai următorii pai:
  - Parcai maina pe o suprafaă uniformă.
  - Decuplai i coborâi unitäile de tăiere.
  - Cuplai frâna de parcare.
  - Oprii motorul i scoatei cheia.
  - Ateptai până ce toate micările se opresc.
  - Lăsai maina să se răcească înainte de reglarea, repararea, curăarea sau depozitarea acesteia.
- Purtai îmbrăcăminte adecvată, inclusiv ochelari de protecie, pantaloni lungi i încălăminte solidă, antiderapantă. inei mâinile, picioarele, hainele, bijuteriile i părul lung la distană de piesele în micare.
- Lăsai componentele mainii să se răcească înainte de a realiza lucrările de întreinere.
- Dacă este posibil, nu efectuai lucrări de întreinere cu motorul în funciune. Păstrai distana faă de componentele în micare.
- Operai motorul doar în zone bine ventilate. Gazele de eapament conin monoxid de carbon, care este letal odată ce este inhalat.
- Sprijinii maina cu cricuri tip capră ori de câte ori lucrai sub mână.
- Depresurizai cu grijă componentele cu energie stocată.
- Meninei toate componentele mainii în stare bună de funcionare i bine fixate.
- Înlocuii toate autocolantele uzate sau deteriorate.
- Pentru a asigura performana optimă i sigură a mainii, utilizai doar piese de schimb originale Toro. Piesele de schimb ale altor producători pot fi periculoase i pot anula garania produsului.

Program(e) de întreţinere recomandat(e)

Interval de întreţinere şi service	Procedură de întreţinere
După prima oră	• Strângei prezoanele.
După primele 10 ore	• Strângei prezoanele. • Verificai starea i tensionarea tuturor curelelor.
După primele 50 ore	• Înlocuii uleiul de motor i filtrul de ulei.
Înainte de fiecare folosinţă sau zilnic	• Verificai centura (centurile) de sigurană pentru a descoperi urme de uzură, tăieturi i alte deteriorări. Înlocuii centura (centurile) de sigurană dacă vreo componentă nu funcionează corect. • Verificai sistemul de blocare. • Verificai nivelul uleiului de motor. • Golii separatorul de apă. • Verificai presiunea din anvelope. • Verificaţi nivelul lichidului de răcire pentru motor. • Curăai radiatorul i răcitorul de ulei. • Verificarea conductelor i furtunurilor hidraulice. • Verificai nivelul de ulei hidraulic. • Verificai contactul dintre cilindru i contracuţit.
La intervale de 25 de ore	• Verificai nivelul de electrolit (dacă maina este depozitată, verificai la fiecare 30 de zile).

Interval de întreţinere şi service	Procedură de întreţinere
La intervale de 50 de ore	• Lubrifiai toi rulmenii i bucele (lubrifiai zilnic toi rulmenii i bucele în condiii cu mult praf i murdărie).
La intervale de 100 de ore	• Verificai starea i tensionarea tuturor curelelor.
La intervale de 150 de ore	• Înlocuii uleiul de motor i filtrul de ulei.
La intervale de 200 de ore	• Întreinei filtrul de aer (mai frecvent în condiţii de mediu cu mult praf sau murdărie). • Strângei prezoanele. • Verificai reglajul frânei de parcare.
La intervale de 400 de ore	• Verificai conductele de combustibil i racordurile. • Înlocuii recipientul filtrului de combustibil.
La intervale de 500 de ore	• Lubrifiai rulmenii de pe puntea spate.
La intervale de 800 de ore	• Dacă nu utilizai uleiul hidraulic recomandat sau dacă ai umplut rezervorul cu un ulei alternativ, înlocuii uleiul hidraulic. • Dacă nu utilizai uleiul hidraulic recomandat sau ai umplut vreodată rezervorul cu un ulei alternativ, schimbai filtrul hidraulic.
La intervale de 1.000 de ore	• Dacă utilizai uleiul hidraulic recomandat, schimbai filtrul hidraulic.
La intervale de 2.000 de ore	• Dacă utilizai uleiul hidraulic recomandat, înlocuii uleiul hidraulic.
La fiecare 2 ani	• Scurgei i curăai rezervorul de combustibil. • Golii i spălai sistemul de răcire (ducei maina la un centru de service sau un distribuitor autorizat sau consultai Manualul de service).

Listă de verificare pentru întreinerea zilnică

Copiai această pagină pentru utilizare de rutină.

Verificări de întreinere	Pentru săptămâna:						
	Luni	Mari	Miercuri	Joi	Vineri	Sâmbătă	Duminică
Verificai funcionarea sistemului de blocare de sigurană.							
Verificai funcionarea frânei.							
Verificai nivelul de combustibil.							
Verificai nivelul uleiului de motor.							
Verificai nivelul de lichid din sistemul de răcire.							
Golii separatorul de apă/combustibil.							
Verificai filtrul de aer, cupa anti-praf i supapa de aerisire.							
Verificai zgomotele neobinuite ale motorului.[1]							
Verificai dacă există resturi pe radiator i ecran							
Verificai zgomotele neobinuite de funcionare.							
Verificai nivelul de ulei hidraulic din sistem.							
Verificai dacă furtunurile hidraulice sunt deteriorate.							
Verificai dacă există scurgeri de lichide.							
Verificai nivelul de combustibil.							
Verificai presiunea din anvelope.							
Verificai funcionarea instrumentului.							
Verificai reglarea contactului dintre cilindru i contracuţit.							
Verificai reglarea înălimii de tăiere.							
Lubrifiai toate fitingurile de lubrifiere.[2]							
Retuai orice zone cu vopsea deteriorată.							
Spălai maina.							

[1]Verificai bujiile incandescente i duzele injectoarelor dacă se observă o pornire grea, exces de fum sau rulare dificilă.

[2]Imediat **după fiecare** spălare, indiferent de intervalul menionat.

Notare pentru zonele de interes

Verificare efectuată de către:		
Element	**Dată**	**Informaii**
1		
2		
3		
4		
5		

Proceduri permanente

Pregătirea pentru întreţinere

1. Parcai maina pe o suprafaă uniformă.
2. Coborâi unităile de tăiere.
3. Cuplai frâna de parcare.
4. Opriţi motorul şi scoateţi cheia.
5. Ateptai până când se opresc toate piesele mobile.

Ridicarea pării din faă a mainii

1. Blocai roile.
2. Montai cricul la partea din faă a mainii sub tubul pătrat al cadrului inferior, cât mai aproape de placa laterală.

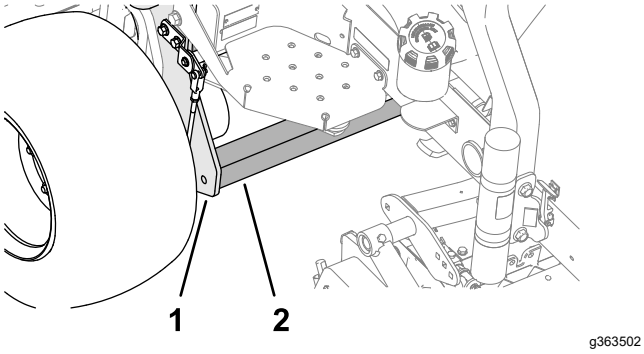

Figura 54

1. Placă laterală
2. Tub pătrat

3. Sprijinii maina pe cricuri testate pentru greutatea mainii sub tubul pătrat sau motoarele roilor; consultai Specificaţii (Pagină 32).

Ridicarea pării din spate a mainii

Utilizarea unui echipament de ridicare

1. Blocai roile.
2. Fixai echipamentul de ridicare la inelul de legare al furcii roii din spate (Figura 55).

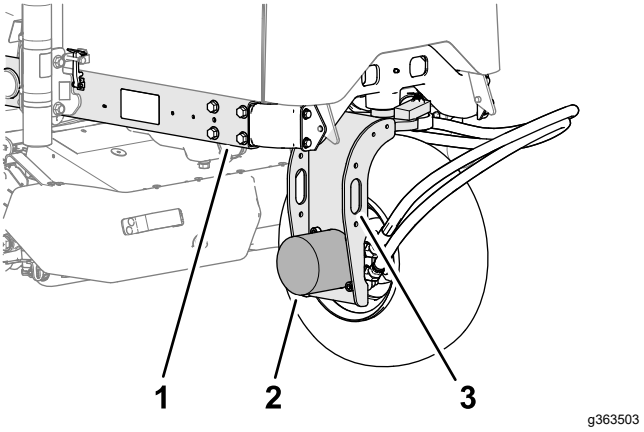

Figura 55

1. Cadru
2. Motor roată spate
3. Inel de legare (furcă roată spate)

3. Ridicai cu grijă maina.
4. Sprijinii maina pe cricuri testate pentru greutatea mainii sub cadru; consultai Specificaţii (Pagină 32).

Ridicarea pării din spate a mainii

Utilizarea unui cric

1. Blocai roile.
2. Montai cricul în partea din spate a mainii, sub motorul roii spate. (Figura 67).

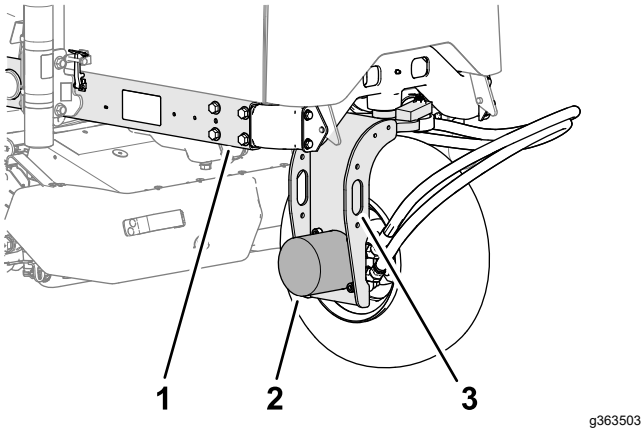

Figura 56

1. Cadru
2. Motor roată spate
3. Inel de legare (furcă roată spate)

3. Sprijinii maina pe cricuri testate pentru greutatea mainii sub cadru; consultai Specificaţii (Pagină 32).

Demontarea capacului bateriei

Îndepărtai cele 2 butoane care fixează capacul bateriei pe mină i îndepărtai capacul (Figura 53).

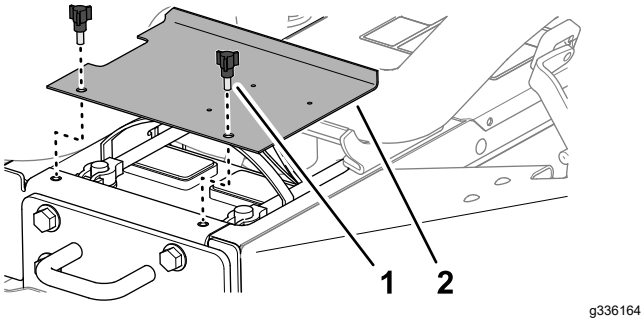

Figura 57

1. Buton
2. Capac baterie

Deschiderea capotei

1. Eliberai clichetele din partea stângă i dreaptă a capotei (Figura 57).

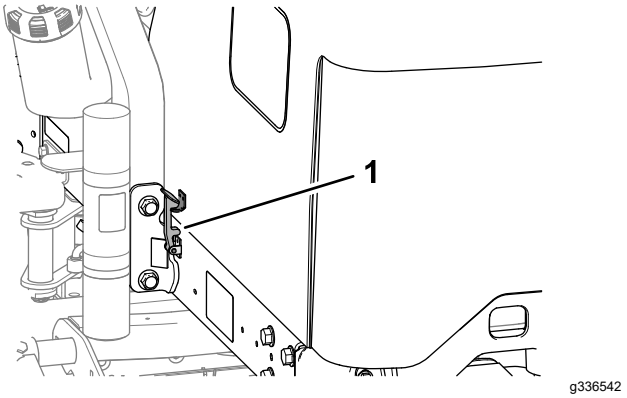

Figura 58

1. Clichet capotă

2. Rotii capota în sus i în spate (Figura 58).

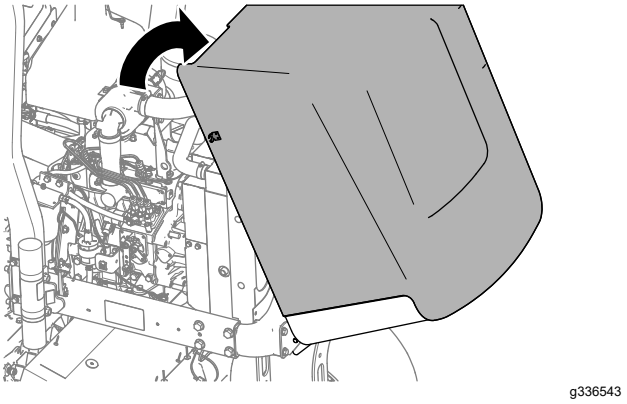

Figura 59

Lubrifiere

Lubrifierea rulmenilor i a bucelor

Interval de service: La intervale de 50 de ore (lubrifiai zilnic toi rulmenii i bucele în condiii cu mult praf i murdărie).

La intervale de 500 de ore/Anual (care urmează)

Specificaii lubrifiant: lubrifiant cu litiu nr. 2

Maina are fitinguri de lubrifiere care trebuie lubrifiate în mod regulat. Funcionarea în condiii cu mult praf i murdărie poate cauza pătrunderea murdăriei în rulmeni i buce, ceea ce duce la o uzură accelerată. Lubrifiai fitingurile de lubrifiere imediat după fiecare spălare, indiferent de intervalul menionat.

1. Pregătii maina pentru întreinere; consultai Pregătirea pentru întreţinere (Pagină 45).
2. În continuare vă prezentăm locurile în care se găsesc fitingurile de lubrifiere i numărul acestora:
   - Pivot unitate de tăiere spate (Figura 60)

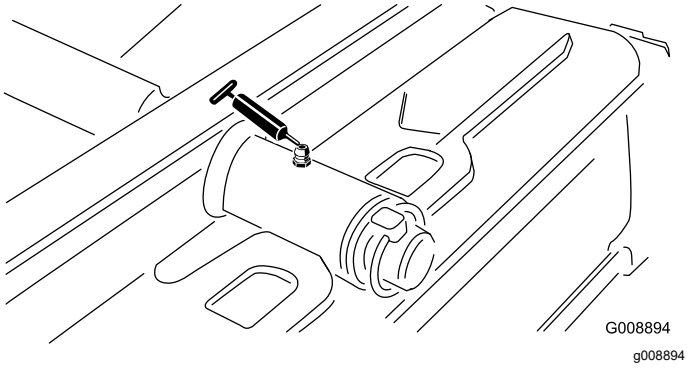

Figura 60

   - Pivot unitate de tăiere faă (Figura 61)

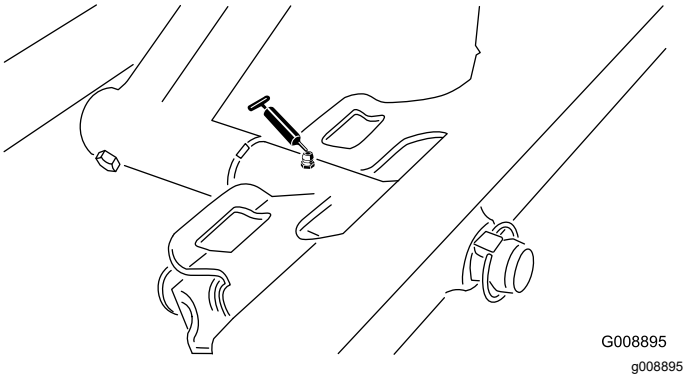

Figura 61

   - Capete cilindru Sidewinder (2 fitinguri; doar modelul 03171 - Figura 62)

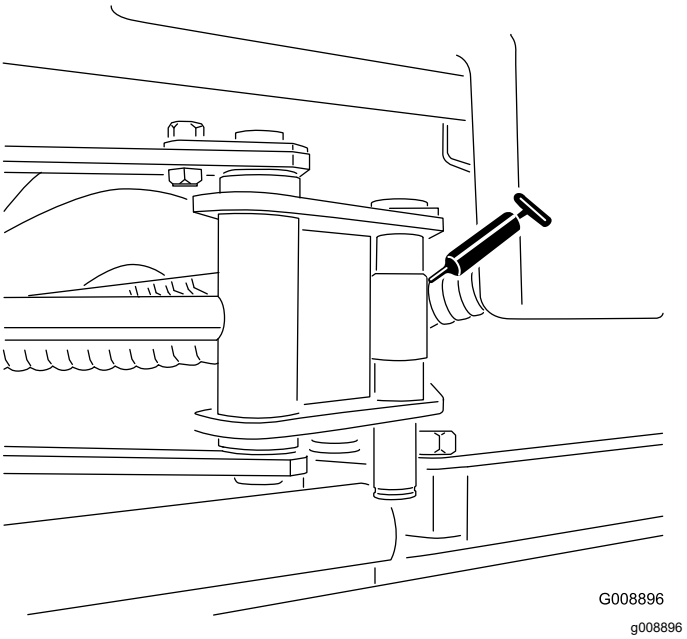

Figura 62

   - Pivot de direcie (Figura 63)

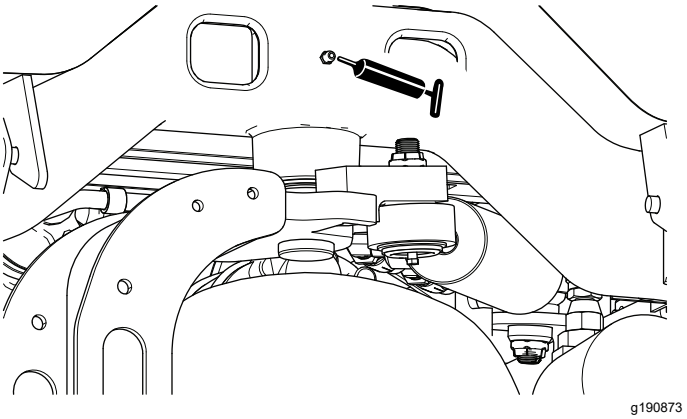

Figura 63

   - Pivot bra de ridicare spate i cilindru de ridicare (2 fitinguri - Figura 64)

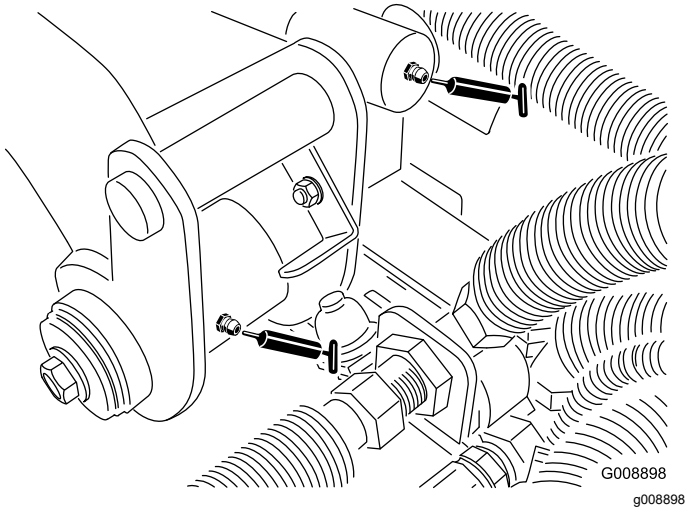

Figura 64

- Pivot bra de ridicare stânga faă i cilindru de ridicare (2 fitinguri - Figura 65)

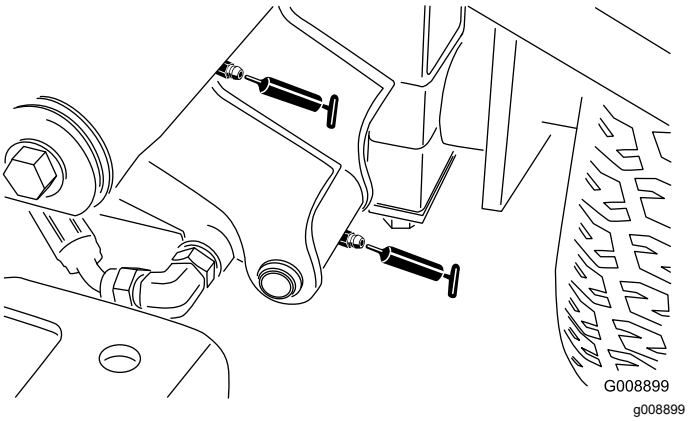

Figura 65

- Pivot bra de ridicare dreapta faă i cilindru de ridicare (2 fitinguri - Figura 66)

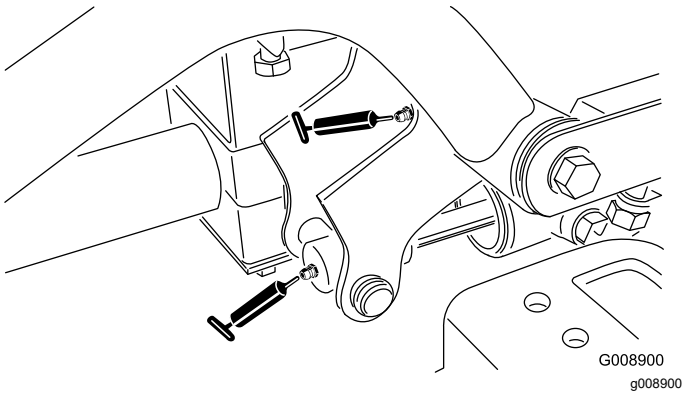

Figura 66

- Mecanism de reglare neutru (Figura 67)

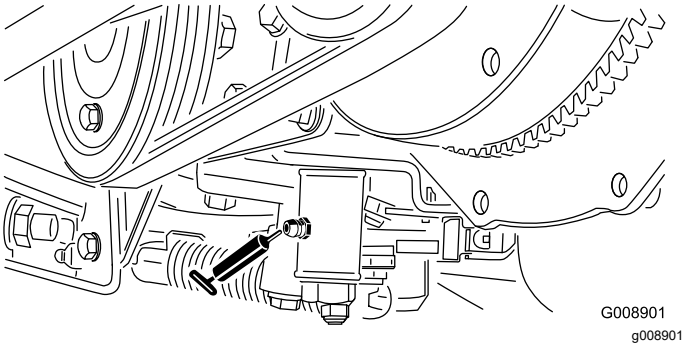

Figura 67

- Glisor pentru cosit/transport (Figura 68)

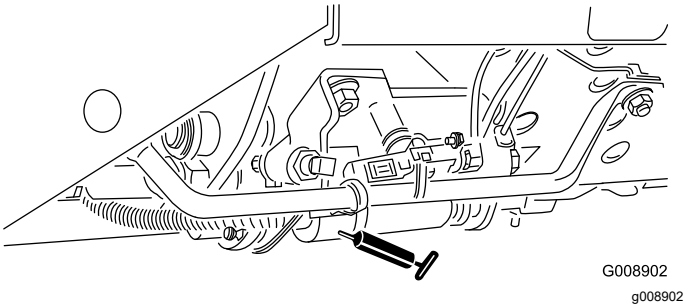

Figura 68

- Pivot tensionare curea (Figura 69)

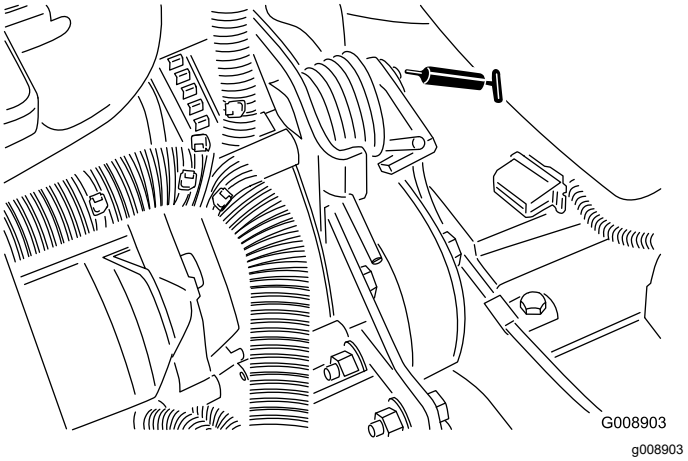

Figura 69

- Cilindru de direcie (Figura 70).

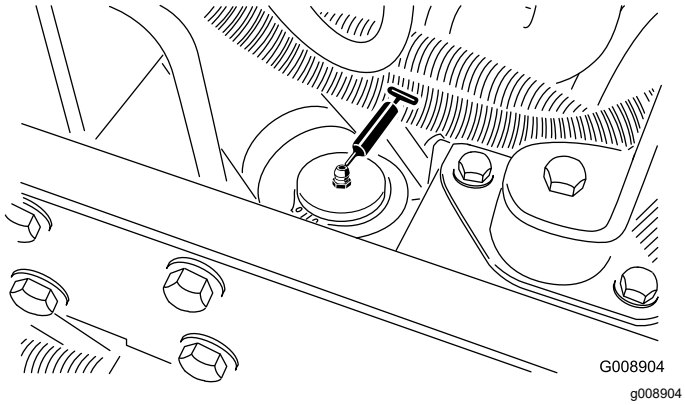

Figura 70

Notă: Dacă dorii, montai un fiting de lubrifiere suplimentar la celălalt capăt al cilindrului de direcie. Îndepărtai anvelopa, montai fitingul, lubrifiai fitingul, îndepărtai fitingul i montai dopul (Figura 71).

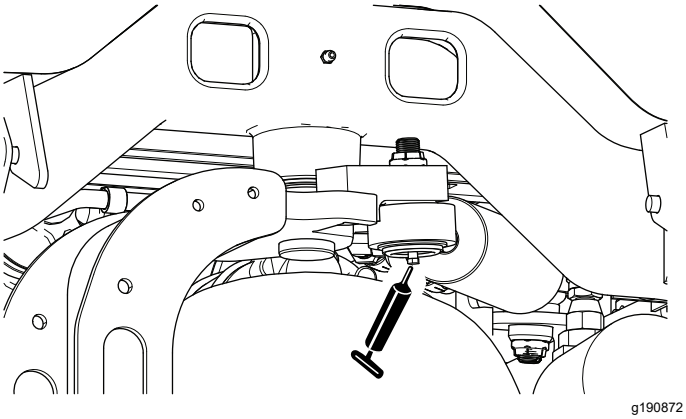

Figura 71

Verificarea rulmenilor etani

Rulmenii se defectează rar din cauza defectelor de materiale sau de fabricaie. Cel mai uzual motiv de defectare este umiditatea i contaminarea care trec prin garniturile de protecie. Pentru rulmenii care sunt gresai este necesară întreinerea regulată pentru a curăa reziduurile dăunătoare din zona acestora. Rulmenii **etani** sunt umplui iniial cu un lubrifiant special i au o garnitură solidă, integrală, pentru a menine contaminanii i umezeala departe de elementele de rulare.

Rulmenii etani nu necesită lubrifiere sau întreinere pe termen scurt. Acest lucru minimizează necesitatea întreinerii de rutină i reduce potenialul de deteriorare a gazonului din cauza contaminării cu lubrifiani. Aceti rulmeni etani oferă performane bune i durată de viaă mare în condiii normale de utilizare, dar trebuie efectuate verificări periodice ale stării rulmentului i integrităii garniturii pentru a evita timpii de nefuncionare. Verificai rulmenii sezonier i înlocuii-i dacă sunt deteriorai sau uzai. Rulmenii trebuie să funcioneze fără probleme, fără caracteristici dăunătoare, cum ar fi temperatură ridicată, zgomot, slăbire sau coroziune (rugină).

Având în vedere condiiile de funcionare la care sunt supui aceti rulmeni/garnituri (adică nisip, substane chimice pentru gazon, apă, lovituri etc.) sunt considerai componente de uzură normală. Rulmenii care se defectează din alte cauze decât defectele de materiale sau de fabricaie nu sunt de obicei acoperii de garanie.

Notă: Durata de viaă a rulmentului poate fi afectată negativ de procedurile de spălare necorespunzătoare. Nu spălai maina când este încă fierbinte i evitai direcionarea pulverizării de înaltă presiune sau de volum mare către rulmeni.

Întreţinere motor

Măsuri de sigurană cu privire la motor

- Oprii motorul înainte de a verifica uleiul sau de a adăuga ulei în carter.
- Nu modificai viteza regulatorului motorului i nu supraturai motorul.

Specificaie ulei de motor

Utilizai ulei de motor de înaltă calitate, cu coninut scăzut de cenuă, care îndeplinete sau depăete următoarele specificaii:

Categorie de service

ACEA - E6
API - CH-4 sau superioară
JASO - DH-2

Vâscozitate a uleiului preferată: SAE 15W-40 [-17 ºC]

Vâscozitate ulei alternativă: SAE 10W-30 sau 5W-30 (toate temperaturile)

Uleiul de motor Toro Premium este pus la dispoziie de furnizorii autorizai Toro, cu diferite clase de vâscozitate: 15W-40 sau 10W-30.

Verificarea nivelului uleiului de motor

Interval de service: Înainte de fiecare folosinţă sau zilnic

Motorul este livrat cu ulei în carter; totui, verificai nivelul uleiului înainte i după prima pornire a motorului.

Notă: Uleiul de motor Toro Premium este pus la dispoziie de distribuitori cu clasele de vâscozitate 15W-40 sau 10W-30. Consultai Catalogul de piese de schimb pentru numerele de piesă.

Notă: Cel mai bun moment pentru a verifica uleiul de motor este atunci când motorul este rece, înainte de a fi pornit la începutul zilei. Dacă a fost deja pornit, lăsai uleiul să se scurgă înapoi în carter timp de cel puin 10 minute înainte de a verifica. Dacă nivelul uleiului este la sau sub marcajul Add (adaugă) de pe jojă, adăugai ulei pentru a aduce nivelul uleiului la marcajul Full (plin). **Nu umpleţi excesiv.** Dacă nivelul uleiului este între marcajul Full (Plin) i Add (Adaugă), nu trebuie să mai adăugai ulei.

1. Pregătii maina pentru întreinere; consultai Pregătirea pentru întreţinere (Pagină 45).
2. Deblocai i deschidei capota.
3. Scoatei joja (Figura 72) i tergei-o cu o lavetă curată.

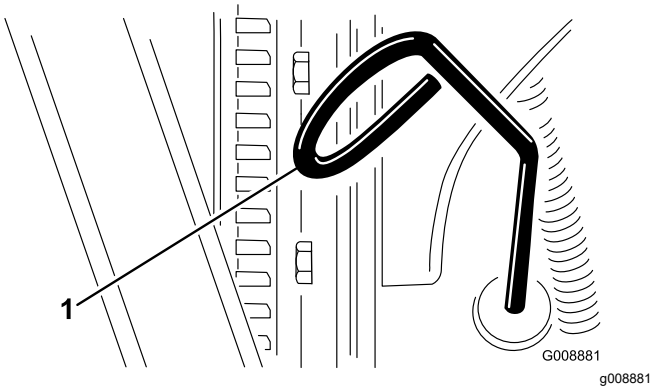

Figura 72

1. Jojă

4. Introducei cât mai mult joja în tubul jojei i asigurai-vă că este introdusă complet, apoi îndepărtai-o joja i verificai nivelul uleiului.
5. Dacă nivelul uleiului este scăzut, scoatei buonul rezervorului (Figura 73) i adăugai treptat cantităi mici de ulei, verificând frecvent nivelul, până când nivelul atinge marcajul Full (Plin) de pe jojă.

   Important: **Avei grijă ca nivelul uleiului să se încadreze între limita superioară i cea inferioară de pe jojă. Umplerea excesivă sau insuficientă cu ulei de motor poate duce la deteriorarea gravă a motorului.**

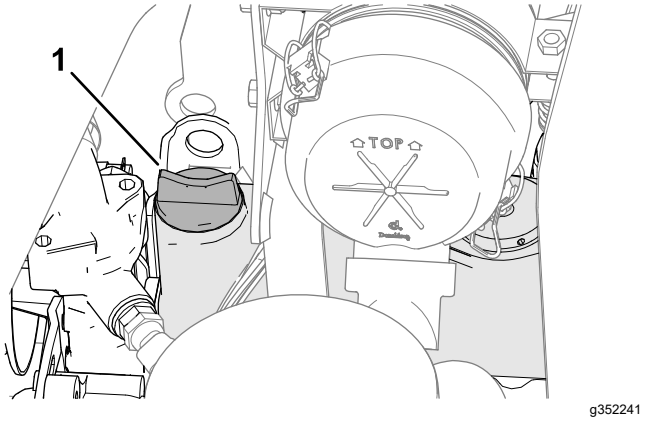

Figura 73

1. Buon rezervor ulei

6. Montai buonul rezervorului de ulei şi joja.
7. Închidei i blocai capota.

Înlocuirea uleiul de motor i a filtrul de ulei

Interval de service: După primele 50 ore

La intervale de 150 de ore

Capacitate carter: aproximativ 3,8 l, cu filtru

1. Pregătii maina pentru întreinere; consultai Pregătirea pentru întreţinere (Pagină 45).
2. Deblocai i deschidei capota i ateptai să se răcească motorul.
3. Îndepărtai oricare dintre buoanele de golire (Figura 74) i lăsai uleiul să curgă într-o tavă de golire; când uleiul încetează să curgă, montai buonul de golire.

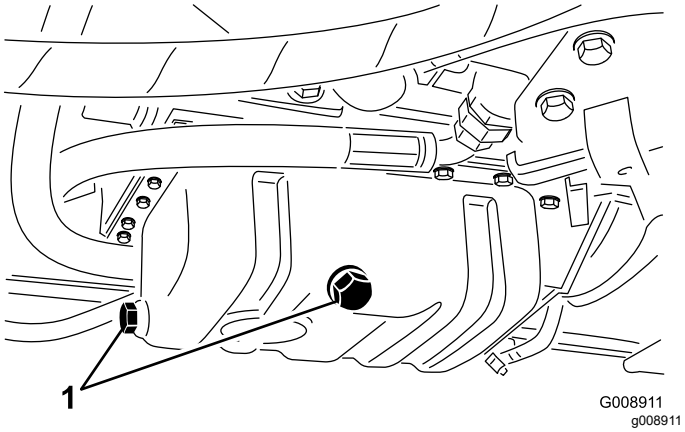

Figura 74

1. Buşoane de golire

4. Demontai filtrul de ulei (Figura 75).

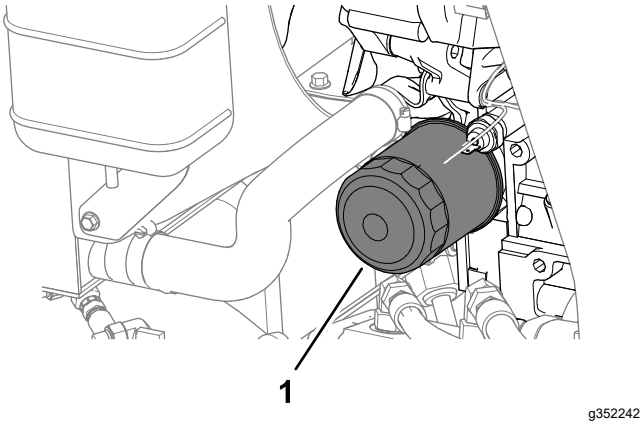

Figura 75

1. Filtru de ulei

5. Aplicai un strat subire de ulei curat pe garnitura filtrului nou înainte de a monta filtrul de ulei.

   Notă: Nu strângeţi excesiv filtrul.

6. Adăugaţi ulei în carter; consultai Specificaie ulei de motor (Pagină 50) i Verificarea nivelului uleiului de motor (Pagină 50).
7. Închidei i blocai capota.

Întreinerea filtrului de aer

Interval de service: La intervale de 200 de ore (mai frecvent în condiţii de mediu cu mult praf sau murdărie).

Demontarea filtrului de aer

- Verificai dacă există deteriorări la nivelul corpului filtrului de aer care ar putea cauza o scurgere de aer. Înlocuii-l dacă este deteriorat. Verificai întregul sistem de admisie pentru a descoperi eventuale scurgeri, deteriorări sau cleme de furtun slăbite.
- Efectuai lucrări de întreinere pentru filtrul de aer la intervalul de service recomandat sau mai devreme dacă performana motorului scade din cauza condiiilor cu mult praf i murdare. Schimbarea filtrului de aer înainte de a fi necesar nu face decât să mărească pericolul de pătrundere a murdăriei în motor, atunci când este scos filtrul.
- Asigurai-vă de amplasarea corectă a capacului i de faptul că etanează perfect corpul filtrului de aer.

1. Pregătii maina pentru întreinere; consultai Pregătirea pentru întreţinere (Pagină 45).
2. Deschidei capota.
3. Eliberai elementele care fixează capacul filtrului de aer pe corpul acestuia (Figura 76).

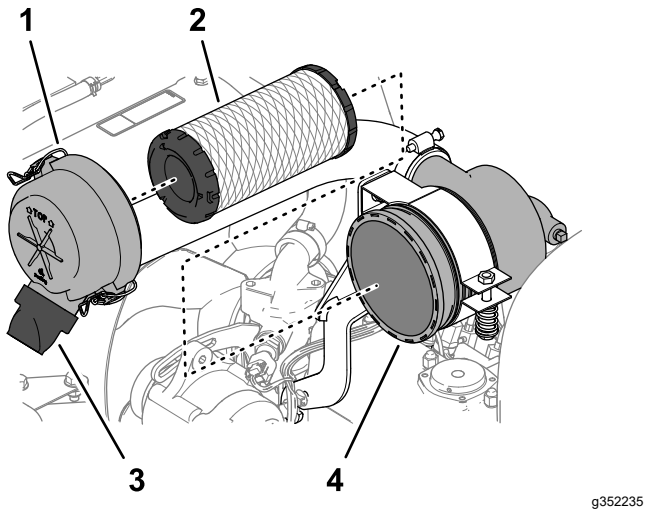

Figura 76

1. Capac filtru de aer
2. Element de filtrare
3. Valvă de evacuare din cauciuc (orificiu pentru eliminarea murdăriei)
4. Corp filtru de aer

4. Îndepărtai capacul filtrului de aer de pe corpul acestuia.
5. Înainte de a îndepărta filtrul, utilizai aer de joasă presiune (2,76 bar), curat i uscat - pentru a ajuta la îndepărtarea acumulărilor mari de reziduuri dintre exteriorul filtrului primar i recipient. Evitai utilizarea aerului de înaltă presiune, care ar putea fora murdăria să treacă prin filtru în zona de admisie. Acest proces de curăare previne pătrunderea reziduurilor în admisie atunci când îndepărtai filtrul primar.
6. Îndepărtai elementul de filtrare (Figura 76).

   Notă: Curăarea elementului folosit poate deteriora mediul de filtrare.
7. Îndepărtai valva de evacuare din cauciuc (Figura 76) de la orificiu pentru eliminarea murdăriei de pe capacul filtrului de aer.
8. Curăai orificiul de evacuare i valva de evacuare i montai valva de evacuare la orificiu.

Montarea filtrului de aer

1. Verificai noul filtru pentru a descoperi eventuale deteriorări din timpul transportului i verificai partea exterioară a etanării filtrului i corpului acestuia.

   Important: **Nu utilizai un produs deteriorat.**
2. Introducei noul filtru, presând pe marginea exterioară a acestuia pentru a-l amplasa în recipient.

   Important: **Nu presai la nivelul centrului flexibil al filtrului.**
3. Montai capacul, orientând valva de evacuare din cauciuc în jos, într-o poziie aproximativ între cea corespunzătoare orei 5 i orei 7 când este privită de la extremitate.
4. Fixai capacul cu cei 2 elemente de fixare.
5. Închidei i blocai capota.

Întreţinerea sistemului de carburant

Întreinerea rezervorului de combustibil

Interval de service: La fiecare 2 ani—Scurgei i curăai rezervorul de combustibil.

Pregătii maina pentru întreinere; consultai Pregătirea pentru întreţinere (Pagină 45).

Scurgei i curăai rezervorul dacă sistemul de combustibil este contaminat sau dacă maina urmează a fi depozitată pentru o perioadă îndelungată. Utilizai combustibil curat pentru a purja rezervorul.

Verificarea conductelor de combustibil i a fitingurilor

Interval de service: La intervale de 400 de ore/Anual (care urmează)

1. Pregătii maina pentru întreinere; consultai Pregătirea pentru întreţinere (Pagină 45).
2. Deblocai i deschidei capota.
3. Verificai conductele de combustibil i fitingurile pentru deteriorări, defeciuni sau racorduri slăbite.

   Notă: Reparai sau înlocuii orice conducte de combustibil sau fitinguri deteriorate sau uzate.
4. Închidei i blocai capota.

Golirea separatorului de apă

Interval de service: Înainte de fiecare folosinţă sau zilnic

1. Pregătii maina pentru întreinere; consultai Pregătirea pentru întreţinere (Pagină 45).
2. Deblocai i deschidei capota i ateptai să se răcească motorul.
3. Punei un recipient curat sub filtrul de combustibil.
4. Slăbiţi valva de golire de la partea inferioară a recipientului pentru filtrul de combustibil (Figura 77).

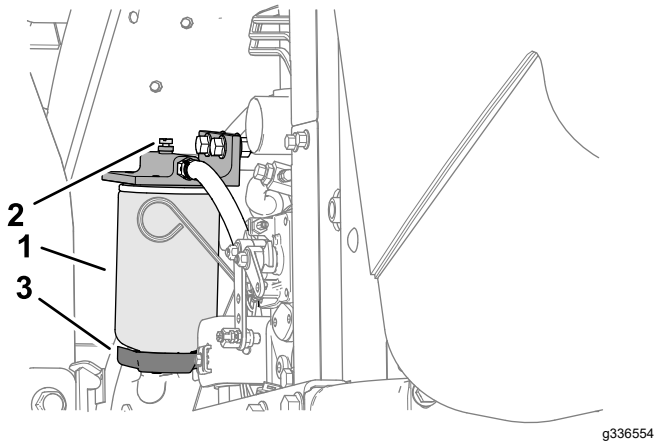

Figura 77

1. Recipient pentru separatorul de apă/filtru
2. Dop aerisire
3. Valvă de golire

5. Strângei valva după golire.
6. Pornii motorul, verificai dacă există scurgeri i oprii motorul.

   Notă: Remediai toate scurgerile de combustibil.
7. Închidei i blocai capota.

Înlocuirea recipientului pentru filtrul de combustibil

Interval de service: La intervale de 400 de ore

1. Pregătii maina pentru întreinere; consultai Pregătirea pentru întreţinere (Pagină 45).
2. Deblocai i deschidei capota i ateptai să se răcească motorul.
3. Curăţaţi zona de montare a recipientului filtrului (Figura 77).
4. Scoatei recipientul filtrului i curăai suprafaa de montare.
5. Lubrifiai garnitura de pe recipientul filtrului cu ulei curat.
6. Montai manual recipientul pentru filtrul de combustibil, până când garnitura intră în contact cu suprafaa de montare, apoi rotii-l încă o jumătate de tură.
7. Pornii motorul, verificai dacă există scurgeri i oprii motorul.

   Notă: Remediai toate scurgerile de combustibil.
8. Închidei i blocai capota.

Purjarea aerului din injectoare

Notă: Utilizai această procedură doar dacă a fost purjat aerul din cadrul sistemului de combustibil prin procedurile normale de amorsare i motorul nu pornete; consultai Purjarea sistemului de combustibil (Pagină 39).

1. Când este posibil, efectuai fiecare pas din Pregătirea pentru întreţinere (Pagină 45).
2. Deblocai i deschidei capota, iar dacă motorul este fierbinte ateptai să se răcească.
3. Slăbii piulia tubului pentru conducta de combustibil de la duza nr. 1 a injectorului de combustibil.

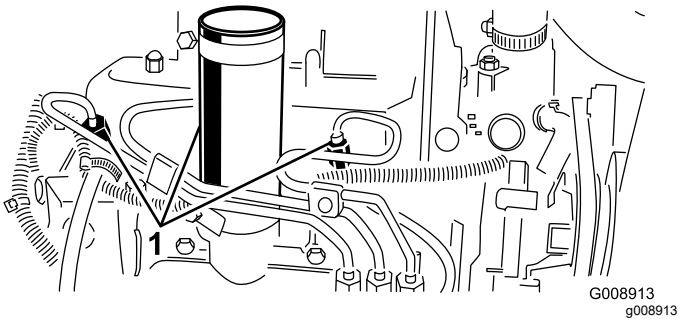

Figura 78

1. Injectoare de combustibil

4. Deplasai maneta de acceleraţie în poziţia de deplasare RAPIDĂ.
5. Rotii cheia în contact în poziia START i urmării curgerea combustibilului în jurul conectorului. Rotii cheia în poziia OPRIT atunci când fluxul este continuu.

   Important: **Pentru a preveni supraîncălzirea demarorului, nu-l acionai mai mult de 15 secunde. După 10 secunde de pornire continuă, ateptai 60 de secunde înainte de a cupla din nou demarorul.**
6. Strângei bine piulia tubului.
7. Curăai orice urme de combustibil de pe motor.
8. Repetai paii 3 - 7 pentru celelalte duze ale injectoarelor de combustibil.
9. Pornii motorul, verificai dacă există scurgeri i oprii motorul.

   Notă: Remediai toate scurgerile de combustibil.
10. Închidei i blocai capota.

Întreţinerea sistemului electric

Sigurană privind sistemul electric

- Deconectai bateria înainte de repararea mainii. Deconectai întâi borna negativă, apoi borna pozitivă. Conectai întâi borna pozitivă, apoi borna negativă.
- Încărcai bateria într-un spaiu deschis, bine ventilat, departe de scântei sau flăcări. Deconectai încărcătorul înainte de a conecta sau deconecta bateria. Purtai îmbrăcăminte de protecie i utilizai scule izolate.

Întreinerea bateriei

Interval de service: La intervale de 25 de ore—Verificai nivelul de electrolit (dacă maina este depozitată, verificai la fiecare 30 de zile).

⚠ PERICOL

Electrolitul bateriei conine acid sulfuric, care este letal dacă este consumat i provoacă arsuri grave.

- **Nu bei electrolit i evitai contactul cu pielea, ochii sau îmbrăcămintea. Purtai protecie pentru ochi i mănui din cauciuc.**
- **Umplei bateria într-un loc în care este întotdeauna disponibilă apă curată pentru spălarea pielii.**

⚠ ATENŢIE

Dispunerea incorectă a cablurilor bateriei poate deteriora tractorul i cablurile, provocând scântei. Scânteile pot produce explozia gazelor din baterie, ducând la vătămări corporale.

- **Deconectai întotdeauna cablul negativ (negru) al bateriei înainte de a deconecta cablul pozitiv (rou).**
- **Conectai întotdeauna cablul pozitiv (rou) al bateriei înainte de a conecta cablul negativ (negru).**

1. Pregătii maina pentru întreinere; consultai Pregătirea pentru întreţinere (Pagină 45).
2. Îndepărtai capacul bateriei; consultai Demontarea capacului bateriei (Pagină 46).
3. Îndepărtaţi capacele de la orificiul de umplere a bateriei.
4. Meninei nivelul electrolitului din celulele bateriei cu apă distilată sau demineralizată.

   Notă: Nu umplei celulele peste partea inferioară a inelului de separare din interiorul fiecărei celule.
5. Montai capacele buoanelor la orificiile de ventilaie îndreptate spre spate (spre rezervorul de combustibil).
6. Curăai partea superioară a bateriei, spălând-o periodic cu o perie înmuiată în soluie de amoniac sau bicarbonat de sodiu. Clătii suprafaa superioară cu apă după curăare.

   Important: **Nu îndepărtai capacele buoanelor în timpul curăării.**
7. Verificai dacă există coroziune la nivelul clemelor cablului bateriei i bornele bateriei. În caz de coroziune, efectuai următoarele:
   A. Deconectai cablul negativ (-) al bateriei.
   B. Deconectai cablul pozitiv (+) al bateriei.
   C. Curăai separat clemele i bornele.
   D. Conectai cablul pozitiv (+) la baterie.
   E. Conectai cablul negativ (-) la baterie.
   F. Acoperii clemele i bornele cu protecie pentru bornele bateriei.
8. Verificai dacă clemele cablului bateriei sunt strânse la bornele bateriei.
9. Montai capacul bateriei.

Notă: Depozitai maina în locuri cu temperatură mai scăzută pentru a preveni descărcarea mai rapidă a bateriei.

Service pentru siguranele fuzibile

1. Pregătii maina pentru întreinere; consultai Pregătirea pentru întreţinere (Pagină 45).
2. Ridicai capacul de pe braul de control (Figura 79).

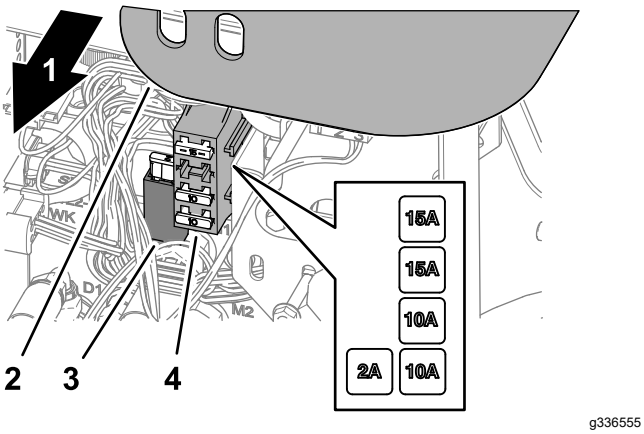

Figura 79

1. Partea dreaptă a mainii
2. Capac bra de control
3. Suport siguranță
4. Bloc cu siguranțe fuzibile

3. Localizai siguranța arsă în suportul siguranei sau blocul de siguranțe (Figura 79).
4. Înlocuii siguranța arsă cu acelai tip de siguranță, având acelai amperaj.
5. Montai capacul la braul de control (Figura 79).

Întreţinerea sistemului de angrenaj

Verificarea presiunii din anvelope

Interval de service: Înainte de fiecare folosinţă sau zilnic

⚠ PERICOL

Presiunea scăzută din anvelope reduce stabilitatea mainii pe un teren înclinat. Acest lucru ar putea cauza răsturnarea mainii, putând avea ca rezultat vătămări corporale sau deces.

Asigurai o umflare corespunzătoare a anvelopelor.

Notă: Meninei presiunea recomandată în toate anvelopele pentru a asigura o calitate de tăiere constantă i o performanță adecvată a mainii.

1. Măsurai presiunea din fiecare anvelopă. Valoarea presiunii corecte a aerului din anvelope este cuprinsă între 0,97 i 1,10 bar.
2. Dacă este necesar, umflai sau dezumflai anvelopele până când măsurai o presiune de 0,97 - 1,10 bar.

Strângerea prezoanelor

Interval de service: După prima oră

După primele 10 ore

La intervale de 200 de ore

Strângeţi prezoanele conform unui model încruciat, la un cuplu de 61 - 88 N·m.

⚠ ATENŢIE

Nerespectarea cuplului adecvat al prezoanelor poate cauza vătămări corporale.

Asigurai-vă că prezoanele sunt strânse la un cuplu de 61 - 88 N·m.

Reglarea unităii de traciune pentru poziia Neutră

Dacă maina se mică atunci când pedala de control al traciunii este în poziia NEUTRĂ, reglai cama de reglare a traciunii.

1. Parcai maina pe o suprafaă plană, coborâi unităile de tăiere, cuplai frâna de parcare, oprii motorul i scoatei cheia din contact.
2. Ridicai o roată din faă i o roată din spate de pe podea i plasai blocuri de susinere sub cadru.

⚠ ATENŢIE

Dacă maina nu este susinută corespunzător, acesta poate cădea accidental, rănind persoana aflată dedesubt.

Ridicai o roată din faă *i* roata din spate de pe sol; în caz contrar, maina se va mica în timpul reglării.

3. Slăbii contrapiulia camei de reglare a traciunii (Figura 80).

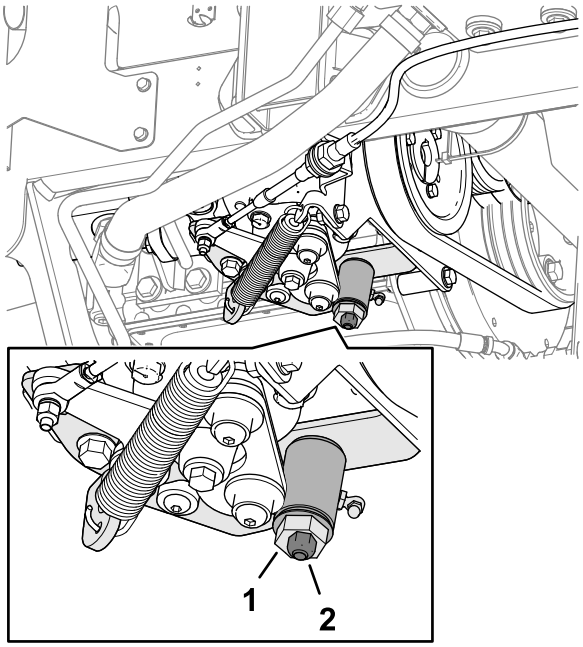

g352331

Figura 80

1. Camă de reglare traciune 2. Contrapiuliţă

⚠ ATENŢIE

Motorul trebuie să funcioneze, astfel încât să putei efectua o reglare finală a camei de reglare a traciunii. Contactul cu piesele fierbini sau mobile poate duce la vătămare personală.

inei mâinile, picioarele, faa i alte pări ale corpului departe de toba de eapament, alte pări fierbini ale motorului i piesele rotative.

4. Pornii motorul i rotii urubul hexagonal al camei în ambele sensuri pentru a determina poziia intermediară a zonei neutre.
5. Strângei contrapiulia de fixare a reglării.
6. Oprii motorul.
7. Îndepărtai blocurile de susinere i coborâi maina pe podeaua atelierului. Efectuai un test cu maina pentru a vă asigura că nu se deplasează atunci când pedala de traciune este în poziia neutră.

Întreţinerea sistemului de răcire

Sigurana sistemului de răcire

- Ingerarea lichidului de răcire a motorului poate provoca otrăvire; a nu se lăsa la îndemâna copiilor i animalelor de companie.
- Descărcarea lichidului de răcire fierbinte sub presiune sau atingerea unui radiator fierbinte i a pieselor din jur poate provoca arsuri grave.
  - Lăsai întotdeauna motorul să se răcească cel puin 15 minute înainte de a scoate capacul radiatorului.
  - Utilizai o lavetă când deschidei capacul radiatorului i deschidei capacul încet pentru a permite ieirea aburului.

Specificaiile lichidului de răcire

Rezervorul de lichid de răcire este umplut din fabrică cu o soluie 50/50 de apă i lichid de răcire cu durată de viaă prelungită pe bază de etilenglicol.

Important: **Utilizai doar lichide de răcire disponibile în comer, care îndeplinesc specificaiile enumerate în Tabelul cu standardele pentru lichidul de răcire cu durată de viaă extinsă.**

Nu utilizai pentru maină lichid de răcire convenional (verde) cu tehnologia acizilor anorganici (IAT). Nu amestecai lichid de răcire convenional cu lichid de răcire cu durată de viaă prelungită.

Tabel pentru tipul de lichid de răcire

Lichid de răcire pe bază de etilenglicol	Tip de inhibitor de coroziune
Antigel cu durată de viaă prelungită	Tehnologia acizilor organici (OAT)
Important: **Nu vă bazai pe culoarea lichidului de răcire pentru a identifica diferena dintre lichidul de răcire convenional (verde) cu tehnologia acizilor anorganici (IAT) i lichidul de răcire cu durată de viaă prelungită.** **Producătorii de lichid de răcire pot colora lichidul de răcire cu durată de viaă prelungită într-una dintre următoarele culori: rou, roz, portocaliu, galben, albastru, turcoaz, violet i verde. Folosii lichid de răcire care îndeplinete specificaiile din Tabelul cu standarde pentru lichidul de răcire cu durată de viaă prelungită.**	

Standarde pentru lichidul de răcire cu durată de viaă prelungită

Standarde pentru lichidul de răcire cu durată de viaă prelungită (cont'd.)

ATSM International	SAE International
D3306 i D4985	J1034, J814 i 1941

Important: **Concentraia lichidului de răcire trebuie să fie dată de un amestec 50/50 de lichid de răcire i apă.**

- **De preferat:** atunci când diluai lichidul de răcire concentrat, amestecai-l cu apă distilată.
- **Opiune preferată:** dacă nu este disponibilă apă distilată, utilizai un lichid de răcire preamestecat în locul unui lichid de răcire concentrat.
- **Cerină minimă:** Dacă nu avei la dispoziie apă distilată sau lichid de răcire preamestecat, amestecai lichidul de răcire concentrat cu apă potabilă, curată.

Verificarea nivelului lichidului de răcire

Interval de service: Înainte de fiecare folosinţă sau zilnic

Capacitatea sistemului de răcire: aproximativ 5,7 l

⚠ AVERTISMENT

Dacă motorul a funcionat, pot fi scăpări de lichid de răcire sub presiune i fierbinte, care pot provoca arsuri.

- **Nu deschidei capacul radiatorului atunci când motorul este pornit.**
- **Utilizai o lavetă când deschidei capacul radiatorului i deschidei capacul încet pentru a permite ieirea aburului.**

1. Pregătii maina pentru întreinere; consultai Pregătirea pentru întreţinere (Pagină 45).
2. Deblocai i deschidei capota.
3. Verificaţi nivelul lichidului de răcire din rezervorul de expansiune (Figura 81).

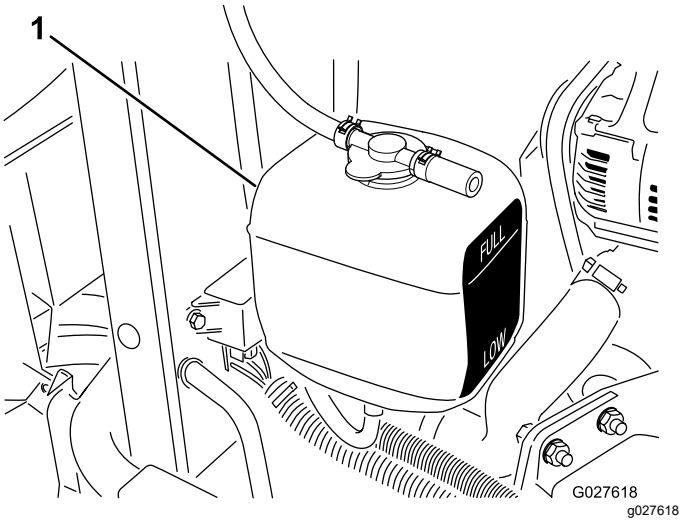

Figura 81

1. Rezervor de expansiune

Notă: Cu motorul rece, nivelul lichidului de răcire trebuie să se afle aproximativ la jumătatea distanei dintre marcajele din partea laterală a rezervorului.

4. Dacă nivelul lichidului de răcire este scăzut, îndepărtai capacul rezervorului de expansiune, adăugai lichidul de răcire specificat în rezervor până când nivelul lichidului de răcire se află la jumătatea distanei dintre marcajele de pe partea laterală a rezervorului i montai capacul la rezervor.

   Important: **Nu umpleţi excesiv rezervorul de expansiune.**

5. Închidei i blocai capota.

Curăarea sistemului de răcire a motorului

Interval de service: Înainte de fiecare folosinţă sau zilnic

Îndepărtai zilnic reziduurile din răcitorul de ulei i radiator. Curăai mai frecvent aceste zone în condiii de mediu cu murdărie.

1. Pregătii maina pentru întreinere; consultai Pregătirea pentru întreţinere (Pagină 45).
2. Ridicai capota.
3. Curăai bine zona motorului de toate reziduurile.
4. Îndepărtai grila de protecie inferioară a radiatorului (Figura 82).

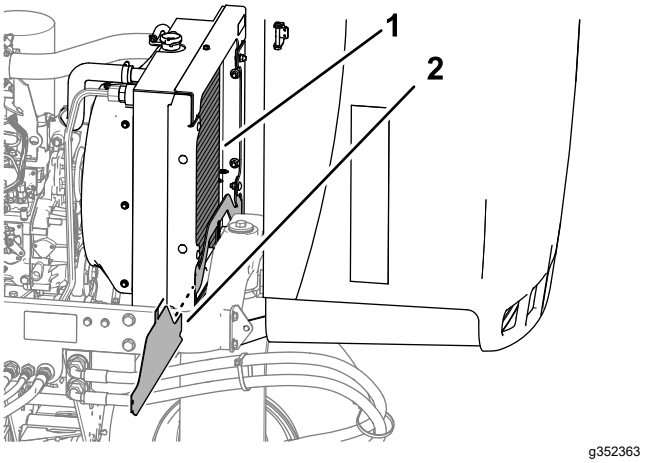

Figura 82

1. Radiator
2. Grilă de protecie inferioară radiator

5. Curăai bine ambele pări ale zonei radiatorului cu apă sau aer comprimat (Figura 82).
6. Montai grila de protecie inferioară a radiatorului.
7. Închidei i blocai capota.

Întreţinerea frânei

Reglarea frânei de parcare

Interval de service: La intervale de 200 de ore—Verificai reglajul frânei de parcare.

1. Pregătii maina pentru întreinere; consultai Pregătirea pentru întreţinere (Pagină 45).
2. Slăbii urubul care fixează butonul pe maneta frânei de parcare (Figura 83).

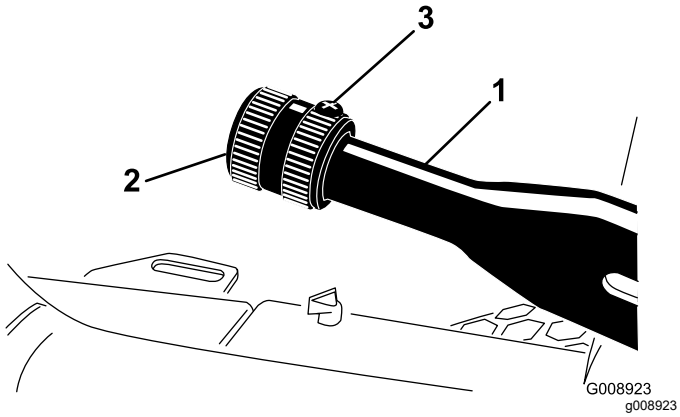

Figura 83

1. Manetă frână de parcare
2. Buton
3. urub de fixare

3. Rotii butonul până când maneta va putea fi acionată cu o foră de 133 - 178 N.
4. Strângei urubul.

Întreţinerea bandei

Întreinerea curelelor motorului

Interval de service: După primele 10 ore—Verificai starea i tensionarea tuturor curelelor.

La intervale de 100 de ore—Verificai starea i tensionarea tuturor curelelor.

Tensionarea curelei alternatorului/ventilatorului

1. Pregătii maina pentru întreinere; consultai Pregătirea pentru întreţinere (Pagină 45).
2. Deblocai i deschidei capota.
3. Verificai tensionarea curelei apăsând cureaua la jumătatea distanei dintre alternator i fuliile arborelui cotit.

   Notă: Cureaua ar trebui să prezinte o deflexie de 11 mm sub o foră de 98 N.

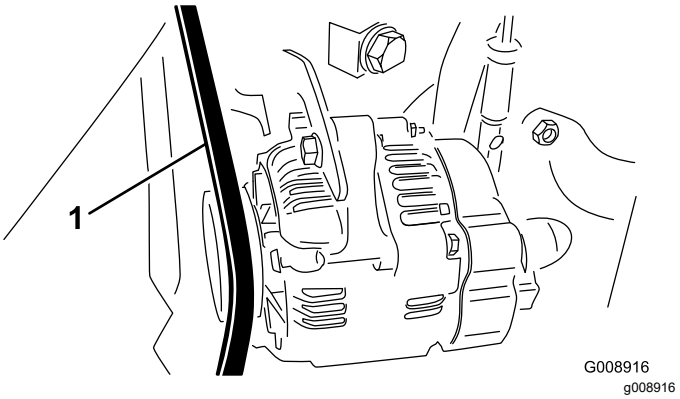

Figura 84

1. Curea alternator/ventilator

4. Dacă deflexia este incorectă, efectuai următoarea procedură pentru a tensiona cureaua:
   A. Slăbii urubul care fixează suportul la motor i urubul care fixează alternatorul la suport.
   B. Introducei un levier între alternator i motor i deplasai alternatorul spre exterior.
   C. Când ajungei la o tensionare adecvată a curelei, strângei uruburile alternatorului i ale suportului pentru a asigura reglarea.
5. Închidei i blocai capota.

Înlocuirea curelei de transmisie a sistemului hidrostatic

1. Introducei o piuliă sau o bucată mică de tub pe capătul arcului de tensionare a curelei.

⚠ ATENŢIE

Când înlocuii cureaua de transmisie a sistemului hidrostatic, trebuie să detensionai arcul, care este sub o sarcină mare. Detensionarea arcului în mod inadecvat poate duce la vătămare corporală gravă.

Avei grijă când detensionai arcul.

2. Împingei capătul arcului de tensionare a curelei în jos i în afara canelurii din proeminena suportului pompei i deplasai capătul arcului în faă (Figura 85).

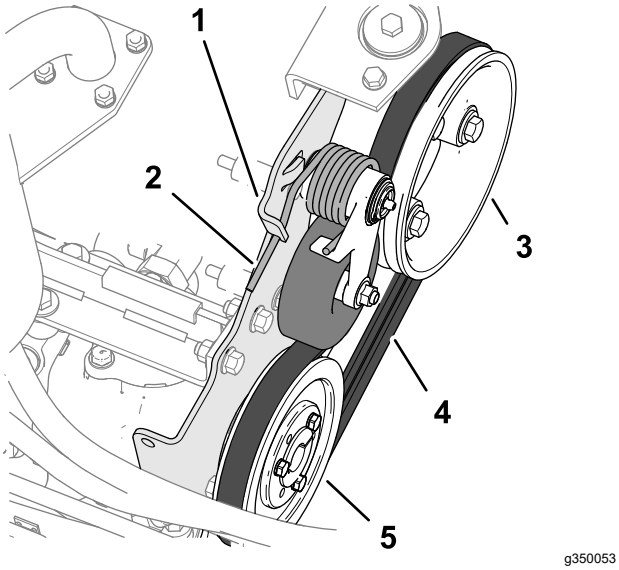

Figura 85

1. Proeminenă suport pompă
2. Arc de tensionare curea
3. Fulie motor
4. Cureaua de transmisie
5. Fulie sistem hidrostatic

3. Înlocuii cureaua.
4. Apăsai în jos i spre interior capătul arcului de tensionare a curelei i aliniai-l în canelura din proeminena suportului pompei.

Întreţinerea sistemului de control

Reglarea vitezei de deplasare în modul cosit

1. Pregătii maina pentru întreinere; consultai Pregătirea pentru întreţinere (Pagină 45).
2. Slăbii contrapiulia urubului de limitare viteză.
3. Reglai urubul de limitare viteză după cum urmează:

   Notă: Viteza de cosit este setată din fabrică la 9,7 km/h.

   - Pentru a reduce viteza de cosit, rotii urubul de limitare viteză (Figura 86) în sensul acelor de ceasornic.
   - Pentru a mări viteza de cosit, rotii urubul de limitare viteză în sens invers acelor de ceasornic.

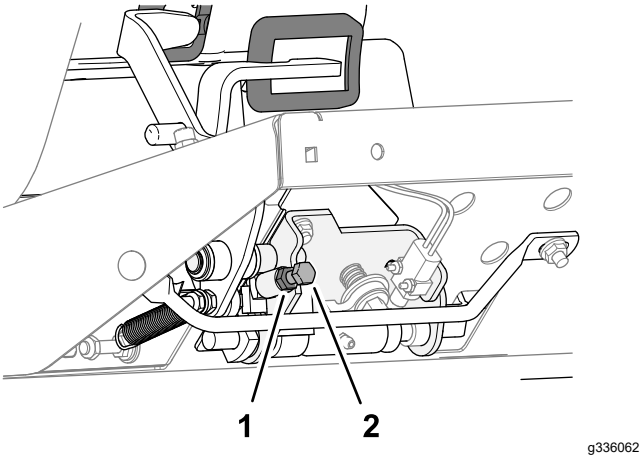

Figura 86

1. Contrapiuliţă
2. urub de limitare

4. inei urubul de limitare i strângei contrapiulia.
5. Testai maina pentru a confirma reglarea vitezei maxime de cosit.

Reglarea manetei de acceleraie

1. Pregătii maina pentru întreinere; consultai Pregătirea pentru întreţinere (Pagină 45).
2. Deblocai i deschidei capota.
3. Poziionai maneta de acceleraie în spate, astfel încât să se oprească în fanta panoului de comandă.

4. Slăbii conectorul cablului manetei de acceleraie de pe braul manetei pompei de injecie (Figura 87).

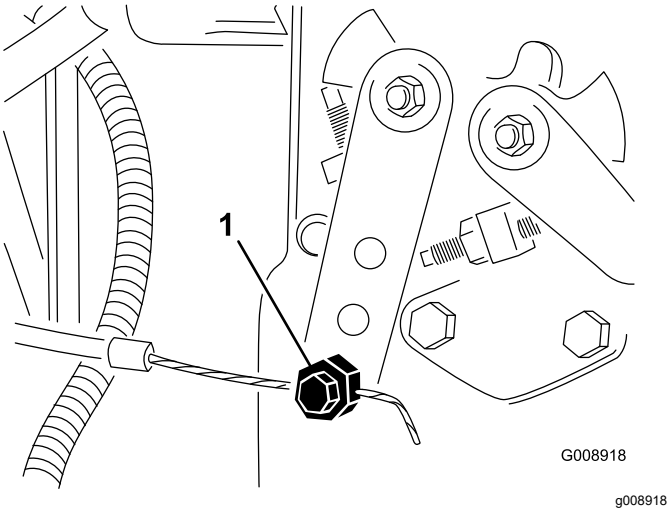

Figura 87

1. Bra manetă pompă de injecie

5. inei braul manetei pompei de injecie pe opritorul de turaie scăzută de ralanti i strângei conectorul cablului.
6. Slăbii uruburile care fixează maneta de acceleraie pe panoul de comandă.
7. Deplasai maneta de control al acceleraiei până la capătul cursei în faă.
8. Glisai placa de oprire până când ajunge în contact cu maneta de acceleraie i strângei uruburile care fixează maneta de control a acceleraiei pe panoul de comandă.
9. Dacă maneta de acceleraie nu rămâne în poziie în timpul funcionării, strângei contrapiulia utilizată pentru a seta dispozitivul de frecare de pe maneta de acceleraie la 5 - 6 N·m.

   Notă: Fora maximă necesară pentru a aciona maneta de acceleraie trebuie să fie de 89 N.
10. Închidei i blocai capota.

Întreţinerea sistemului hidraulic

Sigurană privind sistemul hidraulic

- Apelai imediat la un medic în cazul în care uleiul hidraulic intră în contact cu pielea. Uleiul care pătrunde în piele trebuie să fie eliminat chirurgical în interval de câteva ore de un medic.
- Asigurai-vă că toate furtunurile i conductele cu ulei hidraulic sunt în stare bună i toate racordurile i fitingurile hidraulice sunt etane înainte de a presuriza sistemul hidraulic.
- inei faa i alte pări ale corpului la distană de infiltraii sau duze care pulverizează ulei hidraulic sub presiune.
- Utilizai carton sau hârtie pentru a detecta scurgerile de ulei hidraulic.
- Depresurizai în sigurană sistemul hidraulic înainte de orice intervenie asupra acestuia.

Verificarea conductelor i furtunurilor hidraulice

Interval de service: Înainte de fiecare folosinţă sau zilnic

Verificai conductele hidraulice i furtunurile pentru scurgeri, conducte răsucite, suporturi de montare slăbite, urme de uzură, fitinguri slăbite, deteriorare din cauza condiiilor meteo sau a aciunii substanelor chimice. Efectuai toate reparaiile necesare înainte de utilizare.

Specificaiile uleiului hidraulic

Rezervorul este umplut din fabrică cu ulei hidraulic de înaltă calitate. Verificai nivelul uleiului hidraulic înainte de a porni motorul i zilnic după aceea; consultai Verificarea uleiului hidraulic (Pagină 62).

Lichid hidraulic recomandat: lichid hidraulic cu durată extinsă de viaă Toro PX; disponibil în recipiente de 19 l sau în bidoane de 208 l.

Notă: O maină care utilizează lichidul de înlocuire recomandat necesită schimbări mai puin frecvente de lichid i de filtru.

Lichide hidraulice alternative: Dacă lichidul hidraulic cu durată de viaă extinsă Toro PX nu este disponibil, putei utiliza un alt lichid hidraulic convenional, pe bază de petrol, cu specificaii

care se încadrează în intervalul menionat pentru toate următoarele proprietăi ale materialelor i care îndeplinete standardele din industrie. Nu utilizaţi lichide sintetice. Consultai-vă cu distribuitorul de lubrifiant pentru a identifica un produs satisfăcător.

Notă: Toro nu îi asumă răspunderea pentru daunele provocate de utilizarea unor produse necorespunzătoare; prin urmare, utilizai doar produse de la producători consacrai, care garantează pentru recomandările furnizate.

Ulei hidraulic anti-uzură cu indice de vâscozitate ridicat/punct de curgere scăzut, ISO VG 46

Proprietăi produs:	
Vâscozitate, ASTM D445	cSt la 40 °C: 44 - 48
Indice de vâscozitate ASTM D2270	140 sau superior
Punct de curgere, ASTM D97	-37°C - -45 °C
Specificaii pentru industrie:	Eaton Vickers 694 (I-286-S, M-2950-S/35VQ25 sau M-2952-S)

Notă: Multe uleiuri hidraulice sunt aproape incolore, detectarea scurgerilor fiind dificilă. Un aditiv colorant rou pentru uleiul hidraulic este disponibil în flacoane de 20 ml. Un flacon este suficient pentru 15 până la 22 litri de ulei hidraulic. Nr. piesă de comandă 44-2500 de la un distribuitor autorizat Toro.

Important: **Lichidul hidraulic biodegradabil sintetic Toro Premium este singurul lichid sintetic biodegradabil aprobat de Toro. Acest lichid este compatibil cu elastomerii utilizai în sistemele hidraulice Toro i este potrivit pentru un interval vast de temperaturi. Acest lichid este compatibil cu uleiurile minerale convenionale, dar pentru biodegradabilitate i performană maximă, sistemul hidraulic trebuie spălat complet de lichidul convenional. Uleiul este disponibil la distribuitorul autorizat Toro în containere de 19 l sau butoaie de 208 l.**

Verificarea uleiului hidraulic

Interval de service: Înainte de fiecare folosinţă sau zilnic—Verificai nivelul de ulei hidraulic.

Rezervorul este umplut din fabrică cu ulei hidraulic de înaltă calitate. Cel mai bun moment pentru a verifica uleiul hidraulic este atunci când uleiul este rece. Maina ar trebui să fie în configuraia de transport.

1. Pregătii maina pentru întreinere; consultai Pregătirea pentru întreţinere (Pagină 45).
2. Curăai zona din jurul gâtului de umplere i a capacului rezervorului de ulei hidraulic (Figura 88) i îndepărtai capacul.

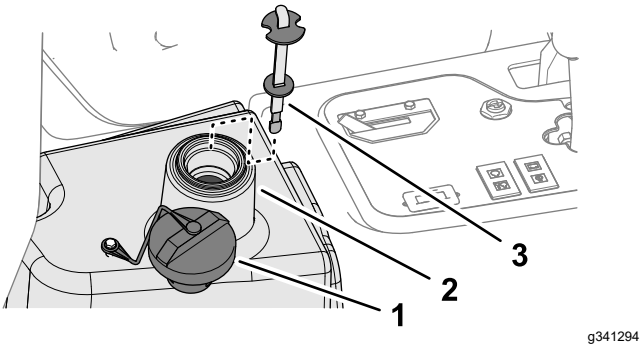

Figura 88

1. Capac
2. Gât de umplere (rezervor de ulei hidraulic)
3. Jojă

3. Îndepărtai joja de la buon i tergei-o cu o lavetă curată.
4. Introducei joja în buon; apoi scoatei-o i verificai nivelul de ulei.

   Notă: Nivelul uleiului trebuie să fie într-un interval de 6 mm faă de marcajul de pe jojă.
5. Dacă nivelul este scăzut, adăugai cantitatea specificată de ulei pentru a ridica nivelul până la marcajul Full (Plin); consultai Specificaiile uleiului hidraulic (Pagină 61).

   Important: **Nu umpleţi excesiv rezervorul hidraulic.**
6. Amplasai joja i capacul la buon.

Capacitatea uleiului hidraulic

13,2 l; consultai Specificaiile uleiului hidraulic (Pagină 61)

Înlocuirea uleiului hidraulic

Interval de service: La intervale de 2.000 de ore—**Dacă utilizai uleiul hidraulic recomandat,** înlocuii uleiul hidraulic.

La intervale de 800 de ore—**Dacă nu utilizai uleiul hidraulic recomandat sau dacă ai umplut rezervorul cu un ulei alternativ,** înlocuii uleiul hidraulic.

⚠ ATENŢIE

Lichidul hidraulic fierbinte poate provoca arsuri grave.

Lăsai uleiul hidraulic să se răcească înainte de a efectua orice lucrare de întreinere a sistemului hidraulic.

Dacă uleiul este contaminat, contactai distribuitorul autorizat Toro, deoarece sistemul trebuie purjat. Uleiul contaminat are un aspect lăptos sau negru în comparaie cu uleiul curat.

1. Pregătii maina pentru întreinere; consultai Pregătirea pentru întreţinere (Pagină 45).
2. Deconectai furtunul hidraulic (Figura 89) sau îndepărtai filtrul hidraulic (Figura 90) i scurgei uleiul hidraulic într-o tavă de golire.

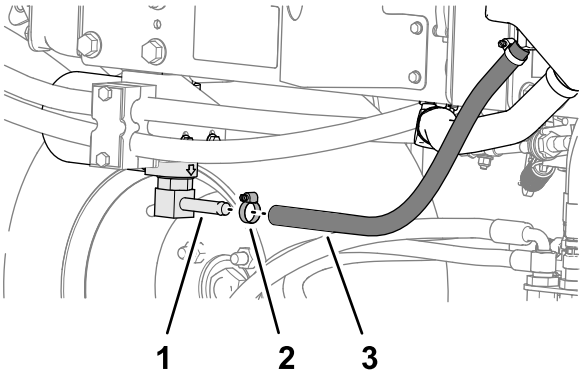

Figura 89

1. Fiting cap filtru
2. Clemă pentru furtun
3. Furtun hidraulic

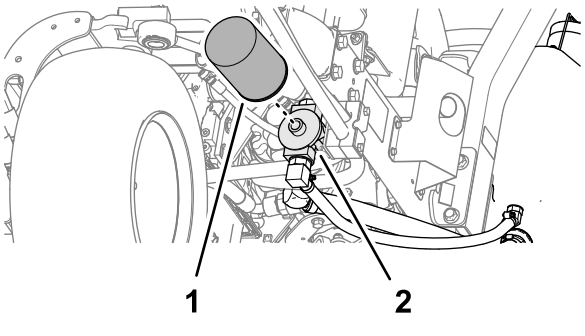

Figura 90

1. Filtru hidraulic
2. Cap filtru

3. Montai furtunul hidraulic după ce nu se mai scurge uleiul hidraulic.
4. Umplei rezervorul (Figura 91) cu aproximativ 22,7 l de ulei hidraulic; consultai Specificaiile uleiului hidraulic (Pagină 61).

   Important: **Utilizai doar uleiurile hidraulice specificate. Alte uleiuri pot cauza deteriorarea sistemului.**

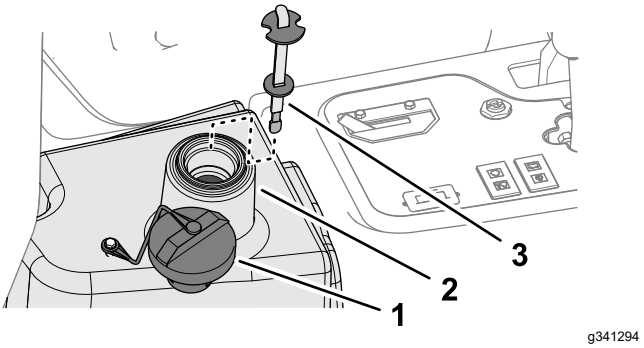

Figura 91

1. Capac
2. Gât de umplere (rezervor de ulei hidraulic)
3. Jojă

5. Amplasai joja i capacul la buon.
6. Pornii motorul i utilizai toate comenzile hidraulice pentru a distribui uleiul hidraulic în întregul sistem.
7. Verificai dacă există scurgeri, apoi oprii motorul.
8. Verificai nivelul de ulei i adăugai o cantitate suficientă pentru a ridica nivelul până la marcajul Full (plin) de pe jojă.

   Important: **Nu umplei excesiv rezervorul.**

Înlocuirea filtrului hidraulic

Interval de service: La intervale de 1.000 de ore—**Dacă utilizai uleiul hidraulic recomandat,** schimbai filtrul hidraulic.

La intervale de 800 de ore—**Dacă nu utilizai uleiul hidraulic recomandat sau ai umplut vreodată rezervorul cu un ulei alternativ,** schimbai filtrul hidraulic.

⚠ ATENŢIE

Lichidul hidraulic fierbinte poate provoca arsuri grave.

Lăsai uleiul hidraulic să se răcească înainte de a efectua orice lucrare de întreinere a sistemului hidraulic.

Utilizaţi un filtru de schimb original Toro (nr. piesă 86-3010).

Important: **Utilizarea oricărui alt filtru poate anula garania pentru unele componente.**

1. Pregătii maina pentru întreinere; consultai Pregătirea pentru întreţinere (Pagină 45).
2. Curăai în jurul zonei de montare a filtrului. Aezai o tavă de golire sub filtru (Figura 92) i îndepărtai filtrul.

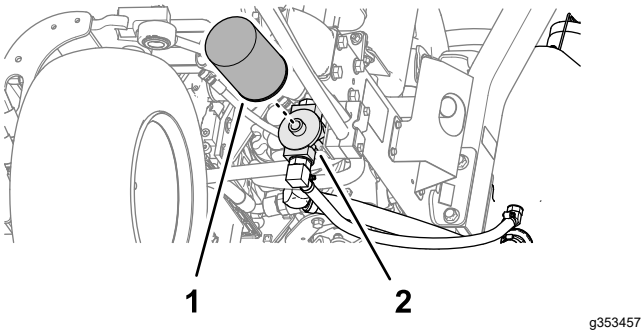

Figura 92

1. Filtru hidraulic
2. Cap filtru

3. Ungei garnitura nouă a filtrului i umplei filtrul cu ulei hidraulic.
4. Asigurai-vă că zona de montare a filtrului este curată. Înurubai filtrul până când garnitura intră în contact cu placa de montare, apoi strângei filtrul cu jumătate de tură.
5. Pornii motorul i lăsai-l să funcioneze timp de aproximativ 2 minute pentru a elimina aerul din sistem. Opriţi motorul şi verificai dacă există scurgeri.

Întreinerea sistemului unităii de tăiere

Măsuri de sigurană cu privire la lamă

O lamă sau un contracuţit uzate sau deteriorate s-ar putea rupe, iar o bucată ar putea fi proiectată spre dumneavoastră sau alte persoane, cauzând vătămări corporale grave sau deces.

- Verificai lamele i contracuţitele periodic pentru a determina urme de uzură sau de deteriorări.
- Verificai lamele cu grijă. Purtai mănui i efectuai cu grijă lucrările de service asupra acestora. Trebuie doar să înlocuii sau să ascuii lamele i contracuţitele; nu le îndreptai sau sudai niciodată.
- În cazul mainilor cu mai multe unităi de tăiere, avei grijă când rotii o unitate de tăiere; acest lucru poate duce la rotirea cilindrilor altor unităi de tăiere.

Verificarea contactului dintre cilindru i contracuit.

Interval de service: Înainte de fiecare folosinţă sau zilnic

Verificai contactul dintre cilindru i contracuţit, chiar dacă anterior calitatea tăierii a fost acceptabilă. Trebuie să existe un contact uor de-a lungul întregii lungimi a cilindrului i contracuitului; consultai Reglarea cilindrului în conformitate cu contracuitul din manualul operatorului unităii de tăiere.

Ascuirea unităţilor de tăiere

⚠ ATENŢIE

Contactul cu unităile de tăiere sau alte piese mobile poate duce la vătămare personală.

- **Ţineţi degetele, mâinile şi îmbrăcămintea la distanţă faţă de unităile de tăiere sau alte piese mobile.**
- **Nu încercai niciodată să rotii unităile de tăiere cu mâna sau cu piciorul, atunci când motorul este în funciune.**

Notă: Instruciuni i proceduri suplimentare privind ascuirea sunt disponibile în Informaiile de bază privind maşinile de tuns iarba cu cilindru Toro (cu instruciuni de ascuire), formularul 09168SL.

Pregătirea maşinii

1. Pregătii maina pentru întreinere; consultai Pregătirea pentru întreţinere (Pagină 45).
2. Efectuai reglajele iniiale pentru cilindru i contracuit, aferente ascuirii; consultai *Manualul operatorului* unităii de tăiere.
3. Ridicai capacul consolei montat magnetic (Figura 93) pentru a avea acces la colectorul mainii.

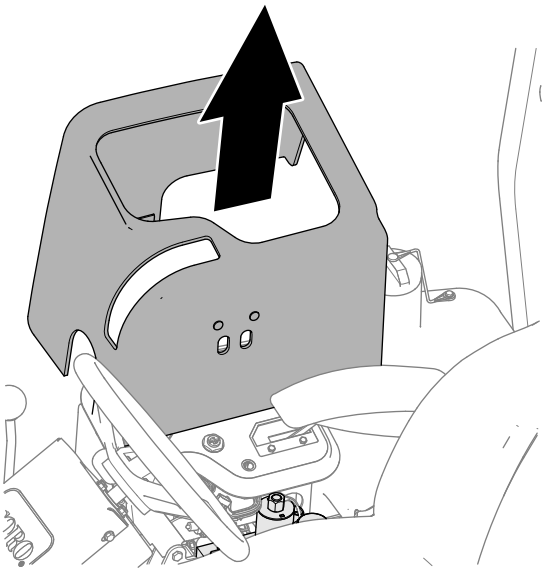

Figura 93

4. Deplasai maneta pentru ascuire în poziia R (de ascuire) (Figura 94).

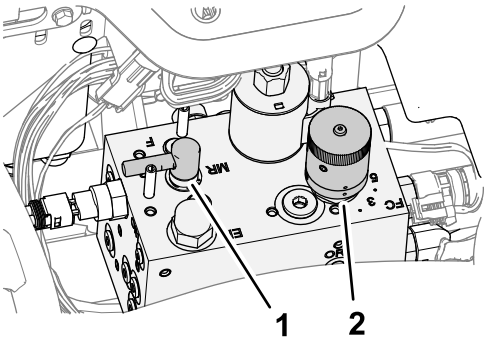

Figura 94

1. Comandă pentru ascuire
2. Comandă pentru viteza cilindrului

Suprapunerea cilindrilor i contracuitului

⚠ PERICOL

Modificarea turaiei motorului în timpul ascuirii poate duce la blocarea unităilor de tăiere.

- **Nu modificai niciodată turaia motorului în timpul ascuirii**
- **Efectuai ascuirea doar la turaia de ralanti a motorului.**

Notă: Atunci când comanda pentru ascuire se află în poziia de ascuire este efectuat un bypass pentru comutatorul scaunului. Nu trebuie să fii aezat pe scaun, dar frâna de parcare trebuie să fie cuplată pentru ca motorul să funcioneze.

1. Porniţi motorul şi lăsai-l să funcioneze la turaia scăzută de ralanti.
2. Deplasai comutatorul de acionare pentru unitatea de tăiere în poziia CUPLARE.
3. Aplicai pastă pentru ascuire pe cilindri, folosind o pensulă cu mâner lung.

   ⚠ PERICOL

   Atingerea unităilor de tăiere în timp ce acestea se mică poate duce la vătămări personale.

   Pentru a evita vătămările personale, asigurai-vă că vă aflai la o distană sigură faă de unităile de tăiere, înainte de a continua.

   Important: **Nu utilizai niciodată o perie cu mâner scurt.**

4. Dacă este necesar să efectuai reglaje asupra unităilor de tăiere în timpul ascuirii, respectai următorii pai:
   A. Deplasai comutatorul de acionare pentru unitatea de tăiere în poziia DECUPLARE.
   B. Oprii motorul i scoatei cheia.
   C. Reglarea la unităile de tăiere.
   D. Repetai paii de la 1 la 3.
5. Repetai paii 3 pentru alte unităi de tăiere pe care dorii să le ascuii.

Finalizarea ascuirii

1. Deplasai comutatorul de comandă pentru unitatea de tăiere în poziia DECUPLARE.
2. Oprii motorul.
3. Deplasai maneta pentru ascuire în poziia F (de cosit) (Figura 95).

Important: **Dacă nu deplasai maneta pentru ascuire în poziia F (de cosit) după ascuire, unităile de tăiere nu vor funciona corespunzător.**

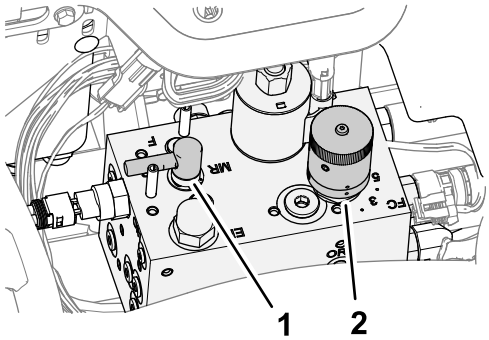

g353378

Figura 95

1. Manetă pentru ascuire
2. Buton de control al vitezei cilindrului

4. Montai capacul consolei la consola de comandă.
5. Îndepărtai prin spălare compusul de suprapunere de pe unităile de tăiere.
6. Pentru o margine de tăiere mai bună, pilii latura frontală a contracuitului după finalizarea operaiunii de suprapunere.

   Notă: Acest lucru va îndepărta orice bavuri sau asperităi care se pot forma pe marginea de tăiere.

Curăţare

Spălarea mainii

Spălai maina dacă este necesar, folosind doar apă sau cu un detergent delicat. Putei folosi o lavetă pentru a spăla maina.

Important: **Nu folosii apă salmastră sau refolosită pentru a curăa maina.**

Important: **Nu folosii echipamente de spălat cu jet de mare presiune pentru a spăla maina. Echipamentele de spălat cu jet de mare presiune pot deteriora sistemul electric, pot desprinde autocolante importante sau pot îndepărta lubrifiantul necesar din punctele de frecare. Evitai utilizarea excesivă a apei în apropierea panoului de comandă, motorului i bateriei.**

Important: **Nu spălai maina cu motorul pornit. Acest lucru poate duce la deteriorări în interiorul motorului.**

Depozitare

Depozitarea în sigurană

- Înainte de a părăsi poziia operatorului, realizai următorii pai:
  - Parcai maina pe o suprafaă uniformă.
  - Decuplai i coborâi unităile de tăiere.
  - Cuplai frâna de parcare.
  - Oprii motorul i scoatei cheia.
  - Ateptai până ce toate micările se opresc.
  - Lăsai maina să se răcească înainte de reglarea, repararea, curăarea sau depozitarea acesteia.
- Nu depozitai maina sau recipientul cu combustibil într-o zonă cu o flacără deschisă, scântei sau o lampă martor, precum pe un boiler sau un alt dispozitiv electric.

Pregătirea unităţii de traciune

1. Parcai maina pe o suprafaă uniformă, coborâi unităile de tăiere, cuplai frâna de parcare, opriţi motorul şi scoateţi cheia.
2. Curăai temeinic unitatea de traciune, unităile de tăiere i motorul.
3. Verificaţi presiunea din anvelope; consultai Verificarea presiunii din anvelope (Pagină 55).
4. Verificai dacă toate elementele de fixare sunt slăbite i strângei-le dacă este necesar.
5. Lubrifiai toate fitingurile de lubrifiere i punctele de articulaie. tergei excesul de lubrifiant.
6. Iefuii uor i utilizai vopsea de retu pe zonele vopsite care sunt zgâriate, ciobite sau ruginite. Reparai orice lovituri ale caroseriei metalice.
7. Reparai bateria i cablurile, după cum urmează; consultai Sigurană privind sistemul electric (Pagină 54):
   A. Deconectai bornele bateriei de la picioarele de susinere ale bateriei.
   B. Curăai bateria, bornele i picioarele de susinere cu o perie de sârmă i soluie de bicarbonat de sodiu.
   C. Acoperii bornele cablului i picioarele de susinere ale bateriei cu lubrifiant Grafo 112X (număr piesă Toro 505-47) sau vaselină pentru a preveni coroziunea.
   D. Încărcai lent bateria la fiecare 60 de zile timp de 24 de ore pentru a preveni sulfatarea plumbului bateriei.

Pregătirea motorului

1. Golii uleiul de motor din baia de ulei i montai buonul de golire.
2. Îndepărtai i eliminai filtrul de ulei. Montai un filtru de ulei nou.
3. Umpleţi motorul cu uleiul de motor specificat.
4. Porniţi motorul şi lăsai-l să funcioneze la ralanti aproximativ 2 minute.
5. Oprii motorul i scoatei cheia.
6. Clătii rezervorul de combustibil cu combustibil proaspăt i curat.
7. Fixai toate fitingurile sistemului de alimentare.
8. Curăţaţi bine şi întreţineţi ansamblul filtrului de aer.
9. Etanai admisia filtrului de aer i orificiul de evacuare cu bandă rezistentă la intemperii.
10. Verificai protecia împotriva îngheului i adăugai o soluie 50/50 apă i antigel pe bază de etilenglicol, după cum este necesar pentru temperatura minimă estimată în zona dumneavoastră.

Depozitarea bateriei

Dacă depozitai maina pentru o perioadă mai lungă de 30 de zile, demontai bateria i încărcai-o complet. Depozitai bateria pe un raft sau în mină. Lăsai cablurile deconectate dacă acestea sunt depozitate în mină. Depozitai bateria într-un loc răcoros pentru a evita descărcarea rapidă a acesteia. Pentru a preveni înghearea bateriei, asigurai-vă că este complet încărcată. Greutatea specifică a unei baterii încărcate complet este între 1.265 i 1.299.

Înlăturarea defecţiunilor

Utilizarea modulului de control standard (SCM)

Modulul de control standard este un dispozitiv electronic cu carcasă turnată fabricat într-o configuraie care se potrivete tuturor modelelor. Modulul utilizează semiconductori i componente mecanice pentru a monitoriza i controla caracteristicile electrice standard necesare pentru funcionarea în sigurană a produsului.

Modulul monitorizează intrările, inclusiv neutru, frâna de parcare, priza de putere, pornirea, ascuirea i temperatură ridicată. Modulul activează ieirile, inclusiv priza de putere, demarorul i solenoidul ETR (energize to run).

Modulul este împărit în intrări i ieiri. Intrările i ieirile sunt identificate prin indicatoare LED verzi montate pe placa de circuit imprimat.

Intrarea circuitului de pornire este alimentată la 12 V c.c. Toate celelalte intrări sunt alimentate atunci când circuitul este închis la masă. Fiecare intrare are un LED care se aprinde atunci când este alimentat circuitul respectiv. Utilizai LED-urile de intrare pentru depanarea comutatorului i a circuitului de intrare.

Circuitele de ieire sunt alimentate de un set adecvat de condiii de intrare. Cele 3 ieiri includ PTO, ETR i START. LED-urile de ieire monitorizează starea releului care indică prezena tensiunii la unul din cele 3 terminale de ieire specifice.

Circuitele de ieire nu determină integritatea dispozitivului de ieire, astfel încât depanarea electrică include verificarea LED-urilor de ieire i testarea convenională a integrităii dispozitivului i cablajului. Măsurai impedana componentei deconectate, impedana cablului (deconectat la SCM) sau prin testarea temporară a alimentării componentei specifice.

SCM nu se conectează la un computer extern sau la un dispozitiv portabil, nu poate fi reprogramat i nu înregistrează date de depanare a erorilor intermitente.

Autocolantul de pe SCM include doar simboluri. Simbolurile ieirilor LED sunt prezentate în caseta pentru ieiri. Toate celelalte LED-uri sunt pentru intrări. Schema de mai jos identifică simbolurile.

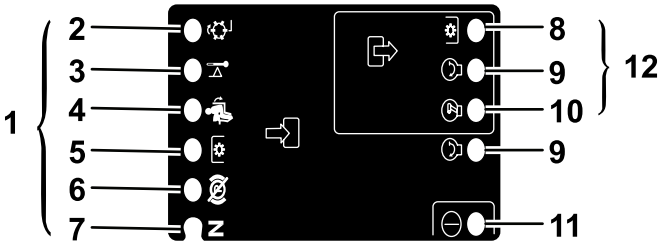

g190826

Figura 96

1. Intrări
2. Ascuire
3. Temperatură ridicată
4. Scaun ocupat
5. Comutator priză de putere
6. Frână de parcare decuplată
7. Neutru
8. Priză de putere
9. Start
10. ETR
11. Alimentare
12. Ieiri

În continuare vă prezentăm paii logici de depanare pentru dispozitivul SCM.

1. Determinai eroarea de ieire pe care încercai să o rezolvai (PTO, START sau ETR).
2. Deplasai cheia de contact în poziia PORNIRE i asigurai-vă că se aprinde LED-ul rou de alimentare.
3. Acionai toate comutatoarele de intrare pentru a vă asigura că îi schimbă starea toate LED-urile.
4. Poziionai dispozitivele de intrare în poziia corespunzătoare pentru a obine ieirea corespunzătoare. Utilizai următoarea diagramă logică pentru a determina starea de intrare adecvată.
5. Dacă LED-ul de ieire specific se aprinde fără o funcie de ieire adecvată, verificai cablul de ieire, conexiunile i componenta. Reparai după cum este necesar.

6. Dacă LED-ul de ieire specific nu se aprinde, verificai ambele sigurane.
7. Dacă LED-ul de ieire specific nu se aprinde i intrările sunt în starea corespunzătoare, montai un SCM nou i determinai dacă dispare defectul.

Fiecare rând (în transversală) din diagrama logică care urmează identifică cerinele de intrare i de ieire pentru fiecare funcie specifică a produsului. Funciile produsului sunt prezentate în coloana din stânga. Simbolurile identifică starea specifică a circuitului, inclusiv cea de alimentare, închis la masă i deschis la masă.

Diagramă logică

Funcie	INTRĂRI								IEIRI		
	Alimentare pornită	Intrare neutru	Start activat	Frână cuplată	Priză de putere activată	Scaun ocupat	Temperatură ridicată	Ascuire	Start	ETR	Priză de putere
Start	–	–	+	O	O	–	O	O	+	+	O
Funcionare (unitate oprită)	–	–	O	O	O	O	O	O	O	+	O
Funcionare (unitate pornită)	–	O	O	–	O	–	O	O	O	+	O
Cosire	–	O	O	–	–	–	O	O	O	+	+
Ascuire	–	–	O	O	–	O	O	–	O	+	+
Temperatură ridicată	–		O				–		O	O	O

- (–) Indică un circuit închis la masă - LED APRINS.
- (O) Indică un circuit deschis la masă sau lipsa alimentării - LED STINS.
- (+) Indică un circuit alimentat (intrare bobină ambreiaj, solenoid sau start) - LED APRINS.
- Un spaiu gol indică un circuit care nu este implicat cu logica.

Pentru depanare, rotii cheia în contact fără a porni motorul. Identificai funcia specifică care nu este activă i este activă în diagrama logică. Verificai starea fiecărui LED de intrare pentru a vă asigura că se potrivete cu diagrama logică.

Dacă LED-urile de intrare sunt adecvate, verificai LED-ul de ieire. Dacă LED-ul de ieire este aprins, dar dispozitivul nu este alimentat, măsurai tensiunea disponibilă la dispozitivul de ieire, continuitatea dispozitivului deconectat i tensiunea potenială la nivelul circuitului de legare la masă (neconectare la masă). Reparaiile diferă în funcie de constatările dumneavoastră.

Declaraie de confidenialitate SEE/MB

Utilizarea datelor dumneavoastră cu caracter personal de către Toro

The Toro Company („Toro”) vă respectă intimitatea. Când achiziionai produsele noastre, putem colecta anumite date cu caracter personal care vă aparin direct de la dumneavoastră sau prin intermediul distribuitorului local Toro. Toro utilizează aceste date pentru a-i îndeplini obligaiile contractuale, cum ar fi înregistrarea garaniei dumneavoastră, procesarea revendicării dumneavoastră de garanie sau pentru a vă contacta în cazul rechemării produselor, i în scopul derulării de activităi economice legitime, cum ar fi măsurarea gradului de satisfacie a clienilor, îmbunătăirea produselor noastre sau oferirea de informaii despre produse care v-ar putea interesa. Toro poate partaja informaiile dumneavoastră cu filialele, societăile afiliate, distribuitorii sau alţi parteneri de afaceri în legătură cu aceste activităţi. De asemenea, putem dezvălui datele dumneavoastră cu caracter personal în condiiile prevăzute de lege sau pentru vânzări, achiziii sau fuziuni. Nu vom vinde informaţiile dumneavoastră cu caracter personal niciunei alte companii în scop comercial.

Păstrarea datelor dumneavoastră cu caracter personal

Toro va păstra datele dumneavoastră cu caracter personal atâta timp cât sunt necesare pentru scopurile menionate anterior i în conformitate cu prevederile legale. Pentru mai multe informaii despre perioadele aplicabile pentru păstrarea datelor, contactai-ne la legal@toro.com.

Obligaiile Toro privind securitatea

Datele dumneavoastră caracter personal pot fi procesate în SUA sau într-o altă ară în care legislaia pentru protecia datelor cu caracter personal este mai puin strictă decât în ara dumneavoastră. Ori de câte ori transferăm datele dumneavoastră cu caracter personal în afara ării dumneavoastră, vom lua măsurile prevăzute prin lege pentru a asigura un nivel adecvat de securitate pentru protejarea datelor dumneavoastră i pentru a ne asigura că sunt procesate în sigurană.

Acces i corectare

Avei dreptul să corectai i să revizuii datele dumneavoastră cu caracter personal, să refuzai sau să restricionai procesarea datelor dumneavoastră. Pentru aceasta, contactai-ne la legal@toro.com. Dacă avei nelămuriri cu privire la modul în care Toro procesează informaiile dumneavoastră, vă rugăm să ni le transmitei direct. Reinei că cetăenii ărilor membre UE au dreptul să depună reclamaii la Autoritatea pentru protecia datelor cu caracter personal.

Informaii despre avertismente conform Propunerii 65 a statului California

Ce este un avertisment?

Un produs comercializat poate avea o etichetă de avertizare precum cea de mai jos:

WARNING: Cancer and Reproductive Harm—www.p65Warnings.ca.gov. (ADVERTISMENT: Poate cauza cancer sau poate fi toxic pentru reproducere – www.p65Warnings.ca.gov.)

Ce este Propunerea 65?

Propunerea 65 se aplică tuturor companiilor care activează în California, comercializează produse în California sau fabrică produse care pot fi comercializate sau aduse în California. Aceasta prevede ca Guvernatorul Californiei să întocmească i să publice o listă de substane chimice cunoscute ca provocând cancer, malformaii congenitale i/sau alte tulburări de reproducere. Actualizată anual, lista include sute de substane chimice întâlnite în multe articole din viaa de zi cu zi. Scopul Propunerii 65 este de a informa publicul larg cu privire la expunerea la aceste substane chimice.

Propunerea 65 nu interzice comercializarea produselor ce conin aceste substane chimice, ci impune afiarea unor avertismente pe produs, ambalajul sau documentaia produsului. În plus, un avertisment conform Propunerii 65 nu înseamnă că un produs încalcă standardele sau cerinele de sigurană. De fapt, guvernul Californiei a clarificat că un avertisment aferent Propunerii 65 „nu este acelai lucru cu o decizie de reglementare conform căreia un produs este sigur sau nesigur”. Multe dintre aceste substane chimice au fost utilizate timp de mai muli ani în produse folosite în viaa de zi cu zi fără ca efectul lor dăunător să fie documentat. Pentru informaii suplimentare, accesaihttps://oag.ca.gov/prop65/faqs-view-all.

Un avertisment conform Propunerii 65 înseamnă că o companie (1) a evaluat expunerea i a concluzionat că depăete „nivelul fără risc semnificativ”; sau (2) a ales să furnizeze un avertisment pe baza înelegerii sale legate de prezena unei substane chimice din listă, fără a încerca să evalueze expunerea.

Această lege se aplică oriunde?

Avertismentele conform Propunerii 65 sunt impuse doar de legislaia statului California. Aceste avertismente pot fi întâlnite pe întreg teritoriul Californiei în diferite stabilimente, inclusiv dar fără a se limita la, restaurante, magazine alimentare, hoteluri, coli i spitale, precum i pe o varietate mare de produse. În plus, unii comerciani cu amănuntul online i care livrează comenzile prin potă introduc avertismente conform Propunerii 65 pe site-urile lor web sau în cataloage.

Cum se plasează avertismentele din statul California în raport cu limitele federale?

Standardele Propunerii 65 sunt adesea mai riguroase decât cele federale i internaionale. Diverse substane necesită un avertisment conform Propunerii 65 la niveluri mult mai mici decât limitele federale de intervenie. De exemplu, standardul Propunerii 65 pentru avertismente legate de plumb este 0,5 µg/zi, mult sub standardele federale i internaionale.

De ce nu au toate produsele similare un astfel de avertisment?

- Eticheta cu avertismente conform Propunerii 65 este necesară pentru produsele comercializate în California, nefiind impusă pentru produse similare comercializate în altă parte.
- O companie implicată într-un proces legat de Propunerea 65 i care a ajuns la un acord poate fi nevoită să utilizeze avertismente pentru produsele sale, în timp ce alte companii care fabrică produse similare nu au aceeai obligaie.
- Propunerea 65 nu este aplicată în mod consecvent.
- Companiile pot decide să nu furnizeze avertismente deoarece au ajuns la concluzia că nu trebuie să facă acest lucru conform Propunerii 65; absena avertismentelor de pe un produs nu înseamnă că produsul respectiv nu conine niveluri similare de substane chimice listate.

De ce include Toro acest avertisment?

Toro a decis să furnizeze consumatorilor cât mai multe informaii posibile astfel încât acetia să ia decizii informate cu privire la produsele pe care le achiziionează i utilizează. Toro furnizează avertismente în unele cazuri pe baza cunotinelor sale privind prezena unei sau a mai multor substane chimice specificate, fără a evalua nivelul de expunere, deoarece nu pentru toate substanele chimice specificate există limite de expunere. Dei gradul de expunere al produselor Toro poate fi neglijabil sau se încadrează în gama „fără risc semnificativ”, din exces de prudenă, Toro a decis să furnizeze avertismente conform Propunerii 65. Mai mult, dacă nu furnizează aceste avertismente, compania Toro poate fi acionată în justiie de statul California sau pări private care caută să aplice Propunerea 65 i poate face obiectul unor sanciuni semnificative.

Garania Toro

Garanie limitată pe o perioadă de doi ani sau 1500 de ore

Condiţiile şi produsele acoperite de garanţie

The Toro Company garantează că produsul dumneavoastră comercial Toro („Produsul") nu va prezenta defecte ale materialelor sau de manoperă timp de 2 ani sau 1500 de ore de funcionare*, oricare dintre acestea survine mai întâi. Această garanie se aplică tuturor produselor, cu excepia aeratoarelor (consultai declaraiile de garanie separate pentru aceste produse). În cazul apariiei unui defect inclus în garanie, vom repara produsul gratuit, cu serviciile de diagnoză, manoperă, piesele de schimb i transportul incluse. Această garanie intră în vigoare de la data livrării produsului către cumpărătorul cu amănuntul iniial.
* Produs echipat cu contor ore de funcionare.

Instruciuni pentru obinerea Serviciului de garanie

Avei responsabilitatea de a anuna distribuitorul de produse comerciale sau distribuitorul autorizat de produse comerciale de la care ai achiziionat produsul de îndată ce considerai că există o situaie acoperită de garanie. Dacă avei nevoie de ajutor pentru găsirea unui distribuitor de produse comerciale sau unui distribuitor autorizat de produse comerciale sau dacă avei întrebări legate de drepturile i responsabilităile care vă revin în baza garaniei, ne putei contacta la:

Departamentul de service pentru produse comerciale Toro
8111 Lyndale Avenue South
Bloomington, MN 55420-1196

952–888–8801 sau 800–952–2740
E-mail: commercial.warranty@toro.com

Responsabilităile proprietarului

În calitate de proprietar al produsului, suntei responsabil pentru întreinerea i reglajele necesare prezentate în *Manualul operatorului*. Reparaiile aferente problemelor generate de nerealizarea lucrărilor de întreinere i reglajelor necesare nu sunt acoperite de această garanie.

Articole i condiii neacoperite

Nu toate defeciunile sau problemele care apar în legătură cu produsul, în timpul perioadei de garanie, constituie defecte de material sau de manoperă. Această garanie nu acoperă următoarele:

- Defeciuni ale produsului cauzate de utilizarea unor piese de schimb ce nu au fost fabricate de Toro sau de montarea i utilizarea unor accesorii i produse suplimentare sau modificate ce nu au fost fabricate de Toro.
- Defeciuni ale produsului care sunt cauzate de neefectuarea întreinerii i/sau ajustărilor recomandate.
- Defeciuni ale produsului care sunt cauzate de operarea acestuia într-un mod abuziv, neglijent sau imprudent.
- Componente uzate, care nu sunt defecte. Exemplele de piese care sunt consumate sau uzate în timpul funcionării normale a produsului includ, dar nu se limitează la, plăcue i garnituri de frână, garnituri de ambreiaj, lame, cilindri, role i lagăre (sigilate sau lubrifiate), cadru lamă, bujii incandescente, roi pivotante i rulmeni, anvelope, filtre, curele i anumite componente ale pulverizatorului, precum diafragmele, duzele, debitmetrele i supapele de control.
- Defeciunile provocate de factori externi inclusiv, fără a se limita la, condiii meteorologice, practici de depozitare, contaminare sau utilizarea lichidelor de răcire, lubrifianilor, aditivilor, îngrăămintelor sau substanelor chimice neautorizate.
- Defeciuni sau probleme privind performana cauzate de utilizarea combustibililor (de exemplu, benzină, motorină sau biodiesel) care nu sunt conforme cu standardele respective din industrie.
- Nivel de zgomot, vibraii, urme de uzură i grad de deteriorare normale. „Uzura" normală include, dar nu se limitează la, deteriorarea scaunelor din cauza uzurii sau abraziunii, uzura suprafeelor vopsite, autocolantelor sau zgârierea ferestrelor.

Piese

Piesele programate pentru a fi înlocuite în cadrul operaiunilor de întreinere necesare sunt acoperite de garanie pe perioada de timp până la momentul înlocuirii programate. Piesele înlocuite în cadrul acestei garanii sunt acoperite pe durata garaniei originale a produsului i devin proprietatea Toro. Toro va lua decizia finală dacă va repara orice piesă sau ansamblu existent sau o/îl va înlocui. Toro poate folosi piese remanufacturate pentru reparaii în perioada de garanie.

Garanie pentru baterii cu descărcare profundă i baterii litiu-ion

Există un număr total specificat de kilowai-oră pe care îi pot furniza bateriile cu descărcare profundă i bateriile litiu-ion pe durata lor de viaă. Tehnicile de utilizare, reîncărcare i întreinere pot prelungi sau reduce durata de viaă a bateriei. Pe măsură ce bateriile din acest produs se consumă, volumul de lucru util dintre intervalele de încărcare va scădea treptat, până când bateria se va uza complet. Înlocuirea bateriilor uzate, ca urmare a consumului normal, reprezintă responsabilitatea proprietarului produsului. Notă: (doar pentru bateriile litiu-ion): consultai garania bateriei pentru informaii suplimentare.

Garanie pe viaă a arborelui cotit (doar pentru modelul ProStripe 02657)

Mainile Prostripe, care sunt echipate cu un disc de frecare Toro original i tehnologie Blade Brake Clutch pentru sigurana arborelui cotit (ansamblu tehnologie Blade Brake Clutch (BBC) + disc de frecare integrat) ca echipament original i utilizate de cumpărătorul iniial în conformitate cu procedurile de operare i întreinere recomandate, au acoperire de garanie pe viaă împotriva îndoirii arborelui cotit al motorului. Mainile echipate cu aibe de frecare, unităi cu tehnologie Blade Brake Clutch (BBC) i alte astfel de dispozitive nu sunt acoperite de garania pe viaă a arborelui cotit.

Întreinerea este efectuată pe cheltuiala proprietarului

Reglarea motorului, lubrifierea, curăarea i lustruirea, înlocuirea filtrelor, a lichidului de răcire i finalizarea lucrărilor de întreinere recomandate fac parte din serviciile normale necesare pentru produsele Toro, efectuate pe cheltuiala proprietarului.

Condiii generale

Singura despăgubire în baza prezentei garanii constă în repararea de către un distribuitor sau furnizor autorizat Toro.

The Toro Company nu este răspunzătoare pentru daunele indirecte, speciale sau secundare corelate cu utilizarea produsului Toro acoperit prin această garanie, inclusiv pentru orice costuri sau cheltuieli de furnizare a unor echipamente înlocuitoare sau a unor lucrări de service în timpul perioadelor rezonabile de defectare sau de neutilizare, în ateptarea efectuării reparaiilor în baza prezentei garanii. Cu excepia garaniei pentru emisii menionate mai jos, dacă este cazul, nu există altă garanie expresă. Toate garanţiile implicite privind vandabilitatea şi caracterul adecvat pentru o anumită utilizare se limitează la durata acestei garanţii exprese.

Unele ţări nu permit excluderea daunelor secundare sau speciale sau limitarea duratei unei garanţii implicite, aşadar este posibil ca excluderile i limităile de mai sus să nu se aplice în cazul dumneavoastră. Această garanţie vă oferă drepturi legale specifice şi este posibil să aveţi şi alte drepturi care variază în funcţie de ţară.

Notă privind garania pentru emisii

Sistemul de control al emisiilor din cadrul produsului dumneavoastră poate fi acoperit de o garanie separată, care îndeplinete cerinele stabilite de Agenia pentru protecia mediului din S.U.A. (U.S. Environmental Protection Agency – EPA) i/sau Consiliul pentru resursele atmosferice din California (California Air Resources Board – CARB). Limităile de ore menionate mai sus nu se aplică garaniei sistemului de control al emisiilor. Consultai Declaraia de garanie pentru controlul emisiilor motorului furnizată împreună cu produsul dumneavoastră sau inclusă în documentaia producătorului motorului.

Alte ări în afară de S.U.A. sau Canada

Clienii care au achiziionat produse Toro exportate din S.U.A. sau Canada trebuie să contacteze distribuitorul (centrul de service) Toro pentru a obine politicile privind garania pentru propria ară, provincie sau stat. Dacă nu suntei mulumit, din orice motiv, de serviciul distribuitorului sau întâmpinai dificultăi în obinerea informaiilor privind garania, contactai un centru de service autorizat Toro.