Form No. 3459-829 Rev B

TORO®

Count on it.

Kullanıcı Kılavuzu

# Reelmaster® 3100-D Çekiş Ünitesi

**Model Numarası 03170—Seri Numarası 410300000 ve Üstü**
**Model Numarası 03171—Seri Numarası 410500000 ve Üstü**

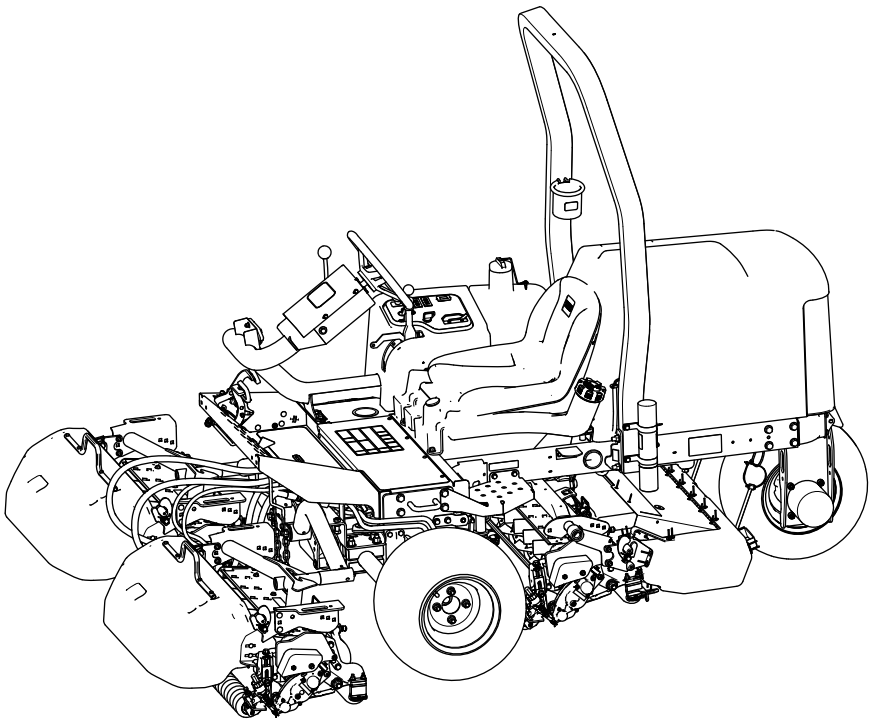

Kayıt adresi: www.Toro.com.
Özgün Belgenin Çevirisi (TR)

CE UK CA

*3459-829*

Bu ürün, ilgili tüm Avrupa direktiflerine uygundur. Detaylı bilgi için, ürünün ayrı olarak sunulan Uygunluk Beyanı (DOC) belgesini inceleyebilirsiniz.

California Kamu Kaynakları Yasası Bölüm 4442 veya 4443 uyarınca, motorun, Bölüm 4442'de belirtildiği gibi iyi çalışır durumdaki bir kıvılcım tutucuyla donatılmadığı veya yangının önlenmesine uygun bir şekilde üretilip tasarlanmadığı takdirde orman, çalı veya çimle kaplı bir yerde kullanılması veya çalıştırılması yasaktır.

Ekteki Motor Kullanım Kılavuzu, ABD Çevre Koruma Ajansı (EPA) ve emisyon sistemleri, bakım ve garanti ile ilgili California Emisyon Kontrol Yönetmeliği hakkında bilgi vermek üzere sunulmuştur. Yedek parçalar motorun üreticisi kanalıyla sipariş edilebilir.

**⚠ UYARI**

**CALIFORNIA**
**Öneri 65 Uyarısı**

**Dizel motor egzozu ve içerdiği bazı maddelerin Kaliforniya Eyaleti tarafından kansere, doğuştan rahatsızlıklara ve başka zararlara neden olduğu kayda geçirilmiştir.**

**Akü kutup başları, uçları ve ilgili aksesuarlar Kaliforniya Eyaleti tarafından kansere ve başka zararlara neden olan kimyasal maddeler olarak kayda geçirilmiş kurşun ve kurşun bulunduran bileşenler içermektedir. Dokunduktan sonra ellerinizi yıkayın.**

**Bu ürünün kullanılması, Kaliforniya Eyaleti'nce kansere, doğum kusurlarına ve üreme sorunlarına yol açtığı bilinen kimyasallara maruz kalınmasına neden olabilir.**

Emniyet ipuçları gibi detaylı bilgilere, eğitim materyallerine ve aksesuar bilgilerine erişmek, bayi bulmak veya ürününüzü kaydettirmek için www.Toro.com adresine gidin.

Servise, orijinal Toro parçalarına veya ek bilgiye ihtiyaç duyduğunuz takdirde Yetkili bir Servis Merkeziyle ya da Toro Müşteri Hizmetleriyle iletişim kurun ve ürünün model ve seri numaralarını hazır bulundurun. Şekil 1, model ve seri numaralarının ürün üzerindeki yerini belirtir. Bu numaraları ilgili alana yazın.

***Önemli:*** **Garanti, yedek parça ve diğer ürün bilgilerine erişmek için, seri numarası plakasındaki (varsa) QR kodunu mobil aygıtınızla taratabilirsiniz.**

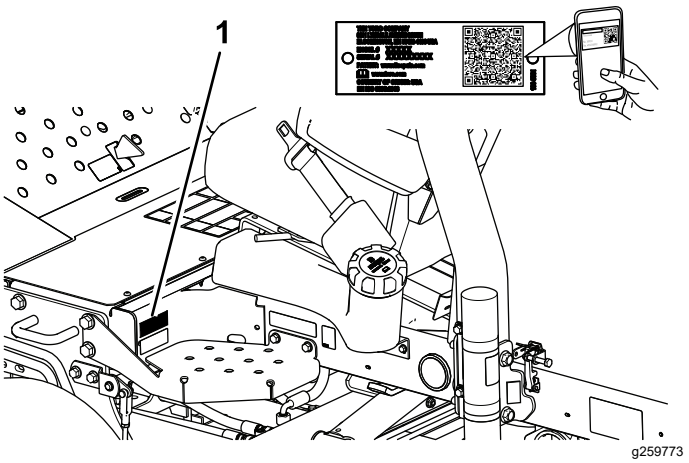


**Şekil 1**

1. Model ve seri numarasının konumu

**Model Numarası** _____

**Seri Numarası** _____

# Giriş

Bu makine, özel olarak görevlendirilmiş profesyoneller tarafından ticari uygulamalarda kullanılmak üzere tasarlanmış, üzerine binmeli bir silindir bıçaklı çim biçme makinesidir. Özellikle, iyi bakımlı çim sahalardaki çimleri kesmek için tasarlanmıştır. Bu ürünün kullanım amacı dışında kullanılması size ve çevrenizdekilere zarar verebilir.

Ürünü kullanmayı ve bakımlarını yapmayı öğrenmek ve olası yaralanmalar ile maddi hasarları önlemek için bu bilgileri dikkatle okuyun. Ürünü doğru ve emniyetli bir şekilde kullanmak sizin sorumluluğunuzdur.

**© 2023—The Toro® Company**
**8111 Lyndale Avenue South**
**Bloomington, MN 55420**



**İrtibat adresi www.Toro.com.**
**ABD'de basılmıştır**
**Tüm Hakları Saklıdır**

# İçindekiler


Güvenlik ..... 4
Genel Emniyet ..... 4
Güvenlik ve Talimat Etiketi ..... 5
Kurulum ..... 12
1 Tekerleklerin Takılması ..... 13
2 Direksiyonun Takılması ..... 13
3 Akünün Şarj Edilmesi ve Bağlanması ..... 14
4 Eğim Göstergesinin Kontrol Edilmesi ..... 15
5 Denge Çubuğunun Takılması ..... 15
6 Ön Kaldırma Kollarının Takılması ..... 16
7 Taşıyıcı Çerçevelerin Kesim Ünitelerine Takılması ..... 18
8 Kesim Ünitelerinin Takılması ..... 20
9 Kesim Ünitesi Tahrik Motorlarının Takılması ..... 21
10 Kaldırma Kollarının Ayarlanması ..... 22
11 Lastik Hava Basıncının Ayarlanması ..... 24
12 Kaput Mandalı Montajı ..... 24
13 Egzoz Koruyucunun Takılması ..... 26
14 CE Etiketlerinin Takılması ..... 26
15 Devirme Silindiri Setinin (İsteğe bağlı) Takılması ..... 27
Ürüne genel bakış ..... 28
Kontroller ..... 28
Kontrol Konsolu ..... 29
Çim Biçme Makinesi Manifoldu ..... 30
Özellikler ..... 31
Ek Parçalar/Aksesuarlar ..... 31
Çalışmadan Önce ..... 31
Çalıştırma Öncesi Emniyet Tedbirleri ..... 31
Yakıt Özellikleri ..... 32
Yakıt Deposunu Doldurma ..... 32
Günlük Bakımın Yapılması ..... 32
Kilitleme Sisteminin Kontrol Edilmesi ..... 32
Çalışma Sırasında ..... 33
Çalışma Sırasında Emniyet Tedbirleri ..... 33
Motoru Çalıştırma ..... 35
Motorun Durdurulması ..... 35
Makineyle Çimlerin Kesilmesi ..... 35
Kesim Ünitelerini Yana Kaydırma ..... 36
Makinenin Taşıma Modunda Sürülmesi ..... 36
Kırpma Hızı (Silindir Hızı) ..... 37
Silindir Hızının Ayarlanması ..... 37
Yakıt Sistemindeki Havanın Alınması ..... 38
Çalıştırma İpuçları ..... 38
Çalışmadan Sonra ..... 39
Çalışma Sonrası Emniyet Tedbirleri ..... 39
Çim Biçtikten Sonra ..... 39
Makinenin Çekilmesi ..... 39
Bağlama Noktalarının Belirlenmesi ..... 40
Makinenin Başka bir Araçla Taşınması ..... 40
Bakım ..... 41
Bakım Emniyeti ..... 41
Önerilen Bakım Çizelgesi ..... 41
Günlük Bakım Kontrol Listesi ..... 43
Bakım Öncesi Prosedürler ..... 44
Bakım için Hazırlık ..... 44
Makinenin Önünün Kaldırılması ..... 44
Makinenin Arkasının Kaldırılması ..... 44
Makinenin Arkasının Kaldırılması ..... 44
Akü Kapağının Çıkarılması ..... 45
Kaputun Açılması ..... 45
Yağlama ..... 46
Yatakların ve Burçların Yağlanması ..... 46
Contalı Yatakların Kontrol Edilmesi ..... 48
Motor Bakımı ..... 49
Motor Güvenliği ..... 49
Motor Yağı Özellikleri ..... 49
Motor Yağı Seviyesinin Kontrolü ..... 49
Motor Yağı ve Filtresinin Değiştirilmesi ..... 50
Hava Filtresi Bakımı ..... 50
Yakıt Sistemi Bakımı ..... 51
Yakıt Deposuna Bakım Yapma ..... 51
Yakıt Hatlarının ve Bağlantıların Kontrol Edilmesi ..... 51
Su Ayırıcısının Boşaltılması ..... 51
Yakıt Filtresi Kanisterinin Değiştirilmesi ..... 52
Enjektörlerdeki Havanın Boşaltılması ..... 52
Elektrik Sistemi Bakımı ..... 53
Elektrik Sistemi Emniyeti ..... 53
Akülerin Bakımı ..... 53
Sigortaların Bakımı ..... 53
Sürüş Sistemi Bakımı ..... 54
Lastik Hava Basıncı Kontrolü ..... 54
Bijon Somunlarının Sıkılması ..... 54
Çekiş Sistemini Boşta Çalışmaya Ayarlama ..... 54
Soğutma Sistemi Bakımı ..... 55
Soğutma Sistemi Emniyeti ..... 55
Soğutma Sıvısı Teknik Özellikleri ..... 55
Soğutma Suyu Seviyesinin Kontrol Edilmesi ..... 56
Motor Soğutma Sisteminin Temizlenmesi ..... 56
Fren Bakımı ..... 57
Park Freninin Ayarlanması ..... 57
Kemer bakımı ..... 57
Motor Kayışlarına Bakım Yapılması ..... 57
Kontrol Sistemi Bakımı ..... 58
Çim Biçme Hızının Ayarlanması ..... 58
Gaz Kolunun Ayarlanması ..... 58
Hidrolik Sistemi Bakımı ..... 59
Hidrolik Sistemi Emniyeti ..... 59
Hidrolik Hatları ve Hortumlarının Kontrolü ..... 59
Hidrolik Sıvısı Teknik Özellikleri ..... 59
Hidrolik Sıvısının Kontrol Edilmesi ..... 60
Hidrolik Sıvısı Kapasitesi ..... 60
Hidrolik Sıvısının Değiştirilmesi ..... 60
Hidrolik Filtresinin Değiştirilmesi ..... 61
Kesim Ünitesi Sistemine Bakım Yapılması ..... 62
Bıçak Güvenliği ..... 62
Silindir-Alt Bıçak Temasının Kontrol Edilmesi ..... 62

Kesim Ünitelerine Ters Bileyleme Yapılması ..... 62
Temizlik ..... 64
Makinenin Yıkanması ..... 64
Depolama ..... 65
Depo Emniyeti ..... 65
Çekiş Ünitesinin Hazırlanması ..... 65
Motorun Hazırlanması ..... 65
Akünün Saklanması ..... 65
Sorun giderme ..... 66
Standart Kontrol Modülünün (SCM) Kullanılması ..... 66

# Güvenlik

## Genel Emniyet

Bu ürün elleri ve ayakları koparabilir ve cisimler fırlatabilir.

- Motoru çalıştırmadan önce bu *Kullanma Kılavuzunu* okuyun ve içeriğini özümseyin.
- Makineyi kullanırken tüm dikkatinizi işinize verin. Dikkatinizi dağıtabilecek başka şeylerle ilgilenmeyin, aksi takdirde yaralanma veya maddi hasar meydana gelebilir.
- Ellerinizi veya ayaklarınızı, makinenin hareketli parçalarının yakınına koymayın.
- Tüm koruyucular ve diğer güvenlik parçaları mevcut ve düzgün çalışır durumda olmadıkça makineyi çalıştırmayın.
- Çocukları ve çevredekileri çalışma alanından uzak tutun. Çocukların makineyi çalıştırmasına asla izin vermeyin.
- Operatör konumundan ayrılmadan önce makinenin motorunu kapatın, anahtarını çıkarın ve hareketin tamamen durmasını bekleyin. Ayarlama, bakım, temizleme veya saklama öncesinde makinenin soğumasına izin verin.

## Emniyet Uyarısı Sembolü

Bu kılavuzda ve makinede görülen emniyet uyarısı sembolü (Şekil 2), kazaları engellemek adına uymanız gereken önemli emniyet mesajlarını belirtir.



g000502

**Şekil 2**

Emniyet uyarısı sembolü

---

Emniyet uyarısı sembolü, sizi güvenli olmayan eylem veya durumlara karşı uyaran bilgilerin üstünde yer alır. Sembolün ardından **TEHLİKE**, **UYARI** veya **DİKKAT** gibi ifadeler gelir.

**TEHLİKE** önlenmediği takdirde ağır yaralanma veya ölümle **sonuçlanacak** yakın bir tehlike durumunu belirtir.

**UYARI**, önlenmediği takdirde ağır yaralanma veya ölümle **sonuçlanabilecek** potansiyel bir tehlike durumunu belirtir.

**DİKKAT**, önlenmediği takdirde hafif veya orta seviyeli yaralanmayla **sonuçlanabilecek** potansiyel bir tehlike durumunu belirtir.

Bu kılavuzda, bilgileri vurgulamak için iki farklı sözcük daha kullanılır. **Önemli** sözcüğü bazı özel mekanik

bilgilere dikkat çeker, **Not** sözcüğü ise dikkate alınması gereken genel bilgileri vurgular.

# Güvenlik ve Talimat Etiketi

Tehlike potansiyeli barındıran tüm noktalara, kullanıcının kolayca görebileceği emniyet etiketleri ve talimatları yerleştirilmiştir. Hasar gören veya kaybolan etiketleri yenisiyle değiştirin.



decalbatterysymbols

**Akü Simgeleri**

Bu simgelerin bazıları veya hepsi akünüzün üstünde bulunur.

1. Patlama tehlikesi
2. Ateşle yaklaşmayın, sigara içmeyin
3. Kostik sıvı/kimyasal yanma tehlikesi
4. Koruyucu gözlük takın.
5. *Kullanma Kılavuzunu* okuyun.
6. Çevredekileri aküden uzak tutun.
7. Koruyucu gözlük kullanın; patlayıcı gazlar körlüğe ve diğer yaralanmalara neden olabilir.
8. Akü asidi körlüğe veya ciddi yanıklara neden olabilir.
9. Gözleri derhal suyla yıkayın ve acilen tıbbi yardım alın.
10. Kurşun içerir; çöpe atmayın

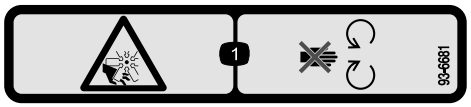

decal93-6681

**93-6681**

1. El veya ayağın kesilme/kopma tehlikesi, fan—hareketli parçalardan uzak durun.



decal93-7276

**93-7276**

1. Patlama tehlikesi – gör koruyucu takın.
2. Kostik sıvı/Kimyasal yanma tehlikesi – ilk yardım için bol suyla yıkayın.
3. Yangın tehlikesi – Ateşle ve alevle yaklaşmayın, sigara içmeyin.
4. Zehirlenme tehlikesi – çocukları aküden uzak tutun.

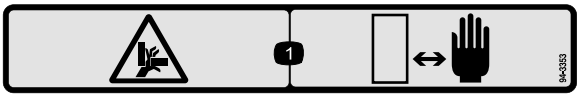

decal94-3353

**94-3353**

1. Ellerin ezilme tehlikesi – ellerinizi uzak tutun.

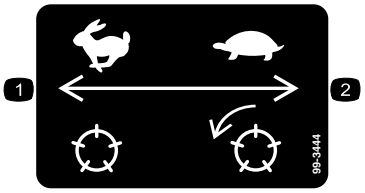

decal99-3444

**99-3444**

1. Taşıma hızı – hızlı
2. Çim biçme hızı – yavaş

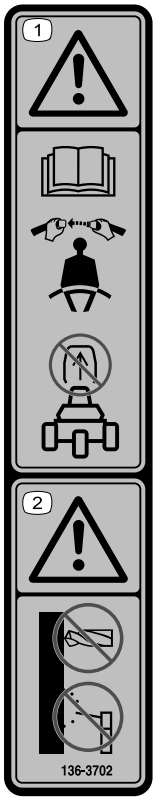


decal136-3702

**136-3702**

1. Uyarı—*Kullanma Kılavuzunu* okuyun, emniyet kemerinizi takın, devrilme çubuğunu çıkarmayın.
2. Uyarı—Devrilme çubuğunda değişiklik yapmayın.

---

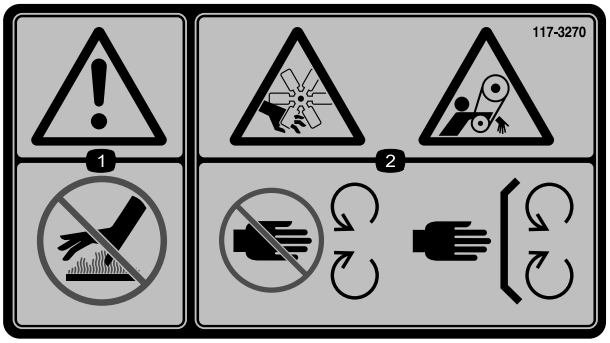


decal117-3270

**117-3270**

1. Uyarı – sıcak yüzeylere dokunmayın.
2. Elin kesilme/parçalanma tehlikesi, kayış – hareketli parçalardan uzak durun. Koruyucuları ve kapakları yerinden çıkarmayın.

---

CE Makineler

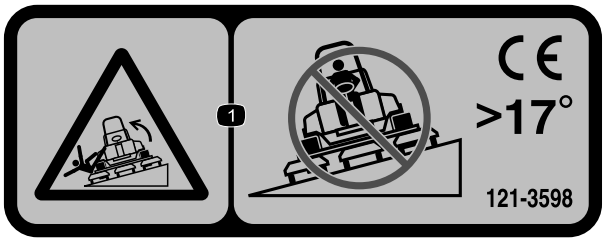


decal121-3598

**121-3598**

**Not:** Etiketinde belirtilen maksimum yokuş eğimiyle yapılan statik enine ve boyuna testlerde makinenin endüstri standardı stabilite testine uygun olduğu görülmüştür. Makinenin eğimli arazilerde kullanımı ve makineyi o gün, o bölgedeki koşullarda kullanıp kullanamayacağınızı belirlemek için dikkate almanız gereken kullanım koşulları ile ilgili bilgi edinmek için *Kullanma Kılavuzundaki* talimatları gözden geçirin. Arazi yapısındaki değişiklikler, makinenin eğimli yerlerde çalışma şeklinde değişikliğe neden olabilir. Mümkünse, makineyi eğimli arazilerde kullanırken kesim ünitelerini toprağa indirilmiş halde tutun. Yokuşlarda çalışırken kesim ünitelerinin kaldırılması, makinenin dengesini kaybetmesine neden olabilir.

1. Devrilme tehlikesi – 17°'den fazla eğimlerde kullanmayın.

---

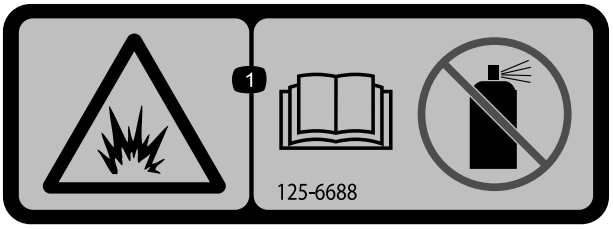


decal125-6688

**125-6688**

1. Patlama tehlikesi— *Kullanma Kılavuzunu* okuyun, marş sıvısı kullanmayın.

---




decal133-8062

**133-8062**

---

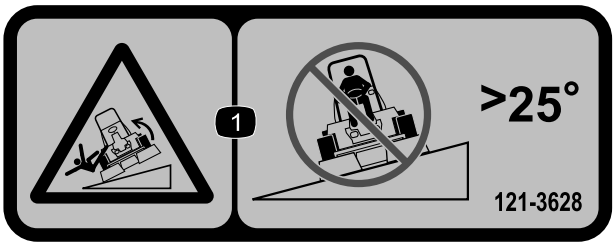


decal121-3628

**121-3628**

**Not:** Etiketinde belirtilen maksimum yokuş eğimiyle yapılan statik enine ve boyuna testlerde makinenin endüstri standardı stabilite testine uygun olduğu görülmüştür. Makinenin eğimli arazilerde kullanımı ve makineyi o gün, o bölgedeki koşullarda kullanıp kullanamayacağınızı belirlemek için dikkate almanız gereken kullanım koşulları ile ilgili bilgi edinmek için *Kullanma Kılavuzundaki* talimatları gözden geçirin. Arazi yapısındaki değişiklikler, makinenin eğimli yerlerde çalışma şeklinde değişikliğe neden olabilir. Mümkünse, makineyi eğimli arazilerde kullanırken kesim ünitelerini toprağa indirilmiş halde tutun. Yokuşlarda çalışırken kesim ünitelerinin kaldırılması, makinenin dengesini kaybetmesine neden olabilir.

1. Devrilme tehlikesi – 25°'den fazla eğimlerde kullanmayın.

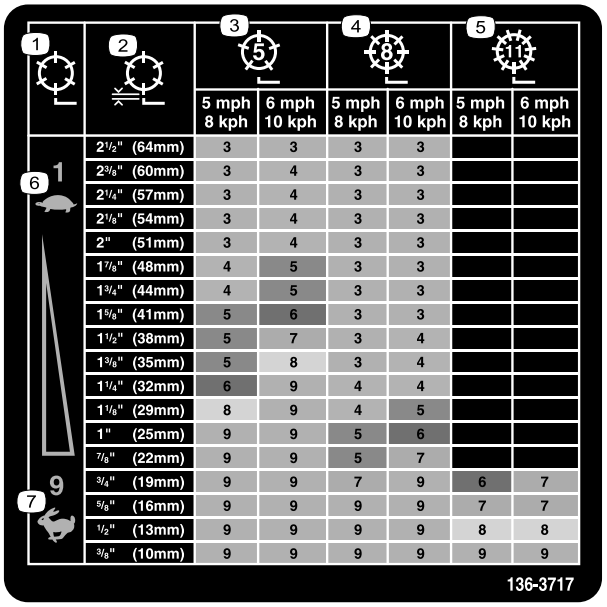


decal136-3717

**136-3717**

1. Silindir hızı
2. Silindir kesim yüksekliği
3. 5 bıçaklı silindir ayarı
4. 8 bıçaklı silindir ayarı
5. 11 bıçaklı silindir ayarı
6. Yavaş
7. Hızlı

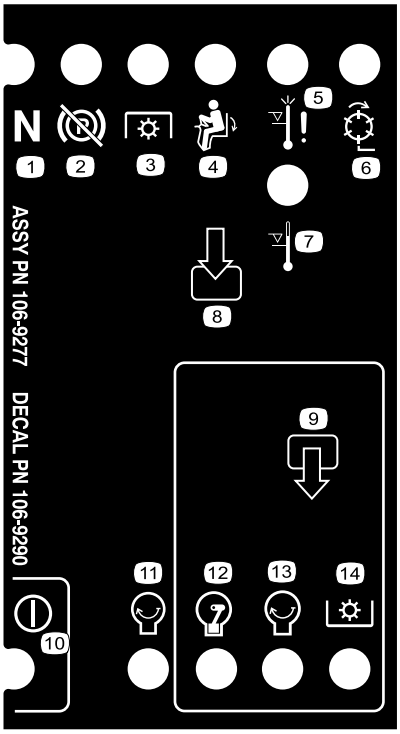


decal106-9290

**106-9290**

1. Boş
2. Park freni—Kapalı
3. PTO
4. Koltukta
5. Yüksek sıcaklık nedeniyle kapatma
6. Silindirler—aktif
7. Yüksek sıcaklık uyarısı
8. Girişler
9. Çıkışlar
10. Güç
11. Motor – Başlat
12. Motor – Çalıştır
13. Motor – Başlat
14. PTO

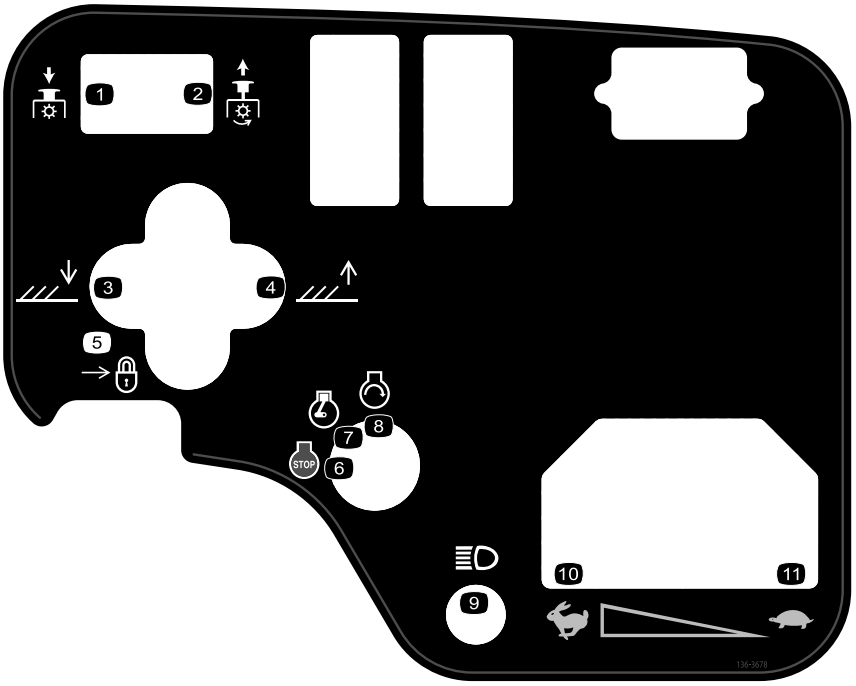


decal136-3678

**136-3678**

1. PTO – Devre dışı bırak
2. PTO – Etkinleştir
3. Kesim ünitelerini indir.
4. Kesim ünitelerini kaldır.
5. Kilitle
6. Motor – Kapat
7. Motor – Çalıştır
8. Motor – Başlat
9. Işıklar
10. Hızlı
11. Yavaş

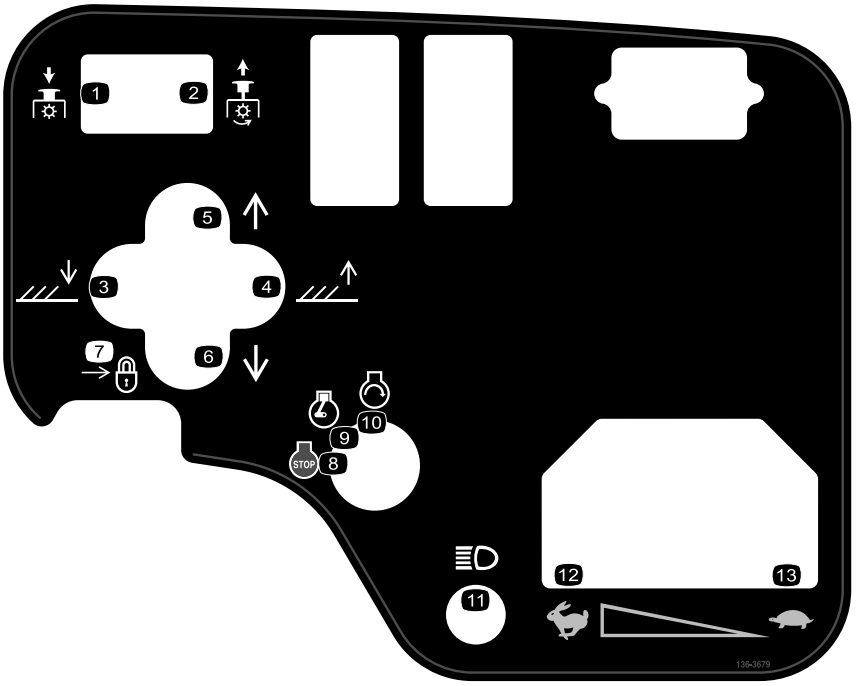


decal136-3679

**136-3679**

1. PTO – Devre dışı bırak
2. PTO – Etkinleştir
3. Kesim ünitelerini indir.
4. Kesim ünitelerini kaldır.
5. Kesim ünitelerini sağa kaydır.
6. Kesim ünitelerini sola kaydır.
7. Kilitle
8. Motor – Kapat
9. Motor – Çalıştır
10. Motor – Başlat
11. Işıklar
12. Hızlı
13. Yavaş

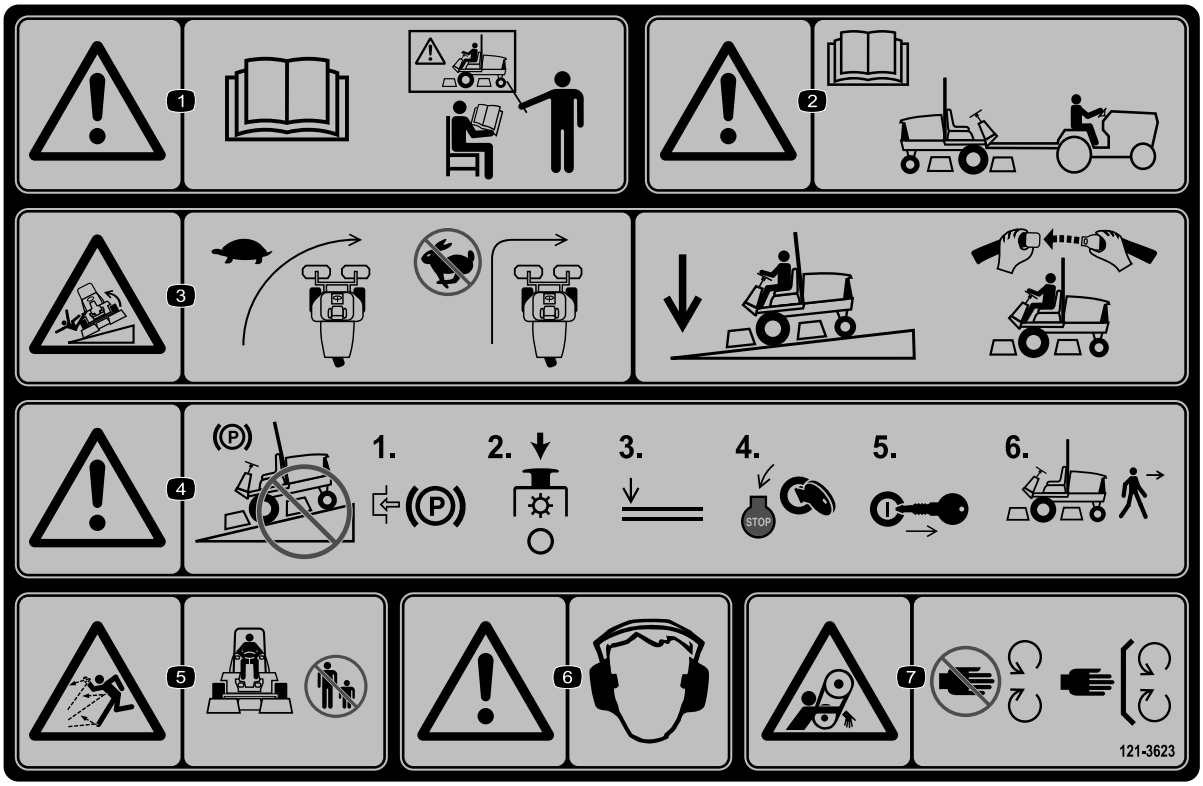


decal121-3623

**121-3623**

1. Uyarı – *Kullanma Kılavuzunu* okuyun; gerekli eğitimi almadıysanız makineyi çalıştırmayın.
2. Uyarı – makineyi çekmeden önce *Kullanma Kılavuzunu* okuyun.
3. Devrilme tehlikesi – dönüş yapmadan önce makineyi durdurun, eğimlerde hareket ediyorken kesim ünitelerini indirin ve emniyet kemerinizi takın.
4. Uyarı – yokuşlarda park etmeyin; makinenin başından ayrılmadan önce park frenini etkinleştirin, kesme ünitelerini durdurun, ek parçaları indirin, motoru kapatın ve anahtarı kontaktan çıkarın.
5. Cisim fırlatma tehlikesi – çevredekileri uzak tutun.
6. Uyarı – kulak koruyucu takın.
7. Kapılma tehlikesi – hareketli parçalardan uzak durun; tüm koruyucu ve kalkanları yerinde tutun.

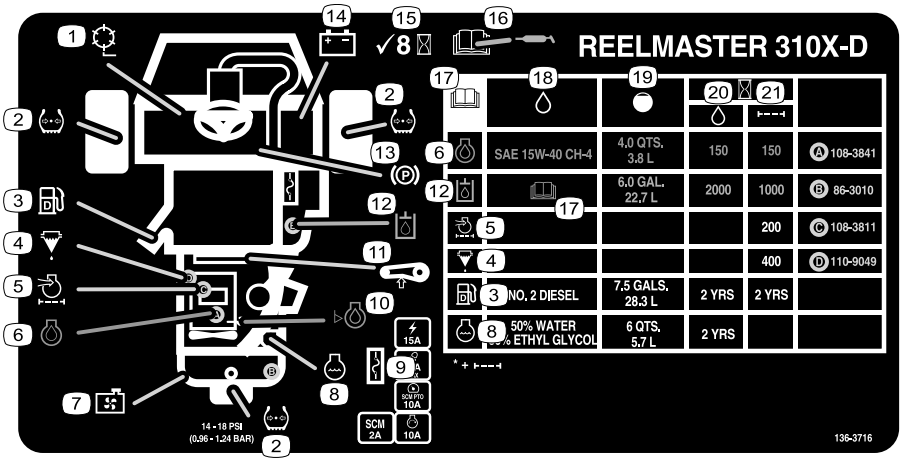


decal136-3716

**136-3716**

1. Silindir hızı
2. Lastik hava basıncı
3. Dizel yakıt
4. Yakıt/su ayırıcı
5. Motor hava filtresi
6. Motor yağı
7. Radyatör filtresi
8. Motor soğutma suyu
9. Sigortalar
10. Motor yağı seviyesi
11. Kayış gerginliği
12. Hidrolik sıvısı
13. Park freni
14. Akü
15. 8 saatte bir kontrol edin.
16. Yağlama hakkında bilgi almak için *Kullanma Kılavuzunu* okuyun.
17. *Kullanma Kılavuzunu* okuyun.
18. Sıvılar
19. Kapasite
20. Sıvı aralığı (saat)
21. Filtre aralığı (saat)

# Kurulum

## Sökülü Parçalar

Bütün parçaların gönderildiğini doğrulamak için aşağıdaki tabloyu kullanın.

| Prosedür | Açıklama | Adet | Kullanım |
|---|---|---|---|
| 1 | Ön tekerlek grubu<br>Arka tekerlek grubu | 2<br>1 | Tekerleklerin Takılması. |
| 2 | Direksiyon<br>Direksiyon kapağı<br>Büyük rondela<br>Sıkıştırma somunu<br>Vida | 1<br>1<br>1<br>1<br>1 | Direksiyonun Takılması. |
| 3 | Hiçbir parça gerekmiyor | – | Aküyü şarj edin ve bağlayın. |
| 4 | Açı göstergesi (el tipi) | 1 | Eğim göstergesini kontrol edin. |
| 5 | Denge çubuğu grubu<br>Flanş başlı cıvata<br>Kilit somunu<br>Hortum kelepçesi | 1<br>4<br>4<br>1 | Denge Çubuğunun Takılması. |
| 6 | Kaldırma kolu seti (isteğe bağlı set—ayrı satılır) | 1 | Ön kaldırma kollarını takın. |
| 7 | Kesim Ünitesi (isteğe bağlı parça—ayrı sipariş edilir) | 3 | Taşıyıcı çerçeveleri kesim ünitelerine takın. |
| 8 | Hiçbir parça gerekmiyor | – | Kesme Ünitelerinin Takılması. |
| 9 | Hiçbir parça gerekmiyor | – | Kesim ünitesi tahrik motorlarını takın. |
| 10 | Hiçbir parça gerekmiyor | – | Kaldırma kollarını ayarlayın. |
| 11 | Hiçbir parça gerekmiyor | – | Lastik Hava Basıncının Ayarlanması. |
| 12 | Kilit braketi<br>Perçin<br>Rondela<br>Vida (¼ x 2 inç)<br>Kilit somunu (¼ inç) | 1<br>2<br>1<br>1<br>1 | Kaput mandalını takın (CE makineler). |
| 13 | Egzoz koruyucu<br>Sac vidası | 1<br>4 | Egzoz koruyucuyu takın (CE makineler) |
| 14 | Üretim Yılı etiketi<br>CE etiketi<br>Yana yatma tehlikesi etiketi (121-3598) | 1<br>1<br>1 | CE etiketlerini takın (gerekiyorsa). |
| 15 | Devirme silindiri seti (standart pakete dahil değildir) | 1 | İsteğe bağlı sunulan devirme silindiri setini takın. |

## Ortam ve Ek Parçalar

| Açıklama | Adet | Kullanım |
|---|---|---|
| Kontak kilidi | 2 | Motoru çalıştırın. |
| Kullanma Kılavuzu<br>Motor kullanma kılavuzu | 1<br>1 | Makineyi çalıştırmadan önce okuyun. |
| Operatör eğitim materyali | 1 | Makineyi kullanmadan önce inceleyin. |
| Teslimat öncesi kontrol listesi | 1 | Makinenin düzgün ayarlandığından emin olun. |
| Uygunluk belgesi | 1 | CE uygunluğunu sağlayın. |

**Not:** Makinenin sağ ve sol taraflarını, normal çalışma konumuna göre belirleyin.

# 1

# Tekerleklerin Takılması

**Bu prosedür için gerekli parçalar:**

| | |
|---|---|
| 2 | Ön tekerlek grubu |
| 1 | Arka tekerlek grubu |

## Prosedür

***Önemli:*** **Arka tekerleğin jantı ve lastiği, öndeki 2 jant ve lastikten daha dardır.**

1. Tekerlek göbeğine, supap gövdesi dışarı doğru bakacak biçimde bir tekerlek grubu monte edin.
2. Tekerleği bijon somunlarıyla göbeğe sabitleyin ve somunları çapraz sırayla, 61 ila 88 N·m torkla sıkın.
3. Diğer tekerlek grupları için 1. ve 2. adımları tekrarlayın.

# 2

# Direksiyonun Takılması

**Bu prosedür için gerekli parçalar:**

| | |
|---|---|
| 1 | Direksiyon |
| 1 | Direksiyon kapağı |
| 1 | Büyük rondela |
| 1 | Sıkıştırma somunu |
| 1 | Vida |

## Prosedür

1. Direksiyonu, direksiyon milinin üzerine kaydırın (Şekil 3).

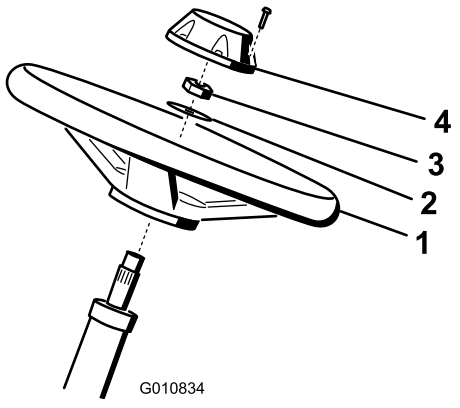


g010834

**Şekil 3**

1. Direksiyon
2. Rondela
3. Sıkıştırma somunu
4. Kapak

2. Rondelayı, direksiyon milinin üzerine kaydırın (Şekil 3).
3. Sıkıştırma somununu kullanarak direksiyonu mile (Şekil 3) sabitleyin ve somunu 27 ila 35 N·m torkla sıkın.

4. Kapağı direksiyona takın ve bir vidayla sabitleyin (Şekil 3).

# 3

# Akünün Şarj Edilmesi ve Bağlanması

**Hiçbir Parça Gerekmiyor**

## Prosedür

**⚠ TEHLIKE**

**Akü elektroliti, tüketilmesi halinde ölümcül olan ve ağır yanıklara yol açabilen sülfürik asit içerir.**

- **Elektroliti asla içmeyin veya cildinize, gözlerinize ya da giysilerinize temas etmesine izin vermeyin. Koruyucu gözlük ve kauçuk eldiven takın.**
- **Aküyü, cildi yıkamak için temiz su bulunan bir yerde doldurun.**

1. Akü kapağını makineye sabitleyen 2 düğmeyi çıkararak kapağı çıkarın (Şekil 4).

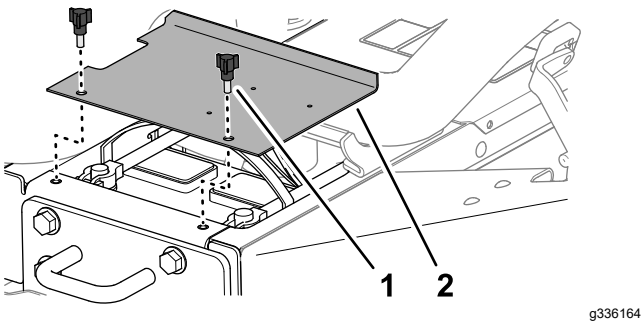


**Şekil 4**

1. Düğme
2. Akü kapağı

2. Akü voltajını ölçün.

   **Not:** 12,4 V veya daha yüksek bir değer ölçerseniz akü dolu demektir.

3. 12,3 V veya daha düşük bir değer ölçerseniz aküyü 4-8 saat boyunca 3 ila 4 A miktarla şarj edin.

**⚠ UYARI**

**Akü şarj edilirken patlayıcı gazlar açığa çıkar.**

- **Aküye alev ve kıvılcımla yaklaşmayın.**
- **Akünün yakınında asla sigara içmeyin.**

4. Akü şarj olduğunda, şarj cihazını elektrik prizinden ve ardından da akü kutup başlarından çıkarın.
5. Pozitif kabloyu (kırmızı) pozitif (+) akü kutup başına takın ve bunları T başlı cıvata ve somun ile sabitleyin (Şekil 5).

   **Not:** Artı (+) bağlantı ucunun kutup başının sonuna kadar gittiğini ve kablonun aküye tam sabitlendiğini kontrol edin.

   ***Önemli:*** **Kablo, akü kapağına temas etmemelidir.**
6. Negatif kabloyu (siyah) akünün negatif (-) akü kutup başına takın ve bunları T başlı cıvata ve somun ile sabitleyin (Şekil 5).

**⚠ UYARI**

**Akü kablolarının yanlış bağlanması, çekicinin ve kabloların kıvılcım çıkarmasına sebep olabilir. Kıvılcımlar akü gazlarının patlamasına ve bireysel yaralanmaya sebep olabilir.**

- **Her zaman negatif (siyah) akü kablosunun bağlantısını pozitif (kırmızı) kablonun bağlantısından önce kesin.**
- **Her zaman pozitif (kırmızı) akü kablosunu negatif (siyah) akü kablosunu bağlamadan önce bağlayın.**

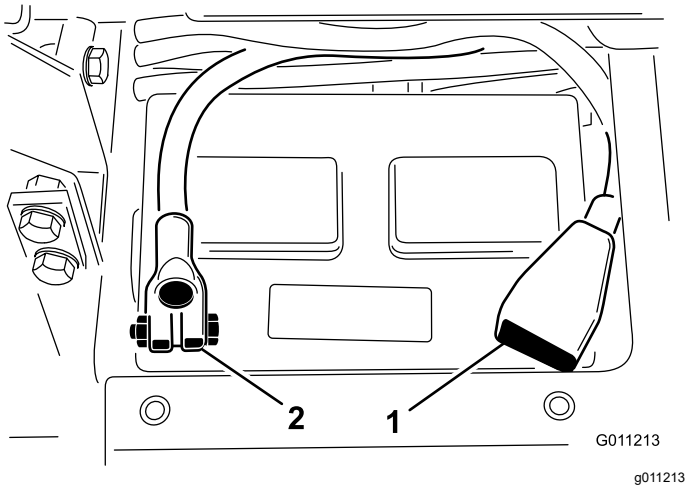


**Şekil 5**

1. Artı (+) akü kablosu
2. Eksi (-) akü kablosu

***Önemli:*** **Aküyü yerinden çıkarırsanız, akü kelepçe cıvatalarının, cıvata başları alt kısma, somunlar ise üst kısma gelecek biçimde takıldığından emin olun. Kelepçe cıvataları ters takılırsa, kesim ünitelerini değiştirdiğiniz zaman hidrolik borularıyla çakışma yaratabilirler.**

7. Korozyonu önlemek için, akü bağlantılarına Grafo 112X kaplama gresi (Toro Parça Numarası: 505-47) veya hafif bir gres sürün.
8. Kısa devre meydana gelmesini önlemek için kauçuk körüğü artı bağlantı ucunun üzerine kaydırın.
9. Akü kapağını takın.

# 4

# Eğim Göstergesinin Kontrol Edilmesi

**Bu prosedür için gerekli parçalar:**

| | |
|---|---|
| 1 | Açı göstergesi (el tipi) |

## Prosedür

1. Makineyi engebesiz, düz bir zemine park edin.
2. Yakıt deposunun yanında bulunan çerçeve çapraz rayının üzerine el tipi bir eğim ölçer (makineyle birlikte verilir) yerleştirerek makinenin düz olduğunu teyit edin (Şekil 6).

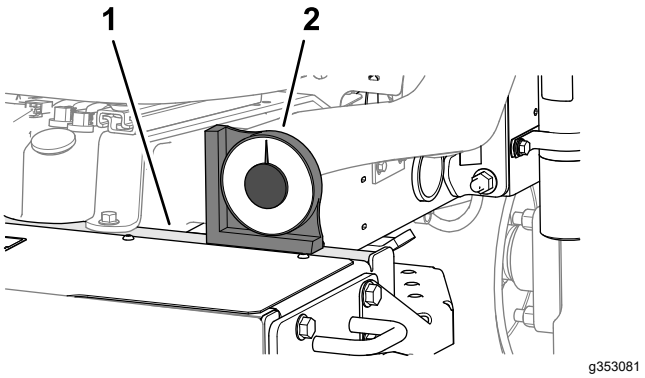


**Şekil 6**

1. Çapraz ray (çerçeve)
2. El tipi açı göstergesi

3. Açı göstergesi 0° göstermiyorsa makineyi el tipi açı göstergesinde 0° değerini elde edebileceğiniz bir yere taşıyın.
4. Makinenin direksiyon borusuna monte edilmiş eğim göstergesini kontrol edin (Şekil 7).

   **Not:** Operatör konumundan bakıldığında eğim göstergesinde 0° değeri gösteriliyor olmalıdır.

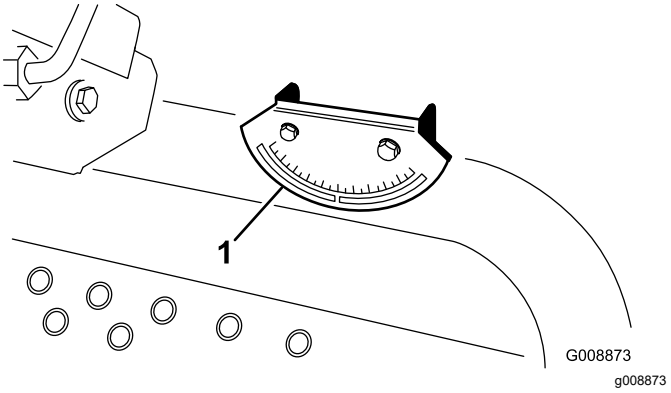


**Şekil 7**

1. Açı göstergesi

5. Eğim göstergesi 0° göstermiyorsa, açı göstergesini montaj braketine sabitleyen 2 vida ve 2 kilit somununu gevşetin, göstergeyi 0° gösterilecek biçimde ayarlayın ve cıvatalar ile somunları sıkın.

# 5

# Denge Çubuğunun Takılması

**Bu prosedür için gerekli parçalar:**

| | |
|---|---|
| 1 | Denge çubuğu grubu |
| 4 | Flanş başlı cıvata |
| 4 | Kilit somunu |
| 1 | Hortum kelepçesi |

## Prosedür

**⚠ UYARI**

**Makinenin modifiye edilmiş veya hasarlı bir denge çubuğuyla kullanılması yeterince korunmamanıza, bu da bir devrilme durumunda yaralanmanıza veya ölmenize neden olabilir.**

- **Makineye hasarlı veya modifiye edilmiş bir denge çubuğu takmayın.**
- **Hasarlı bir denge çubuğunu yenisiyle değiştirin; onarmayın.**

1. Denge çubuğunu, montaj deliklerini aynı hizaya getirerek çekiş ünitesi montaj braketlerinin üzerine indirin. Denge çubuğundaki havalandırma borusunun, makinenin sol tarafına gelmesini sağlayın (Şekil 8).

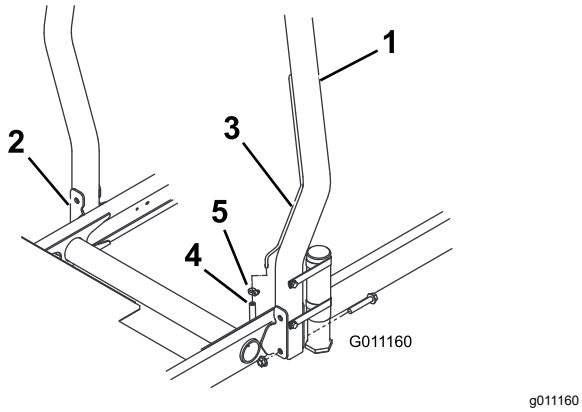


**Şekil 8**

1. Denge çubuğu
2. Montaj braketi
3. Havalandırma borusu
4. Yakıt hattı havalandırma borusu hortumu
5. Hortum kelepçesi

2. Denge çubuğunun her bir tarafını, 2 adet flanşlı cıvata ve 2 adet kilitleme somunuyla montaj braketlerine sabitleyin (Şekil 8). Sabitleme elemanlarını 81 N·m torkla sıkın.
3. Yakıt hattı havalandırma hortumunu, hortum kelepçesini kullanarak denge çubuğundaki havalandırma borusuna sabitleyin.

**⚠ DIKKAT**

**Yakıt hattı havalandırma hortumu havalandırma borusuna bağlı değilken motorun çalıştırılması hortumdan yakıt akmasına yol açar, bu da yangın veya patlama riskini artırır. Yakıttan kaynaklanan bir ateş veya patlama sizde ve başkalarında yanıklar oluşmasına ve maddi hasara yol açabilir.**

**Motoru çalıştırmadan önce, yakıt hattı havalandırma hortumunu havalandırma borusuna bağlayın.**

# 6

# Ön Kaldırma Kollarının Takılması

**Bu prosedür için gerekli parçalar:**

| | |
|---|---|
| 1 | Kaldırma kolu seti (isteğe bağlı set—ayrı satılır) |

## Kaldırma Kollarını Takmaya Hazırlanma

1. Her bir kaldırma kolunun içine bir adet kılavuz çubuk yerleştirin ve montaj deliklerini hizalayın (Şekil 9).

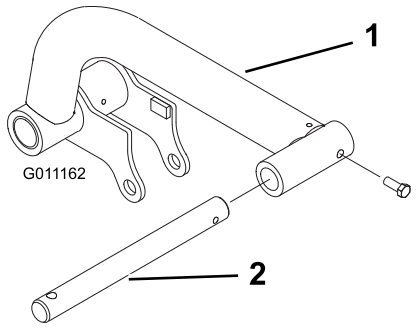


**Şekil 9**

1. Kaldırma kolu
2. Kılavuz çubuk

2. Kılavuz çubukları, 2 adet cıvatayla (5/16 x ⅞ inç) kaldırma kollarına sabitleyin.
3. Cıvataları 37 ila 45 N m torkla sıkın.
4. Makinenin ön tarafında, kılavuz mil bağlantısını kaldırma kolu kılavuz millerine sabitleyen 2 adet flanşlı başlı vidayı (1/2 x 2 inç) ve ardından bağlantıyı (Şekil 10) sökün.

   **Not:** Kılavuz mil bağlantısı ile başlı vidaları atmayın.

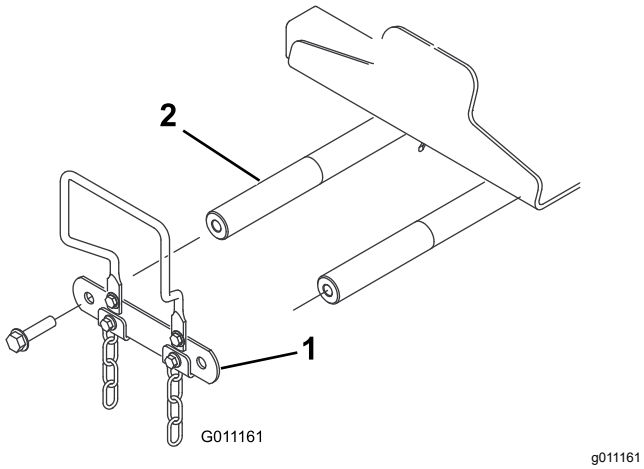


**Şekil 10**

1. Kılavuz mil bağlantısı
2. Kaldırma kolu kılavuz mili

## Kaldırma Kollarının Makineye Monte Edilmesi

1. Kaldırma kollarını Şekil 11 ile gösterildiği gibi kaldırma kolu kılavuz millerinin üzerine monte edin.

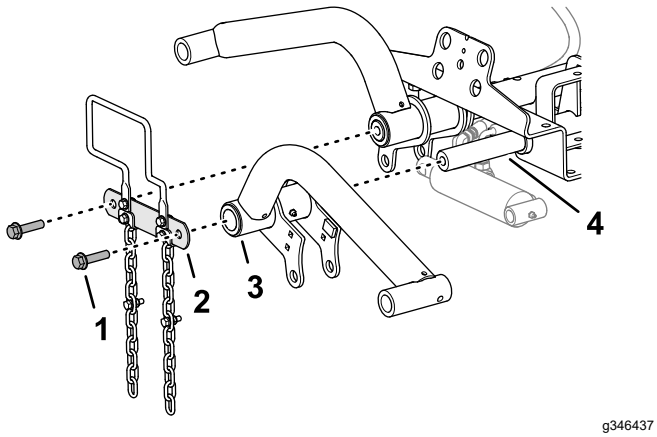


**Şekil 11**

1. Cıvata (1/2 x 2 inç)
2. Kılavuz mil bağlantısı
3. Kaldırma kolu
4. Kaldırma kolu kılavuz mili

2. Kaldırma Kollarını Takmaya Hazırlanma (sayfa 16) adımında söktüğünüz 2 adet flanşlı başlı vidayı (1/2 x 2 inç) kullanarak kılavuz mil bağlantısını kaldırma kolu kılavuz millerine (Şekil 11) monte edin.
3. Başlı vidaları 95 N·m torkla sıkın.

## Kaldırma Silindirinin Sol Kaldırma Koluna Monte Edilmesi

**Gres Tipi:** 2 numara lityum gres

1. Kaldırma silindirinin kapaklı ucunu sol kaldırma kolu flanşlarındaki deliklerle hizalayın (Şekil 12).

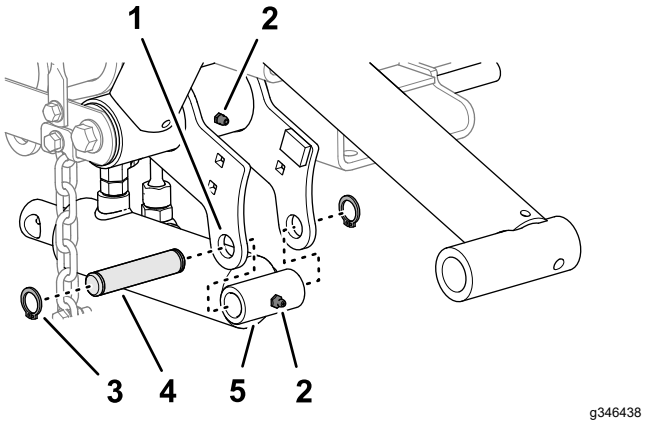


**Şekil 12**

1. Gresörlük
2. Kaldırma kolu flanşı (sol)
3. Tespit halkası
4. Montaj pimi
5. Kaldırma silindiri (kapak ucu)

2. Montaj pimini ve 2 adet tespit halkasını kullanarak silindiri flanşlara monte edin (Şekil 12).
3. Kaldırma kolunun ve hidrolik silindirinin gresörlüklerine 2 numara lityum gres sürün (Şekil 12).

## Kaldırma Silindirinin Sağ Kaldırma Koluna Monte Edilmesi

**Gres Tipi:** 2 numara lityum gres

1. Kaldırma silindirinin hidrolik bağlantı parçalarının altına bir tahliye kabı yerleştirin (Şekil 13).

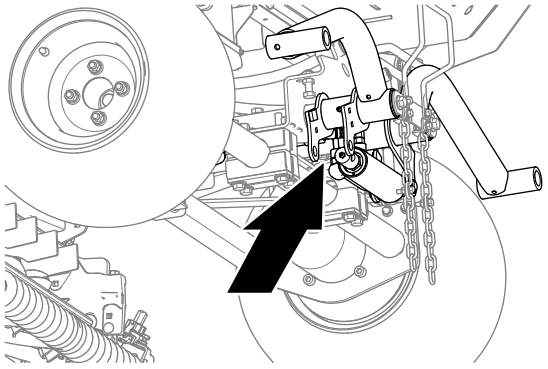

g346441

**Şekil 13**

2. Kaldırma silindirinde, geri dönüş hortumunun düz döner bağlantı parçası ile kaldırma hortumunun 90° döner bağlantı parçasını gevşetin (Şekil 14).

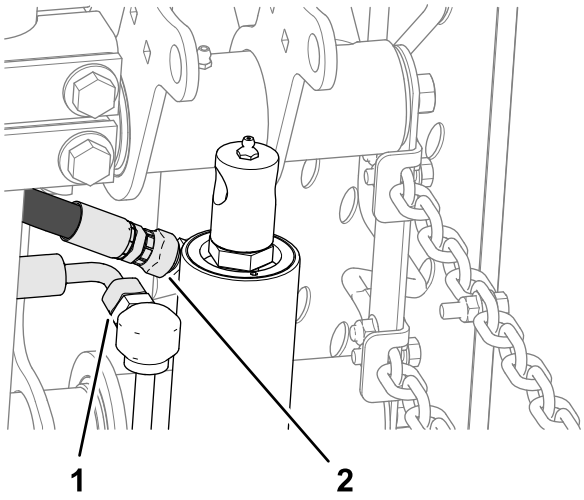


g346440

**Şekil 14**

1. Düz döner bağlantı parçası (geri dönüş hortumu)
2. 90° döner bağlantı parçası (kaldırma hortumu)

3. Hortum bağlantı parçalarının çevresine bir bez sarın.
4. Kaldırma silindiri çubuğunu, sağ kaldırma kolu flanşlarındaki deliklerle hizalanana kadar yavaşça hareket ettirin (Şekil 15).

   ***Önemli:*** **Kaldırma silindiri çubuğunu hareket ettirirken hortum bağlantı parçalarından bir miktar hidrolik sıvısı çıkar.**

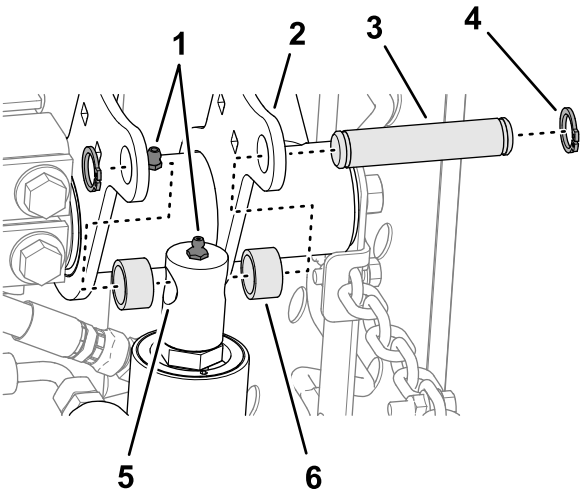


g346439

**Şekil 15**

1. Gresörlük
2. Kaldırma kolu flanşı (sağ)
3. Montaj pimi
4. Tespit halkası
5. Kaldırma silindiri çubuğu
6. Ara parça

5. Montaj pimini, 2 ara parçayı ve 2 adet tespit halkasını kullanarak silindiri çubuğu flanşlara monte edin (Şekil 15).
6. Kaldırma kolunun ve hidrolik silindirinin gresörlüklerine 2 numara lityum gres sürün (Şekil 15).
7. Geri dönüş ve kaldırma hortumlarının döner bağlantı parçalarını 37 ila 45 N·m torkla sıkın.

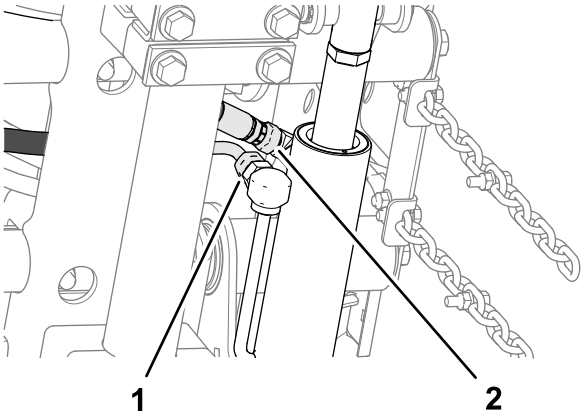


g346476

**Şekil 16**

1. Düz döner bağlantı parçası (geri dönüş hortumu)
2. 90° döner bağlantı parçası (kaldırma hortumu)

8. Makinedeki hidrolik sıvısını silerek giderin.

# 7

# Taşıyıcı Çerçevelerin Kesim Ünitelerine Takılması

**Bu prosedür için gerekli parçalar:**

| | |
|---|---|
| 3 | Kesim Ünitesi (isteğe bağlı parça—ayrı sipariş edilir) |

## Kesim Ünitelerinin Hazırlanması

1. Kesim ünitelerini kutularından çıkarın.
2. Kesim ünitelerini, kesim ünitelerinin *Kullanma Kılavuzunda* belirtildiği gibi ayarlayın.

## Ön Kesim Üniteleri için Taşıyıcı Çerçevelerin Monte Edilmesi

### Bağlantılarla Donatılmış Kesim Ünitesi

**Not:** Ön taşıyıcı çerçeveler isteğe bağlı kaldırma kolu setinin birer parçasıdır.

1. Ön taşıyıcı çerçevenin plakalarındaki delikleri kesim ünitesi montaj plakalarındaki deliklerle hizalayın (Şekil 17).

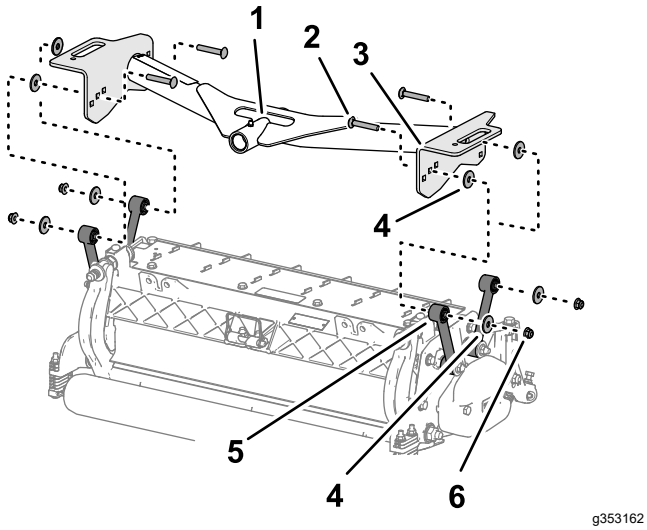


**Şekil 17**

1. Kılavuz boru (ön taşıyıcı çerçeve)
2. Taşıyıcı cıvata (3/8 x 2-1/4 inç)
3. Plaka (ön taşıyıcı çerçeve)
4. Rondela
5. Bağlantı (kesim ünitesi)
6. Flanşlı kilit somunu (3/8 inç)

2. Taşıyıcı plaka ile bağlantı arasına bir rondela yerleştirin (Şekil 17) ve plakalar ile ara parçayı bir adet taşıyıcı cıvata (3/8 x 2-1/4 inç), rondela ve flanşlı kilit somunu (3/8 inç) kullanarak gevşek bir şekilde monte edin.

   **Not:** Montaja kesim ünitesinin arkasından başlıyorsanız plakanın orta deliğini kullanın.
3. 2 adımını diğer plaka delik ve bağlantılarında da tekrarlayın.
4. Flanşlı kilit somunlarını 37 ila 45 Nm torkla sıkın.
5. 1 - 4 arası adımları diğer ön kesim ünitesi ve taşıyıcı çerçeve için de tekrarlayın.

## Kesim Ünitesi ve Arka Taşıyıcı Çerçevenin Monte Edilmesi

### Bağlantılarla Donatılmış Kesim Ünitesi

**Not:** Arka taşıyıcı çerçeve isteğe bağlı kaldırma kolu setinin birer parçasıdır.

1. Arka taşıyıcı çerçevenin plakalarındaki delikleri kesim ünitesi montaj plakalarındaki delikle hizalayın.

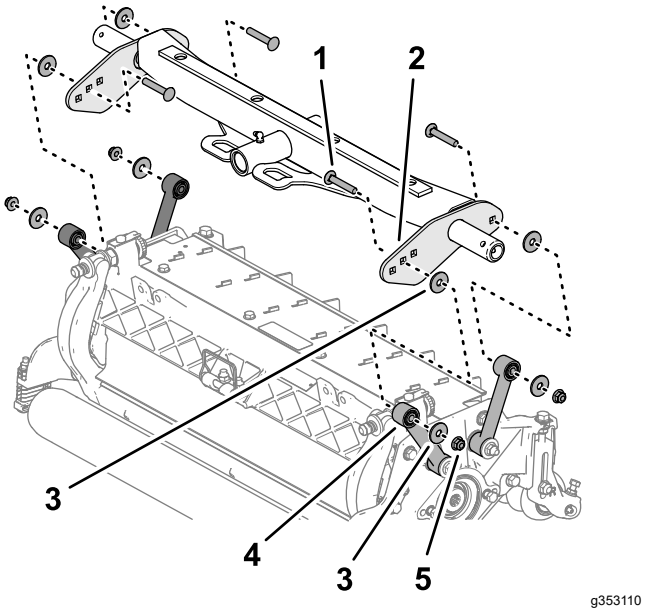


**Şekil 18**

1. Taşıyıcı cıvata (3/8 x 2-1/4 inç)
2. Plaka (arka taşıyıcı çerçeve)
3. Rondela
4. Bağlantı (kesim ünitesi)
5. Flanşlı kilit somunu (3/8 inç)

2. Taşıyıcı plaka ile bağlantı arasına bir rondela yerleştirin (Şekil 18) ve plakalar ile ara parçayı bir adet taşıyıcı cıvata (3/8 x 2-1/4 inç), rondela ve flanşlı kilit somunu (3/8 inç) kullanarak gevşek bir şekilde monte edin.

   **Not:** Montaja kesim ünitesinin arkasından başlıyorsanız plakanın orta deliğini kullanın.

3. 2 adımını diğer plaka delik ve bağlantılarında da tekrarlayın.
4. Flanşlı kilit somunlarını 37 ila 45 Nm torkla sıkın.

# Ön Kesim Üniteleri için Taşıyıcı Çerçevelerin Monte Edilmesi

## Montaj Plakalarıyla Donatılmış Kesim Ünitesi

**Not:** Ön taşıyıcı çerçeveler isteğe bağlı kaldırma kolu setinin birer parçasıdır.

1. Ön taşıyıcı çerçevenin plakalarındaki delikleri kesim ünitesi montaj plakalarındaki deliklerle hizalayın (Şekil 19).

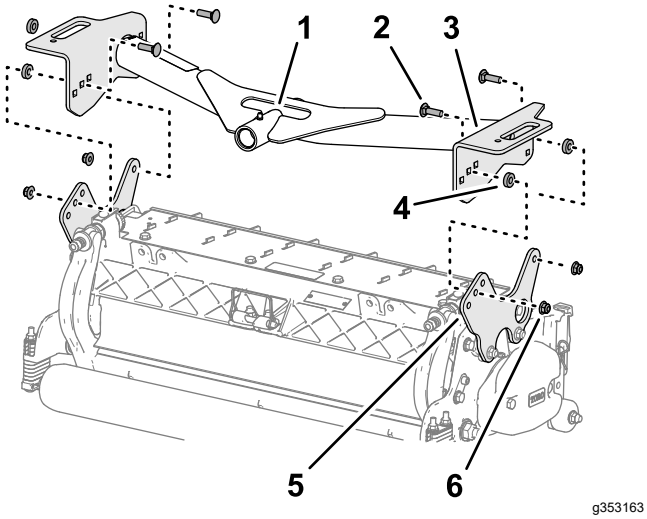


**Şekil 19**

1. Kılavuz boru (ön taşıyıcı çerçeve)
2. Taşıyıcı cıvata (3/8 x 1-1/4 inç)
3. Plaka (ön taşıyıcı çerçeve)
4. Ara parça
5. Montaj plakası (kesim ünitesi)
6. Flanşlı kilit somunu (3/8 inç)

2. Taşıyıcı plaka ile montaj plakası arasına bir ara parça yerleştirin (Şekil 19) ve plakalar ile ara parçayı bir adet taşıyıcı cıvata (3/8 x 1-1/4 inç) ve flanşlı kilit somunu (3/8 inç) kullanarak gevşek bir şekilde monte edin.

   **Not:** Montaja kesim ünitesinin arkasından başlıyorsanız her bir plakanın orta deliklerini kullanın.
3. 2 adımını diğer plaka deliklerinde de tekrarlayın.
4. Flanşlı kilit somunlarını 37 ila 45 Nm torkla sıkın.
5. 1 - 4 arası adımları diğer ön kesim ünitesi ve taşıyıcı çerçeve için de tekrarlayın.

# Kesim Ünitesi ve Arka Taşıyıcı Çerçevenin Monte Edilmesi

## Montaj Plakalarıyla Donatılmış Kesim Ünitesi

**Not:** Arka taşıyıcı çerçeve isteğe bağlı kaldırma kolu setinin birer parçasıdır.

1. Arka taşıyıcı çerçevenin plakalarındaki delikleri kesim ünitesi montaj plakalarındaki deliklerle hizalayın (Şekil 15).

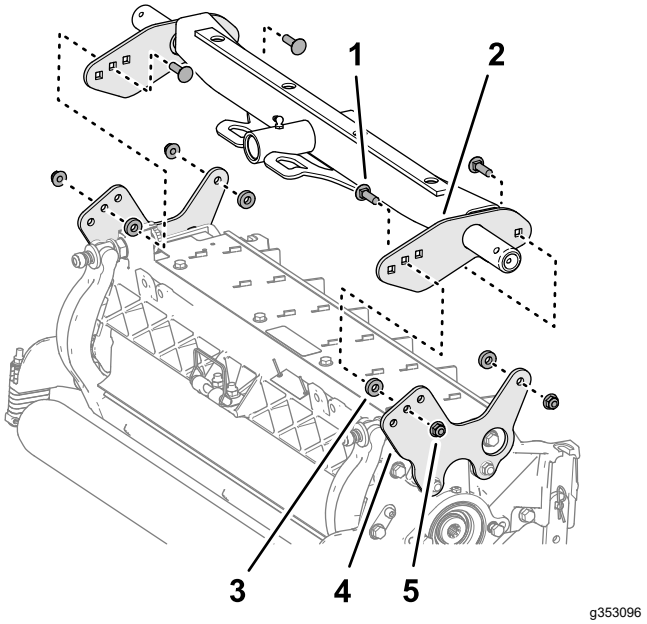


**Şekil 20**

1. Taşıyıcı cıvata (3/8 x 1-1/4 inç)
2. Plaka (arka taşıyıcı çerçeve)
3. Ara parça
4. Montaj plakası (kesim ünitesi)
5. Flanşlı kilit somunu (3/8 inç)

2. Taşıyıcı plaka ile montaj plakası arasına bir ara parça yerleştirin (Şekil 16) ve plakalar ile ara parçayı bir adet taşıyıcı cıvata (3/8 x 1-1/4 inç) ve flanşlı kilit somunu (3/8 inç) kullanarak gevşek bir şekilde monte edin.

   **Not:** Montaja kesim ünitesinin arkasından başlıyorsanız her bir plakanın orta deliklerini kullanın.
3. 2 adımını diğer plaka deliklerinde de tekrarlayın.
4. Flanşlı kilit somunlarını 37 ila 45 Nm torkla sıkın.

# 8

# Kesim Ünitelerinin Takılması

**Hiçbir Parça Gerekmiyor**

## Prosedür

1. Her bir ön kaldırma kolu kılavuz çubuğunun üzerine bir adet baskı pulu yerleştirin.
2. Kesim ünitesi taşıyıcı çerçevesini kılavuz çubuğun üzerine kaydırın ve bir sıkıştırma pimiyle sabitleyin (Şekil 21).

   **Not:** Arka kesim ünitesinde, baskı pulunu taşıyıcı çerçevenin arkası ile sıkıştırma piminin arasına yerleştirin.

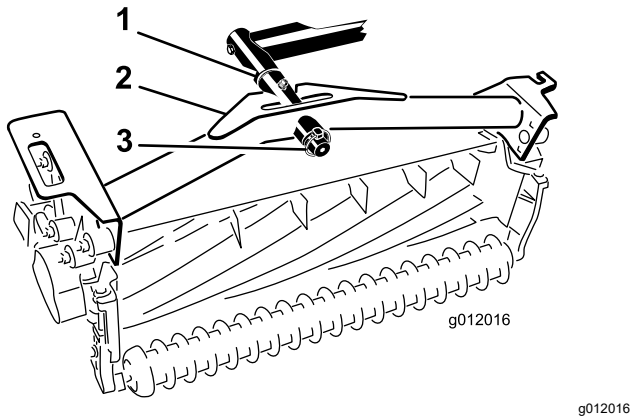


g012016

**Şekil 21**

1. Baskı pulu
2. Taşıyıcı çerçeve
3. Sıkıştırma pimi

3. Tüm kaldırma kolu ve taşıyıcı çerçeve kılavuz noktalarına gres sürün.

   ***Önemli:*** **Hortumlarda hiçbir bükülme veya keskin kıvrılma olmadığını ve arka kesim ünitesi hortumlarının (Şekil 22) kısmında gösterildiği gibi döşendiğini kontrol edin. Kesim ünitelerini yükseltin ve sola getirin (03171 modeli). Arka kesim ünitesi hortumları, çekiş kablosu braketiyle temas etmemelidir. Gerekiyorsa, bağlantı parçalarını ve/veya hortumları yeniden konumlandırın.**

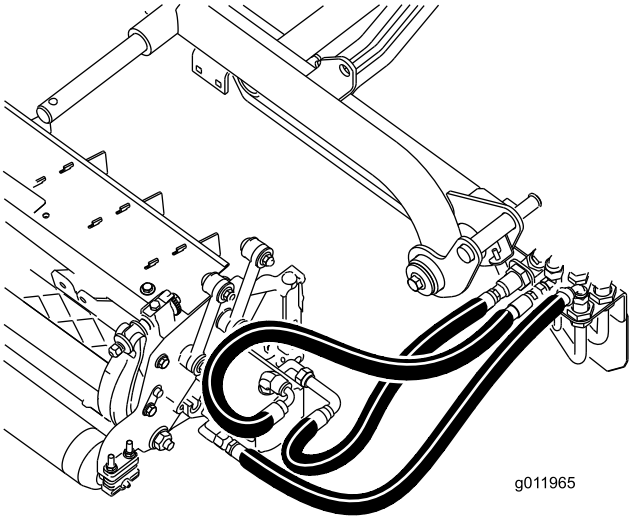


g011965

**Şekil 22**

4. Her bir taşıyıcı çerçevenin ucundaki yarıktan bir adet devirme zinciri geçirin. Devirme zincirini, bir cıvata, bir rondela ve bir kilitleme somunu kullanarak taşıyıcı çerçevenin en üst kısmına sabitleyin (Şekil 23).

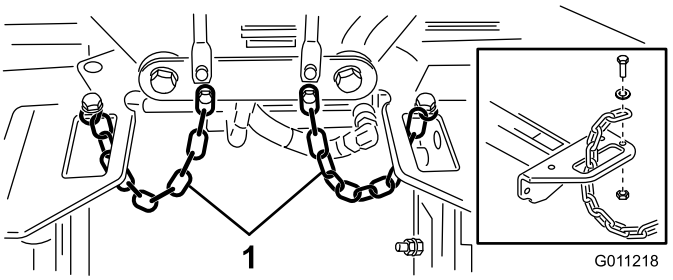


g011218

**Şekil 23**

1. Devirme zinciri

# 9

# Kesim Ünitesi Tahrik Motorlarının Takılması

**Hiçbir Parça Gerekmiyor**

## Prosedür

1. Kesim ünitelerini, kaldırma kolu kılavuz çubuklarının önüne yerleştirin.
2. Sağ kesim ünitesinin iç kısımdaki ucunda bulunan ağırlığı ve O-halkayı (Şekil 24) çıkarın.

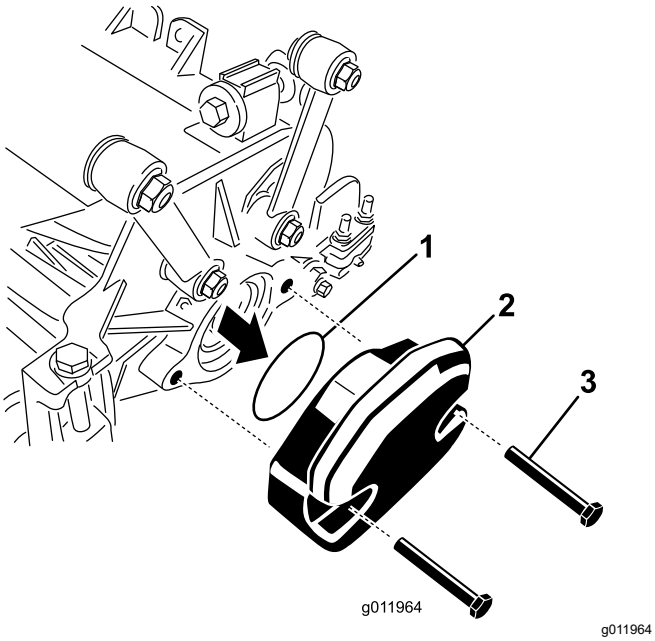


**Şekil 24**

1. O-halka
2. Ağırlık
3. Montaj cıvataları

3. Sağ kesim ünitesinin dış ucundaki yatak muhafazasının tapasını çıkarın ve ağırlıklar ile contayı takın.
4. Kalan kesim ünitelerindeki yatak muhafazalarının sevkiyat tapasını da çıkarın.
5. O-halkayı (kesim ünitesiyle birlikte verilir), tahrik motorunun flanşına geçirin (Şekil 25).

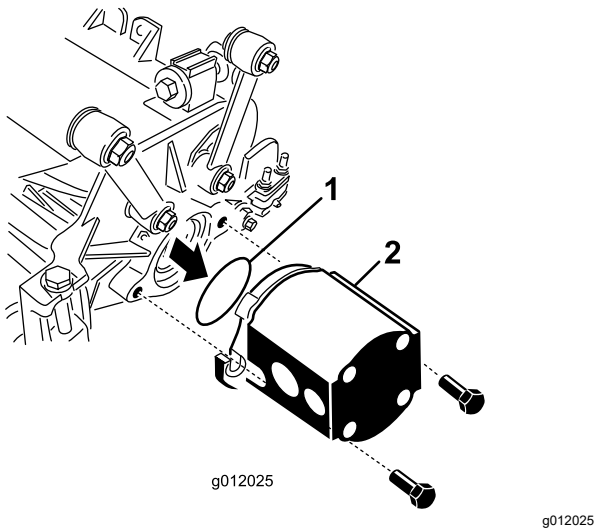


**Şekil 25**

1. O-halka
2. Silindir motoru

6. Motoru, kesim ünitesinin tahrik ucuna monte edin ve kesim ünitesiyle birlikte verilen 2 adet başlı vidayla sabitleyin (Şekil 25).

# 10

# Kaldırma Kollarının Ayarlanması

**Hiçbir Parça Gerekmiyor**

## Kaldırma Kolu ile Arka Kesim Ünitesi Arasındaki Boşluğun Kontrol Edilmesi

1. Motoru çalıştırın.
2. Kesim ünitelerini kaldır.
3. Ön kesim ünitelerinde, sol kaldırma kolu ile taban plakası braketi ve ayrıca sağ kaldırma kolu ile taban plakası braketi arasındaki mesafeyi ölçün (Şekil 26).

   **Not:** Doğru boşluk 5 ile 8 mm olmalıdır. Boşluk bu aralığın içinde değilse kesim ünitesi kaldırma silindirini ayarlayın; bkz. Kaldırma Kolu Boşluğunun Ayarlanması (sayfa 23) ve Kaldırma Kolu Stoper Cıvatalarının Ayarlanması (sayfa 24).

   ***Önemli:*** **Ön plaka braketinde yeterli boşluk olmaması kaldırma kollarına hasar verebilir.**

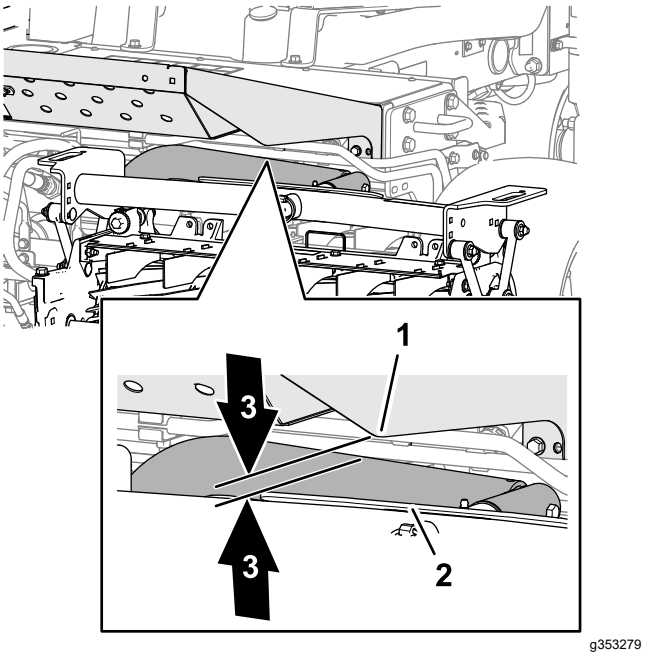


**Şekil 26**

1. Kaldırma kolu
2. Taban plakası braketi
3. 5 ila 8 mm boşluk

4. Arka kesim ünitesinde, arka kesim ünitesi aşınma çubuğunun tepesindeki aşınma kayışı ile tampon stoperi arasındaki mesafeyi ölçün (Şekil 27).

   **Not:** Doğru boşluk 0,51 ila 2,54 mm olmalıdır. Boşluk bu aralığın içinde değilse kesim ünitesi kaldırma silindirini ayarlayın; bkz. Arka Kesim Ünitesi Boşluğunun Ayarlanması (sayfa 24).

   ***Önemli:*** **Arka aşınma çubuğunda düzgün boşluk olmaması kesim ünitesine hasar verebilir.**

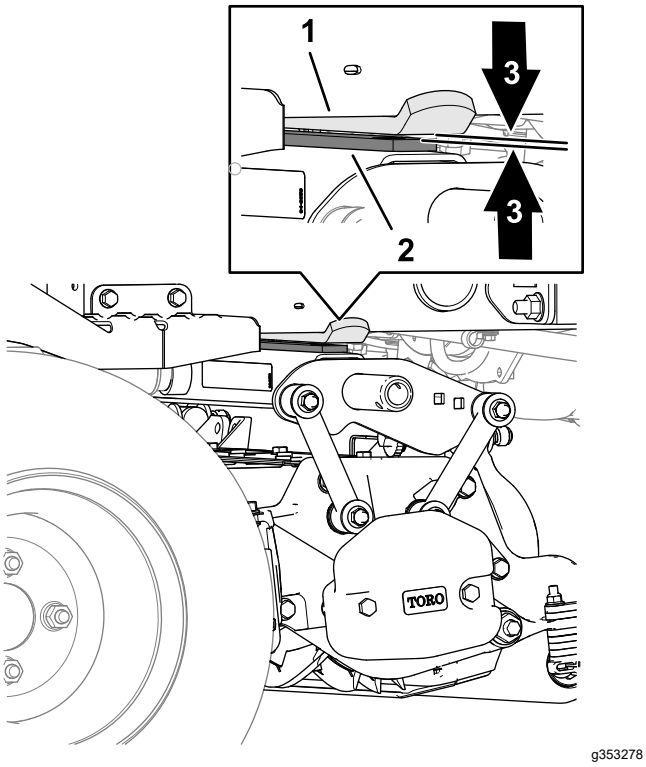


**Şekil 27**

1. Tampon kayışı
2. Aşınma çubuğu (arka kesim ünitesi)
3. 0,51 ila 2,54 mm boşluk

5. Motoru çalıştırın, kesim ünitelerini yere indirin, motoru kapatın, anahtarını çıkarın ve hareketli parçaların durmasını bekleyin.

## Kaldırma Kolu Boşluğunun Ayarlanması

1. Makinenin her iki yanında da, sıkıştırma somunlarını gevşetin ve kaldırma kolu stoper cıvatalarını sökün (Şekil 28).

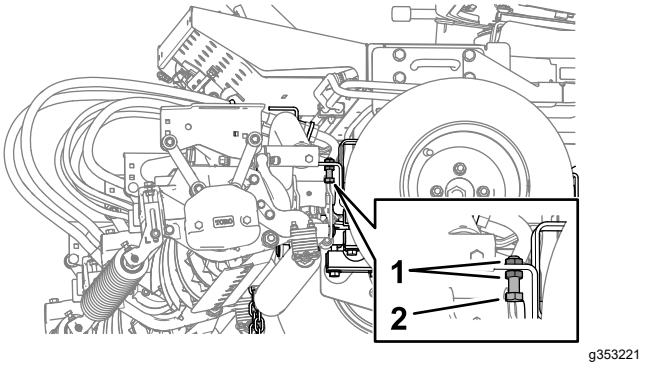


**Şekil 28**

1. Sıkıştırma somunu
2. Kaldırma kolu stoper cıvatası

2. Kaldırma silindiri çubuğundaki sıkıştırma somununu gevşetin (Şekil 29).

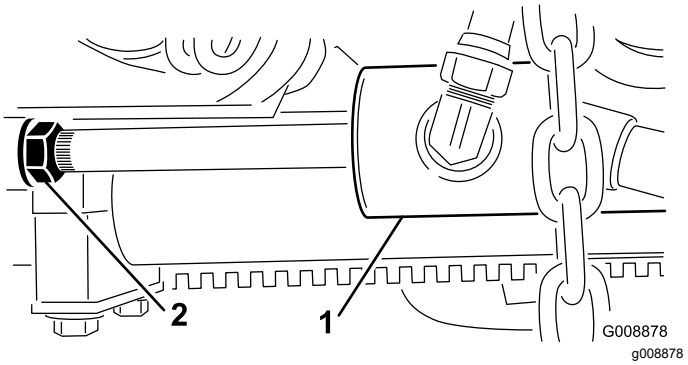


**Şekil 29**

1. Ön kaldırma silindiri
2. Sıkıştırma somunu

3. Çubuğun ucundaki pimi çıkarın ve çatal pimi döndürün.
4. Pimi takip boşluğu kontrol edin.
5. Gerekiyorsa, 1 - 4 arası adımları tekrarlayın.
6. Motoru çalıştırın, kesim ünitelerini yukarı kaldırın, motoru kapatın, anahtarını çıkarın ve hareketli parçaların durmasını bekleyin.
7. Sağ ve sol kaldırma kolları ile taban plakası braketleri arasındaki mesafeyi ölçün.

   **Not:** Doğru boşluk 0,51 ila 2,54 mm olmalıdır.
8. Gerekiyorsa 3 - 7 arası adımları tekrarlayın.
9. Çatal pim sıkıştırma somununu sıkın.
10. 2 ila 9 arası adımları makinenin diğer tarafında da tekrarlayın, ardından Kaldırma Kolu Stoper Cıvatalarının Ayarlanması (sayfa 24) prosedürünü gerçekleştirin.

## Kaldırma Kolu Stoper Cıvatalarının Ayarlanması

***Önemli:*** **Stoper cıvatalarında yeterli boşluk olmaması kaldırma kollarına hasar verebilir.**

**Not:** Taşıma sırasında arka kaldırma kolu bir yere vuruyorsa boşluğu azaltın.

1. Motoru çalıştırın, kesim ünitelerini yukarı kaldırın, motoru kapatın, anahtarını çıkarın ve hareketli parçaların durmasını bekleyin.
2. Stoper cıvatasını, stoper cıvatası ile kaldırma kolu plakası arasında 0,13 ila 1,02 mm boşluk ölçene kadar ayarlayın.

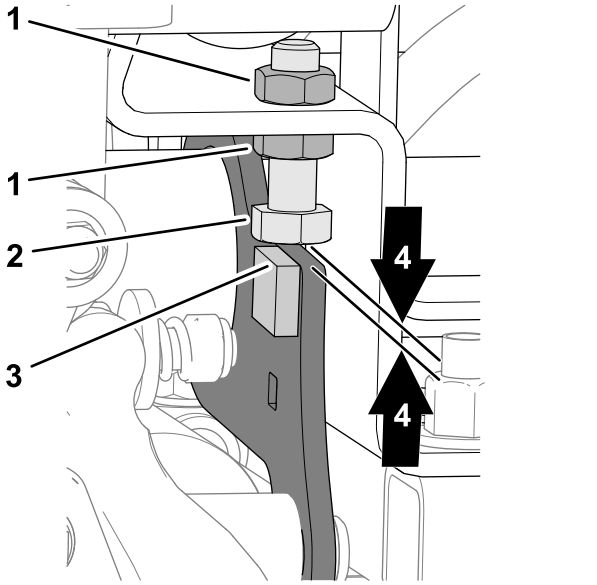


**Şekil 30**

1. Sıkıştırma somunu
2. Durdurma cıvatası
3. Kaldırma kolu plakası
4. 0,13 ila 1,02 mm boşluk

3. 2 adımını diğer kaldırma kolunun stoper cıvatasında da uygulayın.
4. Motoru çalıştırın, kesim ünitelerini yere indirin, motoru kapatın, anahtarını çıkarın ve hareketli parçaların durmasını bekleyin.

## Arka Kesim Ünitesi Boşluğunun Ayarlanması

1. Kaldırma silindirinin sıkıştırma somununu gevşetin (Şekil 31).

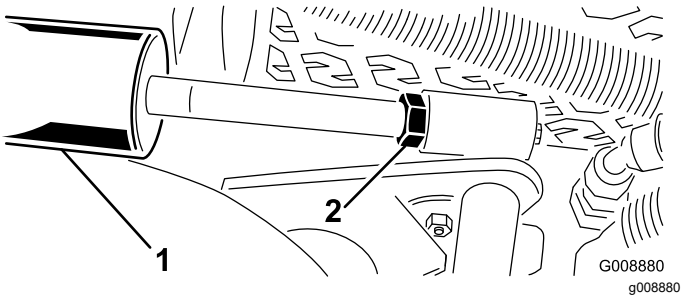


**Şekil 31**

1. Kaldırma silindiri (arka kesim ünitesi)
2. Sıkıştırma somunu

2. Silindir çubuğunu bir pense ve bez yardımıyla somuna yakın bir şekilde tutun ve çubuğu döndürün.

   **Not:** Çubuğun kısaltılması aşınma kayışı ile tampon stoperi arasındaki boşluğu azaltır.
3. Motoru çalıştırın.
4. Kesim ünitelerini yükseltin ve arka kesim ünitesi aşınma çubuğunun tepesindeki aşınma kayışı ile tampon stoperi arasındaki mesafeyi ölçün.

   Doğru boşluk 0,51 ila 2,54 mm olmalıdır.
5. Gerekiyorsa 1 - 4 arası adımları tekrarlayın.
6. Kesim ünitelerini yere indirin, motoru kapatın, anahtarını çıkarın ve hareketli parçaların durmasını bekleyin.
7. Sıkıştırma somununu sıkın.

# 11

# Lastik Hava Basıncının Ayarlanması

**Hiçbir Parça Gerekmiyor**

## Prosedür

Lastiklerin her birindeki lastik hava basıncını ayarlayın; bkz. Lastik Hava Basıncı Kontrolü (sayfa 54).

**Not:** Lastikler, sevkiyat için aşırı şişirilmiştir.

# 12

# Kaput Mandalı Montajı

## CE Makineler

**Bu prosedür için gerekli parçalar:**

| | |
|---|---|
| 1 | Kilit braketi |
| 2 | Perçin |
| 1 | Rondela |
| 1 | Vida (¼ x 2 inç) |
| 1 | Kilit somunu (¼ inç) |

## Prosedür

1. Kaput mandalını kaput mandalı braketinden ayırın.
2. Kaput mandalı braketini kaputa sabitleyen perçinleri (2) sökün (Şekil 32). Kaput mandalı braketini kaputtan çıkarın.

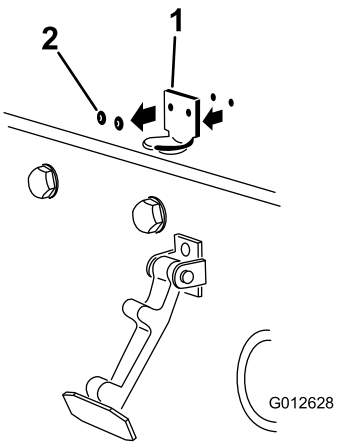


g012628

**Şekil 32**

1. Kaput mandalı braketi
2. Perçinler

3. Montaj deliklerini hizalarken CE kilit braketini ve kaput mandalı braketini kaputun üzerine yerleştirin. Kilit braketi, kaputa karşı durmalıdır (Şekil 33). Kilit braketi kolundaki cıvata ve somun grubunu sökmeyin.

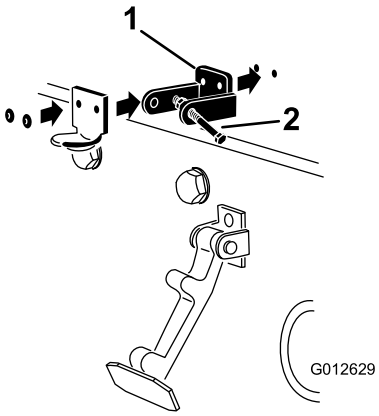


g012629

**Şekil 33**

1. CE kilit braketi
2. Cıvata ve somun grubu

4. Rondelaları, kaputun içindeki deliklerle hizalayın.
5. Braketleri ve rondelaları kaputa perçinleyin (Şekil 33).
6. Kaput mandalını kaput mandalı braketine geçirin (Şekil 34).

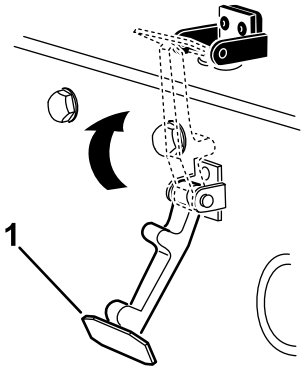


g354465

**Şekil 34**

1. Kaput mandalı

7. Cıvatayı kaput kilidi braketinin diğer kolunun içine takarak mandalı yerine kilitleyin (Şekil 35).

   **Not:** Cıvata CE kilit braketinin içinde ileri-geri hareket edemeyene kadar somunu ve cıvatayı sıkın.

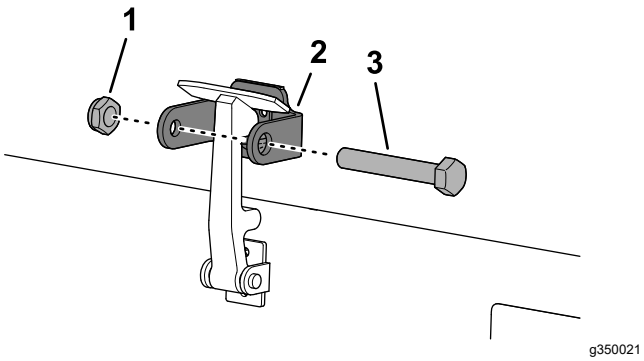


**Şekil 35**

1. Somun
2. Kaput kilidi braketinin kolu
3. Cıvata

# 13

# Egzoz Koruyucunun Takılması

## CE Makineler

**Bu prosedür için gerekli parçalar:**

| | |
|---|---|
| 1 | Egzoz koruyucu |
| 4 | Sac vidası |

## Prosedür

1. Montaj deliklerini çerçevedeki deliklerle hizalayarak egzoz koruyucuyu egzoz susturucunun çevresine yerleştirin (Şekil 36).

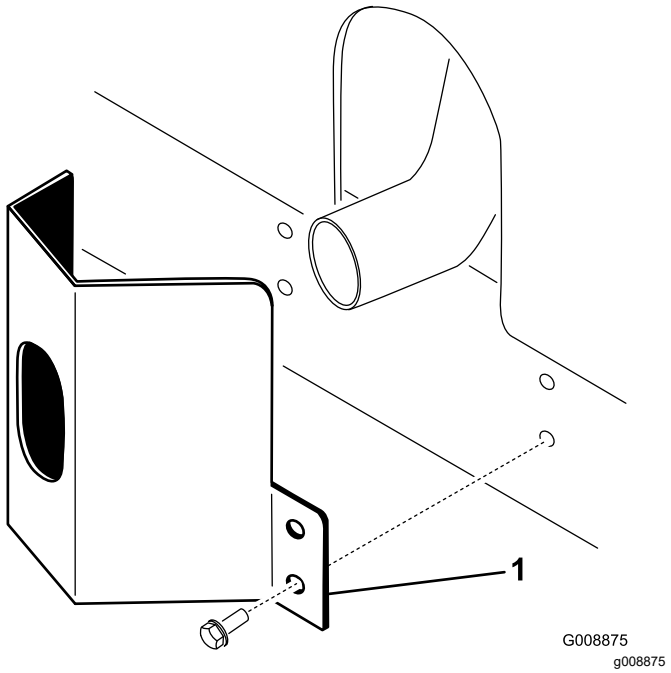


**Şekil 36**

1. Egzoz koruyucu

2. Egzoz koruyucuyu, 4 sac vidasıyla çerçeveye sabitleyin (Şekil 36).

# 14

# CE Etiketlerinin Takılması

## CE Makineler

**Bu prosedür için gerekli parçalar:**

| | |
|---|---|
| 1 | Üretim Yılı etiketi |
| 1 | CE etiketi |
| 1 | Yana yatma tehlikesi etiketi (121-3598) |

## Üretim Yılı ve CE Etiketlerinin Yapıştırılması

1. Model/seri plakasının yakınındaki sol çerçeveyi alkolle silerek temizleyin ve çerçevenin kurumasını bekleyin (Şekil 37).

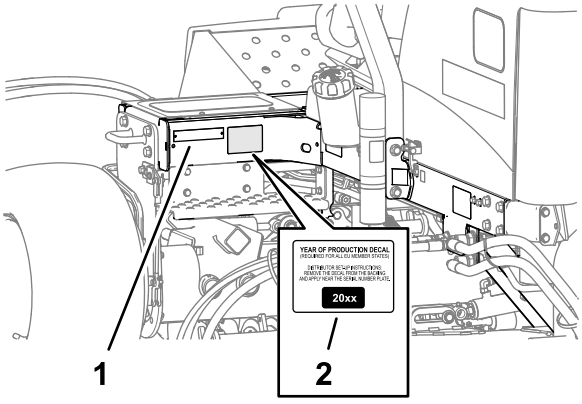


g352028

**Şekil 37**

1. Model/Seri Plakası
2. Üretim Yılı etiketi

2. Üretim Yılı etiketinin arka kısmını çıkarıp etiketi Şekil 37 ile gösterildiği gibi seri plakasının yakınındaki çerçeveye yapıştırın.
3. Kaput kilidinin yakınındaki sol çerçeveyi alkolle silerek temizleyin ve çerçevenin kurumasını bekleyin (Şekil 38).

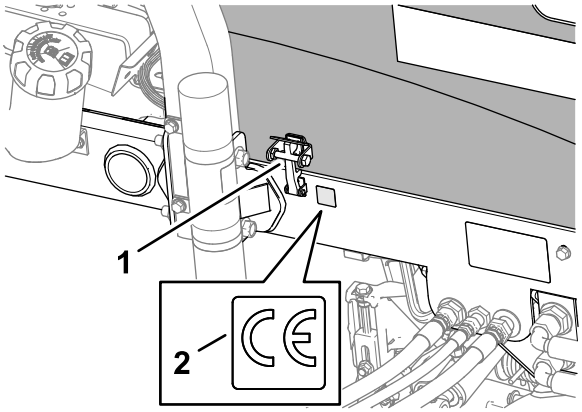


g352025

**Şekil 38**

1. CE kaput mandalı
2. CE etiketi

4. CE etiketinin arka kısmını çıkarıp etiketi Şekil 38 ile gösterildiği gibi çerçeveye yapıştırın.

## CE Yana Yatma Tehlikesi Etiketinin Yapıştırılması

1. Eğim göstergesindeki yana yatma tehlikesi etiketini alkolle silerek temizleyin ve etiketin kurumasını bekleyin (Şekil 39).

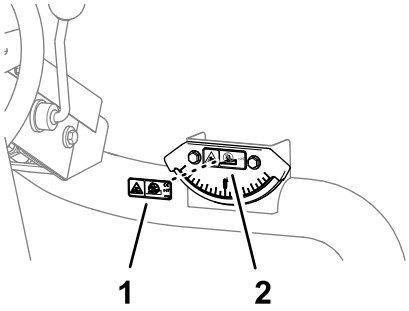


g353161

**Şekil 39**

1. Yana yatma tehlikesi etiketi (eğim göstergesi)
2. CE yana yatma tehlikesi etiketi (Parça No. 121-3598)

2. CE yana yatma tehlikesi etiketinin arka kısmını çıkarın ve eğim göstergesindeki yana yatma tehlikesi etiketine yapıştırın (Şekil 39).

# 15

# Devirme Silindiri Setinin (İsteğe bağlı) Takılması

**Bu prosedür için gerekli parçalar:**

| | |
|---|---|
| 1 | Devirme silindiri seti (standart pakete dahil değildir) |

## Prosedür

Daha yüksek kesim yükseklikleriyle kesim yaparken Devirme Silindiri Setini takın.

1. Kesim ünitelerini sonuna kadar yükseltin.
2. Çerçeve braketini, orta kesim ünitesinin üzerine yerleştirin (Şekil 40).
3. Devirme braketi takılırken aynı silindir temasını elde edebilmek amacıyla, orta kesim ünitesinin ön silindirine bastırırken, devirme braketindeki hangi deliklerin çerçeve braketi delikleriyle aynı hizada olduğunu tespit edin (Şekil 40).

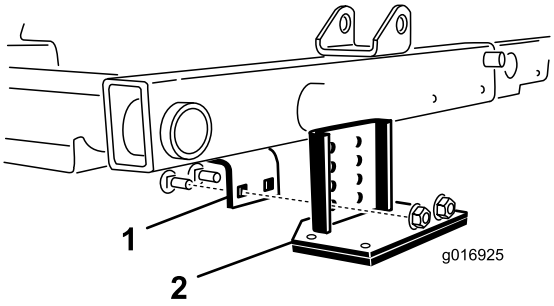


g016925

**Şekil 40**

1. Çerçeve braketi
2. Devirme braketi

4. Kesim ünitelerini indirin ve setle birlikte verilen 2 taşıyıcı cıvata ile 2 somunu kullanarak devirme braketini çerçeveye monte edin (Şekil 40).

# Ürüne genel bakış

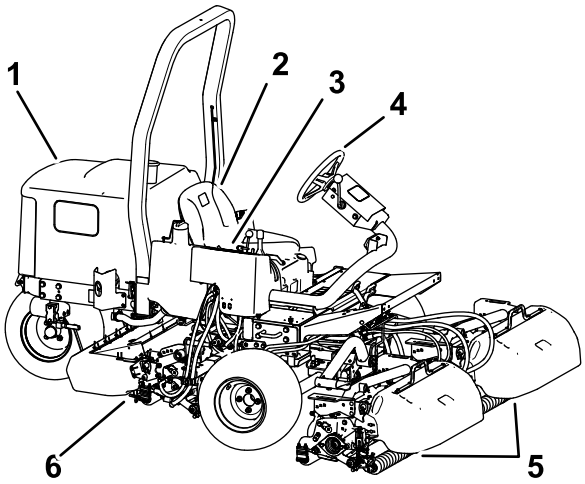


g365312

**Şekil 41**

1. Motor kaputu
2. Operatör koltuğu
3. Kontrol kolu
4. Direksiyon
5. Ön kesim üniteleri
6. Arka kesim ünitesi

# Kontroller

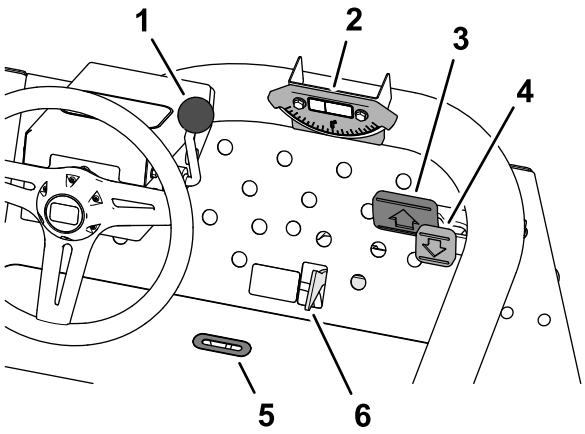


g353291

**Şekil 42**

1. Ayarlı direksiyon kolu
2. Eğim göstergesi
3. İleri hareket pedalı
4. Geri hareket pedalı
5. Gösterge oluğu
6. Çim biçme/Taşıma sürgüsü

## Hareket Pedalları

İleri gitmek için ileri hareket pedalına (Şekil 42) basın. Geri gitmek veya ileri gidiş sırasında durmaya yardımcı olmak için geri hareket pedalına (Şekil 42) basın. Ayrıca, makineyi durdurmak için, pedalın hareket etmesine izin verin veya pedalı BOŞ konumuna getirin.

# Çim Biçme/Taşıma Sürgüsü

Topuğunuzu kullanarak çim biçme/taşıma sürgüsünü (Şekil 42) sola (TAŞIMA konumu) veya sağa (ÇIM BIÇME konumu) kaydırın.

- Kesim üniteleri sadece çim biçme/taşıma sürgüsü ÇIM BIÇME konumundayken çalışırlar.
- Çim Biçme/Taşıma sürgüsü TAŞIMA konumundayken kesim üniteleri indirilemez.

# Ayarlı Direksiyon Kolu

Ayarlı direksiyon kolunu (Şekil 42) geriye doğru çekerek direksiyonu istediğiniz konuma getirin. Ardından kolu ileri iterek konumu sabitleyin.

# Gösterge Oluğu

Operatör platformundaki oluk (Şekil 42), kesim ünitelerinin orta konumda olduğunu gösterir.

# Eğim Göstergesi

Eğim göstergesi (Şekil 42), makinenin yana yatma açısını derece cinsinden gösterir.

# Kontrol Konsolu

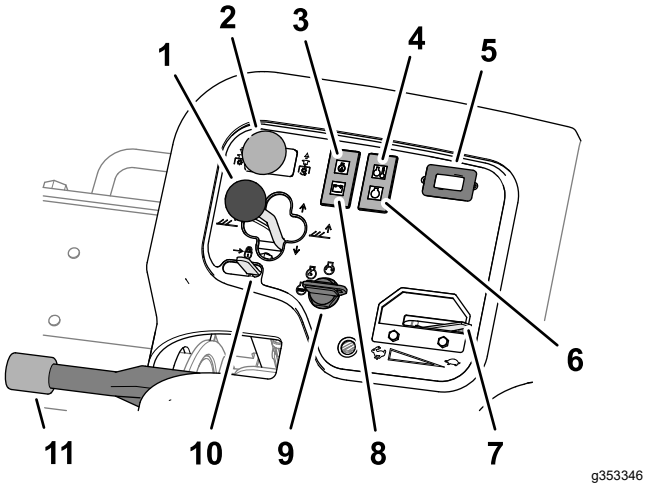


Şekil 43

1. Kesim ünitesi vites kolu
2. Kesim ünitesi tahrik düzeni anahtarı
3. Yağ basıncı ışığı
4. Motor soğutma suyu sıcaklık ışığı
5. Saat ölçer
6. Buji gösterge ışığı
7. Gaz kolu
8. Alternatör ışığı
9. Kontak anahtarı
10. Kaldırma kolu kilidi
11. Park freni

### Kesim Ünitesi Vites Kolu—Yükselt/İndir

- Kesim ünitelerini yere indirmek için kesim ünitesi vites kolunu ileriye, İNDIR konumuna itin (Şekil 43).

  **Not:** Motor çalışmıyorsa kesim üniteleri indirilemez. Kesim üniteleri indirilirken kolun ileri konumda tutulması gerekmez.

- Kesim ünitelerini yükseltmek için, vites kolunu geriye doğru YÜKSELT konumuna getirin.

  **Not:** Kesim üniteleri yükseltilmişken silindirler çalışmaz.

### Kesim Ünitesi Vites Kolu—Yana Kaydırma

**03171 Modeli**

Kesim ünitelerini aynı yönde hareket ettirmek için kolu sağa veya sola getirin. Kesim ünitelerini yükseltildiklerinde veya yerdeyken ve makine çalışıyorken yana kaydırın.

**⚠ TEHLIKE**

**Yokuş aşağı konumdayken kesim ünitelerinin değiştirilmesi makinenin dengesini bozar. Bu da yaralanmaya veya ölüme yol açabilecek bir devrilmeye sebep olabilir.**

**Yanlamasına bir eğimdeyken kesim ünitelerini değiştirmek için eğime doğru yukarı dönün.**

### Kesim Ünitesi Tahrik Düzeni Anahtarı

Kesim ünitesi tahrik düzeni anahtarının (Şekil 43) 2 konumu vardır: ETKINLEŞTIR ve DEVRE DIŞI BIRAK. Basmalı anahtar, kesim ünitelerini tahrik etmek için valf blokundaki bir solenoid valfi çalıştırır.

### Yağ Basıncı Uyarı Işığı

Motor yağı basıncı emniyetli bir seviyenin altına düşerse yağ basıncı uyarı ışığı (Şekil 43) yanar.

### Motor Soğutma Suyu Sıcaklığı Uyarı Işığı

Motor soğutma suyu sıcaklığı yüksekse sıcaklık uyarı ışığı (Şekil 43) yanar. Bu sıcaklıkta kesim üniteleri kapatılır. Soğutma suyu sıcaklığı bir 5,5°C daha yükselirse, hasarı önlemek amacıyla motor kapatılır.

### Saat Ölçer

Saat ölçer (Şekil 43), makinenin toplam çalışma saatini gösterir. Kontak her açıldığında saat ölçer çalışmaya başlar.

### Isıtma Bujisi Göstergesi

Bujiler çalışıyorken buji gösterge ışığı (Şekil 43) yanar.

### Gaz kolu

Motor devrini arttırmak için gaz kolunu (Şekil 43) ileri, düşürmek için ise geriye doğru hareket ettirin.

### Alternatör Işığı

Motor çalışıyorken alternatör ışığı (Şekil 43) söner. Motor çalışıyorken alternatör ışığı yanarsa şarj sistemini kontrol edin ve gerekiyorsa onarın.

### Kontak Anahtarı

Motoru ve ışıkları çalıştırmak için kontak anahtarını (Şekil 43) kullanın. Kontak anahtarının 3 konumu vardır:

- KAPAT konumu motoru kapatır.
- ÇALIŞTIR/ÖN ISITMA konumu motoru çalıştırır veya motorun silindir kapağının ön ısıtmasını yapar.
- MARŞ konumu marş motoruna güç verir.

**Not:** Anahtar ÇALIŞTIR/ÖN ISITMA konumundayken buji çalışır ve gösterge ışığı yaklaşık 7 saniye yanar.

### Kaldırma Kolu Kilidi

Kesim ünitelerinin yere düşmesini önlemek için kaldırma kolu kilidini (Şekil 43) geriye doğru çekin.

### Park Freni

Motoru her kapattığınızda, makinenin yanlışlıkla hareket etmesini önlemek için park frenini (Şekil 43) etkinleştirin. Park frenini etkinleştirmek için kolu yukarı çekin, devre dışı bırakmak için kolu aşağı itin.

**Not:** Park freni etkinken çekiş pedalına basarsanız motor kapanır.

## Çim Biçme Makinesi Manifoldu

Çim biçme makinesi manifoldu kumanda konsolu kapağının altındadır (Şekil 44).

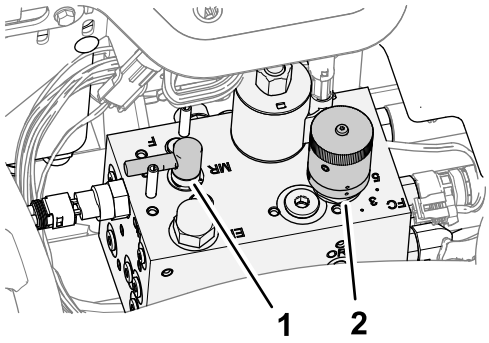


g353378

**Şekil 44**

1. Ters bileyleme kontrolü
2. Silindir hızı kontrolü

### Silindir Hızı Düğmesi

Kesim ünitelerinin kırpma hızını (silindir hızı) ayarlamak için çim biçme makinesi manifoldunun silindir hızı düğmesini kullanın (Şekil 44).

- Silindir hızını artırmak için silindir hızı düğmesini saatin aksi yönünde döndürün.
- Silindir hızını azaltmak için düğmeyi saat yönünde döndürün.

Silindir hızı kontrolünün ayarlanması hakkında bilgi almak için Kırpma Hızı (Silindir Hızı) (sayfa 37) ve Silindir Hızının Ayarlanması (sayfa 37) kısımlarına bakın.

### Ters Bileyleme Kolu

Çim biçerken veya silindirler ile alt bıçak yataklarında ters bileyleme yaparken kesim ünitelerinin dönüş yönü ters bileyleme kolu tarafından kontrol edilir (Şekil 44).

- Çim biçme sırasında ters bileyleme kolunu F konumuna getirin.
- Kesim ünitelerinde ters bileyleme yaparken kolu R konumuna getirin.

***Önemli:*** **Silindirler dönüyorken ters bileyleme kolu konumunu değiştirmeyin.**

## Yakıt Göstergesi

Yakıt göstergesi (Şekil 45), depodaki yakıt miktarını kaydeder.

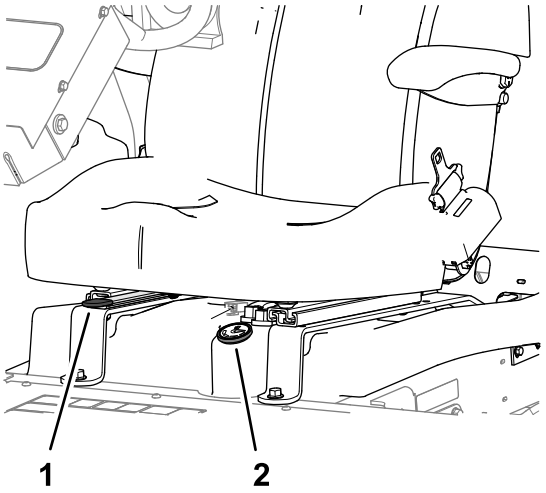


g353382

**Şekil 45**

1. Koltuk ayarlama kolu
2. Yakıt göstergesi

## Koltuk Ayarlama Kolu

Kolu (Şekil 45) koltuğun dış tarafına doğru getirin, koltuğu istediğiniz konuma kaydırın ve kolu bırakarak koltuğu o konuma kilitleyin.

# Özellikler

**Not:** Tasarım ve teknik özellikler haber verilmeksizin değiştirilebilir.

| | |
|---|---|
| Taşıma genişliği | 183 cm kesim genişliğinde 203 cm 216 cm kesim genişliğinde 234 cm |
| Kesim genişliği | 183 cm veya 216 cm |
| Uzunluk | 248 cm |
| Yükseklik | ROPS ile birlikte 193 cm |
| Net ağırlık* | 844 kg |
| Yakıt deposu kapasitesi | 28 l |
| Yürüyüş hızı | Çim biçme: 0 ila 10 km/sa; Taşıma: 0 ila 14 km/sa. Geri: 0 ila 6 km/sa |
| * Kesim üniteleri ve sıvılarla birlikte | |

## Ek Parçalar/Aksesuarlar

Makinenin işlevlerini geliştirmek ve çoğaltmak için makineyle birlikte kullanılabilecek çeşitli Toro onaylı ek parça ve aksesuarlar mevcuttur. Onaylanmış tüm ek parça ve aksesuarların bir listesi için Yetkili Toro Bayinize veya distribütörünüze ulaşın ya da www.Toro.com adresine gidin.

Makinenin en yüksek performansı sergilemesi ve emniyet sertifikası geçerliliğinin korunması için sadece orijinal Toro yedek parça ve aksesuarlarını kullanın. Başka üreticilerin ürettiği yedek parça ve aksesuarlar tehlike yaratabilir ve bunların kullanılması ürün garantisini geçersiz kılabilir.

# Çalıştırma

**Not:** Makinenin sağ ve sol taraflarını, normal çalışma konumuna göre belirleyin.

# *Çalışmadan Önce*

## Çalıştırma Öncesi Emniyet Tedbirleri

### Genel Emniyet

- Çocukların ve eğitimsiz kişilerin makineyi kullanmalarına veya bakım yapmalarına asla izin vermeyin. Yerel yönetmelikler operatör yaşını sınırlandırabilir. Makine sahibi, tüm operatör ve bakım teknisyenlerinin eğitimini sağlamaktan sorumludur.
- Ekipmanı güvenli şekilde çalıştırmayı, operatör kontrollerini ve güvenlik işaretlerini öğrenin.
- Operatör konumundan ayrılmadan önce şunları yapın:
  - Makineyi düz bir zemine park edin.
  - Kesim ünitelerini devre dışı bırakın ve indirin.
  - Park frenini etkinleştirin.
  - Motoru kapatın ve anahtarı çıkarın.
  - Tüm hareketlerin durmasını bekleyin.
  - Ayarlama, bakım, temizleme veya saklama öncesinde makinenin soğumasına izin verin.
- Makineyi hızla durdurmayı ve motorunu kapatmayı öğrenin.
- Tüm koruyucular ve diğer güvenlik parçaları mevcut ve düzgün çalışır durumda olmadıkça makineyi çalıştırmayın.
- Biçmeye başlamadan önce, kesim ünitelerinin iyi çalışır durumda olduğundan emin olmak için makineyi kontrol edin.
- Makineyi kullanacağınız alanı inceleyin ve makinenin fırlatabileceği tüm nesnelerden temizleyin.
- Bu ürün, elektromanyetik alan oluşturur. İmplante edilebilen elektronik tıbbi cihazlar takıyorsanız bu ürünü kullanmadan önce bir sağlık uzmanına danışın.

### Yakıt Güvenliği

- Yakıtı kullanırken son derece dikkatli olun. Yakıt yanıcıdır ve buharı da patlayıcıdır.
- Tüm sigara, puro, pipo ve diğer tutuşturucu kaynakları söndürün.
- Sadece onaylanmış bir yakıt kabı kullanın.

- Motor çalışırken veya sıcakken yakıt kapağını çıkarmayın veya yakıt deposunu doldurmayın.
- Yakıt ekleme veya boşaltma işlemlerini kapalı bir alanda yapmayın.
- Makineyi veya yakıt kabını bir açık alev veya kıvılcımın bulunduğu yerlerde ve su ısıtıcılarda veya diğer cihazlarda bulunan tipte bir tutuşturma alevinin bulunduğu yerlerde depolamayın.
- Yere yakıt dökerseniz, motoru çalıştırmayı denemeyin; yakıt buharı yok olana kadar herhangi bir ateşleme kaynağını etkinleştirmekten kaçının.

# Yakıt Özellikleri

Sadece ultra düşük (<15 ppm) veya düşük (<1000 ppm) kükürt içerikli biyodizel yakıtlar veya temiz dizel yakıt kullanın. Yakıtın tazeliğini koruması için, daima en fazla 180 gün içinde kullanılacak miktarlarda yakıt satın alın.

***Önemli:*** **Yüksek kükürt içerikli dizel yakıt (kükürt içeriği: %0,50 (5000 ppm) ila %1 (10000 ppm) kullanıyorsanız motor yağını ve yağ filtresini 75 saatte bir değiştirin.**

-7°C'nin üzerindeki sıcaklıklarda yaz tipi dizel yakıt (No. 2-D), bu sıcaklığın altında ise kış tipi dizel yakıt (No. 1-D veya No. 1-D/2-D karışımı) kullanın. Daha düşük sıcaklıklarda kış sınıfı yakıt kullanılması daha düşük bir parlama noktası ve daha iyi soğukta akma özellikleri sağlar, bu da hem motoru çalıştırmayı kolaylaştırır hem de yakıt filtresinin tıkanmasını azaltır.

-7°C'nin üzerindeki sıcaklıklarda yaz sınıfı yakıt kullanılması yakıt pompası ömrünün uzatılmasına katkıda bulunur ve kış sınıfı yakıta kıyasla daha yüksek güç elde edilmesine yardımcı olur.

## Biyodizel

Bu makine B20'ye kadar (%20 biyodizel,%80 petrodizel) biyodizel karıştırılmış yakıt da kullanabilir. Petrodizel kısmı düşük veya ultra düşük kükürt içerikli olmalıdır. Aşağıdaki önlemleri dikkate alın:

- Yakıtın biyodizel kısmı ASTM D6751 veya EN14214 spesifikasyonlarını karşılamalıdır.
- Karıştırılmış yakıtın bileşimi ASTM D975 veya EN590'a uygun olmalıdır.
- Biyodizel yakıt karışımları boyalı yüzeylere hasar verebilir.
- Soğuk havalarda B5 (%5 biyodizel içeriği) veya daha düşük oranlı bir karışım kullanın.
- Zaman içinde bozunabileceklerinden, yakıtla temas eden contaların, hortumların ve keçelerin durumunu takip edin.
- Biyodizel karışımlara geçildikten sonra yakıt filtresi bir süre tıkanabilir.
- Biyodizel karışımlı yakıt hakkında detaylı bilgi almak için distribütörünüze danışın.

# Yakıt Deposunu Doldurma

**Yakıt deposu kapasitesi:** yaklaşık 28 lt

1. Makineyi düz bir zemine park edin, kesim ünitelerini indirin, park frenini etkinleştirin, motoru kapatın ve anahtarı çıkarın.
2. Yakıt deposu kapağının çevresini temizleyin (Şekil 46).

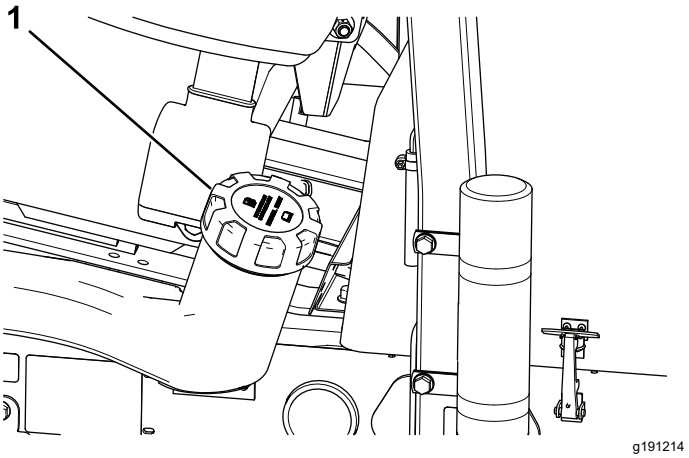


**Şekil 46**

1. Yakıt deposu kapağı

3. Yakıt deposu kapağını çıkarın.
4. Depoyu, dolum boynunun dibine kadar doldurun.

   **Not:** Yakıt deposunu aşırı doldurmayın.
5. Kapağı takın.
6. Dökülen yakıtı silerek giderin.

# Günlük Bakımın Yapılması

**Servis Aralığı:** Her kullanımdan önce veya günlük

Makineyi başlatmadan önce Bakım (sayfa 41)'de listelenen kullanım başı/günlük prosedürleri uygulayın.

# Kilitleme Sisteminin Kontrol Edilmesi

**Servis Aralığı:** Her kullanımdan önce veya günlük

**⚠ DIKKAT**

**Emniyet kilidi anahtarlarının bağlantısı kesilir veya anahtarlar hasar görürse makine beklenmedik biçimde çalışarak yaralanmaya yol açabilir.**

- **Emniyet kilidi anahtarlarını kurcalamayın.**
- **Her gün makineyi çalıştırmadan önce emniyet kilidi anahtarlarının çalışıp çalışmadığını kontrol edin ve hasarlı anahtarları değiştirin.**

***Önemli:*** **Makineniz emniyet kilidi anahtar testlerinde başarısız olursa yetkili Toro distribütörüne başvurun.**

## Makinenin Hazırlanması

1. Makineyi yavaşça açık bir alana alın.
2. Kesim ünitelerini indirin, motoru kapatın ve park frenini etkinleştirin.

## Hareket Pedalı Başlatma Kilidinin Kontrol Edilmesi

1. Kullanıcı koltuğuna oturun.
2. Park frenini etkinleştirin.
3. Kesim ünitesi tahrik anahtarını DEVRE DIŞI BIRAK konumuna getirin.
4. Hareket pedalına basın.
5. Anahtarı MARŞ konumuna döndürün.

   **Not:** Hareket pedalına basılıyken marş motorunun motora marş vermemesi gerekir.

## Kesim Ünitesi Tahrik Anahtarı Başlatma Kilidinin Kontrol Edilmesi

1. Kullanıcı koltuğuna oturun.
2. Park frenini etkinleştirin.
3. Kesim ünitesi tahrik anahtarını ETKINLEŞTIR konumuna getirin.
4. Ayağınızı hareket pedalından çekin.
5. Anahtarı MARŞ konumuna döndürün.

   **Not:** Kesim ünitesi tahrik anahtarı ETKINLEŞTIR konumundayken marş motorunun motora marş vermemesi gerekir.

## Park Freni ve Koltuk Çalıştırma Kilidinin Kontrolü

1. Kullanıcı koltuğuna oturun.
2. Park frenini etkinleştirin.
3. Kesim ünitesi tahrik anahtarını DEVRE DIŞI BIRAK konumuna getirin.
4. Ayağınızı hareket pedalından çekin.
5. Motoru çalıştırın.
6. Park frenini devre dışı bırakın.
7. Operatör koltuğundan kalkın

   **Not:** Siz operatör koltuğunda değilken ve park freni devre dışıyken motor kapanmalıdır.

## Park Freni ve Hareket Pedalı Çalıştırma Kilidinin Kontrolü

1. Kullanıcı koltuğuna oturun.
2. Park frenini etkinleştirin.
3. Kesim ünitesi tahrik anahtarını DEVRE DIŞI BIRAK konumuna getirin.
4. Ayağınızı hareket pedalından çekin.
5. Motoru çalıştırın.
6. Hareket pedalına basın.

   **Not:** Park freni ETKIN ve hareket pedalı basılıysa motor kapanmalıdır.

## Koltuk ve Hareket Pedalı Çalıştırma Kilidinin Kontrolü

1. Kullanıcı koltuğuna oturun.
2. Park frenini etkinleştirin.
3. Kesim ünitesi tahrik anahtarını DEVRE DIŞI BIRAK konumuna getirin.
4. Ayağınızı hareket pedalından çekin.
5. Motoru çalıştırın.
6. Park frenini devre dışı bırakın.
7. Operatör koltuğundan kalkın
8. Hareket pedalına basın.

   **Not:** Siz operatör koltuğunda değilken ve hareket pedalı basılıyken motor 1 saniye içinde kapanmalıdır.

# *Çalışma Sırasında*

# Çalışma Sırasında Emniyet Tedbirleri

## Genel Emniyet

- Makine sahibi/operatör, yaralanma veya maddi hasara yol açabilecek kazaları önleyebilir ve önlemekle sorumludur.

- Göz koruyucu, uzun pantolon, kaymaz ayakkabı ve kulak koruyucu gibi uygun kişisel koruyucu donanımlar kullanın. Uzun saçı bağlayın, bol kıyafet giymeyin, sarkan takılar takmayın.
- Hasta, yorgun veya alkol/uyuşturucu etkisi altındayken makineyi çalıştırmayın.
- Makineyi kullanırken tüm dikkatinizi işinize verin. Dikkatinizi dağıtabilecek başka şeylerle ilgilenmeyin, aksi takdirde yaralanma veya maddi hasar meydana gelebilir.
- Motoru çalıştırmadan önce tüm tahrik düzeneklerinin boşta ve park freninin etkin olduğundan ve çalışma pozisyonunda olduğunuzdan emin olun.
- Makinenin üzerinde yolcu taşımayın ve çevredeki kişileri ve çocukları çalışma alanından uzak tutun.
- Çukurlardan ve gizli tehlikelerden uzak durmak için makineyi sadece görüşün iyi olduğu ortamlarda kullanın.
- Islak çimleri biçmekten kaçının. Çekiş gücünün azalması, makinenin kaymasına neden olabilir.
- Ellerinizi ve ayaklarınızı kesim ünitelerinden uzak tutun.
- Geriye doğru gitmeden önce, yolun açık olduğundan emin olmak için arkanıza ve aşağıya bakın.
- Keskin virajlara, çalılara, ağaçlara veya görüşünüzü kısıtlayabilecek diğer nesnelere yaklaşırken çok dikkatli olun.
- Çim biçmediğiniz zamanlarda kesim ünitelerini durdurun.
- Makineyle viraj dönerken veya yollardan ve kaldırımlardan geçerken yavaşlayın ve dikkatli olun. Daima geçiş hakkını diğer araçlara verin.
- Motoru, sadece iyi havalandırılan alanlarda çalıştırın. Egzoz gazları, solunduğunda ölümcül bir gaz olan karbon monoksit içerir.
- Çalışmakta olan bir makinenin başından ayrılmayın.
- Operatör konumundan ayrılmadan önce şunları yapın:
  - Makineyi düz bir zemine park edin.
  - Kesim ünitelerini devre dışı bırakın ve indirin.
  - Park frenini etkinleştirin.
  - Motoru kapatın ve anahtarı çıkarın.
  - Tüm hareketlerin durmasını bekleyin.
  - Ayarlama, bakım, temizleme veya saklama öncesinde makinenin soğumasına izin verin.
- Makineyi yalnızca iyi görüş koşullarında ve uygun hava şartları altında çalıştırın. Yıldırım riski bulunan durumlarda makineyi çalıştırmayın.
- Hız sabitleyiciyi (varsa) yalnızca makineyi açık, düz ve engel bulunmayan; makinenin herhangi bir müdahale olmaksızın sabit bir hızda hareket edebileceği alanlarda kullanın.

## Devrilmeye Karşı Koruyucu Sistem (ROPS) Güvenliği

- Hiçbir ROPS (Devrilmeye Karşı Koruyucu Sistem) bileşenini makineden çıkarmayın.
- Emniyet kemerini taktığınızdan ve acil bir durumda hızla açabileceğinizden emin olun.
- Her zaman emniyet kemerinizi takın.
- Yer seviyesinden yüksekteki engellere karşı dikkatli olun ve bunlara temas etmeyin.
- ROPS'u düzenli aralıklarla hasara karşı inceleyerek ve tüm montaj bağlantı elemanlarını sıkı tutarak güvenle çalışır durumda tutun.
- Hasar gören tüm ROPS bileşenlerini yenileriyle değiştirin. Onları onarmayın veya üzerlerinde değişiklik yapmayın.

## Eğimli Arazilerde Çalışırken Emniyet Tedbirleri

- Eğimli araziler araç hakimiyetinin kaybedilmesine ve aracın devrilmesine neden olabilir ve bu da ağır yaralanma veya ölüme yol açabilir. Eğimli arazilerde güvenli bir şekilde çalışmak sizin sorumluluğunuzdur. Makineyi eğimli arazilerde kullanırken daha da dikkatli olun.
- Eğimin, makinenin çalışması açısından güvenli olup olmadığını belirlemek için saha koşullarını değerlendirin ve sahada önceden keşif yapın. Bu incelemeyi yaparken mantıklı düşünün ve doğru kararlar vermeye dikkat edin.
- Makineyi eğimli arazilerde çalıştırma konusunda aşağıda belirtilen talimatları gözden geçirin. Makineyi çalıştırmadan önce, makineyi o gün o saha şartlarında kullanmanın emniyetli olup olmayacağını belirlemek için saha koşullarını analiz edin. Arazi yapısındaki değişiklikler, makinenin eğimli yerlerde çalışma şeklinde değişikliğe neden olabilir.
  - Makineyi eğimli arazilerde çalıştırmaktan, durdurmaktan veya manevra yaptırmaktan kaçının. Ani hız veya yön değişiklikleri yapmaktan kaçının. Yavaş ve kademeli dönüşler yapın.
  - Makinenin çekişinde, direksiyonunda veya dengesinde bir sorun hissederseniz makineyi kullanmayı bırakın.
  - Hendek, çukur, derin tekerlek izi, tümsek ve kaya gibi engelleri veya diğer gizli tehlikeleri kaldırın veya işaretleyin. Uzun çimler bazı engelleri gizleyebilir. Engebeli arazi makinenin devrilmesine yol açabilir.

– Makineyi ıslak çimde, eğimli arazilerde veya yokuş aşağı kullanmak makinenin çekiş kaybetmesine yol açabilir.
– Makineyi düşük banketler, hendekler, yapay setler, tehlikeli sulak alanlar veya diğer tehlikelerin yakınında kullanırken çok dikkatli olun. Tekerleklerden biri güçsüz bir zeminden geçerse veya zemin çökerse makine aniden devrilebilir. Makine ile olası bir tehlike kaynağı arasında güvenli bir mesafe belirleyin.
– Eğimin dibindeki tehlikeleri önceden tespit edin. Tehlikeler varsa, eğimli arazilerdeki çimleri yürüyerek kontrol edilen bir makineyle biçin.
– Eğimli arazilerde çalışırken, mümkünse kesim ünitelerini yere indirilmiş halde tutun. Yokuşlarda çalışırken kesim ünitelerinin kaldırılması, makinenin dengesini kaybetmesine neden olabilir.

Üç katlı çim biçme makinesinde, tepe ve yokuşlarda mükemmel çekiş için özel bir tahrik sistemi vardır. Klasik üç katlı çim biçme makinelerinin aksine, yokuş yukarı giderken tekerlek savrulmaz ve çekiş gücü düşmez. Makineyi çok dik bir yan eğimli yokuşta kullanıyorsanız, makinenin devrilmesi çekiş kaybından önce gerçekleşecektir.

- Mümkünse, bir tepede yanlamasına değil yukarı-aşağı çim biçin.
- Yan eğimli yokuşlarda, kesim ünitelerini yokuş yukarı konuma getirin (varsa).
- Lastikler çekişten düşerse bıçağı/bıçakları devre dışı bırakın ve yokuş aşağı doğru düz olarak ve yavaşça ilerleyin.
- Dönüş yapmanız gerekiyorsa, mümkünse yokuş aşağı kademeli ve yavaş bir şekilde dönün.

# Motoru Çalıştırma

**Not:** Aşağıdaki durumlardan biri yaşanmışsa yakıt sistemindeki havayı boşaltmanız gerekebilir; bkz. Yakıt Sistemindeki Havanın Alınması (sayfa 38):

- Yeni bir motoru ilk kez çalıştıracaksanız.
- Motor, yakıtı bittiği için durmuşsa.
- Yakıt sistemi bileşenlerinde, yakıt filtresi değişimi gibi bir bakım yaptıysanız.

1. Park freninin etkin ve silindir tahrik anahtarının DEVRE DIŞI konumunda olduğundan emin olun.
2. Ayağınızı hareket pedalından kaldırın ve pedalın BOŞ konumunda olduğundan emin olun.
3. Gaz kolunu 1/2 gaz konumuna getirin.
4. Anahtarı kontak yuvasına yerleştirin ve buji gösterge ışığı sönene kadar (yaklaşık 7 saniye) AÇIK/ÖN ISITMA konumuna döndürün, ardından da marş motorunu çalıştırmak için anahtarı ÇALIŞTIR konumuna döndürün. Motor çalışır çalışmaz anahtarı bırakın.

   **Not:** Anahtar otomatik olarak AÇIK/ÇALIŞTIR konumuna gelir.

   ***Önemli:*** **Marş motorunun aşırı ısınmasını önlemek için, marş motorunu 15 saniyeden uzun bir süre etkinleştirmeyin. Kesintisiz bir şekilde 10 saniyeden uzun marş verdikten sora, marş motorunu tekrar etkinleştirmek için 60 saniye bekleyin.**
5. Motor ilk kez çalıştırılacaksa veya büyük bir motor bakımı yapıldıktan sonra, makineyi 1 ila 2 dakika boyunca ileri ve geri yönde çalıştırın. Ayrıca, tüm parçaların sorunsuz çalışmasını sağlamak için kaldırma kolu ve kesim ünitesi tahrik anahtarını da çalıştırın.

   **Not:** Direksiyonu sağa ve sola döndürerek direksiyon yanıtını kontrol edin, ardından da motoru durdurun ve yağ sızıntıları, gevşemiş parçalar ve diğer aşınma veya hasarlar olup olmadığını kontrol edin.

**⚠ DIKKAT**

**Yağ sızıntılarını, gevşemiş parçaları ve diğer arızaları kontrol etmek yaralanmaya neden olabilir.**

**Yağ sızıntısı, gevşemiş parçalar veya başka bir arıza olup olmadığını kontrol etmeden önce motoru kapatın ve bütün hareketli parçaların durmasını bekleyin.**

# Motorun Durdurulması

1. Gaz kolunu RÖLANTI konumuna getirin.
2. Park frenini etkinleştirin.
3. Kesim ünitesi tahrik anahtarını DEVRE DIŞI BIRAK konumuna getirin.
4. Kesim ünitelerini indir.
5. Motoru kapatın, anahtarını çıkarın ve hareketli parçaların durmasını bekleyin.

# Makineyle Çimlerin Kesilmesi

1. Makineyi iş sahasına götürün ve ilk kesim geçişi için kesim alanının dışına yerleştirin.
2. Kesim ünitesi tahrik düzeni anahtarının yukarı kaldırılmış olduğunu kontrol edin (DEVRE DIŞI BIRAK konumu); Kesim Ünitesi Tahrik Düzeni Anahtarı (sayfa 29).
3. Gaz kolunu HIZLI konumuna getirin; bkz. Gaz kolu (sayfa 29).

4. Kesim ünitelerini yere indirmek için kesim ünitesi vites kolunu kullanın; bkz. Kesim Ünitesi Vites Kolu—Yükselt/İndir (sayfa 29).
5. Kesim ünitelerini işleme hazırlamak için kesim ünitesi tahrik düzeni anahtarına basın (ETKINLEŞTIR konumu).
6. Kesim ünitelerini yerden kaldırmak için kesim ünitesi vites kolunu kullanın.
7. Makineyi kesim alanına doğru götürmeye başlayın ve kesim ünitelerini indirin.

   **Not:** Kesim üniteleri çalışır.
8. Dönüş noktasına ulaşmadan önce, kesim ünitesi vites kolunu, sadece kesim ünitelerini kaldırmak için gerektiği kadar geri çekin ve kontrol kolunu bırakın.

   ***Önemli:*** **Dönüş yaparken kesim ünitesi vites kolunu tekrar tutmayın.**
9. Sonraki geçişiniz için hızla hazırlanmak üzere gözyaşı şeklinde bir dönüş gerçekleştirin.

# Kesim Ünitelerini Yana Kaydırma

## 03171 Modeli

1. Kesim ünitelerini yükseltmek için kesim ünitesi vites kolunu kullanın; bkz. Kesim Ünitesi Vites Kolu—Yükselt/İndir (sayfa 29).
2. Kesim ünitelerini sağa veya sola kaydırmak için kesim ünitesi vites kolunu sağa-sola hareket ettirin (Şekil 47).

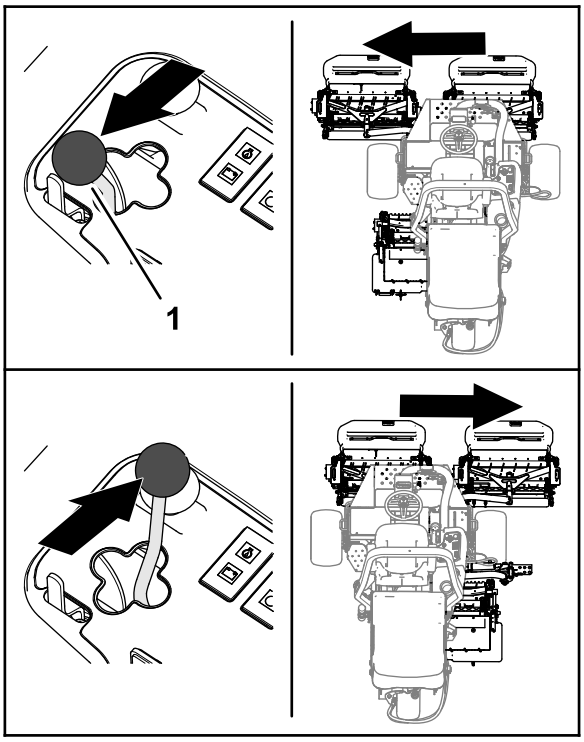


g373825

**Şekil 47**

3. Kesim ünitelerini yere indirmek için kesim ünitesi vites kolunu kullanın; bkz. Kesim Ünitesi Vites Kolu—Yükselt/İndir (sayfa 29).

# Makinenin Taşıma Modunda Sürülmesi

1. Kesim ünitesi tahrik anahtarını DEVRE DIŞI BIRAK konumuna getirin.
2. Kesim ünitelerini taşıma konumuna yükseltin.
3. Çim biçme/Taşıma sürgüsünü TAŞIMA konumuna getirin.

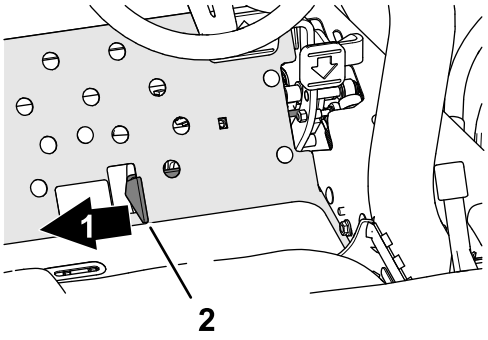


g352480

**Şekil 48**

1. Taşıma
2. Çim biçme/Taşıma sürgüsü

***Önemli:*** **Makineye veya kesim ünitelerine hasar vermemek için nesneler arasında sürüş yaparken**

**dikkatli olun. Makineyi eğimlerde kullanırken çok dikkatli olun. Devrilmeleri önlemek için, eğimlerde makineyi yavaş sürün ve sert dönüşlerden kaçının.**

**Not:** Makineyi taşıma modunda kullanırken kesim ünitelerini yere indiremezsiniz.

# Kırpma Hızı (Silindir Hızı)

Tutarlı ve yüksek kaliteli bir kesim ve eşit bir kesim sonrası görünüm elde etmek için silindir hızı kesim yüksekliğiyle doğru eşleştirilmelidir.

***Önemli:*** **Silindir hızı çok düşükse görünür kırpıntı izleri oluşabilir. Silindir hızı çok yüksek olduğunda ise karmaşık bir kesim sonrası görünüm elde edilebilir.**

### Silindir Hızı Seçme Tablosu

| Kesim Yüksekliği | | 5 Bıçaklı Silindir | | 8 Bıçaklı Silindir | | 11 Bıçaklı Silindir | |
|---|---|---|---|---|---|---|---|
| | | 8 km/sa (5 mil/sa) | 9,6 km/sa (6 mil/sa) | 8 km/sa (5 mil/sa) | 9,6 km/sa (6 mil/sa) | 8 km/sa (5 mil/sa) | 9,6 km/sa (6 mil/sa) |
| 63,5 mm | 2½ inç | 3 | 3 | 3* | 3* | – | – |
| 60,3 mm | 2⅜ inç | 3 | 4 | 3* | 3* | – | – |
| 57,2 mm | 2¼ inç | 3 | 4 | 3* | 3* | – | – |
| 54 mm | 2⅛ inç | 3 | 4 | 3* | 3* | – | – |
| 50,8 mm | 2 inç | 3 | 4 | 3* | 3* | – | – |
| 47,6 mm | 1⅞ inç | 4 | 5 | 3* | 3* | – | – |
| 44,5 mm | 1¾ inç | 4 | 5 | 3* | 3* | – | – |
| 41,3 mm | 1⅝ inç | 5 | 6 | 3* | 3* | – | – |
| 38,1 mm | 1½ inç | 5 | 7 | 3 | 4 | – | – |
| 34,9 mm | 1⅜ inç | 5 | 8 | 3 | 4 | – | – |
| 31,8 mm | 1¼ inç | 6 | 9 | 4 | 4 | – | – |
| 28,8 mm | 1⅛ inç | 8 | 9* | 4 | 5 | – | – |
| 25 mm | 1 inç | 9 | 9* | 5 | 6 | – | – |
| 22,2 mm | ⅞ inç | 9* | 9* | 5 | 7 | – | – |
| 19,1 mm | ¾ inç | 9* | 9* | 7 | 9 | 6 | 7 |
| 15,9 mm | ⅝ inç | 9* | 9* | 9 | 9* | 7 | 7 |
| 12,7 mm | ½ inç | 9* | 9* | 9 | 9* | 8 | 8 |
| 9,5 mm | ⅜ inç | 9* | 9* | 9 | 9* | 9 | 9 |

*Toro, bu kesim yüksekliğini ve/veya çim biçme hızını tavsiye etmez.

**Not:** Rakam ne kadar büyükse hız da o kadar yüksektir.

# Silindir Hızının Ayarlanması

1. Kesim ünitelerindeki kesim yüksekliğini teyit edin. Silindir Hızı Seçme Tablosunun 5, 8 veya 11 bıçaklı silindirleri listeleyen sütununu kullanarak, gerçek kesim yüksekliği ayarına en yakın kesim yüksekliği listesini bulun. O kesim yüksekliğine karşılık gelen silindir hızı rakamını bulmak için tabloya göz gezdirin.
2. Kontrol kolunun kapağını kaldırın (Şekil 49).

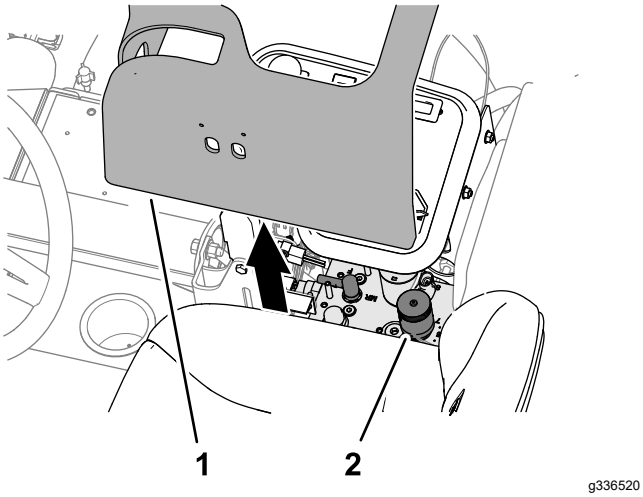


**Şekil 49**

1. Kapak (kontrol kolu)
2. Silindir hızı ve ters bileyleme kontrolü

3. Silindir hızı kontrol düğmesini (Şekil 50), 1. Adımda belirlenen silindir hızı rakamına çevirin.

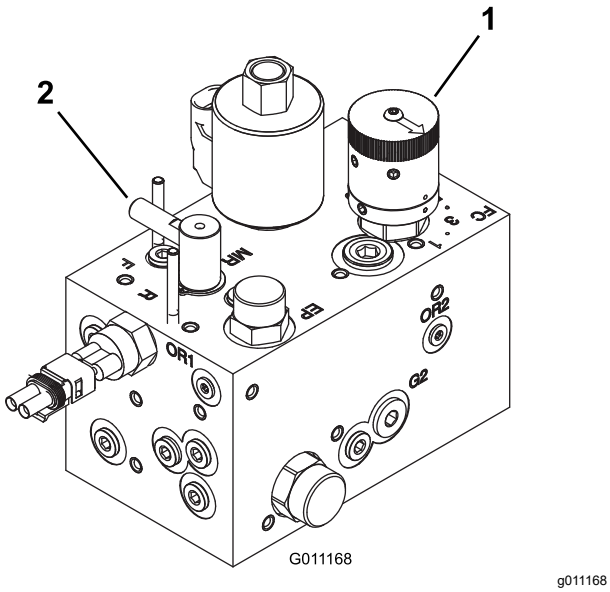


**Şekil 50**

1. Silindir hızı kontrolü
2. Ters bileyleme kontrolü

4. Kapağı, kontrol koluna takın.
5. Makineyi birkaç gün çalıştırdıktan sonra, kesimi inceleyerek kesim kalitesini kontrol edin. Çim koşulları, kesilen çim uzunluğu ve kişisel tercihler dikkate alınarak, silindir hızı düğmesi, tabloda gösterilen silindir hızı rakamının her iki tarafında da 1 konumuna ayarlanabilir.

# Yakıt Sistemindeki Havanın Alınması

1. Makineyi düz bir zemine park edin, kesim ünitelerini indirin, park frenini etkinleştirin, motoru kapatın ve anahtarı çıkarın.
2. Yakıt deposunun en azından yarısının dolu olduğundan emin olun.
3. Mandalı açın ve kaputu kaldırın.
4. Yakıt enjeksiyon pompasındaki (Şekil 51) hava boşaltma vidasını açın.

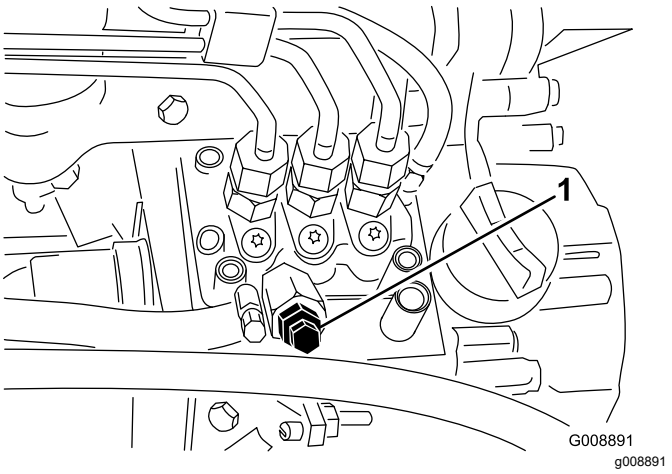


**Şekil 51**

1. Yakıt enjeksiyon pompası hava boşaltma vidası

5. Kontaktaki anahtarı AÇIK konuma getirin.

   Elektrikli yakıt pompası çalışmaya başlayarak içerideki havanın hava boşaltma vidası çevresinden boşaltılmasını sağlar.

   **Not:** Vidanın çevresinden sıvı yakıt gelene kadar anahtarı AÇIK konumunda tutun.
6. Vidayı sıkın ve kontak anahtarını KAPALI konuma getirin.

**Not:** Normalde, yukarıdaki prosedür uygulandıktan sonra motorun çalışması beklenir. Fakat motor çalışmazsa, enjeksiyon pompası ve enjeksiyonlar arasında hava sıkışmış olabilir; bkz. Enjektörlerdeki Havanın Boşaltılması (sayfa 52).

# Çalıştırma İpuçları

## Çim Biçme Teknikleri

- Kesime başlamak için kesim ünitelerini etkinleştirin ve yavaşça çim biçme alanına yaklaşın. Ön kesim üniteleri kesim alanının üzerine gelince kesim ünitelerini yere indirin.
- Profesyonel bir düz kesim ve bazı uygulamalarda arzu edilen mükemmel çizgileri elde etmek için

uzakta bir ağaç veya nesne bulun ve düz bir şekilde ona doğru sürün.

- Ön kesim üniteleri çim biçme alanının kenarına ulaşınca kesim ünitelerini yukarı kaldırın ve sizi bir sonraki geçişinize hızla hazırlayacak gözyaşı damlası şekilli bir dönüş gerçekleştirin.
- Tümsek, gölet veya diğer sınırların çevresinde kolayca çim biçmek için Sidewinder kesim ünitesini kullanın ve kontrol kolunu çim biçme uygulamanıza bağlı olarak sağa veya sola hareket ettirin. Kesim ünitelerini, lastik izi değişecek biçimde de değiştirebilirsiniz.
- Kesim üniteleri, makinenin ön veya arka ucuna doğru çim atmaya meylederler. Daha az miktarda çim kesilirken öne doğru atma kullanılmalıdır, bu sayede daha iyi bir kesim sonrası görünüm elde edilir. Çim kırpıntılarını öne doğru atmak için, kesim ünitelerindeki arka kalkanı kapatmanız yeterlidir.

**⚠ DIKKAT**

**Yaralanmaları veya makinenin hasar görmesini önlemek için, motor çalışıyorken kesim ünitesi kalkanlarını açmayın veya kapatmayın.**

**Kesim ünitesi kalkanlarını açmadan veya kapatmadan önce motoru kapatın ve tüm hareketli parçaların durmasını bekleyin.**

- Daha büyük miktarda çim keseceğiniz zaman, kalkanları yatay seviyenin hemen altına getirin. **Kalkanları çok fazla açmayın, aksi takdirde çerçevenin, arka radyatör ızgarasının ve motor alanının üzerinde aşırı miktarda çim kırpıntısı birikebilir.**
- Kesim üniteleri, eşit bir kesim elde edilmesi amacıyla, motorun bulunmadığı uca yerleştirilen denge ağırlıklarıyla da donatılmıştır. Çimin üzerinde bir uyumsuzluk fark ederseniz bu ağırlıkları ekleyebilir veya kaldırabilirsiniz.

# *Çalışmadan Sonra*

# Çalışma Sonrası Emniyet Tedbirleri

## Genel Emniyet

- Makineyi düz bir zemine park edin.
- Kesim ünitelerini devre dışı bırakın ve indirin.
- Park frenini etkinleştirin.
- Motoru kapatın ve anahtarı çıkarın.
- Tüm hareketlerin durmasını bekleyin.
- Ayarlama, bakım, temizleme veya saklama öncesinde makinenin soğumasına izin verin.
- Yangınları önlemek adına kesim üniteleri, tahrik sistemleri, susturucular, soğutma ekranları ve motor bölmesinde çimen veya kir birikintisi olmadığından emin olun. Dökülen yağ veya yakıtı temizleyin.
- Makineyi kullanmadığınız veya taşıdığınız zamanlarda, ek parçanın tahrik beslemesini kesin.
- Gerekiyorsa emniyet kemer(ler)ine bakım yapın ve temizleyin.
- Makineyi veya yakıt kabını asla bir su ısıtıcısı veya diğer cihazlarda bulunan tipte açık alev, kıvılcım veya tutuşturma alevlerinin bulunduğu yerlerde depolamayın.

# Çim Biçtikten Sonra

Makineyi yıkayın ve gres sürün; bkz. Makinenin Yıkanması (sayfa 64) ve Yatakların ve Burçların Yağlanması (sayfa 46).

# Makinenin Çekilmesi

Acil bir durumda makineyi kısa bir mesafe boyunca çekebilirsiniz, ancak Toro bunu standart bir prosedür olarak tavsiye etmez.

***Önemli:*** **Makineyi saatte 3 ila 4 km'den yüksek bir hızda çekmeyin; bu tahrik sistemine hasar verebilir. Makineyi uzun bir mesafeye kadar çekmeniz gerekiyorsa bir kamyon veya römork üzerinde taşıyın.**

1. Kaputun kilit mandalını ve ardından kaputu açın.
2. Sağ kaput mandalının yanındaki pompada bulunan baypas valfini (Şekil 52) 90° döndürün.

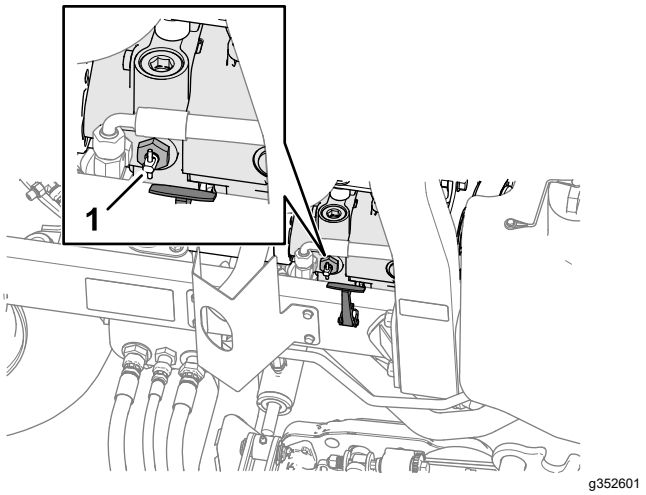


**Şekil 52**

1. Baypas valfi

3. Kaputu kapatıp yerine kilitleyin.

4. Çekme aracını, bağlama noktalarından makineye bağlayın; bkz. Bağlama Noktalarının Belirlenmesi (sayfa 40).
5. Operatör koltuğuna oturun ve gerekiyorsa makineyi çekilirken desteklemek için park frenini etkinleştirin.

   ***Önemli:*** **Baypas valfi açıkken motoru çalıştırmayın.**
6. Motoru çalıştırmadan önce baypas valfini 90° (1/4 tur) döndürerek kapatın.

# Bağlama Noktalarının Belirlenmesi

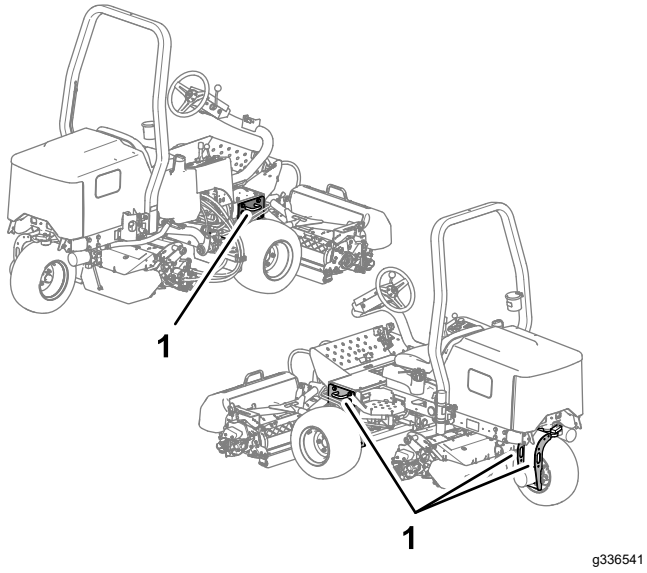


**Şekil 53**

1. Bağlama halkaları

# Makinenin Başka bir Araçla Taşınması

- Makineyi bir römork veya kamyona yüklemek için tam genişlikte bir rampa kullanın.
- Makineyi sıkıca bağlayın.

# Bakım

**Not:** Makinenin sağ ve sol taraflarını, normal çalışma konumuna göre belirleyin.

**Not:** www.Toro.com adresine gidip ana sayfadaki Kılavuzlar bağlantısından makinenizi arayarak elektrik veya hidrolik şemasının ücretsiz bir kopyasını indirin.

***Önemli:*** **Ek bakım prosedürleri hakkında bilgi almak için motorun kullanma kılavuzu ile kesim ünitesinin *Kullanma Kılavuzuna* bakın.**

## Bakım Emniyeti

- Operatör konumundan ayrılmadan önce şunları yapın:
  - Makineyi düz bir zemine park edin.
  - Kesim ünitelerini devre dışı bırakın ve indirin.
  - Park frenini etkinleştirin.
  - Motoru kapatın ve anahtarı çıkarın.
  - Tüm hareketlerin durmasını bekleyin.
  - Ayarlama, bakım, temizleme veya saklama öncesinde makinenin soğumasına izin verin.
- Göz koruyucu, uzun pantolon ve kaymaz ayakkabı gibi uygun kişisel koruyucu donanımları giyin. Elleri, ayakları, kıyafetleri, takıları ve uzun saçı hareketli parçalardan uzak tutun.
- Bakım yapmadan önce makine bileşenlerinin soğumasını bekleyin.
- Mümkünse, motor çalışırken bakım yapmayın. Hareketli parçalardan uzak durun.
- Motoru, sadece iyi havalandırılan alanlarda çalıştırın. Egzoz gazları, solunduğunda ölümcül bir gaz olan karbon monoksit içerir.
- Makinenin altında çalışırken makineyi krikolarla destekleyin.
- Enerji depolanmış bileşenlerdeki basıncı dikkatle boşaltın.
- Makinenin tüm parçalarını sorunsuz çalışır ve tüm donanımları sıkılmış durumda tutun.
- Aşınmış veya hasar görmüş etiketleri yenileriyle değiştirin.
- Makinenin güvenli biçimde optimum performans göstermesi için yalnızca orijinal Toro yedek parçalarını kullanın. Başka üreticilerin ürettiği yedek parçalar tehlike yaratabilir ve bunların kullanılması ürün garantisini geçersiz kılabilir.

## Önerilen Bakım Çizelgesi

| Bakım Servisi Aralıkları | Bakım Prosedürü |
|---|---|
| İlk saatten sonra | • Bijon somunlarını sıkın. |
| İlk 10 saatten sonra | • Bijon somunlarını sıkın.<br>• Tüm kayışların durumunu ve gergisini kontrol edin. |
| İlk 50 saatten sonra | • Motor yağını ve yağ filtresini değiştirin. |
| Her kullanımdan önce veya günlük | • Emniyet kemer(ler)ini aşınma, kesilme ve diğer hasarlara karşı kontrol edin. Herhangi bir bileşeni düzgün çalışmıyorsa emniyet kemer(ler)ini yenisiyle değiştirin.<br>• Kilitleme sistemini kontrol edin.<br>• Motor yağı seviyesini kontrol edin.<br>• Su ayırıcısını boşaltın.<br>• Lastik hava basıncını kontrol edin.<br>• Motor soğutma suyu seviyesini kontrol edin.<br>• Radyatörü ve yağ soğutucuyu temizleyin.<br>• Hidrolik hatları ve hortumlarını kontrol edin.<br>• Hidrolik sıvısı seviyesini kontrol edin.<br>• Silindir-alt bıçak temasını kontrol edin. |
| Her 25 saatte | • Elektrolit seviyesini kontrol edin (Makine depodaysa 30 günde bir kontrol edin.) |
| Her 50 saatte | • Tüm yatakları ve burç takımlarını yağlayın (tozlu ve kirli çalışma koşulları söz konusuysa, tüm yatakları ve burçları her gün yağlayın). |
| Her 100 saatte | • Tüm kayışların durumunu ve gergisini kontrol edin. |
| Her 150 saatte | • Motor yağını ve yağ filtresini değiştirin. |

| Bakım Servisi Aralıkları | Bakım Prosedürü |
|---|---|
| Her 200 saatte | • Hava filtresine bakım uygulayın (aşırı tozlu veya kirli koşullarda daha sık yapın).<br>• Bijon somunlarını sıkın.<br>• Fren freninin ayarını kontrol edin. |
| Her 400 saatte | • Yakıt hatlarını ve bağlantılarını kontrol edin.<br>• Yakıt filtresi kanisterini değiştirin. |
| Her 500 saatte | • Arka akstaki yataklara gres sürün. |
| Her 800 saatte | • Önerilen hidrolik sıvısını kullanmıyorsanız veya hazneyi alternatif bir sıvıyla doldurduysanız, hidrolik sıvısını değiştirin.<br>• Tavsiye edilen hidrolik sıvısını kullanmıyorsanız veya depoyu alternatif bir sıvıyla doldurduysanız, hidrolik filtresini değiştirin. |
| Her 1000 saatte | • Tavsiye edilen hidrolik sıvısını kullanıyorsanız, hidrolik filtresini değiştirin. |
| Her 2000 saatte | • Önerilen hidrolik sıvısını kullanıyorsanız, hidrolik sıvısını değiştirin. |
| Her 2 yılda | • Yakıt deposunu boşaltın ve temizleyin.<br>• Soğutma suyu sistemini boşaltın ve yıkayın (makineyi yetkili bir servis veya distribütöre götürün ya da Servis Kılavuzuna bakın). |

# Günlük Bakım Kontrol Listesi

Düzenli kullanım için bu sayfanın kopyasını alın.

| Bakım Kontrol Ögesi | Hafta: Pzt. | Sal. | Çar. | Per. | Cum. | Cts. | Paz. |
|---|---|---|---|---|---|---|---|
| Emniyet kilidinin çalışmasını kontrol edin. | | | | | | | |
| Frenin çalışıp çalışmadığını kontrol edin. | | | | | | | |
| Yakıt seviyesini kontrol edin. | | | | | | | |
| Motor yağı seviyesini kontrol edin. | | | | | | | |
| Soğutma sisteminin sıvı seviyesini kontrol edin. | | | | | | | |
| Su/yakıt ayırıcısını boşaltın. | | | | | | | |
| Hava filtresi, toz kapağı ve boşaltma valfini kontrol edin. | | | | | | | |
| Motorda olağan dışı ses olup olmadığını kontrol edin.[1] | | | | | | | |
| Radyatör ve elekte döküntü olup olmadığını kontrol edin | | | | | | | |
| Çalışırken olağan dışı ses olup olmadığını kontrol edin. | | | | | | | |
| Hidrolik sistem sıvısı seviyesini kontrol edin. | | | | | | | |
| Hidrolik hortumlar hasar görmüş mü kontrol edin. | | | | | | | |
| Sıvı sızıntısı olup olmadığını kontrol edin. | | | | | | | |
| Yakıt seviyesini kontrol edin. | | | | | | | |
| Lastik hava basıncını kontrol edin. | | | | | | | |
| Göstergenin çalışıp çalışmadığını kontrol edin. | | | | | | | |
| Silindir-alt bıçak temas ayarını kontrol edin. | | | | | | | |
| Kesim yüksekliği ayarını kontrol edin. | | | | | | | |
| Tüm yağlı mekanizmaları yağlayın.[2] | | | | | | | |
| Boya hasarlarını düzeltin. | | | | | | | |
| Makineyi yıkayın. | | | | | | | |

[1]Çalıştırmada güçlük, aşırı duman veya çalışırken titreşim varsa kızdırma bujisi ve enjektör memelerini kontrol edin.

[2]**Her yıkamadan** hemen sonra, belirtilen aralığa bakılmaksızın.

## Dikkat Edilmesi Gereken Konularla ilgili Notlar

| Kontrolü yapan: | | |
|---|---|---|
| **Öge** | **Tarih** | **Bilgi** |
| 1 | | |
| 2 | | |
| 3 | | |
| 4 | | |
| 5 | | |

# *Bakım Öncesi Prosedürler*

## Bakım için Hazırlık

1. Makineyi düz bir zemine park edin.
2. Kesim ünitelerini indir.
3. Park frenini etkinleştirin.
4. Motoru kapatın ve anahtarı çıkarın.
5. Tüm hareketlerin durmasını bekleyin.

## Makinenin Önünün Kaldırılması

1. Lastiklerin altına takoz yerleştirin.
2. Makinenin önünü, alt çerçevenin kare borusunun altından, yan plakaya olabildiğince yakın bir noktadan krikoyla kaldırın.

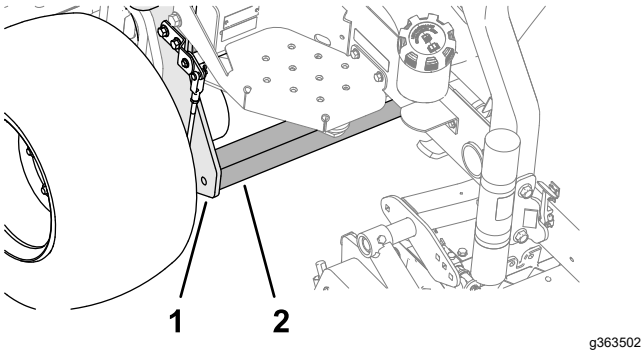


**Şekil 54**

1. Yan plaka
2. Kare boru

3. Makineyi, makinenin ağırlığına uygun kriko ayaklarıyla kare borunun veya tekerlek motorlarının altından destekleyin; bkz. Özellikler (sayfa 31).

## Makinenin Arkasının Kaldırılması

### Vinç Kullanarak

1. Lastiklerin altına takoz yerleştirin.
2. Vinci arka tekerlek çatalının bağlama halkasına sabitleyin (Şekil 55).

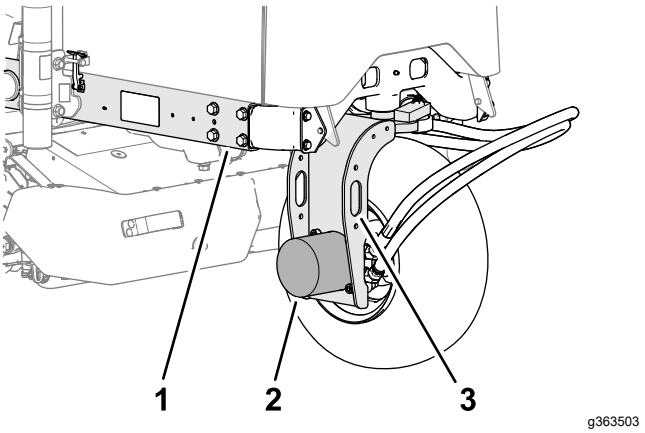


**Şekil 55**

1. Şasi
2. Arka tekerlek motoru
3. Bağlama halkası (arka tekerlek çatalı)

3. Makineyi dikkatle yukarı kaldırın.
4. Makineyi, makinenin ağırlığına uygun kriko ayaklarıyla şasinin altından destekleyin; bkz. Özellikler (sayfa 31).

## Makinenin Arkasının Kaldırılması

### Kriko Kullanarak

1. Lastiklerin altına takoz yerleştirin.
2. Makinenin arka tekerlek motorunun altından makineyi krikoyla kaldırın (Şekil 67).

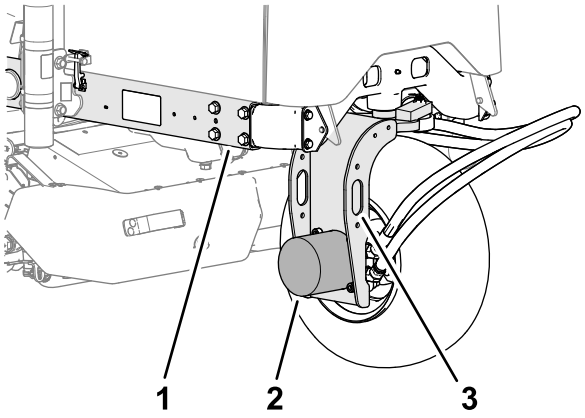


**Şekil 56**

1. Şasi
2. Arka tekerlek motoru
3. Bağlama halkası (arka tekerlek çatalı)

3. Makineyi, makinenin ağırlığına uygun kriko ayaklarıyla şasinin altından destekleyin; bkz. Özellikler (sayfa 31).

# Akü Kapağının Çıkarılması

Akü kapağını makineye sabitleyen 2 düğmeyi çıkararak kapağı çıkarın (Şekil 53).

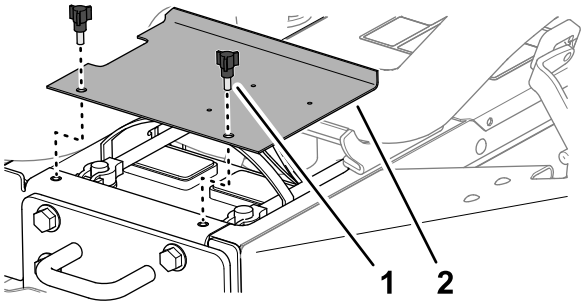


**Şekil 57**

1. Düğme
2. Akü kapağı

# Kaputun Açılması

1. Kaputun sol ve sağ tarafındaki mandalları açın (Şekil 57).

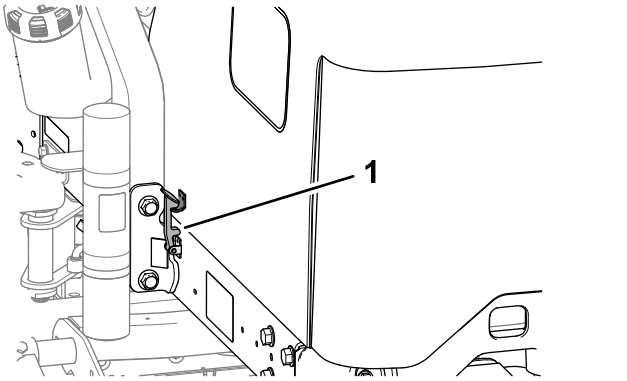


**Şekil 58**

1. Kaput mandalı

2. Kaputu yukarı ve arkaya döndürün (Şekil 58).

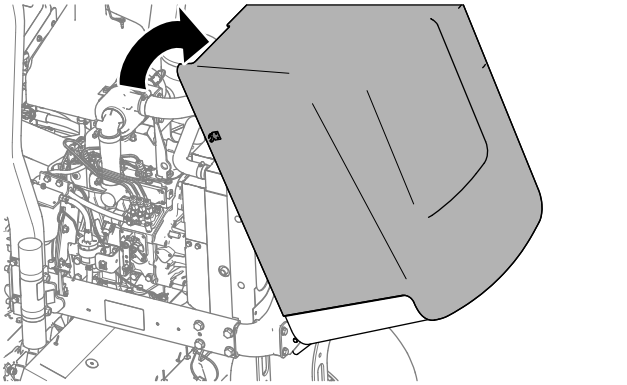


**Şekil 59**

# Yağlama

## Yatakların ve Burçların Yağlanması

**Servis Aralığı:** Her 50 saatte (tozlu ve kirli çalışma koşulları söz konusuysa, tüm yatakları ve burçları her gün yağlayın).

Her 500 saatte/Yıllık (hangisi daha önceyse)

**Gres Tipi:** 2 numara lityum gres

Makinede, düzenli olarak yağlanması gereken gresörlükler vardır. Tozlu ve kirli kullanım koşulları, tozun yatak ve burcun içine girmesine ve hızlı eskimeye sebep olabilir. Belirtilen aralık ne olursa olsun, her yıkamadan hemen sonra gresörlükleri yağlayın.

1. Makineyi bakıma hazırlayın; bkz. Bakım için Hazırlık (sayfa 44).
2. Gresörlüklerin yer ve miktarları şöyledir:
   - Arka kesim ünitesi kılavuzu (Şekil 60)

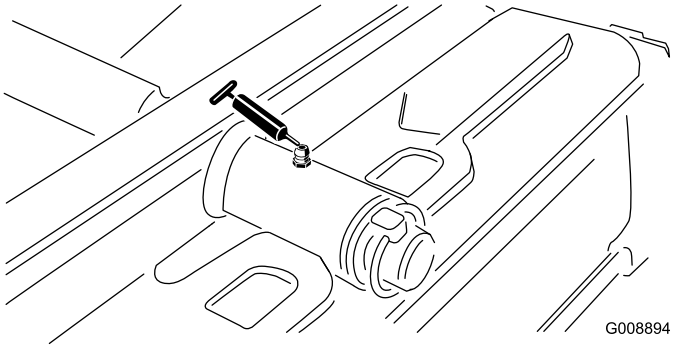


**Şekil 60**

   - Ön kesim ünitesi kılavuzu (Şekil 61)

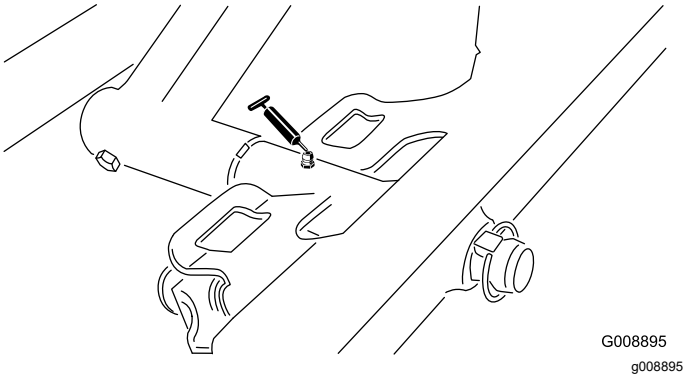


**Şekil 61**

   - Sidewinder silindir uçları (2 gresörlük; sadece 03171 Modeli—Şekil 62)

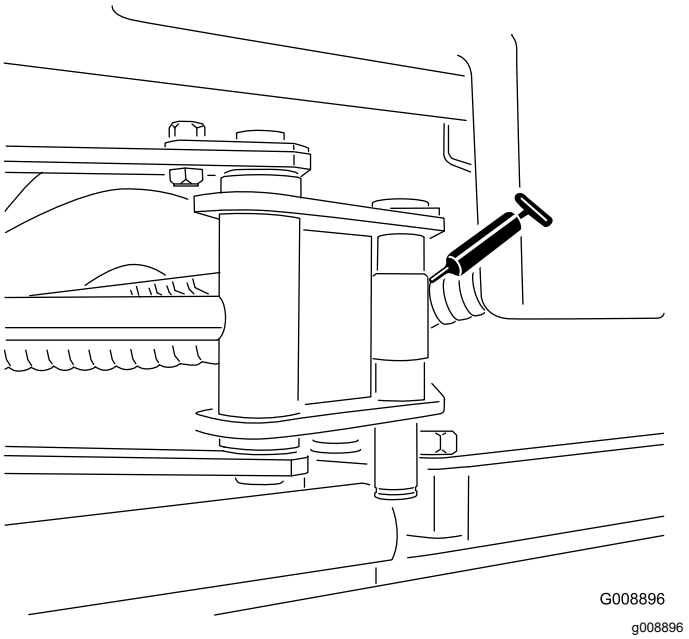


**Şekil 62**

   - Direksiyon kılavuzu (Şekil 63)

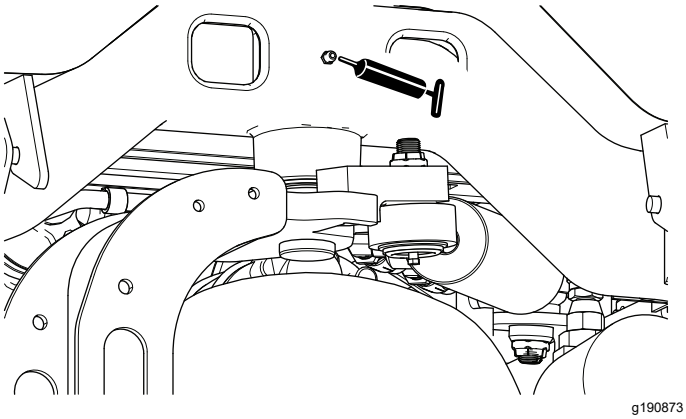


**Şekil 63**

   - Arka kaldırma kolu kılavuzu ve kaldırma silindiri (2 gresörlük—Şekil 64)

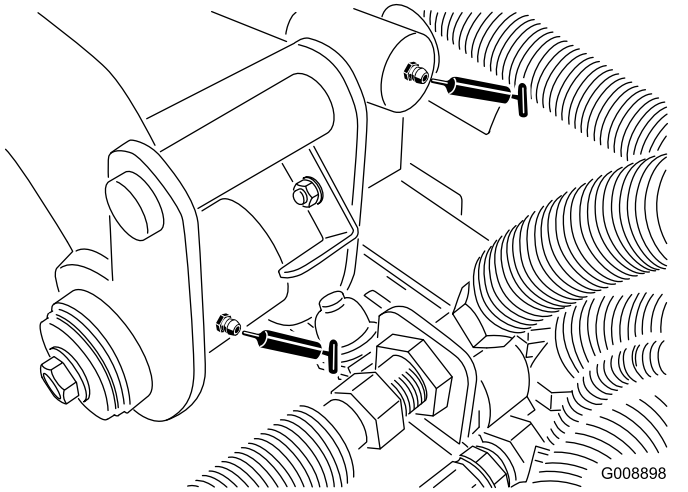


**Şekil 64**

- Sol ön kaldırma kolu kılavuzu ve kaldırma silindiri (2 gresörlük—Şekil 65)

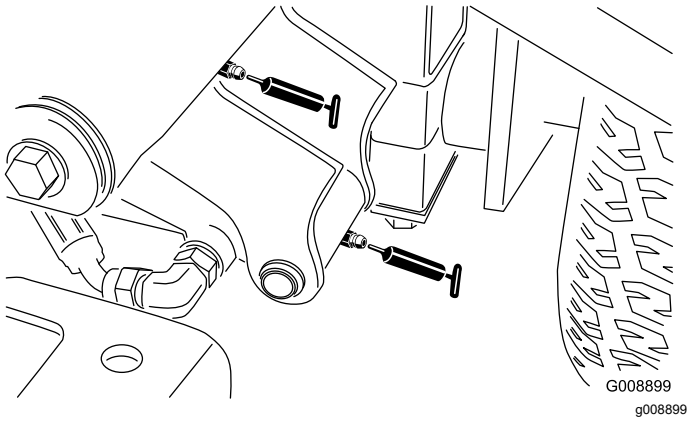


**Şekil 65**

- Sağ ön kaldırma kolu kılavuzu ve kaldırma silindiri (2 gresörlük—Şekil 66)

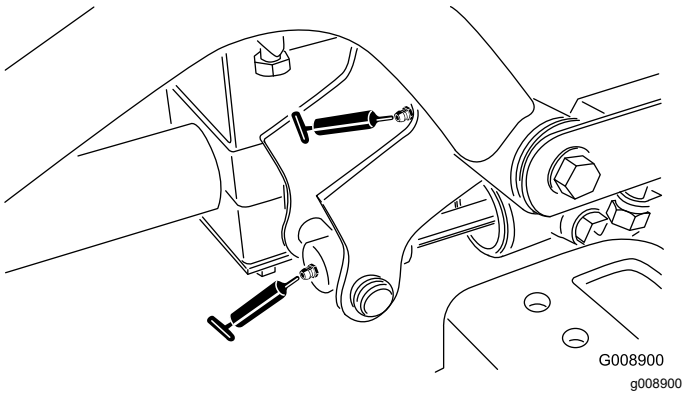


**Şekil 66**

- Boş konum ayar mekanizması (Şekil 67)

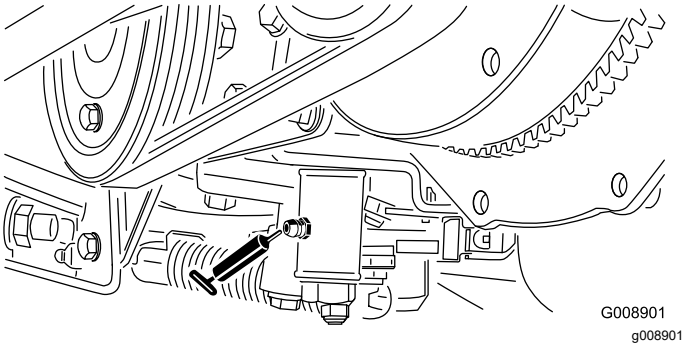


**Şekil 67**

- Çim biçme/Taşıma sürgüsü (Şekil 68)

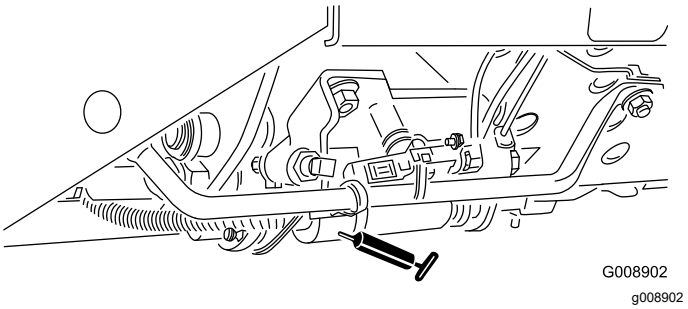


**Şekil 68**

- Kayış gerdirme kılavuzu (Şekil 69)

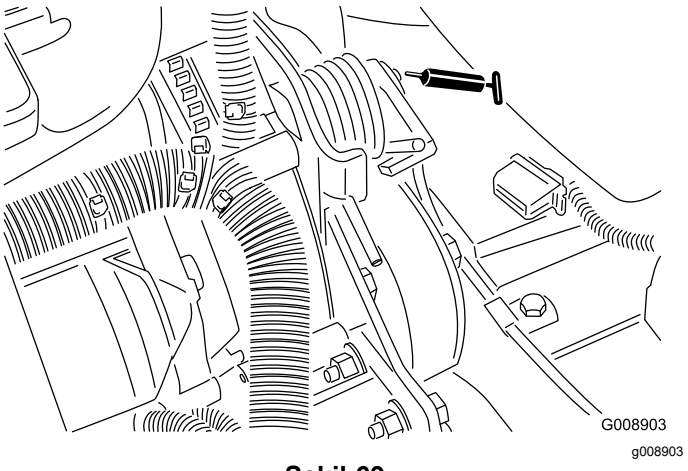


**Şekil 69**

- Direksiyon silindiri (Şekil 70).

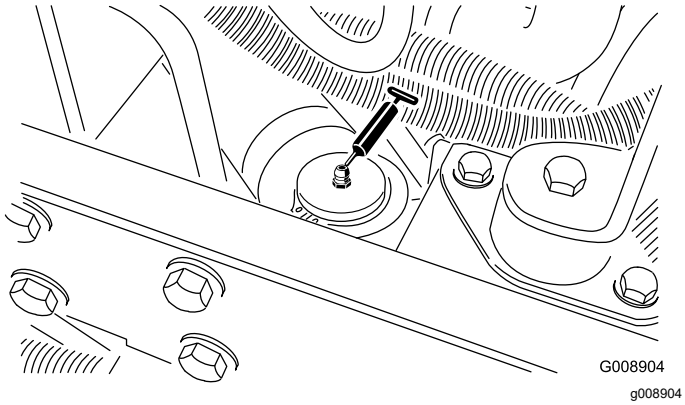


g008904

**Şekil 70**

**Not:** Dilerseniz, direksiyon silindirinin diğer ucuna ek bir gresörlük daha takabilirsiniz. Lastiği çıkarın, bağlantı parçasını takın, bağlantı parçasına gres sürün, bağlantı parçasını çıkarın ve tapayı takın (Şekil 71).

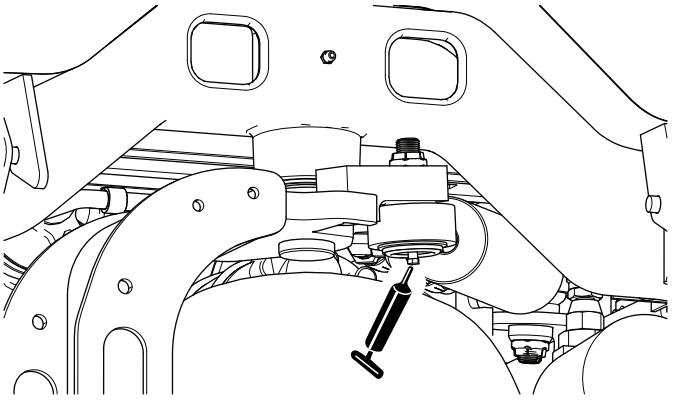

g190872

**Şekil 71**

# Contalı Yatakların Kontrol Edilmesi

Yataklar nadiren malzeme ve işçilik kusurlarından ötürü arıza yaparlar. Arızalanmalarının en yaygın nedeni, koruyucu contaları aşabilecek seviyeye kadar ulaşan nem ve kirdir. Gres sürülen yataklara düzenli olarak bakım yapılmalı ve yatak bölgesindeki zararlı kir ve birikintiler giderilmelidir. **Contalı** yataklara ilk seferinde özel bir gres doldurulmalı ve kirleticilerle nemi makaralı elemanlardan uzak tutmak için sağlam bir entegre conta takılmalıdır.

Contalı yatakların yağlanması veya bunlara kısa aralıklı bakım yapılması gerekmez. Bu sayede, hem gerekli rutin bakımlar en aza indirilir hem de gresin çimi kirletip hasar vermesi riski azaltılır. Bu contalı yatak paketleri, normal kullanım altında iyi bir performans ve ömür sunacaktır, ancak aksama sürelerini önlemek için yatak durumunu ve conta bütünlüğünü periyodik olarak kontrol etmeniz gerekmektedir. Yatakları mevsimsel olarak kontrol edin ve hasarlı yada yıpranmış olmaları durumunda değiştirin. Yataklar yüksek ısı, gürültü, gevşeme veya korozyon (pas) izleri gibi olumsuz belirtiler olmadan sorunsuz çalışmalıdır.

Bu yatak/conta paketleri, maruz kaldıkları çalışma koşulları (kum, çim kimyasalları, su, darbeler vs.) nedeniyle normal aşınmaya uğrayacak parçalar olarak kabul edilirler. Malzeme ve işçilik kusurları dışındaki nedenlerden ötürü arızalanan yataklar genellikle garanti kapsamına girmez.

**Not:** Hatalı yıkama prosedürleri yatak ömrünü olumsuz etkileyebilir. Makineyi halen sıcakken yıkamayın ve yataklara doğrudan yüksek basınçlı veya yüksek hacimli su püskürtmekten kaçının.

# Motor Bakımı

## Motor Güvenliği

- Yağı kontrol etmeden veya kartere yağ eklemeden önce motoru kapatın.
- Regülatör hızını değiştirmeyin veya motoru yüksek devirde çalıştırmayın.

## Motor Yağı Özellikleri

Aşağıdaki özellikleri karşılayan veya bunları aşan, yüksek kaliteli, düşük küllü bir motor yağı kullanın:

### Servis Kategorisi

| |
|---|
| **ACEA—**E6 |
| **API—**CH-4 veya üzeri |
| **JASO—**DH-2 |

**Tercih edilen yağ viskozitesi:** SAE 15W-40 [-17ºC (> 0°F)]

**Alternatif yağ viskozitesi:** SAE 10W-30 veya 5W-30 (tüm sıcaklıklar)

Yetkili Toro distribütörünüzde, 15W-40 veya 10W-30 viskozite sınıfı Toro Premium Motor Yağı bulabilirsiniz.

## Motor Yağı Seviyesinin Kontrolü

**Servis Aralığı:** Her kullanımdan önce veya günlük

Motor, kartere yağ doldurulmuş olarak teslim edilir; bununla birlikte, motoru ilk kez çalıştırmadan önce ve çalıştırdıktan sonra yağ seviyesini kontrol edin.

**Not:** Distribütörünüzde, 15W-40 veya 10W-30 viskoziteli Toro Premium Motor yağ bulabilirsiniz. Parça numaraları için parça kataloğuna bakın.

**Not:** Motor yağını kontrol etmek için en uygun zaman, motor gün içinde ilk kez kullanılmadan öncesidir. Motoru çalıştırdıysanız, motor yağı seviyesini kontrol etmeden önce, yağın kartere geri akması için en az 10 dakika bekleyin. Yağ seviyesi yağ çubuğundaki Ekle (Add) işaretinde veya altındaysa, yağ seviyesi Tam (Full) işaretine gelene kadar yağ ekleyin. **Aşırı doldurmayın.** Yağ seviyesi Tam ve Ekle işaretleri arasındaysa yağ eklemenize gerek yoktur.

1. Makineyi bakıma hazırlayın; bkz. Bakım için Hazırlık (sayfa 44).
2. Kaputun kilit mandalını ve ardından kaputu açın.
3. Yağ çubuğunu (Şekil 72) çıkarın ve temiz bir bezle temizleyin.

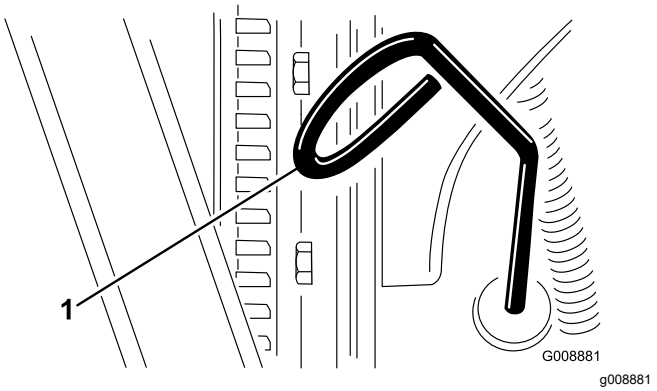


**Şekil 72**

1. Yağ çubuğu

4. Yağ çubuğunu yağ çubuğu borusunun içine itip yerine tamamen oturduğunu teyit edin, ardından da yağ çubuğunu çıkarıp yağ seviyesini kontrol edin.
5. Yağ seviyesi düşükse yağ dolum kapağını (Şekil 73) çıkarın ve seviyeyi sık sık kontrol ederek seviye yağ çubuğundaki Tam işaretine ulaşana kademeli olarak az miktarlarda yağ doldurun.

   ***Önemli:*** **Motor yağı seviyesini, seviye çubuğunun üst ve alt sınırları arasında tutun. Aşırı veya yetersiz miktarda motor yağı doldurmak motorda ağır hasara yol açabilir.**

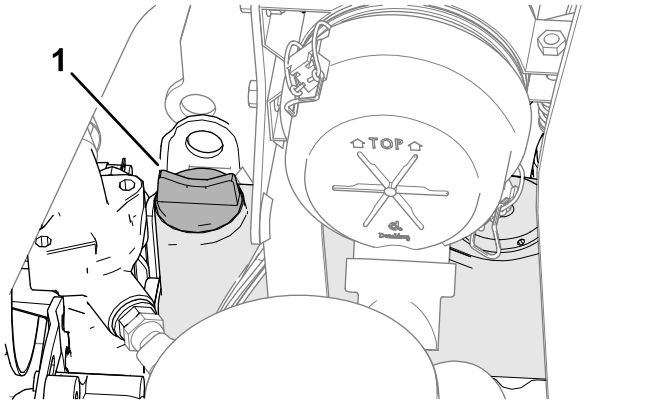


**Şekil 73**

1. Yağ dolum kapağı

6. Yağ dolum kapağını ve yağ çubuğunu takın.
7. Kaputu kapatıp yerine kilitleyin.

# Motor Yağı ve Filtresinin Değiştirilmesi

**Servis Aralığı:** İlk 50 saatten sonra
Her 150 saatte

**Karter Kapasitesi:** Filtreyle beraber yaklaşık 3,8 litre.

1. Makineyi bakıma hazırlayın; bkz. Bakım için Hazırlık (sayfa 44).
2. Kaputun kilidini ve ardından kaputu açın, motorun soğumasını bekleyin.
3. Her iki tahliye tapasını da (Şekil 74) çıkarın ve boşaltma kabının içine yağ akmasını sağlayın; yağ akışı durunca boşaltma tapasını tekrar takın.

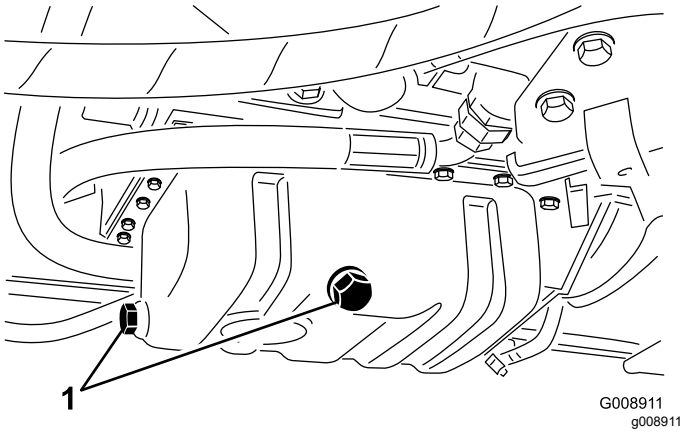


**Şekil 74**

1. Boşaltma tapaları

4. Yağ filtresini çıkarın (Şekil 75).

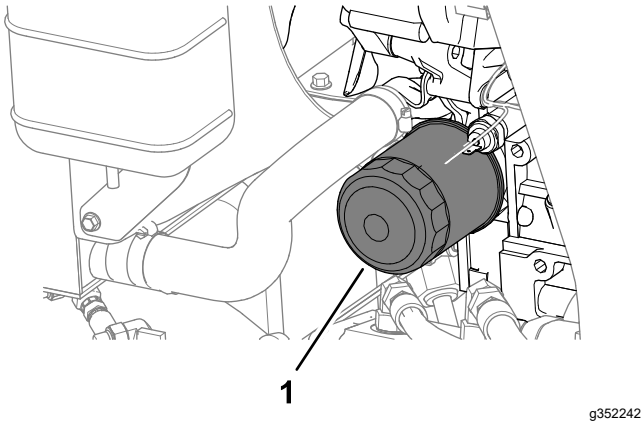


**Şekil 75**

1. Yağ filtresi

5. Yeni filtre contasının üzerine ince bir kat temiz yağ sürün ve yağ filtresini takın.

   **Not:** Filtreyi aşırı sıkmayın.
6. Kartere yağ ekleyin; bkz. Motor Yağı Özellikleri (sayfa 49) ve Motor Yağı Seviyesinin Kontrolü (sayfa 49).
7. Kaputu kapatıp yerine kilitleyin.

# Hava Filtresi Bakımı

**Servis Aralığı:** Her 200 saatte (aşırı tozlu veya kirli koşullarda daha sık yapın).

## Hava Filtresinin Çıkarılması

- Hava filtresi gövdesinde hava sızıntısına neden olabilecek bir hasar olup olmadığını kontrol edin. Hasarlıysa yenisiyle değiştirin. Tüm emme sistemini sızıntı, hasar veya gevşek hortum kelepçelerine karşı kontrol edin.
- Hava filtresine tavsiye edilen aralıklarla bakım uygulayın; eğer aşırı tozlu ya da kirli koşullar nedeniyle motor performansı düşüyorsa daha sık bakım uygulayın. Hava filtresinin gerektiğinden önce değiştirilmesi, filtre çıkarıldığında motora kir girme olasılığını artırmaktan başka bir işe yaramaz.
- Kapağın yerine doğru oturduğunu ve hava filtresi gövdesiyle tam olarak kapandığını teyit edin.

1. Makineyi bakıma hazırlayın; bkz. Bakım için Hazırlık (sayfa 44).
2. Kaputu açın.
3. Hava filtresi kapağını hava filtresi gövdesine sabitleyen kilit mandallarını açın (Şekil 76).

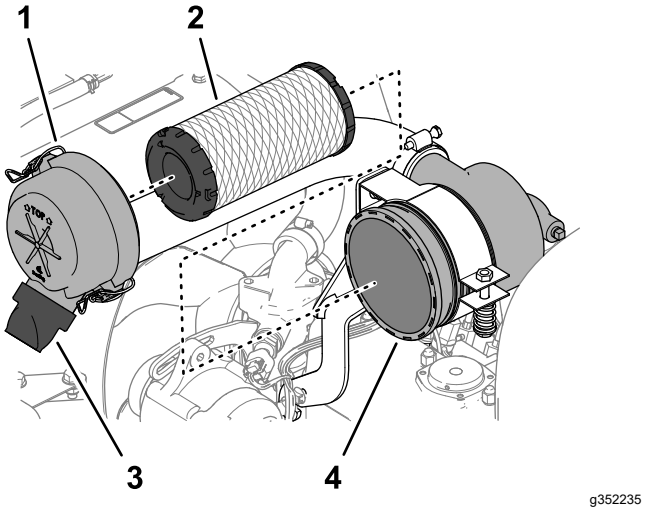


**Şekil 76**

1. Hava filtresi kapağı
2. Filtre elemanı
3. Kauçuk çıkış valfi (kir çıkarma portu)
4. Hava filtresi gövdesi

4. Kapağı, hava filtresi gövdesinden çıkarın.
5. Filtreyi çıkarmadan önce, ana filtrenin dış kısmı ile kanisterin arasına sıkışmış büyük kir birikintilerinin giderilmesine yardımcı olmak için filtreyi düşük basınçlı havayla (276 kPa (40 psi)) temizleyip kurutun. Kirin filtreden geçip

emiş kanalına girmesine yol açabileceğinden, yüksek basınçlı hava kullanmaktan kaçının. Bu temizleme işlemi, ana filtreyi çıkardığınız zaman emiş kısmına kir girmesini önler.

6. Filtre elemanını çıkarın (Şekil 76).

   **Not:** Kullanılmış filtre elemanının temizlenmesi filtre elemanına zarar verebilir.

7. Kauçuk çıkış valfini (Şekil 76) hava filtresi kapağının kir çıkarma portundan çıkarın.
8. Çıkarma ve çıkış valfini temizleyip çıkış valfini porta takın.

## Hava Filtresinin Takılması

1. Yeni filtreyi sevkiyat hasarlarına karşı kontrol edin ve hem filtrenin hem de gövdenin sızdırmazlık ucunu inceleyin.

   ***Önemli:*** **Hasarlı bir filtre elemanını kullanmayın.**

2. Filtre elemanının dış çerçevesine bastırıp kabın içine oturtarak yeni filtreyi yerleştirin.

   ***Önemli:*** **Filtrenin esnek orta kısmına baskı uygulamayın.**

3. Kauçuk çıkış valfini aşağı bakacak (uçtan bakıldığında saat yaklaşık 5 ile 7 arasına gelecek) konuma getirerek kapağı takın.
4. Kapağı iki kilit mandalıyla sabitleyin.
5. Kaputu kapatıp yerine kilitleyin.

# *Yakıt Sistemi Bakımı*

## Yakıt Deposuna Bakım Yapma

**Servis Aralığı:** Her 2 yılda—Yakıt deposunu boşaltın ve temizleyin.

Makineyi bakıma hazırlayın; bkz. Bakım için Hazırlık (sayfa 44).

Yakıt sistemi kirlenirse veya makine uzun bir süre boyunca depoya kaldırılacaksa depoyu boşaltın ve temizleyin. Depoyu temizlemek için temiz yakıt kullanın.

## Yakıt Hatlarının ve Bağlantıların Kontrol Edilmesi

**Servis Aralığı:** Her 400 saatte/Yıllık (hangisi daha önceyse)

1. Makineyi bakıma hazırlayın; bkz. Bakım için Hazırlık (sayfa 44).
2. Kaputun kilit mandalını ve ardından kaputu açın.
3. Yakıt hatlarında ve bağlantılarında bozulma, hasar veya gevşek bağlantı olup olmadığını kontrol edin.

   **Not:** Aşınmış veya hasarlı yakıt hatlarını veya bağlantılarını onarın ya da yenisiyle değiştirin.

4. Kaputu kapatıp yerine kilitleyin.

## Su Ayırıcısının Boşaltılması

**Servis Aralığı:** Her kullanımdan önce veya günlük

1. Makineyi bakıma hazırlayın; bkz. Bakım için Hazırlık (sayfa 44).
2. Kaputun kilidini ve ardından kaputu açın, motorun soğumasını bekleyin.
3. Yakıt filtresinin altına temiz bir kap yerleştirin.
4. Filtre kanisterinin tabanındaki boşaltma valfini gevşetin (Şekil 77).

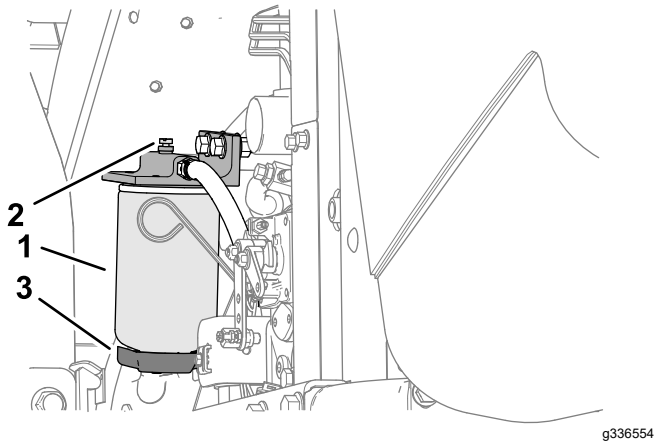


**Şekil 77**

1. Su ayırıcısı/Filtre kanisteri
2. Havalandırma tapası
3. Boşaltma valfi

5. Boşalttıktan sonra valfi sıkın.
6. Motoru çalıştırın, sızıntı kontrolü yapın, ardından da motoru kapatın.

   **Not:** Varsa tüm yakıt sızıntılarını giderin.
7. Kaputu kapatıp yerine kilitleyin.

# Yakıt Filtresi Kanisterinin Değiştirilmesi

**Servis Aralığı:** Her 400 saatte

1. Makineyi bakıma hazırlayın; bkz. Bakım için Hazırlık (sayfa 44).
2. Kaputun kilidini ve ardından kaputu açın, motorun soğumasını bekleyin.
3. Filtre kanisterinin monte edildiği alanı temizleyin (Şekil 77).
4. Filtre kanisterini yerinden çıkarın ve montaj yüzeyini temizleyin.
5. Filtre kanisterindeki contayı temiz yağla yağlayın.
6. Filtre kanisterini, conta ile montaj yüzeyi temas edene kadar elinizle takın, ardından 1/2 tur daha döndürün.
7. Motoru çalıştırın, sızıntı kontrolü yapın, ardından da motoru kapatın.

   **Not:** Varsa tüm yakıt sızıntılarını giderin.
8. Kaputu kapatıp yerine kilitleyin.

# Enjektörlerdeki Havanın Boşaltılması

**Not:** Bu işlem yalnızca yakıt sistemindeki hava normal çalıştırma prosedürleriyle boşaltıldıktan sonra motor çalışmazsa uygulanmalıdır; bkz. Yakıt Sistemindeki Havanın Alınması (sayfa 38).

1. Mümkünse Bakım için Hazırlık (sayfa 44) kısmındaki tüm adımları uygulayın.
2. Kaputun kilidini ve ardından kaputu açın ve motor sıcaksa soğumasını bekleyin.
3. 1 numaralı yakıt enjektörü memesine giden yakıt hattının boru somununu gevşetin.

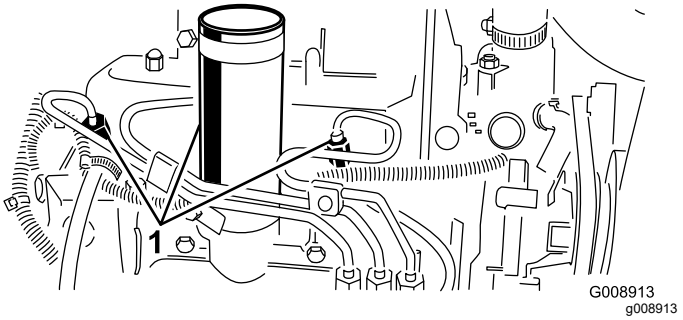


**Şekil 78**

1. Yakıt enjektörleri

4. Gaz kolunu HIZLI konumuna getirin.
5. Kontaktaki anahtarı AÇIK konuma getirin ve konnektörün etrafındaki yakıt akışını izleyin. Kesintisiz bir akış görünce anahtarı KAPALI konumuna getirin.

   ***Önemli:*** **Marş motorunun aşırı ısınmasını önlemek için, marş motorunu 15 saniyeden uzun bir süre etkinleştirmeyin. Kesintisiz bir şekilde 10 saniyeden uzun marş verdikten sora, marş motorunu tekrar etkinleştirmek için 60 saniye bekleyin.**
6. Boru somununu iyice sıkın.
7. Motor üzerinde yakıt varsa silerek giderin.
8. Diğer yakıt enjektörü memeleri için de 3 - 7 arası adımları tekrarlayın.
9. Motoru çalıştırın, sızıntı kontrolü yapın, ardından da motoru kapatın.

   **Not:** Varsa tüm yakıt sızıntılarını giderin.
10. Kaputu kapatıp yerine kilitleyin.

# Elektrik Sistemi Bakımı

## Elektrik Sistemi Emniyeti

- Makineyi tamir etmeden önce akünün bağlantısını kesin. İlk önce negatif kutbun, son olarak da pozitif kutbun bağlantısını kesin. İlk önce pozitif kutbu, son olarak da negatif kutbu bağlayın.
- Aküyü, kıvılcım ve alevlerden uzak, iyi havalandırılan, açık bir ortamda şarj edin. Aküyü bağlamadan veya bağlantısını ayırmadan önce şarj cihazının fişini çekin. Koruyucu kıyafet giyin ve yalıtımlı aletler kullanın.

## Akülerin Bakımı

**Servis Aralığı:** Her 25 saatte—Elektrolit seviyesini kontrol edin (Makine depodaysa 30 günde bir kontrol edin.)

**⚠ TEHLIKE**

**Akü elektroliti, tüketilmesi halinde ölümcül olan ve ağır yanıklara yol açabilen sülfürik asit içerir.**

- **Elektroliti asla içmeyin veya cildinize, gözlerinize ya da giysilerinize temas etmesine izin vermeyin. Koruyucu gözlük ve kauçuk eldiven takın.**
- **Aküyü, cildi yıkamak için temiz su bulunan bir yerde doldurun.**

**⚠ UYARI**

**Akü kablolarının yanlış bağlanması, çekicinin ve kabloların kıvılcım çıkarmasına sebep olabilir. Kıvılcımlar akü gazlarının patlamasına ve bireysel yaralanmaya sebep olabilir.**

- **Her zaman negatif (siyah) akü kablosunun bağlantısını pozitif (kırmızı) kablonun bağlantısından önce kesin.**
- **Her zaman pozitif (kırmızı) akü kablosunu negatif (siyah) akü kablosunu bağlamadan önce bağlayın.**

1. Makineyi bakıma hazırlayın; bkz. Bakım için Hazırlık (sayfa 44).
2. Akü kapağını çıkarın; bkz. Akü Kapağının Çıkarılması (sayfa 45).
3. Akünün dolum kapaklarını çıkarın.
4. Akü hücrelerinin elektrolit seviyesini, damıtılmış veya demineralize suyla takviye edin.

   **Not:** Hücreleri, her bir hücrenin içindeki dolum halkasının dibinden daha yükseğe kadar doldurmayın.
5. Dolum kapaklarını, havalandırma delikleri arkaya (yakıt deposuna doğru) bakacak biçimde takın.
6. Akünün tepe kısmını, amonyak veya sodyum bikarbonata batırılmış bir fırçayla düzenli olarak silerek temiz tutun. Temizledikten sonra üst yüzeyi durulayın.

   ***Önemli:*** **Temizlik sırasında dolum kapaklarını çıkarmayın.**
7. Akünün kablo kelepçelerinde ve akü uçlarında korozyon kontrolü yapın. Korozyon varsa:
   A. Akü eksi (-) kablosunun bağlantısını ayırın.
   B. Akü artı (+) kablosunun bağlantısını ayırın.
   C. Kelepçeler ile uçları ayrı ayrı temizleyin.
   D. Akü artı (+) kablosunu bağlayın.
   E. Akü eksi (-) kablosunu bağlayın.
   F. Kelepçelere ve bağlantı uçlarına akü bağlantı ucu koruyucusu sürün.
8. Akünün kablo kelepçelerinin akü uçlarına sıkıca oturduğunu kontrol edin.
9. Akü kapağını takın.

**Not:** Akünün daha hızlı deşarj olmasını önlemek için makineyi sıcak yerine serin bir yerde muhafaza edin.

## Sigortaların Bakımı

1. Makineyi bakıma hazırlayın; bkz. Bakım için Hazırlık (sayfa 44).
2. Kontrol kolunun kapağını kaldırın (Şekil 79).

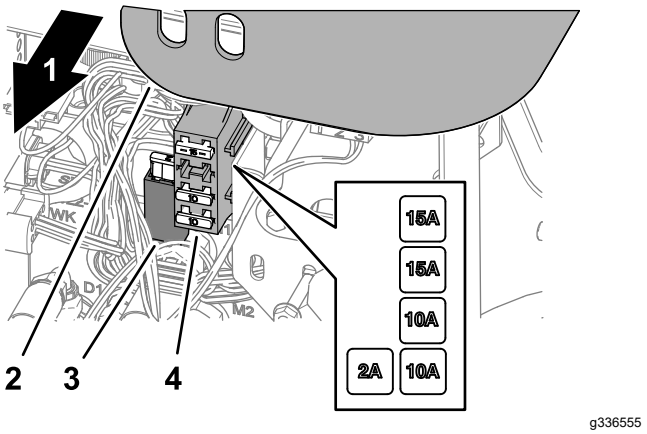


**Şekil 79**

1. Makinenin sağ tarafı
2. Kontrol kolu kapağı
3. Sigorta yuvası
4. Sigorta bloku

3. Sigorta yuvası veya sigorta blokunda eksik sigortayı bulun (Şekil 79).
4. Sigortayı, aynı tür ve amperdeki sigortayla değiştirin.
5. Kapağı, kontrol kolunun üzerine monte edin (Şekil 79).

# Sürüş Sistemi Bakımı

## Lastik Hava Basıncı Kontrolü

**Servis Aralığı:** Her kullanımdan önce veya günlük

**⚠ TEHLIKE**

**Düşük lastik hava basıncı makinenin yamaçlardaki dengesini azaltır. Bu da yaralanmaya veya ölüme yol açabilecek bir devrilmeye sebep olabilir.**

**Lastikleri gereğinden az şişirmeyin.**

**Not:** İyi bir kesim kalitesi ve optimum makine performansı elde etmek için tüm lastikleri doğru hava basıncı seviyesinde tutun.

1. Lastiklerin hava basınçlarını kontrol edin. Lastiklerin doğru hava basıncı 97 ila 110 kPa'dır (14 ila 16 psi).
2. Gerekiyorsa 97 ila 110 kPa (14 ila 16 psi) değerlerini elde edene kadar hava boşaltın.

## Bijon Somunlarının Sıkılması

**Servis Aralığı:** İlk saatten sonra

İlk 10 saatten sonra

Her 200 saatte

Bijon somunlarını çapraz sırayla, 61 ila 88 N·m torkla sıkın.

**⚠ UYARI**

**Bijon somunlarının belirtilen değerlerle sıkılmaması yaralanmaya neden olabilir.**

**Bijon somunlarının 61 ila 88 N·m torkla sıkıldığından emin olun.**

## Çekiş Sistemini Boşta Çalışmaya Ayarlama

Hareket pedalı BOŞ konumundayken makine hareket ederse, çekiş kamını ayarlayın.

1. Makineyi düz bir zemine park edin, kesim ünitelerini indirin, park frenini etkinleştirin, motoru kapatın ve anahtarı kontaktan çıkarın.
2. Bir ön ve bir arka tekerleği yerden yükseltin ve çerçevenin altına destek takozları yerleştirin.

**⚠ UYARI**

**Makine yeterince desteklenmezse kazayla düşebilir ve altındakileri yaralayabilir.**

**Bir ön *ve* bir arka tekerlek yerden yükseltilmelidir, aksi takdirde ayar sırasında makine hareket eder.**

3. Çekiş ayar kamındaki kilit somununu gevşetin (Şekil 80).

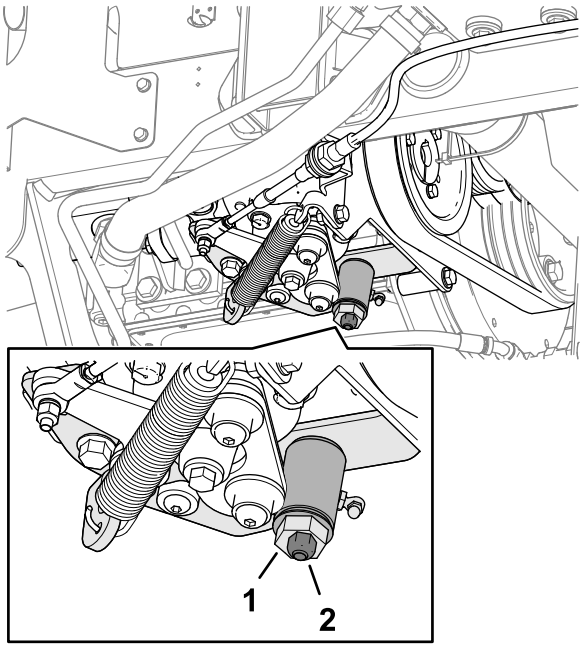


g352331

**Şekil 80**

1. Çekiş ayar kamı
2. Kilit somunu

**⚠ UYARI**

**Çekiş ayar kamında nihai ayar yapabilmeniz için motor çalışıyor olmalıdır. Sıcak veya hareketli parçalarla temas etmek yaralanmaya neden olabilir.**

**Ellerinizi, ayaklarınızı, yüzünüzü ve diğer uzuvlarınızı kıvılcım tutucudan, motorun diğer sıcak kısımlarından ve dönen parçalardan uzak tutun.**

4. Boş konum aralığının orta noktasını bulmak için motoru çalıştırın ve kamın altıgen kısmını her iki yönde döndürün.
5. Ayarı sabit tutan kilit somununu sıkın.
6. Motoru kapatın.
7. Destek takozlarını çıkarın ve makineyi atölye tezgahına indirin. Makineyle bir test sürüşü yaparak, hareket pedalı boş konumundayken hareket etmediğini teyit edin.

# *Soğutma Sistemi Bakımı*

## Soğutma Sistemi Emniyeti

- Motor soğutma sıvısının yutulması zehirlenmeye neden olabilir; çocuklardan ve evcil hayvanlardan uzak tutun.
- Sıcak ve basınçlı soğutma sıvısının dışarı akması veya sıcak bir radyatöre ve çevresindeki parçalara dokunulması ciddi yanıklara neden olabilir.
  - Radyatör kapağını çıkarmadan önce mutlaka en az 15 dakika motorun soğumasını bekleyin.
  - Radyatör kapağını açarken bir bez kullanın ve buharın çıkmasına izin vermek için kapağı yavaşça açın.

## Soğutma Sıvısı Teknik Özellikleri

Soğutma sıvısı haznesi fabrikada 50/50 oranında su ve etilen glikol bazlı uzun ömürlü soğutma sıvısıyla doldurulur.

***Önemli:*** **Sadece, Uzun Ömürlü Soğutma Sıvısı Standartları tablosunda belirtilen özellikleri karşılayan, piyasada satılan soğutma sıvıları kullanın.**

**Makinenizde konvansiyonel (yeşil) inorganik asit teknolojili (IAT) soğutma sıvısı kullanmayın. Konvansiyonel soğutma sıvısını uzun ömürlü soğutma sıvısıyla karıştırmayın.**

### Soğutma Sıvısı Tipi Tablosu

| Etilen Glikol Soğutma Sıvısı Tipi | Korozyon Önleyici Tip |
|---|---|
| Uzun ömürlü antifriz | Organik asit teknolojisi (OAT) |

***Önemli:*** **Konvansiyonel (yeşil) inorganik asit teknolojili (IAT) soğutma sıvısı ile uzun ömürlü soğutma sıvısı arasındaki farkı belirlemek için soğutma sıvısının rengini referans almayın.**

**Soğutma sıvısı üreticileri, uzun ömürlü soğutma sıvılarını kırmızı, pembe, turuncu, sarı, mavi, camgöbeği, mor ve yeşil renge boyayabilmektedirler. Uzun Ömürlü Soğutma Sıvısı Standartları tablosunda belirtilen özellikleri karşılayan soğutma sıvıları kullanın.**

### Uzun Ömürlü Soğutma Sıvısı Standartları

| ATSM International | SAE International |
|---|---|
| D3306 ve D4985 | J1034, J814 ve 1941 |

***Önemli:*** **Soğutma sıvısı konsantrasyonu, 50/50 oranında bir su/soğutma sıvısı karışımı olmalıdır.**

- **Tercih Edilen:** Bir konsantrattan soğutma sıvısı karıştıracağınız zaman bunu damıtılmış suyla karıştırın.

- **Tercih Edilen Seçenek:** Damıtılmış su yoksa, konsantrat yerine bir ön karışım soğutma sıvısı kullanın.
- **Asgari Gereklilik:** Damıtılmış su ve ön karışım soğutma sıvısı yoksa, konsantre soğutma sıvısını içilebilir temiz suyla karıştırın.

# Soğutma Suyu Seviyesinin Kontrol Edilmesi

**Servis Aralığı:** Her kullanımdan önce veya günlük

Soğutma sistemi kapasitesi: yaklaşık 5,7 lt

**⚠ DIKKAT**

**Motor çalışıyorsa, sıcak ve basınçlı soğutma suyu boşalarak yanmalara yol açabilir.**

- **Motor çalışıyorken radyatör kapağını açmayın.**
- **Radyatör kapağını açarken bir bez kullanın ve buharın çıkmasına izin vermek için kapağı yavaşça açın.**

1. Makineyi bakıma hazırlayın; bkz. Bakım için Hazırlık (sayfa 44).
2. Kaputun kilit mandalını ve ardından kaputu açın.
3. Genleşme kabındaki soğutma suyu seviyesini kontrol edin (Şekil 81).

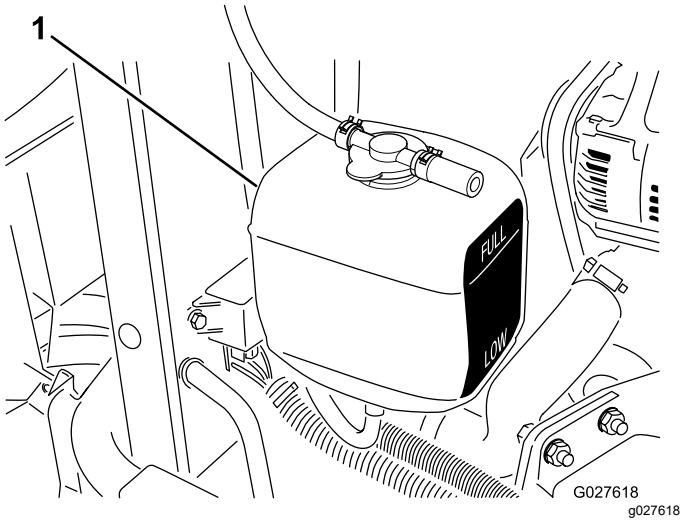


**Şekil 81**

1. Genleşme kabı

**Not:** Motor soğukken soğutma suyu seviyesi yaklaşık olarak deponun yanındaki işaretlerin ortasında olmalıdır.

4. Soğutma suyu seviyesi düşükse genleşme deposu kapağını çıkarın, soğutma suyu seviyesi deponun yanındaki işaretlerin tam ortasına gelene kadar belirtilen tipte soğutma suyu ekleyin ve kapağı tekrar depoya takın.

   ***Önemli:*** **Genleşme deposunu aşırı doldurmayın.**

5. Kaputu kapatıp yerine kilitleyin.

# Motor Soğutma Sisteminin Temizlenmesi

**Servis Aralığı:** Her kullanımdan önce veya günlük

Yağ soğutucusundaki ve radyatördeki kiri her gün giderin. Kirli koşullar söz konusuysa bu temizliği daha sık yapın.

1. Makineyi bakıma hazırlayın; bkz. Bakım için Hazırlık (sayfa 44).
2. Kaputu yükseltin.
3. Motor bölgesindeki tüm kirleri iyice giderin.
4. Alt radyatör koruyucusunu çıkarın (Şekil 82).

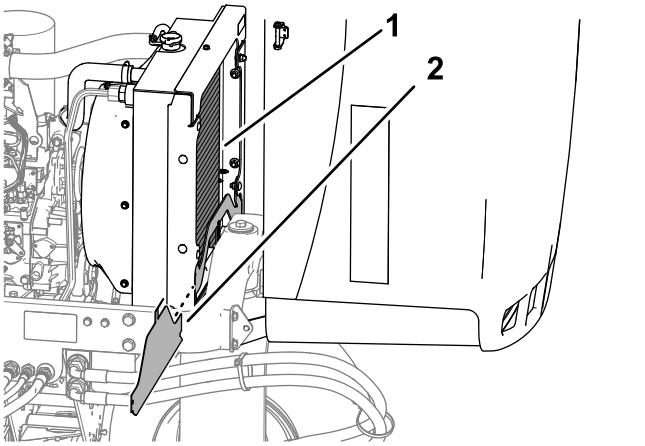


**Şekil 82**

1. Radyatör
2. Alt radyatör koruyucusu

5. Radyatör alanının her iki tarafını da suyla veya basınçlı havayla iyice temizleyin (Şekil 82).
6. Alt radyatör koruyucusunu takın.
7. Kaputu kapatıp yerine kilitleyin.

# Fren Bakımı

## Park Freninin Ayarlanması

**Servis Aralığı:** Her 200 saatte—Fren freninin ayarını kontrol edin.

1. Makineyi bakıma hazırlayın; bkz. Bakım için Hazırlık (sayfa 44).
2. Düğmeyi park freni koluna sabitleyen ayar vidasını gevşetin (Şekil 83).

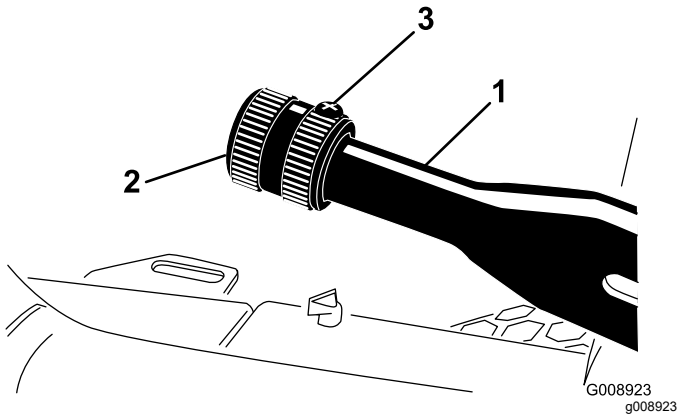


**Şekil 83**

1. Park freni kolu
2. Düğme
3. Ayar vidası

3. Düğmeyi, kolu etkinleştirmek için 133 ila 178 N güç gerekecek hale gelene kadar döndürün.
4. Ayar vidasını sıkın.

# Kemer bakımı

## Motor Kayışlarına Bakım Yapılması

**Servis Aralığı:** İlk 10 saatten sonra—Tüm kayışların durumunu ve gergisini kontrol edin.

Her 100 saatte—Tüm kayışların durumunu ve gergisini kontrol edin.

### Alternatör / Fan Kayışının Gerdirilmesi

1. Makineyi bakıma hazırlayın; bkz. Bakım için Hazırlık (sayfa 44).
2. Kaputun kilit mandalını ve ardından kaputu açın.
3. Alternatör ile krank mili kasnakları arasındaki kayışa bastırarak kayış gerginliğini kontrol edin.

   **Not:** 98 N kuvvet uygulandığında kayış 11 mm yön değiştirmelidir.

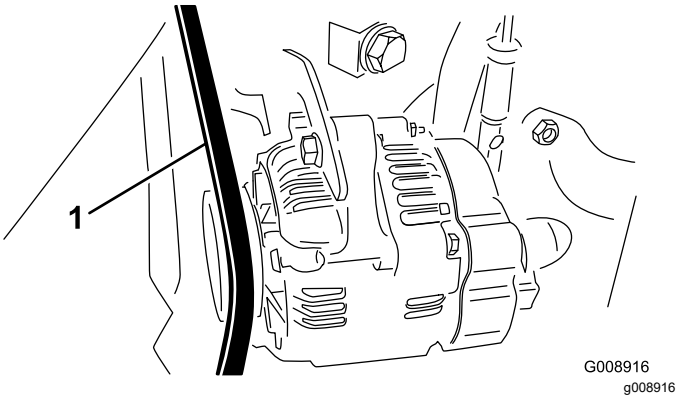


**Şekil 84**

1. Alternatör/Fan Kayışı

4. Sapma doğru değilse kayışı gerdirmek için aşağıdaki prosedürü uygulayın:
   A. Köşebendi motora sabitleyen cıvatayı ve alternatörü köşebende sabitleyen cıvatayı gevşetin.
   B. Alternatör ile motor arasına bir levye yerleştirin ve alternatörü alt kısmından dışa doğru kaldırın.
   C. Doğru gerginliğe ulaştığınızda, ayarı sabitlemek için alternatör ve köşebent cıvatalarını sıkın.
5. Kaputu kapatıp yerine kilitleyin.

## Hidrostatik Tahrik Kayışının Değiştirilmesi

1. Kayış gerdirme yayının ucuna bir somun anahtarı veya küçük bir boru parçası yerleştirin.

   **⚠ UYARI**

   **Hidrostatik tahrik kayışını değiştirirken, ağır yük altındaki yayın gerginliğini almanız gerekir. Yay gerginliğinin hatalı alınması ağır yaralanmaya yol açabilir.**

   **Yay gerginliğini alırken çok dikkatli olun.**

2. Kayış gerdirme yayının ucunu aşağı doğru bastırıp pompa yuvasının tırnağındaki çentiğin dışına doğru çıkarın ve yayın ucunu ileri hareket ettirin (Şekil 85).

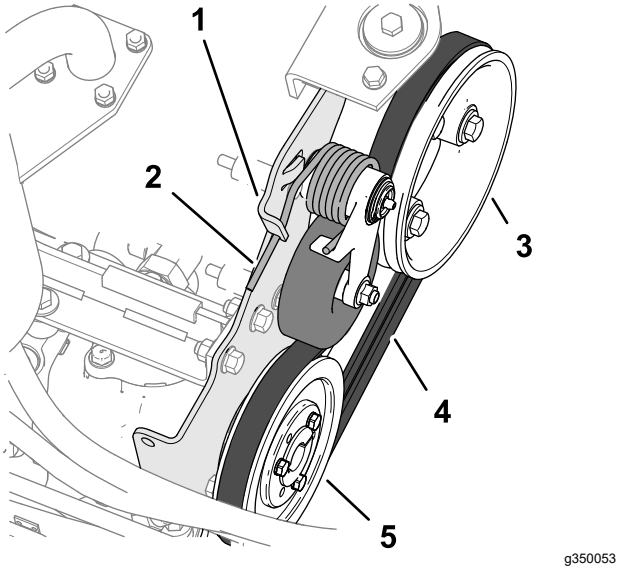


**Şekil 85**

1. Pompa yuvası tırnağı
2. Kayış gerdirme yayı
3. Motor kasnağı
4. Tahrik kayışı
5. Hidrostatik kasnak

3. Kayışı yenisiyle değiştirin.
4. Kayış gerdirme yayının ucunu aşağı ve içeri doğru bastırıp pompa yuvası tırnağındaki çentikle hizalayın.

# *Kontrol Sistemi Bakımı*

## Çim Biçme Hızının Ayarlanması

1. Makineyi bakıma hazırlayın; bkz. Bakım için Hazırlık (sayfa 44).
2. Hız kesme vidasının sıkma somununu gevşetin.
3. Hız kesme vidasını şöyle ayarlayın:

   **Not:** Çim biçme hızı, fabrikada 9,7 km/s olarak ayarlanmıştır.

   - Çim biçme hızını düşürmek için hız kesme vidasını (Şekil 86) saat yönünde döndürün.
   - Çim biçme hızını artırmak için hız kesme vidasını saatin aksi yönünde döndürün.

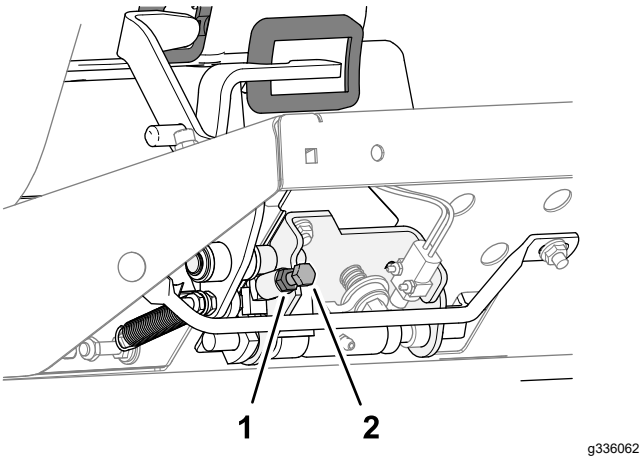


**Şekil 86**

1. Sıkıştırma somunu
2. Hız kesme vidası

4. Hız kesme vidasını tutarak sıkma somununu sıkın.
5. Maksimum çim biçme hızı ayarını teyit etmek için makineyle bir test sürüşü yapın.

## Gaz Kolunun Ayarlanması

1. Makineyi bakıma hazırlayın; bkz. Bakım için Hazırlık (sayfa 44).
2. Kaputun kilit mandalını ve ardından kaputu açın.
3. Gaz kolunu, kontrol paneli oyuğuna karşı duracak biçimde geriye doğru getirin.
4. Enjeksiyon pompası kolundaki gaz kablosu konnektörünü gevşetin (Şekil 87).

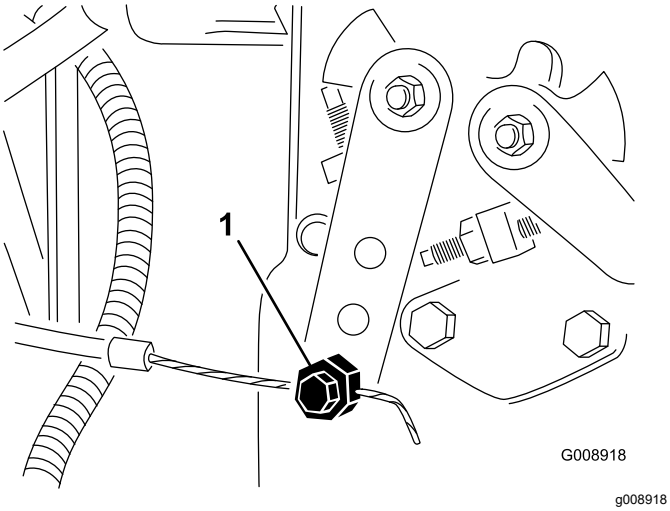


**Şekil 87**

1. Enjeksiyon pompası kolu

5. Enjeksiyon pompası kolunu düşük rölanti stoperine karşı tutun ve kablo konnektörünü sıkın.
6. Gaz kolunu kontrol paneline sabitleyen vidaları gevşetin.
7. Gaz kolunu sonuna kadar ileri itin.
8. Durdurma plakasını gaz koluyla temas edene kadar kaydırın, ardından da gaz kolunu kontrol paneline sabitleyen vidaları sıkın.
9. İşlem sırasında gaz kolu yerinde kalamıyorsa, gaz kolundaki sürtünme elemanını ayarlamak için kullanılan kilit somununu 5 ila 6 Nm torkla sıkın.

   **Not:** Gaz kolunu işletmek için gereken maksimum kuvvet 89 Nm olmalıdır.
10. Kaputu kapatıp yerine kilitleyin.

# *Hidrolik Sistemi Bakımı*

## Hidrolik Sistemi Emniyeti

- Hidrolik sıvısı cildinize nüfuz ederse derhal tıbbi yardım alın. Nüfuz eden hidrolik sıvısı bir doktor tarafından birkaç saat içinde çıkarılmalıdır.
- Hidrolik sistemine basınç uygulamadan önce tüm hidrolik sıvısı hortumlarının ve hatlarının iyi durumda, hidrolik bağlantıları ile bağlantı parçalarının ise yeterince sıkı olduğundan emin olun.
- Vücudunuzu ve ellerinizi, yüksek basınçlı hidrolik sıvısı çıkaran pim deliklerinden veya nozullardan uzak tutun.
- Sızan hidrolik sıvılarını temizlemek için bir karton veya kağıt kullanın.
- Hidrolik sisteminde herhangi bir iş yapmaya başlamadan önce sistemdeki tüm basıncı emniyetli bir şekilde boşaltın.

## Hidrolik Hatları ve Hortumlarının Kontrolü

**Servis Aralığı:** Her kullanımdan önce veya günlük

Hidrolik hatları ve hortumlarında sızıntı, bükülme, gevşek montaj destekleri, aşınma, gevşek bağlantı parçaları, hava şartlarından kaynaklanan bozulma ve kimyasal bozulma olup olmadığını kontrol edin. Çalışmaya başlamadan önce gerekli tüm onarımları yapın.

## Hidrolik Sıvısı Teknik Özellikleri

Hazne, fabrikada yüksek kaliteli hidrolik sıvısıyla doldurulur. Her gün motoru çalıştırmadan önce ve sonra hidrolik sıvısının seviyesini kontrol edin; bkz. Hidrolik Sıvısının Kontrol Edilmesi (sayfa 60).

**Önerilen hidrolik sıvı:** Toro PX Uzun Ömürlü Hidrolik Sıvısı; 19 litre kova veya 208 litre bidon seçenekleri mevcuttur.

**Not:** Önerilen yedek sıvıyı kullanan makineler daha az sıvı ve filtre değişimi gerektirir.

**Alternatif hidrolik sıvıları:** Toro PX Uzun Ömürlü Hidrolik Sıvısı mevcut değilse, aşağıdaki tüm malzeme özellikleri için belirtilen aralıkta yer alan ve endüstri standartlarını karşılayan özelliklere sahip başka bir geleneksel, petrol bazlı hidrolik sıvısı kullanabilirsiniz. Sentetik sıvılar kullanmayın. Uygun ürünü belirlemek için yağlama maddesi distribütörünüze danışın.

**Not:** Toro, uygun olmayan muadil ürünler kullanılması sonucu ortaya çıkabilecek hasarlarla ilgili hiçbir sorumluluk kabul etmez. Bu nedenle ürünler sadece tavsiyelerinin arkasında durabilecek güvenilir üreticilerin ürünlerini kullanın.

### Yüksek Viskozite Endeksli/Düşük Akma Noktalı Yıpranma Önleyici Hidrolik Sıvısı, ISO VG 46

Malzeme Özellikleri:

| | |
|---|---|
| Viskozite, ASTM D445 | 40°C'de 44 ila 48 santistok (cSt) |
| Viskozite Endeksi ASTM D2270 | 140 veya daha yüksek |
| Akma Noktası, ASTM D97 | -37°C ila -45°C arası |
| Endüstri Özellikleri: | Eaton Vickers 694 (I-286-S, M-2950-S/35VQ25 veya M-2952-S) |

**Not:** Hidrolik sıvılarının büyük bir kısmı renksiz olduğundan, olası sızıntıları tespit edebilmek zordur. Hidrolik sıvıları için, 20 ml şişeler halinde satılan bir kırmızı boya katkısı vardır. 15 ila 22 litre hidrolik sıvısı için bir şişe yeterli olacaktır. Yetkili Toro distribütörünüze 44-2500 parça numarasıyla sipariş edebilirsiniz.

***Önemli:*** **Toro Premium Sentetik Biyobozunur Hidrolik Sıvısı, Toro tarafından onaylanan tek sentetik biyobozunur sıvıdır. Bu sıvı, Toro hidrolik sistemlerinde kullanılan elastomerlerle uyumludur ve çok çeşitli sıcaklıklar için uygundur. Bu sıvı geleneksel mineral yağlarla uyumludur, ancak maksimum biyobozunurluk ve performans için hidrolik sistemi geleneksel sıvıdan olabildiğince arındırılmalıdır. Bu yağ, 19 litre kova veya 208 litre bidon seçenekleri ile yetkili Toro distribütörünüzde bulunabilir.**

# Hidrolik Sıvısının Kontrol Edilmesi

**Servis Aralığı:** Her kullanımdan önce veya günlük—Hidrolik sıvısı seviyesini kontrol edin.

Hazne, fabrikada yüksek kaliteli hidrolik sıvısıyla doldurulur. Hidrolik sıvısını kontrol etmek için en iyi zaman sıvının soğuk olduğu zamandır. Makine, "taşıma" konfigürasyonunda olmalıdır.

1. Makineyi bakıma hazırlayın; bkz. Bakım için Hazırlık (sayfa 44).
2. Dolum boynunun ve hidrolik deposu kapağının çevresini temizleyin (Şekil 88), kapağı çıkarın.

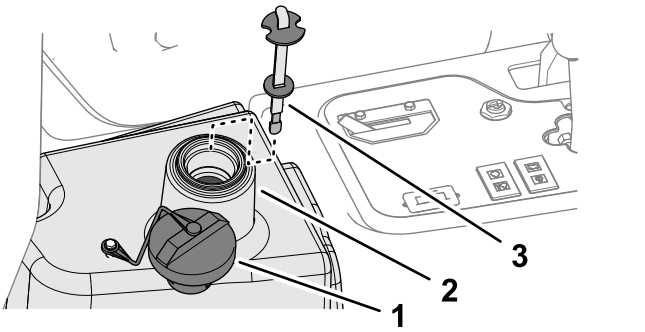


**Şekil 88**

1. Kapak
2. Dolum boynu (hidrolik sıvısı haznesi)
3. Yağ çubuğu

3. Yağ çubuğunu dolum boynundan çıkarın ve temiz bir bezle temizleyin.
4. Yağ çubuğunu dolum boynuna sokun, ardından çıkarın ve sıvı seviyesini kontrol edin.

   **Not:** Sıvı seviyesi, yağ çubuğundaki işaretin 6 mm uzağı içinde olmalıdır.
5. Sıvı seviyesi düşükse, seviye üst işarete gelene kadar belirtilen tipte sıvı ekleyin; bkz. Hidrolik Sıvısı Teknik Özellikleri (sayfa 59).

   ***Önemli:*** **Hidrolik haznesini aşırı doldurmayın.**
6. Yağ çubuğunu ve kapağı, dolum boynuna takın.

# Hidrolik Sıvısı Kapasitesi

13,2 litre; bkz. Hidrolik Sıvısı Teknik Özellikleri (sayfa 59)

# Hidrolik Sıvısının Değiştirilmesi

**Servis Aralığı:** Her 2000 saatte—**Önerilen hidrolik sıvısını kullanıyorsanız,** hidrolik sıvısını değiştirin.

Her 800 saatte—**Önerilen hidrolik sıvısını kullanmıyorsanız veya hazneyi alternatif bir sıvıyla doldurduysanız,** hidrolik sıvısını değiştirin.

**⚠ UYARI**

**Sıcak hidrolik sıvısı ağır yanıklara yol açabilir.**

**Hidrolik sisteminde herhangi bir bakım yapmadan önce hidrolik sıvısının soğumasını bekleyin.**

Sıvı kirlenirse, sistemin yıkanması gerekeceğinden yetkili Toro Distribütörünüze başvurun. Kirlenmiş bir

sıvı temiz bir yağa kıyasla sütümsü bir dokuda veya siyah renkte olur.

1. Makineyi bakıma hazırlayın; bkz. Bakım için Hazırlık (sayfa 44).
2. Hidrolik hortumunu (Şekil 89) ayırın veya hidrolik filtresini (Şekil 90) çıkarın ve hidrolik sıvısının bir boşaltma kabına akmasını sağlayın.

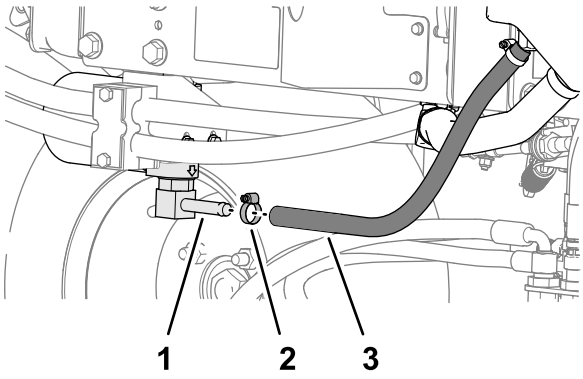


g353456

**Şekil 89**

1. Filtre kafası bağlantı parçası
2. Hortum kelepçesi
3. Hidrolik hortumu

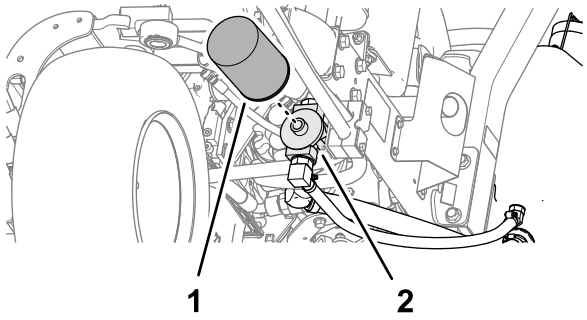


g353457

**Şekil 90**

1. Hidrolik filtresi
2. Filtre kapağı

3. Hidrolik sıvısının akması durunca hidrolik hortumunu takın.
4. Hazneye (Şekil 91), belirtilen tipte yaklaşık 22,7 litre hidrolik sıvısı doldurun; bkz. Hidrolik Sıvısı Teknik Özellikleri (sayfa 59).

   ***Önemli:*** **Sadece belirtilen hidrolik sıvılarını kullanın. Diğer sıvılar sistemde hasara neden olabilir.**

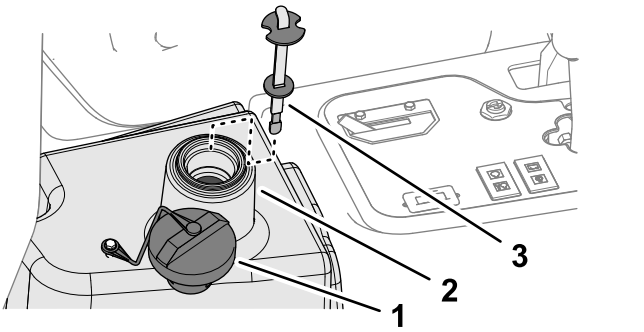


g341294

**Şekil 91**

1. Kapak
2. Dolum boynu (hidrolik sıvısı haznesi)
3. Yağ çubuğu

5. Yağ çubuğunu ve kapağı, dolum boynuna takın.
6. Motoru çalıştırın ve tüm hidrolik sistem kontrollerini kullanarak sisteme hidrolik sıvısı dağıtın.
7. Sızıntı kontrolü yapın, ardından da motoru kapatın.
8. Hidrolik sıvısı seviyesini kontrol edin ve seviyeyi yağ çubuğundaki Tam işaretine kadar yükseltmeye yetecek kadar sıvı ekleyin.

   ***Önemli:*** **Hazneyi aşırı doldurmayın.**

# Hidrolik Filtresinin Değiştirilmesi

**Servis Aralığı:** Her 1000 saatte—**Tavsiye edilen hidrolik sıvısını kullanıyorsanız,** hidrolik filtresini değiştirin.

Her 800 saatte—**Tavsiye edilen hidrolik sıvısını kullanmıyorsanız veya depoyu alternatif bir sıvıyla doldurduysanız,** hidrolik filtresini değiştirin.

**⚠ UYARI**

**Sıcak hidrolik sıvısı ağır yanıklara yol açabilir.**

**Hidrolik sisteminde herhangi bir bakım yapmadan önce hidrolik sıvısının soğumasını bekleyin.**

Orijinal Toro yedek filtre (Parça No. 86-3010) kullanın.

***Önemli:*** **Başka bir filtre kullanılması bazı parçaların garantisini geçersiz kılabilir.**

1. Makineyi bakıma hazırlayın; bkz. Bakım için Hazırlık (sayfa 44).
2. Filtre montaj alanının çevresini temizleyin. Filtrenin altına bir boşaltma kabı yerleştirin (Şekil 92) ve filtreyi çıkarın.

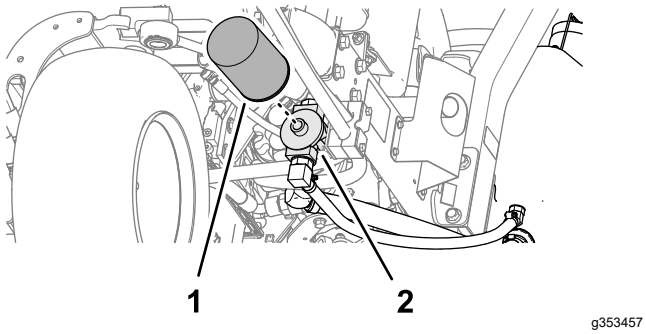


**Şekil 92**

1. Hidrolik filtresi
2. Filtre kapağı

3. Yeni filtre contasını yağlayın ve filtreye hidrolik sıvısı doldurun.
4. Filtre montaj alanının temiz olmasını sağlayın. Filtreyi, conta ile montaj plakası birbirine temas edene kadar vidalayın ve 1/2 tur sıkın.
5. Motoru çalıştırın ve sistemdeki havanın boşaltılması için yaklaşık 2 dakika çalışmasını bekleyin. Motoru kapatın ve sızıntı kontrolü yapın.

# *Kesim Ünitesi Sistemine Bakım Yapılması*

## Bıçak Güvenliği

Aşınmış veya hasar görmüş bir bıçak ya da alt bıçak kırılabilir, fırlayan bıçak parçaları size veya çevredekilere isabet edebilir ve ağır yaralanma veya ölüme yol açabilir.

- Bıçakları ve alt bıçakları aşınma veya hasara karşı düzenli olarak kontrol edin.
- Bıçakları kontrol ederken dikkatli olun. Bunlara bakım yaparken eldiven takın ve dikkatli olun. Bıçakları ve alt bıçakları sadece yenileriyle değiştirin ya da ters bileyleyin, asla düzleştirmeyin veya kaynak uygulamayın.
- Birden fazla kesim ünitesi bulunan makinelerde, bir kesim ünitesini döndürürken dikkatli olun, aksi takdirde diğer kesim ünitelerindeki silindirler de dönebilir.

## Silindir-Alt Bıçak Temasının Kontrol Edilmesi

**Servis Aralığı:** Her kullanımdan önce veya günlük

Kesim kalitesi daha önce iyi olmuş olsa bile silindir-alt bıçak temasını kontrol edin. Silindirin ve alt bıçağın tüm uzunluğu boyunca hafif bir temas olmalıdır; kesim ünitesinin kullanma kılavuzundaki Silindir-Alt Bıçak Ayarının Yapılması bölümünü inceleyin.

## Kesim Ünitelerine Ters Bileyleme Yapılması

**⚠ UYARI**

**Kesim üniteleri veya diğer hareketli parçalarla temas etmek yaralanmaya neden olabilir.**

- **Parmaklarınızı, ellerinizi ve giysilerinizi kesim ünitelerinden ve diğer hareketli parçalardan uzak tutun.**
- **Motor çalışıyorken kesim ünitelerini asla elinizle veya ayağınızla döndürmeye çalışmayın.**

**Not:** Ters bileyleme işlemine dair diğer talimat ve prosedürler, Toro Silindirli Çim Biçme Makinesi Temel Bilgileri (bileyleme talimatlarıyla birlikte) belgesinde mevcuttur (Form No.: 09168SL).

## Makinenin Hazırlanması

1. Makineyi bakıma hazırlayın; bkz. Bakım için Hazırlık (sayfa 44).
2. Tüm kesim ünitelerinde, ters bileyleme için uygun olan ilk silindir-alt bıçak ayarlarını yapın; kesim ünitesinin *Kullanma Kılavuzuna* bakın.
3. Manyetik olarak monte edilmiş konsol kapağını (Şekil 93) yukarı kaldırarak çim biçme makinesi manifoldunu ortaya çıkarın.

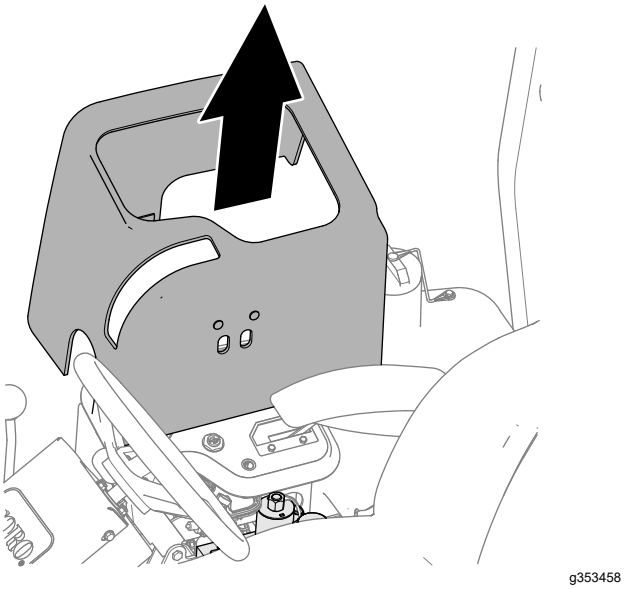

g353458

**Şekil 93**

4. Ters bileyleme kolunu R (ters bileyleme) konumuna (Şekil 94) getirin.

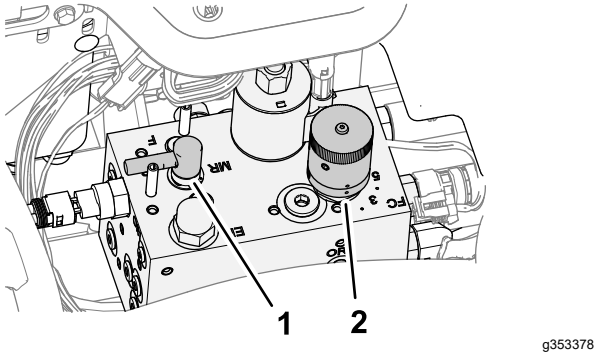


g353378

**Şekil 94**

1. Ters bileyleme kontrolü
2. Silindir hızı kontrolü

## Alt Bıçak ve Silindirlerde Ters Bileyleme Yapma

**⚠ TEHLIKE**

**Ters bileyleme sırasında motor devrinin değiştirilmesi kesim ünitelerinin durmasına yol açabilir.**

- **Ters bileyleme sırasında motor devrini değiştirmeyin.**
- **Sadece düşük rölantide ters bileyleme yapın.**

**Not:** Ters bileyleme kontrolü ters bileyleme konumunda olunca koltuk anahtarı devre dışı bırakılır. Motoru çalıştırmak için koltukta olmanız gerekmez, ancak park freni mutlaka etkinleştirilmiş olmalıdır.

1. Motoru çalıştırın ve düşük rölantide çalışmasına izin verin.
2. Kesim ünitesi tahrik anahtarını ETKINLEŞTIR konumuna getirin.
3. Uzun saplı bir fırça kullanarak silindire bileyleme malzemesi sürün.

   **⚠ TEHLIKE**

   **Kesim ünitelerine hareket halindeyken dokunmak yaralanmaya neden olabilir.**

   **Yaralanmayı önlemek için, işleme devam etmeden önce kesim üniteleriyle temas etmediğinizden emin olun.**

   ***Önemli:*** **Asla kısa saplı bir fırça kullanmayın.**
4. Ters bileyleme sırasında kesim ünitelerinde bir ayar yapmanız gerekirse şu adımları izleyin:
   A. Kesim ünitesi tahrik anahtarını DEVRE DIŞI BIRAK konumuna getirin.
   B. Motoru kapatın ve anahtarı çıkarın.
   C. Kesim ünitelerini ayarlayın.
   D. 1 - 3 arası adımları tekrarlayın.
5. Ters bileyleme yapmak istediğiniz diğer kesim üniteleri için de 3 adımlarını tekrarlayın.

## Ters Bileylemenin Sonlandırılması

1. Kesim ünitesi kontrol anahtarını DEVRE DIŞI BIRAK konumuna getirin.
2. Motoru kapatın.
3. Ters bileyleme kolunu F (çim biçme) konumuna (Şekil 95) getirin.

   ***Önemli:*** **Ters bileyleme yaptıktan sonra ters bileyleme kolunu tekrar F (çim biçme)**

**konumuna getirmezseniz kesim üniteleri düzgün yükselmez veya düzgün çalışmaz.**

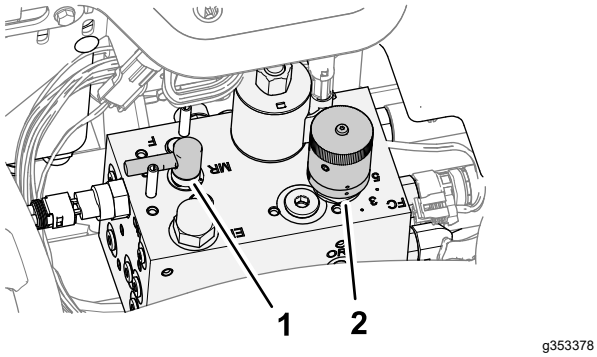


g353378

**Şekil 95**

1. Ters bileyleme kolu
2. Silindir hızı kontrol düğmesi

4. Konsol kapağını kontrol konsoluna monte edin.
5. Kesim ünitelerinde kalan tüm bileyleme artıklarını yıkayarak giderin.
6. Daha iyi bir kesim kenarı için, bileyleme işleminden sonra alt bıçağın ön yüzünü eğeleyin.

   **Not:** Bu sayede, kesim kenarında kalmış olabilecek çapak ve sert köşeler giderilecektir.

# *Temizlik*

## Makinenin Yıkanması

Gerektiğinde, makineyi sadece su veya hafif deterjanlı suyla yıkayın. Makineyi yıkarken bez kullanabilirsiniz.

***Önemli:*** **Makineyi temizlemek için kuyu suyu veya geri dönüştürülmüş su kullanmayın.**

***Önemli:*** **Makineyi yıkamak için elektrikli yıkama ekipmanı kullanmayın. Elektrikli yıkama ekipmanı makinenin elektrik sistemine zarar verebilir, önemli etiketleri sökebilir veya sürtünme noktalarındaki gerekli gresi koparabilir. Kontrol panelinin, motorun ve akünün yakınında aşırı su kullanmayın.**

***Önemli:*** **Motor çalışıyorken makineyi yıkamayın. Aksi takdirde motor hasar görebilir.**

# Depolama

## Depo Emniyeti

- Operatör konumundan ayrılmadan önce şunları yapın:
  - Makineyi düz bir zemine park edin.
  - Kesim ünitelerini devre dışı bırakın ve indirin.
  - Park frenini etkinleştirin.
  - Motoru kapatın ve anahtarı çıkarın.
  - Tüm hareketlerin durmasını bekleyin.
  - Ayarlama, bakım, temizleme veya saklama öncesinde makinenin soğumasına izin verin.
- Makineyi veya yakıt kabını bir açık alev veya kıvılcımın bulunduğu yerlerde ve su ısıtıcılarda veya diğer cihazlarda bulunan tipte bir tutuşturma alevinin bulunduğu yerlerde depolamayın.

## Çekiş Ünitesinin Hazırlanması

1. Makineyi düz bir zemine park edin, kesim ünitelerini indirin, park frenini etkinleştirin, motoru kapatın ve anahtarı çıkarın.
2. Çekiş ünitesini, kesim ünitelerini ve motoru iyice temizleyin.
3. Lastik hava basıncını kontrol edin; bkz. Lastik Hava Basıncı Kontrolü (sayfa 54).
4. Tüm bağlantı elemanlarını gevşekliğe karşı kontrol edin ve gerekirse sıkın.
5. Tüm gresörlükleri ve döner noktalara gres veya yağlayıcı sürün. Yağ artıklarını silerek temizleyin.
6. Boyalı alanlardaki çizik, pürüzlü veya paslı noktaları hafifçe zımparalayın ve boyasını rötuşlayın. Metal gövdede göçük varsa onarın.
7. Aküye ve kablolara aşağıdaki şekilde bakım uygulayın; bkz. Elektrik Sistemi Emniyeti (sayfa 53):
   A. Akü kutup başlarını akü kutuplarından çıkarın.
   B. Aküyü, bağlantı uçlarını ve kutupları bir tel fırça ve karbonat çözeltisi ile temizleyin.
   C. Korozyonu önlemek için Kablo uçlarına ve akü kutuplarına Grafo 112X kaplama gresi (Toro Parça No. 505-47) veya vazelin sürün.
   D. Aküde kurşun sülfat oluşumunu önlemek için aküyü 60 günde bir 24 saat boyunca yavaşça şarj edin.

## Motorun Hazırlanması

1. Yağ karterindeki motor yağını boşaltın ve tahliye tapasını takın.
2. Yağ filtresini çıkarın ve atın. Yeni yağ filtresini takın.
3. Motora, belirtilen tipte motor yağı doldurun.
4. Motoru çalıştırın ve yaklaşık 2 dakika boyunca rölantide çalıştırın.
5. Motoru kapatın ve anahtarı çıkarın.
6. Yakıt deposunu temiz yakıtla yıkayın.
7. Tüm yakıt sistemi bağlantı parçalarını sabitleyin.
8. Hava temizleyici tertibatını iyice temizleyin ve bakımını yapın.
9. Hava temizleyici girişini ve egzoz çıkışını, hava koşullarına dayanıklı bir bantla kapatın.
10. Antifriz korumasını kontrol edin ve bulunduğunuz bölgede beklenebilecek en düşük sıcaklık için gerektiği şekilde 50/50 su ve etilen glikol bazlı antifriz çözeltisi ekleyin.

## Akünün Saklanması

Makineyi 30 günden uzun bir süre boyunca depoya kaldıracaksanız aküyü çıkarın ve tam şarj edin. Aküyü, rafta veya makinenin üzerinde depolayın. Makinenin üzerinde depolayacaksanız kablolarını takmayın. Akü şarjının hızla bitmesini önlemek için aküyü serin bir yerde muhafaza edin. Akünün donmasını engellemek için tamamen şarj olduğundan emin olun. Tam şarjlı bir akünün özgül ağırlığı 1.265 ila 1.299'dur.

# Sorun giderme

## Standart Kontrol Modülünün (SCM) Kullanılması

Standart Kontrol Modülü, "hepsine uyar" bir konfigürasyonla üretilmiş sade bir elektronik aygıttır. Modül, makinenin emniyetli bir şekilde kullanılması için gereken standart elektrik özelliklerini izlemek ve kontrol etmek için katı hal ve mekanik bileşenler kullanır.

Modül; boş vites, park freni, PTO, marş, ters bileyleme ve yüksek sıcaklık gibi girişleri izler. Modül; PTO, Marş Motoru ve ETR (Çalıştırmak için Güç Ver) solenoidi gibi çıkışlara güç verir.

Modül, girişlere ve çıkışlara ayrılmıştır. Girdiler ve çıktılar, basılı devre kartındaki yeşil LED göstergelerle tanımlanır.

Marş devresi girişine 12 VDC ile güç verilir. Diğer tüm girişlere ise, devre toprağa kapalıyken güç verilir. Her bir girişte, ilgili devreye güç verilince yanan bir LED vardır. Anahtar ve giriş devresinde sorun gidermek için giriş LED'lerini kullanın.

Çıkış devrelerine, bir dizi uygun giriş koşulu setiyle güç verilir. 3 çıkış; PTO, ETR ve BAŞLAT çıkışlarını içerir. Çıkış LED'leri, 3 özel çıkış terminalinin 1 tanesinde voltaj bulunduğunu gösteren röle koşulunu izler.

Çıkış devreleri çıkış cihazının sağlamlığını tayin etmediğinden, elektrik sistemindeki sorun giderme işlemleri çıkış LED'inin kontrol edilmesini ve klasik cihaz ve kablo demeti sağlamlık testlerini içerir. Bağlantısı kesilen bileşenin, kablo demeti boyunca olan empedansını ölçün (SCM'de bağlantıyı kesin) veya ilgili bileşene geçici olarak test amaçlı güç verin.

SCM harici bir bilgisayara veya el cihazına bağlanmaz, yeniden programlanamaz ve aralıklı arıza sorun giderme verilerini kaydetmez.

SCM'deki etiket sadece sembolleri içerir. Üç LED çıkış sembolü, çıkış kutusunda gösterilir. Diğer tüm LED'ler ise girişlerdir. Aşağıdaki tabloda, semboller tanımlanmıştır.

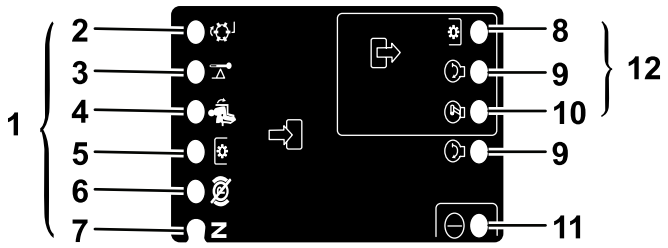


g190826

**Şekil 96**

1. Girişler
2. Ters Bileyleme
3. Yüksek sıcaklık
4. Koltukta
5. PTO şalteri
6. Park freni kapalı
7. Boş
8. PTO
9. Başlat
10. ETR
11. Güç
12. Çıkışlar

---

SCM cihazına yönelik mantıksal sorun giderme adımları şöyledir:

1. Çözmek istediğiniz çıkış arızasını belirleyin (PTO, BAŞLAT veya ETR).
2. Kontak anahtarını AÇIK konumuna getirin ve kırmızı güç LED'inin yandığını kontrol edin.
3. Tüm giriş anahtarlarını hareket ettirerek tüm LED'lerin durum değiştirdiğini kontrol edin.
4. Uygun çıkışı elde etmek için giriş cihazlarını uygun konuma getirin. Uygun giriş koşulunu belirlemek için aşağıdaki mantık tablosunu kullanın.
5. İlgili çıkış LED'i uygun çıkış işlevi olmadan yanıyorsa, çıkış kablo demetini, bağlantılarını ve bileşeni kontrol edin. Gerekiyorsa onarın.
6. İlgili çıkış LED'i yanmıyorsa her iki sigortayı da kontrol edin.

7. İlgili çıkış LED'i yanmıyorsa ve girişler uygun koşuldaysa, yeni bir SCM takın ve arızanın ortadan kaybolup kaybolmadığını belirleyin.

Aşağıdaki mantık tablosunda bulunan her satır (uçtan uca), her bir ürün işlevinin giriş ve çıkış gerekliliklerini tanımlar. Ürün işlevleri sol sütunda listelenmiştir. Semboller, ilgili devre koşulunu tanımlar; örneğin güç verilmiş-voltaj, kapalı-toprak ve açık-toprak.

## Mantık Tablosu

| İşlev | GİRİŞLER | | | | | | | | ÇIKIŞLAR | | |
|---|---|---|---|---|---|---|---|---|---|---|---|
| | Güç AÇIK | Boş | Başlat AÇIK | Fren AÇIK | PTO AÇIK | Kol-tukta | Yüksek Sıcaklık | Ters Bi-leyleme | Başlat | ETR | PTO |
| Başlat | — | — | + | O | O | — | O | O | + | + | O |
| Çalıştır (Ünite Kapalı) | — | — | O | O | O | O | O | O | O | + | O |
| Çalıştır (Ünite Açık) | — | O | O | — | O | — | O | O | O | + | O |
| Çim Biçme | — | O | O | — | — | — | O | O | O | + | + |
| Ters Bi-leyleme | — | — | O | O | — | O | O | — | O | + | + |
| Yüksek Sıcaklık | — | | O | | | | — | | O | O | O |

- (–) Toprağa kapalı bir devreyi gösterir—LED YANAR.
- (O) Toprağa açık veya gücü kesilmiş bir devreyi gösterir—LED SÖNER.
- (+) Güç verilmiş bir devreyi gösterir (debriyaj bobini, solenoid veya marş girişi)—LED YANAR.
- Yanıp sönme, bir devrenin o mantığa dahil olmadığını gösterir.

Sorun gidermek için, motoru çalıştırmadan anahtarı döndürün. Çalışmayan işlevi belirleyin ve o mantık tablosu üzerinde çalışın. Her bir giriş LED'inin durumunu kontrol ederek, o mantık tablosuna uyduğunu teyit edin.

Giriş LED'leri doğruysa, çıkış LED'ini kontrol edin. Çıkış LED'i yanıyorsa fakat cihaza güç verilmiyorsa, çıkış cihazındaki mevcut voltajı, bağlantısı kesilen cihazın sürekliliğini ve toprak devresindeki potansiyel voltajı (havada toprak) ölçün. Onarımlar, bulgularınıza göre değişecektir.

# Notlar:

# Notlar:

# AEA ve Birleşik Krallık için Gizlilik Beyanı

**Toro'nun Kişisel Bilgilerinizi Kullanması**

Toro Company ("Toro") gizliliğinize saygı duyar. Ürünlerimizi satın aldığınızda, doğrudan sizden veya yerel Toro şirketi/bayisi aracılığıyla sizin hakkınızda bazı kişisel bilgiler toplayabiliriz. Toro bu bilgileri, garantinizi kaydetmek, garanti talebinizi işleme koymak veya bir ürün geri çağırması durumunda sizinle iletişim kurmak gibi sözleşmeye dayalı yükümlülüklerini yerine getirebilmek amacıyla ya da müşteri memnuniyetini ölçmek, ürünlerini geliştirmek veya ilginizi çekebilecek ürün bilgilerini size sunabilmek gibi meşru ticari amaçlarla kullanır. Toro, kişisel bilgilerinizi iştirakleriyle, bağlı kuruluşlarıyla, bayileriyle veya bu tür faaliyetlerle bağlantılı diğer iş ortaklarıyla paylaşabilir. Ayrıca, kanunların gerektirdiği hallerde veya bir işletmenin satılması, satın alınması veya birleşmesiyle bağlantılı durumlarda da kişisel bilgilerinizi ifşa edebiliriz. Kişisel bilgilerinizi pazarlama amacıyla başka bir şirkete asla satmayız.

**Kişisel Bilgilerinizin Saklanması**

Toro, kişisel bilgilerinizi yukarıda belirtilen amaçlar için gerekli olduğu süre boyunca ve yasal gerekliliklere uygun olarak saklayacaktır. İlgili kayıt saklama süreleri hakkında detaylı bilgi almak için legal@toro.comadresinden bize ulaşabilirsiniz.

**Toro'nun Güvenlik Taahhüdü**

Kişisel bilgileriniz ABD'de veya yaşadığınız ülkeden daha esnek veri koruma kanunlarının uygulandığı başka bir ülkede işlenebilir. Kişisel bilgilerinizi yaşadığınız ülkenin dışına aktaracağımız zaman, bilgilerinizin korunması ve güvenli bir şekilde ele alınması için gereken tedbirlerin alınmasına yönelik tüm yasal adımları atacağız.

**Verilere Erişme ve Düzeltme Hakkı**

Kişisel verilerinizi inceleme, düzeltme veya işlenmesine itiraz etme ya da işlenmesini sınırlandırma hakkına sahipsiniz. Bunu yapmak için legal@toro.com adresinden bize ulaşabilirsiniz. Toro'nun kişisel bilgilerinizi kullanmasıyla ilgili endişeleriniz varsa bunu doğrudan bize iletmenizi rica ederiz. Avrupa Birliği vatandaşıysanız, kendi Veri Koruma Makamınıza şikayette bulunma hakkınız olduğunu hatırlatırız.

# California – Teklif 65 Kapsamında Uyarı Bilgisi

## Bu uyarı nedir?

Satışa sunulmuş bir üründe şuna benzer bir uyarı etiketi görebilirsiniz:

**UYARI:** Kanser ve Üreme Sistemi Hasarı—www.p65Warnings.ca.gov.

## Prop 65 Nedir?

Prop 65, California'da faaliyet gösteren, California'da ürün satan veya California'da satılabilecek veya satın alınabilecek ürünler üreten tüm şirketler için geçerlidir. California Valisi'ne; kansere, doğum kusurlarına ve/veya diğer üreme sistemi hasarlarına yol açtığı bilinen kimyasalların bir listesini tutma ve yayımlama yetkisi verir. Her yıl güncellenen bu liste, günlük hayatta kullandığımız pek çok üründe bulunan yüzlerce kimyasalı içermektedir. Prop 65'in amacı, bu kimyasallara maruz kalma konusunda halkı bilgilendirmektir.

Prop 65, bu kimyasalları içeren ürünlerin satışını yasaklamaz, bunun yerine her türlü ürün, ambalaj veya ürünle ilgili literatürde uyarılar olmasını şart koşar. Ayrıca, bir Prop 65 uyarısı, o ürünün herhangi bir ürün güvenliği standardını veya gerekliliğini ihlal ettiği anlamına gelmez. Hatta, California hükümeti, bir Prop 65 uyarısının "bir ürünün "güvenli" veya "güvensiz" olduğuna dair bir düzenleyici ortam kararıyla aynı olmadığını" açıkça belirtmiştir. Bu kimyasalların çoğu, belgelendirilmiş bir zararları olmaksızın yıllardır pek çok gündelik hayat ürününde kullanılmaktadır. Detaylı bilgi için:https://oag.ca.gov/prop65/faqs-view-all.

Bir Prop 65 uyarısı, bir şirketin (1) maruz kalmayı değerlendirdiği ve "kayda değer bir risk yok" seviyesini aştığı sonucuna vardığı, veya (2) maruz kalmayı değerlendirmeksizin, listede belirtilen bir kimyasal hakkında elinde bulunan bilgilere göre bir uyarı vermeyi seçtiği, anlamına gelir.

## Bu kanun yer yerde geçerli mi?

Prop 65 uyarıları sadece California kanunlarına göre zorunludur. Bu uyarılar, California genelinde restoranlar, marketler, oteller, okullar ve hastaneler gibi pek çok yerde ve pek çok üründe görülebilmektedir. Ayrıca, bazı internet ve posta siparişi satıcıları da web sitelerinde veya kataloglarında Prop 65 uyarılarına yer vermektedir.

## California uyarıları ile ulusal sınırlar arasındaki farklar nelerdir?

Prop 65 standartları, ulusal ve uluslararası standartlardan genellikle daha katıdır. Ulusal sınırların çok altındaki seviyelere ulaşıldığında bir Prop 65 uyarısı verilmesini gerektiren pek çok madde vardır. Örneğin, kurşun için belirlenen Prop 65 uyarısı sınırı 0,5 µg/gün olup, bu değer ulusal ve uluslararası standartların oldukça altındadır.

## Neden tüm benzer ürünlerde bu uyarı yok?

- California'da satılan ürünler için Prop 65 uyarısı zorunluyken başka yerlerde satılan benzer ürünlerde bu uyarı zorunlu değildir.
- Bir Prop 65 davasıyla karşılaşan ve ürünlerine Prop 65 uyarıları yerleştirmesi gerektiğine hükmedilen şirketler olduğu gibi, benzer ürünler üreten başka şirketler için bu tür bir zorunluluk konmamıştır.
- Prop 65'in uygulanmasında tutarsızlıklar vardır.
- Şirketler, Prop 65 kapsamında uyarı yerleştirmek zorunda olmadıklarına kanaat getirip bu uyarıları yerleştirmeyebilmektedir. Bir ürün için uyarılar yerleştirilmemiş olması, o ürünün listelenen kimyasalları benzer seviyelerde içermediği anlamına gelmez.

## Toro neden bu uyarıya yer veriyor?

Toro, satın alıp kullanacakları ürünler hakkında en doğru kararı verebilmelerine yardımcı olmak amacıyla müşterilerine olabildiğince fazla bilgi vermeyi tercih etmiştir. Listede bulunan tüm kimyasallar maruz kalma sınırı gerekliliklerini karşılamadığından, Toro bazı durumlarda listedeki bir veya birkaç kimyasal hakkında, bunların maruz kalma seviyesini değerlendirmeksizin bazı uyarılar yerleştirmektedir. Toro ürünlerinin yol açabileceği maruz kalma seviyesi "yok denecek kadar az" veya "kayda değer bir risk yok" aralığında olabilse de, Toro, daha temkinli bir duruş sergileyerek Prop 65 uyarıları yerleştirmeyi tercih etmiştir. Ayrıca, Toro bu uyarıları yerleştirmediği takdirde, Prop 65'in uygulanmasını isteyen California Eyaleti veya özel taraflarca dava edilebilir ve para cezaları ödemek zorunda kalabilir.

# Toro Garantisi

İki Yıl veya 1500 Saat Sınırlı Garanti

## Koşullar ve Kapsanan Ürünler

Toro Company, Toro Ticari ürününüzün ("Ürün") malzeme ve işçilik bakımından kusursuz olduğunu 2 yıl veya 1.500 çalışma saati boyunca (hangisi önce gerçekleşirse) garanti eder. Bu garanti, Havalandırıcılar hariç tüm ürünler için geçerlidir (bu ürünler için ayrıca sunulan garanti bildirimlerine bakın). Garanti kapsamında bir koşul ortaya çıktığında, arıza tanı, işçilik, parçalar ve nakliyat dahil olarak Ürünü ücret talep etmeden onaracağız. Bu garanti Ürünün özgün perakende alıcısına gönderildiği tarihten itibaren başlar.
* Ürüne bir saat ölçer takılmıştır.

## Garanti Hizmetini Almak için Talimatlar

Garanti kapsamında bir durum olduğunu düşünür düşünmez Ürünü satın aldığınız Ticari Ürünler Distribütörü veya Yetkili Ticari Ürün Satıcısına bildirimde bulunmak sizin sorumluluğunuzdur. Eğer bir Ticari Ürünler Distribütörü veya Yetkili Satıcıyı bulma konusunda yardıma ihtiyacınız veya garanti hak ve sorumluluklarınız hakkında sorularınız varsa, bizimle şu adresten irtibata geçebilirsiniz:

Toro Ticari Ürünler Hizmet Birimi
8111 Lyndale Avenue South
Bloomington, MN 55420-1196

952–888–8801 veya 800–952–2740
E-posta: commercial.warranty@toro.com

## Mal Sahibinin Sorumlulukları

Ürünün sahibi olarak, *Kullanma Kılavuzunda* belirtilen gerekli bakım ve ayarlamaları yapmak sizin sorumluluğunuzdur. Üründe gerekli bakım ve ayarlamaların yapılmamasından ötürü ortaya çıkan sorunların onarımı bu garanti kapsamına dahil değildir.

## Kapsam Dışı Ögeler ve Durumlar

Garanti dönemi boyunca meydana gelen arıza veya bozulmaların tümü malzeme veya işçilik kusurlarına dayanmaz. Bu garanti, aşağıdakileri kapsamaz:

- Toro tarafından sağlanmayan yedek parçaların kullanımı veya Toro markası olmayan ek veya modifiye aksesuar ve ürünlerin montajı ve kullanımı sonucu meydana gelen Ürün arızaları.
- Tavsiye edilen bakım ve/veya ayarlamaların yapılmaması sonucu meydana gelen Ürün arızaları.
- Ürünün kötü niyetli, ihmalkar ve dikkatsizce çalıştırılması sonucu meydana gelen Ürün arızaları.
- Kusurlu olmayan, kullanıldıkça tükenen parçalar. Ürünün normal çalışması esnasında tüketilen veya kullanılan parçalara; fren pabuçları ve balataları, debriyaj balataları, bıçaklar, bobinler, silindirler ve yataklar (sızdırmaz veya yağlanabilir), yatak bıçakları, bujiler, nakil tekerlekleri ve yatakları, lastikler, filtreler ve kayışlar ile diyafram, nozullar, debimetre ve çek valf gibi belirli spreyleme bileşenleri örnek gösterilebilir.
- Başta hava koşulları, depolama uygulamaları, kirlenme, onaylanmamış yakıtlar, soğutma sıvıları, yağlayıcılar, katkı maddeleri, gübreler, su veya kimyasallar olmak üzere dış etkenlerden kaynaklanan arızalar.
- Bağlı oldukları endüstriyel standartlara uymayan yakıtlardan (örn. benzin, motorin veya biyodizel) kaynaklanan arızalar ve performans sorunları.
- Normal gürültü, titreşim, aşınma, yıpranma ve bozulma. Normal "aşınma ve yıpranma" olaylarından başlıcaları arasında aşınma veya çizilme sonucu yatakların hasar görmesi, boyalı yüzeylerin aşınması, etiketlerin veya camların çizilmesi gibi durumlar sayılabilir.

## Parçalar

Gerekli bakım faaliyeti olarak planlanan parçaların değişimi, ilgili parça için planlanan değişim süresine kadar garanti kapsamındadır. Bu garanti kapsamında değiştirilen parçalar, orijinal ürün garantisi süresi boyunca garanti altında kalır ve Toro'nun mülkü olurlar. Mevcut bir parçanın onarılması veya montajı ya da değiştirilmesi ile ilgili son kararı Toro verecektir. Toro, garanti onarımları için yeniden işlenmiş parçaları kullanabilir.

## Uzun Döngülü ve Lityum-İyon Akü Garantisi

Uzun döngülü ve Lityum-İyon aküler hizmet ömürleri boyunca belirli bir toplam kilovat-saat sayısı kadar hizmet verebilir. Çalıştırma, şarj etme ve bakım teknikleri, toplam akü ömrünü uzatabilir veya kısaltabilir. Bu üründeki aküler kullanıldıkça, şarj etme aralıkları arasındaki kullanım süreleri akü tamamen bitene kadar gitgide azalacaktır. Normal tüketim nedeniyle bitmiş akülerin değişimi, ürün sahibinin sorumluluğudur.
Not: (sadece Lithium-Ion akü): Daha fazla bilgi için akü garantisine bakın.

## Ömür Boyu Krank Mili Garantisi (Yalnızca ProStripe 02657 Modeli)

Orijinal bir Toro Sürtünme Diski ve Krank Korumalı Bıçak Frenleme Debriyajı (entegre Bıçak Frenleme Debriyajı (BBC) + Sürtünme Diski tertibatı) ile donatılan ve ilk alıcısı tarafından önerilen çalıştırma ve bakım prosedürlerine uygun olarak kullanılan orijinal Prostripe, motor krank milinde bükülmeye karşı Ömür Boyu Garanti kapsamındadır. Sürtünme pulları, Bıçak Frenleme Debriyajı (BBC) üniteleri ve benzeri cihazlarla donatılmış makineler Ömür Boyu Krank Mili Garantisi kapsamında değildir.

## Bakım İşlerinin Masrafını Mal Sahibi Karşılar

Motorun ayarlanması, yağlama, temizlik ve cilalama; filtrelerin ve soğutma sıvısının değiştirilmesi ve tavsiye edilen bakım işlerinin tamamlanması, Toro ürünlerinin gerektirdiği normal hizmetlerden bazılarıdır ve masraflarını mal sahibi karşılar.

## Genel Koşullar

Bu garanti kapsamında, onarım işlerinin bir Yetkili Toro Distribütörü veya Satıcısı tarafından yapılması tek çözüm yolunuzdur.

**Toro Company, bu garanti kapsamındaki Toro Ürünlerinin kullanımıyla ilgili dolaylı, tesadüfi veya müteakip hasarlardan sorumlu değildir. Bunlara, makul arızalanma dönemleri boyunca muadil ekipman veya hizmet sağlanmasına veya bu garanti kapsamında beklemede olan onarımların ürünün kullanılmadığı dönemde tamamlanmasına ilişkin her tür gider veya masraf da dahildir. Geçerli ise aşağıda gösterilen Emisyon garantisi hariç, başka bir açık garanti yoktur. Ticarete ve kullanıma uygunlukla ilgili ima edilen tüm garantiler, bu açık garantinin süresiyle sınırlıdır.**

Bazı eyaletlerde tesadüfi veya müteakip hasarların kapsam dışı bırakılmasına veya ima edilen bir garantinin ne kadar sürdüğü ile ilgili kısıtlamalara izin verilmez, dolayısıyla yukarıdaki kapsam dışı bırakmalar ve kısıtlamalar sizin için geçerli olmayabilir. Bu garanti size belirli yasal haklar tanır ve ayrıca eyaletten eyalete değişiklik gösteren başka haklarınız da olabilir.

## Emisyon Garantisiyle İlgili Not

Ürününüzdeki Emisyon Kontrol Sistemi, ABD Çevre Koruma Dairesi (EPA) ve/veya California Hava Kaynakları Kurulu (CARB) tarafından belirlenen gereklilikleri karşılayan ayrı bir garantinin kapsamına giriyor olabilir. Yukarıda belirtilen saat sınırlamaları Emisyon Kontrol Sistemi Garantisi için geçerli değildir. Ürününüzle birlikte verilen veya motor üreticisine ait belgeler arasında yer alan Motor Emisyon Kontrolü Garanti Beyanı'na bakın.

## Amerika Birleşik Devletleri ve Kanada dışındaki Ülkeler

Amerika Birleşik Devletleri'nden veya Kanada'dan ihraç edilmiş Toro ürünlerini satın alan müşteriler, ülkelerine, bölgelerine veya eyaletlerine ait garanti poliçelerini almak için Toro Distribütörleriyle (Satıcılarıyla) irtibata geçmelidir. Eğer herhangi bir sebepten dolayı Distribütörünüzün hizmetinden memnun kalmazsanız veya garanti bilgilerini almakta zorluk çekerseniz, Yetkili Toro Servis Merkezinizle irtibata geçin.