Form No. 3463-261 Rev A

Count on it.

Kullanıcı Kılavuzu

Sand Pro® 3040 ve 5040 Çekiş Üniteleri

Model Numarası 08743—Seri Numarası 400000000 ve Üstü
Model Numarası 08745—Seri Numarası 400000000 ve Üstü

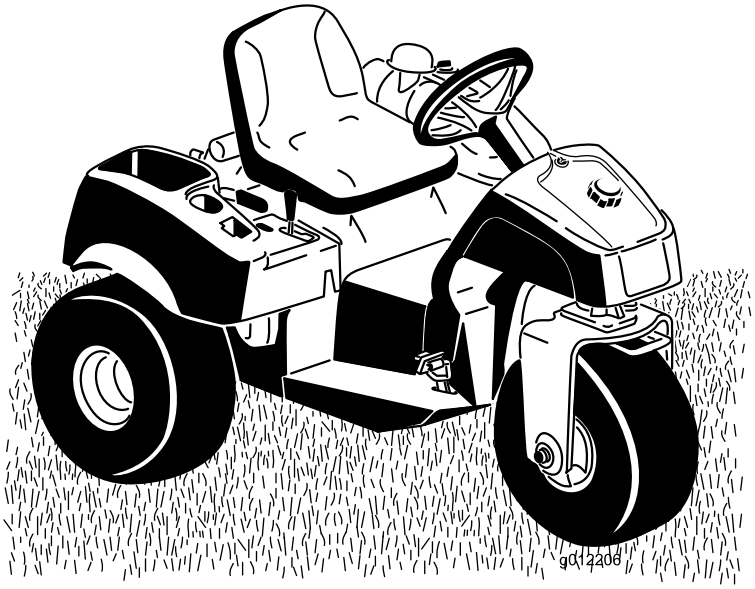

Kayıt adresi: www.Toro.com.
Özgün Belgenin Çevirisi (TR)

3463-261

Bu ürün, ilgili tüm Avrupa direktiflerine uygundur. Detaylı bilgi için, ürünün ayrı olarak sunulan Uygunluk Beyanı (DOC) belgesini inceleyebilirsiniz.

California Kamu Kaynakları Yasası Bölüm 4442 veya 4443 uyarınca, motorun, Bölüm 4442'de belirtildiği gibi iyi çalışır durumdaki bir kıvılcım tutucuyla donatılmadığı veya yangının önlenmesine uygun bir şekilde üretilip tasarlanmadığı takdirde orman, çalı veya çimle kaplı bir yerde kullanılması veya çalıştırılması yasaktır.

Ekteki motor kullanıcı kılavuzu, ABD Çevre Koruma Ajansı (EPA) ve emisyon sistemleri, bakım ve garanti ile ilgili Kaliforniya Emisyon Kontrol Yönetmeliği hakkında bilgi vermek üzere sunulmuştur. Yedek parçalar motorun üreticisi kanalıyla sipariş edilebilir.

⚠ UYARI

CALIFORNIA
Öneri 65 Uyarısı

Bu ürünün motor egzozu ve içerdiği bazı maddelerin Kaliforniya Eyaleti tarafından kansere, doğuştan rahatsızlıklara ve başka zararlara neden olduğu kayda geçirilmiştir.

Akü kutup başları, uçları ve ilgili aksesuarlar Kaliforniya Eyaleti tarafından kansere ve başka zararlara neden olan kimyasal maddeler olarak kayda geçirilmiş kurşun ve kurşun bulunduran bileşenler içermektedir. Dokunduktan sonra ellerinizi yıkayın.

Bu ürünün kullanılması, Kaliforniya Eyaleti'nce kansere, doğum kusurlarına ve üreme sorunlarına yol açtığı bilinen kimyasallara maruz kalınmasına neden olabilir.

Giriş

Bu makine, özel olarak görevlendirilmiş profesyoneller tarafından ticari uygulamalarda kullanılmak üzere tasarlanmış, üzerine binilerek kumanda edilen bir yardımcı ekipmandır. Bu makine öncelikle bakımı iyi yapılmış golf sahaları ve ticari arazilerdeki kum kapanlarının bakımını gerçekleştirmek üzere tasarlanmıştır. Bu ürünün kullanım amacı dışında kullanılması size ve çevrenizdekilere zarar verebilir.

Ürünü kullanmayı ve bakımlarını yapmayı öğrenmek ve olası yaralanmalar ile maddi hasarları önlemek için bu bilgileri dikkatle okuyun. Ürünü doğru ve emniyetli bir şekilde kullanmak sizin sorumluluğunuzdur.

Ürün emniyeti ve kullanımıyla ilgili eğitim materyalleri ile aksesuar bilgilerine erişmek, bayi bulmak veya ürününüzü kaydettirmek için www.Toro.com adresine gidin.

Servise, orijinal Toro parçalarına veya ek bilgiye ihtiyaç duyduğunuz takdirde Yetkili bir Servis Merkeziyle ya da Toro Müşteri Hizmetleriyle iletişim kurun ve ürünün model ve seri numaralarını hazır bulundurun. Şekil 1, model ve seri numaralarının ürün üzerindeki yerini belirtir. Bu numaraları ilgili alana yazın.

Önemli: **Garanti, yedek parça ve diğer ürün bilgilerine erişmek için, seri numarası etiketindeki (varsa) QR kodunu mobil aygıtınızla taratabilirsiniz.**

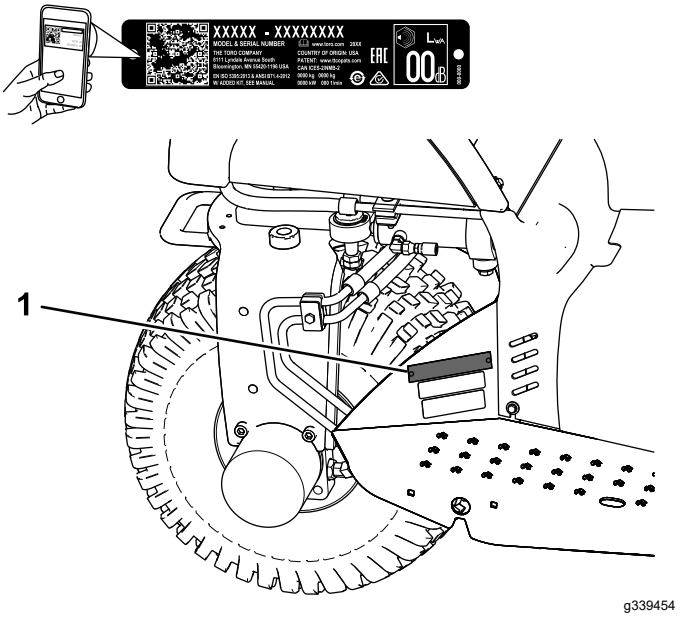

Şekil 1

1. Model ve seri numarasının konumu

© 2021—The Toro® Company
8111 Lyndale Avenue South
Bloomington, MN 55420

İrtibat adresi www.Toro.com.
ABD'de basılmıştır
Tüm Hakları Saklıdır

Model Numarası	_____
Seri Numarası	_____

Bu kılavuz, karşılaşılabilecek tehlikeleri tanımlar ve belirtilen talimatlara uymadığınız takdirde ağır yaralanma veya ölüme yol açabilecek bir tehlikeye işaret eden emniyet uyarısı sembolüyle (Şekil 2) gösterilmiş çeşitli emniyet mesajları verir.

g000502

Şekil 2

Emniyet uyarısı sembolü

Bu kılavuzda, bilgileri vurgulamak için 2 farklı sözcük kullanılır. **Önemli** sözcüğü bazı özel mekanik bilgilere dikkat çeker, **Not** sözcüğü ise dikkate alınması gereken genel bilgileri vurgular.

İçindekiler

Güvenlik 4
Genel Emniyet 4
Güvenlik ve Talimat Etiketi 4
Kurulum 7
1 Direksiyonun Takılması 8
2 Koltuğun Takılması 8
3 Akünün Kurulumu 8
4 Ön Ağırlıkların Kurulması 9
5 Üretim Yılı ve CE Etiketlerinin Yapıştırılması 10
Ürüne genel bakış 11
Kontroller 11
Özellikler 13
Ek Parçalar/Aksesuarlar 13
Çalışmadan Önce 14
Çalıştırma Öncesi Emniyet Tedbirleri 14
Yakıt Deposunu Doldurma 14
Çalıştırma Öncesi Kontrolleri 15
Kilitleme Sisteminin Kontrol Edilmesi 15
Çalışma Sırasında 15
Genel Emniyet 15
Eğimli Arazilerde Çalışırken Emniyet Tedbirleri 16
Motorun Çalıştırılması ve Kapatılması 16
Makine Rodajı 17
Makineyi Tanıma 17
Çalışmadan Sonra 17
Çalışma Sonrası Emniyet Tedbirleri 17
Makinenin Çekilmesi 18
Makinenin Başka bir Araçla Taşınması 18
Bakım 19
Bakım Emniyeti 19
Önerilen Bakım Çizelgesi 19
Günlük Bakım Kontrol Listesi 20
Bakım Öncesi Prosedürler 21
Makinenin Kaldırılması 21
Yağlama 22
Makinenin Greslenmesi 22
Motor Bakımı 23
Motor Güvenliği 23
Motor Yağı Özellikleri 23
Motor Yağı Seviyesinin Kontrolü 23
Motor Yağı ve Filtrenin Değiştirilmesi 24
Hava Filtresi Bakımı 25
Bujilerin Yenileriyle Değiştirilmesi 26
Yakıt Sistemi Bakımı 26
Yakıt Filtresinin Değiştirilmesi 26
Karbon Kanisteri Filtresinin Değiştirilmesi 27
Elektrik Sistemi Bakımı 28
Elektrik Sistemi Emniyeti 28
Makineyi Takviyeyle Çalıştırma 28
Sigortaların Değiştirilmesi 28
Akü Bakımı 28
Sürüş Sistemi Bakımı 29
Lastik Hava Basıncı Kontrolü 29
Tekerlek Bijon Cıvata Somunlarının Sıkılması 29
Taşıma Hızının Ayarlanması 29
Kontrol Sistemi Bakımı 30
Kaldırma Kolunun Ayarlanması 30
Hidrolik Sistemi Bakımı 31
Hidrolik Sistemi Emniyeti 31
Hidrolik Hatları ve Hortumlarının Kontrolü 31
Hidrolik Sıvısı Teknik Özellikleri 31
Hidrolik Sıvısı Seviyesinin Kontrol Edilmesi 32
Hidrolik Filtresinin Değiştirilmesi 33
Hidrolik Sıvısının Değiştirilmesi 33
Temizlik 34
Makinenin Temizlenmesi ve İncelenmesi 34
Yağ Soğutucunun Temizlenmesi 34
Depolama 35
Makinenin Hazırlanması 35
Motorun Hazırlanması 35
Akünün Hazırlanması 35

Güvenlik

Bu makine, ANSI B71.4-2017'ye uygun şekilde tasarlanmıştır. Bununla birlikte makineye ataşman takıldığı durumlarda ek ağırlığın standartlara uyum sağlaması gerekir.

Genel Emniyet

Bu ürün, yaralanmaya yol açabilir. Ciddi bedensel yaralanmaları önlemek için daima tüm güvenlik talimatlarına uyun.

- Motoru çalıştırmadan önce bu *Kullanma Kılavuzunu* okuyun ve içeriğini özümseyin. Bu ürünü kullanan herkesin ürünü kullanmayı bildiğinden ve uyarıları anladığından emin olun.
- Makineyi kullanırken tüm dikkatinizi işinize verin. Dikkatinizi dağıtabilecek başka şeylerle ilgilenmeyin, aksi takdirde yaralanma veya maddi hasar meydana gelebilir.
- Ellerinizi veya ayaklarınızı, makinenin hareketli parçalarının yakınına koymayın.
- Tüm koruyucular ve emniyet aygıtları makinede ve çalışır durumda değilken makineyi çalıştırmayın.
- Hareket halindeyken makineyi çevredeki kişilerden uzak tutun.
- Çocukları çalışma alanından uzak tutun. Çocukların makineyi çalıştırmasına asla izin vermeyin.
- Makine üzerinde servis işlemi veya yakıt ikmali gerçekleştirmeden önce makineyi durdurun ve motoru kapatın.

Bu makinenin hatalı kullanılması veya hatalı bakımı yaralanmaya yol açabilir. Yaralanma riskini azaltmak için bu emniyet talimatlarına her zaman uyun ve Dikkat, Uyarı veya Tehlike anlamına gelen emniyet uyarısı sembolüne ⚠ çok dikkat edin. Bu talimatlara uyulmaması, yaralanma veya ölümle sonuçlanabilir.

Güvenlik ve Talimat Etiketi

Tehlike potansiyeli barındıran tüm noktalara, kullanıcının kolayca görebileceği emniyet etiketleri ve talimatları yerleştirilmiştir. Hasar gören veya kaybolan etiketleri yenisiyle değiştirin.

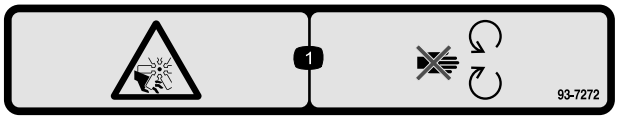

decal93-7272

93-7272

1. El veya ayağın kesilme/kopma tehlikesi, fan—hareketli parçalardan uzak durun.

decal93-9051

93-9051

1. *Kullanma Kılavuzunu* okuyun.

decalbatterysymbols

Akü Simgeleri

Bu simgelerin bazıları veya hepsi akünüzün üstünde bulunur.

1. Patlama tehlikesi
2. Ateşle yaklaşmayın, sigara içmeyin
3. Kostik sıvı/kimyasal yanma tehlikesi
4. Koruyucu gözlük takın.
5. *Kullanma Kılavuzunu* okuyun.
6. Çevredekileri aküden uzak tutun.
7. Koruyucu gözlük kullanın; patlayıcı gazlar körlüğe ve diğer yaralanmalara neden olabilir.
8. Akü asidi körlüğe veya ciddi yanıklara neden olabilir.
9. Gözleri derhal suyla yıkayın ve acilen tıbbi yardım alın.
10. Kurşun içerir; çöpe atmayın

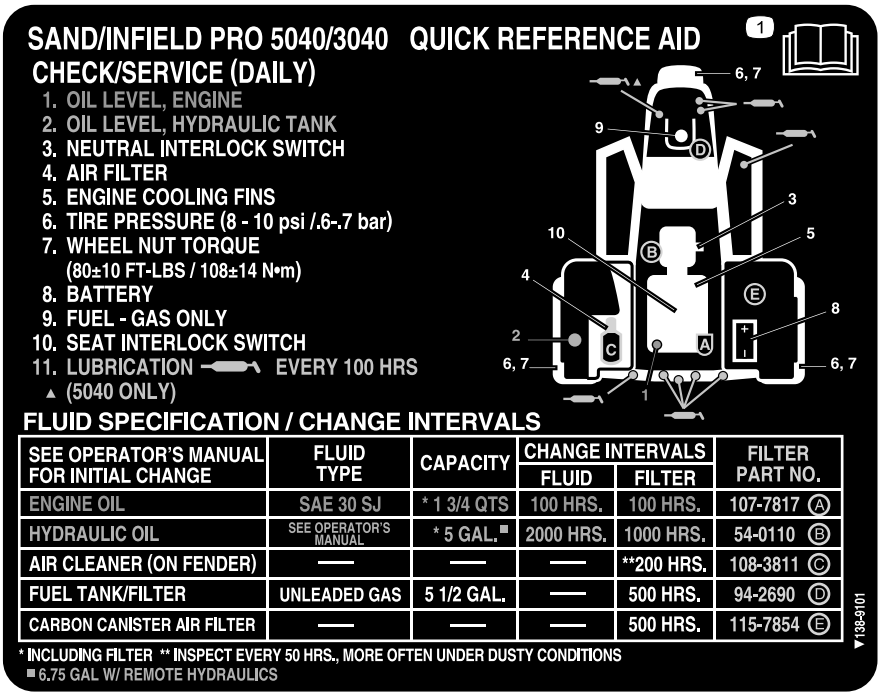

decal138-9101

138-9101

1. Bakım işlemlerini gerçekleştirmeden önce *Kullanma Kılavuzunu* okuyun.

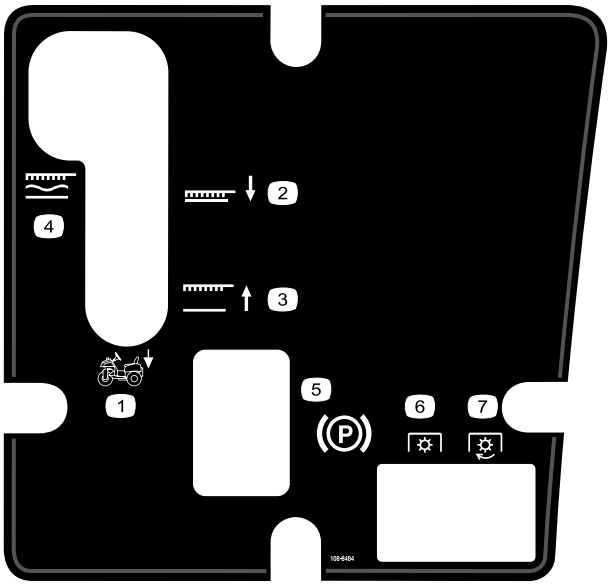

decal108-8484

108-8484

1. Ataşman kontrolü
2. Ataşman alçaltma konumu
3. Ataşman yükseltme konumu
4. Ataşman, askıda konumda kilitli
5. Park freni
6. PTO—devre dışı
7. PTO—etkin

---

decal133-8062

133-8062

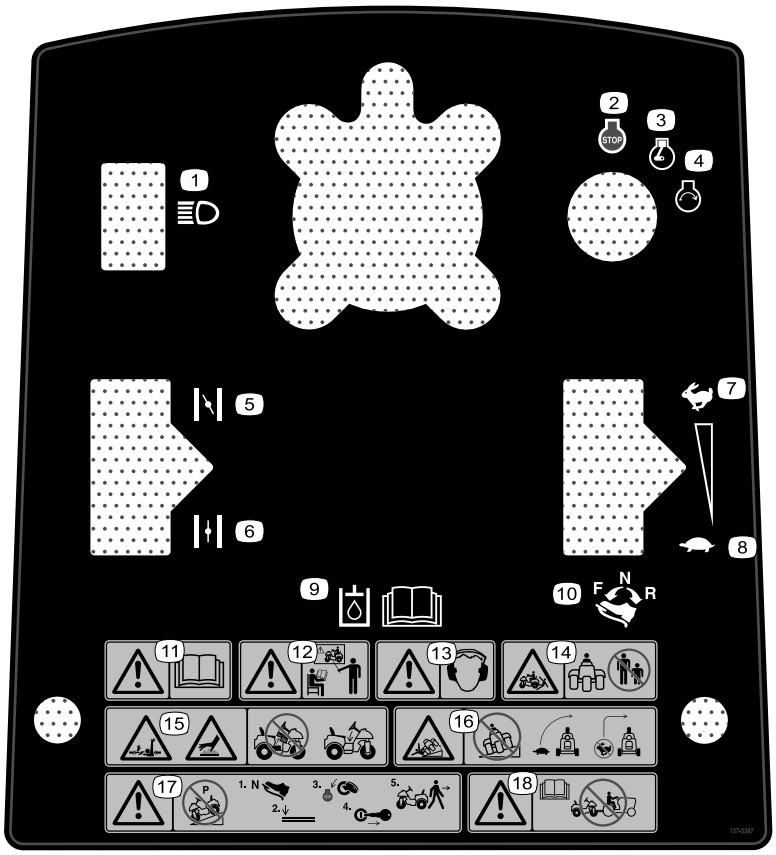

decal137-3387

137-3387

1. Işıklar
2. Motor – Kapat
3. Motor – Çalıştır
4. Motor – Başlat
5. Jikle—Açık
6. Jikle—Kapalı
7. Hızlı
8. Yavaş
9. Hidrolik sıvı bilgileri için *Kullanma Kılavuzunu* okuyun.
10. Çekiş kontrolü—İleri, Boş ve Geri
11. Uyarı—*Kullanım Kılavuzu*'nu okuyun.
12. Uyarı—Gerekli eğitime sahip değilseniz makineyi çalıştırmayın.
13. Uyarı—Kulak koruyucu takın.
14. Ezilme tehlikesi, makine—çevredeki kişileri uzak tutun.
15. Dolanma tehlikesi, tahrik mili; sıcak yüzey/yanma tehlikesi—kapağı çıkarmayın.
16. Devrilme tehlikesi—yokuşlarda çalıştırmayın; dönüş sırasında yavaş sürün; hızlı seyir sırasında keskin dönüşler yapmayın.
17. Uyarı—makineyi yokuşa park etmeyin, makineyi düz bir yüzeye park edin, motoru kapatın ve makineden ayrılmadan önce anahtarı çıkarın.
18. Uyarı—*Kullanma Kılavuzunu* okuyun; makineyi römorka bağlayıp çekmeyin.

Kurulum

Sökülü Parçalar

Bütün parçaların gönderildiğini doğrulamak için aşağıdaki tabloyu kullanın.

Prosedür	Açıklama	Adet	Kullanım
1	Direksiyon Köpük ayar pulu Rondela Kilit somunu Direksiyon simidi kapağı	1 1 1 1 1	Direksiyonun Takılması.
2	Koltuk	1	Koltuğu takın.
3	Cıvata (1/4 x 5/8 inç) Kilit somunu (1/4 inç)	2 2	Aküyü kurun
4	Gerektiğinde ön ağırlık kitleri	–	Gerekirse ön ağırlıkları kurun.
5	Üretim yılı etiketi CE etiketi	1 1	Üretim yılı ve CE etiketlerini yapıştırın.

Ortam ve Ek Parçalar

Açıklama	Adet	Kullanım
Kullanma Kılavuzu Motor kullanıcı kılavuzu	1 1	Makineyi çalıştırmadan önce kılavuzları okuyun.
Uygunluk Belgesi	1	Bu belge, CE uygunluğunu belirtir.
Anahtar	2	Motoru çalıştırın.

Not: Makinenin sağ ve sol taraflarını, normal çalışma konumuna göre belirleyin.

Not: Tüm sevkiyat braketlerini ve sabitleyici elemanları çıkarıp atın.

1

Direksiyonun Takılması

Bu prosedür için gerekli parçalar:

1	Direksiyon
1	Köpük ayar pulu
1	Rondela
1	Kilit somunu
1	Direksiyon simidi kapağı

Prosedür

1. Ön tekerleği, dümdüz ileri bakacak şekilde hareket ettirin.
2. Köpük ayar pulunu, küçük uçtan başlayıp kaydırarak direksiyon miline takın (Şekil 3).

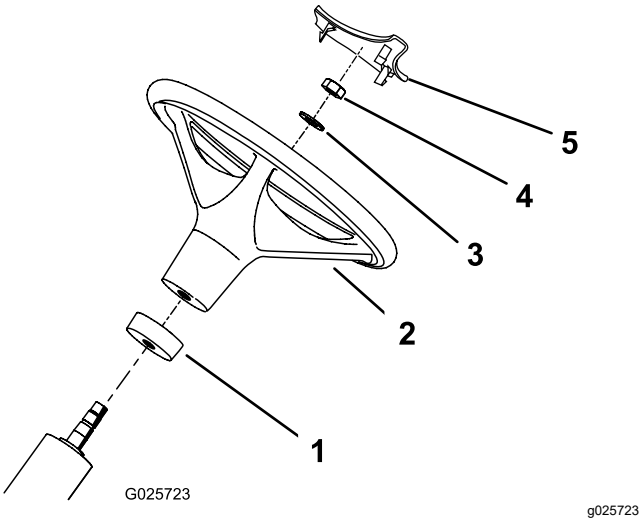

Şekil 3

1. Köpük ayar pulu
2. Direksiyon
3. Rondela
4. Somun
5. Direksiyon simidi kapağı

3. Direksiyonu, direksiyon milinin üzerine kaydırın (Şekil 3).
4. Direksiyon simidini, rondela ve kilit somunu kullanarak direksiyon miline takın (Şekil 3).
5. Kilit somununu 27 ila 35 N·m torkla sıkın.
6. Direksiyon simidi kapağını, direksiyon simidi üzerinde bastırarak yerine oturtun (Şekil 3).

2

Koltuğun Takılması

Bu prosedür için gerekli parçalar:

1	Koltuk

Prosedür

1. Koltuğu sandığa sabitleyen trifon vidaları söküp atın.
2. Nakliyat braketindeki somunları çıkarın ve braketi atın. Somunları saklayın.
3. Daha önce çıkarılan 4 somunu kullanarak koltuğu, koltuk tabanına takın; bkz. Şekil 4.

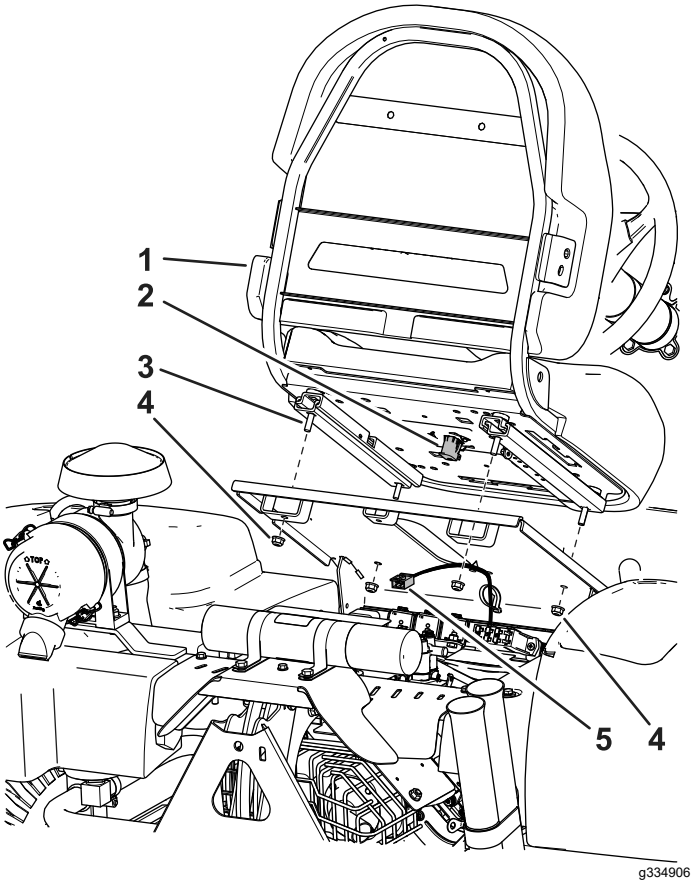

Şekil 4

1. Koltuk
2. Koltuk anahtarı
3. Koltuk somunları
4. Flanşlı somun
5. Makine kablo demeti

4. Makine kablo demetini bulun ve bu demeti koltuk anahtarına takın (Şekil 4).
5. Kablo demetini, kablo bağı ile koltuk tabanına takın.

3

Akünün Kurulumu

Bu prosedür için gerekli parçalar:

2	Cıvata (1/4 x 5/8 inç)
2	Kilit somunu (1/4 inç)

Prosedür

1. Aküyü, sağ tekerlek arkasında yer alan tablaya takın, eksi terminal makinenin arkasında olacak şekilde konumlandırılmalıdır (Şekil 5).

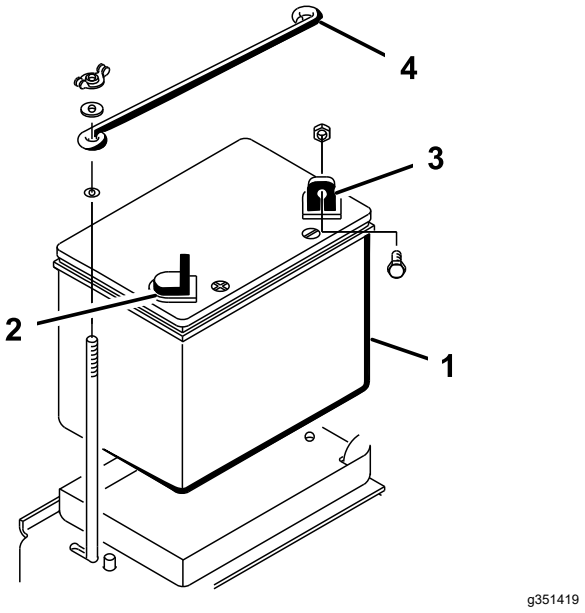

Şekil 5

1. Akü
2. Artı (+) akü terminali
3. Eksi (-) akü terminali
4. Üst akü tutmaçı

⚠ UYARI

Akü kablolarının yanlış bağlanması, makineye ve kablolara zarar verebilir ve kıvılcımlanmaya sebep olabilir. Kıvılcımlar akü gazlarının patlamasına ve bireysel yaralanmaya sebep olabilir.

- **Her zaman negatif (siyah) akü kablosunun bağlantısını pozitif (kırmızı) kablonun bağlantısından önce kesin.**
- **Her zaman pozitif (kırmızı) akü kablosunu negatif (siyah) akü kablosunu bağlamadan önce bağlayın.**

⚠ UYARI

Akü bağlantı uçları veya metal aletler makinenin metal bileşenleriyle temas edip kısa devre oluşmasına, bu da kıvılcımlar çıkmasına yol açabilir. Kıvılcımlar akü gazlarının patlamasına ve bireysel yaralanmaya sebep olabilir.

- **Aküyü çıkarırken veya takarken akü kutup başlarının, makinenin herhangi bir metal parçasına değmesine izin vermeyin.**
- **Metal aletlerin, bateri akü başları ve makinenin metal parçaları arasında kısa devre yapmasına izin vermeyin.**

2. Artı kabloyu (kırmızı), bir cıvata (1/4 x 5/8 inç) ve kilit somunu kullanarak artı (+) terminaline takın (Şekil 6).

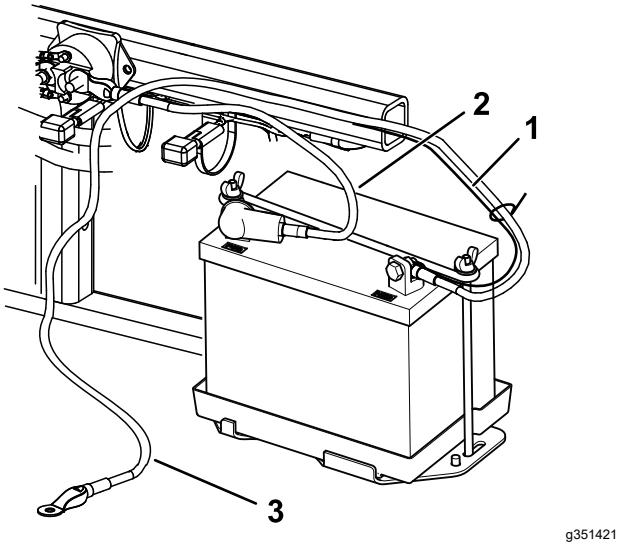

Şekil 6

1. Küçük siyah kablo
2. Artı (+) akü kablosu
3. Eksi (-) akü kablosu

3. Küçük siyah kabloyu ve eksi kablosunu (siyah), bir cıvata (1/4 x 5/8 inç) ve kilit somunu kullanarak akünün eksi (-) terminaline takın (Şekil 6).
4. Korozyonu önlemek için terminalleri ve montaj sabitleme elemanlarını vazeline bulayın.
5. Kısa devre meydana gelmesini önlemek için kauçuk körüğü artı (+) bağlantı ucunun üzerine kaydırın.
6. Üst akü tutamacını, yan akü tutamaçlarına takın ve rondela ile kelebekli somun kullanarak sabitleyin.

4

Ön Ağırlıkların Kurulması

Bu prosedür için gerekli parçalar:

–	Gerektiğinde ön ağırlık kitleri

Prosedür

Bu makine, ANSI B71.4-2017'ye uygun şekilde tasarlanmıştır. Bununla birlikte makineye ataşman takıldığı durumlarda standartlara uyum sağlamak adına ek ağırlıklar gerekebilir.

1. Gerekli ek ağırlık kombinasyonlarını belirlemek üzere aşağıdaki tabloya başvurun. Parçaları, yetkili Toro distribütörünüzden sipariş edin.

Ataşman	Gerekli Ağırlık	Ağırlık Kiti	Kit Miktarı
Kazık Kiti	23 kg	Parça No. 100-6442	1
Rahn Düzleştirici			

Not: Model 08745 makineleri için makinenizde ön kaldırma çerçevesi kiti bulunuyorsa ağırlık kitini kurmayın.

2. Ağırlık kitini kurun; ağırlık kitiyle ilgili *Kurulum Talimatlarına* başvurun.

5

Üretim Yılı ve CE Etiketlerinin Yapıştırılması

Yalnızca CE

Bu prosedür için gerekli parçalar:

1	Üretim yılı etiketi
1	CE etiketi

Prosedür

Üretim yılı etiketi ve CE etiketini, makinenin aşağıda gösterilen bölgesine yapıştırın (Şekil 7).

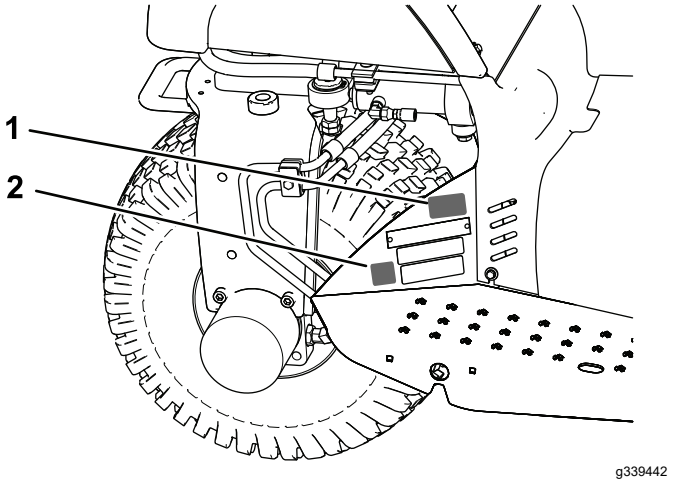

Şekil 7

1. Üretim yılı etiketini buraya yapıştırın.
2. CE etiketini buraya yapıştırın.

Ürüne genel bakış

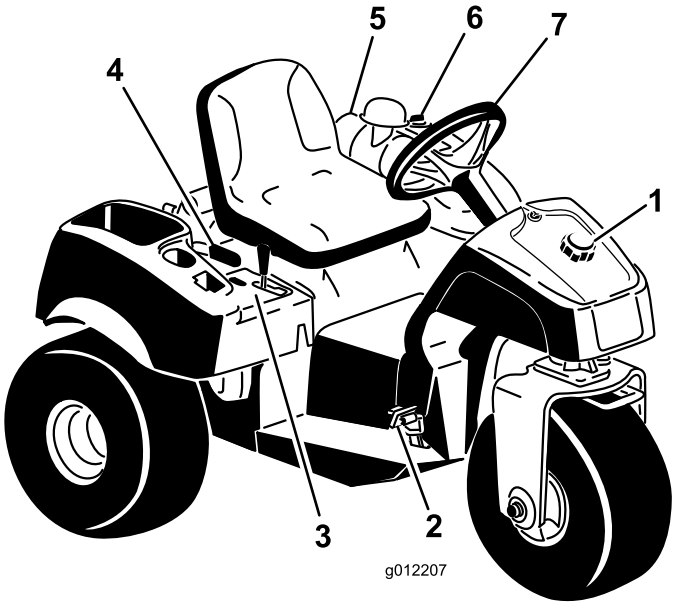

g012207

Şekil 8

1. Yakıt deposu kapağı
2. Hareket ve durdurma pedalı
3. Kontrol paneli
4. Park kolu
5. Hava temizleyici
6. Hidrolik sıvısı depo kapağı
7. Direksiyon

Kontroller

Hareket ve Durdurma Pedalı

Hareket pedalının (Şekil 9) 3 işlevi vardır: makineyi ileri hareket ettirmek, geri hareket ettirmek ve durdurmak. Sağ ayağınızın topuğunu ve baş ayak parmağını kullanarak makineyi ileri hareket ettirmek için pedalın en üst kısmına, geri hareket ettirmek veya ileri giderken durmasını kolaylaştırmak içinse en alt kısmına (Şekil 10) basın. Pedalın hareket etmesine izin verin veya pedalı BOŞ konumuna getirin.

Önemli: **Makineyi ileri doğru sürerken topuğunuzu ayak dayama levhasına koyun; topuğunuzu hareket pedalının geri manevra ucuna koymayın.**

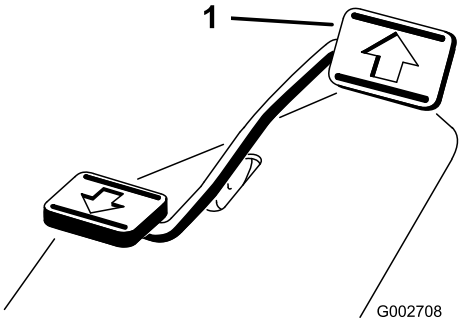

g002708

Şekil 9

1. Hareket ve durdurma pedalı

g002709

Şekil 10

İlerleme hızı, pedala ne kadar bastığınıza bağlıdır. Maksimum ilerleme hızı elde etmek için gaz kolu HIZLI konumundayken pedala tamamen basın. Maksimum güç elde etmek için veya bir yokuş çıkıyorken motor devrini yüksek tutmak amacıyla pedala hafifçe basarak gaz kolunu HIZLI konumuna getirin. Motorun devri düşmeye başladığında pedaldan ayağınızı yavaşça çekip devrin yükselmesine izin verin.

Önemli: **Maksimum çekiş gücü için, gaz kelebeği kolunu HIZLI konumuna getirin ve hareket pedalına yavaşça basın.**

Önemli: **Maksimum ilerleme hızını yalnızca iş sahaları arasında seyahat sırasında kullanın.**

Maksimum hızı, ataşman takılıyken veya ataşman çekerken kullanmayın.

Önemli: **Ataşman aşağı (çalışır) konumdayken makineyi geriye doğru çalıştırmayın, aksi takdirde ataşman ağır hasar görebilir.**

Kontak Anahtarı

Kontak anahtarı (Şekil 11), motoru çalıştırmak ve kapatmak için kullanılır. 3 konumu bulunur: KAPALI, ÇALIŞTIRMA ve MARŞ. Marş motorunu devreye almak için anahtarı saat yönünde çevirerek MARŞ konumuna getirin. Motor marş alınca anahtarı bırakın. Anahtar, AÇIK konumuna gelir. Motoru kapatmak için anahtarı saatin tersi yönünde çevirerek KAPALI konuma getirin.

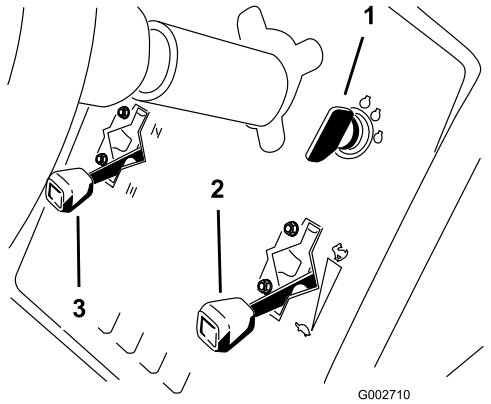

g002710

Şekil 11

1. Kontak kilidi
2. Gaz kontrolü
3. Jikle kontrolü

Jikle Kontrolü

Soğuk bir motoru çalıştırmak için jikle kontrolünü (Şekil 11) yukarı doğru KAPALI konumuna getirerek karbüratör jiklesini kapatın. Motor çalıştıktan sonra motorun sorunsuz bir şekilde çalışmasını sağlamak için jikleyi uygun konuma ayarlayın. En kısa sürede aşağı doğru AÇIK konumuna getirerek jikleyi açın. Isınmış motorlarda çok az jikle uygulanması gerekir veya hiç gerekmez.

Gaz Kontrolü

Gaz kontrolü kolu (Şekil 11), karbüratöre giden gaz hattına bağlanır ve bu hattın işleyişini düzenler. Kontrol kolunun 2 konumu bulunur: YAVAŞ ve HIZLI. Motor devri, 2 ayar arasında değiştirilebilir.

Not: Gaz kontrolünü kullanarak motoru kapatamazsınız.

Kaldırma Kolu

Ataşmanı kaldırmak için kaldırma kolunu (Şekil 12) geriye doğru çekin; ataşmanı indirmek için kolu ileriye doğru itin. ASKIDA konumu için kolu kilit konumuna alın. İstediğiniz konumu elde ettiğinizde kolu serbest bırakın, kol nötr konuma dönecektir.

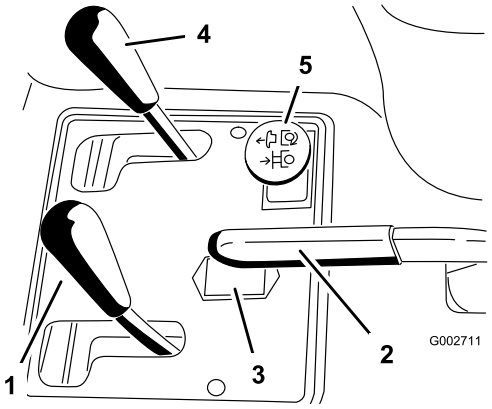

g002711

Şekil 12

1. Kaldırma kolu
2. Park freni
3. Saat ölçer
4. Ön kaldırma kontrolü (isteğe bağlı)
5. Arka uzaktan hidrolik kontrolü (isteğe bağlı)

Not: Bu makinede, çift tesirli kaldırma silindiri bulunur. Belirli çalıştırma koşulları için ataşmana aşağı doğru basınç uygulayabilirsiniz.

Park Freni

Park frenini (Şekil 12) etkinleştirmek için, park freni kolunu geri çekin. Devre dışı bırakmak içinse kolu ileri itin.

Not: Park frenini devre dışı bırakmak için hareket pedalını yavaşça ileri ve geri doğru döndürmeniz gerekebilir.

Saat Ölçer

Saat ölçer (Şekil 12), makinenin toplam çalışma saatini gösterir. Saat ölçer, kontak anahtarını her AÇIK konumuna döndürdüğünüzde çalışmaya başlar.

Koltuk Ayarlama Kolu

Koltuğun solundaki kolu (Şekil 13) ileri hareket ettirin, koltuğu istediğiniz konuma kaydırın ve kolu bırakarak koltuğu o konuma kilitleyin.

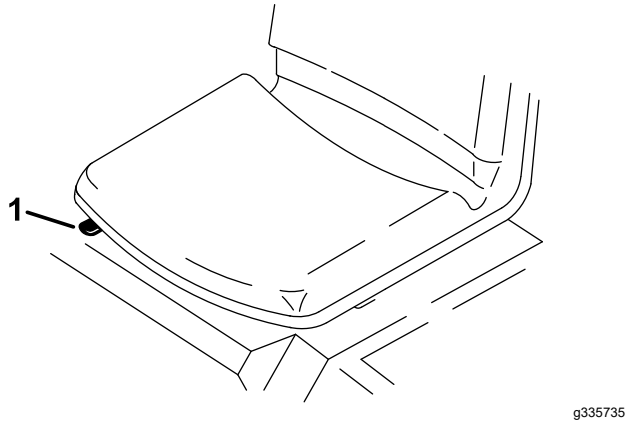

Şekil 13

1. Koltuk ayarlama kolu

Yakıt Kısma Vanası

Makineyi depoya kaldırırken veya römorkta taşırken yakıt kısma valfini (Şekil 14) kapatın.

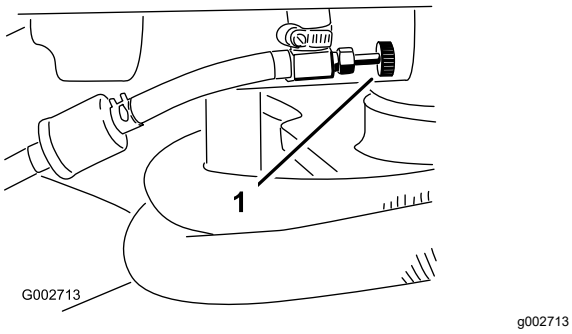

Şekil 14

1. Yakıt kısma vanası

Özellikler

Not: Tasarım ve teknik özellikler haber verilmeksizin değiştirilebilir.

Ataşman olmadan genişlik	148 cm
Tırmık (Model 08751) ile genişlik	191 cm
Ataşman olmadan uzunluk	164 cm
Yükseklik	115 cm
Aks mesafesi	109 cm
Düşük Rölantide Motor Devri	1.650 ila 1.850 dev/dk
Yüksek Rölantide Motor Devri	3.350 ila 3.450 dev/dk
Net ağırlık	
08703 Modeli	452 kg
08705 Modeli	461 kg

Ek Parçalar/Aksesuarlar

Makinenin işlevlerini geliştirmek ve çoğaltmak için makineyle birlikte kullanılabilecek çeşitli Toro onaylı ek parça ve aksesuarlar mevcuttur. Onaylanmış tüm ek parça ve aksesuarların bir listesi için Yetkili Toro Bayinize veya distribütörünüze ulaşın ya da www.Toro.com adresine gidin.

Makinenin en yüksek performansı sergilemesi ve emniyet sertifikası geçerliliğinin korunması için sadece orijinal Toro yedek parça ve aksesuarlarını kullanın. Başka üreticilerin ürettiği yedek parça ve aksesuarlar tehlike yaratabilir ve bunların kullanılması ürün garantisini geçersiz kılabilir.

Çalıştırma

Çalışmadan Önce

Çalıştırma Öncesi Emniyet Tedbirleri

Genel Emniyet

- Makineyi düz bir zemine park edin, park frenini etkinleştirin, motoru kapatın, anahtarı çıkarın ve makinenin başından ayrılmadan önce tüm hareketin durmasını bekleyin.
- Çocukların ve eğitimsiz kişilerin makineyi kullanmalarına veya bakım yapmalarına asla izin vermeyin. Yerel yönetmelikler operatör yaşını sınırlandırabilir. Makine sahibi, tüm operatör ve bakım teknisyenlerinin eğitimini sağlamaktan sorumludur.
- Ekipmanı güvenli şekilde çalıştırmayı, operatör kontrollerini ve güvenlik işaretlerini öğrenin.
- Makineyi ve motoru hızla durdurmayı öğrenin.
- Operatör varlığı kontrollerinin, emniyet anahtarlarının ve kalkanların takılı ve sorunsuz çalışır duruma olduğunu kontrol edin. Bunlar düzgün çalışmıyorsa makineyi çalıştırmayın.
- Çalışmaya başlamadan önce, tüm bileşenlerin ve bağlantı elemanlarının sorunsuz çalışır durumda olduğundan emin olmak için makineyi kontrol edin. Aşınmış veya hasar görmüş bileşenleri ve bağlantı elemanlarını değiştirin.
- Makineyi kullanacağınız alanı inceleyin ve makinenin fırlatabileceği tüm nesnelerden temizleyin.

Yakıt Güvenliği

- Yakıtı kullanırken son derece dikkatli olun. Yakıt yanıcıdır ve buharı da patlayıcıdır.
- Tüm sigara, puro, pipo ve diğer tutuşturucu kaynakları söndürün.
- Sadece onaylanmış bir yakıt kabı kullanın.
- Motor çalışırken veya sıcakken yakıt kapağını çıkarmayın veya yakıt deposunu doldurmayın.
- Yakıt ekleme veya boşaltma işlemlerini kapalı bir alanda yapmayın.
- Makineyi veya yakıt kabını bir açık alev veya kıvılcımın bulunduğu yerlerde ve su ısıtıcılarda veya diğer cihazlarda bulunan tipte bir tutuşturma alevinin bulunduğu yerlerde depolamayın.
- Yere yakıt dökerseniz, motoru çalıştırmayı denemeyin; yakıt buharı yok olana kadar herhangi bir ateşleme kaynağını etkinleştirmekten kaçının.

Yakıt Deposunu Doldurma

- **Yakıt deposu kapasitesi:** 25 lt.
- **Tavsiye edilen yakıt:**
  - En iyi sonuçlar için, 87 veya üzeri oktan derecesine sahip ((R+M)/2 derecelendirme yöntemine göre), temiz, yeni (30 günden yeni), kurşunsuz benzin kullanın.
  - Etanol: Hacmen maks. %10 etanol (alkollü benzin) veya %15 MTBE (metil tertier bütil eter) içerikli benzin uygundur. Etanol ve MTBE aynı şeyler değildir. Hacmen %15 etanol (E15) içeren benzin, kullanım için onaylanmamıştır. Hacmen 'dan fazla etanol iÃ§eren E15 (etanol iÃ§erir), E20 (etanol iÃ§erir) veya E85 ('e kadar etanol iÃ§erir) benzinleri asla kullanmayÄ±n. Onaylanmamış benzin kullanılması garanti kapsamında olmayan sorunlara ve/veya motor arızalarına sebep olabilir.
  - Metanol içeren benzin kullanmayın.
  - Yakıt stabilizatörü kullanılmadığı sürece, kış boyunca yakıt deposunda veya yakıt kaplarında yakıt bırakmayın.
  - Benzine yağ eklemeyin.

Önemli: **Yakıt stabilizatörü/şartlandırıcı dışında başka bir yakıt katkı maddesi kullanmayın. Etanol, metanol veya izopropanol gibi alkol bazları içeren yakıt stabilizörleri kullanmayın.**

1. Yakıt deposu kapağının çevresini temizleyin (Şekil 15).
2. Yakıt deposu kapağını çıkarın.
3. Depoyu, deponun en üst kısmının (dolum boyunun alt kısmı) yaklaşık 25 mm altına kadar doldurun. **Aşırı doldurmayın**.

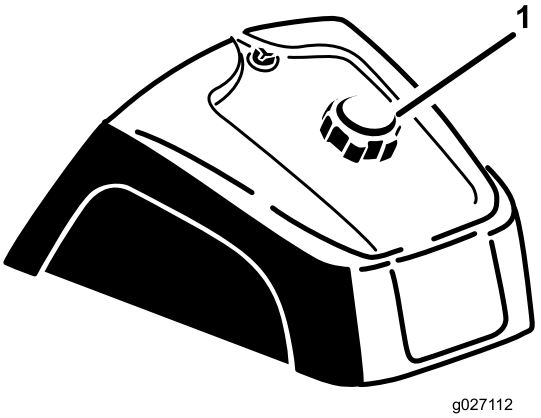

g027112

Şekil 15

1. Yakıt deposu kapağı

4. Kapağı takın.

5. Yangın tehlikelerini önlemek için dökülen yakıtları temizleyin.

   Önemli: **Metanol, metanol içeren benzin veya 'dan fazla etanol içeren gazohol asla kullanmayın. Kullanmanız durumunda yakıt sistemi hasar görebilir. Benzine yağ karıştırmayın.**

Çalıştırma Öncesi Kontrolleri

Makineyi çalıştırmadan önce aşağıdaki günlük prosedürleri gerçekleştirin:

- Kilitleme Sisteminin Kontrol Edilmesi (sayfa 15)
- Motor Yağı Seviyesinin Kontrolü (sayfa 23)
- Lastik Hava Basıncı Kontrolü (sayfa 29)
- Hidrolik Hatları ve Hortumlarının Kontrolü (sayfa 31)
- Hidrolik Sıvısı Seviyesinin Kontrol Edilmesi (sayfa 32)
- Makineyi çalıştırmadan önce sıcaklığın -6,7°C'den yüksek olduğundan emin olun, aksi takdirde ana çekiş pompası hasar görebilir.

Kilitleme Sisteminin Kontrol Edilmesi

⚠ DIKKAT

Emniyet kilidi anahtarlarının bağlantısı kesilir veya anahtarlar hasar görürse makine beklenmedik biçimde çalışarak yaralanmaya yol açabilir.

- **Emniyet kilidi anahtarlarını kurcalamayın.**
- **Her gün makineyi çalıştırmadan önce emniyet kilidi anahtarlarının çalışıp çalışmadığını kontrol edin ve hasarlı anahtarları değiştirin.**

Kilit sisteminin amacı, hareket pedalı BOŞ konumda olmadığı sürece motorun çalıştırılmasını veya marş almasını önlemektir. Ayrıca, koltukta operatör yokken hareket pedalı ileri veya geri hareket ettirilirse motor kapatılmalıdır.

Önemli: **Çekiş ünitesinde arka uzaktan hidrolik kiti Model 08781 veya hidrolik anahtar kiti Model 08783 takılı ise kilit düzeneği için ek koşullar söz konusu olur:**

Makine, uzaktan hidrolik anahtar AÇIK olduğunda çalışmaz.

Hidrolik anahtar AÇIK durumdayken makine çalışıyorsa operatör, koltuğundan kalktığında makine kapanır.

1. Makineyi etrafı açık; moloz ve insan bulunmayan bir konuma alın. Motoru kapatın.
2. Koltuğa oturun ve park frenini etkinleştirin.
3. Motoru çalıştırmayı denerken hareket pedalına ileri ve geriye doğru basın.

   Not: Motor marş alıyorsa kilit sisteminde bir arıza olabilir. Derhal bu arızayı onarın.

   Motor marş almazsa sistem doğru şekilde çalışıyordur.
4. Koltukta oturmaya devam edin, hareket pedalı BOŞ konumundayken ve park freni etkin durumdayken motoru çalıştırın.
5. Koltuktan kalkın ve yavaşça hareket pedalına basın.

   Not: Motor, 1 ila 3 saniye içinde durmalıdır. Sistem doğru şekilde çalışmıyorsa sorunu düzeltin.

Çalışma Sırasında

Not: Makinenin sağ ve sol taraflarını, normal çalışma konumuna göre belirleyin.

Genel Emniyet

- Makine sahibi/operatör, yaralanma veya maddi hasara yol açabilecek kazaları önleyebilir ve önlemekle sorumludur.
- Uygun kıyafetler giyin. Göz koruması, kaymaya dirençli ve güçlü ayakkabılar, uzun pantolon ve kulak koruyucu takın. Uzun saçları arkadan bağlayın ve sarkan takılar takmayın.
- Hasta, yorgun veya alkol/uyuşturucu etkisi altındayken makineyi çalıştırmayın.
- Makinenin üzerinde asla yolcu taşımayın ve çalışma sırasında hem çevredekileri hem de evcil hayvanları makineden uzak tutun.
- Çukurlardan ve gizli tehlikelerden uzak durmak için makineyi sadece görüşün iyi olduğu ortamlarda kullanın.
- Islak çimlerde çalışmaktan kaçının. Çekiş gücünün azalması, makinenin kaymasına neden olabilir.
- Motoru çalıştırmadan önce tüm tahrik düzeneklerinin boşta ve park freninin etkin olduğundan ve çalışma pozisyonunda olduğunuzdan emin olun.

- Geriye doğru gitmeden önce, yolun açık olduğundan emin olmak için arkanıza ve aşağıya bakın.
- Keskin virajlara, çalılara, ağaçlara veya görüşünüzü kısıtlayabilecek diğer nesnelere yaklaşırken çok dikkatli olun.
- Yamaçların, hendeklerin veya toprak setlerinin yakınında çalışmayın. Tekerleklerden biri güçsüz bir zeminden geçerse veya zemin çökerse makine aniden devrilebilir.
- Bir nesneye çarparsanız veya makinede anormal bir titreşim fark ederseniz makineyi durdurun ve ataşmanı kontrol edin. Çalışmaya devam etmeden önce gerekli tüm onarımları yapın.
- Makineyle viraj dönerken veya yollardan ve kaldırımlardan geçerken yavaşlayın ve dikkatli olun. Daima geçiş hakkını diğer araçlara verin.
- Motoru, egzoz gazlarının dışarı çıkamadığı yerlerde çalıştırmayın.
- Çalışan bir makineyi asla başıboş bırakmayın.
- Çalışma konumundan ayrılmadan önce şunları yapın:
  - Makineyi düz bir zemine park edin.
  - Ataşmanları indirin.
  - Park frenini etkinleştirin.
  - Motoru kapatın ve anahtarı çıkarın.
  - Tüm hareketli parçaların durmasını bekleyin.
- Yıldırım riski bulunan durumlarda makineyi çalıştırmayın.
- Makineyi bir çekme aracı olarak kullanmayın.
- Gerekli olduğu durumlarda kalkan tozu en aza indirmek için bakım öncesinde yüzeyleri ıslatın.
- Yalnızca Toro tarafından onaylanmış aksesuarları, eklentileri ve yedek parçaları kullanın.

Eğimli Arazilerde Çalışırken Emniyet Tedbirleri

- Eğimlerde çalışmakla ilgili kendi prosedür ve kurallarınızı oluşturun. Bu prosedürler, çalışma alanını inceleyerek hangi eğimlerin makineyle çalışmak için emniyetli olduğunu belirlemeyi de içerir. Bu incelemeyi yaparken mantıklı düşünün ve doğru kararlar vermeye dikkat edin.
- Eğimli araziler araç hakimiyetinin kaybedilmesine ve aracın devrilmesine neden olabilir ve bu da ağır yaralanma veya ölüme yol açabilir. Yokuşta güvenli çalıştırmanın sorumlusu operatördür. Makineyi eğimli arazilerde kullanırken daha da dikkatli olun.
- Bir eğimdeyken makineyi düşük bir hızda kullanın.
- Makineyi eğimli bir yerde kullanabileceğinizden emin değilseniz, kullanmayın.
- Delikler, palet izleri, tümsekler, taşlar veya diğer gizli cisimlere dikkat edin. Bozuk zemin, makinenin devrilmesine yol açabilir. Uzun çimler bazı engelleri gizliyor olabilir.
- Bir eğimdeyken durmanıza veya vites değiştirmenize gerek kalmaması için düşük bir ilerleme hızı seçin.
- Makine, lastikler tutuşunu kaybetmeden önce de devrilebilir.
- Makineyi ıslak çimde çalıştırmaktan kaçının. Frenler etkin ve sorunsuz çalışıyor olsa bile tekerlekler tutuşunu kaybedebilirler.
- Makineyi eğimlerde çalıştırmayın, durdurmayın veya döndürmeyin.
- Eğimlerdeki tüm hareketleri yavaşça ve kademeli olarak yapın. Makinenin hızını veya yönünü aniden değiştirmeyin.
- Makineyi yamaçların, hendeklerin, toprak setlerinin veya su kütlelerinin yakınında çalıştırmayın. Tekerleklerden biri güçsüz bir zeminden geçerse veya zemin çökerse makine aniden devrilebilir. Makine ile olası bir tehlike kaynağı arasında güvenli bir mesafe (2 makine genişliği) belirleyin.

Motorun Çalıştırılması ve Kapatılması

1. Ayağınızı hareket pedalından kaldırın, pedalın BOŞ konumunda olduğundan emin olun ve park frenini etkinleştirin.
2. Jikle kolunu ileri doğru iterek AÇIK konumuna alın (soğuk motoru çalıştırırken) ve gaz kolunu YAVAŞ konumuna alın.

   Önemli: **Makineyi 0°C altındaki sıcaklıklarda çalıştırırken makineyi kullanmadan önce makinenin ısınmasını bekleyin. Bu, hidrostat ve çekiş kayışının hasar görmesini engeller.**

   Makineyi -6,7°C altındaki sıcaklıklarda çalıştırmayın, aksi takdirde ana çekiş pompası hasar görebilir.
3. Anahtarı, kontak yuvasına takın ve motoru çalıştırmak için saat yönünde çevirin. Motor çalışır çalışmaz anahtarı bırakın.

   Not: Motorun sorunsuz bir şekilde çalışmasını sağlamak için jikleyi uygun konuma ayarlayın.

   Önemli: **Marş motorunun aşırı ısınmasını önlemek için marş motorunu 10 saniyeden uzun bir süre etkinleştirmeyin. Kesintisiz bir şekilde 10 saniyeden uzun marş verdikten sora, marş motorunu tekrar etkinleştirmek için 60 saniye bekleyin.**

4. Motoru kapatmak için gaz kontrolünü YAVAŞ konumuna alın ve kontak anahtarını KAPALI konumuna çevirin.

   Not: Motorun yanlışlıkla çalıştırılmasını önlemek için anahtarı çıkarın.

5. Makineyi depoya kaldırmadan önce yakıt kısma vanasını kapatın.

⚠ DIKKAT

Motor çalışırken makinenin incelenmesi yaralanmaya neden olabilir.

Yağ sızıntısı, gevşemiş parçalar veya başka bir arıza olup olmadığını kontrol etmeden önce motoru kapatın ve bütün hareketli parçaların durmasını bekleyin.

Makine Rodajı

Yeni motorların tam güce erişmesi zaman alır. Yeni tahrik sistemlerinde sürtünme daha fazla olur ve bu durum, motora ek yük bindirir.

Rodaj süresi için ilk 8 saat çalışma süresinin geçmesini bekleyin.

İlk çalıştırma saatleri makinenin gelecekteki güvenilirliği için çok önemli olduğundan küçük sorunları fark edip gidermek adına makine işlev ve performansını yakından izleyin; aksi takdirde bu küçük sorunlar büyüyebilir. Rodaj dönemi boyunca makineyi yağ sızıntısı izlerine, gevşemiş sabitleme elemanlarına ve diğer arızalara karşı sık sık kontrol edin.

Makineyi Tanıma

Ataşmanla ilgili spesifik çalıştırma talimatları için ataşman *Kullanma Kılavuzunu* inceleyin.

Bu makinenin çalıştırma özellikleri diğer bazı yardımcı araçlardan farklı olduğundan, makineyi sürme alıştırmaları yapmanızı öneririz. Aracı çalıştırırken göz önünde bulundurulması gereken iki husus, şanzıman devri ve motor devridir.

Motor devrini sabit tutmak için hareket pedalına yavaşça basın. Bu sayede motor, aracın ilerleme hızına yetişebilir. Buna kıyasla hareket pedalına hızlı bir şekilde basmak, motorun devrini düşürür ve bunun sonucunda aracı hareket ettirmeye yetecek derecede tork gücü elde edilemez. Bu nedenle de tekerleklere maksimum gücü iletmek için gazı HIZLI konumuna getirin ve hareket pedalına hafifçe basın. Buna kıyasla, gaz HIZLI konumunda olduğunda ve hareket pedalına yavaşça ancak tamamen basıldığında yük olmadan maksimum ilerleme hızı elde edilir. Motor devrini her zaman tekerleklere maksimum tork gücü iletecek düzeyde tutun.

⚠ DIKKAT

Makineyi çalıştırırken devrilme ve kontrol kaybını engellemek için dikkatli olmanız gerekir.

- **Kum kapanlarına girerken ve kapanlardan çıkarken dikkatli olun.**
- **Hendekler, dereler ve diğer tehlikeli alanlarda çok dikkatli olun.**
- **Makineyi dik eğimlerde çalıştırırken dikkatli olun.**
- **Keskin dönüşler yaparken veya bayırlarda dönerken hızınızı düşürün.**
- **Aracı aniden durdurmayın ve hareket ettirmeyin.**
- **Geriye doğru hareket ettikten sonra ileri vitese almadan önce aracın tamamen durduğundan emin olun.**

Not: Ataşman adaptörü çekiş ünitesi adaptörüne sıkışırsa parçaları birbirinden sökmek için kaldıraç yuvasına bir levye veya tornavida yerleştirin (Şekil 16).

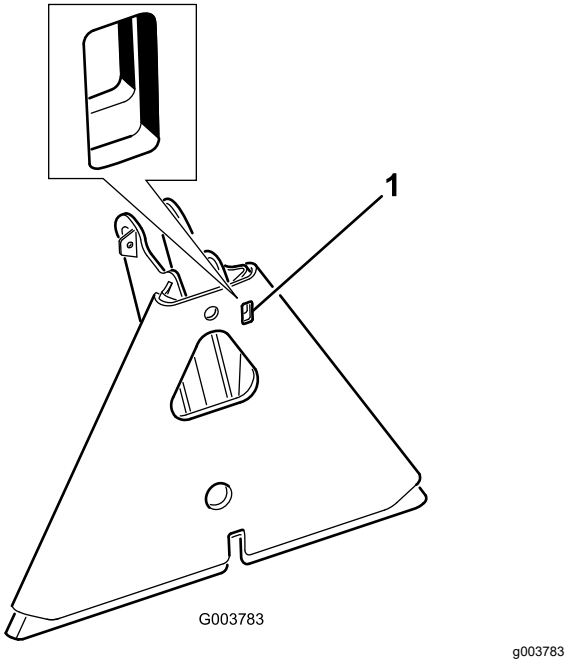

Şekil 16

1. Kaldıraç yuvası

Çalışmadan Sonra

Çalışma Sonrası Emniyet Tedbirleri

- Makineyi düz bir zemine park edin, park frenini etkinleştirin, motoru kapatın, anahtarı çıkarın

ve makinenin başından ayrılmadan önce tüm hareketin durmasını bekleyin.

- Yangın çıkmasını önlemek için, motor bölmesinde ve egzoz susturucuda kalan çim ve birikintileri giderin. Dökülen yağ veya yakıtı temizleyin.
- Makineyi herhangi bir kapalı mekanda depolamadan önce motorun soğumasını bekleyin.
- Makineyi taşımadan veya depoya kaldırmadan önce yakıtı kesin.
- Makineyi veya yakıt kabını asla bir su ısıtıcısı veya diğer cihazlarda bulunan tipte açık alev, kıvılcım veya tutuşturma alevlerinin bulunduğu yerlerde depolamayın.
- Makinenin tüm parçalarını sorunsuz çalışır ve tüm donanımları sıkılmış durumda tutun.
- Aşınmış, hasar görmüş veya eksik tüm etiketleri yenileriyle değiştirin.

Makinenin Çekilmesi

Acil durumda makineyi kısa bir mesafe için çekebilirsiniz. Ancak bunu standart bir prosedür olarak uygulamanızı tavsiye etmeyiz.

Önemli: **Makineyi 1,6 km/s'ten yüksek hızlarda çekmeyin, aksi takdirde tahrik sistemi hasar görebilir. Makineyi 50 m'den daha uzun bir mesafeye kadar çekmeniz gerekiyorsa bir kamyon veya römork üzerinde taşıyın. Makineyi çok hızlı çekmeniz durumunda lastikler kilitlenebilir. Böyle bir durumla karşılaşırsanız makineyi çekmeyi bırakın ve daha düşük bir hızda çekmeye devam etmeden önce çekiş devresi basıncının dengelenmesini bekleyin.**

Makinenin Başka bir Araçla Taşınması

- Makineyi bir römork veya kamyona yüklemek için tam genişlikte bir rampa kullanın.
- Makineyi sıkıca bağlayın.

Bakım

Not: Makinenize ilişkin elektrik veya hidrolik şemasını edinmek için www.Toro.com adresine gidin.

Bakım Emniyeti

- Makinede ayar, temizlik veya onarım yapmadan ya da makinenin başından ayrılmadan önce şunları yapın:
  - Makineyi düz bir zemine park edin.
  - Gaz anahtarını düşük rölanti konumuna getirin.
  - Ataşmanı indirin.
  - Çekiş sisteminin Boş konumunda olduğunu teyit edin.
  - Park frenini etkinleştirin.
  - Motoru kapatın ve anahtarı çıkarın.
  - Tüm hareketli parçaların durmasını bekleyin.
  - Bakım yapmadan önce makine bileşenlerinin soğumasını bekleyin.
- Mümkünse, motor çalışırken bakım yapmayın. Hareketli parçalardan uzak durun.
- Gerektiğinde, makineyi veya parçaları desteklemek için kriko kullanın.
- Enerji depolanmış bileşenlerdeki basıncı dikkatle boşaltın.

Önerilen Bakım Çizelgesi

Bakım Servisi Aralıkları	Bakım Prosedürü
İlk 8 saatten sonra	• Tekerlek bijon cıvata somunlarını sıkın
Her kullanımdan önce veya günlük	• Emniyet kilidi sistemini kontrol edin. • Motor yağı seviyesini kontrol edin. • Lastik hava basıncını kontrol edin. • Hidrolik hat ve hortumların durumunu kontrol edin. • Hidrolik Sıvısı Seviyesinin Kontrol Edilmesi.
Her kullanımdan sonra	• Makineyi temizleyin ve inceleyin.
Her 25 saatte	• Kablo bağlantıları ve akü sıvısı seviyesini kontrol edin.
Her 100 saatte	• Makinenin Greslenmesi. • Motor yağı ve filtreyi değiştirin (aşırı kirli veya tozlu koşullarda bunu daha sık gerçekleştirin). • Bujileri yenileriyle değiştirin. • Tekerlek bijon cıvata somunlarını sıkın
Her 200 saatte	• Hava filtresine bakım uygulayın(aşırı tozlu, kirli koşullarda bunu daha erken gerçekleştirin). • Hava filtresini değiştirin.
Her 500 saatte	• Yakıt Filtresinin Değiştirilmesi. • Karbon kanisteri filtresini değiştirin. • Yağ soğutucuyu temizleyin. • Motor devrini (rölanti ve tam gazda) kontrol edin. Servis için yetkili Toro distribütörünüze başvurun.
Her 800 saatte	• Tavsiye edilen hidrolik sıvısını kullanmıyorsanız veya depoyu alternatif bir sıvıyla doldurduysanız, hidrolik filtresini değiştirin. • Önerilen hidrolik sıvısını kullanmıyorsanız veya hazneyi alternatif bir sıvıyla doldurduysanız, hidrolik sıvısını değiştirin. • Yanma odasının dekarbonizasyonunu gerçekleştirin. Servis için yetkili Toro distribütörünüze başvurun. • Valfleri ayarlayın ve başlı cıvataları sıkın. Servis için yetkili Toro distribütörünüze başvurun. • Yakıt deposunu boşaltın ve temizleyin.
Her 1000 saatte	• Tavsiye edilen hidrolik sıvısını kullanıyorsanız, hidrolik filtresini değiştirin.

Bakım Servisi Aralıkları	Bakım Prosedürü
Her 1500 saatte	• Hareketli hortumları yenileriyle değiştirin. • Boş konum anahtarlarını ve koltuk kilitleme anahtarlarını değiştirin.
Her 2000 saatte	• Önerilen hidrolik sıvısını kullanıyorsanız, hidrolik sıvısını değiştirin.

Önemli: **Diğer bakım prosedürleri için motorun kullanıcı kılavuzuna bakın.**

Günlük Bakım Kontrol Listesi

Düzenli kullanım için bu sayfanın kopyasını alın.

Bakım Kontrol Ögesi	Hafta:						
	Pzt.	Sal.	Çar.	Per.	Cum.	Cts.	Paz.
Emniyet kilidinin çalışmasını kontrol edin.							
Direksiyonun çalışıp çalışmadığını kontrol edin.							
Yakıt seviyesini kontrol edin.							
Motor yağı seviyesini kontrol edin.							
Hava filtresinin durumunu kontrol edin.							
Motordaki soğutma kanatçıklarını kontrol edin.							
Motorda olağan dışı ses olup olmadığını kontrol edin.							
Çalışırken olağan dışı ses olup olmadığını kontrol edin.							
Hidrolik sıvısı seviyesini kontrol edin.							
Hidrolik hortumlar hasar görmüş mü kontrol edin.							
Sıvı sızıntısı olup olmadığını kontrol edin.							
Lastik basıncını kontrol edin.							
Göstergenin çalışıp çalışmadığını kontrol edin.							
Boya hasarlarını düzeltin.							

Dikkat Edilmesi Gereken Konularla ilgili Notlar		
Kontrolü yapan:		
Öğe	Tarih	Bilgi

Bakım Öncesi Prosedürler

Not: Makinenin sağ ve sol taraflarını, normal çalışma konumuna göre belirleyin.

⚠ DIKKAT

Kontak anahtarını anahtar yuvasında bırakırsanız yetkisiz bir kişi motoru çalıştırabilir ve sizi ya da çevredekileri ağır yaralayabilir.

Herhangi bir bakım yapmadan önce anahtarı kontaktan çıkarın.

Önemli: **Bu makinenin kapaklarındaki bağlantı elemanları, sköldükten sonra kapakta kalacak şekilde tasarlanmıştır. Her bir kapaktaki bağlantı elemanlarını, kapak gevşemiş ancak hâlâ takılı olacak şekilde birkaç tur döndürün ve ardından kapak tamamen çıkana kadar bu elemanları gevşetin. Bu sayede, somunların yanlışlıkla yuvalarından çıkmasını engellemiş olursunuz.**

Makinenin Kaldırılması

⚠ UYARI

Mekanik veya hidrolik krikolar makineyi desteklemeyebilir, bu da ağır yaralanmalara yol açabilir.

Makineyi desteklerken kriko kullanın.

Kriko noktaları aşağıdaki şekildedir:

- Sol veya sağ taraf—arka teker motoru veya şasinin altında (Şekil 17).

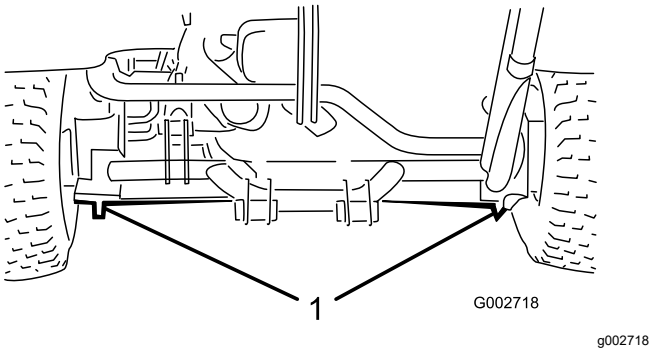

Şekil 17

1. Arka kriko noktaları

- Ön—ön tekerlek arkasında şasinin altında (Şekil 18).

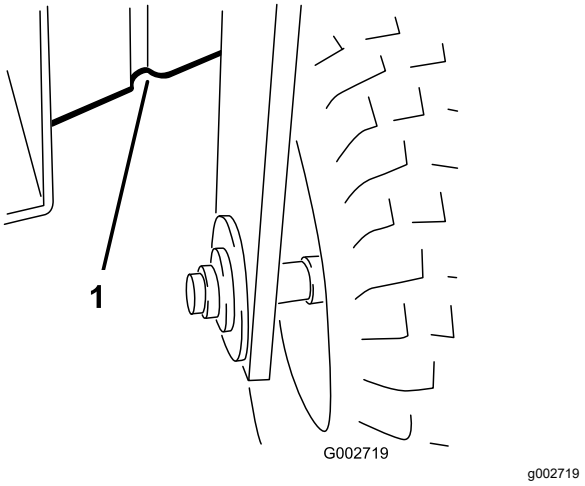

Şekil 18

1. Ön kriko noktaları

Yağlama

Makinenin Greslenmesi

Servis Aralığı: Her 100 saatte

Gresörlükleri, No.2 lityum gres ile yağlayın.

1. Yatak veya burçlara yabancı madde girmesini önlemek için gresörlüğü silerek temizleyin.
2. Yatak veya burca yağ pompalayın.
3. Fazla gelen gresi silerek giderin.
4. Aşağıdaki yatakları ve burç takımlarını yağlayın:
   - 1 Ön tekerlek yatağı (Şekil 19).

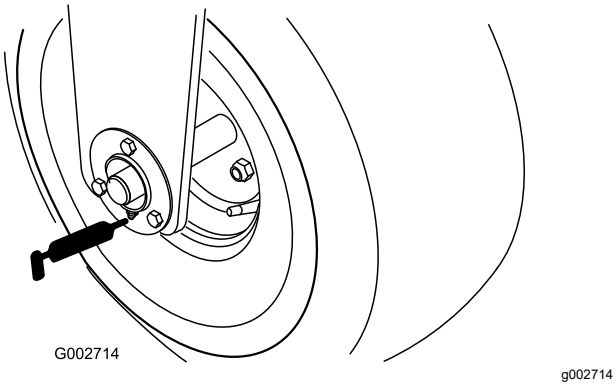

Şekil 19

   - 1 Hareket pedalı pivot yatağı (Şekil 20).

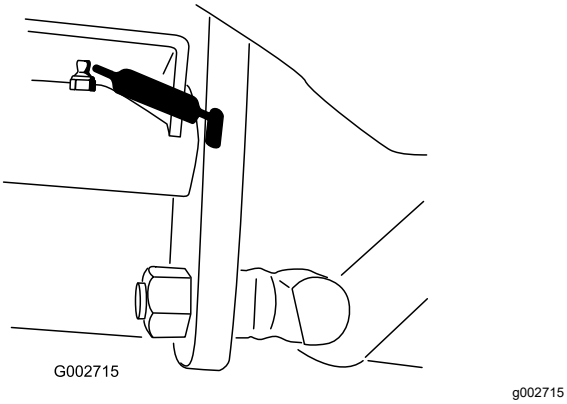

Şekil 20

   - 5 Arka çeki demiri yatakları (Şekil 21).

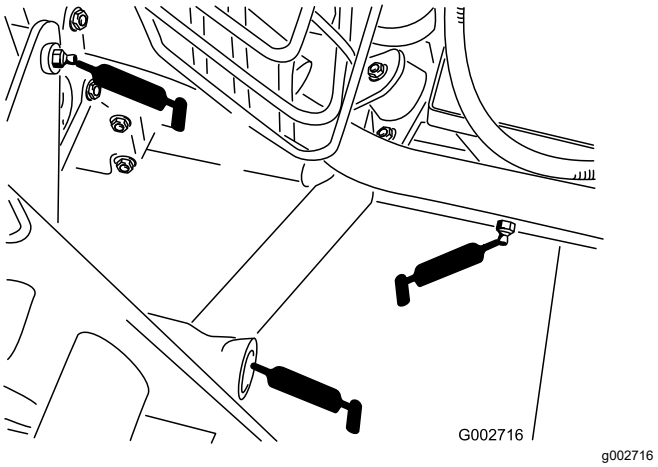

Şekil 21

Sol taraf ve merkez gresörlükleri gösterilmiştir

   - 1 Direksiyon pivot yatağı (Şekil 22).

     Not: Direksiyon pivotundaki sıfır bağlantı noktası için bir gres tabancası nozul adaptörü gerekir. Yetkili Toro distribütörünüzden Toro Parça No. 107-1998'i sipariş edin.

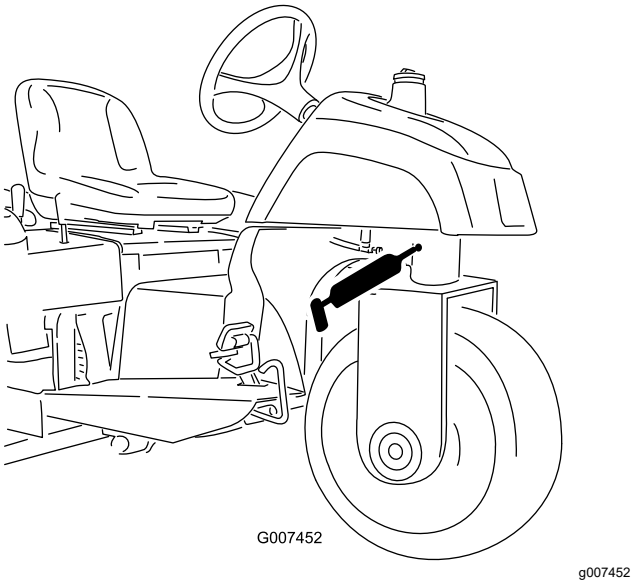

Şekil 22

   - 1 Direksiyon silindir çubuğu ucu yatağı—yalnızca Model 08705 (Şekil 23).

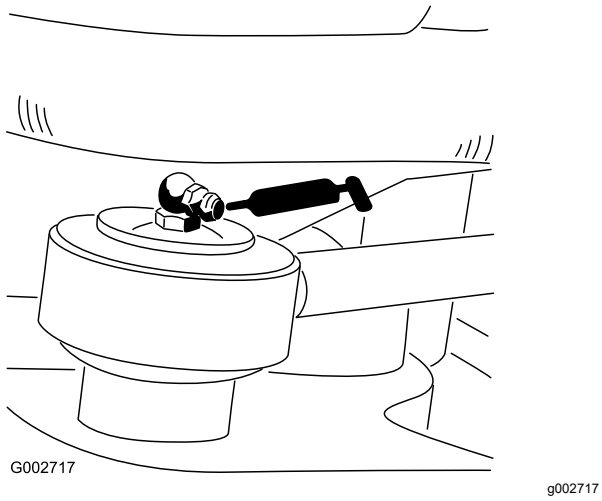

Şekil 23

Motor Bakımı

Motor Güvenliği

- Yağı kontrol etmeden veya kartere yağ eklemeden önce motoru kapatın.
- Regülatör hızını değiştirmeyin veya motoru yüksek devirde çalıştırmayın.

Motor Yağı Özellikleri

Aşağıdaki teknik özellikleri karşılayan yüksek kaliteli bir motor yağı kullanın:

API sınıflandırma seviyesi: SJ veya daha yüksek

Yağ Viskozitesi: SAE 30 — 4°C üzerinde

Motor Yağı Seviyesinin Kontrolü

Servis Aralığı: Her kullanımdan önce veya günlük

Motor, kartere yağ doldurulmuş olarak teslim edilir; bununla birlikte, motoru ilk kez çalıştırmadan önce ve çalıştırdıktan sonra yağ seviyesini kontrol etmeniz gerekir.

Not: Yağı, motor soğukken kontrol edin.

Önemli: **Motor yağ karterini yağ ile aşırı veya yetersiz ölçüde doldurup motoru çalıştırmanız durumunda motor hasar görebilir.**

1. Makineyi düz bir zemine park edin, park frenini etkinleştirin, motoru kapatın, anahtarı çıkarın ve makinenin başından ayrılmadan önce tüm hareketli parçaların durmasını bekleyin.
2. Koltuğu öne yatırın.
3. Kir, biçilen çim gibi nesnelerin motora girmesini engellemek için kaldırmadan önce yağ dolum kapağı ve yağ çubuğunun etrafını temizleyin (Şekil 24).
4. Yağ çubuğunu (Şekil 24) çıkarın ve temiz bir bezle temizleyin.

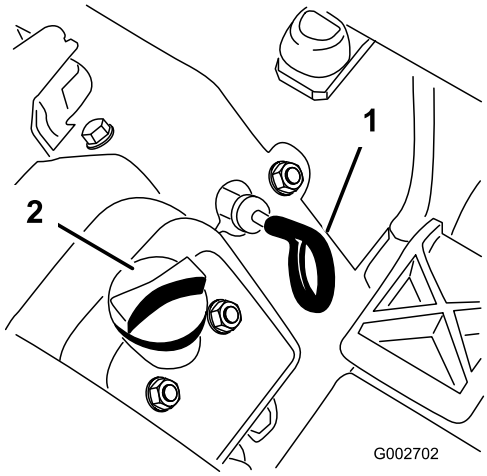

g002702

Şekil 24

1. Yağ çubuğu
2. Yağ dolum kapağı

5. Yağ çubuğunu, borunun içine sokun ve yerine tam oturduğundan emin olun. Yağ çubuğunu borudan çıkarıp yağ seviyesini kontrol edin. Yağ seviyesi düşükse dolum kapağını vana kapağından çıkarın ve seviye yağ çubuğundaki Tam işaretine gelene kadar belirtilen yağı ekleyin (Şekil 25).

   Önemli: **Yağ seviyesini, yağ çubuğunun üst ve alt işaretleri arasında tuttuğunuzdan emin olun. Motor yağını aşırı veya yetersiz ölçüde doldurmanız durumunda motoru çalıştırdığınızda motor hasar görebilir.**

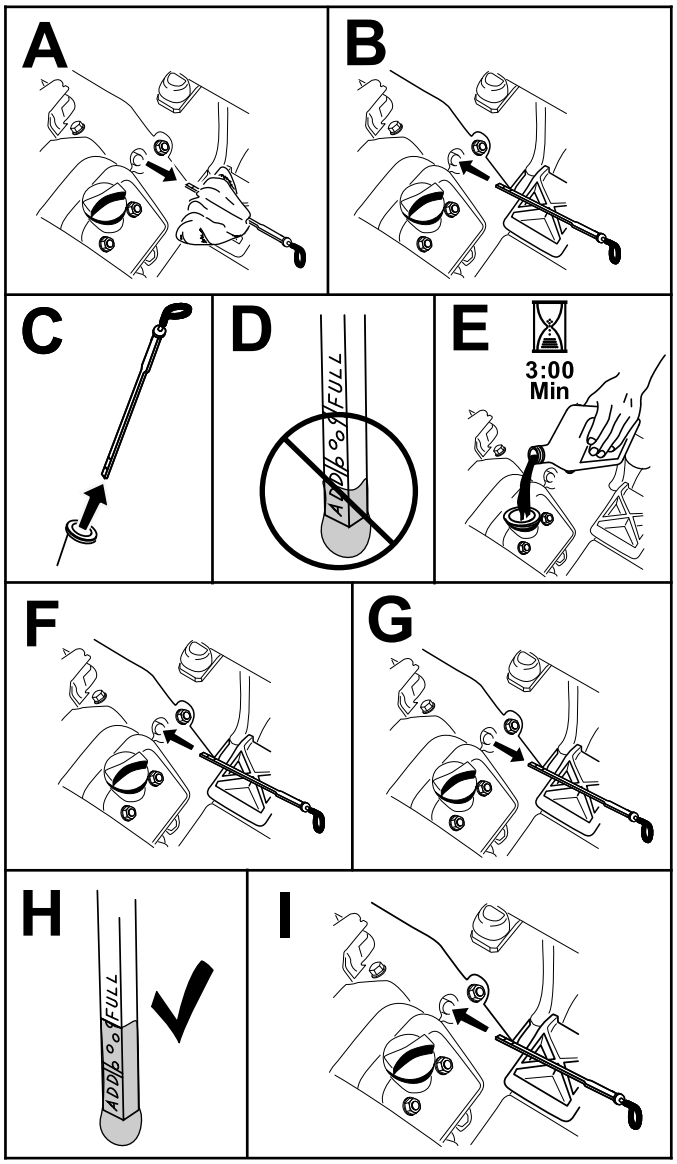

g351424

Şekil 25

6. Yağ çubuğunu yerine iyice oturtun.

   Önemli: **Motor yağ karterinin sızdırmazlığını düzgün bir şekilde sağlamak için yağ çubuğunu boruya tamamen yerleştirmeniz gerekir. Yağ karteri sızdırmazlığının sağlanmaması, motorda hasara yol açabilir.**

7. Koltuğu aşağı yatırın.

Motor Yağı ve Filtrenin Değiştirilmesi

Servis Aralığı: Her 100 saatte (aşırı kirli veya tozlu koşullarda bunu daha sık gerçekleştirin).

Yağ karteri yağ kapasitesi: Filtreyle beraber yaklaşık 1,66 litre.

1. Makineyi düz bir zemine park edin, motoru kapatın, el frenini etkinleştirin ve anahtarı çıkarın.
2. Boşaltma tapasını (Şekil 26) çıkarın ve boşaltma kabına yağ akmasını sağlayın. Yağ akışı durunca boşaltma tapasını takın.

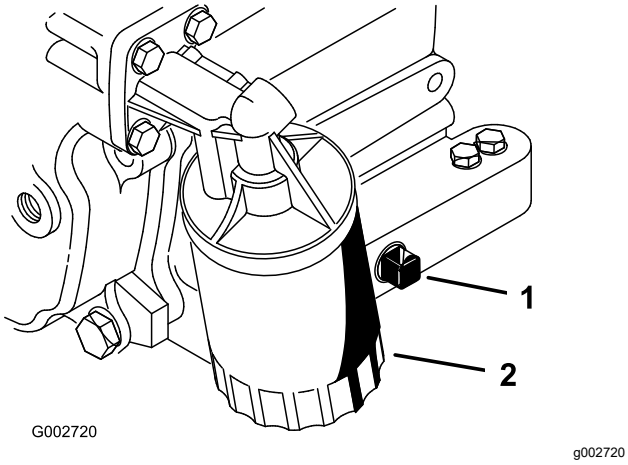

Şekil 26

1. Boşaltma tapası
2. Yağ filtresi

3. Yağ filtresini çıkarın (Şekil 26).
4. Yeni filtre contasına ince bir kat temiz yağ sürün.
5. Filtreyi, conta filtre adaptörüne temas edene kadar elinizle sabitleyin, ardından da 1/2 ila 3/4 tur daha sıkın.

   Önemli: **Filtreyi aşırı sıkmayın.**
6. Yağ karterine belirtilen yağı ekleyin; bkz. Motor Yağı Özellikleri (sayfa 23).
7. Kullanılan yağı mevzuata uygun bir şekilde bertaraf edin.

Hava Filtresi Bakımı

Servis Aralığı: Her 200 saatte

- Hava temizleyici gövdesinde, hava sızıntısına yol açacak hasar olup olmadığını kontrol edin. Varsa hasarlı bileşenleri yenileriyle değiştirin. Tüm emme sistemini sızıntı, hasar veya gevşek hortum kelepçelerine karşı kontrol edin.
- Hava filtresini gerektiğinden önce değiştirmeyin. Bu işlem, filtre çıkarıldığında motora kir girme olasılığını artırmaktan başka bir işe yaramaz.
- Kapağın yerine doğru şekilde oturduğundan ve hava temizleyici gövdesinde sızdırmazlık sağladığından emin olun.

Hava Filtresinin Değiştirilmesi

Servis Aralığı: Her 200 saatte

1. Hava temizleyici kapağını hava temizleyici gövdesine sabitleyen kilit mandallarını açın (Şekil 27).

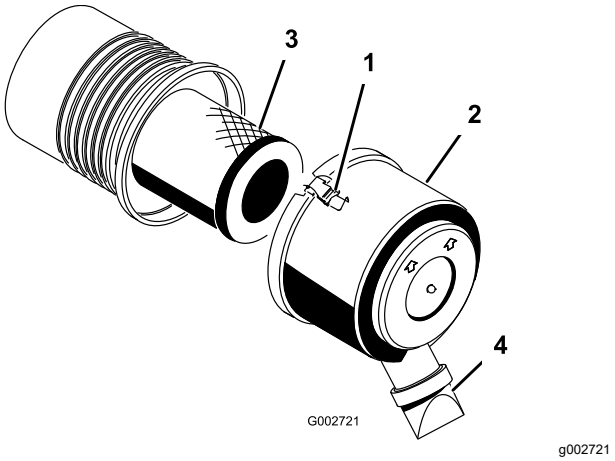

Şekil 27

1. Kilit Mandalı
2. Toz kapağı
3. Hava filtresi
4. Kir çıkarma portu

2. Kapağı, hava filtresi gövdesinden çıkarın.
3. Filtreyi çıkarmadan önce, ana filtrenin dış kısmı ile kanisterin arasına sıkışmış büyük kir birikintilerinin giderilebilmesi için filtreyi düşük basınçlı havayla (40 psi) temizleyip kurutun.

   Önemli: **Kirin filtreden geçip emiş kanalına girmesine yol açabileceğinden, yüksek basınçlı hava kullanmaktan kaçının. Bu temizleme işlemi, birincil filtreyi çıkardığınız zaman emiş kısmına kir girmesini önler.**
4. Filtreyi çıkarıp yenisiyle değiştirin.

   Not: Yeni filtreyi sevkiyat hasarlarına karşı kontrol edin ve hem filtrenin hem de gövdenin sızdırmazlık ucunu inceleyin. Hasarlı bir filtre elemanını kullanmayın. Filtre elemanının dış çerçevesine bastırıp kabın içine oturtarak yeni filtreyi yerleştirin. Filtrenin esnek orta kısmına baskı uygulamayın.

   Not: Filtre kartuşu hasar görebileceğinden, kullanılmış filtre elemanının temizlenmesi tavsiye edilmez.
5. Çıkarılabilir kapağın içinde bulunan kir çıkarma portunu temizleyin.
6. Kauçuk çıkış valfini kapaktan çıkarın, oyuğu temizleyin ve çıkış valfini yenisiyle değiştirin.
7. Kauçuk çıkış valfini aşağı bakacak (uçtan bakıldığında saat yaklaşık 5 ile 7 arasına gelecek) konuma getirerek kapağı takın.
8. Kilit mandallarını sabitleyin.

Bujilerin Yenileriyle Değiştirilmesi

Servis Aralığı: Her 100 saatte

Tip: Champion RC14YC (veya eş değeri)

Hava Boşluğu: 0,76 mm

Not: Bujiler genellikle uzun süre dayanır ancak bununla birlikte motor arızalarıyla karşılaştığınızda bujileri söküp kontrol etmeniz gerekir.

1. Buji çıkarıldığında silindir içine yabancı madde girmemesi için her bir bujinin etrafını temizleyin.
2. Buji kablolarını bujilerden çekerek çıkarın ve bujileri silindir başlığından çıkarın.
3. Yan elektrot, merkez elektrot ve insülatörün durumlarını kontrol ederek bunlarda hasar olmadığından emin olun.

   Önemli: **Çatlamış, kirlenmiş, lekelenmiş veya başka arızalara sahip bujileri yenileriyle değiştirin. Elektrotları temizlemek için kum püskürtme, kazıma veya tel fırça gibi yöntemler kullanmayın. Aksi takdirde bujideki kumlar serbest kalarak silindire girebilir ve motora zarar verebilir.**
4. Merkez elektrot ile yan elektrotlar arasındaki hava boşluğunu 0,76 mm olarak ayarlayın; bkz. Şekil 28. Doğru şekilde aralığı ayarlanmış bujiyi, conta kapağı ile birlikte takın ve bujiyi 23 N·m değerinde sıkın. Tork anahtarı kullanılmıyorsa bujiyi iyice sıkın.

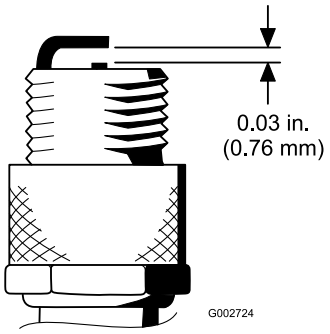

g002724

Şekil 28

Yakıt Sistemi Bakımı

Yakıt Filtresinin Değiştirilmesi

Servis Aralığı: Her 500 saatte

Yakıt hattında, düz sıralı bir filtre yer alır. Bu filtrenin değiştirilmesi gerekirse aşağıdaki prosedürleri izleyin:

1. Yakıt kısma vanasını kapatın, filtrenin karbüratör tarafındaki hortum kelepçesini gevşetin ve filtredeki yakıt hattını çıkarın (Şekil 29).

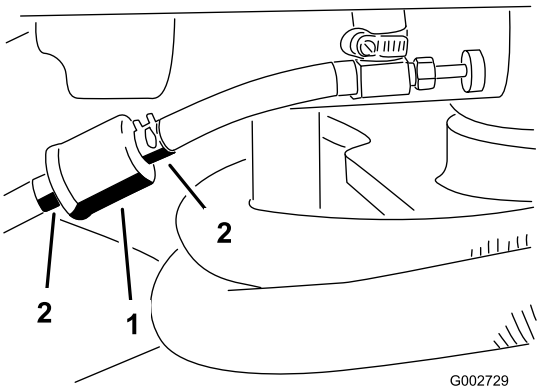

g002729

Şekil 29

1. Yakıt filtresi
2. Hortum kelepçeleri

2. Filtrenin altına bir boşaltma tavası yerleştirin, kalan hortum kelepçesini gevşetin ve filtreyi çıkarın.
3. Yeni filtreyi, filtre gövdesindeki ok yakıt deposunun tersini (karbüratöre doğru) işaret edecek şekilde takın.
4. Hortum kelepçelerini, yakıt hatlarının uçlarına doğru kaydırın.
5. Yakıt hatlarını yakıt filtresine doğru itin ve hortum kelepçeleri ile sabitleyin.

   Not: Filtre tarafındaki okun, karbüratöre doğru baktığından emin olun.

Karbon Kanisteri Filtresinin Değiştirilmesi

Servis Aralığı: Her 500 saatte

1. Sağ arka tekerleği yerden kaldırın ve makineyi krikolar ile destekleyin.
2. Jantı göbeğe sabitleyen 4 bijon somununu çıkarın ve jant ile tekerleği çıkarın (Şekil 30).

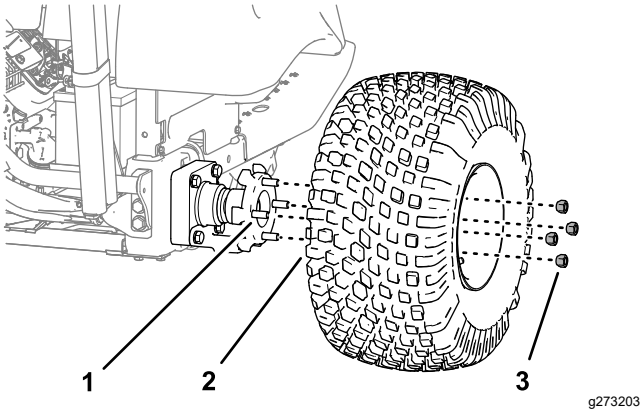

Şekil 30

1. Bijon (tekerlek göbeği)
2. Tekerlek ve Jant
3. Bijon somunları

3. Tekerlek kapağını makine şasisine sabitleyen 4 flanş başlığı vidasını (1/4 x 5/8 inç) çıkarın (Şekil 31).

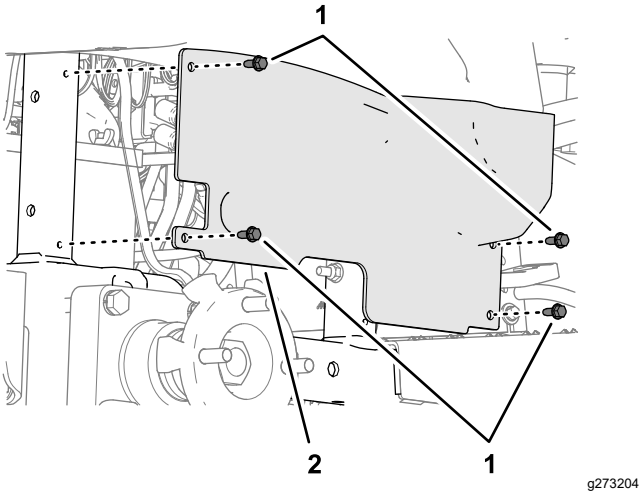

Şekil 31

1. Flanş başlığı vidası (1/4 x 5/8 inç)
2. Tekerlek kapağı

4. Konsolun arka, iç tarafının kenarına erişerek karbon kanisteri filtresini arkadan ve karbon kanisterinin ucundaki hortumdan çıkarın (Şekil 32).

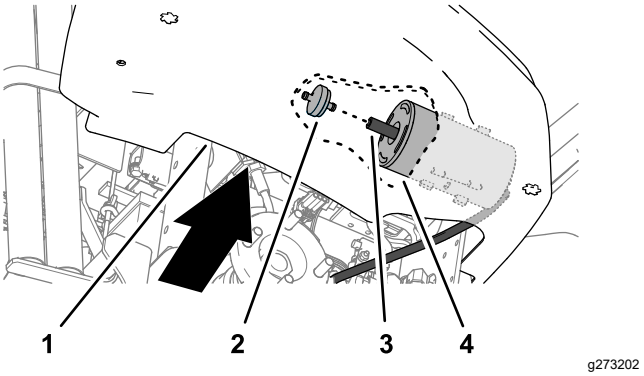

Şekil 32

1. Konsol
2. Karbon kanisteri filtresi
3. Hortum
4. Karbon kanisteri

5. Karbon kanisterinin ucundaki hortuma yeni bir karbon kanisteri filtresi takın (Şekil 32).
6. Tekerlek kapağındaki delikleri, makine şasisi (Şekil 31) ile hizalayın ve kapağı, 3 adımında çıkardığınız 4 adet flanş başlığı vidası (1/4 x 5/8 inç) kullanarak şasiye takın.
7. 2 adımında çıkardığınız 4 bijon somunu ile tekerlek ve jantı, tekerlek göbeği bijonlarına takın (Şekil 30) ve ardından elle somunları sıkın.
8. Kriko ayağını çıkarın ve makineyi yere indirin.
9. Bijon somunlarını sıkın; bkz. Tekerlek Bijon Cıvata Somunlarının Sıkılması (sayfa 29).

Elektrik Sistemi Bakımı

Elektrik Sistemi Emniyeti

- Makineyi tamir etmeden önce akünün bağlantısını kesin. İlk önce negatif kutbun, son olarak da pozitif kutbun bağlantısını kesin. İlk önce pozitif kutbu, son olarak da negatif kutbu bağlayın.
- Aküyü, kıvılcım ve alevlerden uzak, iyi havalandırılan, açık bir ortamda şarj edin. Aküyü bağlamadan veya bağlantısını ayırmadan önce şarj cihazının fişini çekin. Koruyucu kıyafet giyin ve yalıtımlı aletler kullanın.

Makineyi Takviyeyle Çalıştırma

Makineyi takviyeyle çalıştırmanız gerekiyorsa akünün artı kutbu yerine alternatif artı kutbu (marş motoru solenoidi üzerinde bulunur) kullanabilirsiniz (Şekil 33).

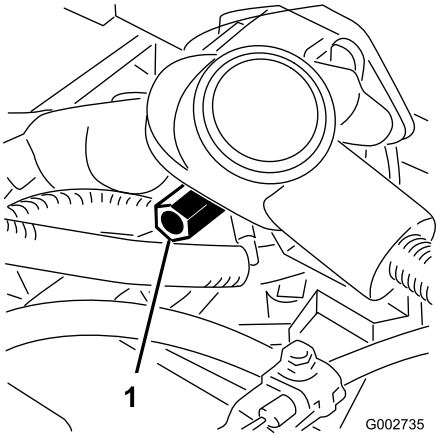

g002735

Şekil 33

1. Alternatif artı akü kutbu

Sigortaların Değiştirilmesi

Sigorta bloku (Şekil 34), koltuğun altında yer alır.

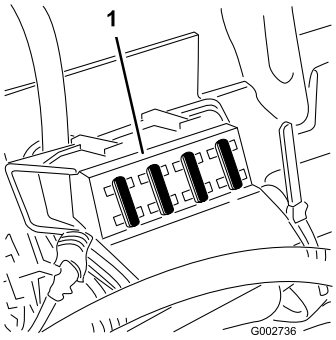

g002736

Şekil 34

1. Sigorta bloku

Akü Bakımı

Servis Aralığı: Her 25 saatte

Uygun akü elektrolit seviyesini koruyun ve akünün üst kısmını temiz tutun. Makine çok sıcak bir yerde depoya kaldırılırsa, daha serin bir yerde depolamaya kıyasla aküsü çok daha hızlı boşalır.

Akünün tepe kısmını, amonyak veya sodyum bikarbonata batırılmış bir fırçayla düzenli olarak silerek temiz tutun. Temizledikten sonra üst yüzeyi durulayın. Temizlik sırasında dolum kapağını çıkarmayın.

İyi bir elektriksel temasın sağlanması için, akü kabloları bağlantı uçlarına sıkı sabitlenmelidir.

Akü bağlantı uçlarında korozyon meydana gelirse kabloların bağlantısını ilk önce eksi (-) uçtan başlayarak ayırın, kelepçeler ile bağlantı uçlarını ayrı ayrı kazıyarak temizleyin. Kabloları ilk önce artı (+) uçtan başlayarak bağlayın ve bağlantı uçlarına vazelin sürün.

- Her 25 çalışma saatinde bir ya da makine depoda tutuluyorsa her 30 günde bir elektrolit seviyesini kontrol edin.
- Akü hücrelerinin seviyesini, damıtılmış veya demineralize suyla koruyun. Hücreleri, dolum çizgisi üzerinde doldurmayın.

Sürüş Sistemi Bakımı

Lastik Hava Basıncı Kontrolü

Servis Aralığı: Her kullanımdan önce veya günlük

Makineyi çalıştırmadan önce lastik hava basıncını kontrol edin (Şekil 35). Ön ve arka tekerlekler için doğru hava basıncı aşağıdaki şekildedir:

- Dişli tekerlekler: 70 kPa (10 psi)

  Not: Bıçağın çalışması için ek çekiş gerekiyorsa basıncı 55 kPa (8 psi) değerine düşürün.

- Düz tekerlekler: 55 ila 70 kPa (8 ila 10 psi)

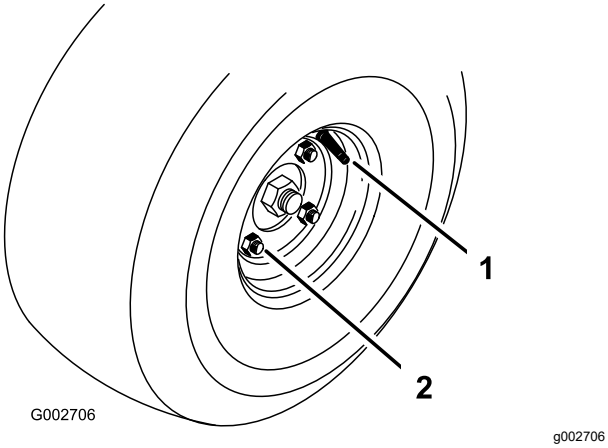

Şekil 35

1. Supap kolu
2. Bijon somunu

Tekerlek Bijon Cıvata Somunlarının Sıkılması

Servis Aralığı: İlk 8 saatten sonra

Her 100 saatte

Bijon somunlarını 95 ila 122 N·m torkla sıkın.

Taşıma Hızının Ayarlanması

Maksimum Taşıma Hızının Elde Edilmesi

Hareket pedalı, fabrikada maksimum taşıma hızı ve geriye hareket için ayarlanır ancak pompa kolu tam stroka erişmeden pedal tam stroka erişirse veya taşıma hızının azaltılması isteniyorsa bir ayarlama yapılması gerekebilir.

Maksimum taşıma hızını elde etmek için hareket pedalını aşağı bastırın. Pedal, pompa kolu tam stroka erişmeden önce stoper (Şekil 36) ile temas ederse pedalı ayarlayın:

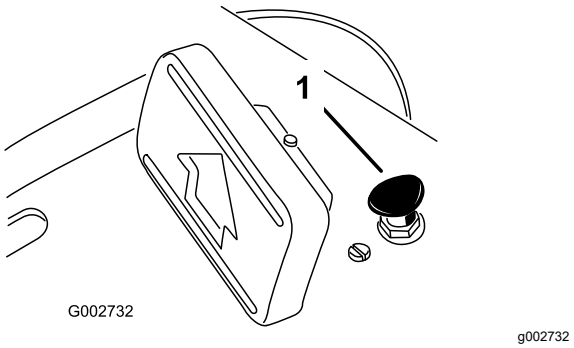

Şekil 36

1. Pedal stoperi

1. Makineyi düz bir zemine park edin, motoru kapatın, el frenini etkinleştirin ve anahtarı çıkarın.
2. Pedal stoperini sabitleyen somunu gevşetin.
3. Pedal stoperini, hareket pedalıyla temas etmeyene kadar sıkın.
4. Hareket pedalına hafifçe yük uygulamaya devam edin ve pedal stoperini, pedal çubuğu ile sadece temas edene kadar veya pedal çubuğu ile arasında 2,5 mm bir boşluk olana kadar ayarlayın.
5. Somunları sıkın.

Taşıma Hızının Düşürülmesi

1. Makineyi düz bir zemine park edin, motoru kapatın, el frenini etkinleştirin ve anahtarı çıkarın.
2. Pedal stoperini sabitleyen somunu gevşetin.
3. İstenen taşıma hızı elde edilene kadar pedal stoperini sıkın.
4. Pedal stoperini sabitleyen somunu sıkın.

Kontrol Sistemi Bakımı

Kaldırma Kolunun Ayarlanması

Ataşman, çalışma sırasında düzgün şekilde askıda kalmıyorsa (yüzey şeklini takip etmiyorsa) kaldırma kolunun (Şekil 38) kilit plakasını ayarlayın.

1. Makineyi düz bir zemine park edin, motoru kapatın, el frenini etkinleştirin ve tekerleklere takoz koyun.
2. Kontrol panelini şasiye sabitleyen 4 vidayı gevşetin (Şekil 37).

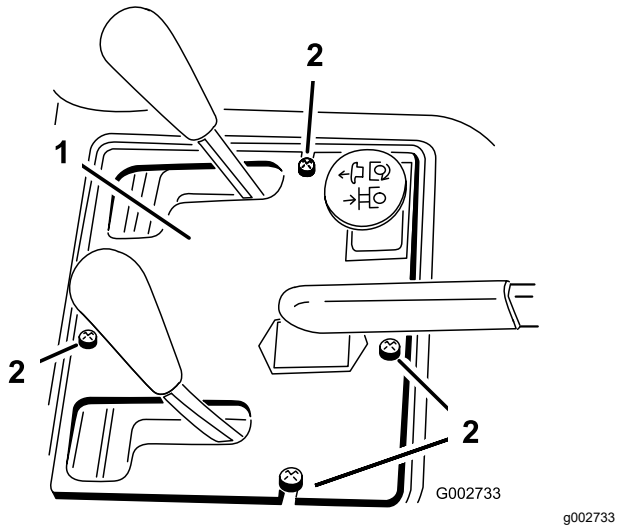

Şekil 37

1. Kontrol paneli
2. Vidalar

3. Kilit plakasını çamur ve şasiye sabitleyen 2 cıvatayı gevşetin.

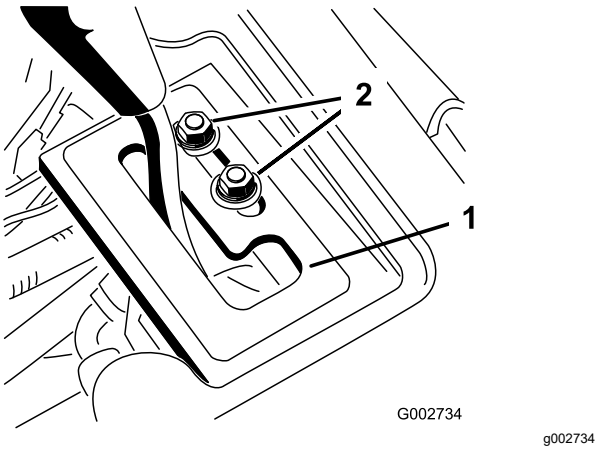

Şekil 38

1. Kilit plakası
2. Montaj cıvataları

⚠ UYARI

Kilit plakasını ayarlayabilmeniz için motorun çalışıyor olması gerekir. Hareketli parçalarla veya sıcak yüzeylerle temas, bedensel yaralanmalara neden olabilir.

Ellerinizi, ayaklarınızı, yüzünüzü ve vücudunuzun diğer kısımlarını döner parçalardan, susturucudan ve diğer sıcak yüzeylerden uzak tutun.

4. Motoru çalıştırın.
5. Motor çalışırken ve kaldırma kolu ASKIDA iken kilit plakasını, kaldırma silindiri el ile uzatılıp çıkarılabilecek konuma gelene kadar kaydırın.
6. Ayarı sabitlemek için her iki montaj vidasını sıkın.

Hidrolik Sistemi Bakımı

Hidrolik Sistemi Emniyeti

- Hidrolik sıvısı cildinize nüfuz ederse derhal tıbbi yardım alın. Nüfuz eden hidrolik sıvısı bir doktor tarafından birkaç saat içinde çıkarılmalıdır.
- Hidrolik sistemine basınç uygulamadan önce tüm hidrolik sıvısı hortumlarının ve hatlarının iyi durumda, hidrolik bağlantıları ile bağlantı parçalarının ise yeterince sıkı olduğundan emin olun.
- Vücudunuzu ve ellerinizi, yüksek basınçlı hidrolik sıvısı çıkaran pim deliklerinden veya nozullardan uzak tutun.
- Sızan hidrolik sıvılarını temizlemek için bir karton veya kağıt kullanın.
- Hidrolik sisteminde herhangi bir iş yapmaya başlamadan önce sistemdeki tüm basıncı emniyetli bir şekilde boşaltın.

Hidrolik Hatları ve Hortumlarının Kontrolü

Servis Aralığı: Her kullanımdan önce veya günlük

Hidrolik hatları ve hortumlarında sızıntı, bükülme, gevşek montaj destekleri, aşınma, gevşek bağlantı parçaları, hava şartlarından kaynaklanan bozulma ve kimyasal bozulma olup olmadığını her gün kontrol edin. Çalışmaya başlamadan önce gerekli tüm onarımları yapın.

Hidrolik Sıvısı Teknik Özellikleri

Hazne, fabrikada yüksek kaliteli hidrolik sıvısıyla doldurulur. Her gün motoru çalıştırmadan önce ve sonra hidrolik sıvısının seviyesini kontrol edin; bkz. Hidrolik Sıvısı Seviyesinin Kontrol Edilmesi (sayfa 32).

Önerilen hidrolik sıvı: Toro PX Uzun Ömürlü Hidrolik Sıvısı; 19 litre kova veya 208 litre bidon seçenekleri mevcuttur.

Not: Önerilen yedek sıvıyı kullanan makineler daha az sıvı ve filtre değişimi gerektirir.

Alternatif hidrolik sıvıları: Toro PX Uzun Ömürlü Hidrolik Sıvısı mevcut değilse, aşağıdaki tüm malzeme özellikleri için belirtilen aralıkta yer alan ve endüstri standartlarını karşılayan özelliklere sahip başka bir geleneksel, petrol bazlı hidrolik sıvısı kullanabilirsiniz. Sentetik sıvılar kullanmayın. Uygun ürünü belirlemek için yağlama maddesi distribütörünüze danışın.

Not: Toro, uygun olmayan muadil ürünler kullanılması sonucu ortaya çıkabilecek hasarlarla ilgili hiçbir sorumluluk kabul etmez. Bu nedenle ürünler sadece tavsiyelerinin arkasında durabilecek güvenilir üreticilerin ürünlerini kullanın.

Yüksek Viskozite Endeksli/Düşük Akma Noktalı Yıpranma Önleyici Hidrolik Sıvısı, ISO VG 46

Malzeme Özellikleri:	
Viskozite, ASTM D445	40°C'de 44 ila 48 santistok (cSt)
Viskozite Endeksi ASTM D2270	140 veya daha yüksek
Akma Noktası, ASTM D97	-37°C ila -45°C arası
Endüstri Özellikleri:	Eaton Vickers 694 (I-286-S, M-2950-S/35VQ25 veya M-2952-S)

Not: Hidrolik sıvılarının büyük bir kısmı renksiz olduğundan, olası sızıntıları tespit edebilmek zordur. Hidrolik sıvıları için, 20 ml şişeler halinde satılan bir kırmızı boya katkısı vardır. 15 ila 22 litre hidrolik sıvısı için bir şişe yeterli olacaktır. Yetkili Toro distribütörünüze 44-2500 parça numarasıyla sipariş edebilirsiniz.

Önemli: **Toro Premium Sentetik Biyobozunur Hidrolik Sıvısı, Toro tarafından onaylanan tek sentetik biyobozunur sıvıdır. Bu sıvı, Toro hidrolik sistemlerinde kullanılan elastomerlerle uyumludur ve çok çeşitli sıcaklıklar için uygundur. Bu sıvı geleneksel mineral yağlarla uyumludur, ancak maksimum biyobozunurluk ve performans için hidrolik sistemi geleneksel sıvıdan olabildiğince arındırılmalıdır. Bu yağ, 19 litre kova veya 208 litre bidon seçenekleri ile yetkili Toro distribütörünüzde bulunabilir.**

Hidrolik Sıvısı Seviyesinin Kontrol Edilmesi

Servis Aralığı: Her kullanımdan önce veya günlük
Motoru ilk defa başlatmadan önce hidrolik sıvı seviyesini kontrol edin ve sonrasında bu işlemi her gün gerçekleştirin.

Hazne, fabrikada önerilen hidrolik sıvısıyla doldurulur. Hidrolik sıvısını kontrol etmek için en iyi zaman, sıvının soğuk olduğu zamandır.

1. Tüm hidrolik ataşmanı taşıma konumuna tamamen kaldırın.
2. Makineyi düz bir zemine park edin, motoru kapatın, el frenini etkinleştirin ve anahtarı çıkarın.
3. Hidrolik haznesi kapağının etrafını tamamen temizleyin, aksi takdirde depoya kalıntılar girebilir (Şekil 39).

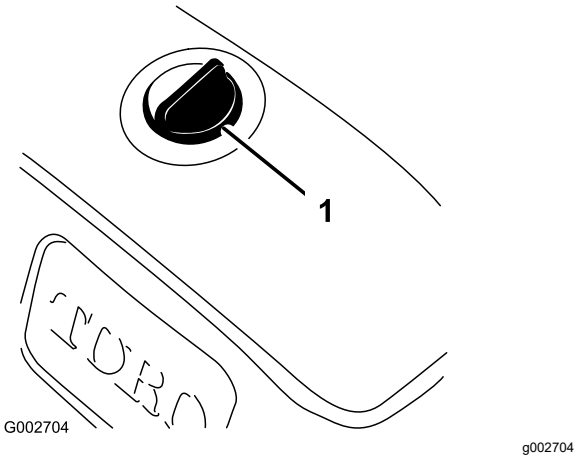

Şekil 39

1. Hidrolik haznesi kapağı

4. Haznenin üstündeki kapağı çıkarın.
5. Yağ çubuğunu dolum boynundan çıkarın ve temiz bir bezle temizleyin.
6. Yağ çubuğunu doldurma ağzına sokun, ardından çıkarın ve sıvı seviyesini kontrol edin (Şekil 40).

   Hazne hidrolik sıvı ile düzgün şekilde dolu olduğunda sıvı seviyesi, yağ çubuğunda üst ve alt sınır işaretleri (boyun altı kısım) arasında olmalıdır.

   Önemli: **Sıvı seviyesi, üst ve alt sınır işaretleri arasındaysa sıvı eklemenize gerek yoktur.**

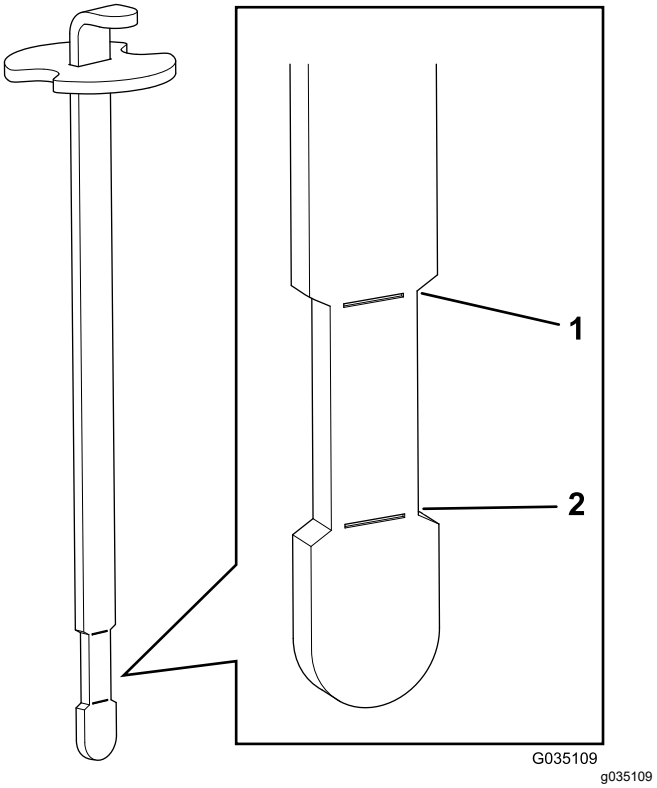

Şekil 40

1. Üst sınır
2. Alt sınır

7. Sıvı seviyesi çok düşükse, belirtilen hidrolik sıvıyı seviyesi yağ çubuğunda boyun altı kısma erişene kadar yavaşça hazneye ekleyin.

   Önemli: **Sistemin kirlenmesini önlemek için açmadan önce hidrolik sıvı kaplarının yüzeyini temizleyin. Dökme musluğunun ve huninin temiz olduğundan emin olun.**

   Önemli: **Hazneyi, hidrolik sıvı ile aşırı doldurmayın.**

8. Haznenin kapağını takın.

Hidrolik Filtresinin Değiştirilmesi

Servis Aralığı: Her 1000 saatte—**Tavsiye edilen hidrolik sıvısını kullanıyorsanız,** hidrolik filtresini değiştirin.

Her 800 saatte—**Tavsiye edilen hidrolik sıvısını kullanmıyorsanız veya depoyu alternatif bir sıvıyla doldurduysanız,** hidrolik filtresini değiştirin.

1. Makineyi düz bir zemine park edin, motoru kapatın, el frenini etkinleştirin ve anahtarı çıkarın.
2. Merkez kapağı makineye sabitleyen 2 vidayı gevşetin ve kapağı çıkarın (Şekil 41).

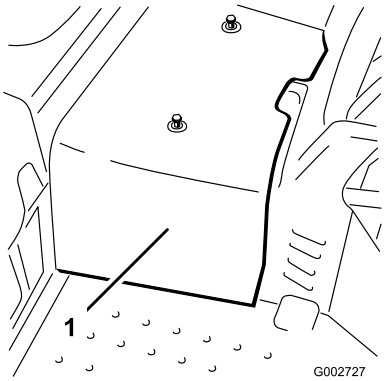

g002727

Şekil 41

1. Merkez kapağı

3. Yedek filtredeki sızdırmazlık contasını, temiz hidrolik sıvı ile yağlayın.
4. Makinenin sol tarafında yer alan hidrolik filtrenin altına bir boşaltma tavası yerleştirin (Şekil 42).

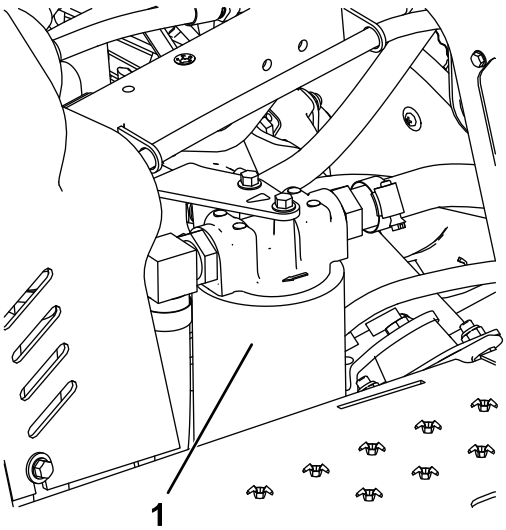

g339957

Şekil 42

1. Hidrolik filtresi

5. Filtre montaj alanının çevresini temizleyin.

   Not: Eski filtreyi çıkarmadan önce yedek filtrenin elinizin altında olduğundan emin olun.
6. Filtre kafasından hidrolik filtreyi çıkarın.
7. Sızdırmazlık contası filtre kafasına temas edene kadar yeni hidrolik filtreyi (Şekil 42) elinizle çevirerek takın, ardından filtreyi 3/4 tur daha döndürerek sıkın.
8. Hidrolik sıvı seviyesini kontrol edin ve gerekiyorsa, belirtilen hidrolik sıvıdan ekleyin; bkz. Hidrolik Sıvısı Seviyesinin Kontrol Edilmesi (sayfa 32)
9. Merkez kapağını takın.

Hidrolik Sıvısının Değiştirilmesi

Servis Aralığı: Her 2000 saatte—**Önerilen hidrolik sıvısını kullanıyorsanız,** hidrolik sıvısını değiştirin.

Her 800 saatte—**Önerilen hidrolik sıvısını kullanmıyorsanız veya hazneyi alternatif bir sıvıyla doldurduysanız,** hidrolik sıvısını değiştirin.

Hazne kapasitesi: 26,5 lt

Değişim için orijinal Toro filtre kullanın; bkz. makinenizin *Parça Kataloğu*.

1. Hidrolik haznesinin üstündeki kapağı çıkarın (Şekil 43).

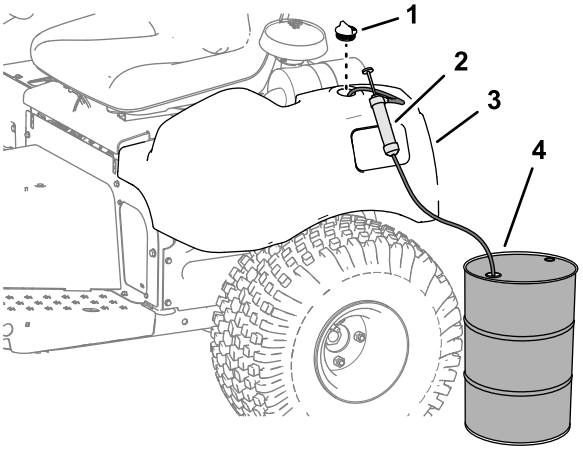

g273325

Şekil 43

1. Kapak
2. Pompa
3. Hidrolik haznesi
4. Atık hidrolik sıvı kabı—30 lt veya daha büyük

2. Hidrolik haznesindeki hidrolik sıvıyı pompayla boşaltın (Şekil 43).
3. Hidrolik haznesini, seviye yağ çubuğunun boyun kısmına gelene kadar belirtilen hidrolik sıvısı

ile doldurun; bkz. Hidrolik Sıvısı Seviyesinin Kontrol Edilmesi (sayfa 32).

Önemli: **Depoyu, hidrolik sıvı ile aşırı doldurmayın.**

4. Motoru başlatın ve çalıştırın. Kaldırma silindirini açılıp kapanana kadar ve ileri ve geri tekerlek hareketi elde edilene kadar çalıştırın.
5. Motoru durdurun ve haznedeki hidrolik sıvısı seviyesini kontrol edin. Gerekiyorsa sıvı ekleyin.
6. Sızıntı olup olmadığını kontrol edin.

   Varsa hidrolik sızıntılarını giderin.
7. Merkez kapağını takın.

Temizlik

Makinenin Temizlenmesi ve İncelenmesi

Servis Aralığı: Her kullanımdan sonra

1. Aşırı basıncın conta ve yatakları kirletmemesi veya bunlara zarar vermemesi için "nozulsuz" bir bahçe hortumuyla makineyi iyice yıkayın.

   Soğutma kanatçıkları ve soğuk hava girişi etrafındaki alanın üzerinde kalıntılar olmadığından emin olun.

   Önemli: **Yağ soğutucuyu su ile temizlemek erken korozyonu hızlandırır, bileşenlere zarar verir ve kalıntı oluşumuna sebep olur; bkz. Yağ Soğutucunun Temizlenmesi (sayfa 34).**
2. Makineyi olası hidrolik sıvısı sızıntılarına, hasarlara veya hidrolik ve mekanik bileşen aşınmalarına karşı kontrol edin.

Yağ Soğutucunun Temizlenmesi

Servis Aralığı: Her 500 saatte

1. Alt koruyucuyu çıkarın (Şekil 44).

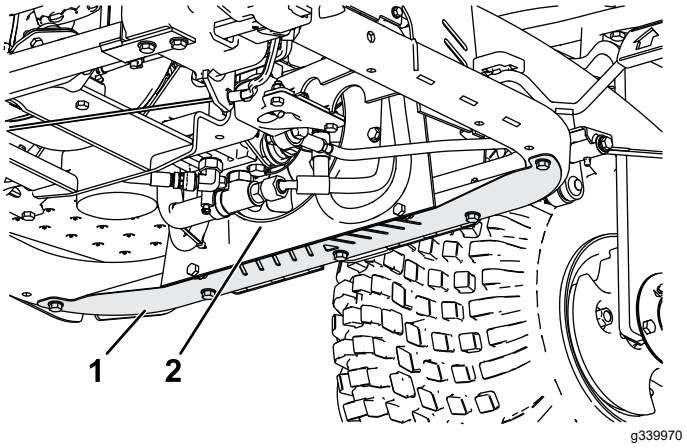

Şekil 44

1. Koruyucu
2. Yağı Soğutucu

2. Bir çubuk kullanarak fan bıçakları (Şekil 44) arasına basınçlı hava üfleyerek malzemelerin girdikleri yerden çıkmalarını sağlayın.
3. Koruyucuyu takın.

Depolama

Makinenin Hazırlanması

1. Makineyi, ataşmanları ve motoru iyice temizleyin.
2. Makineyi düz bir zemine park edin, park frenini etkinleştirin, motoru kapatın, anahtarı çıkarın ve makinenin başından ayrılmadan önce tüm hareketin durmasını bekleyin.
3. Lastik hava basıncını kontrol edin; bkz. Lastik Hava Basıncı Kontrolü (sayfa 29).
4. Tüm bağlantı elemanlarını gevşekliğe karşı kontrol edin ve gerekirse sıkın.
5. Tüm gresörlükleri ve döner noktalara gres veya yağlayıcı sürün; bkz. Makinenin Greslenmesi (sayfa 22).
6. Boyalı alanlardaki çizik, pürüzlü veya paslı noktaları hafifçe zımparalayın ve boyasını rötuşlayın.

Motorun Hazırlanması

1. Motor yağı ve filtresini değiştirin; bkz. Motor Yağı ve Filtrenin Değiştirilmesi (sayfa 24).
2. Motoru çalıştırın ve 2 dakika boyunca boşta çalıştırın.
3. Makineden ayrılmadan önce motoru kapatın, anahtarı çıkarın ve hareketin tamamen durmasını bekleyin.
4. Hava filtresi tertibatını iyice temizleyin ve bakımını yapın; Bkz. Hava Filtresi Bakımı (sayfa 25).
5. Hava filtresi girişini ve egzoz çıkışını, hava koşullarına dayanıklı bir bantla kapatın.
6. Yerine tam oturduklarından emin olmak için yağ filtresi kapağını ve yakıt deposu kapağını kontrol edin.

Akünün Hazırlanması

1. Akü kutup başlarını akü kutuplarından çıkarın.
2. Aküyü, bağlantı uçlarını ve kutupları bir tel fırça ve sodyum bikarbonat çözeltisi ile temizleyin.
3. Korozyonu önlemek için Kablo uçlarını ve akü kutuplarını Grafo 112X kaplama gresine (Toro Parça No. 505-47) bulayın.
4. Aküde kurşun sülfat oluşumunu önlemek için aküyü 24 günde bir 60 saat boyunca yavaşça şarj edin.

   Not: Tam şarjlı bir akünün özgül ağırlığı 1,250'dir.

Not: Akü şarjının hızla bitmesini önlemek için aküyü serin bir yerde muhafaza edin. Akünün donmasını engellemek için tamamen şarj olduğundan emin olun.

Notlar:

AEA ve Birleşik Krallık için Gizlilik Beyanı

Toro’nun Kişisel Bilgilerinizi Kullanması

Toro Company (“Toro”) gizliliğinize saygı duyar. Ürünlerimizi satın aldığınızda, doğrudan sizden veya yerel Toro şirketi/bayisi aracılığıyla sizin hakkınızda bazı kişisel bilgiler toplayabiliriz. Toro bu bilgileri, garantinizi kaydetmek, garanti talebinizi işleme koymak veya bir ürün geri çağırması durumunda sizinle iletişim kurmak gibi sözleşmeye dayalı yükümlülüklerini yerine getirebilmek amacıyla ya da müşteri memnuniyetini ölçmek, ürünlerini geliştirmek veya ilginizi çekebilecek ürün bilgilerini size sunabilmek gibi meşru ticari amaçlarla kullanır. Toro, kişisel bilgilerinizi iştirakleriyle, bağlı kuruluşlarıyla, bayileriyle veya bu tür faaliyetlerle bağlantılı diğer iş ortaklarıyla paylaşabilir. Ayrıca, kanunların gerektirdiği hallerde veya bir işletmenin satılması, satın alınması veya birleşmesiyle bağlantılı durumlarda da kişisel bilgilerinizi ifşa edebiliriz. Kişisel bilgilerinizi pazarlama amacıyla başka bir şirkete asla satmayız.

Kişisel Bilgilerinizin Saklanması

Toro, kişisel bilgilerinizi yukarıda belirtilen amaçlar için gerekli olduğu süre boyunca ve yasal gerekliliklere uygun olarak saklayacaktır. İlgili kayıt saklama süreleri hakkında detaylı bilgi almak için legal@toro.comadresinden bize ulaşabilirsiniz.

Toro’nun Güvenlik Taahhüdü

Kişisel bilgileriniz ABD'de veya yaşadığınız ülkeden daha esnek veri koruma kanunlarının uygulandığı başka bir ülkede işlenebilir. Kişisel bilgilerinizi yaşadığınız ülkenin dışına aktaracağımız zaman, bilgilerinizin korunması ve güvenli bir şekilde ele alınması için gereken tedbirlerin alınmasına yönelik tüm yasal adımları atacağız.

Verilere Erişme ve Düzeltme Hakkı

Kişisel verilerinizi inceleme, düzeltme veya işlenmesine itiraz etme ya da işlenmesini sınırlandırma hakkına sahipsiniz. Bunu yapmak için legal@toro.com adresinden bize ulaşabilirsiniz. Toro'nun kişisel bilgilerinizi kullanmasıyla ilgili endişeleriniz varsa bunu doğrudan bize iletmenizi rica ederiz. Avrupa Birliği vatandaşıysanız, kendi Veri Koruma Makamınıza şikayette bulunma hakkınız olduğunu hatırlatırız.

California – Teklif 65 Kapsamında Uyarı Bilgisi

Bu uyarı nedir?

Satışa sunulmuş bir üründe şuna benzer bir uyarı etiketi görebilirsiniz:

UYARI: Kanser ve Üreme Sistemi Hasarı—www.p65Warnings.ca.gov.

Prop 65 Nedir?

Prop 65, California'da faaliyet gösteren, California'da ürün satan veya California'da satılabilecek veya satın alınabilecek ürünler üreten tüm şirketler için geçerlidir. California Valisi'ne; kansere, doğum kusurlarına ve/veya diğer üreme sistemi hasarlarına yol açtığı bilinen kimyasalların bir listesini tutma ve yayımlama yetkisi verir. Her yıl güncellenen bu liste, günlük hayatta kullandığımız pek çok üründe bulunan yüzlerce kimyasalı içermektedir. Prop 65'in amacı, bu kimyasallara maruz kalma konusunda halkı bilgilendirmektir.

Prop 65, bu kimyasalları içeren ürünlerin satışını yasaklamaz, bunun yerine her türlü ürün, ambalaj veya ürünle ilgili literatürde uyarılar olmasını şart koşar. Ayrıca, bir Prop 65 uyarısı, o ürünün herhangi bir ürün güvenliği standardını veya gerekliliğini ihlal ettiği anlamına gelmez. Hatta, California hükümeti, bir Prop 65 uyarısının "bir ürünün "güvenli" veya "güvensiz" olduğuna dair bir düzenleyici ortam kararıyla aynı olmadığını" açıkça belirtmiştir. Bu kimyasalların çoğu, belgelendirilmiş bir zararları olmaksızın yıllardır pek çok gündelik hayat ürününde kullanılmaktadır. Detaylı bilgi için:https://oag.ca.gov/prop65/faqs-view-all.

Bir Prop 65 uyarısı, bir şirketin (1) maruz kalmayı değerlendirdiği ve “kayda değer bir risk yok” seviyesini aştığı sonucuna vardığı, veya (2) maruz kalmayı değerlendirmeksizin, listede belirtilen bir kimyasal hakkında elinde bulunan bilgilere göre bir uyarı vermeyi seçtiği, anlamına gelir.

Bu kanun yer yerde geçerli mi?

Prop 65 uyarıları sadece California kanunlarına göre zorunludur. Bu uyarılar, California genelinde restoranlar, marketler, oteller, okullar ve hastaneler gibi pek çok yerde ve pek çok üründe görülebilmektedir. Ayrıca, bazı internet ve posta siparişi satıcıları da web sitelerinde veya kataloglarında Prop 65 uyarılarına yer vermektedir.

California uyarıları ile ulusal sınırlar arasındaki farklar nelerdir?

Prop 65 standartları, ulusal ve uluslararası standartlardan genellikle daha katıdır. Ulusal sınırların çok altındaki seviyelere ulaşıldığında bir Prop 65 uyarısı verilmesini gerektiren pek çok madde vardır. Örneğin, kurşun için belirlenen Prop 65 uyarısı sınırı 0,5 µg/gün olup, bu değer ulusal ve uluslararası standartların oldukça altındadır.

Neden tüm benzer ürünlerde bu uyarı yok?

- California’da satılan ürünler için Prop 65 uyarısı zorunluyken başka yerlerde satılan benzer ürünlerde bu uyarı zorunlu değildir.
- Bir Prop 65 davasıyla karşılaşan ve ürünlerine Prop 65 uyarıları yerleştirmesi gerektiğine hükmedilen şirketler olduğu gibi, benzer ürünler üreten başka şirketler için bu tür bir zorunluluk konmamıştır.
- Prop 65'in uygulanmasında tutarsızlıklar vardır.
- Şirketler, Prop 65 kapsamında uyarı yerleştirmek zorunda olmadıklarına kanaat getirip bu uyarıları yerleştirmeyebilmektedir. Bir ürün için uyarılar yerleştirilmemiş olması, o ürünün listelenen kimyasalları benzer seviyelerde içermediği anlamına gelmez.

Toro neden bu uyarıya yer veriyor?

Toro, satın alıp kullanacakları ürünler hakkında en doğru kararı verebilmelerine yardımcı olmak amacıyla müşterilerine olabildiğince fazla bilgi vermeyi tercih etmiştir. Listede bulunan tüm kimyasallar maruz kalma sınırı gerekliliklerini karşılamadığından, Toro bazı durumlarda listedeki bir veya birkaç kimyasal hakkında, bunların maruz kalma seviyesini değerlendirmeksizin bazı uyarılar yerleştirmektedir. Toro ürünlerinin yol açabileceği maruz kalma seviyesi “yok denecek kadar az” veya “kayda değer bir risk yok” aralığında olabilse de, Toro, daha temkinli bir duruş sergileyerek Prop 65 uyarıları yerleştirmeyi tercih etmiştir. Ayrıca, Toro bu uyarıları yerleştirmediği takdirde, Prop 65'in uygulanmasını isteyen California Eyaleti veya özel taraflarca dava edilebilir ve para cezaları ödemek zorunda kalabilir.

Toro Garantisi

İki Yıl veya 1500 Saat Sınırlı Garanti

Koşullar ve Kapsanan Ürünler

Toro Company, Toro Ticari ürününüzün ("Ürün") malzeme ve işçilik bakımından kusursuz olduğunu 2 yıl veya 1.500 çalışma saati boyunca (hangisi önce gerçekleşirse) garanti eder. Bu garanti, Havalandırıcılar hariç tüm ürünler için geçerlidir (bu ürünler için ayrıca sunulan garanti bildirimlerine bakın). Garanti kapsamında bir koşul ortaya çıktığında, arıza tanı, işçilik, parçalar ve nakliyat dahil olarak Ürünü ücret talep etmeden onaracağız. Bu garanti Ürünün özgün perakende alıcısına gönderildiği tarihten itibaren başlar.
* Ürüne bir saat ölçer takılmıştır.

Garanti Hizmetini Almak için Talimatlar

Garanti kapsamında bir durum olduğunu düşünür düşünmez Ürünü satın aldığınız Ticari Ürünler Distribütörü veya Yetkili Ticari Ürün Satıcısına bildirimde bulunmak sizin sorumluluğunuzdur. Eğer bir Ticari Ürünler Distribütörü veya Yetkili Satıcıyı bulma konusunda yardıma ihtiyacınız veya garanti hak ve sorumluluklarınız hakkında sorularınız varsa, bizimle şu adresten irtibata geçebilirsiniz:

Toro Ticari Ürünler Hizmet Birimi
8111 Lyndale Avenue South
Bloomington, MN 55420-1196

952–888–8801 veya 800–952–2740
E-posta: commercial.warranty@toro.com

Mal Sahibinin Sorumlulukları

Ürünün sahibi olarak, *Kullanma Kılavuzunda* belirtilen gerekli bakım ve ayarlamaları yapmak sizin sorumluluğunuzdur. Üründe gerekli bakım ve ayarlamaların yapılmamasından ötürü ortaya çıkan sorunların onarımı bu garanti kapsamına dahil değildir.

Kapsam Dışı Ögeler ve Durumlar

Garanti dönemi boyunca meydana gelen arıza veya bozulmaların tümü malzeme veya işçilik kusurlarına dayanmaz. Bu garanti, aşağıdakileri kapsamaz:

- Toro tarafından sağlanmayan yedek parçaların kullanımı veya Toro markası olmayan ek veya modifiye aksesuar ve ürünlerin montajı ve kullanımı sonucu meydana gelen Ürün arızaları.
- Tavsiye edilen bakım ve/veya ayarlamaların yapılmaması sonucu meydana gelen Ürün arızaları.
- Ürünün kötü niyetli, ihmalkar ve dikkatsizce çalıştırılması sonucu meydana gelen Ürün arızaları.
- Kusurlu olmayan, kullanıldıkça tükenen parçalar. Ürünün normal çalışması esnasında tüketilen veya kullanılan parçalara; fren pabuçları ve balataları, debriyaj balataları, bıçaklar, bobinler, silindirler ve yataklar (sızdırmaz veya yağlanabilir), yatak bıçakları, bujiler, nakil tekerlekleri ve yatakları, lastikler, filtreler ve kayışlar ile diyaframı, nozullar, debimetre ve çek valf gibi belirli spreyleme bileşenleri örnek gösterilebilir.
- Başta hava koşulları, depolama uygulamaları, kirlenme, onaylanmamış yakıtlar, soğutma sıvıları, yağlayıcılar, katkı maddeleri, gübreler, su veya kimyasallar olmak üzere dış etkenlerden kaynaklanan arızalar.
- Bağlı oldukları endüstriyel standartlara uymayan yakıtlardan (örn. benzin, motorin veya biyodizel) kaynaklanan arızalar ve performans sorunları.
- Normal gürültü, titreşim, aşınma, yıpranma ve bozulma. Normal "aşınma ve yıpranma" olaylarından başlıcaları arasında aşınma veya çizilme sonucu yatakların hasar görmesi, boyalı yüzeylerin aşınması, etiketlerin veya camların çizilmesi gibi durumlar sayılabilir.

Parçalar

Gerekli bakım faaliyeti olarak planlanan parçaların değişimi, ilgili parça için planlanan değişim süresine kadar garanti kapsamındadır. Bu garanti kapsamında değiştirilen parçalar, orijinal ürün garantisi süresi boyunca garanti altında kalır ve Toro'nun mülkü olurlar. Mevcut bir parçanın onarılması veya montajı ya da değiştirilmesi ile ilgili son kararı Toro verecektir. Toro, garanti onarımları için yeniden işlenmiş parçaları kullanabilir.

Uzun Döngülü ve Lityum-İyon Akü Garantisi

Uzun döngülü ve Lityum-İyon aküler hizmet ömürleri boyunca belirli bir toplam kilovat-saat sayısı kadar hizmet verebilir. Çalıştırma, şarj etme ve bakım teknikleri, toplam akü ömrünü uzatabilir veya kısaltabilir. Bu üründeki aküler kullanıldıkça, şarj etme aralıkları arasındaki kullanım süreleri akü tamamen bitene kadar gitgide azalacaktır. Normal tüketim nedeniyle bitmiş akülerin değişimi, ürün sahibinin sorumluluğudur.
Not: (sadece Lithium-Ion akü): Daha fazla bilgi için akü garantisine bakın.

Ömür Boyu Krank Mili Garantisi (Yalnızca ProStripe 02657 Modeli)

Orijinal bir Toro Sürtünme Diski ve Krank Korumalı Bıçak Frenleme Debriyajı (entegre Bıçak Frenleme Debriyajı (BBC) + Sürtünme Diski tertibatı) ile donatılan ve ilk alıcısı tarafından önerilen çalıştırma ve bakım prosedürlerine uygun olarak kullanılan orijinal Prostripe, motor krank milinde bükülmeye karşı Ömür Boyu Garanti kapsamındadır. Sürtünme pulları, Bıçak Frenleme Debriyajı (BBC) üniteleri ve benzeri cihazlarla donatılmış makineler Ömür Boyu Krank Mili Garantisi kapsamında değildir.

Bakım İşlerinin Masrafını Mal Sahibi Karşılar

Motorun ayarlanması, yağlama, temizlik ve cilalama; filtrelerin ve soğutma sıvısının değiştirilmesi ve tavsiye edilen bakım işlerinin tamamlanması, Toro ürünlerinin gerektirdiği normal hizmetlerden bazılarıdır ve masraflarını mal sahibi karşılar.

Genel Koşullar

Bu garanti kapsamında, onarım işlerinin bir Yetkili Toro Distribütörü veya Satıcısı tarafından yapılması tek çözüm yolunuzdur.

Toro Company, bu garanti kapsamındaki Toro Ürünlerinin kullanımıyla ilgili dolaylı, tesadüfi veya müteakip hasarlardan sorumlu değildir. Bunlara, makul arızalanma dönemleri boyunca muadil ekipman veya hizmet sağlanmasına veya bu garanti kapsamında beklemede olan onarımların ürünün kullanılmadığı dönemde tamamlanmasına ilişkin her tür gider veya masraf da dahildir. Geçerli ise aşağıda gösterilen Emisyon garantisi hariç, başka bir açık garanti yoktur. Ticarete ve kullanıma uygunlukla ilgili ima edilen tüm garantiler, bu açık garantinin süresiyle sınırlıdır.

Bazı eyaletlerde tesadüfi veya müteakip hasarların kapsam dışı bırakılmasına veya ima edilen bir garantinin ne kadar sürdüğü ile ilgili kısıtlamalara izin verilmez, dolayısıyla yukarıdaki kapsam dışı bırakmalar ve kısıtlamalar sizin için geçerli olmayabilir. Bu garanti size belirli yasal haklar tanır ve ayrıca eyaletten eyalete değişiklik gösteren başka haklarınız da olabilir.

Emisyon Garantisiyle İlgili Not

Ürününüzdeki Emisyon Kontrol Sistemi, ABD Çevre Koruma Dairesi (EPA) ve/veya California Hava Kaynakları Kurulu (CARB) tarafından belirlenen gereklilikleri karşılayan ayrı bir garantinin kapsamına giriyor olabilir. Yukarıda belirtilen saat sınırlamaları Emisyon Kontrol Sistemi Garantisi için geçerli değildir. Ürününüzle birlikte verilen veya motor üreticisine ait belgeler arasında yer alan Motor Emisyon Kontrolü Garanti Beyanı'na bakın.

Amerika Birleşik Devletleri ve Kanada dışındaki Ülkeler

Amerika Birleşik Devletleri'nden veya Kanada'dan ihraç edilmiş Toro ürünlerini satın alan müşteriler, ülkelerine, bölgelerine veya eyaletlerine ait garanti poliçelerini almak için Toro Distribütörleriyle (Satıcılarıyla) irtibata geçmelidir. Eğer herhangi bir sebepten dolayı Distribütörünüzün hizmetinden memnun kalmazsanız veya garanti bilgilerini almakta zorluk çekerseniz, Yetkili Toro Servis Merkezinizle irtibata geçin.

TORO®

Count on it.