Manualul utilizatorului

Maşină de tuns iarba Greensmaster® 1018, 1021, şi 1026

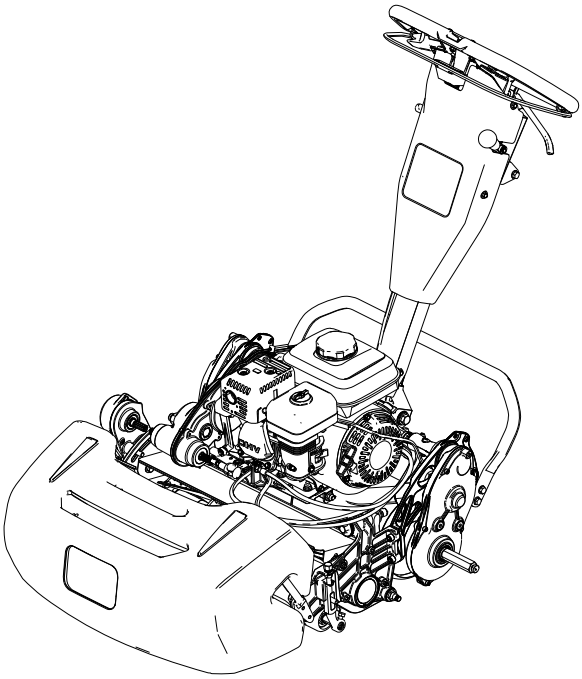

Nr. model —Serie gamă

04820—414000000 şi Sus
04830—414000000 şi Sus
04840—414000000 şi Sus

3463-322A

Traducerea originalului (RO)

Declinări ale responsabilității și informații privind reglementările

Produsul respectă toate directivele europene relevante; pentru detalii, consultați Declarația de conformitate (DOC) separată specifică produsului.

Folosirea sau operarea motorului pe orice sol acoperit de păduri, de arbuşti sau de iarbă fără a fi echipat cu amortizor parascântei, conform definiției din Secțiunea 4442 și fără a fi menținut în stare perfectă de funcționare, sau dacă motorul nu este construit, echipat și întreținut în vederea prevenirii incendiilor reprezintă o violare a Codului de Resurse Publice din California, Secţiunea 4442 sau 4443.

Manualul operatorului motorului, ataşat, cuprinde informaţii cu privire la Agenţia pentru Protecţia Mediului din SUA (EPA) şi Reglementarea privind Controlul Emisiilor în California pentru sistemele de emisie, întreţinere şi garanţie. Piesele de schimb pot fi comandate prin intermediul fabricantului motorului.

Operarea acestei mașini la 1.500 m deasupra nivelului mării necesită un ajutaj de carburator pentru mare altitudine. Consultaţi manualul operatorului motorului Honda.

⚠ AVERTISMENT

CALIFORNIA
Propunere 65

Gazele de evacuare de la motor, de la acest produs conțin substanțe chimice cunoscute în Statul California ca substanţe care cauzează cancerul, malformații congenitale sau afecțiuni ale sistemului reproducător.

Utilizarea acestui produs poate cauza expunerea la substanțe chimice cunoscute în Statul California ca substanţe care cauzează cancerul, malformații congenitale sau afecțiuni ale sistemului reproducător.

© 2023—The Toro® Company
8111 Lyndale Ave So
Bloomington, MN 55044

Contactaţi-ne la www.Toro.com
Tipărit în SUA
Toate drepturile rezervate

Cuprins

Declinări ale responsabilității și informații privind reglementările 2
Capitol 1: Introducere 1–1
Utilizare preconizată 1–1
Obținerea de ajutor 1–1
Convenții corespunzătoare manualului 1–2
Capitol 2: Siguranță 2–1
Siguranța generală 2–1
Autocolante cu instrucțiuni și de siguranță 2–1
Capitol 3: Reglare 3–1
Reglarea și montarea unității de tăiere 3–1
Reglarea și montarea unității de tăiere 3–1
Reglarea și montarea unității de tăiere 3–2
Montarea arborelui roții de transport 3–3
Montarea roților de transport 3–3
Montarea coșului pentru iarbă 3–4
Reglarea turației motorului 3–4
Reglați șurubul cu clichet pentru elementul de reglare a înălțimii mânerului 3–5
Chapter 4: Product Overview 4–1
Comenzi 4–2
Comenzi ale motorului 4–6
Specifications 4–9
Dispozitive de atașare/accesorii 4–10
Capitol 5: Operare 5–1
Înainte de operare 5–1
Siguranța înainte de utilizare 5–1
Efectuarea operațiunilor zilnice de întreținere 5–2
Combustibil 5–2
Reglarea ratei de tăiere 5–3
Reglarea poziției tamburului de tracțiune 5–4
În timpul operării 5–5
Siguranța în timpul utilizării 5–5
Pornirea motorului 5–7
Prezentare generală pentru tunderea ierbii 5–7
Recomandări pentru a tunde iarba 5–8
Oprirea motorului 5–9
După utilizare 5–9
Siguranța după utilizare 5–9
Utilizarea mașinii după tunderea ierbii 5–9
Decuplarea transmisiei 5–9
Transportarea mașinii 5–10
Montarea roților de transport 5–10
Transportarea mașinii utilizând roțile de transport 5–11
Demontarea roților de transport 5–11
Transportul mașinii 5–12
Capitol 6: Întreținere 6–1
Siguranță în timpul întreținerii 2
Program de întreținere recomandat 3
Listă de verificare pentru întreținerea zilnică 4
Procedurile premergătoare lucrărilor de întreținere 5
Pregătirea mașinii pentru lucrările de întreținere 5

Întreținerea motorului 6
Măsuri de siguranță pentru motor 6
Specificații ulei de motor 6
Verificarea nivelului uleiului de motor 7
Schimbarea uleiului de motor 8
Lucrări de service pentru filtrul de aer 8
Service-ul bujiei 10
Întreținerea comenzilor 11
Reglarea cablului de tracțiune 11
Reglarea frânei de serviciu/parcare 13
Reglarea cablului de control al cilindrului 13
Reglarea cablului de accelerație 14
Întreținerea unității de tăiere 15
Siguranță cu privire la lame 15
Montarea unităţii de tăiere 16
Demontarea unităţii de tăiere 18
Informații cu privire la ascuțire 19
Capitol 7: Depozitare 7–1
Depozitarea în siguranță 7–1
Depozitarea mașinii 7–1
Garanția Toro
California, Propunerea 65 Informații de avertizare

Utilizare preconizată

Acest echipament este o mașină de tuns iarba cu cilindru cu lame condusă manual, destinată a fi utilizată de operatori profesioniști, implicați în aplicații comerciale. A fost proiectată în primul rând pentru tăierea ierbii de pe gazoane bine întreținute. Utilizarea acestui produs în alte scopuri decât cele intenționate poate fi periculoasă pentru dumneavoastră și pentru alte persoane.

Citiți cu atenție aceste informații pentru a învăța despre modul corespunzător de utilizare și întreținere a produsului și pentru a evita rănirea personală și deteriorarea produsului. Aveți responsabilitatea de a utiliza produsul în mod corespunzător și sigur.

Obținerea de ajutor

Vizitați www.Toro.com pentru materiale privind siguranța produsului și materiale de instruire privind utilizarea, informații privind accesoriile, ajutor la căutarea unui distribuitor sau pentru înregistrarea produsului.

De fiecare dată când aveți nevoie de service, de piese Toro originale sau informații suplimentare, contactați un centru de service autorizat sau Toro departamentul Servicii Clienți și aveți pregătite numerele de model și de serie ale produsului. Aceste numere se află pe plăcuța cu numărul de serie a produsului dumneavoastră (1). Scrieți numerele în spațiul furnizat.

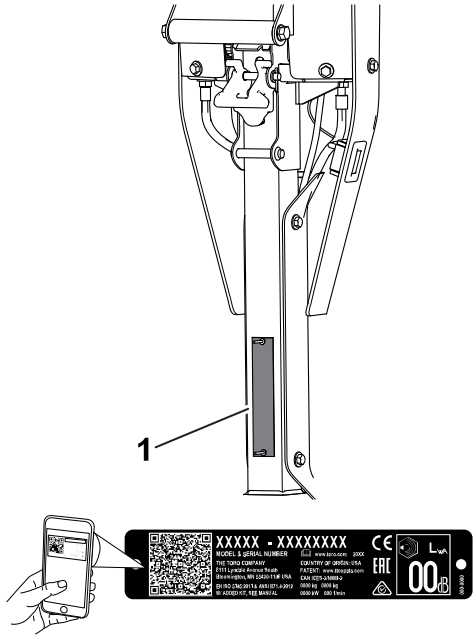

G406957

INFORMAȚII IMPORTANTE

Puteți scana codul QR de pe autocolantul cu numărul de serie (dacă este disponibil) cu ajutorul unui dispozitiv mobil pentru a accesa date despre garanție, piese și alte informații despre produs.

Număr model:		**Număr de serie:**	

Convenții corespunzătoare manualului

Acest manual identifică potențialele pericole și conține mesaje de siguranță identificate prin simbolul de alertă de siguranță, semnalizând un pericol care poate cauza vătămări grave sau deces, dacă nu respectați măsurile de precauție recomandate.

G405934

Acest manual utilizează 2 cuvinte pentru a evidenţia informaţiile. **Important** atrage atenţia asupra informaţiilor mecanice speciale şi **Notă** accentuează informaţiile generale care necesită atenţie specială.

Siguranța generală

Acest produs poate provoca răni la nivelul mâinilor sau picioarelor și poate arunca obiecte.

- Trebuie să citiți și să înțelegeți conținutul acestui *Manual al utilizatorului* înainte de a porni mașina.
- Utilizați mașina cu foarte mare atenție. Nu vă angrenați în nicio activitate care vă poate distrage atenția; în caz contrar, se pot înregistra pagube materiale sau vătămări corporale.
- Nu vă sprijiniți mâinile sau picioarele în apropierea componentelor aflate în mișcare.
- Nu utilizați mașina fără toate protecțiile și alte dispozitive de siguranță montate și funcționând corespunzător pe aceasta.
- Țineți trecătorii și copiii departe de zona de utilizare. Nu lăsaţi niciodată copii să utilizeze maşina.
- Opriți motorul, scoateți cheia din contact (dacă este prevăzută) și așteptați oprirea tuturor mișcărilor înainte de a părăsi poziția operatorului. Lăsați mașina să se răcească înainte de reglarea, repararea, curățarea sau depozitarea acesteia.

Utilizarea sau întreţinerea necorespunzătoare a acestei maşini poate cauza accidentări. Pentru a reduce riscul de accidentare, respectaţi aceste instrucţiuni de siguranţă şi acordaţi întotdeauna atenţie simbolului de alertă privind siguranţa ⚠, care înseamnă Atenţie, Avertisment sau Pericol – instrucţiune privind siguranţa personală. Nerespectarea acestor instrucţiuni poate cauza vătămări corporale sau moartea.

Autocolante cu instrucțiuni și de siguranță

Instrucțiunile și autocolantele cu informații privind siguranța sunt ușor vizibile pentru operator și sunt amplasate lângă orice zonă cu potențial risc. Înlocuiți orice autocolant care este deteriorat sau lipsește.

Parte autocolant: 120-9570

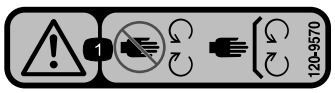

s_decal120-9570

(1) Avertisment – feriţi-vă de componentele mobile; toate apărătorile și protecțiile trebuie să fie montate.

Parte autocolant: 130-8322

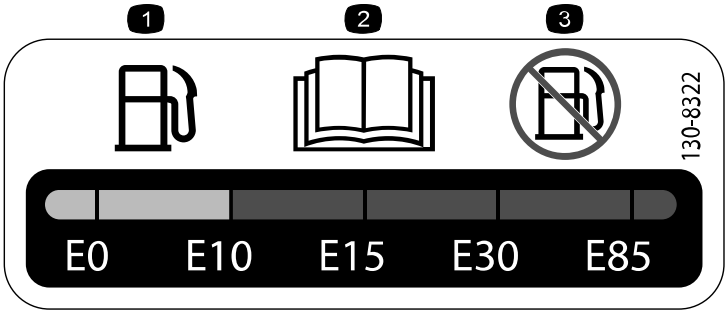

s_decal130-8322

(1) Utilizați doar combustibil cu o concentrație volumică de alcool mai mică de 10%.

(2) Citiți *Manualul operatorului* pentru mai multe informații referitoare la combustibil.

(3) Nu folosiți combustibil cu o concentrație volumică de alcool mai mare de 10%.

Parte autocolant: 133-8062

s_decal133-8062

Parte autocolant: 138-1589

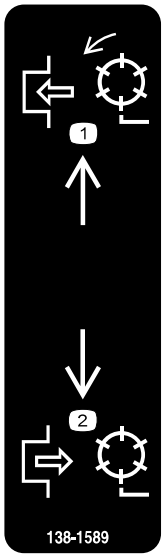

s_decal138-1589

(1) Cuplarea cilindrilor.

(2) Decuplarea cilindrilor.

Parte autocolant: 138-1644

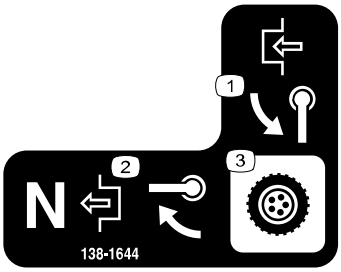

s_decal138-1644

(1) Rotiți maneta pentru a cupla.

(2) Cu mașina în poziția neutră, rotiți maneta pentru a decupla.

(3) Controlul transmisiei

Parte autocolant: 138-2138

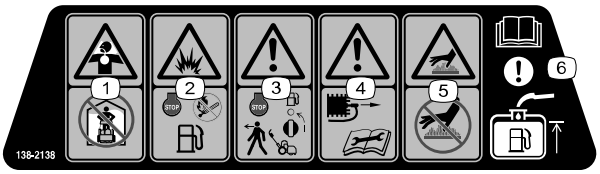

s_decal138-2138

(1) Pericol de asfixiere, fum sau gaze toxice – nu rulați motorul într-un spațiu închis.

(2) Pericol de explozie – opriți motorul înainte de a adăuga combustibil; focul, flăcările deschise sau fumatul sunt strict interzise atunci când adăugați combustibil.

(3) Avertisment – opriți motorul și închideți ventilului de închidere combustibil înainte de a părăsi mașina.

(4) Avertisment – deconectați cablul bujiei înainte de a efectua lucrările de întreținere.

(5) Pericol, suprafață fierbinte – nu atingeți suprafața fierbinte.

(6) Atenție – citiți *Manualul operatorului* pentru informații cu privire la umplerea rezervorului de combustibil.

Parte autocolant: 138-5532

s_decal138-5532

(1) Trageți în sus pentru a elibera frâna.

(2) Trageți în jos pentru a cupla frâna.

(3) Frână de parcare – cuplată

(4) Frână de parcare – eliberată

(5) Avertisment – citiți *Manualul operatorului*.

(6) Avertisment – nu operați această mașină dacă nu sunteți instruit în acest sens.

(7) Avertisment – purtați căști pentru protecția auzului.

(8) Pericol de obiecte proiectate – ţineţi trecătorii la distanţă.

(9) Avertisment – feriţi-vă de componentele mobile; toate apărătorile și protecțiile trebuie să fie montate.

(10) Nu tractați mașina.

Parte autocolant: 138-5533

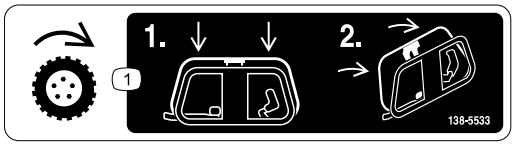

s_decal138-5533

(1) Contolul tracțiunii – apăsați elementul de control al tracțiunii și apoi trageți de manetă.

Parte autocolant: 138-5534

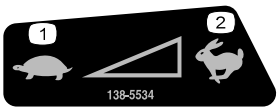

s_decal138-5534

(1) Lent

(2) Rapid

Reglarea și montarea unității de tăiere

Reglarea și montarea unității de tăiere

Doar modelul 04820

1	Unitate de tăiere (comandă separată; contactați distribuitorul dumneavoastră Toro autorizat)
1	Element de cuplaj
4	Șurub cu cap imbus

1. Îndepărtați ansamblul de acționare a cilindrului de la placa laterală a unității de tăiere.

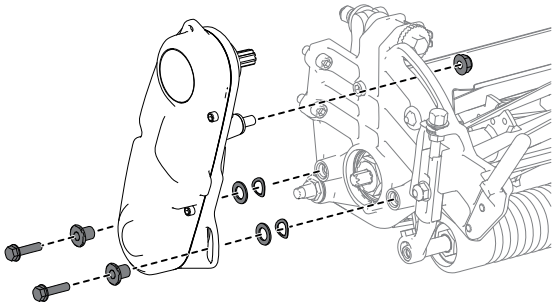

G403382

2. Utilizați 4 șuruburi cu cap imbus (1) pentru a monta unitatea de tăiere la mașină.
3. Reglați tamburul de tracțiune pentru înălțimea de tăiere dorită.
4. Reglați unitatea de tăiere la setările dorite; consultați procedurile de reglare din *Manualul operatorului* pentru unitatea de tăiere.

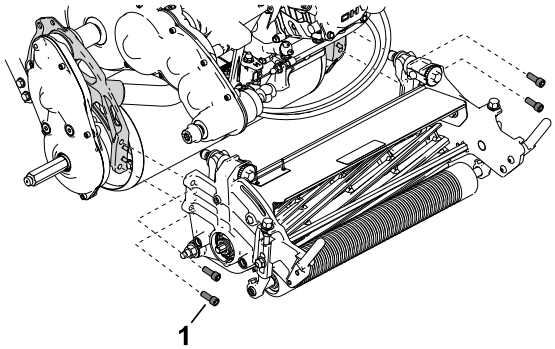

G403393

Reglarea și montarea unității de tăiere (continuare)

5. Montați elementul de cuplaj ① la arborele de transmisie.
6. Instalați ansamblul de acționare a cilindrului la unitatea de tăiere.
7. Asigurați-vă că elementul de cuplaj ① se poate deplasa cu ușurință înapoi și înainte pe arborele de transmisie.

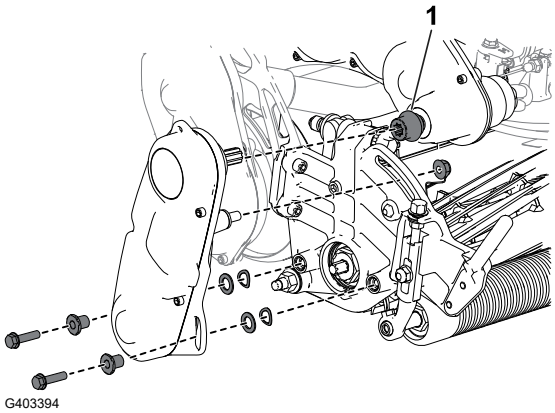

Reglarea și montarea unității de tăiere

Doar modelele 04830 și 04840

1	Unitate de tăiere (comandă separată; contactați distribuitorul dumneavoastră Toro autorizat)
1	Element de cuplaj
1	Arc
4	Șurub cu cap imbus

1. Utilizați 4 șuruburi cu cap imbus ① pentru a monta unitatea de tăiere la mașină.
2. Reglați tamburul de tracțiune pentru înălțimea de tăiere dorită.
3. Reglați unitatea de tăiere la setările dorite; consultați procedurile de reglare din *Manualul operatorului* pentru unitatea de tăiere.

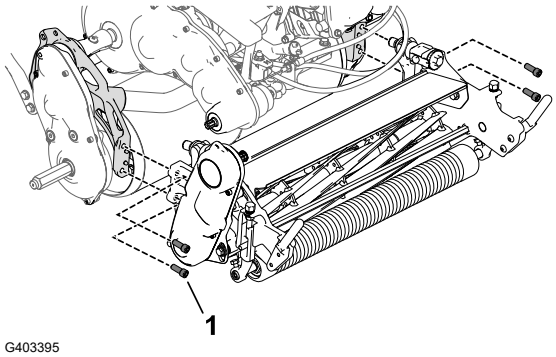

4. Montați elementul de cuplaj ① și arcul ② la ansamblul de acționare a cilindrului ③ al unității de tăiere.
5. Asigurați-vă că elementul de cuplaj se poate mișca cu ușurință înapoi și înainte pe arborele de transmisie.

   Notă: Dacă elementul de cuplaj nu poate fi deplasat, reglați poziția ansamblului de acționare a cilindrului sau alinierea motorului și transmisiei; consultați capitolul Întreținere.

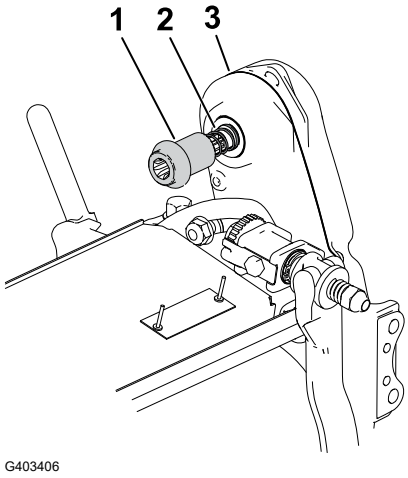

Montarea arborelui roții de transport

Doar modelul 04840

1	Arbore roată stânga

Notă: Arborele roții de transport dreapta este montat din fabrică.

1. Aplicați un agent de blocare a filetului cu acțiune medie pe filetele arborelui roții ①.
2. Înșurubați arborele roții stânga în ansamblul de acționare a tamburului din partea stângă a mașinii.

   Notă: Arborele roții stânga are marcată litera „L”? pe capătul arborelui și are filete pe partea dreaptă.

3. Strângeți arborele la un cuplu de **54 – 68 N·m**.

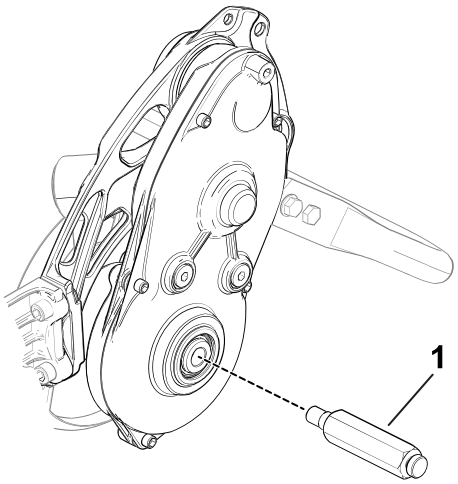

G403407

Montarea roților de transport

Puteți achiziționa un set de roți de transport opțional (Model 04123); contactați distribuitorul dumneavoastră Toro autorizat.

1. Aveți grijă ca anvelopele să fie umflate la 0,83 – 1,03 bar (83 – 103 kPa).
2. Deplasați bara suport în poziția de SERVICE PENTRU ROȚILE DE TRANSPORT.
3. Glisați o roată pe o osie ①.
4. Pivotați clema de blocare a roții ② în afara centrului roții, lăsând-o să gliseze mai departe pe osie.
5. Rotiți roata înainte și înapoi până când alunecă complet pe osie și clema de blocare este fixată în canelura de pe arbore.
6. Repetați procedura pe partea cealaltă a mașinii.
7. Coborâți cu grijă mașina de pe bara suport.

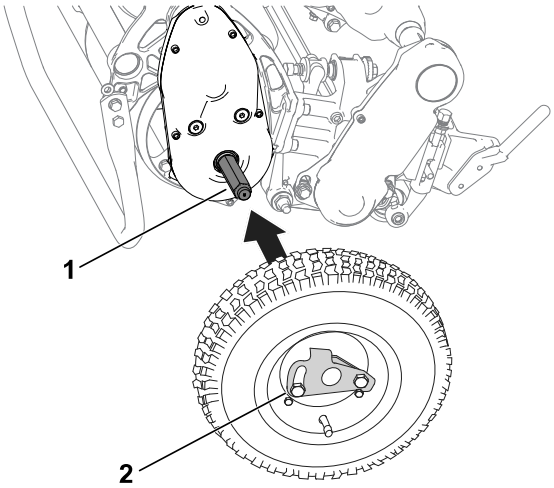

G407045

Montarea coșului pentru iarbă

Glisați coșul ① pe tijele de montare ale coșului ②.

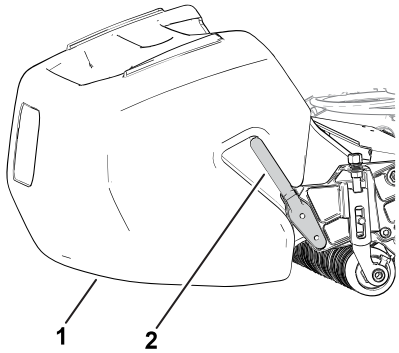

G402399

Reglarea turației motorului

Doar pentru țările care respectă standardele CE sau UKCA

1	Autocolant CE/UKCA

Dacă utilizați mașina dumneavoastră într-o țară care respectă standardele CE sau UKCA, respectați reglementările privind nivelul de zgomot prin efectuarea următorilor pași:

1. Reglați turația ridicată la ralanti a motorului conform specificațiilor următoare:
   - Mașini model 1018: **3.000 rpm**
   - Mașini model 1021 și 1026: **3.150 rpm**
2. Amplasați autocolantul CE/UKCA ② sub plăcuța cu numărul de serie ①.

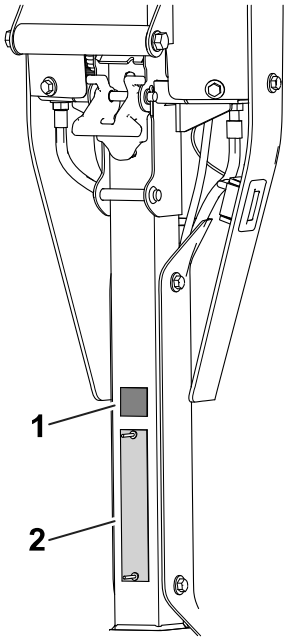

G420687

Reglați șurubul cu clichet pentru elementul de reglare a înălțimii mânerului

Dacă elementul de reglare a înălțimii mânerului nu este paralel cu sudura superioară a receptorului, efectuați următorii pași pentru a regla șurubul:

1. Slăbiți piulița ① de la șurubul cu clichet ③ astfel încât capul șurubului să se poată deplasa liber chiar dincolo de opritorul pivotului ②.

   Notă: Puteți aplica presiune asupra arcului de reglare a înălțimii mânerului pentru a reduce tensiunea din șurub.

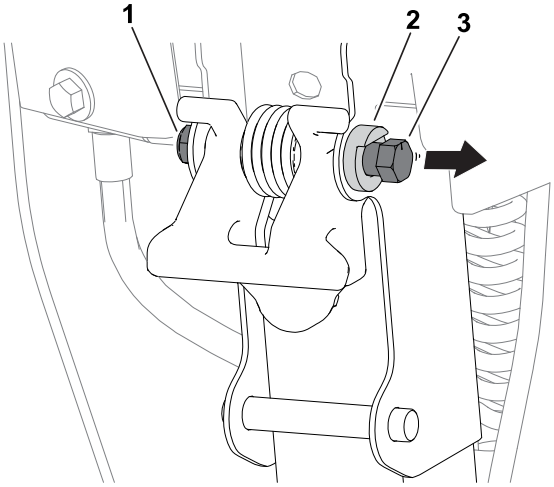

G440770

2. Rotiți șurubul în sensul acelor de ceasornic ③ sau în sensul invers al acelor de ceasornic ④ pentru a regla unghiul elementului de reglare a înălțimii mânerului ② în interior sau în exterior. Elementul de reglare a înălțimii mânerului ar trebui să fie paralel cu sudura superioară a receptorului ①.
3. Strângeți piulița de pe șurubul cu clichet astfel încât noua poziție a șurubului să fie fixată pe opritorul pivotului.

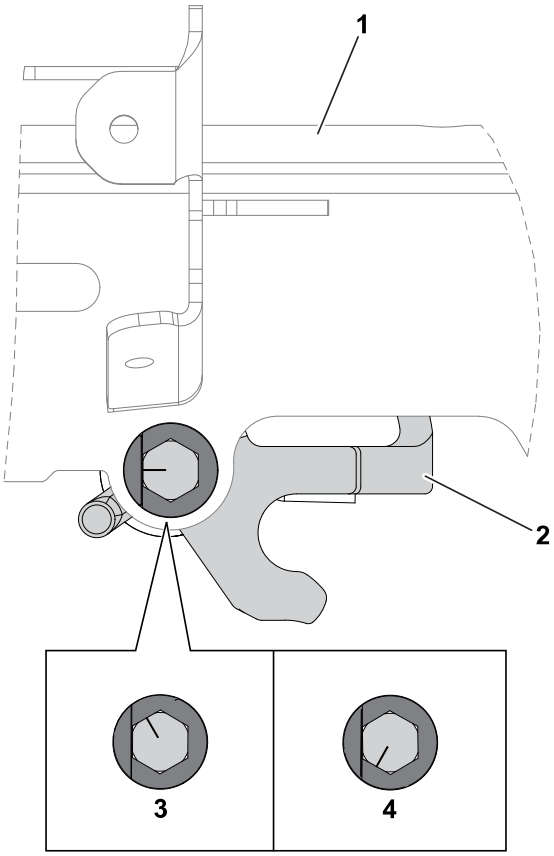

G440771

Chapter 4

Product Overview

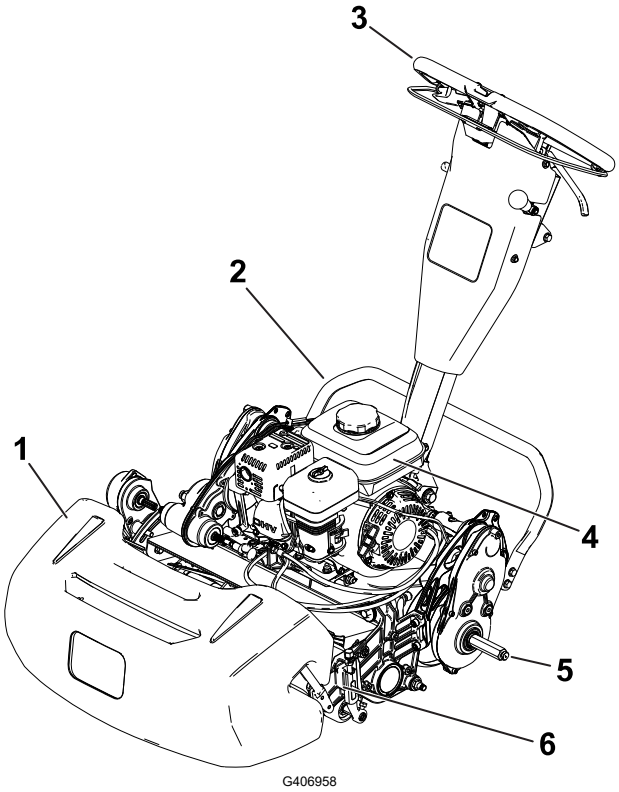

1. Coş pentru iarbă
2. Bară suport
3. Mner
4. Rezervor de combustibil
5. Osie roată de transport
6. Unitate de tăiere

Comenzi

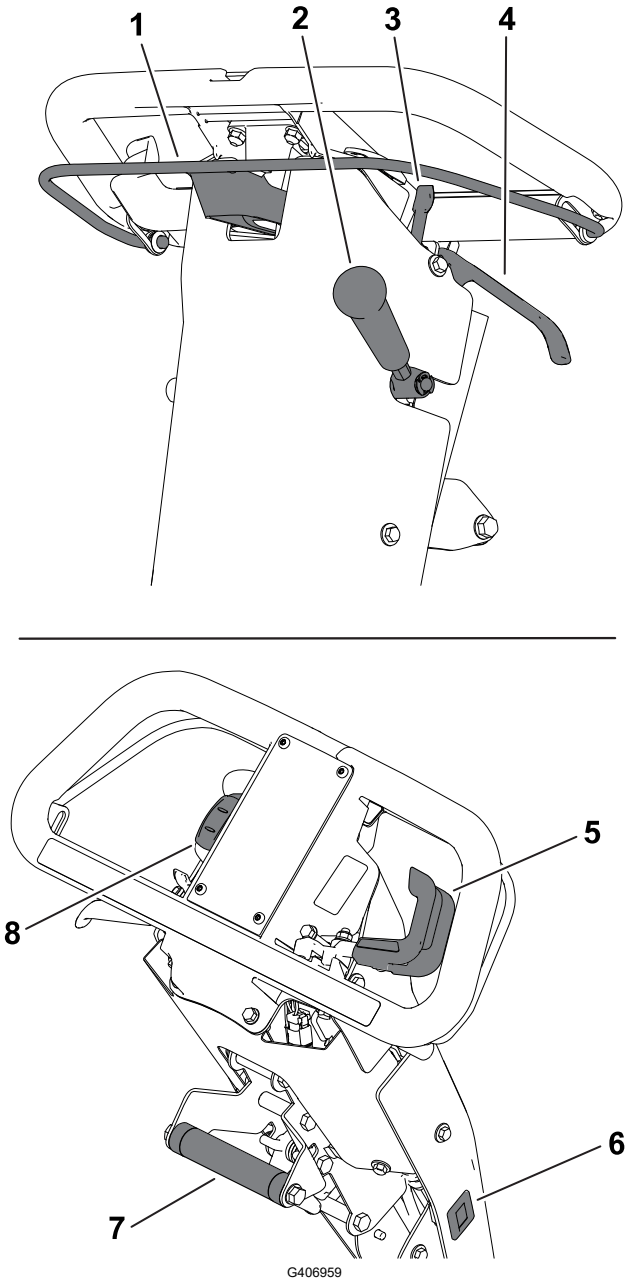

1. Manetă de ambreiaj
2. Manetă de acționare pentru unitatea de tăiere
3. Clichet frnă de parcare
4. Manetă frnă de serviciu
5. Manetă de accelerație
6. Contor orar
7. Mner de asistare pentru ridicare
8. Comutator de pornire/oprire

Manetă de ambreiaj

Utilizați maneta de ambreiaj pentru a cupla sau decupla unitatea de tracțiune.

- **Cuplarea unității de tracțiune A:** Trageți în sus și țineți bara lângă mâner.
- **Decuplarea unității de tracțiune B:** Eliberați bara.

Manetă de ambreiaj (continuare)

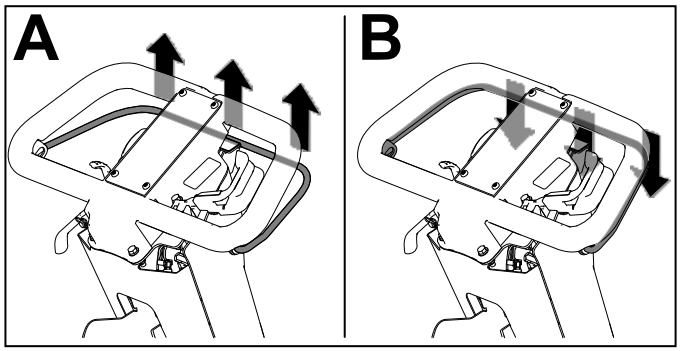

G404693

Control al vitezei cilindrului

Utilizați butonul de control al vitezei cilindrului pentru a activa reglarea vitezei cilindrului.

- **Viteză ridicată a cilindrului:** Rotiți butonul astfel încât litera „H”? de pe buton să fie îndreptată spre partea din față a mașinii.
- **Viteză redusă a cilindrului:** Rotiți butonul astfel încât litera „L”? de pe buton să fie îndreptată spre partea din față a mașinii.

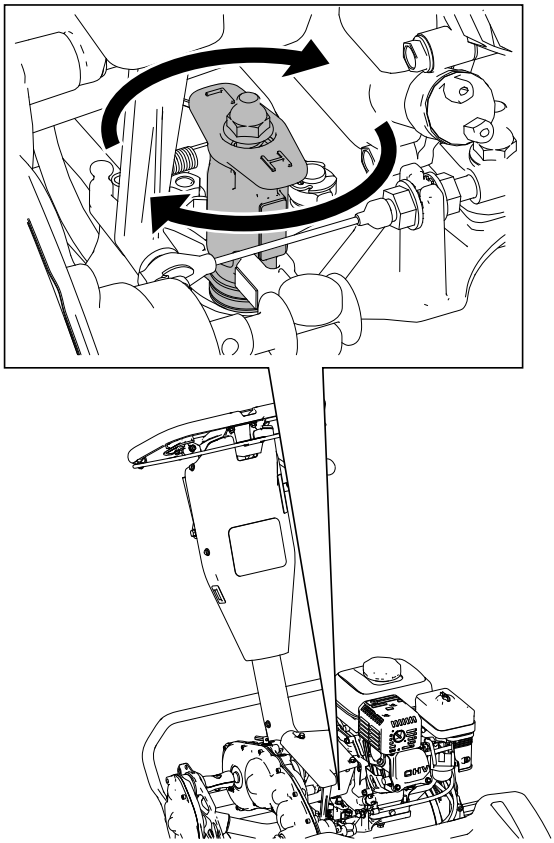

G404695

Manetă de accelerație

- **Reducerea turației motorului ①:** Rotiți maneta în sus.
- **Mărirea turației motorului ②:** Rotiți maneta în jos.

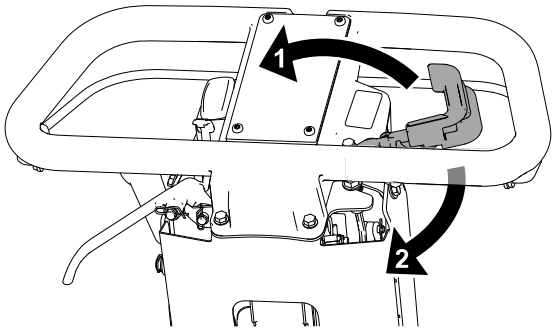

G404697

Comutator de pornire/oprire

- **Pornirea motorului ①:** Apăsați partea superioară a comutatorului.
- **Oprirea motorului ②:** Apăsați partea inferioară a comutatorului.

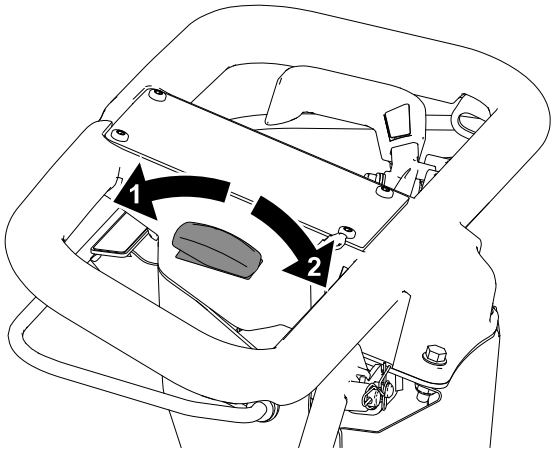

G404698

Manetă frână de serviciu

Trageți maneta de frână de serviciu în direcția mânerului pentru a încetini sau a opri mașina.

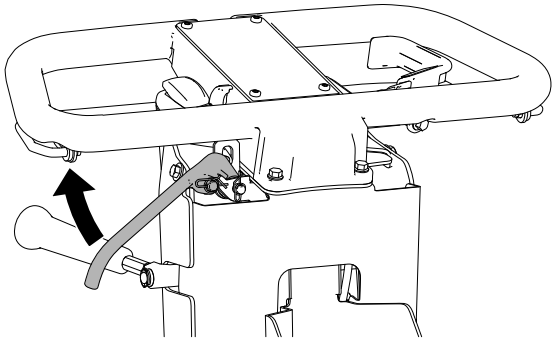
G404699

Clichet frână de parcare

- **Cuplarea frânei de parcare ①:** Rotiți clichetul frânei de parcare spre dumneavoastră în timp ce maneta de frână de serviciu este cuplată.
- **Decuplarea frânei de parcare ②:** Trageți maneta de frână de serviciu în direcția mânerului.

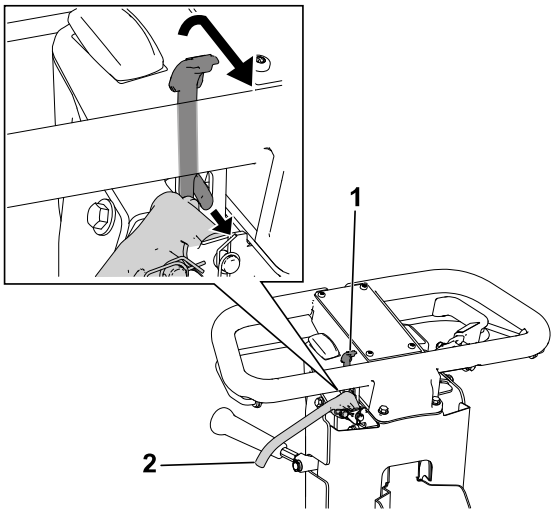

G404700

Manetă de acționare pentru unitatea de tăiere

Utilizați maneta de acționare pentru unitatea de tăiere pentru a cupla sau decupla unitatea de tăiere în timp ce maneta de ambreiaj este cuplată.

- **Cuplarea unității de tăiere ②:** Deplasați maneta în jos.
- **Decuplarea unității de tăiere ①:** Deplasați maneta în sus.

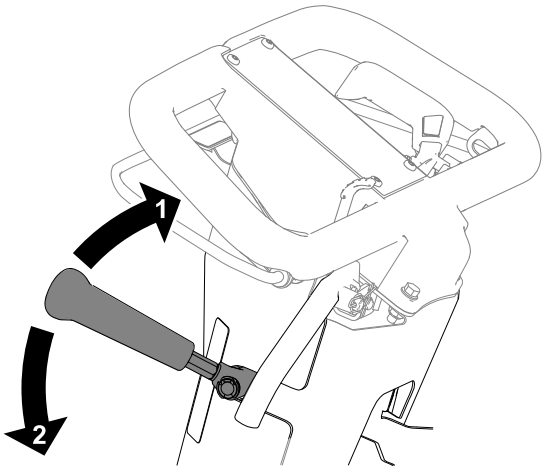

G404701

Contor orar

Contorul orar înregistrează timpul total de funcționare a motorului pentru a ajuta la programarea întreținerii periodice.

Element de reglare a înălțimii mânerului

Trageți în sus elementul de reglare a înălțimii mânerului (1) și micșorați sau creșteți nivelul de înălțime a mânerului la o poziție confortabilă de funcționare.

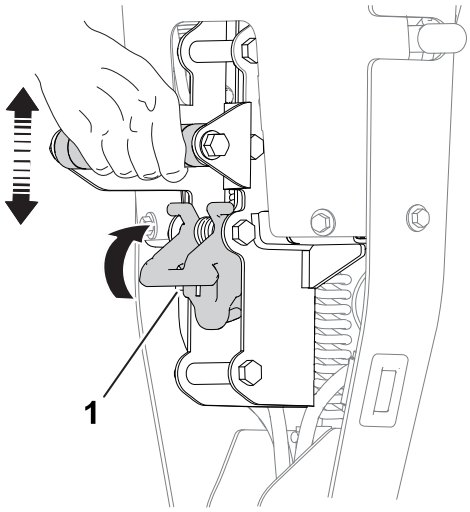

Comenzi ale motorului

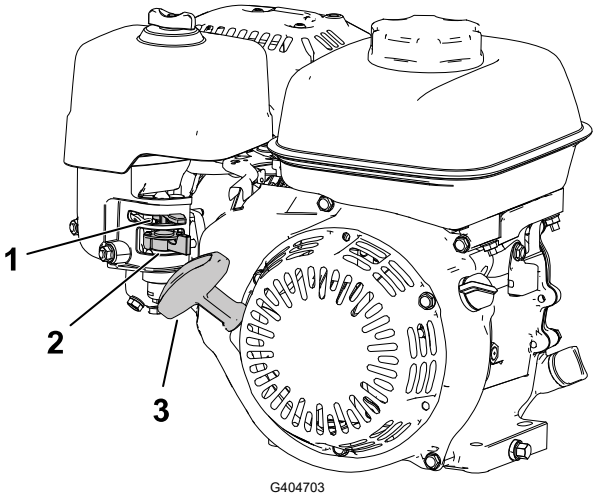

(1) Manetă de șoc

(2) Ventil de închidere combustibil

(3) Manetă demaror cu recul

Comenzi ale motorului (continuare)

Manetă de șoc

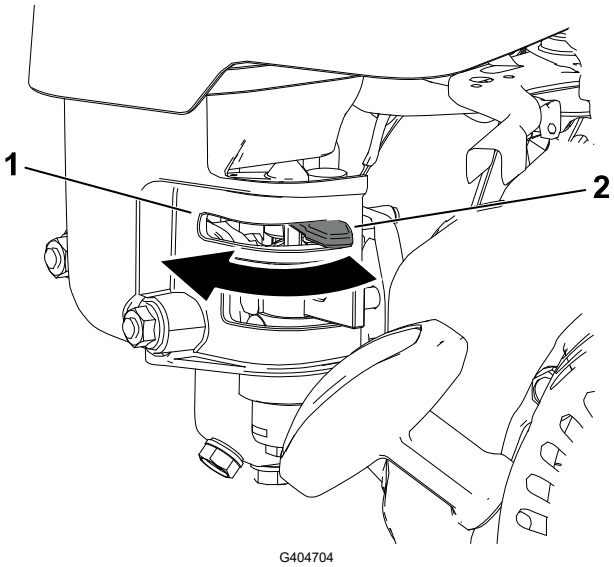

(1) CUPLAȚI maneta de șoc înainte să porniți un motor care este rece.

(2) DECUPLAȚI maneta de șoc când motorul este cald.

Ventil de închidere combustibil

Închideți ventilul de închidere pentru combustibil atunci când mașina nu este utilizată câteva zile, în timpul transportului spre sau de la locul de utilizare sau când este parcată în interiorul unei clădiri.

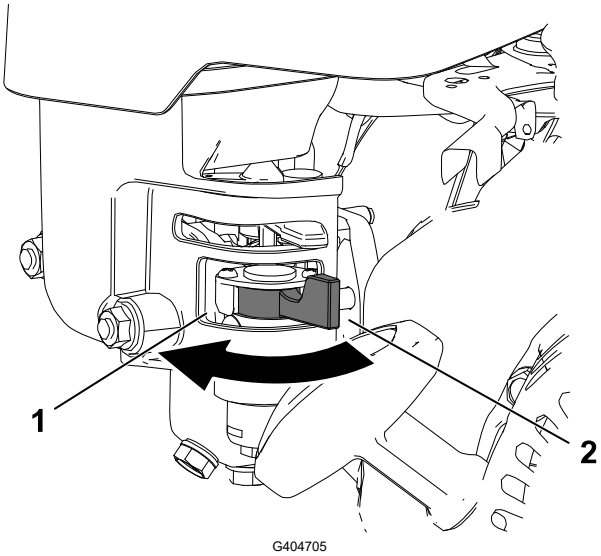

(1) Închis

(2) Deschis

Manetă demaror cu recul

Trageți maneta demarorului cu recul pentru a porni motorul.

Bară suport

Utilizați bara suport atunci când montați sau demontați roțile de transport sau unitatea de tăiere.

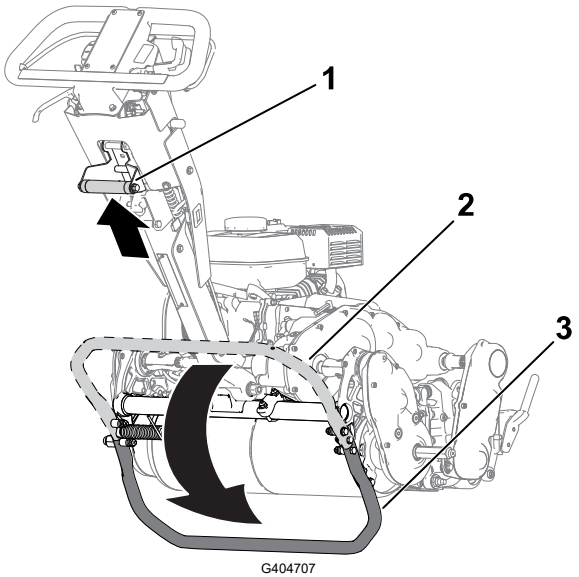

ATENŢIE

Mașina este grea și poate provoca dureri de spate dacă este ridicată necorespunzător.

Apăsați cu piciorul pe bara suport și folosiți doar mânerul de asistare pentru ridicare pentru a ridica mașina. Încercarea de a ridica mașina pe bara suport în orice alt mod poate cauza vătămări.

- **Poziția de service pentru roțile de transport (3):**

  Pentru a utiliza bara suport pentru montarea roților de transport, puneți piciorul pe aceasta în timp ce trageți în sus și în spate mânerul de asistare pentru ridicare (1).

- **Poziția de depozitare (2):**

  1. Țineți piciorul pe bara suport în timp ce coborâți la sol tamburul de tracțiune.
  2. Luați piciorul de pe bara suport și lăsați-i spațiu pentru a se retrage în poziția pentru DEPOZITARE.

- **Poziția de service pentru unitatea de tăiere (1):**

  Pentru a preveni răsturnarea mașinii în spate atunci când îndepărtați unitatea de tăiere, coborâți bara suport și împingeți știftul elastic (2) astfel încât să mențină bara suport în poziție.

Bară suport (continuare)

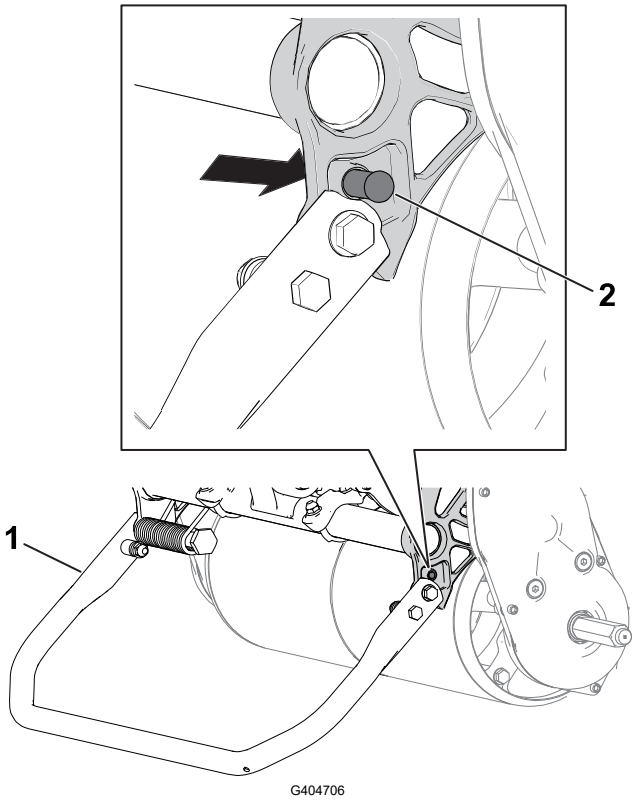

1 Bară suport – poziție de SERVICE PENTRU UNITATEA DE TĂIERE

2 Știft elastic

Specifications

Note: Specifications and design are subject to change without notice.

	Model 04820	Model 04830	Model 04840
Width	84 cm (33 inches)	91 cm (36 inches)	104 cm (41 inches)
Dry weight*	95 kg (210 lb)	100 kg (220 lb)	107 kg (235 lb)
Width of cut	46 cm (18 inches)	53 cm (21 inches)	66 cm (26 inches)
Height of cut	Dependent on traction-drum position and use of High Height-of-Cut Kit.		
Clip	Dependent on reel speed and reel-drive-pulley position.		
Engine speed	Low idle: 1,900 ± 100 rpm; High idle: 3,450 ± 100 rpm		
Mowing speed	3.2 km/h (2 mph) to 5.6 km/h (3.5 mph)		
Transport speed	8.5 km/h (5.3 mph)		
*Traction unit only. Refer to the cutting unit *Operator's Manual* for the weight of each cutting unit.			

Dispozitive de atașare/accesorii

O selecție de dispozitive de atașare și accesorii aprobate Toro este disponibilă pentru utilizarea împreună cu mașina, pentru sporirea și dezvoltarea capacităților acesteia. Pentru lista tuturor dispozitivelor de atașare și a accesoriilor aprobate, contactați centrul de service autorizat sau distribuitorul Toro autorizat sau accesați www.Toro.com.

Pentru a asigura o performanță optimă și menținerea în continuare a certificatului de siguranță a mașinii, utilizați exclusiv piese de schimb și accesorii Toro originale.

Înainte de operare

Siguranța înainte de utilizare

Siguranța generală

- Nu lăsaţi niciodată copii sau persoane neinstruite să utilizeze sau să efectueze lucrări de service asupra maşinii. Reglementările locale pot impune o limită de vârstă pentru utilizator. Proprietarul trebuie să asigure instruirea tuturor operatorilor și a mecanicilor.
- Familiarizați-vă cu utilizarea în siguranță a echipamentului, comenzile de operare și indicatoarele de siguranță.
- Opriți mașina, scoateți cheia din contact (dacă este prevăzută) și așteptați oprirea tuturor mișcărilor înainte de a părăsi poziția operatorului. Lăsați mașina să se răcească înainte de reglarea, repararea, curățarea sau depozitarea acesteia.
- Trebuie să știți cum să opriți rapid mașina.
- Verificați dacă toate elementele de control pentru prezența operatorului, întrerupătoarele de siguranță și dispozitivele de protecție sunt montate și funcționează în mod corespunzător. Nu utilizaţi maşina decât dacă acestea funcționează corect.
- Inspectați zona în care veți utiliza mașina și îndepărtați toate obiectele pe care mașina le-ar putea proiecta.

Măsuri de siguranță pentru combustibil

- Fiți extrem de precaut în timpul manipulării combustibilului. Este inflamabil, iar vaporii săi sunt explozivi.
- Stingeți toate țigările, țigaretele, pipele și alte surse de aprindere.
- Utilizați doar un recipient de combustibil corespunzător.
- Nu îndepărtați bușonul rezervorului și nu umpleți rezervorul de combustibil în timp ce motorul este pornit sau fierbinte.
- Nu adăugați sau goliți combustibil într-un spațiu închis.
- Nu depozitați mașina sau recipientul cu combustibil într-o zonă cu o flacără deschisă, scântei sau o lampă martor, precum pe un boiler sau un alt dispozitiv electric.
- Dacă vărsați combustibil, nu încercați să porniți motorul; evitați crearea unei surse de aprindere până la disiparea vaporilor de combustibil.
- Nu umpleţi recipientele în interiorul unui vehicul sau într-un camion sau remorcă prevăzută cu căptuşeală de plastic. Amplasaţi întotdeauna recipientele pe sol, la distanţă de vehicul înainte de umplere.

Siguranța înainte de utilizare (continuare)

- Îndepărtați echipamentul din camion sau remorcă și alimentați-l în timp ce se află pe sol. Dacă acest lucru nu este posibil, realimentaţi acest tip de echipament cu un container portabil, mai degrabă decât cu o duză de distribuire a combustibilului.
- Mențineți duza în contact cu marginea rezervorului de combustibil sau a containerului în permanență, până la finalizarea alimentării.

Efectuarea operațiunilor zilnice de întreținere

Înainte de a porni mașina în fiecare zi, efectuați toate procedurile înainte de fiecare folosință/zilnice specificate în Programul de întreținere.

Combustibil

Specificații cu privire la combustibil

Capacitate	2,0 l
Tip	Benzină fără plumb
Cifra octanică minimă	87 (SUA) sau 91 (cifra octanică „research”; în afara SUA)
Etanol	Nu mai mult de 10% din volum
Metanol	Fără
MTBE (metil-terț-butil-eter)	Mai puțin de 15% din volum
Ulei	Nu adăugaţi în combustibil

Utilizați numai combustibil curat, proaspăt (nu mai mult de 30 de zile), de la o sursă de încredere.

INFORMAȚII IMPORTANTE

Pentru a reduce problemele la pornire, adăugaţi stabilizator/aditiv de combustibil în combustibilul proaspăt, conform instrucţiunilor producătorului stabilizatorului/ aditivului de combustibil.

Combustibil (continuare)

Umplerea rezervorului de combustibil

1. Curățați în jurul capacului rezervorului de combustibil ① și îndepărtați capacul de la rezervor.

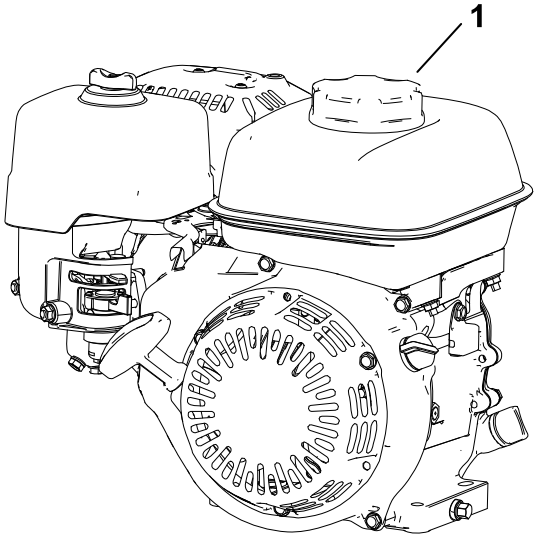

G404710

2. Adăugați combustibilul recomandat până la nivelul maxim ② (adică până la partea inferioară a indicatorului de combustibil ①) în rezervorul de combustibil.

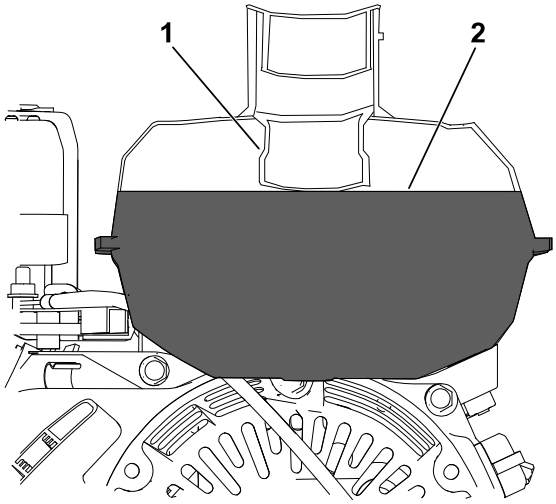

G404711

INFORMAȚII IMPORTANTE

Nu umpleți rezervorul peste acest nivel.

3. Montați capacul rezervorului de combustibil și ștergeți orice urmă de combustibil vărsat.

Reglarea ratei de tăiere

1. Stabiliți rata de tăiere adecvată conform tabelului următor:

Reglarea ratei de tăiere (continuare)

Rată de tăiere

Viteză cilindru	Poziție fulie	Unitate de tăiere		
		8 lame	11 lame	14 lame
Redus	Redus	7,3 mm	5,3 mm	4,2 mm
Redus	Ridicat	6,1 mm	4,4 mm	3,5 mm
Ridicat	Redus	5,9 mm	4,3 mm	3,4 mm
Ridicat	Ridicat	5,0 mm	3,6 mm	2,8 mm

2. Reglați comanda pentru viteza cilindrului la setarea RIDICATĂ sau JOASĂ după cum este necesar.
3. Setați fulia de acționare a cilindrului de pe unitatea de tăiere în poziția RIDICATĂ sau JOASĂ după cum este necesar; consultați *Manualul Operatorului* pentru unitatea de tăiere.

Reglarea poziției tamburului de tracțiune

Tamburul de tracțiune poate fi reglat în 2 poziții:

- **POZIȚIE** coborâtă (1): utilizați această poziție pentru a tăia iarba la o înălțime mai mică de tăiere (de exemplu, tunderea gazonului de pe un teren de golf).
- **POZIȚIE** ridicată (2): utilizați această poziție pentru a tăia iarba la o înălțime mai mare de tăiere (de exemplu, tunderea gazonului dintr-o zonă de start de pe un teren de golf).

1. Deplasați bara suport în poziția de SERVICE PENTRU ROȚILE DE TRANSPORT.
2. Îndepărtați șuruburile cu umăr (3) de pe fiecare parte a mașinii care fixează carcasa unității de acționare a tamburului pe cadru.
3. Aliniați orificiile din cadru cu orificiile din carcasa unității de acționare.
4. Utilizați șuruburile cu umăr îndepărtate anterior pentru a fixa carcasa unității de acționare pe cadru.
5. Deplasați bara suport în poziția pentru DEPOZITARE.

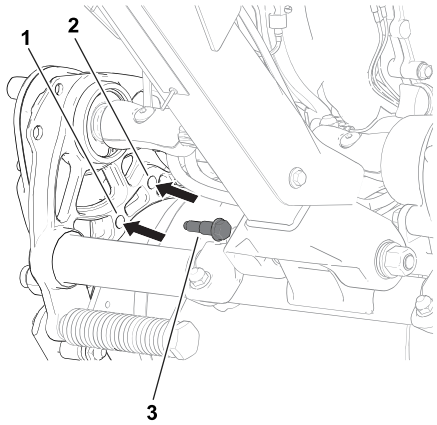

G404712

În timpul operării

Siguranța în timpul utilizării

Siguranța generală

- Proprietarul/operatorul poate preveni și este responsabil pentru accidentele care pot cauza vătămări corporale sau pagube materiale.
- Purtați îmbrăcăminte adecvată, inclusiv ochelari de protecție, pantaloni lungi, încălțăminte solidă, antiderapantă și căști pentru protecția auzului. Strângeți la spate părul lung și nu purtați îmbrăcăminte largă sau bijuterii.
- Nu utilizați mașina dacă sunteți bolnav, obosit sau sub influența alcoolului sau a drogurilor.
- Utilizați mașina cu foarte mare atenție. Nu vă angrenați în nicio activitate care vă poate distrage atenția; în caz contrar, se pot înregistra pagube materiale sau vătămări corporale.
- Înainte de a porni mașina, asigurați-vă că toate dispozitivele de acționare sunt în poziția neutră, frâna de parcare este acționată și că vă aflați în poziția de utilizare.
- Țineți trecătorii și copiii departe de zona de utilizare. Dacă trebuie să fie prezenți colegi de muncă, fiți precaut și asigurați-vă că este montat la mașină coșul pentru iarbă.
- Utilizați mașina doar în condiții bune de vizibilitate și feriți-vă de gropi sau pericole ascunse.
- Nu utilizați mașina dacă există riscul unor descărcări electrice.
- Aveți grijă când tundeți iarba umedă. Stabilitatea necorespunzătoare poate provoca un accident prin alunecare și cădere.
- Țineți mâinile și picioarele la distanță de unitatea de tăiere.
- Priviți în spate și în jos înainte de a conduce mașina în marșarier, pentru a vă asigura că este liberă calea.
- Apropiați-vă cu atenție de curbele fără vizibilitate, tufișuri, copaci sau alte obiecte care vă pot afecta vizibilitatea.
- Opriți unitatea de tăiere când nu tundeți iarba.
- Decuplați transmisia de unitatea de tăiere și opriți mașina înainte de a regla înălțimea de tăiere.
- Nu porniți niciodată un motor într-o zonă în care gazele de eșapament rămân într-un spațiu închis.
- Nu lăsați o mașină pornită nesupravegheată.
- Înainte de a părăsi poziția operatorului, efectuați următorii pași:
  - Parcați maşina pe o suprafață uniformă.
  - Decuplați unitatea (unitățile) de tăiere.
  - Cuplați frâna de parcare.
  - Opriți mașina și scoateți cheia din contact (dacă este prevăzută).
  - Așteptați până când se oprește orice mișcare.

Siguranța în timpul utilizării (continuare)

- Opriți mașina înainte de a goli coșul.
- Nu atingeți motorul, toba de eșapament sau țeava de eșapament în timp ce funcționează motorul sau la scurt timp după oprirea motorului, deoarece aceste zone pot fi suficient de fierbinți pentru a provoca arsuri.
- Opriți mașina și decuplați transmisia de la unitatea de tăiere în următoarele situații:
  - Înainte de a alimenta cu combustibil
  - Înainte de a elimina blocajele
  - Înainte de a scoate coșul pentru iarbă
  - Înainte de a verifica, curăța sau efectua lucrări de întreținere la unitatea de tăiere
  - După lovirea unui obiect străin sau dacă apare o vibrație anormală. Verificați unitatea de tăiere pentru a descoperi eventuale deteriorări și efectuați reparații înainte de a porni și de a utiliza mașina
  - Înainte de a părăsi poziția de utilizare
- Utilizați doar accesorii și dispozitive de atașare aprobate de The Toro® Company.

Siguranța în pantă

- Pantele reprezintă un risc major de accidente legate de pierderea controlului și răsturnare, care pot cauza vătămări grave sau decesul. Sunteți responsabil pentru utilizarea în siguranță pe pante. Utilizarea mașinii pe o pantă necesită atenție suplimentară. Înainte de a utiliza mașina pe o pantă, realizați următorii pași:
  - Revizuiți și înțelegeți instrucțiunile pentru utilizarea în pantă, din manual și de pe mașină.
  - Evaluați starea curentă a terenului pentru a stabili dacă panta este sigură pentru utilizarea mașinii. Dați dovadă de simț practic și o bună judecată atunci când realizați această evaluare. Modificările de pe teren, precum umiditatea, pot afecta rapid funcționarea mașinii în pantă.
- Lucrați de-a lungul pantelor, niciodată în sus sau în jos. Evitați operarea pe pante excesiv de abrupte sau umede. Stabilitatea necorespunzătoare poate provoca un accident prin alunecare și cădere.
- Identificați pericolele de la baza pantei. Nu utilizați mașina în apropierea punctelor de livrare, șanțurilor, terasamentelor, cursurilor de apă sau altor zone periculoase. Mașina se poate răsturna brusc dacă o roată trece peste o margine sau dacă marginea cedează. Păstrați o distanță de siguranță între mașină și orice pericol. Utilizați o telecomandă pentru a opera în aceste zone.
- Evitați pornirea, oprirea sau virarea mașinii în pantă. Evitați schimbarea bruscă a vitezei sau direcției; virați încet și treptat.
- Nu utilizați mașina în nicio situație în care tracțiunea, direcția sau stabilitatea este sub semnul întrebării. Rețineți faptul că utilizarea mașinii pe iarbă udă, de-a lungul pantelor sau pe direcție descendentă poate duce la pierderea tracțiunii. Pierderea tracțiunii pentru roțile motoare poate duce la alunecare și pierderea capacității de frânare și direcționare. Mașina poate aluneca chiar dacă opriți tracțiunea.

Siguranța în timpul utilizării (continuare)

- Îndepărtați sau marcați obstacole precum șanțurile, gropile, șanțurile, denivelările, pietrele sau alte pericole ascunse. Iarba înaltă poate ascunde obstacole. Terenul denivelat poate cauza răsturnarea mașinii.
- Dacă pierdeți controlul mașinii, depărtați-vă de direcția de deplasare a acesteia.
- Țineți întotdeauna mașina în viteză când coborâți pante. Nu vă deplasați cu viteză mare în pantă (aplicabil doar unităților cu angrenaje).

Pornirea motorului

Notă: Asigurați-vă că firul bujiei este montat la aceasta.

1. Asiguraţi-vă că maneta unității de tracţiune este în poziţia NEUTRĂ.
2. Asigurați-vă că ventilul de închidere pentru combustibil este deschis
3. Aduceţi comutatorul de pornire/oprire în poziţia PORNIRE.
4. Utilizați maneta de accelerație pentru a mări turația motorului.
5. Deplasați maneta de șoc la jumătatea distanței dintre pozițiile ȘOC și FUNCȚIONARE atunci când porniți un motor care este rece.

   Notă: Este posibil ca șocul să nu fie necesar la pornirea unui motor cald.
6. Trageți mânerul demarorului cu recul până când are loc cuplarea, apoi trageți-l viguros pentru a porni motorul.

INFORMAȚII IMPORTANTE

Nu trageți cablul demarorului cu recul până la limită și nu dați drumul mânerului demarorului când cablul este tras în afară; cablul se poate rupe sau ansamblul cu recul poate fi deteriorat.

---

7. Deplasați maneta de șoc în poziția FUNCȚIONARE pentru încălzirea motorului.

Prezentare generală pentru tunderea ierbii

1. Transportați mașina în zona de utilizare.
2. Porniți motorul, setați accelerația la o turație redusă, împingeți în jos mânerul pentru a ridica unitatea de tăiere și cuplați tracțiunea pentru a transporta mașina la marginea spațiului verde.
3. Opriți mașina la marginea zonei verzi.
4. Folosiți maneta de acţionare pentru unitatea de tăiere pentru a cupla unitatea de tăiere, măriți accelerația până când mașina se deplasează la viteza dorită, cuplați tracțiunea pentru a deplasa mașina în zona de verdeață, coborâți unitatea de tăiere la sol și începeți tunderea ierbii.

Recomandări pentru a tunde iarba

INFORMAȚII IMPORTANTE

Iarba tăiată acționează ca un lubrifiant în timpul tunderii. Operarea excesivă a unității de tăiere fără iarbă tăiată o poate deteriora.

- Tundeți verdeața în direcție dreaptă înainte și înapoi peste aceasta.
- Evitați cosirea circulară sau întoarcerea mașinii pe zonele verzi pentru a preveni uzura prin frecare.
- Întoarceți mașina de pe spațiul verde, prin ridicarea cilindrului de tăiere (împingând mânerul în jos) și efectuând o întoarcere în formă de lacrimă pe tamburul de tracțiune.
- Tundeți iarba într-un ritm de mers normal. Vitezele mari economisesc puțin timp și au ca rezultat lucrări de calitate inferioară.

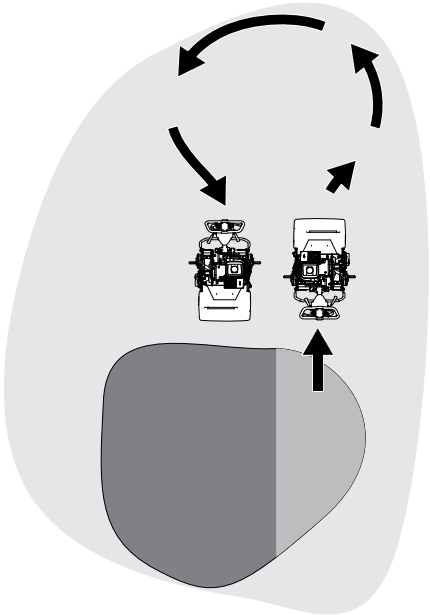

G404724

- Pentru a ajuta la menținerea unei linii drepte peste spațiul verde și pentru a menține mașina la o distanță egală de marginea tăieturii anterioare, utilizați dungile de aliniere de pe coș (1).

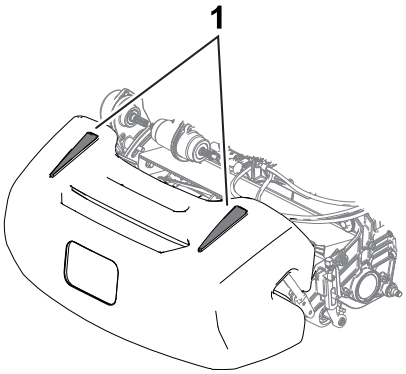

G404725

Oprirea motorului

1. Eliberați maneta de ambreiaj.
2. Deplasați maneta de accelerație în poziția de deplasare LENTĂ.
3. Aduceţi comutatorul de pornire/oprire în poziţia OFF (Oprire).
4. Înainte de a depozita sau transporta mașina, închideți ventilul de închidere combustibil

După utilizare

Siguranța după utilizare

Siguranța generală

- Opriți mașina, scoateți cheia din contact (dacă este prevăzută) și așteptați oprirea tuturor mișcărilor înainte de a părăsi poziția operatorului. Lăsați mașina să se răcească înainte de reglarea, repararea, curățarea sau depozitarea acesteia.
- Curățați iarba și resturile din mașină pentru a ajuta la prevenirea incendiilor. Ștergeți uleiul sau combustibilul scurs.
- Înainte de a o depozita în orice spațiu, lăsați mașina să se răcească.
- Nu depozitați mașina sau recipientul cu combustibil într-o zonă cu o flacără deschisă, scântei sau o lampă martor, precum pe un boiler sau alte dispozitive electrice.
- Reduceți setarea manetei de accelerație înainte de a opri motorul și opriți supapa de închidere pentru combustibil (dacă este disponibilă) după încetarea lucrului.

Utilizarea mașinii după tunderea ierbii

1. Scoateți mașina din zona de verdeață, împingeți în jos mânerul pentru a ridica unitatea de tăiere, eliberați maneta de ambreiaj, decuplați unitatea de tăiere și opriți motorul.
2. Scoateți coșul pentru iarbă și îndepărtați iarba tăiată.
3. Montați coșul pentru iarbă la mașină și transportați mașina în locul de depozitare.

Decuplarea transmisiei

Puteți decupla tamburul de la transmisie pentru a permite manevrarea mașinii. Decuplați transmisia atunci când trebuie să mutați mașina fără a porni motorul (de exemplu pentru efectuarea lucrărilor de întreținere într-un spațiu închis). Înainte de a utiliza mașina, aveți grijă să cuplați transmisia.

Decuplarea transmisiei (continuare)

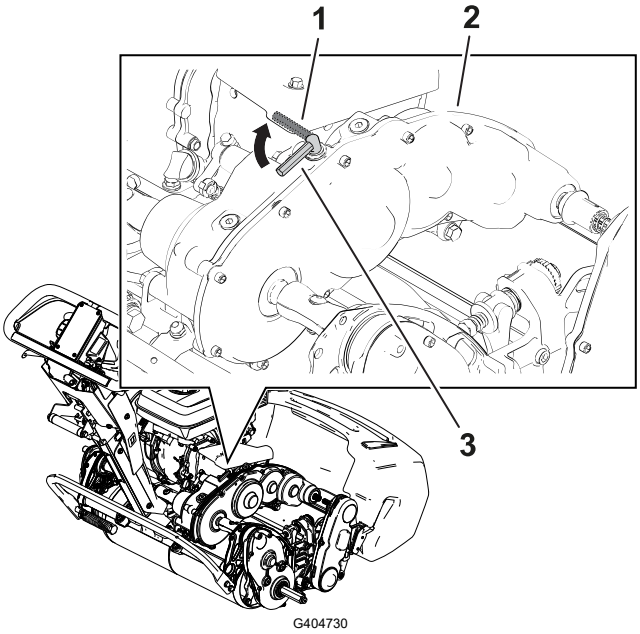

1 Manetă de cuplare a tracțiunii – poziție DECUPLATĂ

2 Cutie de viteze

3 Manetă de cuplare a tracțiunii – poziție CUPLATĂ

Transportarea mașinii

Montarea roților de transport

Puteți achiziționa un set de roți de transport opțional (Model 04123); contactați distribuitorul dumneavoastră Toro autorizat.

1. Aveți grijă ca anvelopele să fie umflate la 0,83 – 1,03 bar (83 – 103 kPa).
2. Deplasați bara suport în poziția de SERVICE PENTRU ROȚILE DE TRANSPORT.
3. Glisați o roată pe o osie 1.
4. Pivotați clema de blocare a roții 2 în afara centrului roții, lăsând-o să gliseze mai departe pe osie.
5. Rotiți roata înainte și înapoi până când alunecă complet pe osie și clema de blocare este fixată în canelura de pe arbore.
6. Repetați procedura pe partea cealaltă a mașinii.
7. Coborâți cu grijă mașina de pe bara suport.

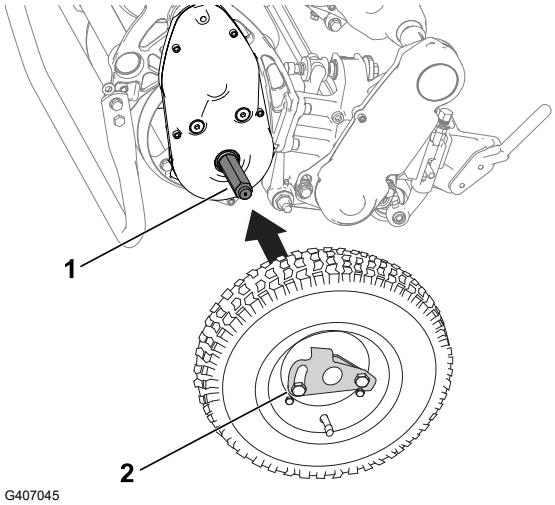

Transportarea mașinii utilizând roțile de transport

Utilizați roțile de transport pentru a transporta mașina pe o distanță mai mică.

1. Montați roțile de transport.
2. Asigurați-vă că elementele de control al tracțiunii și al acționării cilindrului sunt în poziția NEUTRĂ.
3. Porniți motorul și deplasați maneta de control al accelerației în poziția ÎNCETINIRE.
4. Înclinați partea din față a mașinii în sus și cuplați treptat unitatea de tracțiune.
5. Reglați maneta de accelerație pentru a acționa mașina de tuns iarba cu viteza la sol dorită și transportați mașina la destinația dorită.

Demontarea roților de transport

1. Eliberați maneta de ambreiaj, utilizați maneta de accelerație pentru a reduce turația motorului și opriți motorul.
2. Deplasați bara suport în poziția de SERVICE PENTRU ROȚILE DE TRANSPORT.
3. Îndepărtați roțile de transport apăsând clemele de blocare a roților (2) în afara osiilor (1).
4. Coborâți cu atenție mașina de pe bara suport împingând încet în față sau ridicând suportul inferior al mânerului, permițând barei suport să revină în poziția de DEPOZITARE.

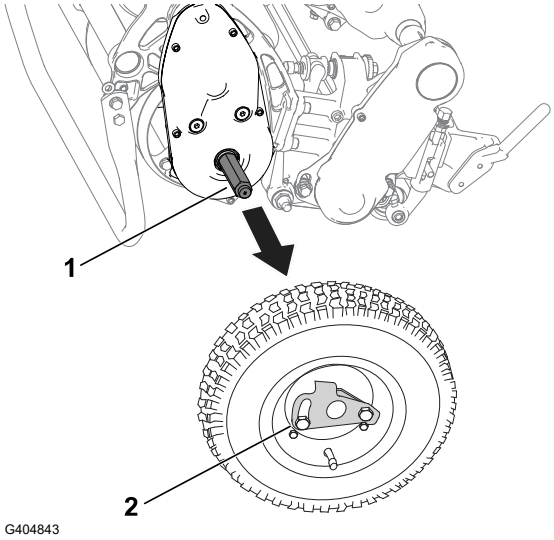

Transportul mașinii

Utilizați o remorcă pentru a transporta mașina pe o distanță considerabilă. Aveți grijă când urcați și coborâți mașina de pe remorcă.

Notă: Puteți folosi Toro remorca Trans Pro pentru a transporta mașina. Pentru instrucțiuni cu privire la încărcarea pe remorcă, consultați *Manualul operatorului* pentru remorcă.

1. Conduceți cu grijă mașina pe remorcă.
2. Opriți motorul, cuplați frâna de parcare și amplasați valva de combustibil în poziția OPRIT.

INFORMAȚII IMPORTANTE

Nu porniți motorul în timp ce transportați mașina pe o remorcă, deoarece se poate deteriora mașina.

3. Utilizați o rampă de lățime completă pentru a încărca mașina pe o remorcă sau un camion.
4. Fixați bine mașina pe remorcă.

Întreținere

AVERTISMENT

Neefectuarea corespunzătoare a lucrărilor de întreținere pentru mașină poate duce la defectarea prematură a sistemelor mașinii, cauzând posibile vătămări dumneavoastră sau celor din jur.
Păstrați mașina întreținută corespunzător și în stare bună de funcționare, astfel cum este indicat în aceste instrucțiuni.

Notă: Determinaţi partea stângă şi dreaptă a maşinii din poziţia de operare normală.

INFORMAȚII IMPORTANTE

Nu înclinați mașina la un unghi mai mare de 25°. Înclinarea mașinii la peste 25° duce la scurgerea uleiului în camera de ardere și/sau scurgerea combustibilului prin capacul rezervorului de combustibil.

INFORMAȚII IMPORTANTE

Consultați manualul utilizatorului motorului pentru proceduri de întreținere suplimentare.

Siguranță în timpul întreținerii

- Înainte de a părăsi poziția operatorului, realizați următorii pași:
  - Parcați maşina pe o suprafață uniformă.
  - Deplasați maneta de accelerație în poziția de turație scăzut la ralanti.
  - Decuplați unitatea (unitățile) de tăiere.
  - Asigurați-vă că tracțiunea este în poziția neutră.
  - Cuplați frâna de parcare.
  - Opriți mașina și scoateți cheia din contact (dacă este prevăzută).
  - Așteptați până când se oprește orice mișcare.
- Lăsați componentele mașinii să se răcească înainte de a realiza lucrările de întreținere.
- Dacă este posibil, nu efectuați lucrări de întreținere cu mașina în funcțiune. Păstrați distanța față de componentele în mișcare.
- Dacă trebuie să rulați motorul pentru a efectua o reglare de întreținere, țineți mâinile, picioarele, îmbrăcămintea și orice parte a corpului departe de unitatea de tăiere, dispozitivele de atașare și orice componente în mișcare. Ţineţi trecătorii la distanţă.
- Curățați iarba și reziduurile de pe unitatea de tăiere, transmisie, toba de eșapament, ecranul de răcire și motor pentru a ajuta la prevenirea incendiilor. Ștergeți uleiul sau combustibilul scurs.
- Mențineți toate piesele în stare bună de funcționare. Înlocuiți toate piesele și autocolantele deteriorate sau lipsă. Păstrați toate elementele de fixare strânse pentru a vă asigura că mașina este în condiții sigure de funcționare.
- Verificați frecvent componentele dispozitivului de adunat iarbă și înlocuiți-le când este necesar.
- Pentru a asigura performanța optimă și sigură a mașinii, utilizați doar piese de schimb Toro originale. Piesele de schimb de la alți producători pot fi periculoase și pot anula garanția produsului.
- Dacă sunt vreodată necesare reparații majore sau dacă doriți asistență, contactați un distribuitor Toro autorizat.

Program de întreținere recomandat

Interval de întreținere și service	Procedură de întreținere	Nr. piesă	Can-titate	Descriere
După primele 20 ore	Schimbați uleiul de motor.	38280	1	Ulei de motor Premium 10w30 – Sticlă (946 ml)
		121-6393	1	Ulei de motor Premium 10w30 – Container (18,9 l)
		121-6392	1	Ulei de motor Premium 10w30 – Butoi (208,2 l)
Înainte de fiecare folosinţă sau zilnic	Verificați nivelul uleiului de motor.	-	-	-
	Verificați elementele filtrului de aer.	-	-	-
La intervale de 50 de ore	Curățați elementele filtrului de aer.	-	-	-
La intervale de 100 de ore	Schimbați uleiul de motor.	38280	1	Ulei de motor Premium 10w30 – Sticlă (946 ml)
		121-6393	1	Ulei de motor Premium 10w30 – Container (18,9 l)
		121-6392	1	Ulei de motor Premium 10w30 – Butoi (208,2 l)
	Verificați și reglați bujia; înlocuiți-o dacă este necesar.	-	1	Bujie; se obține de la Honda
La intervale de 300 de ore	Înlocuiți elementul din hârtie al filtrului de aer (mai frecvent în condiții de operare cu praf).	-	1	Element din hârtie al filtrului; se obține de la Honda
	Înlocuiți bujia.	-	1	Bujie; se obține de la Honda
Anual	Reglați cablul de tracțiune.	-	-	-

Listă de verificare pentru întreținerea zilnică

Copiați această pagină pentru utilizare de rutină.

Verificări de întreținere	**Pentru săptămâna:**						
	Lu.	**Ma.**	**Mi.**	**Jo.**	**Vi.**	**Sâ.**	**Du.**
Verificați funcționarea elementului de blocare manetă de frână.							
Verificați nivelul de combustibil.							
Verificați nivelul uleiului de motor.							
Verificați filtrul de aer.							
Curăţaţi nervurile de răcire a motorului.							
Verificați zgomotele neobișnuite ale motorului.							
Verificați zgomotele neobișnuite de funcționare.							
Verificați reglarea alinierii contracuţitului cu cilindrul.							
Verificați reglarea înălțimii de tăiere.							
Retușați vopseaua deteriorată.							
Curățați mașina.							

Notare pentru zonele de interes

Verificare efectuată de către:		
Element	**Data**	**Informații**

Notare pentru zonele de interes (continuare)

Verificare efectuată de către:		
Element	**Data**	**Informații**

Procedurile premergătoare lucrărilor de întreținere

Pregătirea mașinii pentru lucrările de întreținere

AVERTISMENT

În timp ce efectuați lucrări de întreținere sau reglare a mașinii, cineva ar putea porni motorul. Pornirea accidentală a motorului vă poate răni grav pe dumneavoastră sau alte persoane.

Eliberați maneta de ambreiaj, cuplați frâna de parcare și decuplați cablul de la bujie înainte de a efectua orice lucrare de întreținere. De asemenea, poziționați cablul deoparte, astfel încât să nu intre în contact accidental cu bujia.

1. Parcați maşina pe o suprafață uniformă.
2. Opriți motorul.
3. Cuplați frâna de parcare.
4. Așteptați oprirea tuturor pieselor mobile și lăsați motorul să se răcească înainte de a efectua lucrări de service, înainte de a depozita mașina sau de a efectua reparații.

Pregătirea mașinii pentru lucrările de întreținere (continuare)

5. Deconectați cablul bujiei ①.

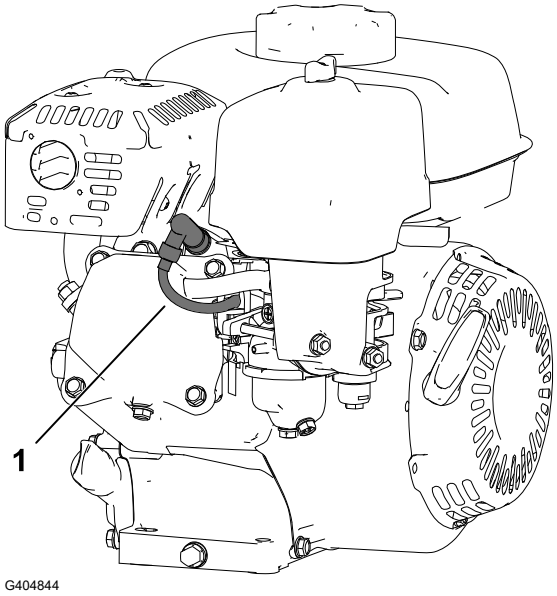

Întreținerea motorului

Măsuri de siguranță pentru motor

- Nu modificați viteza regulatorului motorului și nu supraturați motorul.
- Rulați motorul fără combustibil sau îndepărtați combustibilul cu o pompă manuală; nu scurgeți niciodată combustibilul. Dacă trebuie să goliți rezervorul de combustibil, goliți-l în aer liber.

Specificații ulei de motor

Capacitate carter:	0,56 l
Tip de ulei:	Clasificare API SJ sau superioară.
Vâscozitate ulei:	Selectați vâscozitatea uleiului în funcție de temperatura ambientală din tabelul de mai jos. **Notă:** Uleiurile multigrad (5W-30 și 10W-30) măresc consumul de ulei. Verificați nivelul uleiului de motor mai des când utilizați aceste uleiuri.

Specificații ulei de motor (continuare)

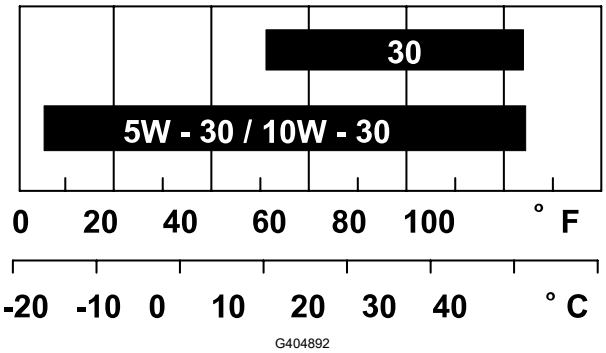

Verificarea nivelului uleiului de motor

Momentul ideal pentru a verifica nivelul uleiului de motor este atunci când motorul este rece sau înainte de a porni motorul la începutul zilei. Dacă ați rulat deja motorul, lăsați uleiul să se scurgă înapoi în baia de ulei timp de cel puțin 10 minute înainte de a verifica nivelul uleiului de motor.

1. Opriți motorul și așteptați până la oprirea tuturor pieselor mobile.
2. Poziționați mașina astfel încât motorul să fie la nivel și curățați zona din jurul tubului de umplere cu ulei ①.

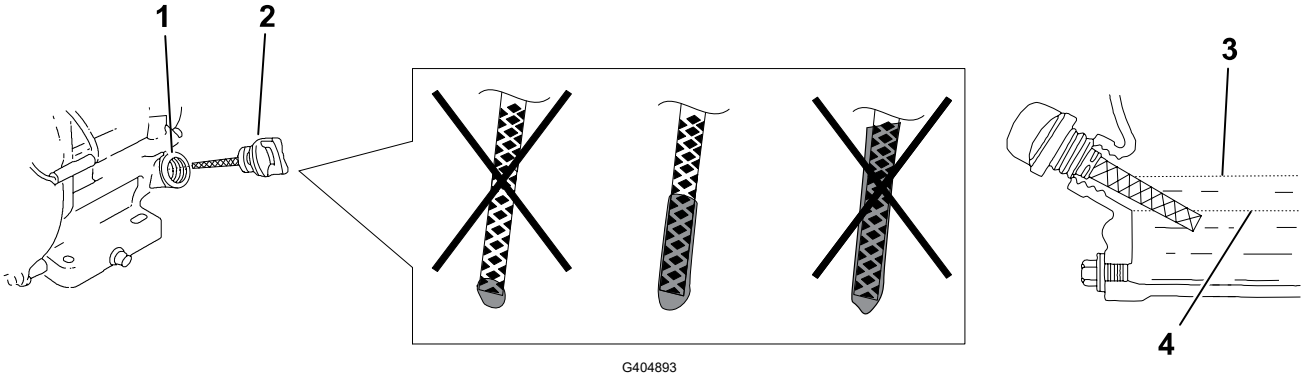

3. Scoateți joja ② rotind-o în sens invers acelor de ceasornic.
4. Scoateți joja și ștergeți-i extremitatea.
5. Introduceți joja complet în tubul de umplere cu ulei, **fără a o înșuruba**.
6. Scoateți joja și verificați nivelul uleiului de motor.
7. Dacă nivelul uleiului de motor este incorect, adăugați sau scurgeți ulei pentru a corecta nivelul.

   Notă: Dacă nivelul uleiului este aproape sau sub marcajul de nivel inferior ④ de pe jojă, adăugați doar o cantitate de ulei specificat care este suficientă pentru a ridica nivelul la marcajul de nivel inferior ③ (marginea inferioară a orificiului de umplere cu ulei)

Schimbarea uleiului de motor

AVERTISMENT

Uleiul poate fi fierbinte după pornirea motorului, iar contactul cu uleiul fierbinte poate cauza vătămări corporale grave.

Evitați contactul cu uleiul de motor fierbinte atunci când îl scurgeți.

1. Opriți motorul și așteptați până la oprirea tuturor pieselor mobile.
2. Puneți o tavă sub bușonul de golire (1) pentru a colecta uleiul.
3. Îndepărtați bușonul de golire, șaiba (1) și joja (2).
4. Poziționați motorul astfel încât uleiul să se scurgă din motor.
5. După ce uleiul s-a scurs complet, amplasați motorul în poziție orizontală și montați bușonul de golire și o șaibă nouă.

   Notă: Eliminaţi uleiul uzat la un centru de reciclare certificat.
6. Turnați încet ulei în orificiul de umplere până când uleiul ajunge la nivelul corect.
7. Asigurați-vă că uleiul este la nivelul corect pe jojă.
8. Înșurubați joja în tubul de umplere cu ulei.
9. Ştergeţi orice urmă de ulei vărsat.
10. Conectați cablul la bujie.

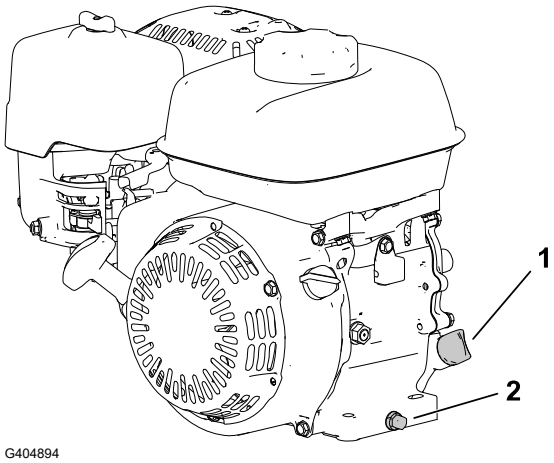

Lucrări de service pentru filtrul de aer

INFORMAȚII IMPORTANTE

Nu utilizați motorul fără ansamblul filtrului de aer; se vor produce daune extreme ale motorului.

1. Opriți motorul și așteptați până la oprirea tuturor pieselor mobile.

Lucrări de service pentru filtrul de aer (continuare)

2. Îndepărtați piulița fluture ① care fixează capacul filtrului de aer ②.
3. Îndepărtați capacul filtrului de aer.

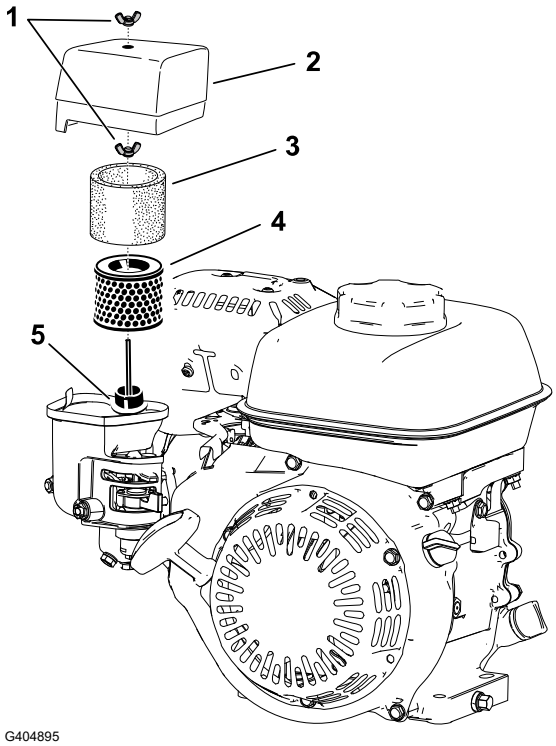

INFORMAȚII IMPORTANTE

Asigurați-vă că nu cad în bază murdăria sau reziduurile de pe capacul filtrului de aer.

4. Îndepărtați elementele din spumă ③ și elementele din hârtie ④ de pe bază.
5. Scoateți elementul din spumă din elementul din hârtie.
6. Verificați elementele din spumă și din hârtie; înlocuiți-le dacă sunt deteriorate sau excesiv de murdare.
7. Curățați elementul din hârtie lovindu-l ușor pentru a îndepărta murdăria.

INFORMAȚII IMPORTANTE

Nu încercați să îndepărtați murdăria de pe elementul din hârtie; periajul forțează pătrunderea murdăriei în fibre. Înlocuiți elementul dacă nu poate fi îndepărtată murdăria prin lovirea ușoară a acestuia.

8. Curățați elementul din spumă în apă caldă cu săpun sau într-un solvent neinflamabil.

Lucrări de service pentru filtrul de aer (continuare)

INFORMAȚII IMPORTANTE

Nu folosiți benzină pentru a curăța elementul din spumă deoarece ar putea crea un risc de incendiu sau explozie.

9. Clătiți și uscați bine elementul din spumă.
10. Ștergeți murdăria de pe bază și capac cu o lavetă umedă.

INFORMAȚII IMPORTANTE

Asigurați-vă că murdăria și resturile nu intră în conducta de aer (5) care duce la carburator.

11. Montați elementele filtrului de aer și asigurați-vă că sunt poziționate corect. Montați piulița fluture din partea de jos.
12. Montați capacul și piulița superioară pentru a-l fixa.

Service-ul bujiei

Utilizați o bujie NGK BPR6ES sau echivalentă.

1. Opriți motorul și așteptați până la oprirea tuturor pieselor mobile.
2. Curăţaţi zona din jurul bujiei.
3. Scoateţi bujia din chiulasa cilindrului.

INFORMAȚII IMPORTANTE

Înlocuiţi o bujie crăpată, deteriorată sau murdară. Nu șlefuiți, nu răzuiți sau nu curățați electrozii, deoarece poate fi deteriorat motorul din cauza pătrunderii piliturii în cilindru.

4. Setați decalajul bujiei (1) la 0,7 – 0,8 mm.
5. Montați bujia cu grijă, manual (pentru a evita deteriorarea filetului) până când este strânsă.
6. Strângeți bujia cu ½ tură în plus dacă este nouă; în caz contrar, strângeți-o cu ⅛ - ¼ tură în plus.

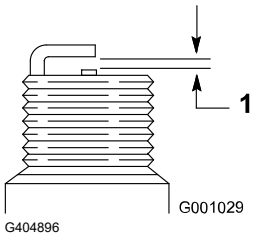

Service-ul bujiei (continuare)

INFORMAȚII IMPORTANTE

O bujie slăbită poate deveni foarte fierbinte și poate deteriora motorul; strângerea excesivă a bujiilor poate deteriora filetele din chiulasă.

7. Conectați cablul la bujie.

Întreținerea comenzilor

Reglarea cablului de tracțiune

Reglați cablul de tracțiune pentru a obține un spațiu de 1,1 mm între discul de fricțiune și placa de presiune.

1. Accesați discul de fricțiune și placa de presiune prin îndepărtarea capacului ambreiajului (1).

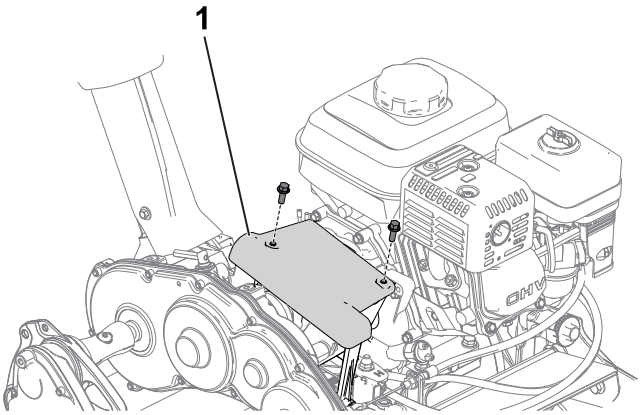

G404910

2. Slăbiți contrapiulițele (2) și reglați cablul de tracțiune (1) astfel încât să existe un spațiu de 1,1 mm (5) între discul de fricțiune (3) și placa de presiune (4).

Reglarea cablului de tracțiune (continuare)

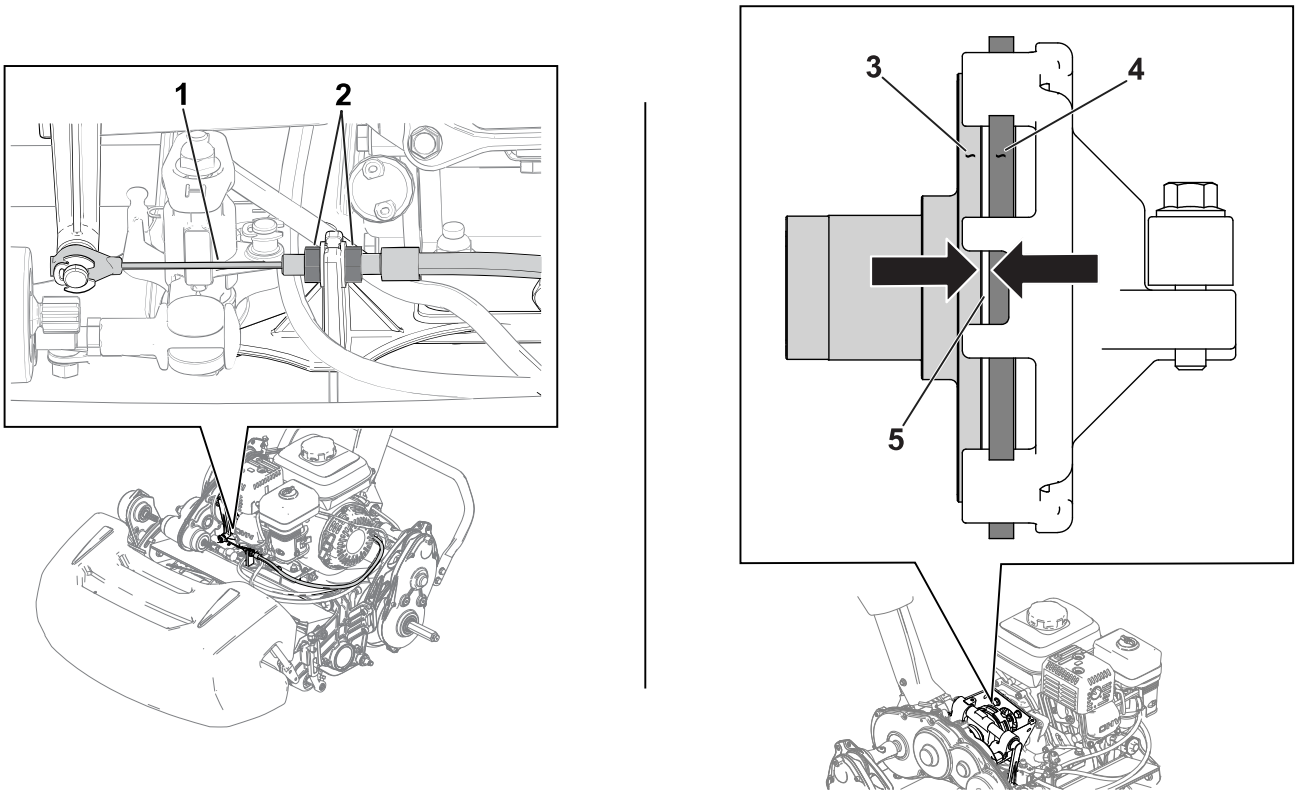

Reglarea frânei de serviciu/parcare

Reglați frâna de serviciu/parcare dacă patinează în timpul funcționării.

1. Decuplați frâna de parcare.
2. Măsurați jocul la capătul manetei frânei de parcare ①.

   Jocul manetei trebuie să fie de 12,7 – 25,4 mm ②. Dacă jocul nu se încadrează în acest interval, treceți la următorul pas pentru a regla cablul de frână ③.

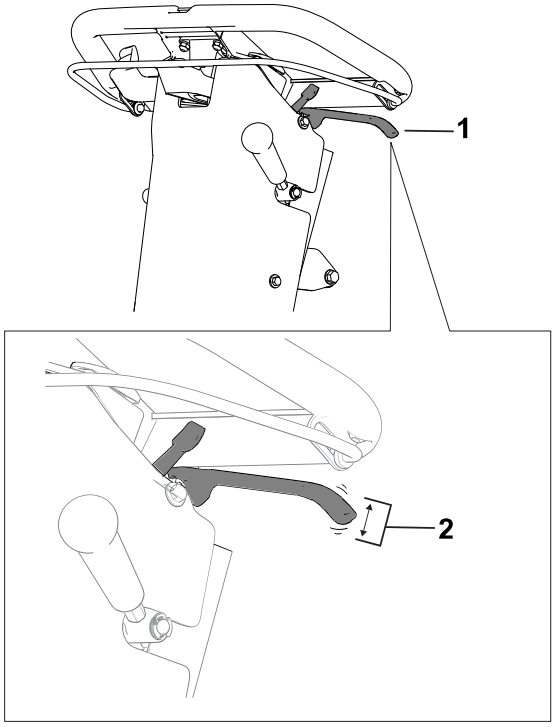

G404912

3. Efectuați următorii pași pentru a regla tensionarea cablului de frână:
   - Pentru a mări tensionarea cablului, slăbiți contrapiulița cablului din față ① și strângeți contrapiulița din spate ②. Repetați pasul anterior și reglați tensionarea dacă este necesar.
   - Pentru a reduce tensionarea cablului, slăbiți contrapiulița din spate ② și strângeți contrapiulița cablului din față ①. Repetați pasul anterior și reglați tensionarea dacă este necesar.

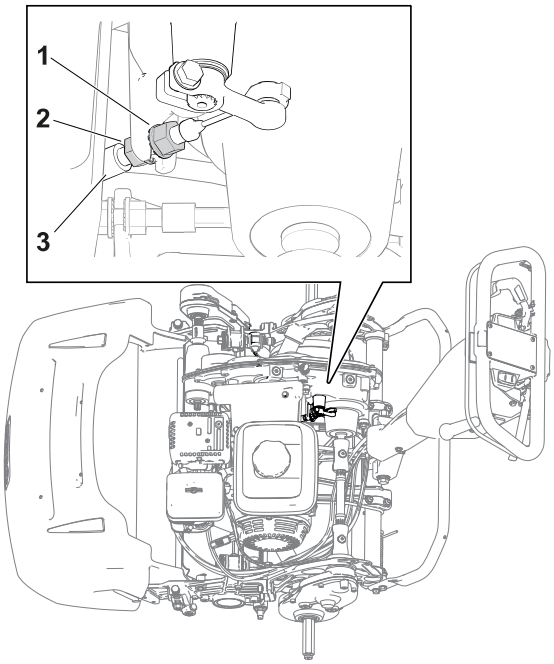

G404913

Reglarea cablului de control al cilindrului

Reglați cablul de control al cilindrului ③ pentru a elimina jocul suplimentar.

Reglarea cablului de control al cilindrului (continuare)

1. Deplasați butonul de control al vitezei cilindrului în poziția pentru viteză ridicată a cilindrului.
2. Slăbiți contrapiulița din spate ① și strângeți contrapiulița din față ②.

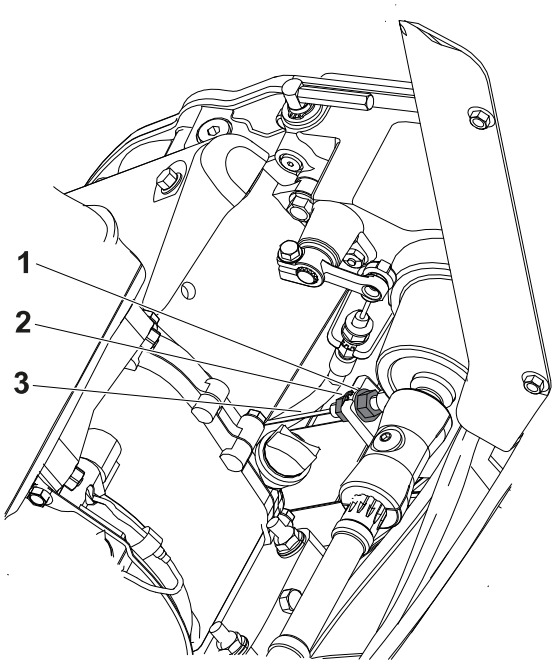

G404914

Reglarea cablului de accelerație

Reglarea turației de ralanti scăzute a motorului

1. Parcați mașina pe o suprafață plană și cuplați frâna de parcare.
2. Asigurați-vă că motorul este la o temperatură normală de funcționare.
3. Porniți motorul și utilizați maneta de accelerație pentru a reduce turația motorului la valoarea scăzută de ralanti.
4. Utilizați un tahometru pentru a vedea turația de ralanti scăzută a motorului.

   Intervalul ideal pentru turația scăzută la ralanti este **1.800 – 2.000 rpm**.
5. Slăbiți clema conductei ② de pe cablul manetei de accelerație ①.
6. Mișcați conducta de cablu până când tahometrul afișează valoarea de 1.900 rpm.
7. Strângeţi șurubul de pe clema conductei de cablu.

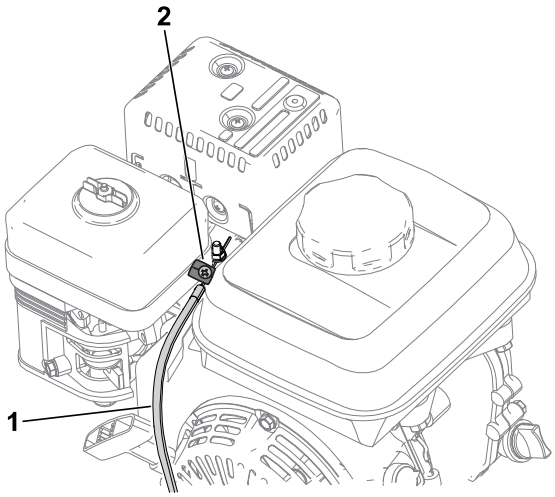

G404915

Reglarea cablului de accelerație (continuare)

Reglarea turației de ralanti ridicate a motorului

1. Parcați mașina pe o suprafață plană și cuplați frâna de parcare.

   Notă: Asigurați-vă că motorul este la o temperatură normală de funcționare înainte de a regla cablul de accelerație.

2. Porniți motorul și utilizați maneta de accelerație pentru a mări turația motorului la valoarea ridicată de ralanti.
3. Utilizați un tahometru pentru a vedea turația de ralanti ridicată a motorului.

   Gama ideală pentru turația ridicată la ralanti (pentru utilizare în țările care nu respectă standardele CE) este de **3.350 – 3.550 rpm**. Dacă tahometrul indică o turație sub 3.350 rpm sau peste 3.550 rpm, efectuați următorii pași din această procedură până când atingeți o turație de 3.350 - 3.550 rpm.

4. Opriți motorul.
5. Reglați opritorul de control al accelerației ① în funcție de valoarea turației ridicate la ralanti indicate de tahometru.

   - Pentru a **mări** pragul turației de ralanti ridicate, deplasați opritorul de control al accelerației în **sus**.
   - Pentru a **reduce** pragul turației de ralanti ridicate, deplasați opritorul de control al accelerației în **jos**.

6. Porniți motorul și citiți valoarea turației de ralanti ridicată nou indicată.

   Dacă tahometrul indică turația corespunzătoare, reglarea este finalizată.

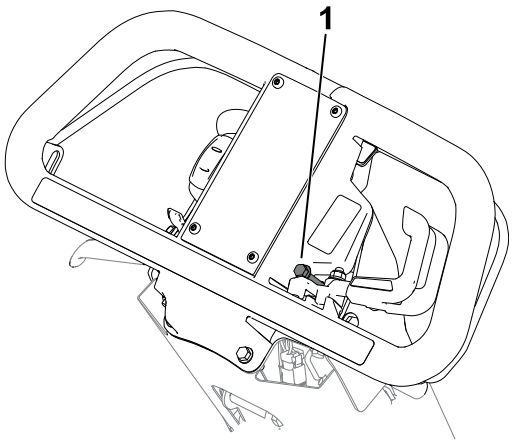

G440782

Întreținerea unității de tăiere

Siguranță cu privire la lame

- Verificați cu grijă unitatea de tăiere cilindru. Purtați mănuși și efectuați cu grijă lucrările de service asupra cilindrului.
- O lamă sau un contracuțit uzate sau deteriorate s-ar putea rupe, iar o bucată ar putea fi proiectată spre dumneavoastră sau alte persoane, cauzând vătămări corporale grave sau deces.
- Verificați lamele și contracuțitele periodic pentru a determina urme de uzură sau de deteriorări.
- Verificați lamele cu grijă. Purtați mănuși și efectuați cu grijă lucrările de service asupra acestora. Trebuie doar să înlocuiți sau să ascuțiți lamele și contracuţitele; nu le îndreptați sau sudați niciodată.

Montarea unităţii de tăiere

Montarea unității de tăiere

Doar modelul 04820

1. Deplasați bara suport în poziția de SERVICE PENTRU UNITATEA DE TĂIERE.
2. Îndepărtați componentele care fixează ansamblul de acționare a cilindrului pe placa laterală.
3. Îndepărtați ansamblul de acționare a cilindrului, șaibele plate, șaibele elastice și distanțierele de pe placa laterală.
4. Aliniați unitatea de tăiere la cadru.

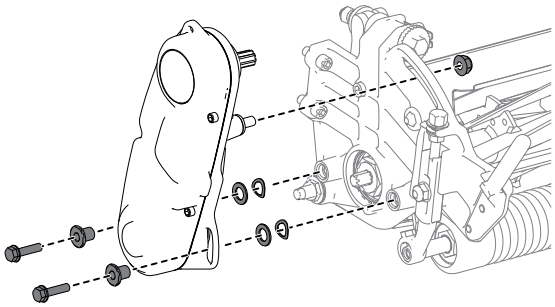

G404920

5. Folosiți 4 șuruburi cu cap imbus (1) pentru a fixa unitatea de tăiere pe cadru.

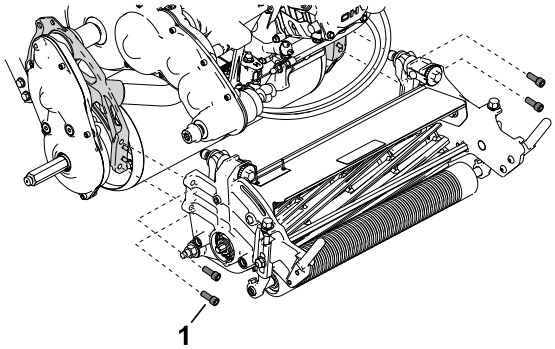

G404921

6. Utilizați șuruburile cu cap imbus, șaibele și distanțierele îndepărtate anterior pentru a fixa ansamblul cilindrului pe placa laterală a unității de tăiere.

   Asigurați-vă că arborele ansamblului de acționare a cilindrului este montat pe elementul de cuplaj al arborelui de transmisie (1).

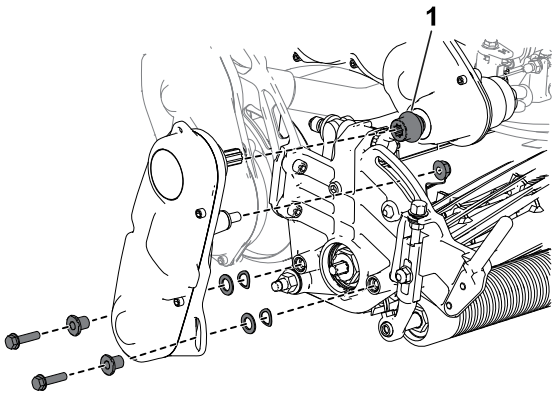

G404922

Montarea unității de tăiere

Doar modelele 04830 și 04840

1. Deplasați bara suport în poziția de service pentru unitatea de tăiere.
2. Aliniați unitatea de tăiere la cadru.

Montarea unităţii de tăiere (continuare)

3. Folosiți 4 șuruburi cu cap imbus ① pentru a fixa unitatea de tăiere pe cadru.
4. Glisați elementul de cuplaj de acționare pentru unitatea de tăiere ② pe arborele de transmisie.

   Elementul de cuplaj trebuie să gliseze fără rezistență pe arborele de transmisie. Dacă există rezistență, asigurați-vă că arborele de acționare a cilindrului este aliniat cu arborele de transmisie
5. Montați coșul pentru iarbă.

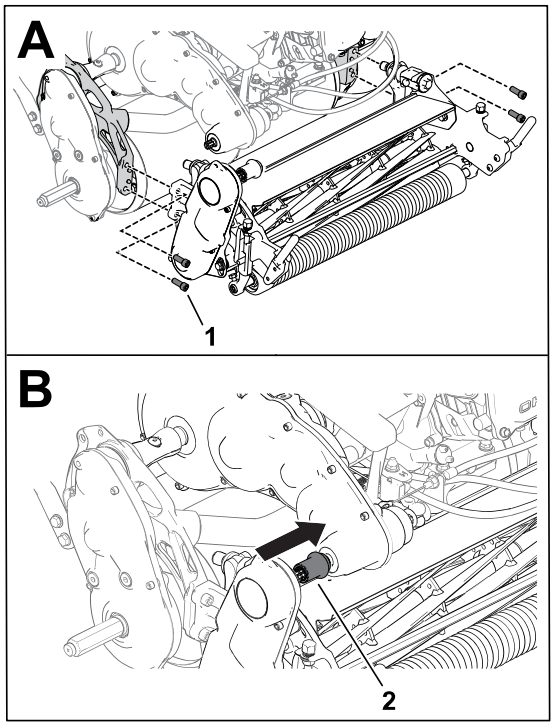

G404923

Reglarea poziției arborelui de acționare a cilindrului

Notă: Dacă atunci când instalați unitatea de tăiere simțiți rezistență între elementul de cuplaj și arbore, urmați această procedură pentru a regla arborele.

1. Slăbiți șurubul ②.
2. Rotiți ansamblul de acționare a cilindrului ① astfel încât arborele de acționare a cilindrului să fie aliniat corect cu arborele de transmisie.
3. Strângeți șurubul pe care l-ați slăbit anterior.

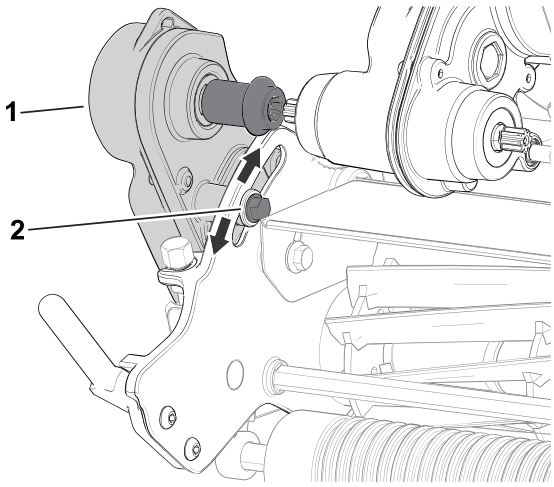

G404925

Dacă rezistența este prezentă în continuare, reglați alinierea motorului și transmisiei; consultați procedura de reglare pentru unitatea de tracțiune din *Manualul de service*.

Demontarea unităţii de tăiere

Demontarea unității de tăiere

Doar modelul 04820

1. Deplasați bara suport în poziția de SERVICE PENTRU UNITATEA DE TĂIERE.
2. Scoateți coșul pentru iarbă (dacă este disponibil).
3. Demontați ansamblul de acționare a cilindrului de la unitatea de tăiere și păstrați componentele.

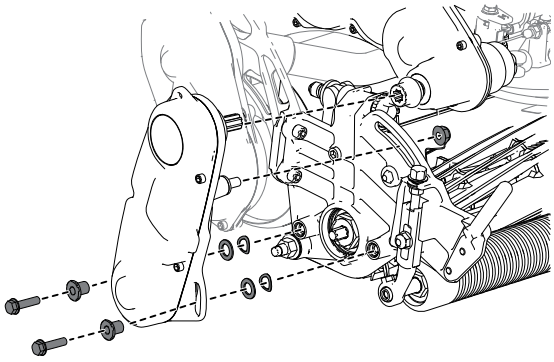

G404926

4. Scoateți șuruburile cu cap imbus (1) care fixează unitatea de tăiere pe cadru.
5. Îndepărtați unitatea de tăiere de pe cadru.

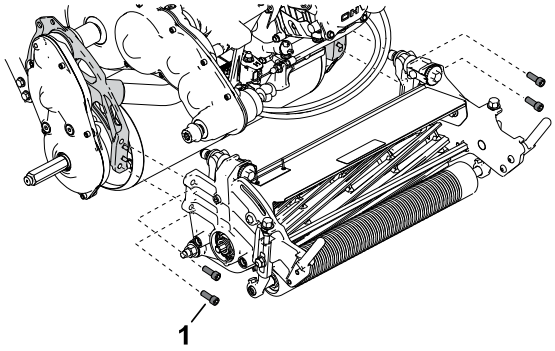

G404927

Demontarea unității de tăiere

Doar modelele 04830 și 04840

1. Deplasați bara suport în poziția de SERVICE PENTRU UNITATEA DE TĂIERE.
2. Scoateți coșul pentru iarbă (dacă este disponibil).

Demontarea unităţii de tăiere (continuare)

3. Eliberați elementul de cuplaj de acționare pentru unitatea de tăiere ① de la arborele de transmisie.
4. Scoateți șuruburile cu cap imbus ② care fixează unitatea de tăiere pe cadru.
5. Îndepărtați unitatea de tăiere de pe cadru.

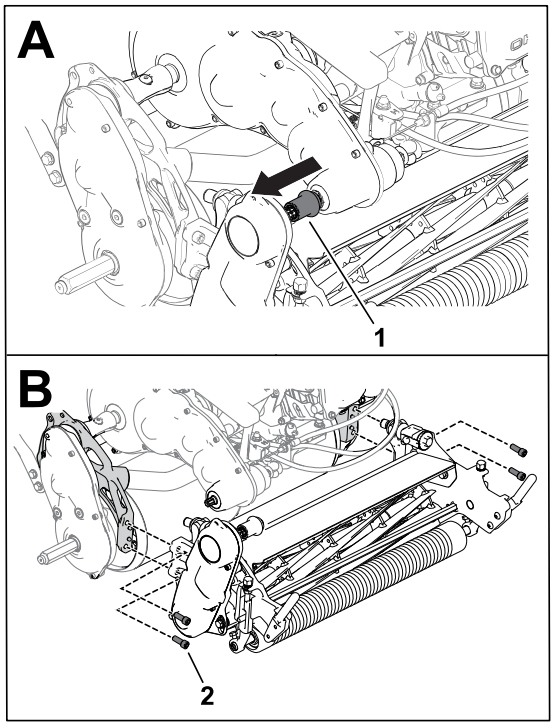

G404928

Informații cu privire la ascuțire

Denumire/model set	Unități de tracțiune compatibile
Set Access Backlap (model 139-4342)	Modele 04820, 04830 și 04840
Set Backlap (model 04800)	Modelele 04830 și 04840

Consultați instrucţiunile de utilizare din setul respectiv *Instrucţiuni de montare*. Contactați distribuitorul dumneavoastră Toro autorizat pentru a achiziționa unul dintre aceste seturi.

Depozitarea în siguranță

- Opriți motorul, scoateți cheia din contact (dacă este prevăzută) și așteptați oprirea tuturor mișcărilor înainte de a părăsi poziția operatorului. Lăsați mașina să se răcească înainte de reglarea, repararea, curățarea sau depozitarea acesteia.
- Nu depozitați mașina sau recipientul cu combustibil într-o zonă cu o flacără deschisă, scântei sau o lampă martor, precum pe un boiler sau un alt dispozitiv electric.

Depozitarea mașinii

1. Îndepărtați resturile de iarbă, murdăria și stratul depus de pe exteriorul întregii mașini și în special de pe motor. Curățați murdăria și pleava de pe exteriorul nervurilor chiulasei motorului și al carcasei suflantei.

INFORMAȚII IMPORTANTE

Puteți spăla mașina utilizând un detergent delicat și apă. Nu spălați mașina cu presiune. Evitați utilizarea excesivă a apei, în special în apropierea plăcii schimbătorului de viteze și a motorului.

2. Pentru depozitare pe termen lung (mai mult de 30 de zile) adăugați stabilizator/aditiv la combustibilul din rezervor.
   A. Porniți motorul pentru a distribui combustibilul aditivat prin sistemul de alimentare timp de 5 minute.
   B. Opriți motorul, lăsați-l să se răcească și goliți rezervorul de combustibil sau turați motorul până când se oprește.
   C. Porniți motorul și turați-l până se oprește. Porniți din nou motorul, cu șocul închis, până când nu mai pornește.
   D. Deconectați cablul de la bujie.
   E. Eliminaţi în mod corespunzător combustibilul. Reciclați-l conform legislației locale.

      Notă: Nu depozitați combustibilul care conține stabilizator/aditiv pentru o perioadă mai mare decât cea recomandată de producătorul stabilizatorului de combustibil.
3. Verificați și strângeți toate șuruburile și piulițele. Reparați sau înlocuiți orice piesă uzată sau deteriorată.
4. Vopsiţi toate suprafeţele zgâriate sau de metal gol. Vopseaua este disponibilă de la distribuitorul dumneavoastră Toro autorizat.

5. Depozitaţi maşina într-un spaţiu de depozitare sau garaj uscat şi curat. Acoperiţi maşina pentru a o proteja şi a o menţine curată.

Garanția Toro

Garanție limitată pe o perioadă de doi ani sau 1500 de ore

Condițiile și produsele acoperite de garanție

The Toro Company garantează că produsul dumneavoastră comercial Toro („Produs?) nu va prezenta defecte ale materialelor sau de manoperă timp de 2 ani sau 1500 de ore de funcționare*, oricare dintre acestea survine mai întâi. Această garanție se aplică tuturor produselor, cu excepția aeratoarelor (consultați declarațiile de garanție separate pentru aceste produse). În cazul apariției unui defect inclus în garanție, vom repara produsul gratuit, cu serviciile de diagnoză, manoperă, piesele de schimb și transportul incluse. Această garanție intră în vigoare de la data livrării produsului către cumpărătorul cu amănuntul inițial. *Produs echipat cu contor ore de funcționare.

Instrucțiuni pentru obținerea Serviciului de garanție

Aveți responsabilitatea de a anunța distribuitorul de produse comerciale sau distribuitorul autorizat de produse comerciale de la care ați achiziționat produsul de îndată ce considerați că există o situație acoperită de garanție. Dacă aveți nevoie de ajutor pentru găsirea unui distribuitor de produse comerciale sau unui distribuitor autorizat de produse comerciale sau dacă aveți întrebări legate de drepturile și responsabilitățile care vă revin în baza garanției, ne puteți contacta la:

Departamentul de service pentru produse comerciale Toro
8111 Lyndale Avenue South
Bloomington, MN 55420-1196
952-888-8801 sau 800-952-2740
E-mail: commercial.warranty@toro.com

Responsabilitățile proprietarului

În calitate de proprietar al produsului, sunteți responsabil pentru întreținerea și reglajele necesare prezentate în *Manualul operatorului*. Reparațiile aferente problemelor generate de nerealizarea lucrărilor de întreținere și reglajelor necesare nu sunt acoperite de această garanție.

Articole și condiții neacoperite

Nu toate defecțiunile sau problemele care apar în legătură cu produsul, în timpul perioadei de garanție, constituie defecte de material sau de manoperă. Această garanție nu acoperă următoarele:

- Defecțiuni ale produsului cauzate de utilizarea unor piese de schimb ce nu au fost fabricate de Toro sau de montarea și utilizarea unor accesorii și produse suplimentare sau modificate ce nu au fost fabricate de Toro.
- Defecțiuni ale produsului care sunt cauzate de neefectuarea întreținerii și/sau ajustărilor recomandate.
- Defecțiuni ale produsului care sunt cauzate de operarea acestuia într-un mod abuziv, neglijent sau imprudent.
- Componente uzate, care nu sunt defecte. Exemplele de piese care sunt consumate sau uzate în timpul funcționării normale a produsului includ, dar nu se limitează la, plăcuțe și garnituri de frână, garnituri de ambreiaj, lame, cilindri, role și lagăre (sigilate sau lubrifiate), cadru lamă, bujii incandescente, roți pivotante și rulmenți, anvelope, filtre, curele și anumite componente ale pulverizatorului, precum diafragmele, duzele, debitmetrele și supapele de control.
- Defecțiunile provocate de factori externi inclusiv, fără a se limita la, condiții meteorologice, practici de depozitare, contaminare sau utilizarea lichidelor de răcire, lubrifianților, aditivilor, îngrășămintelor sau substanțelor chimice neautorizate.
- Defecțiuni sau probleme privind performanța cauzate de utilizarea combustibililor (de exemplu, benzină, motorină sau biodiesel) care nu sunt conforme cu standardele respective din industrie.
- Nivel de zgomot, vibrații, urme de uzură și grad de deteriorare normale. „Uzura? normală include, dar nu se limitează la, deteriorarea scaunelor din cauza uzurii sau abraziunii, uzura suprafețelor vopsite, zgârierea autocolantelor sau ferestrelor.

Piese

Piesele programate pentru a fi înlocuite în cadrul operațiunilor de întreținere necesare sunt acoperite de garanție pe perioada de timp până la momentul înlocuirii programate. Piesele înlocuite în cadrul acestei garanții sunt acoperite pe durata garanției originale a produsului și devin proprietatea Toro. Toro va lua decizia finală dacă va repara orice piesă sau ansamblu existent sau o/îl va înlocui. Toro poate folosi piese remanufacturate pentru reparații în perioada de garanție.

Garanție pentru baterii cu ciclu profund și baterii litiu-ion

Există un număr total specificat de kilowați-oră pe care îi pot furniza bateriile cu descărcare profundă și bateriile litiu-ion pe durata lor de viață. Tehnicile de utilizare, reîncărcare și întreținere pot prelungi sau reduce durata de viață a bateriei. Pe măsură ce bateriile din acest produs se consumă, volumul de lucru util dintre intervalele de încărcare va scădea treptat, până când bateria se va uza complet. Înlocuirea bateriilor uzate, ca urmare a consumului normal, reprezintă responsabilitatea proprietarului produsului.

Notă: (doar pentru bateriile litiu-ion) Consultați garanția bateriei pentru informații suplimentare.

Garanție pe viață a arborelui cotit (doar pentru modelul ProStripe 02657)

Mașinile Prostripe, care sunt echipate cu un disc de frecare Toro original și tehnologie Blade Brake Clutch pentru siguranța arborelui cotit (ansamblu tehnologie Blade Brake Clutch (BBC) + disc de frecare integrat) ca echipament original și utilizate de cumpărătorul inițial în conformitate cu procedurile de operare și întreținere recomandate, au acoperire de garanție pe viață împotriva îndoirii arborelui cotit al motorului. Mașinile echipate cu șaibe de frecare, unități cu tehnologie Blade Brake Clutch (BBC) și alte astfel de dispozitive nu sunt acoperite de garanția pe viață a arborelui cotit.

Întreținerea se realizează pe cheltuiala proprietarului

Reglarea motorului, lubrifierea, curățarea și lustruirea, înlocuirea filtrelor, a lichidului de răcire și finalizarea lucrărilor de întreținere recomandate fac parte din serviciile normale necesare pentru produsele Toro, efectuate pe cheltuiala proprietarului.

Condiții generale

Singura despăgubire în baza prezentei garanții constă în repararea de către un distribuitor sau furnizor autorizat Toro.

The Toro Company nu este răspunzătoare pentru daunele indirecte, speciale sau secundare corelate cu utilizarea produsului Toro acoperit prin această garanție, inclusiv pentru orice costuri sau cheltuieli de furnizare a unor echipamente înlocuitoare sau a unor lucrări de service în timpul perioadelor rezonabile de defectare sau de neutilizare, în așteptarea efectuării reparațiilor în baza prezentei garanții. Cu excepția garanției pentru emisii menționate mai jos, dacă este cazul, nu există altă garanție expresă. Toate garanţiile implicite privind vandabilitatea şi caracterul adecvat pentru o anumită utilizare se limitează la durata acestei garanţii exprese.

Unele ţări nu permit excluderea daunelor secundare sau speciale sau limitarea duratei unei garanţii implicite, aşadar este posibil ca excluderile și limitările de mai sus să nu se aplice în cazul dumneavoastră. Această garanţie vă oferă drepturi legale specifice şi este posibil să aveţi şi alte drepturi care variază în funcţie de ţară.

Notă privind garanția pentru emisii

Sistemul de control al emisiilor din cadrul produsului dumneavoastră poate fi acoperit de o garanție separată, care îndeplinește cerințele stabilite de Agenția pentru protecția mediului din S.U.A. (U.S. Environmental Protection Agency – EPA) și/sau Consiliul pentru resursele atmosferice din California (California Air Resources Board – CARB). Limitările de ore menționate mai sus nu se aplică garanției sistemului de control al emisiilor. Consultați Declarația de garanție pentru controlul emisiilor motorului furnizată împreună cu produsul dumneavoastră sau inclusă în documentația producătorului motorului.

Alte țări în afară de S.U.A., Mexic sau Canada

Clienții care au achiziționat produse Toro exportate din S.U.A., Mexic sau Canada trebuie să contacteze distribuitorul (centrul de service) Toro pentru a obține politicile privind garanția pentru propria țară, provincie sau stat. Dacă nu sunteți mulțumit, din orice motiv, de serviciul distribuitorului sau întâmpinați dificultăți în obținerea informațiilor privind garanția, contactați un centru de service autorizat Toro.

California, Propunerea 65 Informații de avertizare

Ce este acest avertisment?

Un produs comercializat poate avea o etichetă de avertizare precum cea de mai jos:

AVERTISMENT: Poate cauza cancer sau poate fi toxic pentru reproducere – www.p65Warnings.ca.gov.

Ce este Propunerea 65?

Propunerea 65 se aplică tuturor companiilor care activează în California, comercializează produse în California sau fabrică produse care pot fi comercializate sau aduse în California. Aceasta prevede ca Guvernatorul Californiei să întocmească și să publice o listă de substanțe chimice cunoscute ca provocând cancer, malformații congenitale și/sau alte tulburări de reproducere. Actualizată anual, lista include sute de substanțe chimice întâlnite în multe articole din viața de zi cu zi. Scopul Propunerii 65 este de a informa publicul larg cu privire la expunerea la aceste substanțe chimice.

Propunerea 65 nu interzice comercializarea produselor ce conțin aceste substanțe chimice, ci impune afișarea unor avertismente pe produs, ambalajul sau documentația produsului. În plus, un avertisment conform Propunerii 65 nu înseamnă că un produs încalcă standardele sau cerințele de siguranță. De fapt, guvernul Californiei a clarificat că un avertisment aferent Propunerii 65 „nu este același lucru cu o decizie de reglementare conform căreia un produs este sigur sau nesigur”.□? Multe dintre aceste substanțe chimice au fost utilizate timp de mai mulți ani în produse folosite în viața de zi cu zi fără ca efectul lor dăunător să fie documentat. Pentru informații suplimentare, accesați https://oag.ca.gov/prop65/faqs-view-all.

Un avertisment conform Propunerii 65 înseamnă că o companie (1) a evaluat expunerea și a concluzionat că depășește „nivelul fără risc semnificativ”; sau (2) a ales să furnizeze un avertisment pe baza înțelegerii sale legate de prezența unei substanțe chimice din listă, fără a încerca să evalueze expunerea.

Această lege se aplică peste tot?

Avertismentele conform Propunerii 65 sunt impuse doar de legislația statului California. Aceste avertismente pot fi întâlnite pe întreg teritoriul Californiei în diferite stabilimente, inclusiv dar fără a se limita la, restaurante, magazine alimentare, hoteluri, școli și spitale, precum și pe o varietate mare de produse. În plus, unii comercianți cu amănuntul online și care livrează comenzile prin poștă introduc avertismente conform Propunerii 65 pe site-urile lor web sau în cataloage.

Cum se plasează avertismentele din statul California în raport cu limitele federale?

Standardele Propunerii 65 sunt adesea mai riguroase decât cele federale și internaționale. Diverse substanțe necesită un avertisment conform Propunerii 65 la niveluri mult mai mici decât limitele federale de intervenție. De exemplu, standardul Propunerii 65 pentru avertismente legate de plumb este 0,5 µg/zi, mult sub standardele federale și internaționale.

De ce nu au toate produsele similare un astfel de avertisment?

- Eticheta cu avertismente conform Propunerii 65 este necesară pentru produsele comercializate în California, nefiind impusă pentru produse similare comercializate în altă parte.
- O companie implicată într-un proces legat de Propunerea 65 și care a ajuns la un acord poate fi nevoită să utilizeze avertismente pentru produsele sale, în timp ce alte companii care fabrică produse similare nu au aceeași obligație.
- Propunerea 65 nu este aplicată în mod consecvent.
- Companiile pot decide să nu furnizeze avertismente deoarece au ajuns la concluzia că nu trebuie să facă acest lucru conform Propunerii 65; absența avertismentelor de pe un produs nu înseamnă că produsul respectiv nu conține niveluri similare de substanțe chimice listate.

De ce include Toro acest avertisment?

Toro a decis să furnizeze consumatorilor cât mai multe informații posibile astfel încât aceștia să ia decizii informate cu privire la produsele pe care le achiziționează și utilizează. Toro furnizează avertismente în unele cazuri pe baza

cunoștințelor sale privind prezența unei sau a mai multor substanțe chimice specificate, fără a evalua nivelul de expunere, deoarece nu pentru toate substanțele chimice specificate există limite de expunere. În timp ce expunerea cauzată de produsele Toro poate fi neglijabilă sau se poate încadra în categoria „fără risc semnificativ”? din motive de precauție maximă, Toro a decis să furnizeze avertismente conform Propunerii 65. Mai mult, dacă nu furnizează aceste avertismente, compania Toro poate fi acționată în justiție de statul California sau părți private care caută să aplice Propunerea 65 și poate face obiectul unor sancțiuni semnificative.