Form No. 3328-468

TORO®

Workman® 1100

Arbejdskøretøj

Modelnr. 07252 – Serienr. 230000001 og opefter

Modelnr. 07252TC – Serienr. 230000001 og opefter

Betjeningsvejledning

CE

Dansk (DK)

Advarsel

CALIFORNIEN

Advarsel i henhold til erklæring nr. 65

Udstødningsgassen fra dette produkt indeholder kemikalier, der ifølge staten Californien er kræftfremkaldende samt giver medfødte defekter eller andre forplantningsskader.

Vigtigt Motoren i dette produkt er ikke udstyret med en gnistfangerlydpotte. Det er en overtrædelse af California Public Resource Code Section 4442 at bruge eller betjene denne motor på et skovbegroet, buskbegroet eller græsbegroet område som defineret i CPRC 4126. Andre stater eller føderale områder kan have lignende lovgivning.

Dette gnisttændingssystem er i overensstemmelse med de canadiske ICES–002.

Indholdsfortegnelse

	Side
Indledning	3
Sikkerhed	3
Sikker brug	3
Før drift	4
Under betjening	4
Vedligeholdelse	7
Lydtryk	7
Lydeffekt	7
Vibration	7
Hældningsoversigt	8
Sikkerheds- og instruktionsmærkater	9
Specifikationer	11
Ekstraudstyr	11
Montering	12
Løsdele	12
Montering af baghjulene	12
Montering af forhjulene	13
Montering af rattet	13
Montering af kofangeren	13
Montering af sæderne	13
Montering af trækket	14
Montering af ladet	14
Aktivering af batteriet	15
Kontrol af krumtaphusets olie	15
Kontrol af dæktrykket	15
Brændstoftank	16
Kontrol af gearolie	16
Betjening	17
Sæt sikkerheden i højsædet	17
Pedaler, greb, knapper osv.	17
Kontrol før start	18
Start af motoren	19
Standsning af køretøjet	19
Parkering af køretøjet	19
Ladbund	19
Bagsmækkens låse	19
Tilkørsel af nyt køretøj	20
Læsning af ladet	20
Transport af køretøjet	20
Bugsering af køretøjet	21
Træk af en anhænger	21
Vedligeholdelse	22
Skema over anbefalet vedligeholdelse	22
Kontrolliste til daglig vedligeholdelse	23
Svær drift	24
Brug af donkraft	24
Kontrol og justering af frigear	25
Serviceeftersyn af motorolien	25
Rengøring af motorens køleområder	26
Eftersyn af luftfilteret	26
Smøring af maskinen	27
Serviceeftersyn af bremserne	28
Eftersyn af dækkene	28
Justering af forhjulsophæng	28
Justering af forhjulenes spidsning	29
Serviceeftersyn af drivremmen	30
Justering af startgeneratorremmen	30
Serviceeftersyn af brændstofsystemet	31
Serviceeftersyn af tændrøret	31
Udskiftning af transmissionsvæsken	32
Udskiftning af sikringerne	32
Udskiftning af forlygterne	32
Eftersyn af batteriet	33
Vask af køretøjet	34
Ledningsdiagram	35

© 2002 The Toro Company
8111 Lyndale Avenue South
Bloomington, MN 55420-1196 USA

Alle rettigheder forbeholdes
Trykt i USA

Indledning

Læs denne vejledning omhyggeligt, så du kan lære at betjene og vedligeholde produktet korrekt. Oplysningerne i denne vejledning kan hjælpe dig og andre med at undgå person- og produktskade. Selvom Toro udvikler og fremstiller sikre produkter, er du selv ansvarlig for korrekt og sikker betjening af produktet.

Når du har brug for service, originale Toro-dele eller yderligere oplysninger, bedes du kontakte en autoriseret serviceforhandler eller Toros kundeservice samt have produktets model- og serienummer parat. Figur 1 viser model- og serienummerets placering på produktet.

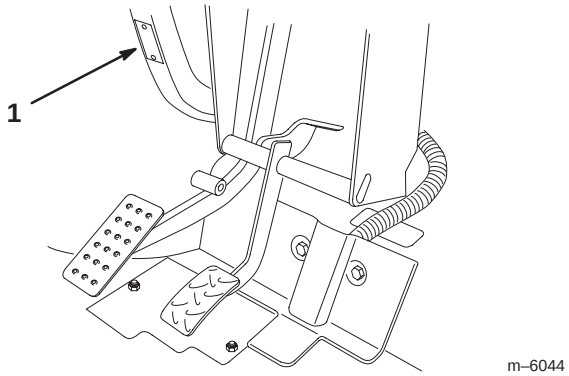

Figur 1

1. Model- og serienummerplade

Skriv produktets model- og serienummer på linjerne herunder:

Modelnr. _____

Serienr. _____

Denne vejledning beskriver potentielle risici og oplyser dig om særlige sikkerhedsforanstaltninger, der skal hjælpe dig og andre med at undgå personskade, eventuelt med døden til følge. Ordene ***Fare***, ***Advarsel*** og ***Forsigtig*** anvendes til at angive risikoniveauet. Uanset risikoniveauet skal du dog altid være yderst forsigtig.

Fare angiver en ekstremt stor risiko, der *vil* medføre alvorlig personskade eller død, hvis de anbefalede forholdsregler ikke følges.

Advarsel angiver en risiko, der *kan* medføre alvorlig personskade eller død, hvis de anbefalede forholdsregler ikke følges.

Forsigtig angiver en risiko, der kan medføre mindre personskade, hvis de anbefalede forholdsregler ikke følges.

I denne vejledning benyttes to andre ord til at fremhæve oplysninger. **Vigtigt** gør opmærksom på særlige mekaniske oplysninger, og **Bemærk:** understreger generelle oplysninger, der fortjener særlig opmærksomhed.

Sikkerhed

Hvis operatøren eller ejeren anvender maskinen forkert, kan det medføre personskade. For at nedsætte risikoen for personskade skal brugeren følge sikkerhedsforskrifterne og altid være opmærksom på ⚠ advarselssymbolet, der betyder FORSIGTIG, ADVARSEL eller FARE – "personlige sikkerhedsforskrifter." Hvis forskrifterne ikke overholdes, kan det medføre personskade eller død.

Tilsynsførende, operatører og servicepersonale skal kende følgende standarder og publikationer (materialet fås på den viste adresse):

- Kode for brandfarlige og brændbare væsker: ANSI/NFPA 30
- National Fire Protection Association: ANSI/NFPA #505; Powered Industrial Trucks
  National Fire Prevention Association
  Barrymarch Park
  Quincy, Massachusetts 02269 USA.
- ANSI/ ASME B56.8 Personal Burden Carriers
  American National Standards Institute, Inc.
  1430 Broadway
  New York, New York 10018 USA.
- ANSI/UL 558; Internal Combustion Engine Powered Industrial Trucks
  American National Standards Institute, Inc.
  1430 Broadway
  New York, New York 10018 U.S.A.
  eller
  Underwriters Laboratories
  333 Pfingsten Road
  Northbrook, Illinois 60062 USA.

Sikker brug

⚠ Advarsel ⚠

Workman er et køretøj, som udelukkende er beregnet til anvendelse uden for hovedvejene, og det er ikke udviklet, udstyret eller fremstillet til brug på offentlig vej eller gade eller motorveje.

Den tilsynsførendes ansvar

- Du skal sikre dig, at operatørerne er fuldt uddannede og fortrolige med betjeningsvejledningen og alle mærkater på køretøjet.
- Sørg for at fastlægge dine egne specielle procedurer og arbejdsregler ved usædvanlige driftsforhold (f.eks. skråninger, der er for stejle til kørsel med køretøjet).

Før drift

- Betjen først maskinen, når du har læst og forstået indholdet i denne vejledning.
- Tillad **aldrig** børn at betjene køretøjet. Enhver, som bruger køretøjet, skal have kørekort til bil.
- Tillad **aldrig** andre voksne at betjene køretøjet uden først at læse og forstå betjeningsvejledningen. Kun uddannede og autoriserede personer må bruge dette køretøj. Sørg for, at alle operatører er fysisk og mentalt i stand til at betjene køretøjet.
- Dette køretøj er udviklet til **kun** at bære **operatøren** og **én passager** i det sæde, der er beregnet til dette formål. Kør **aldrig** med andre passagerer på køretøjet.
- Køretøjet må **aldrig** betjenes af personer, som er påvirket af medicin eller alkohol. Selv receptpligtig medicin og medicin mod forkølelse kan forårsage døsighed.
- Kør ikke køretøjet, når du er træt. Sørg for at holde pauser ind imellem. Det er meget vigtigt, at du altid er vågen og opmærksom.
- Lær kontrolgrebene at kende, og vid, hvordan du stopper motoren hurtigt.
- Hold alle afskærmninger, sikkerhedsanordninger og mærkater i orden og på plads. Hvis en afskærmning, sikkerhedsanordning eller mærkat ikke fungerer efter hensigten, er ulæselig eller beskadiget, skal den repareres eller udskiftes, før maskinen betjenes.
- Bær altid svært fodtøj. Betjen ikke maskinen, hvis du er iført sandaler, tennissko eller gummisko. Bær ikke løstsiddende tøj eller smykker, som kan sætte sig fast i bevægelige dele og forårsage personskade.
- Det tilrådes at bære sikkerhedsbriller, sikkerhedssko, lange benklæder og hjelm, og dette er påkrævet i henhold til visse lokale sikkerheds- og forsikringsregler.
- Undgå at køre i mørke, især på steder, du ikke kender godt. Hvis du er nødt til at køre, når det er mørkt, skal du køre meget forsigtigt, bruge forlygterne og endda overveje at forsyne maskinen med yderligere lys.
- Vær ekstremt forsigtig, når du kører i nærheden af personer. Vær altid klar over, hvor omkringstående befinder sig.
- Kontroller altid de udpegede områder på køretøjet, som er angivet i afsnittet om kontrol før start i denne vejledning, før du betjener køretøjet. Hvis der er noget galt, må du **ikke** benytte køretøjet. Sørg for, at problemet afhjælpes, før køretøjet eller påmonteret udstyr betjenes.
- Da benzin er meget brandfarligt, skal det håndteres med stor forsigtighed.
  - Brug en godkendt benzindunk.
  - Fjern ikke dækslet fra brændstoftanken, når motoren er varm eller kører.
  - Ryg ikke, mens du håndterer benzin.
  - Fyld brændstoftanken op udendørs, indtil niveauet er ca. 25 mm under tankens top (påfyldningsstudsens bund). Fyld ikke for meget på.
  - Tør eventuel spildt benzin op.

Under betjening

Advarsel

Motorudstødningen indeholder kulilte, som er en lugtfri, dødbringende gift.

Lad ikke motoren køre indendørs eller i et indelukket område.

- Operatøren og passageren skal blive siddende, når køretøjet er i bevægelse. Operatøren skal holde begge hænder på rattet, når som helst det er muligt, og passageren skal benytte de dertil beregnede holdegreb. Hold til enhver tid arme og ben inden for selve køretøjet.
- Kør langsommere, og drej mindre skarpt, når du har en passager med. Husk, at din passager måske ikke forventer, at du bremser eller drejer, og derfor måske ikke er forberedt.
- Hold altid øje med og undgå lave nedhæng såsom grene på træer, døråbninger og gangbroer. Sørg for, at der er tilstrækkelig plads oven over dig til, at køretøjet og dit hoved let kan komme under.
- Sæt altid køretøjet i frigear, og aktiver parkeringsbremsen, før du forlader et køretøj med motoren gående, ellers kan køretøjet krybe.
- Hvis ikke køretøjet betjenes sikkert, kan det medføre en ulykke, køretøjet kan vælte, og alvorlig personskade eller død kan blive følgen. Kør forsigtigt. Sådan forhindres det, at køretøjet vælter, eller operatøren mister kontrollen over det:
  - Vær ekstremt forsigtig, sænk farten, og hold sikker afstand rundt om bunkere, grøfter, vandløb, ramper, steder du ikke kender eller ethvert sted, hvor forholdene skifter pludseligt, hvad angår jordbundsforholdene eller forhøjninger i terrænet.
  - Hold øje med huller eller andre skjulte farer.
  - Vær ekstra forsigtig, når du betjener køretøjet på våde overflader, i dårligt vejr, ved højere hastigheder eller med fuld last. Standsningstiden og bremselængden øges med fuld last.
  - Undgå at stoppe og starte pludseligt. Skift ikke fra bak til fremadkørsel eller fremadkørsel til bak uden først at standse helt op.

– Sænk farten, før du drejer. Forsøg ikke at dreje skarpt eller udføre pludselige manøvrer eller andre usikre kørselshandlinger, som kan medføre, at du mister herredømmet over køretøjet.

– Når du aflæsser, må du ikke lade nogen stå bag køretøjet, og du skal passe på ikke at aflæsse på nogens fødder. Løsn bagsmækkens låse fra siden af ladet, ikke bagfra.

– Betjen kun køretøjet, når ladet er nede og låst.

– Før du bakker, skal du se bagud og sikre dig, at der ikke er nogen bag dig. Bak langsomt.

– Hold øje med trafikken, når du er i nærheden af eller krydser veje. Hold altid tilbage for fodgængere og andre køretøjer. Dette køretøj er **ikke** beregnet til brug på gader eller motorveje. Vis altid af, når du skal dreje, eller stop tidsnok til, at andre mennesker ved, hvad din hensigt er. Overhold alle færdselsregler og -bestemmelser.

– Køretøjets el- og udstødningssystemer kan fremkalde gnister, som kan antænde eksplosive materialer. Betjen aldrig køretøjet i eller i nærheden af et område, hvor der er støv eller røggasser i luften, som er eksplosive.

– Hvis du nogensinde er usikker på en sikker betjening, skal du **standse arbejdet** og spørge din tilsynsførende.

- Berør ikke motoren eller lydpotten, mens motoren kører, ej heller lige efter, at den er stoppet. Disse områder kan være varme nok til at forårsage forbrændinger.
- Hvis maskinen nogensinde vibrerer unormalt, skal du omgående standse, vente på, at al bevægelse standser, og efterse køretøjet for skader. Reparer alle skader, før du begynder at bruge maskinen.
- Før du forlader sædet:

  A. Stop maskinen.

  B. Aktiver parkeringsbremsen.

  C. Drej tændingsnøglen til slukket position.

  D. Fjern herefter tændingsnøglen.

Bemærk: Hvis køretøjet står på en skrånende flade, skal du blokere hjulene, efter at du er steget ud af køretøjet.

Bremsning

- Sænk farten, før du nærmer dig en forhindring. Således får du ekstra tid til at standse eller undvige. Hvis du rammer en forhindring, kan køretøjet og dets indhold blive beskadiget, og hvad vigtigere er, du og din passager kan komme til skade.
- Køretøjets bruttovægt (Gross Vehicle Weight – GVW) har stor indflydelse på din evne til at standse og/eller dreje. Tung last og påmonteret udstyr gør, at køretøjet er sværere at standse og dreje. Jo tungere lasten er, jo længere tager det at standse.
- Sænk køretøjets hastighed, hvis ladet er fjernet, og der ikke er noget udstyr påmonteret køretøjet. Bremseegenskaberne ændrer sig, og hurtige opbremsninger kan få baghjulene til at låse, hvilket kan påvirke herredømmet over køretøjet.
- Græs og fortove er langt glattere, når det er vådt. Det kan tage 2 til 4 gange længere at standse på våde overflader end på tørre overflader. Hvis du kører gennem stillestående vand, der er dybt nok til, at bremserne bliver våde, vil de ikke fungere ordentligt, før de er tørre. Når du er kørt gennem vand, bør du teste bremserne for at sikre dig, at de fungerer korrekt. Hvis de ikke gør det, skal du køre langsomt, mens du trykker let på bremsepedalen. Så vil bremserne tørre.

Betjening på skråninger

⚠ Advarsel ⚠

Betjening af køretøjet på en skråning kan forårsage, at køretøjet vælter eller ruller, eller motoren kan sætte ud, og du kan miste fart på bakken. Dette kan medføre personskade.

- **Kør ikke på bakker, der hælder mere end 12°.**
- **Accelerer ikke hurtigt, og brems ikke pludseligt hårdt op, når du bakker ned ad en bakke, især ikke med last.**
- **Hvis motoren sætter ud, eller du mister fart på en bakke, skal du langsomt bakke lige ned ad bakken. Forsøg aldrig at dreje køretøjet rundt.**
- **Kør aldrig på tværs af en stejl bakke. Kør altid lige op eller ned, eller kør rundt om bakken.**
- **Undgå at dreje på en bakke.**
- **Mindsk lasten og køretøjets hastighed.**
- **Undgå at standse på bakker, især med last på.**

Disse ekstra forsigtighedshensyn skal tages, når du betjener køretøjet på en bakke.

- Sænk farten, før du begynder at køre op eller ned ad en bakke.
- Hvis motoren sætter ud, eller du begynder at miste fart, mens du kører op ad en bakke, skal du gradvist bremse ned og langsomt bakke lige ned ad bakken.
- Det kan være farligt at dreje, mens du kører op eller ned ad bakker. Hvis du er nødt til at dreje på en bakke, skal du gøre det langsomt og forsigtigt. Foretag aldrig skarpe eller hurtige drejninger.
- Tung last påvirker stabiliteten. Mindsk lastens vægt samt hastigheden, når du kører på bakker, eller hvis lasten har et højt tyngdepunkt. Fastgør lasten forsvarligt, så den ikke flytter sig, og vær ekstra forsigtig, når du kører med last, der nemt flytter sig (væske, sten, sand osv.).

- Undgå at standse på bakker, især med last på. Det tager længere tid at standse under kørsel ned ad bakke end på plan grund. Hvis køretøjet skal standses, skal du undgå pludselige hastighedsskift, som kan forårsage, at køretøjet vælter eller ruller. Brems ikke pludseligt hårdt op, mens du ruller baglæns, da dette kan få køretøjet til at vælte.
- Kør lige op og ned ad bakker, når det er muligt.
- Vi anbefaler stærkt, at det ekstra styrtbøjleudstyr monteres, når der arbejdes i bakket terræn.

Betjening i ujævnt terræn

Sænk farten, og mindsk lasten, når du kører i ujævnt terræn og i nærheden af kantsten, huller og andre pludselige forandringer i terrænet. Lasten kan flytte sig og gøre køretøjet ustabilt.

Vi anbefaler stærkt, at det ekstra styrtbøjleudstyr monteres, når der arbejdes i ujævnt terræn.

Advarsel

Pludselige forandringer i terrænet kan give pludselige ratbevægelser, som kan medføre skader på hænder og arme.

- **Sænk farten, når du kører i ujævnt terræn og i nærheden af kantsten.**
- **Hold løst fast i ratkransen. Hold hænderne fri af rattets eger.**

Af- og pålæsning

Lastens og passagerens vægt og position kan ændre køretøjets tyngdepunkt og håndtering. Følg disse retningslinjer for at undgå at miste herredømmet og blive udsat for personskade:

- Kør **ikke** med læs, der **overstiger** lastegrænserne, som er beskrevet på køretøjets vægtmærkat. Se afsnittet Specifikationer på side 11 for at få oplysninger om køretøjets vægtgrænser. Den nominelle lasteevne gælder **kun for plane overflader**.
- Mindsk læssets vægt, når du kører på bakker og i ujævnt terræn, for at undgå, at køretøjet vælter.
- Mindsk læssets vægt, hvis tyngdepunktet er højt. Ting som mursten, gødning eller tømmer kan stakkes højere på ladet. Jo højere en last er stablet, jo større risiko er der for, at køretøjet vælter. Fordel lasten så lavt som muligt, idet du sørger for, at den ikke påvirker udsynet bagud.
- Anbring lastens vægt ligeligt fordelt på tværs af ladet. Hvis du anbringer lasten over mod en af siderne, er det mere sandsynligt, at køretøjet vælter under drejning.
- Anbring lastens vægt ligeligt fordelt på langs af ladet. Hvis du anbringer lasten bag bagakslen, reduceres vægten på forhjulene. Dette kan medføre tab af styrekontrol eller få køretøjet til at vælte på bakker eller i ujævnt terræn.
- Vær ekstra forsigtig, hvis lasten overstiger ladets mål, og når du håndterer last, der ikke er anbragt eller ikke kan anbringes i midten. Hold læs afbalanceret og fastgjort for at forhindre det i at flytte sig.
- Fastgør altid læs forsvarligt, så de ikke flytter sig. Hvis en last ikke er sikret, eller du transporterer væske i en stor beholder, f.eks. en sprøjte, kan lasten flytte sig. Denne flytning sker hyppigst under drejning, kørsel op eller ned ad bakke, ved pludseligt skiftende hastigheder, eller når du kører hen over ujævne overflader. Læs, der flytter sig, kan få køretøjet til at vælte.

Advarsel

Ladet kan være tungt. Hænder eller andre kropsdele kan blive knust.

- **Hold hænder og andre kropsdele væk, når du sænker ladet.**
- **Aflæs ikke materialer på omkringstående.**

- Aflæs aldrig et lastet lad, mens køretøjet vender sidelæns på en bakke. Ændringen i vægtfordelingen kan få køretøjet til at vælte.
- Når du kører med et tungt læs i ladet, skal du sænke farten og tage højde for tilstrækkelig bremselængde. Brems ikke pludseligt op. Vær ekstra forsigtig på bakker.
- Vær opmærksom på, at tunge læs øger bremselængden og mindsker maskinens evne til at dreje hurtigt uden at vælte.
- Den bageste ladplads er kun beregnet til last, ikke til passagerer.
- Overlæs aldrig køretøjet. Navnepladen (placeret under instrumentbrættet på midtersøjlen) viser lastgrænserne for køretøjet. Overlæs aldrig påmonteret udstyr, og overskrid aldrig køretøjets bruttovægt.

Vedligeholdelse

- Det er kun tilladt kvalificeret og autoriseret personale at vedligeholde, reparere, justere eller efterse køretøjet.
- Før serviceeftersyn og justeringer af maskinen: Stop motoren, aktiver parkeringsbremsen, og fjern nøglen fra tændingen for at forhindre, at nogen kommer til at starte motoren ved et uheld.
- Hold alle møtrikker, bolte og skruer korrekt tilspændt for at sikre, at hele maskinen er i god stand.
- Undgå brand: Hold motorområdet fri for for meget fedt, græs, blade og ophobet snavs.
- Brug aldrig åben ild til at kontrollere niveauet eller lækage af brændstof eller batterielektrolyt.
- Hvis motoren skal køre for at udføre en vedligeholdelses-justering, skal du holde hænder, fødder, tøj og alle kropsdele væk fra motoren og alle bevægelige dele. Hold alle personer væk.
- Brug ikke åbne brændstofbeholdere eller brændbare rensevæsker til rengøring af dele.
- **Juster ikke** kørselshastighedsregulatoren. Få en autoriseret Toro-forhandler til at kontrollere kørselshastigheden for at sikre sikkerhed og nøjagtighed.
- Kontakt en autoriseret Toro-forhandler, hvis det nogensinde skulle være nødvendigt med større reparationer, eller du har brug for anden hjælp.
- Køb altid originale Toro-reservedele og -tilbehør for at være sikker på optimal ydeevne og sikkerhed. Reservedele og tilbehør fremstillet af andre producenter kan være farlige. Ændring af dette køretøj på nogen som helst måde kan påvirke køretøjets drift, ydeevne, holdbarhed eller dets brug og kan medføre personskade eller død. Sådan brug kan gøre garantien ugyldig.

Lydtryk

Maskinen har et maksimalt lydtryk ved brugerens øre på 78 dBA, baseret på målinger af identiske maskiner i henhold til Direktiv 98/37/EF.

Lydeffekt

Maskinen har et garanteret lydeffektniveau på 78 dBA, baseret på målinger af identiske maskiner i henhold til Direktiv 2000/14/EF.

Vibration

Maskinen overstiger ikke et vibrationsniveau for hænder/arme på 2,5 m/s^2, baseret på målinger af identiske maskiner i henhold til Direktiv 98/37/EF.

Maskinen overstiger ikke et vibrationsniveau for hele kroppen på 0,5 m/s^2, baseret på målinger af identiske maskiner i henhold til Direktiv 98/37/EF.

Hældningsoversigt

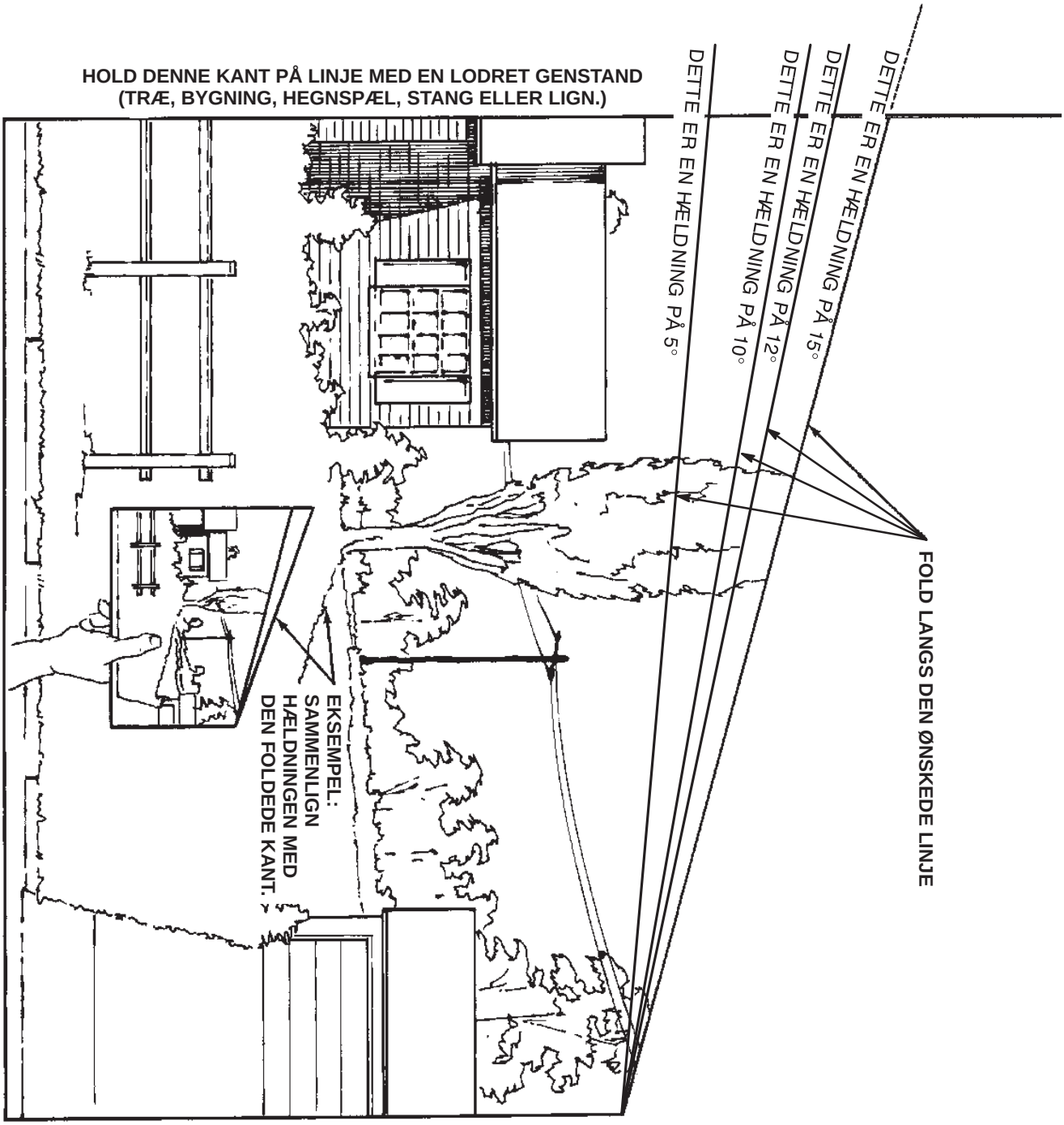

Sikkerheds- og instruktionsmærkater

Sikkerheds- og instruktionsmærkaterne kan nemt ses af operatøren og er placeret tæt på potentielle risikoområder. Beskadigede eller bortkomne mærkater skal udskiftes.

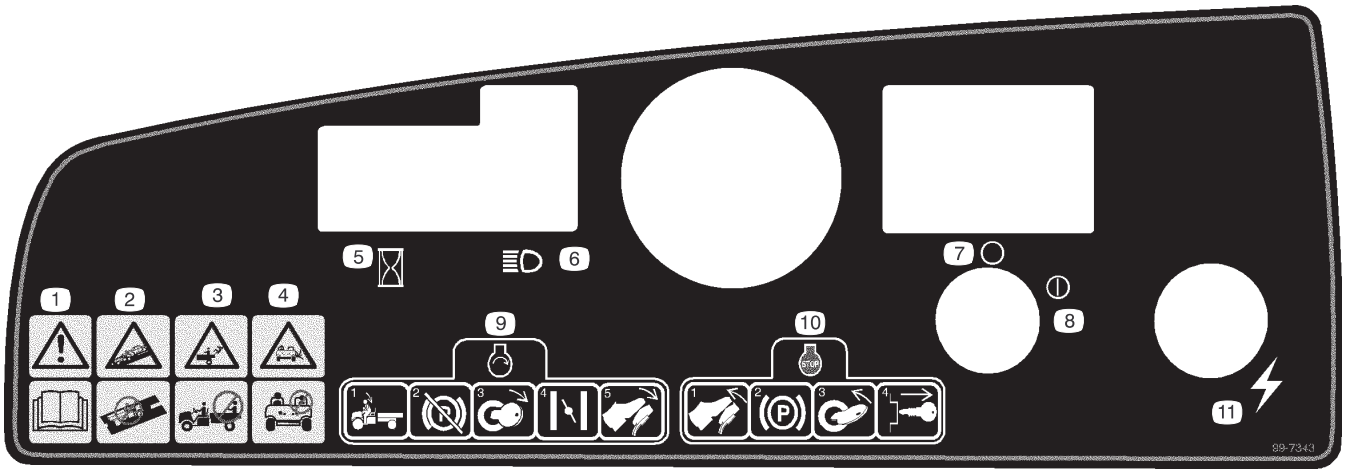

99-7343

1. Advarsel – læs *betjeningsvejledningen*.
2. Kollisionsfare – betjen ikke køretøjet på offentlige gader, veje eller motorveje.
3. Fare for fald – kør ikke med passagerer i ladet.
4. Fare for fald – lad ikke børn betjene køretøjet.
5. Timetæller
6. Forlygter
7. Fra (tænding)
8. Til (tænding)
9. Start af motoren – sæt dig i førersædet, deaktiver parkeringsbremsen, drej tændingsnøglen, så den er i tændt position, træk chokerhåndtaget ud (hvis det er nødvendigt), og træd på gaspedalen.
10. Motoren stoppes ved at slippe speederen, aktivere parkeringsbremsen, dreje tændingsnøglen til slukket position og tage tændingsnøglen ud.
11. Elektrisk strøm (stikkontakt)

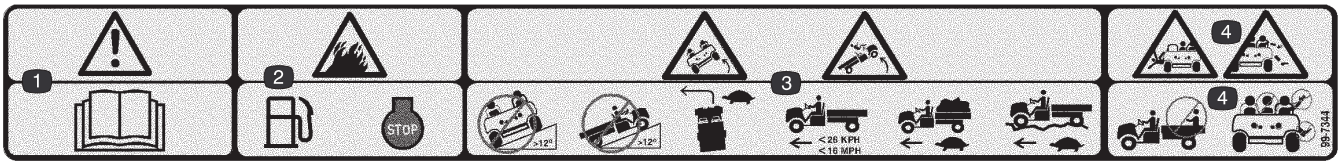

99-7344

1. Advarsel – læs *betjeningsvejledningen*.
2. Brandfare – stop motoren før påfyldning af brændstof.
3. Tippefare – kør ikke køretøjet på tværs af eller op ad hældninger på mere end 12 grader. Kør langsomt ved drejning, ved transport af fuld eller tung last og ved kørsel i ujævnt terræn. Hold køretøjets hastighed under 26 km/t.
4. Fare for fald og arm/ben-skader – kør ikke med passagerer i ladet, og hold altid arme og ben inde i køretøjet.



26-7390

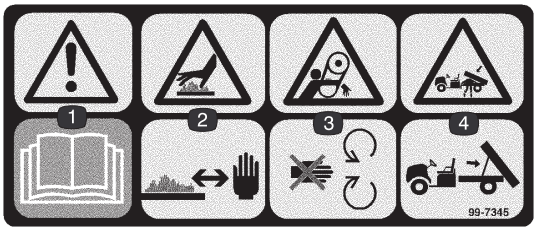

99-7345

1. Advarsel – læs *betjeningsvejledningen*.
2. Varm overflade/risiko for forbrænding – hold sikker afstand til den varme overflade.
3. Fare for at komme i klemme, rem – bliv væk fra bevægelige dele.
4. Fare for knusning, lad – brug støttepinden til at understøtte ladet.

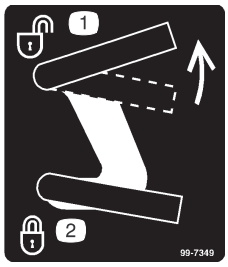

99-7349

1. Lås ladet op
2. Lås ladet

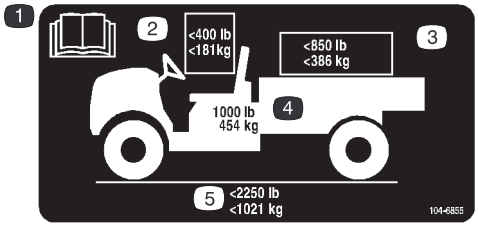

104-6855

1. Læs *betjeningsvejledningen*.
2. Den maksimale kombinerede operatør- og passagervægt må ikke overstige 181 kg.
3. Den maksimale ladvægt må ikke overstige 386 kg.
4. Køretøjets egenvægt er 454 kg.
5. Den maksimale bruttoladvægt må ikke overstige 1021 kg.

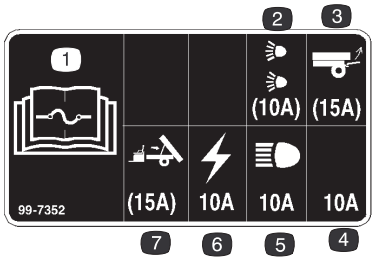

99-7352

1. Læs *betjeningsvejledningen* for at få oplysninger om sikringer.
2. 10 amp. sikring til ekstra vejlygtesæt
3. 15 amp. sikring til ekstra bagløftesæt
4. 10 amp. sikring – åben
5. 10 amp. sikring til forlygter
6. 10 amp. sikring til tændingssystemet
7. 15 amp. sikring til ekstra løftesæt til det elektriske lad

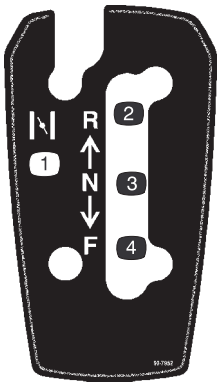

99-7952

1. Choker
2. Bakgear
3. Frigear
4. Fremad



99-7954

1. Advarsel – læs *betjeningsvejledningen*.
2. Fare for fald – kør ikke med passagerer i ladet.
3. Eksplosionsfare, statisk udladning i brændstofbeholder – fyld ikke brændstofbeholdere på ladet. Placer brændstofbeholdere på jorden, før de fyldes.

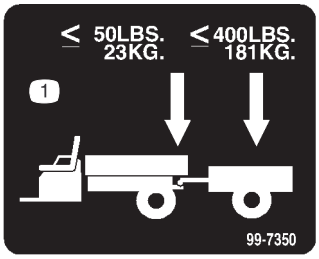

99-7350

1. Anhængerens maksimale trækstangvægt er 23 kg. Maks. anhængervægt er 181 kg.

Specifikationer

Bemærk: Specifikationer og design kan ændres uden forudgående varsel.

Egenvægt	Tør 454 kg
Nominel kapacitet (på en jævn flade)	567 kg i alt, inkl. 90,7 kg operatør og 90,7 kg passager, last, anhængertrækstangens vægt, anhængerens bruttovægt, tilbehør og påmonteret udstyr
Køretøjets maksimale bruttovægt (på en jævn flade)	1021 kg i alt, inkl. alle ovennævnte vægte
Maksimal lastkapacitet (på en jævn flade)	386 kg i alt, inkl. anhængertrækstangens vægt og anhængerens bruttovægt
Bugserkapacitet: Standardbugsertræk Svært bugsertræk	 Anhængertrækstangens vægt 23 kg. Maks. anhængervægt 182 kg Anhængertrækstangens vægt 45 kg. Maks. anhængervægt 363 kg
Samlet bredde	152,4 cm
Samlet længde	297,2 cm
Afstand fra jorden	23,5 cm foran uden last eller operatør 19,7 cm bagpå uden last eller operatør
Akselafstand	200,7 cm
Dækslidbane (midterlinje til midterlinje)	124,5 cm foran 122,6 cm bagtil
Ladets længde	116,8 cm indvendigt 129,5 cm udvendigt
Ladets bredde	124,5 cm indvendigt 137,2 cm udvendigt
Ladets højde	25,4 cm indvendigt

Ekstraudstyr

Toro Company fremstiller ekstraudstyr og tilbehør, som du kan købe separat og montere på køretøjet. Kontakt en autoriseret serviceforhandler for at få en komplet liste over ekstraudstyr, som du kan få til køretøjet i øjeblikket.

Montering

Bemærk: Maskinens venstre og højre side ses fra den normale betjeningsposition.

Løsdele

Bemærk: Brug skemaet herunder til at kontrollere, at alle dele er blevet leveret.

Beskrivelse	Antal	Anvendelse
Hjulsamling	2	Montering af baghjulene (modelnr. 07252TC)
Hjulsamling Spændeskive Støvhætte	2 2 2	Montering af forhjulene (modelnr. 07252TC)
Rat	1	Montering af rattet (modelnr. 07252TC)
Kofanger	1	Montering af kofangeren (modelnr. 07252TC)
Træk	1	Montering af trækket (modelnr. 07252TC)
Sæde	2	Montering af sæderne (modelnr. 07252TC)
Lad Højre aksebeslag Venstre aksebeslag Flangeskrue, 3/8 x 1 tomme Bolt, 5/16 x 3/4 tomme Flangemøtrik, 5/16 tomme	1 1 1 4 1 1	Montering af ladet (modelnr. 07252TC)
Nøgle	2	Sættes i tændingen.
Betjeningsvejledning Betjeningsvejledning til motor	1 1	Læs før betjening af maskinen.
Operatørvideo	1	Se før betjening af maskinen.
Reservedelskatalog	1	Brug til bestilling af reservedele.
Registreringskort	1	Udfyld og returner til Toro.
Skema til kontrol før levering	1	Udfyld og gem i din kundemappe.

Montering af baghjulene

Bemærk: Denne fremgangsmåde er kun nødvendig i forbindelse med modelnr. 07252TC.

1. Fjern de fastgørelsesbolte, der holder hjulene.
2. Fjern leveringsbeslaget, der sidder på hjultappene.
3. Monter hjulene med de fastgørelsesbolte, du fjernede før (fig. 2), og tilspænd med et moment på 61–88 Nm.

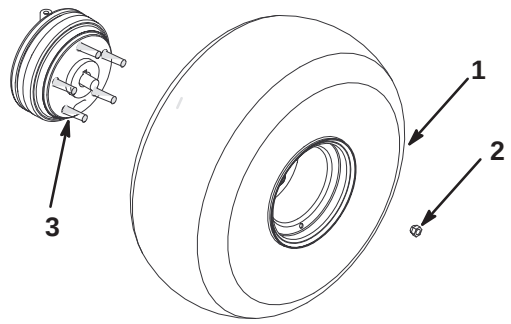

Figur 2

1. Hjulsamling
2. Hjulmøtrik
3. Hjultap

Montering af forhjulene

Bemærk: Denne fremgangsmåde er kun nødvendig i forbindelse med modelnr. 07252TC.

1. Fjern de fastgørelsesbolte, der holder hjulene.
2. Fjern leveringsbeslaget fra spindlerne.
3. Påfør Loctite (blå) på gevindene.
4. Monter hjulene med de fastgørelsesbolte, du fjernede før (fig. 3), og tilspænd med et moment på 183–224 Nm.

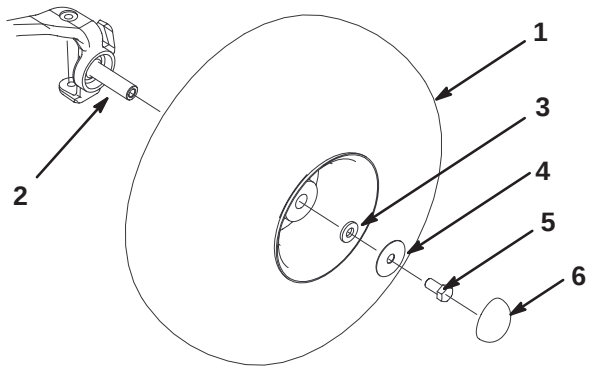

Figur 3

1. Dæk og hjulsamling
2. Spindel
3. Lille skive
4. Stor skive
5. Skrue
6. Støvhætte

Montering af rattet

Bemærk: Denne fremgangsmåde er kun nødvendig i forbindelse med modelnr. 07252TC.

1. Fjern møtrikken og låseskiven fra ratakslen.
2. Skub rattet og skiven på akslen. Placer rattet på akslen, så tværbjælken er vandret, når dækkene peger lige frem, og den bredeste ege peger nedad.
3. Fastgør rattet til akslen ved hjælp af møtrikken (fig. 4).

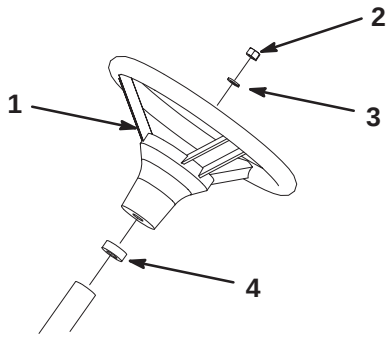

Figur 4

1. Rat
2. Møtrik
3. Spændeskive
4. Skumforsegling

Montering af kofangeren

Bemærk: Denne fremgangsmåde er kun nødvendig i forbindelse med modelnr. 07252TC.

1. Fjern de to bolte, skiver og møtrikker, der er monteret foran på stellet.
2. Juster monteringshullerne, og monter kofangeren på stellet med de skruer, møtrikker osv., du fjernede før (fig. 5).

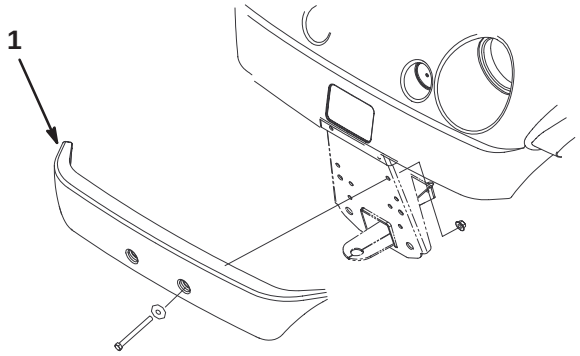

Figur 5

1. Kofanger

Montering af sæderne

Bemærk: Denne fremgangsmåde er kun nødvendig i forbindelse med modelnr. 07252TC.

Placer sædebeslaget i sædepladen, og drej sædet nedad (fig. 6).

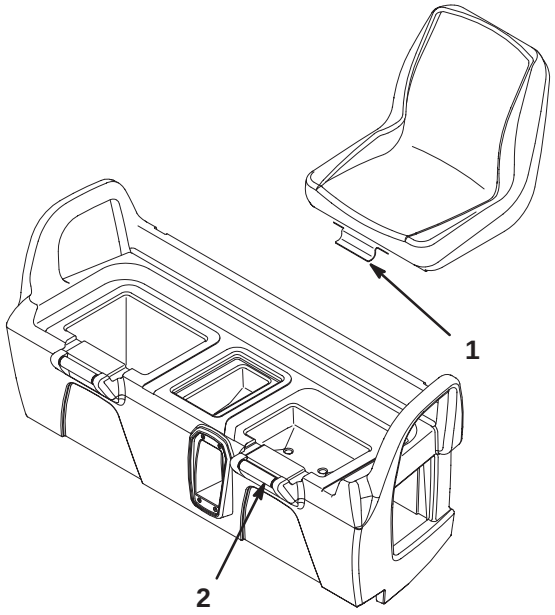

Figur 6

1. Sædebeslag
2. Sædeplade

Montering af trækket

Bemærk: Denne fremgangsmåde er kun nødvendig i forbindelse med modelnr. 07252TC.

1. Fjern de fire bolte og møtrikker bagest på stellets inderside.
2. Placer trækket over monteringshullerne på stellet. Fastgør trækket med skruerne og møtrikkerne (fig. 7).

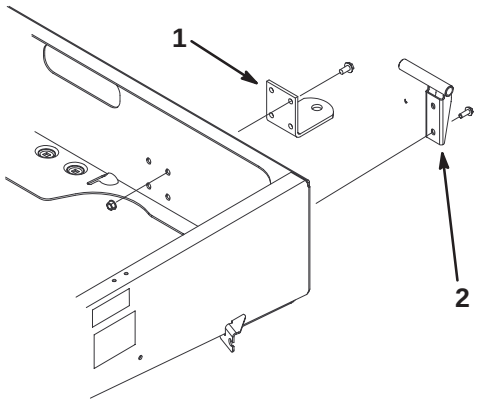

Figur 7

1. Træk
2. Aksebeslag

Montering af ladet

Bemærk: Denne fremgangsmåde er kun nødvendig i forbindelse med modelnr. 07252TC.

1. Placer ladet på stellet. Ladet skal ligge fladt og placeres på midten.
2. Monter det venstre aksebeslag på stellets bageste venstre hjørne med to flangeskruer (3/8 x 1 tomme). Placer beslaget som vist i figur 7.
3. Skub ladets monteringshul hen på aksebeslaget (fig. 8).

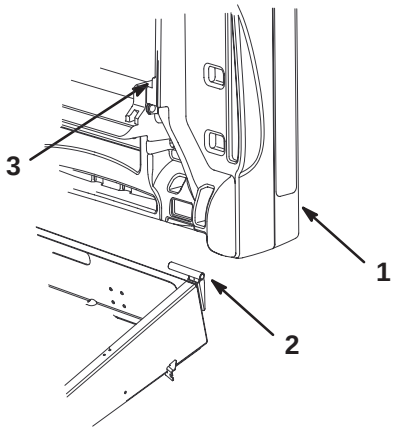

Figur 8

1. Lad
2. Aksebeslag
3. Ladets monteringshul
4. Placer det højre aksebeslag i ladets monteringshul, og monter det på stellet.
5. Få en anden person til at hjælpe med at løfte ladet.
6. Løsn bolten, der holder støttepindsklemmen fast på stellet, indtil du kan skyde støttepindens krog ind under klemmen (fig. 9).

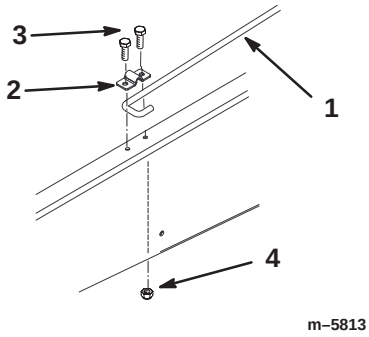

Figur 9

1. Støttepind
2. Støttepindsklemme
3. Bolt, 5/16 x 3/4 tomme
4. Flangemøtrik, 5/16 tomme

7. Tilspænd bolten, og sæt den anden siden af klemmen fast med en ny bolt (5/16 x 3/4 tomme) og flangemøtrik (5/16 tomme) (fig. 9).
8. Sænk ladet.

Aktivering af batteriet

Bemærk: Denne fremgangsmåde er kun nødvendig i forbindelse med modelnr. 07252TC.

Hvis batteriet ikke er fyldt med elektrolyt eller aktiveret, skal det fjernes fra køretøjet, fyldes med elektrolyt og lades op. Elektrolyt med en densitet på 1,260 skal købes hos en lokal batterileverandør.

1. Fjern den gummistrop, der fastgør batteriet til batteribundpladen. Løft batteriet op fra batteribundpladen.

Fare

Batterielektrolyt indeholder svovlsyre, som er en dødelig gift, der forårsager alvorlige forbrændinger.

- **Drik ikke elektrolyt, og undgå kontakt med hud, øjne eller tøj. Brug sikkerhedsbriller for at beskytte øjnene og gummihandsker for at beskytte hænderne.**
- **Fyld batteriet op på et sted, hvor der altid er rent vand i nærheden til at skylle huden med.**

2. Fjern påfyldningsdækslerne fra batteriet, og fyld langsomt hver celle op, indtil elektrolytstanden står lige oven over pladerne.
3. Sæt påfyldningsdækslerne på igen, og slut en 3 til 4 amp. batterilader til batteriets polklemmer. Oplad batteriet ved 3–4 ampere i 4 til 8 timer (12 volt). Batteriet må ikke overoplades.

Advarsel

Opladning af batteriet producerer gasser, der kan eksplodere.

Der må aldrig ryges i nærheden af batteriet, og gnister og åben ild skal holdes væk fra batteriet.

4. Når batteriet er opladet, tages opladeren ud af stikkontakten og frakobles batteripolerne.
5. Fjern påfyldningsdækslerne. Påfyld langsomt elektrolyt i hver celle, indtil elektrolytstanden når op til påfyldningslinjen. Sæt påfyldningsdækslerne på.

Vigtigt Fyld ikke for meget på batteriet. Elektrolyt kan løbe over og ramme andre dele af køretøjet og forårsage alvorlig korrosion og nedbrydning.

6. Monter batteriet. Se Montering af batteriet på side 33.

Kontrol af krumtaphusets olie

Motoren forsendes med olie i krumtaphuset, men oliestanden skal alligevel kontrolleres, før og efter motoren startes første gang.

1. Parker maskinen på en plan flade.
2. Rengør området omkring oliepinden (fig. 10), så der ikke kan trænge snavs ned i hullet og beskadige motoren.



Figur 10

1. Oliepind

3. Fjern oliepinden, og tør pindens metalende ren.
4. Før oliepinden helt ind i påfyldningsrøret. Træk oliepinden ud, og kig på pindens metalende. Hvis oliestanden er lav, skal du påfylde olie af den korrekte type for at hæve standen til, men ikke over, "F"-mærket på oliepinden. Se afsnittet Motorolie på side 25 for at få oplysninger om den korrekte olietype og viskositet. Hæld langsomt olie på, og kontroller niveauet ofte under denne proces. **Fyld ikke for meget på.**
5. Sæt oliepinden i igen.

Kontrol af dæktrykket

Kontroller dæktrykket hver 8. time eller dagligt for at sikre, at niveauerne er korrekte.

Lufttrykkets område i for- og bagdæk er 55–103 kPa (8–22 psi).

Det nødvendige lufttryk bestemmes af nyttelasten. Jo **lavere** lufttryk, jo mindre kompaktering og jo jævnere kørsel, og dækmærkerne minimeres. Der må ikke benyttes lavere tryk til tung nyttelast ved høj hastighed.

Der skal benyttes **højere** tryk til tungere nyttelast ved høje hastigheder. Maksimumtrykket må ikke overskrides.

Brændstoftank

Anbefalet benzintype

Brug frisk, ren, **blyfri**, almindelig benzin til biler (mindst 87 oktan). Blyholdig benzin kan anvendes, hvis blyfri almindelig benzin ikke fås.

Vigtigt Brug aldrig benzin, der indeholder **metanol**, benzin, der indeholder mere end 10% ætanol, benzintilsætningsstoffer eller hvid gas, da dette kan medføre skader på motorens brændstofsystem.

Fare

Under visse forhold er benzin meget brandfarlig og yderst eksplosiv. En brand eller eksplosion forårsaget af benzin kan give dig og andre forbrændinger samt medføre tingsskade.

- **Fyld tanken udendørs i et åbent område, når motoren er kold. Tør eventuel spildt benzin op.**
- **Fyld ikke brændstoftanken helt op. Fyld benzin på brændstoftanken, indtil niveauet er 25 mm under bunden af påfyldningsstudsen. Denne tomme plads giver benzinen i brændstoftanken plads til at udvide sig.**
- **Ryg aldrig, når du håndterer benzin, og hold dig på afstand af åben ild eller steder, hvor benzindampe kan antændes af en gnist.**
- **Opbevar benzin i en godkendt beholder og utilgængeligt for børn. Køb kun benzin til 30 dages forbrug.**
- **Anbring altid benzindunke på jorden et stykke fra køretøjet, før påfyldning påbegyndes.**
- **Fyld ikke benzindunke inde i et køretøj eller på en lastbil eller anhænger, da indvendige tæpper eller plastikforinger i lastbiler kan isolere dunken og forsinke tabet af eventuel statisk elektricitet.**
- **Når det er praktisk muligt, skal benzindrevet udstyr afmonteres fra lastbilen eller anhængeren, og udstyret skal påfyldes med hjulene på jorden.**
- **Hvis dette ikke er muligt, skal påfyldningen af udstyret finde sted på en lastbil eller anhænger med en løs dunk i stedet for direkte fra benzinstanderen.**
- **Hvis det er nødvendigt at benytte benzinstanderen, skal spidsen af slangen hele tiden være i kontakt med kanten af åbningen i brændstoftanken eller -dunken, indtil påfyldningen er afsluttet.**

Opfyldning af brændstoftanken

Brændstoftanken har en kapacitet på ca. 26,5 liter.

1. Sluk for motoren, og aktiver parkeringsbremsen.
2. Rengør området omkring dækslet til brændstoftanken (fig. 11).

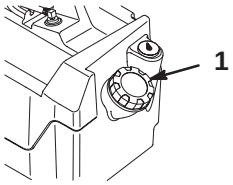

Figur 11

1. Dæksel til brændstoftanken

3. Fjern dækslet til brændstoftanken.
4. Fyld tanken op til ca. 25 mm under toppen af tanken (bunden af påfyldningsstudsen). Dette giver benzinen i brændstoftanken plads til at udvide sig. **Fyld ikke for meget på.**
5. Skru brændstofdækslet godt fast. Tør eventuel spildt benzin op.

Kontrol af gearolie

Væskestanden i gearkassen bør være i bunden af niveauindikatorhullet (fig. 12). Hvis det ikke er tilfældet, skal du fylde beholderen med passende væske. Se afsnittet Udskiftning af transmissionsvæsken på side 32, trin 3 og 4.

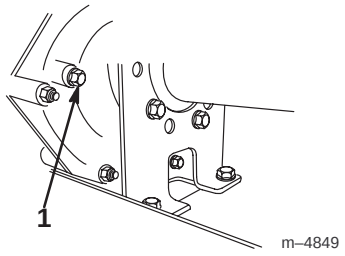

Figur 12

1. Niveauindikatorhul

Betjening

Bemærk: Maskinens venstre og højre side ses fra den normale betjeningsposition.

Sæt sikkerheden i højsædet

Læs alle sikkerhedsforskrifterne nøje, og gør dig bekendt med de symboler, der findes i afsnittet om sikkerhed. Disse oplysninger kan hjælpe dig eller omkringstående personer med at undgå at komme til skade.

Pedaler, greb, knapper osv.

Gaspedal

Gaspedalen (fig. 13) giver operatøren mulighed for at variere køretøjets kørselshastighed. Motoren starter, når du træder pedalen ned. Når du træder pedalen længere ned, øges kørselshastigheden. Når du slipper pedalen, vil køretøjet køre langsommere, og motoren vil holde op med at køre. Maks. hastighed i fremadgående retning er 22 km/t.

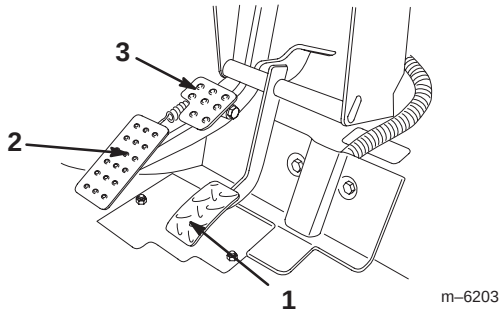

Figur 13

1. Gaspedal
2. Bremsepedal
3. Parkeringsbremse

Bremsepedal

Bremsepedalen bruges til at standse køretøjet eller sænke farten (fig. 13).

Forsigtig

Bremser kan blive slidte eller kan justeres forkert, hvilket kan medføre personskade.

Hvis bremsepedalen vandrer til inden for 25 mm fra køretøjets gulv, skal bremserne justeres eller repareres.

Parkeringsbremse

Parkeringsbremsen er en lille plade øverst på bremsepedalen (fig. 13). Når som helst motoren er slukket, skal parkeringsbremsen være aktiveret for at forhindre, at køretøjet bevæger sig ved et uheld. Parkeringsbremsen aktiveres ved at træde fast på bremsepedalen og rulle det øverste af foden fremad. Parkeringsbremsen løsnes ved at træde gaspedalen ned. Sørg for, at parkeringsbremsen er aktiveret, hvis køretøjet er parkeret på en stejl hældning. Anbring klodser på den side af hjulene, som vender ned ad bakke.

Choker

Chokeren sidder under og til højre for førersædet. For at starte en kold motor skal du trække chokeren udad (fig. 14). Når motoren starter, skal du regulere chokeren for at holde motoren jævnt kørende. Så snart det er muligt, skal du trykke grebet ind til slukket position. En varm motor kræver ingen eller kun lidt choker.

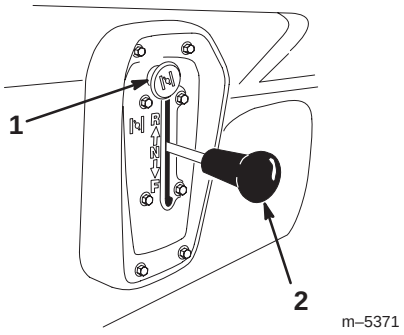

Figur 14

1. Choker
2. Gearskiftevælger

Gearskiftevælger

Gearskiftevælgeren har tre positioner: frem, bak og frigear (fig. 14). Motoren starter og kører i en hvilken som helst af de tre positioner.

Bemærk: Hvis gearskiftevælgeren står i bakgear, når tændingen er slået til, lyder summetonen for at advare operatøren.

Vigtigt Stands altid køretøjet, før du skifter gear.

Tænding

Tændingen (fig. 15), som bruges til at starte og standse motoren, har to positioner: Slukket og tændt. Drej nøglen med uret til tændt position med henblik på betjening. Drej nøglen mod uret til slukket position, når køretøjet er standset. Fjern nøglen fra tændingen.

Timetæller

Timetælleren (fig. 15) angiver det samlede antal timer, motoren har kørt. Timetælleren begynder at tælle, når gaspedalen trædes ned.

Olieindikator

Olielampen advarer operatøren, hvis oliestanden falder til under et sikkert niveau (fig. 15). Hvis lampen tændes og forbliver tændt, bør oliestanden kontrolleres og olie påfyldes efter behov. Se afsnittet Motorolie på side 25.

Bemærk: Olieindikatoren blinker måske. Dette er normalt og kræver ingen handling.

Lyskontakt

Vip kontakten for at aktivere forlygterne. Tryk for at tænde lysene (fig. 15).

Stikkontakt

Stikkontakten anvendes til at strømføde valgfrit, ekstra elektrisk tilbehør (fig. 15).

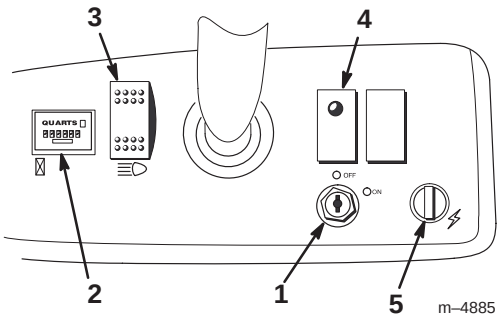

Figur 15

1. Tænding
2. Timetæller
3. Lyskontakt
4. Olieindikator
5. Stikkontakt

Brændstofmåler

Brændstofmåleren (fig. 16) viser, hvor meget brændstof der er i tanken.

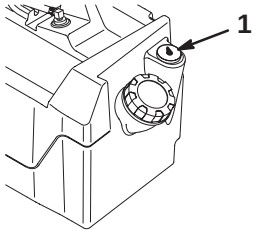

Figur 16

1. Brændstofmåler

Holdegreb til passageren

Passagerens holdegreb er placeret på højre side af instrumentpanelet og ud for hvert sæde (fig. 17).

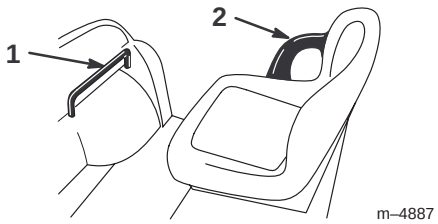

Figur 17

1. Passagerhåndtag
2. Hoftestøtte

Kontrol før start

Kontroller følgende ting hver dag, før du begynder at bruge køretøjet:

- Kontroller dæktrykket.

  Bemærk: Disse dæk er anderledes end bildæk. De kræver mindre tryk for at minimere plænekompaktering og skader.

- Kontroller alle væskestande, og påfyld den rette mængde angivet væske, hvis der mangler noget.
- Kontroller bremsepedalens funktion.
- Kontroller, at lysene virker.
- Drej rattet til højre og venstre for at kontrollere styretøjet.
- Efterse for olielækager, løse dele og andre tegn på fejlfunktioner. Sørg for, at motoren er slukket, og at alle bevægelige dele er standset, før du kontrollerer, om der er olielækager, løse dele eller andre fejl.

Hvis nogen af ovenstående elementer ikke er korrekte, underrettes mekanikeren eller den tilsynsførende, før køretøjet tages i brug. Den tilsynsførende vil måske have dig til at kontrollere andre elementer dagligt. Spørg derfor, hvad dit ansvarsområde omfatter.

Start af motoren

1. Tag plads i førersædet, sæt nøglen i tændingen, og drej nøglen med uret til positionen Tændt.

Bemærk: Hvis gearskiftevælgeren står i bakgear, lyder der en summetone for at advare operatøren.

2. Flyt gearskiftevælgeren til den ønskede position.

3. Træd langsomt på gaspedalen.

Bemærk: Parkeringsbremsen løsnes automatisk, når gaspedalen trædes ned.

Bemærk: Hvis motoren er kold, skal du træde gaspedalen ca. halvvejs ned og holde den nede samt trække chokeren ud til tændt position. Sæt chokeren tilbage til slukket position, når motoren er varm.

Vigtigt Forsøg ikke at skubbe eller bugsere køretøjet for at starte det.

Standsning af køretøjet

Tag foden væk fra gaspedalen, og træd langsomt bremsepedalen ned for at standse køretøjet.

Bemærk: Bremselængden kan variere afhængigt af køretøjets last og hastighed.

Parkering af køretøjet

1. Aktiver parkeringsbremsen, og drej tændingsnøglen til slukket position.

2. Fjern nøglen fra tændingen for at forhindre start ved et uheld.

Ladbund

Hævning af ladet

1. Skyd låsen opad mod toppen af udskæringen i bundrammen (fig. 18).

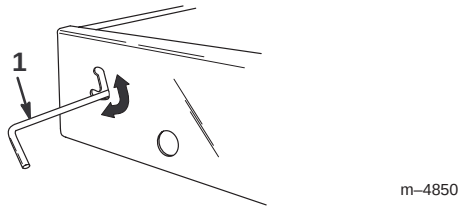

Figur 18

1. Lås

2. Løft op i låsen med den ene hånd, mens du hæver ladet med den anden.

3. Hæv ladet til dets fulde højde, og sænk det dernæst lidt for at sætte støttepinden fast (fig. 19).

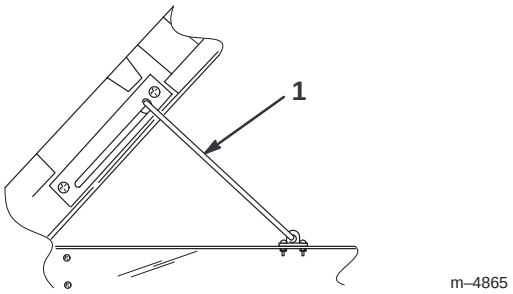

Figur 19

1. Støttepind

Sænkning af ladet

1. Løft ladet lidt op med den ene hånd, mens du trykker ned på støttepinden.

2. Sænk ladet, indtil låsen aktiveres.

3. Flyt låsen til den nederste del af udskæringen (fig. 18) for at fastgøre ladet forsvarligt til bundrammen.

Bagsmækkens låse

1. Løft låsehåndtagene op (fig. 20) for at åbne bagsmækkens låse. Låsene springer ud mod midten af bagsmækken. Sænk langsomt bagsmækken.

Bemærk: Du skal muligvis skubbe enden af bagsmækken ind (især hvis der er last op mod bagsmækken), før låsene springer mod midten af bagsmækken og frigøres.

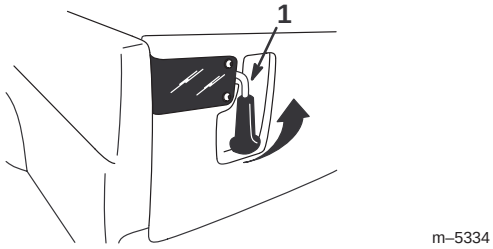

Figur 20

1. Bagsmækkens lås

2. Løft håndtagene opad, og skub dem mod køretøjets yderside for at lukke bagsmækkens låse.

3. Skub låsehåndtagene nedad for at fastgøre lås og bagsmæk forsvarligt.

Tilkørsel af nyt køretøj

Følg disse retningslinjer i de første 100 driftstimer for at få korrekt ydeevne og lang levetid ud af køretøjet:

- Kontroller væske- og motoroliestanden regelmæssigt, og vær opmærksom på tegn på overophedning i køretøjets komponenter.
- Når du har startet en kold motor, skal du lade den varme op i ca. 15 sekunder, før du accelererer.
- Undgå situationer med hårde opbremsninger i de første timer med tilkørsel af det nye køretøj. Nye bremsebelægninger har måske ikke en optimal ydeevne, før adskillige timers brug har trykpoleret (tilkørt) bremserne.
- Varier køretøjets hastighed under betjening. Undgå hurtig start og standsning.
- Det er ikke påkrævet med en tilkørselsolie til motoren. Original motorolie er den samme type som angivet for regelmæssige olieskift.
- Se afsnittet Vedligeholdelse for at få oplysninger om særlige kontrolforanstaltninger efter få timers kørsel.
- Kontroller forhjulsophænget, og juster det om nødvendigt. Se afsnittet Justering af forhjulsophæng på side 28.

Læsning af ladet

Ladets kapacitet er 0,37 m^3. Mængden af materiale, som kan anbringes i ladet uden at overskride køretøjets nominelle last, kan variere meget, afhængigt af materialets densitet. En plan ladfuld vådt sand vejer f.eks. 680 kg, hvilket overstiger den nominelle ladkapacitet med 295 kg. En plan ladfuld træ vejer derimod 295 kg, hvilket er under den nominelle ladkapacitet.

Se nedenstående tabel for at få oplysninger om mængdegrænser for forskellige materialer.

Materiale	Densitet (lb./ft.^{3})	Maksimal ladkapacitet (på en jævn flade)
Grus		
Tørt	95	2/3 fuld (ca.)
Vådt	120	1/2 fuld (ca.)
Sand		
Tørt	90	2/3 fuld
Vådt	120	1/2 fuld
Træ	45	Fuld
Bark	<45	Fuld
Jord, pakket	100	2/3 fuld (ca.)

Transport af køretøjet

Der skal bruges en anhænger til flytning af køretøjet over lange afstande. Sørg for, at køretøjet er forsvarligt fastgjort til anhængeren. Se figur 21 og 22 for placering af bindepunkterne.

Forsigtig

Løse sæder kan falde af køretøjet og anhængeren under transport og lande på et andet køretøj eller blive en forhindring på vejen.

Fjern sæderne, eller sørg for, at sæderne er forsvarligt fastgjort i låsene.



Figur 21

1. Bindepunkter

Bugsering af køretøjet

I nødstilfælde kan køretøjet bugseres over en kort afstand. Vi anbefaler imidlertid ikke dette som standardprocedure.

Advarsel

Bugsering ved høje hastigheder kan forårsage mistet kontrol over styringen og medføre personskade.

Bugser aldrig køretøjet med en hastighed på mere end 8 km/t.

Bugsering af køretøjet skal udføres af to personer. Hvis maskinen skal flyttes over en betydelig afstand, skal den transporteres på en lastbil eller anhænger. Se afsnittet Transport af køretøjet på side 20.

1. Fjern drivremmen. Se afsnittet Udskiftning af drivremmen på side 30, trin 1 og 2.
2. Sæt en trækline fast til anhængertrækstangen foran på stellet (fig. 22).
3. Sæt køretøjet i frigear, og deaktiver parkeringsbremsen.

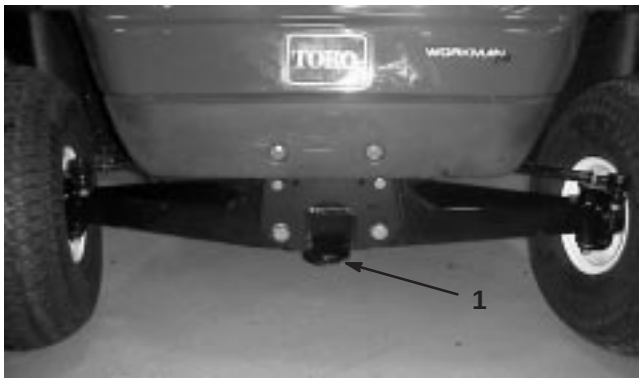

Figur 22

1. Anhængertrækstang og bindepunkt

Træk af en anhænger

Køretøjet kan trække anhængere. Der fås to typer bugsertræk til køretøjet, afhængigt af brugen. Kontakt en autoriseret Toro-forhandler for at få nærmere oplysninger.

Overlæs ikke køretøjet eller anhængeren, når du kører med last eller bugserer en anhænger. Overlæsning kan forårsage dårlig ydeevne eller skader på bremser, aksel, motor, gearkasse, styring, ophæng, karosseristruktur eller dæk. Læs altid en anhænger med 60% af lastens vægt forrest på anhængeren. Således placeres ca. 10% af anhængerens bruttovægt på køretøjets bugsertræk.

Den maksimale last må ikke overskride 386 kg, inkl. anhængerens bruttovægt og trækstangens vægt. Hvis anhængerens bruttovægt f.eks. er 181,5 kg, og trækstangens vægt er 23 kg, er den maksimale last 181,5 kg.

Læs altid ladet, når du kører med anhænger, for at opnå tilstrækkelig bremsning og traktion. Grænserne for anhængerens bruttovægt må ikke overskrides.

Undgå at parkere et køretøj med en anhænger på en bakke. Aktiver parkeringsbremsen, og bloker anhængerens dæk, hvis du er nødt til at parkere på en bakke.

Vedligeholdelse

Bemærk: Maskinens venstre og højre side ses fra den normale betjeningsposition.

Skema over anbefalet vedligeholdelse

Vedligeholdelses-intervaller og eftersyn	Vedligeholdelsesprocedure
Efter første brug	• Kontroller drivremmens stramning. • Kontroller startremmens stramning. • Kontroller motorolien.
Hver 8 timer	• Kontroller motorolien. • Kontroller dæktrykket.
Efter de første 20 timer	• Skift motorolie. • Kontroller forhjulenes spidsning ved den korrekte kørehøjde.
Hver 50 timer	• Kontroller batterivæskestanden. • Efterse batterikabelforbindelserne.
Hver 100 timer	• Skift motorolie.[1] • Smør alle smørenipler. • Rengør motorens køleområder.[1] • Efterse luftfilteret.[1] • Efterse bremsen og parkeringsbremsen. • Efterse dækkenes tilstand og slid. • Tilspænd hjullåsemøtrikkerne. • Kontroller forhjulsophængets spidsning og kørehøjde. • Kontroller tændrøret, og udskift det om nødvendigt. • Kontroller frigearskiftets position.
Hver 200 timer	• Udskift luftfilteret. • Kontroller bremsekabeljusteringerne. • Efterse drivremmen. • Efterse og juster startremmen.
Hver 400 timer eller årligt	• Efterse brændstofslangerne.
Hver 800 timer eller årligt	• Udskift brændstoffilteret. • Skift gearkasseolie.

[1]Dette skal gøres oftere under støvede og snavsede forhold.

Vigtigt Se betjeningsvejledningen til motoren for at få oplysninger om yderligere vedligeholdelsesprocedurer.

Kontrolliste til daglig vedligeholdelse

Kopier denne side til rutinemæssig brug.

Vedligeholdelsespunkt	I ugen: Man.	Tirs.	Ons.	Tors.	Fre.	Lør.	Søn.
Kontroller bremsens og parkeringsbremsens funktion.							
Kontroller gearskift-/frigearsfunktion.							
Kontroller brændstofstanden.							
Kontroller motorens oliestand.							
Kontroller gearkassens oliestand.							
Efterse luftfilteret.							
Efterse motorens køleribber.							
Kontroller usædvanlige motorlyde.							
Kontroller usædvanlige driftslyde.							
Kontroller dæktrykket.							
Kontroller for væskelækager.							
Kontroller instrumenternes funktion.							
Kontroller gaspedalens funktion.							
Kontroller kørselshøjden og spidsningen.							
Smør alle smørenipler.[1]							
Reparer beskadiget maling.							

[1]Smør niplerne med det samme efter **hver** vask uanset det anførte interval.

Bemærkninger om problemområder

Eftersyn foretaget af:		
Punkt	**Dato**	**Oplysninger**
1		
2		
3		
4		
5		
6		
7		
8		
9		
10		
11		
12		
13		

Forsigtig

Hvis du lader nøglen sidde i tændingen, kan andre personer utilsigtet komme til at starte motoren og forårsage alvorlig personskade på dig eller andre omkringstående.

Fjern nøglen fra tændingen, og tag tændrørskablet af tændrøret, før du udfører vedligeholdelsesarbejde. Flyt tændrørskablet til side, så det ikke kommer i berøring med tændrøret ved et uheld.

Advarsel

Ladet skal hæves, for at du kan udføre visse rutinemæssige vedligeholdelsesopgaver.

Et hævet lad kan falde ned og kvæste personer, der befinder sig under det.

- **Brug altid støttepinden til at holde ladet oppe, før du arbejder under det.**
- **Fjern alt lastmateriale fra ladet, før du arbejder under det.**

Svær drift

Vigtigt Hvis køretøjet udsættes for nogen af nedenstående forhold, skal vedligeholdelse udføres dobbelt så hyppigt.

- Brug i ørkenområder
- Betjening i koldt klima (under 0° C)
- Bugsering af anhænger
- Hyppig brug på støvede veje
- Byggearbejde
- Få bremserne efterset og renset så hurtigt som muligt efter lang tids drift i mudder, sand, vand eller lignende snavsede forhold. Dette vil forhindre slibematerialer i at forårsage kraftig slitage.
- Under hyppige krævende driftsforhold: Smør alle smørenipler, og efterse luftfilteret dagligt for at forhindre kraftig slitage.

Brug af donkraft

Når motoren køres med henblik på rutinemæssig vedligeholdelse og/eller motordiagnostik, skal køretøjets baghjul være 25 mm fra jorden med bagakslen understøttet på donkrafte.

Fare

Køretøjet kan være ustabilt, når du bruger en donkraft. Det kan glide af donkraften og ramme nogen under det, så de kommer til skade.

- **Start ikke motoren, mens køretøjet står på en donkraft.**
- **Fjern altid nøglen fra tændingen, før du forlader køretøjet.**
- **Bloker hjulene, når køretøjet står på en donkraft.**

Donkraftpunktet foran på køretøjet er placeret foran på stellet bag anhængertrækstangen (fig. 23). Donkraftpunktet bag på køretøjet er placeret under akselrørene (fig. 24).

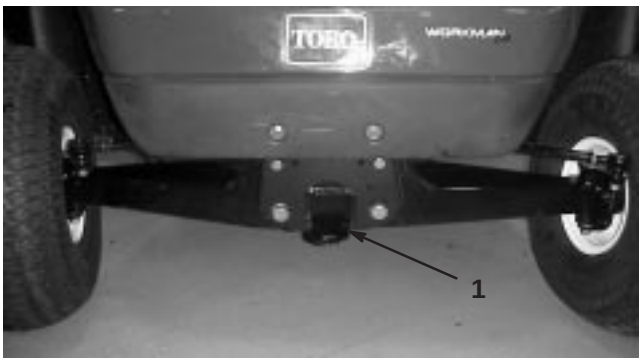

Figur 23

1. Donkraftpunkt fortil



Figur 24

1. Donkraftpunkter bagtil

Kontrol og justering af frigear

Under rutinemæssig vedligeholdelse og/eller motordiagnostik skal gearkassen stå i frigear (fig. 25). Køretøjet har en neutral position på skiftegrebet, som styrer frigearet i gearkassen. Følgende skridt bør tages for at sikre, at det neutrale skiftegreb betjener frigearet korrekt:

1. Indstil skiftegrebet til neutral position.
2. Kontroller, at den neutrale konsol er i neutral position (niveau) ved at dreje drivkoblingen (fig. 25). Køretøjet bør ikke rulle frem og tilbage. Hvis det forekommer, skal den neutrale konsol manuelt flyttes til neutral position.

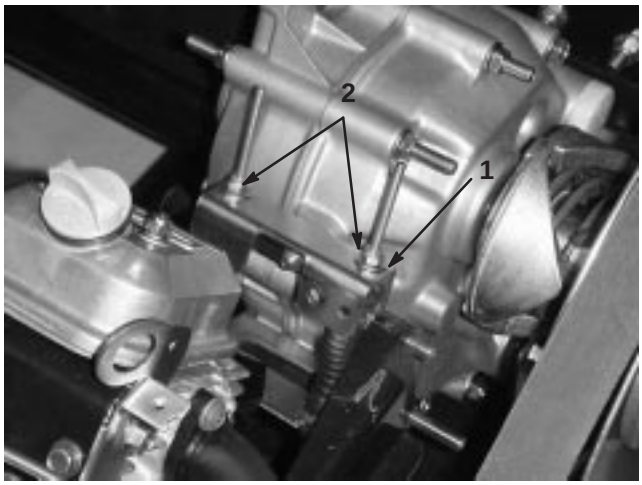

Figur 25

1. Neutral konsol
2. Låsemøtrikker

3. Tilspænd en af låsemøtrikkerne (fig. 25) lige nok til at fjerne slækket fra skiftekablet.

Bemærk: Du skal holde gevindtappen under konsollen for at stramme låsemøtrikken ovenpå.

4. Tilspænd den anden låsemøtrik lige nok til at fjerne slækket fra det andet skiftekabel.
5. Træk op i hvert skiftekabel, og kontroller, at der ikke er noget mellemrum mellem møtrikken/skiven og den neutrale konsol (fig. 26). Hvis der er et mellemrum, skal møtrikken strammes.

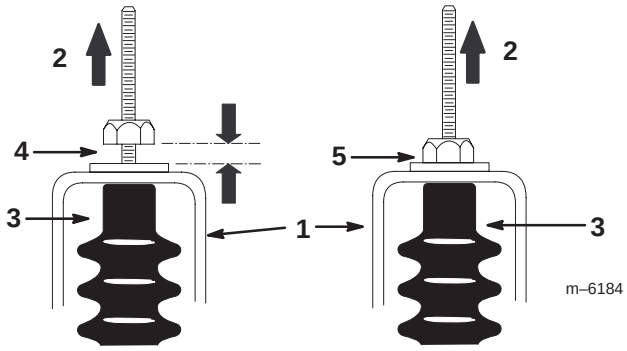

Figur 26

1. Neutral konsol
2. Træk op
3. Kabelkappe
4. Forkert – møtrikken skal strammes
5. Korrekt justering

6. Start motoren, og skift til frem, bak og frigear flere gange for at sikre, at den neutrale konsol fungerer korrekt.

Serviceeftersyn af motorolien

Kontroller oliestanden før hver anvendelse.

Skift olie efter de første 20 driftstimer og derefter for hver 100 driftstimer.

Bemærk: Skift olie hyppigere, når maskinen anvendes under meget støvede eller sandede forhold.

Olietype: Selvrensende olie (API-service SG, SH, SJ eller højere)

Viskositet: Se nedenstående tabel

ANVEND DISSE SAE-VISKOSITETSOLIER

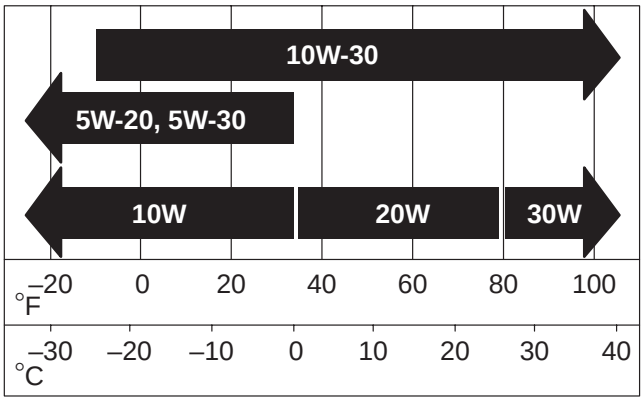

Kontrol af oliestand

Kontroller oliestanden. Se afsnittet Kontrol af krumtaphusets olie på side 15.

Olieskift

1. Start køretøjet, og lad det køre i nogle få minutter for at varme olien op.
2. Parker maskinen på en plan overflade, aktiver parkeringsbremsen, sluk tændingen, og fjern nøglen.
3. Hæv ladet, og fastgør det med støttepinden.
4. Frakobl tændrørskablerne og batterikablerne.
5. Fjern aftapningsproppen (fig. 27), og lad olien løbe ned i en dræningsbakke. Når olien er drænet helt, sættes aftapningsproppen på plads og spændes til 17,6 Nm.

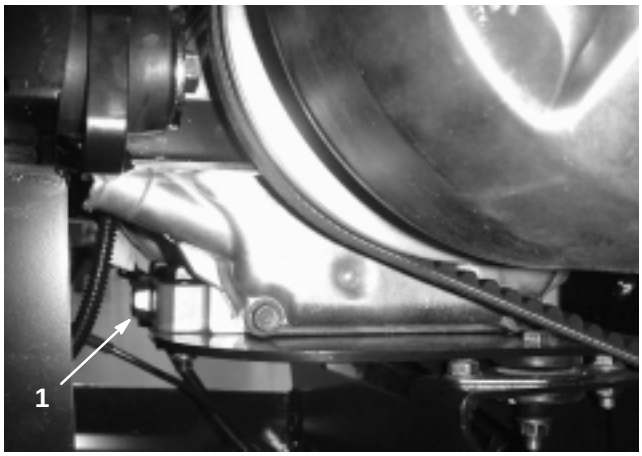

Figur 27

1. Aftapningsprop til motorolie

Bemærk: Bortskaf den brugte olie på et godkendt genbrugsanlæg.

6. Rengør rundt om oliepinden, og skru dækslet af.
7. Hæld langsomt ca. 80 % af den angivne mængde olie i påfyldningsrøret, og kontroller oliestanden. Se afsnittet Kontrol af krumtaphusets olie på side 15. Hæld langsomt olie på for at bringe oliestanden op til mærket "F" på oliepinden.
8. Sæt oliepinden i igen.

Rengøring af motorens køleområder

Rengør den roterende skærm, køleribberne og motorens ydre overflader hver 100. driftstime eller hyppigere under ekstremt støvede og snavsede forhold.

Vigtigt Hvis motoren betjenes med blokeret roterende skærm, snavsede eller tilstoppede køleribber eller uden køleafskærmninger, vil motoren blive beskadiget på grund af overophedning.

Vigtigt Rengør aldrig motoren med vand under tryk, da vand kan kontaminere brændstofsystemet.

Eftersyn af luftfilteret

Kontroller luftfilterhuset for skader, som kan medføre en luftlækage. Udskift et beskadiget luftfilterhus.

Sørg for, at dækslet forsegler rundt om luftfilterelementet.

Luftfilter: Efterse for hver 100 driftstimer. Udskift for hver 200 timer eller tidligere, hvis det er snavset eller beskadiget.

Bemærk: Luftfilteret skal efterses oftere under meget støvede eller sandede forhold (efter få timers brug).

Afmontering af filteret

1. Parker maskinen på en plan overflade, aktiver parkeringsbremsen, sluk tændingen, og fjern nøglen.
2. Hæv ladet, og fastgør det med støttepinden.
3. Løsn de låse, der fastholder luftfilterets dæksel til selve luftfilteret. Fjern dækslet fra luftfilterhuset. Rens indersiden af luftfilterdækslet (fig. 28).
4. Træk forsigtigt filteret ud af luftfilterelementet for at mindske den mængde støv, der løsnes (fig. 28). Undgå at banke filteret mod luftfilterhuset.

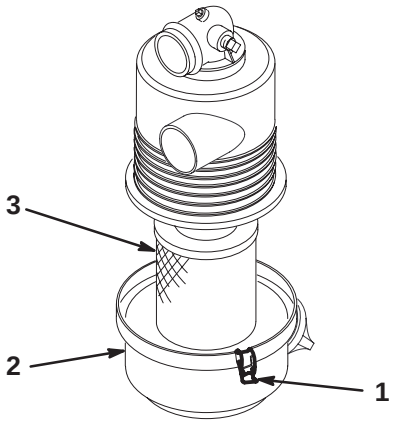

Figur 28

1. Luftfilterlåse
2. Dæksel
3. Filter

5. Efterse filteret, og udskift det, hvis det er beskadiget.

Rengøring af filteret

Vigtigt Vask eller genbrug ikke et beskadiget filter.

1. Vaskemetode:

   A. Lav en opløsning af filterrensemiddel og vand, og læg filteret i blød i ca. 15 minutter. Se instruktionerne på filterrensemidlets æske for at få fyldestgørende oplysninger.

   B. Når filteret har ligget i blød i 15 minutter, skylles det med rent vand. Skyl filteret fra den rene side mod den snavsede side.

   Vigtigt Det maksimale vandtryk må ikke overstige 276 kPa (40 psi) for at forhindre skader på filteret.

   C. Tør filteret med varm luft ved maksimalt 71°C, eller lad elementet lufttørre.

Vigtigt Brug ikke en elektrisk pære til at tørre filterindsatsen med, da den kan blive beskadiget.

2. Trykluftsmetode:

   A. Blæs trykluft fra indersiden til ydersiden af det tørre filter. Hold luftslangens dyse mindst 51 mm fra filteret, og flyt dysen op og ned, mens filteret drejes.

   Vigtigt Overskrid ikke et lufttryk på 689 kPa (100 psi) for at forhindre skader på filteret.

   B. Efterse filteret for huller og flænger ved at kigge gennem filteret mod skarpt lys.

Montering af filteret

Vigtigt For at undgå motorskade skal den komplette luftfiltersamling altid være monteret, når motoren betjenes.

1. Efterse det nye filter for forsendelsesskader. Kontroller filterets forseglingsende.

Vigtigt Monter ikke et beskadiget filter.

2. Sæt det nye filter i luftfilterelementet. Sørg for, at filteret er forseglet ordentligt ved at trykke på filterets yderste kant, når det monteres. Tryk ikke på den bløde del i midten af filteret.
3. Monter dækslet, og fastgør låsene.

Smøring af maskinen

Smør alle lejer og bøsninger for hver 100 timer eller en gang om året, alt efter hvad der indtræffer først. Indfedt dem hyppigere, når køretøjet benyttes til svære driftsopgaver.

Fedttype: Lithiumbaseret universalfedt nr. 2

Smørepunkter

Smøreniplerne findes ved de fire forbindelsesstangender (fig. 29) og de to styrebolte (fig. 30).

1. Tør smøreniplen ren, så der ikke kan komme fremmedlegemer ind i lejet eller bøsningen.
2. Pump fedt ind i lejet eller bøsningen.
3. Tør overskydende fedt af.

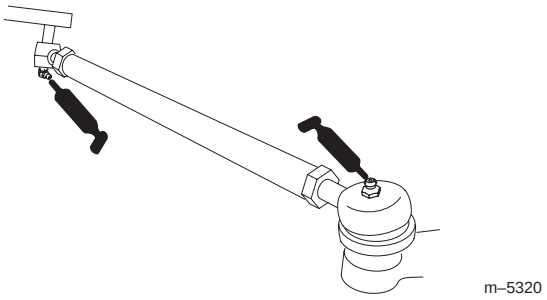

Figur 29

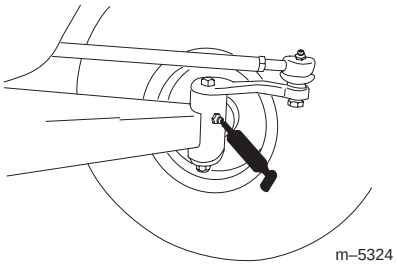

Figur 30

Serviceeftersyn af bremserne

Eftersyn af bremserne

Bremser er en kritisk sikkerhedskomponent i køretøjet. Som med alle sikkerhedskomponenter bør de med jævne mellemrum inspiceres nøje for at sikre optimal ydeevne og sikkerhed. Følgende eftersyn skal udføres hver 100 timer:

- Efterse bremseskoene for slid eller skader. Hvis belægningens (bremseklodsens) tykkelse er under 1,6 mm, skal bremseskoene udskiftes.
- Efterse bagpladen og andre komponenter for tegn på for stor slitage eller forvridning. Hvis der findes afvigelser fra disse mål, skal de relevante komponenter udskiftes.

Justering af bremsepedal

Juster bremsen, hvis parkeringsbremsen ikke kan holde, bremsepedalens vandring er for stor, eller bremsekraften ikke er tilstrækkelig, når bremsepedalen trædes ned. Kontroller justeringen hver 200 timer.

1. Slå tændingen fra, og fjern nøglen.
2. Kontroller bremsekablerne ved bremseudligneren (placeret under instrumentbrættet), og bestem ca., hvor langt op ad bremsestangen udligneren skal vandre, så der ikke er noget slæk i kablerne (fig. 31).

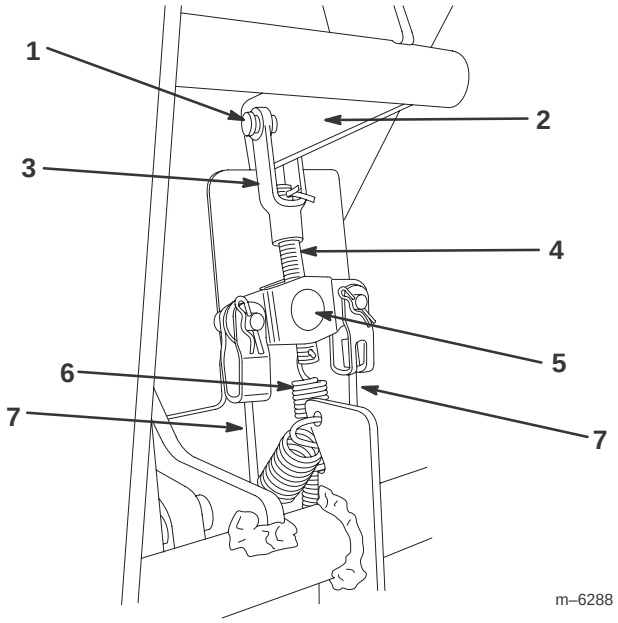

Figur 31

1. Gaffelbolt
2. Bremsehåndtag
3. Bremsestangens gaffelbolt
4. Bremsestang
5. Bremseudligner
6. Fjeder
7. Bremsekabler

3. Fjern den låseclips og de gaffelbolte, der fastholder bremsestangens gaffelbolt (fig. 31).
4. Frakobl fjederen fra bremsestangens ende (fig. 31).
5. Træd bremsepedalen helt ned for at hæve bremsehåndtaget.
6. Skru bremsestangen ind eller ud på bremseudligneren efter behov for at fjerne slækket fra bremsekablerne (fig. 31). Stram ikke kablerne for meget.
7. Sæt fjederen i hullet i bremsestangen (fig. 31).
8. Forbind gaffelbolten på bremsestangen til bremsehåndtaget vha. den gaffelbolt og låseclips, der tidligere er blevet afmonteret (fig. 31).
9. Kontroller, at der er en vis frigang i bremsepedalen, før bremsen aktiveres. Hvis det ikke er tilfældet, gentages proceduren, indtil der er.

Eftersyn af dækkene

Efterse dækkenes stand for mindst hver 100 driftstimer. Ulykker som f.eks. kollision med kantsten kan beskadige et dæk eller en fælg samt bringe hjulsporingen ud af balance. Dækkenes tilstand skal derfor efterses efter en ulykke.

Efterse hjulene for at sikre, at de er monteret forsvarligt. Spænd de forreste bolte til 183–224 Nm og de bageste låsemøtrikker til 61–88 Nm.

Justering af forhjulsophæng

Kørehøjden i hver side af køretøjet kan justeres separat. Kørehøjden skal være 19,1–21 cm med følgende parametre:

- Dæktrykket skal være 83 kPa (12 psi).
- Køretøjet skal køres frem og tilbage nogle gange for at slække A-armene.
- Mål kørehøjden, mens hjulene peger lige fremad, og der sidder en operatør på 79–102 kg i førersædet.

  Bemærk: Føreren skal køre op til måleområdet og blive siddende i køretøjet, mens målingen udføres.
- Mål kørehøjden på en plan overflade fra bunden af den forreste trækstang til jorden.

1. Hæv forenden af køretøjet op fra jorden ved hjælp af en donkraft. Se afsnittet Brug af donkraft på side 24.
2. Fjern anslagsbolten (fig. 32).
3. Løsn centreringsboltene i den forreste A-arm (fig. 32).
4. Fjern kørehøjdejusteringsbolten (fig. 32).

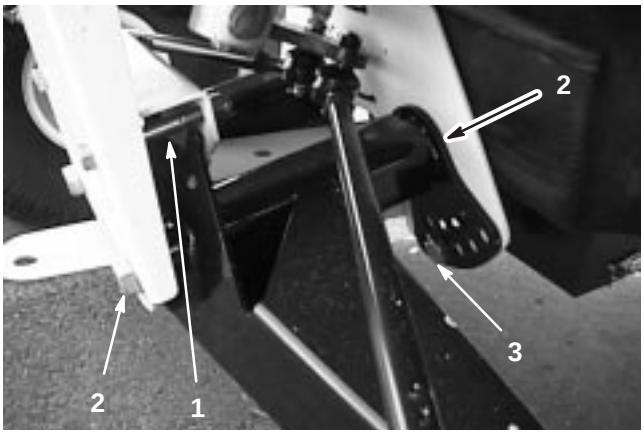

Figur 32

1. Anslagsbolt
2. Centreringsbolt
3. Kørehøjdejusteringsbolt

5. Drej den forreste A-arm til den ønskede position (se nedenstående bemærkning), og udskift kørehøjde-justeringsbolten (fig. 32).

Bemærk: A-armene er fremstillet af gummi og har forskellige fjederfaktorer. På grund af de forskellige fjederfaktorer er A-armene justeret fra fabrikken ud fra den pågældende fjederfaktor. Generelt monteres justeringsboltene i hul nummer 2, 3 eller 4 (fig. 33), og det kan være forskelligt på venstre side (førersiden) og højre side (passagersiden). Hvis A-armene ser ud, som om de hænger, skal de justeres til det næste højere nummer (fig. 33). Hvert hul svarer ca. til 19 mm justering af hjulet. Du skal også gøre det, hvis du anvender tungt tilbehør eller ofte medfører tung last.

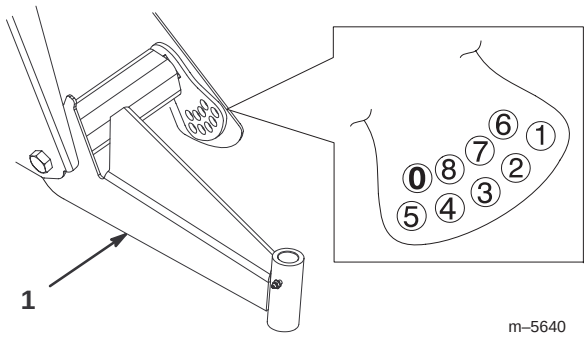

Figur 33

1. Venstre A-arm

6. Spænd kørehøjdejusteringsbolten til 183–224 Nm.

7. Udskift anslagsbolten (fig. 32).

Bemærk: Det kan være nødvendigt at sænke køretøjet ned til jorden på den pågældende side for at montere bolten.

8. Tilspænd og vrid centreringsboltene til 325–393 Nm.

9. Kontroller kørehøjden ved den forreste trækstang med hensyn til de dimensioner og parametre, der blev angivet i begyndelsen af denne fremgangsmåde.

Justering af forhjulenes spidsning

Efterse forhjulenes spidsning for hver 100 driftstimer eller årligt, alt efter hvad der indtræffer først.

Tilspidsningen skal være på 3–16 mm med følgende parametre:

- Dæktrykket skal være 83 kPa (12 psi).
- Kørehøjden skal være korrekt, før tilspidsningen indstilles. Se afsnittet Justering af forhjulsophæng på side 28.
- Køretøjet skal køres frem og tilbage nogle gange for at slække A-armene.
- Mål tilspidsningen, mens hjulene peger lige fremad, og der sidder en operatør på 79–102 kg i førersædet.

  Bemærk: Føreren skal køre op til måleområdet og blive siddende i køretøjet, mens målingen udføres.

Hvis køretøjet for det meste skal anvendes med middeltung til tung last, skal tilspidsningen indstilles på den høje side af den anbefalede værdi. Hvis det for det meste skal anvendes med let last, skal tilspidsningen indstilles på den lave side af den anbefalede værdi.

1. Sørg for, at forhjulsophænget justeres korrekt. Se afsnittet Justering af forhjulsophæng på side 28. Juster om nødvendigt.

2. Mål afstanden mellem begge forhjulene på akselniveau foran og bag på hjulene (fig. 34). Der skal bruges en opspændingsanordning eller en justeringsmåler til målingen bag på fordækkene ved akselhøjde. Brug den samme opspændingsanordning eller justeringsmåler til en nøjagtig måling foran på fordækkene ved akselhøjde (fig. 34).

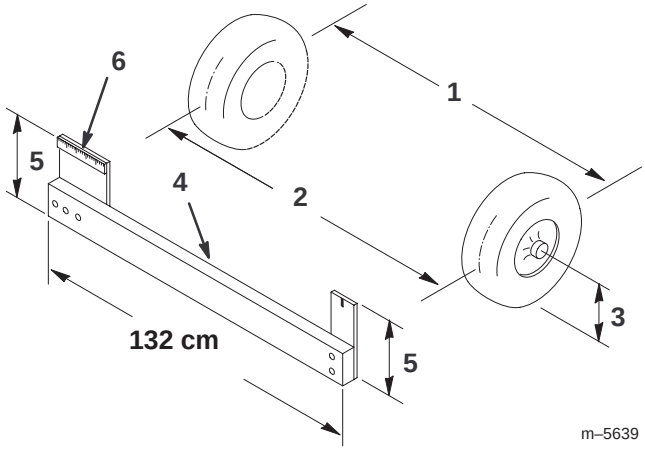

Figur 34

1. Dækmidterlinje – bag
2. Dækmidterlinje – for
3. Akselmidterlinje
4. Opspændingsanordning
5. Akselmidterlinjeafstand
6. 15 cm lineal

3. Hvis målet ikke falder inden for det specificerede område (se dimensioner og parametre i begyndelsen af denne fremgangsmåde), løsnes kontramøtrikkerne i begge ender af forbindelsesstangen (fig. 35).

4. Drej begge forbindelsesstænger for at flytte den forreste del af dækket indad eller udad.

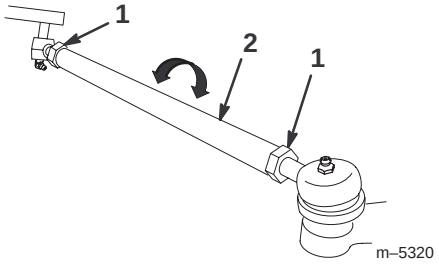

Figur 35

1. Kontramøtrik
2. Forbindelsesstang

5. Tilspænd forbindelsesstangens kontramøtrikker, når justeringen er korrekt.

6. Sørg for, at rattet har fuld vandring i begge retninger.

Serviceeftersyn af drivremmen

Kontrol af drivremmen

Kontroller drivremmens tilstand og tilspænding efter den første dag i brug og derefter for hver 200 driftstimer.

1. Parker maskinen på en plan overflade, sæt køretøjet i frigear, aktiver parkeringsbremsen, sluk tændingen, og fjern nøglen.

2. Hæv ladet, og fastgør det med støttepinden.

3. Drej og efterse remmen (fig. 36) for for stort slid eller skader. Udskift om nødvendigt remmen.

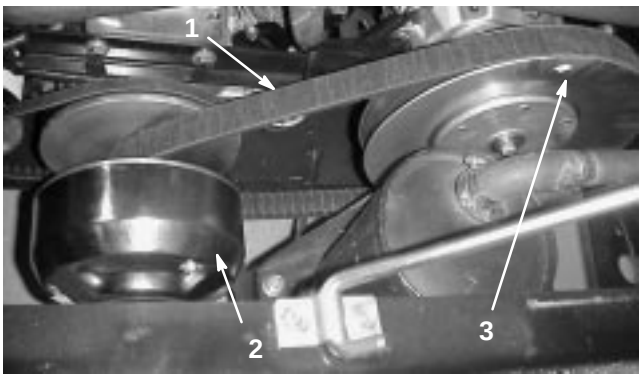

Figur 36

1. Drivrem
2. Primær kobling
3. Sekundær kobling

Udskiftning af drivremmen

1. Drej remmen, og før den over den sekundære kobling (fig. 36).

2. Fjern remmen fra den primære kobling (fig. 36).

3. Udfør proceduren i omvendt rækkefølge for at udskifte remmen.

Justering af startgeneratorremmen

Kontroller startgeneratorremmens stramning efter den første dag i brug og derefter for hver 200 driftstimer.

1. Parker maskinen på en plan overflade, aktiver parkeringsbremsen, sluk tændingen, og fjern nøglen.

2. Løsn startgeneratorens drejebolt (fig. 37).

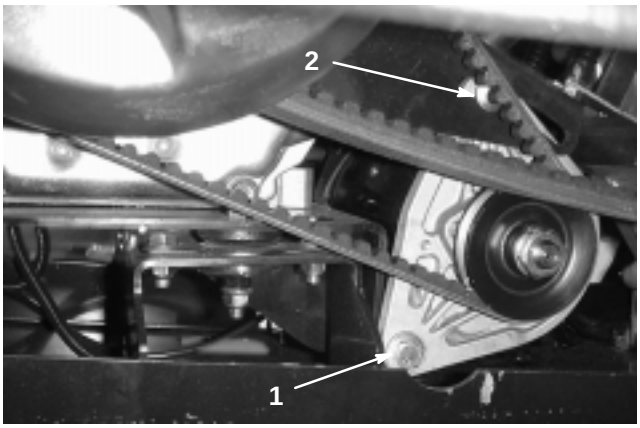

Figur 37

1. Generatorens drejebolt
2. Justering af bræddebolt

3. Kil en løftestang ind mellem motormontagen og starteren. Løsn møtrikken på justerbræddebolten (fig. 37).

4. Vip starteren i sprækken, indtil remmen bøjes med 6 mm med et tryk på 4,5 kg (44,5 N).

5. Tilspænd bræddeboltmøtrikken, og fjern løftestangen. Tilspænd startgeneratorens drejebolt (fig. 37).

Serviceeftersyn af brændstofsystemet

Brændstofslanger og -forbindelser

Kontroller brændstofslangerne og -forbindelserne for hver 400 driftstimer eller årligt, alt efter hvad der indtræffer først. Efterse dem for slitage, skader eller løse forbindelser.

Udskiftning af brændstoffilter

Udskift brændstoffilteret for hver 800 driftstimer eller årligt, alt efter hvad der indtræffer først.

1. Hæv ladet, og understøt det med støttepinden.
2. Anbring en ren beholder under brændstoffilteret.
3. Fjern klemmerne, som fastholder brændstoffilteret til brændstofslangerne.

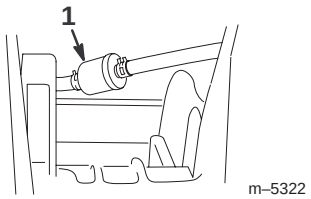

Figur 38

1. Brændstoffilter

4. Monter det nye brændstoffilter til brændstofslangerne med de klemmer, du fjernede før. Monter filteret, så pilen peger mod karburatoren.

Serviceeftersyn af tændrøret

Kontroller tændrøret for hver 100 driftstimer eller årligt, alt efter hvad der indtræffer først. Udskift om nødvendigt.

Type: Champion RC14YC (eller tilsvarende)

Gnistgab: 0,762 mm

Kontrol og udskiftning af tændrøret

Bemærk: Tændrøret kan normalt holde længe, men det bør afmonteres og kontrolleres, hver gang der opstår fejlfunktion i motoren.

1. Rengør området omkring tændrørene, så der ikke kan falde fremmedlegemer ind i cylinderen, når tændrøret fjernes.
2. Træk kablerne af tændrørene, og fjern tændrørene fra topstykket.
3. Kontroller sideelektroden, midterelektroden og midterelektrodens isolering for at forvisse dig om, at der ikke er opstået skader.

Vigtigt Udskift et tændrør, hvis det er revnet, beskadiget, snavset eller på anden måde fungerer dårligt. Elektroderne må ikke sandblæses, skrabes eller renses med en stålbørste, da motoren kan blive beskadiget af partikler, som til sidst løsner sig fra tændrøret og falder ind i cylinderen. Resultatet er normalt en beskadiget motor.

4. Indstil gnistgabet mellem midten og siden af elektroderne til 0,762 mm (fig. 39). Monter tændrøret med det korrekte gnistgab, og tilspænd tændrøret til 20 Nm.
5. Monter tændrørskablerne.

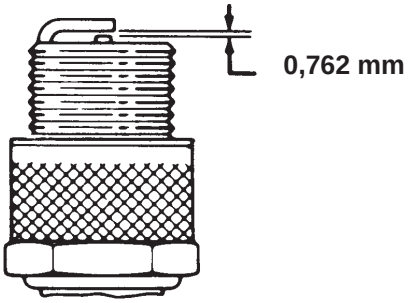

Figur 39

Udskiftning af transmissionsvæsken

Udskift transmissionsvæsken for hver 800 driftstimer eller årligt, alt efter hvad der indtræffer først.

1. Anbring køretøjet på en plan overflade, aktiver parkeringsbremsen, sluk tændingen, og fjern nøglen.
2. Fjern aftapningsproppen fra højre side af beholderen (fig. 40), og lad væsken løbe ned i en dræningsbakke. Monter og tilspænd tændrøret, når væsken er holdt op med at løbe.

Bemærk: Bortskaf den brugte olie på et godkendt genbrugsanlæg.

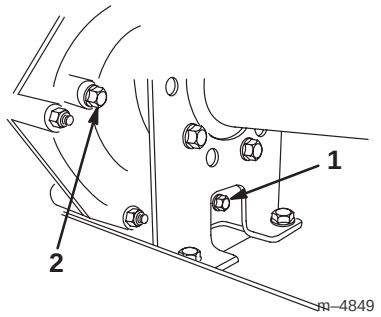

Figur 40

1. Aftapningsprop
2. Niveauindikatorhul

3. Fyld beholderen (fig. 41) med ca. 1,4 liter SAE 10W30 motorolie, eller indtil oliestanden er i bunden af niveauindikatorhullet (fig. 40).

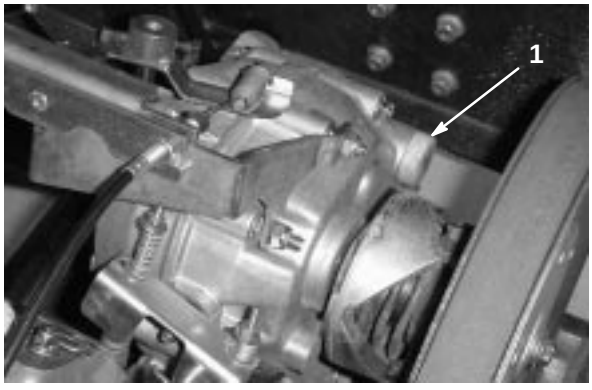

Figur 41

1. Oliepåfyldning

4. Start motoren, og lad den køre for at fylde systemet op. Kontroller oliestanden igen, og påfyld om nødvendigt olie.

Udskiftning af sikringerne

Der er 3 sikringer i det elektriske system. De er placeret under bunden i en kasse på højre side af stellet (fig. 42).

Tændingssystem	10 amp.
Lys	10 amp.
Stikkontakt	10 amp. (maks. 15 amp.)

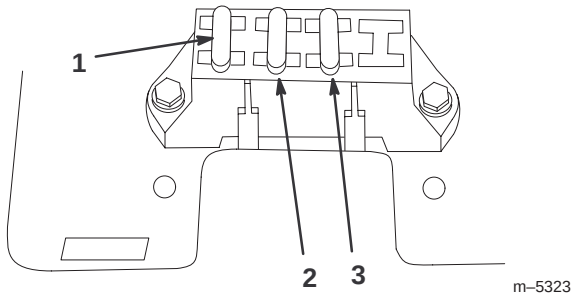

Figur 42

1. Tændingssystem
2. Lys
3. Stikkontakt

Udskiftning af forlygterne

Specifikation: GE-forlygte nr. H7610

1. Aktiver parkeringsbremsen, sluk tændingen, og tag nøglen ud.
2. Ræk ned under instrumentpanelet, og skub forlygten ud af motorhjelmen.
3. Fjern skruerne, som fastholder ledningsnettet på forlygten.
4. Afmonter gummipakningen omkring forlygten (fig. 43). Kasser forlygten.

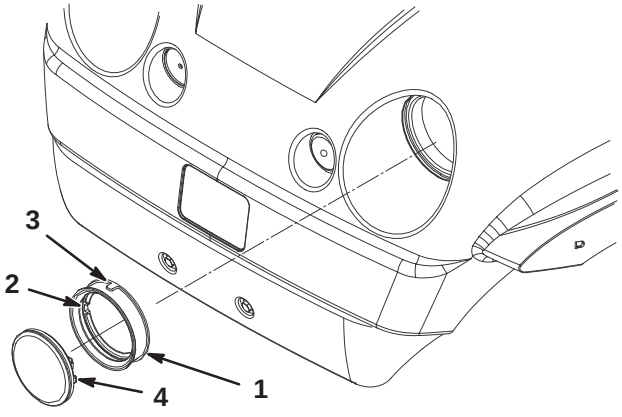

Figur 43

1. Gummipakning
2. Indvendigt hak – rettes ind efter hakket på forlygten
3. Udvendigt hak – rettes ind efter hakket i motorhjelmen
4. Forlygte

5. Ret hakket på indersiden af pakningen ind efter hakket på den nye forlygte (fig. 43). Lad pakningen glide over på forlygten, indtil pakningen sidder helt fast.
6. Fastgør forlygten til ledningsnettet vha. de skruer, der blev afmonteret tidligere.
7. Ret hakket på ydersiden af pakningen ind efter hakket i motorhjelmen. Tryk forlygten og pakningen ind i motorhjelmen, indtil den sidder helt fast.

Bemærk: Påføring af sæbevand på ydersiden af pakningen kan hjælpe pakningen til at glide nemmere ind i motorhjelmen.

Eftersyn af batteriet

Advarsel

CALIFORNIEN

Advarsel i henhold til erklæring nr. 65

Batteripoler, klemmer og tilbehør indeholder bly og blysammensætninger samt kemikalier, som ifølge staten Californien er kræftfremkaldende og forårsager forplantningsskader. *Vask hænder efter håndtering.*

Vigtigt Start ikke køretøjet vha. startkabler.

Batteriet skal altid holdes rent, og det skal altid være fuldt opladet. Brug et stykke køkkenrulle til at rengøre batteriet og batterikassen. Hvis batteriets klemmer er rustne, skal de rengøres med en opløsning bestående af fire dele vand og en del tvekulsurt natron. Smør et fint lag fedt på batteriets klemmer for at forhindre, at de ruster.

Spænding: 12 volt med 280 amp. til koldstart ved –18° C.

Afmontering af batteriet

1. Anbring køretøjet på en plan overflade, aktiver parkeringsbremsen, sluk tændingen, og fjern nøglen.
2. Hæv ladet, og fastgør det med støttepinden.
3. Hægt batteristroppen af.
4. Tag det sorte minusjordkabel af batteriets pol.

Advarsel

Forkert batterikabelføring kan beskadige køretøjet og kablerne og danne gnister. Gnister kan få batterigasserne til at eksplodere og medføre personskade.

- ***Frakobl* altid batteriets sorte minuskabel, før du frakobler det røde pluskabel.**
- ***Tilkobl* altid batteriets røde pluskabel igen, før du tilkobler det sorte minuskabel igen.**
- **Lad altid batteristroppen sidde på plads for at beskytte og fastholde batteriet.**

Advarsel

Batteriklemmer eller metalværktøj kan kortslutte mod køretøjets metaldele og forårsage gnister. Gnister kan få batterigasserne til at eksplodere og medføre personskade.

- **Når batteriet skal fjernes eller monteres, må batteriets klemmer ikke berøre nogen metaldele på køretøjet.**
- **Metalværktøj må ikke kortslutte mellem batteriklemmerne og køretøjets metaldele.**

5. Tag det røde pluskabel af batteriets pol.
6. Fjern batteriet fra chassiset.

Montering af batteriet

1. Sæt batteriet på batteribundpladen, så batteripolerne vender mod køretøjets bagende.
2. Slut det røde pluskabel til batteriets positive (+) pol og det sorte minuskabel til batteriets negative (–) pol vha. boltene og vingemøtrikkerne. Skyd gummikappen hen over batteriets positive pol.
3. Sæt gummistroppen på plads for at fastgøre batteriet til bundpladen.

Vigtigt Lad altid batteristroppen sidde på plads for at beskytte og fastholde batteriet.

Kontrol af elektrolytstanden

Kontroller elektrolytstanden for hver 50 driftstimer, eller hvis maskinen opbevares, hver 30. dag.

1. Hæv ladet, og fastgør det med støttepinden.
2. Fjern påfyldningsdækslerne. Hvis elektrolytstanden ikke når op til påfyldningslinjen, skal der hældes den nødvendige mængde destilleret vand på batteriet. Se afsnittet Påfyldning af vand på batteriet på side 34.

Fare

Batterielektrolyt indeholder svovlsyre, som er en dødelig gift, der forårsager alvorlige forbrændinger.

- **Drik ikke elektrolyt, og undgå kontakt med hud, øjne og tøj. Brug sikkerhedsbriller for at beskytte øjnene og gummihandsker for at beskytte hænderne.**
- **Fyld batteriet op på et sted, hvor der altid er rent vand i nærheden til at skylle huden med.**

Påfyldning af vand på batteriet

Det er bedst at fylde destilleret vand på batteriet, lige før du skal bruge maskinen. På denne måde blandes vandet grundigt med elektrolytopløsningen.

1. Rengør toppen af batteriet med et stykke køkkenrulle.
2. Fjern påfyldningsdækslerne fra batteriet, og fyld langsomt hver celle op med destilleret vand, indtil elektrolytstanden når op til påfyldningslinjen. Monter påfyldningsdækslerne igen.

Vigtigt Fyld ikke for meget på batteriet. Elektrolyt kan løbe over og ramme andre dele af køretøjet og forårsage alvorlig korrosion og nedbrydning.

Opladning af batteriet

Vigtigt Batteriet skal altid være fuldt opladet (en vægtfylde på 1,260). Dette er meget vigtigt for, at batteriet ikke skal blive beskadiget ved temperaturer under 0°C.

1. Fjern batteriet fra chassiset. Se afsnittet Afmontering af batteriet på side 33.
2. Slut en 3–4 ampere batterioplader til batteripolerne. Oplad batteriet ved 3–4 ampere i 4 til 8 timer (12 volt). Batteriet må ikke overoplades.

Advarsel

Opladning af batteriet producerer gasser, der kan eksplodere.

Der må aldrig ryges i nærheden af batteriet, og gnister og åben ild skal holdes væk fra batteriet.

3. Monter batteriet i chassiset. Se afsnittet Montering af batteriet på side 33.

Opbevaring af batteriet

Hvis maskinen skal opbevares i mere end 30 dage, skal du fjerne batteriet og oplade det helt. Opbevar det enten på hylden eller på maskinen. Lad kablerne være frakoblede, hvis det opbevares på maskinen. Opbevar batteriet i kølige omgivelser for at undgå hurtig reduktion af batteriladningen. Sørg for, at batteriet er helt opladet, så det ikke fryser til.

Vask af køretøjet

Køretøjet skal vaskes efter behov. Brug kun vand eller vand med en mild sæbeopløsning. Du kan bruge en klud, men motorhjelmen vil miste noget af sin glans.

Vigtigt Vask med vand under tryk anbefales ikke til vask af maskinen. Det kan beskadige det elektriske system, løsne vigtige mærkater eller vaske nødvendigt smørefedt væk fra friktionssteder. Undgå overdreven brug af vand, særligt i nærheden af kontrolpanelet, motoren og batteriet.

Ledningsdiagram

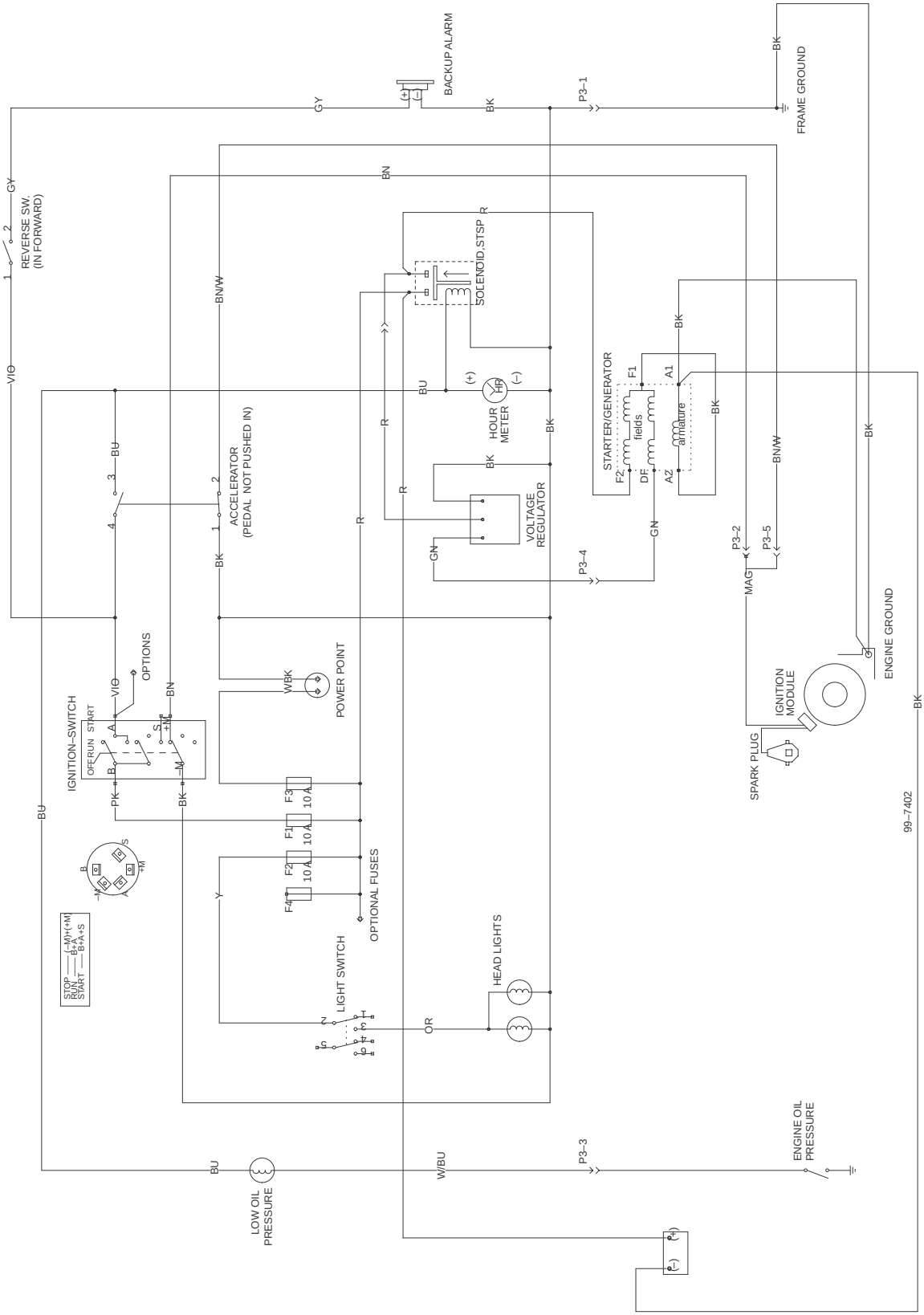


TORO®