Form No. 3328–474

Workman® 1100

Veículo Utilitário

Modelo Nº 07252 – Nº série 230000001 e superior

Modelo nº 07252TC – Nº série 230000001 e superior

Manual do utilizador

CE

Português (P)

Aviso

CALIFÓRNIA

Aviso da proposição 65

Os gases de escape deste veículo contêm químicos que podem provocar cancro, defeitos congénitos ou outros problemas reprodutivos.

Importante O motor desta máquina não está equipado com uma panela de escape. A utilização deste motor em terrenos arborizados ou relvados constitui uma violação da secção 4442 do código de recursos públicos da Califórnia, tal como definido no artigo CPRC 4126. Poderão existir leis semelhantes noutros estados ou zonas federais.

O sistema de ignição desta máquina está em conformidade com a norma canadiana ICES-002.

Índice

	Página
Introdução	3
Segurança	3
Práticas de utilização segura	3
Antes da utilização	4
Durante a utilização	4
Manutenção	7
Pressão acústica	8
Potência acústica	8
Vibração	8
Quadro de Inclinações	9
Autocolantes de Segurança e de Instrução	10
Especificações	12
Equipamento Opcional	12
Instalação	13
Peças Soltas	13
Instalar as rodas traseiras	13
Instalar as rodas dianteiras	14
Instalar o volante	14
Instalar o pára-choques	14
Instalar os bancos	14
Instalar o engate	15
Instalar a caixa de carga	15
Activar a bateria	15
Verificação do óleo do cárter	16
Verificação da pressão dos pneus	16
Depósito de combustível	17
Verificação do óleo da transmissão	17
Utilização	18
Dê prioridade à segurança	18
Controlos	18
Verificações prévias	19
Ligar o motor	20
Parar o veículo	20
Estacionar o veículo	20
Caixa de carga	20
Trincos traseiros	20
Rodagem de um novo veículo	21
Carregamento da caixa de carga	21
Transporte do veículo	22
Reboque do veículo	22
Reboque de um atrelado	22
Manutenção	23
Intervalos de manutenção recomendados	23
Lista de manutenção diária	24
Tarefas pesadas	25
Elevação do Veículo com o Macaco	25
Verificação e ajuste da posição de ponto morto	26
Verificação do óleo do motor	26
Limpe as zonas de arrefecimento do motor	27
Manutenção do Filtro de Ar	27
Lubrificação da máquina	28
Manutenção dos travões	28
Verificação dos pneus	29
Ajuste da suspensão dianteira	29
Ajuste do alinhamento da roda dianteira	30
Manutenção da correia de transmissão	31
Ajuste da correia do motor de arranque	31
Manutenção do sistema de combustível	32
Manutenção das velas incandescentes	32
Substituição do fluido do eixo transversal	33
Substituição dos fusíveis	33
Substituição dos faróis	33
Manutenção da bateria	34
Lavagem do veículo	35
Esquema Eléctrico	36

© 2002 por The Toro Company

8111 Lyndale Avenue South
Bloomington, MN 55420-1196

Todos os direitos reservados
Impresso nos E.U.A

Introdução

Leia este manual cuidadosamente, para saber como utilizar e efectuar a manutenção deste produto de forma adequada. As informações incluídas neste manual podem ajudá-lo a si e a terceiros a evitar lesões pessoais e danos na máquina. Apesar de a Toro conceber e fabricar apenas produtos de elevada segurança, a utilização correcta e segura dos mesmos é da exclusiva responsabilidade do utilizador.

Sempre que necessitar de assistência, peças genuínas ou informações adicionais, deverá entrar em contacto com um distribuidor autorizado ou com um serviço de assistência Toro, apresentando, se necessário, os números de modelo e de série da máquina. Na figura 1 é indicada a localização dos números de série e de modelo da máquina.

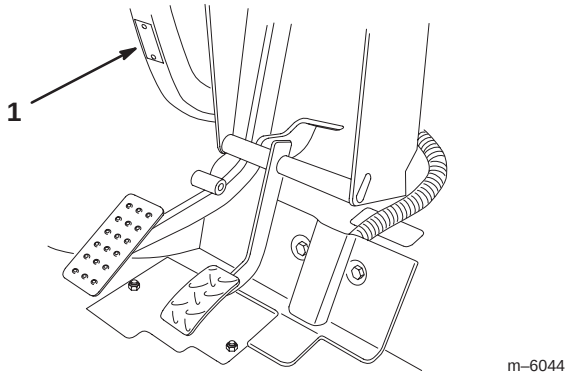

Figura 1

1. Placa com os números de modelo e de série

Introduza os números de modelo e de série nos espaços indicados:

Nº de modelo: _____

Nº de série: _____

Este manual identifica riscos potenciais e contém mensagens de segurança especiais que podem ajudá-lo a si e a terceiros a evitar acidentes pessoais ou mesmo a morte. ***Perigo***, ***Aviso***, e ***Cuidado*** são palavras utilizadas na identificação do nível de perigo. Deve, no entanto, tomar todas as precauções necessárias, independentemente do nível de perigo.

O termo ***Perigo*** identifica perigos muito graves que *provocarão* ferimentos graves ou mesmo a morte se não respeitar as precauções recomendadas.

O termo ***Aviso*** identifica perigos muito graves que *podem* provocar lesões graves ou mesmo a morte, se não respeitar as precauções recomendadas.

O termo ***Cuidado*** identifica perigos que poderão provocar ferimentos ligeiros se não respeitar as precauções recomendadas.

Este manual utiliza outras duas palavras para salientar informações importantes **Importante** chama a atenção para informação mecânica especial e **Nota:** sublinha a informação geral que requer especial atenção.

Segurança

A utilização ou manutenção indevida da máquina por parte do utilizador ou do proprietário, poderá provocar lesões graves. Para reduzir o risco de ferimentos, deverá respeitar estas instruções de segurança e prestar toda a atenção ao símbolo de alerta ⚠ de segurança, que indica PRECAUÇÃO, AVISO ou PERIGO – "instrução de segurança pessoal." O não cumprimento desta instrução, pode resultar em acidentes pessoais ou mesmo em morte.

Os supervisores, utilizadores e técnicos de assistência deverão familiarizar-se com as seguintes normas e publicações (este material poderá ser obtido nos endereços indicados):

- Código de Líquidos Combustíveis e Inflamáveis ANSI/NFPA 30
- National Fire Protection Association:
  ANSI/NFPA #505; Powered Industrial Trucks
  National Fire Prevention Association
  Barrymarch Park
  Quincy, Massachusetts 02269 U.S.A.
- ANSI/ASME B56.8 Personal Burden Carriers
  American National Standards Institute, Inc.
  1430 Broadway
  New York, New York 10018 U.S.A.
- ANSI/UL 558; Internal Combustion Engine Powered Industrial Trucks
  American National Standards Institute, Inc.
  1430 Broadway
  New York, New York 10018 U.S.A.
  ou
  Underwriters Laboratories
  333 Pfingsten Road
  Northbrook, Illinois 60062 U.S.A.

Práticas de utilização segura

⚠ Aviso ⚠

O Workman é um veículo-doméstico e não foi concebido, equipado ou fabricado para ser utilizado em ruas ou estradas públicas, ou mesmo, vias rápidas.

Responsabilidades do supervisor

- Certifique-se de que os utilizadores receberam a formação adequada e de que estão familiarizados com o manual do utilizador e com todas as etiquetas constantes no veículo.
- Defina os seus próprios procedimentos e regras de trabalho para condições de utilização mais exigentes (ex.: inclinações demasiado pronunciadas para o veículo).

Antes da utilização

- Apenas deverá utilizar a máquina após a leitura e compreensão deste manual.
- **Nunca** permita que crianças conduzam o veículo. Todos os utilizadores do veículo deverão possuir carta de condução.
- **Nunca** permita que outros adultos utilizem o veículo sem terem lido e compreendido previamente o manual do utilizador. Apenas pessoal autorizado e com formação adequada deve conduzir este veículo. Certifique-se de que todos os utilizadores se encontram em bom estado físico e mental para utilizar a máquina.
- Este veículo foi concebido para transportar **apenas** o utilizador e **um passageiro**, que deverá sentar-se no respectivo banco, fornecido pelo fabricante. **Nunca** transporte outros passageiros no veículo.
- **Nunca** utilize o veículo quando se encontrar sob o efeito de álcool ou drogas. Mesmo medicamentos para gripes ou outros que tenham sido receitados poderão provocar sonolência.
- Não deverá conduzir o veículo quando se sentir cansado. Certifique-se de que faz todos os intervalos necessários. Deverá manter-se alerta em todas as ocasiões.
- Familiarize-se com os comandos e descubra como parar a máquina rapidamente.
- Mantenha todas as coberturas, dispositivos de segurança e autocolantes na sua posição correcta. Se uma cobertura, dispositivo de segurança ou autocolante se encontrar danificado ou ilegível deverá ser reparado ou substituído antes de utilizar a máquina.
- Utilize sempre calçado resistente. Não utilize a máquina se estiver a calçar sandálias, ténis ou sapatilhas. Não utilize roupa larga ou jóias susceptíveis de ficarem presas em peças móveis e provocar lesões graves.
- Aconselha-se a utilização de óculos e sapatos de protecção, calças compridas e capacete, que, por vezes, são exigidos por alguns regulamentos de segurança locais.
- Evite conduzir a máquina durante a noite, especialmente em zonas desconhecidas. Se for necessário conduzir a máquina durante a noite, deverá fazê-lo de forma cuidadosa, ligar os faróis e considerar a utilização de luzes adicionais.
- Tome todas as precauções necessárias quando utilizar a máquina junto de outras pessoas. Verifique sempre se existem pessoas perto da zona de trabalho.
- Antes de utilizar o veículo, verifique sempre se respeitou as indicações apresentadas na secção relativa à utilização prévia da máquina. Se existir algum problema, **não** utilize o veículo. Certifique-se de que o problema foi solucionado antes de utilizar o veículo ou o engate.
- A gasolina é um combustível altamente inflamável, pelo que deverá tomar todas as precauções necessárias.
  - Utilize um contentor para gasolina aprovado.
  - Não retire a tampa do depósito de combustível quando o motor estiver quente ou ainda em funcionamento.
  - Não fume quando estiver próximo de gasolina.
  - Encha o depósito de combustível no exterior e apenas até 25 mm do cimo do depósito (o fundo do tubo de enchimento). Não encha demasiado.
  - Limpe todo o combustível derramado.

Durante a utilização

Aviso

Os gases do escape contêm monóxido de carbono, um gás inodoro e venenoso que poderá provocar a morte.

Nunca ligue o motor num espaço fechado.

- O utilizador e o passageiro deverão permanecer sentados sempre que o veículo se encontrar em movimento. O utilizador deverá manter as mãos no volante sempre que possível, e o passageiro deverá colocar as mãos nos suportes montados para esse efeito. Mantenha sempre os braços e pernas longe do chassis do veículo.
- Conduza devagar e efectue mudanças de direcção mais suaves quando transportar um passageiro. Tenha em conta que o passageiro poderá não estar preparado para uma travagem ou mudança de direcção brusca.
- Tome sempre muita atenção a obstáculos suspensos, como por exemplo, ramos de árvores, aduelas de portas e passagens suspensas. Certifique-se de que existe espaço suficiente para passar em segurança com o veículo.
- Coloque a alavanca de mudanças em ponto morto e engate o travão de mão antes de abandonar o veículo porque este poderá deslizar.

- Se não utilizar o veículo de forma segura poderá provocar um acidente, o capotamento do veículo e lesões graves ou mesmo a morte. Conduza cuidadosamente. Para evitar o capotamento ou a perda de controlo:
  - Tome todas as precauções necessárias, reduza a velocidade e mantenha uma distância segura de bancos de areia, depressões, cursos de água, rampas, zonas desconhecidas ou áreas que possuam declives ou elevações muito pronunciadas.
  - Preste atenção a buracos ou outros perigos não visíveis.
  - Tome precauções adicionais quando utilizar o veículo em superfícies molhadas, em condições atmosféricas adversas, a velocidades elevadas ou com a carga máxima. A duração e a distância necessária para parar o veículo aumentarão, se este transportar a carga máxima.
  - Evite paragens e arranques bruscos. Não inverta a direcção sem que o veículo se encontre completamente parado.
  - Abrande antes de virar. Não tente efectuar mudanças bruscas de direcção, manobras bruscas ou quaisquer outras manobras inseguras que possam provocar a perda de controlo do veículo.
  - Quando efectuar a descarga de material, dê indicações para evitar que alguém se coloque atrás do veículo e não efectue a descarga em cima dos pés dos restantes funcionários. Liberte os trincos da zona lateral do atrelado e não da zona traseira.
  - Apenas deverá utilizar o veículo quando a caixa da carga se encontrar imobilizada e correctamente bloqueada.
  - Antes de recuar, verifique a zona traseira do veículo e certifique-se de que ninguém se encontra atrás da máquina. Recue lentamente.
  - Tome atenção ao tráfego quando utilizar a máquina perto de vias de circulação ou sempre que tiver que atravessá-las. Dê sempre a prioridade a peões e outros veículos. Este veículo **não** foi concebido para ser utilizado na via pública ou em vias rápidas. Indique sempre as mudanças de direcção ou pare atempadamente, de modo a que os outros condutores se apercebam da manobra que pretende realizar. Respeite todas as regras e regulamentos de trânsito.
  - Os sistemas eléctrico e de escape do veículo podem produzir faíscas susceptíveis de provocar a ignição de materiais explosivos. Nunca utilize o veículo perto de uma zona onde existam poeiras ou gases explosivos na atmosfera.
  - Sempre que se sentir inseguro acerca de uma operação, **interrompa a tarefa** e peça conselhos ao seu supervisor.
- Não toque no motor ou na panela de escape quando o motor se encontrar em funcionamento ou logo após ter sido desligado. Estas zonas poderão encontrar-se suficientemente quentes para provocar queimaduras graves.
- Se a máquina vibrar de forma invulgar, interrompa imediatamente a operação, aguarde até que a máquina se encontre perfeitamente parada e verifique se o veículo se encontra danificado. Efectue todas as reparações necessárias antes de reiniciar a operação.
- Antes de se levantar do banco:
  A. Desligue a máquina.
  B. Engate o travão de mão.
  C. Rode a chave da ignição para a posição Off (desligar).
  D. Retire a chave da ignição.

Nota: Se o veículo se encontrar numa zona inclinada, bloqueie as rodas quando abandonar o veículo.

Travar

- Reduza a velocidade antes de se aproximar de um obstáculo. Desta forma, terá mais tempo para parar ou mudar de direcção. Se bater contra um obstáculo, este poderá danificar o veículo e o seu conteúdo. Ou mesmo feri-lo, a si e ao seu passageiro.
- O peso total do veículo (GVW) influencia de forma decisiva a sua capacidade de parar e/ou mudar de direcção. Cargas pesadas e engates tornam a paragem ou mudança de direcção mais difícil. Quanto mais pesada for a carga, maior será o tempo de paragem do veículo.
- Diminua a velocidade do veículo se a caixa da carga tiver sido retirada e se o veículo não possuir qualquer engate. As características de travagem mudam rapidamente e paragens bruscas poderão provocar um bloqueio das rodas traseiras, o que pode afectar o controlo do veículo.
- A relva e o próprio pavimento tornam-se muito mais escorregadios quando molhados. É possível que o tempo de paragem aumente de 2 a 4 vezes quando o veículo se encontrar em superfícies molhadas, em comparação com superfícies secas. Se conduzir o veículo através de água suficientemente profunda para molhar os travões, estes não funcionarão correctamente até estarem secos. Se tiver que atravessar água profunda, deverá, em seguida, testar os travões, para verificar se estes funcionam correctamente. Se isso não acontecer, conduza lentamente, aplicando uma ligeira pressão no pedal do travão. Desta forma, os travões acabarão por secar.

Funcionamento em superfícies inclinadas

Aviso

A utilização do veículo numa superfície inclinada poderá provocar o seu capotamento ou a redução de potência do motor, o que provocará uma perda de velocidade da máquina aquando da subida da superfície inclinada. Estas situações poderão provocar acidentes pessoais.

- **Não suba inclinações de ângulo superior a 12° .**
- **Não acelere rapidamente, nem trave bruscamente quando descer uma superfície inclinada, especialmente se o veículo estiver carregado.**
- **Se o motor perder potência ou se derrapar numa subida, recue lentamente. Nunca tente virar o veículo.**
- **Nunca conduza ao longo de uma superfície inclinada; opte por subir ou descer em linha recta ou, preferencialmente, evite essa superfície.**
- **Evite mudar de direcção quando se encontrar numa superfície inclinada.**
- **Reduza a carga e a velocidade do veículo.**
- **Evite parar em superfícies inclinadas, especialmente quando transportar uma carga.**

Estas precauções adicionais deverão ser sempre tomadas quando utilizar o veículo numa superfície inclinada:

- Abrande antes de subir ou descer uma superfície inclinada.
- Se o motor perder potência ou se derrapar numa subida, utilize os travões de forma gradual e recue lentamente.
- Se tentar mudar de direcção quando subir ou descer uma superfície inclinada, poderá provocar um acidente. Se for necessário efectuar uma mudança de direcção quando se encontrar numa superfície inclinada, deverá fazê-lo de forma lenta e cuidadosa. Nunca efectue mudanças de direcção bruscas ou rápidas.
- Uma carga pesada afecta a estabilidade da máquina. Reduza o peso da carga e a velocidade quando utilizar o veículo em superfícies inclinadas ou quando a carga possuir um centro de gravidade alto. Fixe a carga para evitar que deslize e tome muito cuidado ao transportar cargas que deslizam facilmente (líquido, pedras, areia, etc.).
- Evite parar em superfícies inclinadas, especialmente quando transportar uma carga. A paragem numa descida também demorará mais tempo do que numa superfície plana. Se for necessário parar o veículo, evite fazê-lo bruscamente, porque poderá provocar o capotamento do mesmo. Não trave bruscamente quando descer uma superfície inclinada porque poderá provocar o capotamento do veículo.
- Deverá subir ou descer superfícies inclinadas em linha recta sempre que possível.
- Recomenda-se a montagem do sistema de protecção contra capotamento (ROPS) quando utilizar a máquina em terreno inclinado.

Utilização da máquina em terreno acidentado

Reduza a velocidade e a carga quando utilizar a máquina em terreno acidentado, irregular e próximo de bermas, orifícios e outras alterações bruscas no terreno. As cargas poderão deslizar, tornando o veículo instável.

Recomenda-se a montagem do sistema de protecção contra capotamento (ROPS) quando utilizar a máquina em terreno irregular.

Aviso

As alterações no terreno poderão provocar movimentos bruscos no volante e consequentes lesões a nível da mão e do braço do utilizador.

- **Reduza a velocidade quando utilizar o veículo em terreno irregular e perto de bermas.**
- **Segure bem o volante. Mantenha as mãos longe dos raios do volante.**

Carregamento e descarga

O peso e posição da carga e do passageiro poderão alterar o centro de gravidade do veículo e, consequentemente, a manipulação do mesmo. Deverá respeitar as indicações seguintes para evitar qualquer perda de controlo e eventuais acidentes pessoais:

- **Não** deverá transportar cargas que **ultrapassem** os limites impostos descritos na respectiva etiqueta; queira, por favor, consultar a secção Especificações, na página 12, para obtenção de informações mais detalhadas acerca dos limites de peso do veículo. Os valores apresentados são aconselhados apenas para **superfícies niveladas**.
- Reduza o peso da carga quando utilizar o veículo em superfícies inclinadas ou terreno acidentado, para evitar o capotamento da máquina.
- Reduza o peso da carga se o centro de gravidade for demasiado alto. Tijolos, sacas de fertilizante ou troncos elevam o volume de carga. Quanto maior for a altura da carga, maior a probabilidade de capotamento. Distribua a carga de modo a diminuir o volume na caixa, certificando-se de que a carga na caixa não afecta a visibilidade traseira.

- Distribua a carga de forma equilibrada e homogénea de um lado ao outro. Se existir demasiado peso num dos lados da caixa, aumenta o risco de capotamento, especialmente durante as mudanças de direcção.
- Distribua a carga de forma equilibrada e homogénea, da frente para trás. Se colocar demasiado peso atrás do eixo traseiro irá reduzir a tracção das rodas dianteiras. Este procedimento irá provocar uma perda de controlo da direcção ou o capotamento do veículo em terreno acidentado ou irregular.
- Tome precauções adicionais sempre que a carga ultrapassar as dimensões da caixa ou sempre que transportar cargas que não sejam passíveis de distribuir de forma homogénea pela caixa. Distribua a carga e fixe-a bem, para a impedir de deslizar.
- Fixe sempre as cargas de modo a evitar deslizamentos. Se uma carga não se encontrar bem segura, ou se transportar líquido num recipiente de grande dimensão tal como um pulverizador, corre o risco de este deslizar. O deslocamento ocorre com maior frequência durante a mudança de direcção, subida ou descida de superfícies inclinadas, mudanças de velocidade repentinas ou durante a travessia de superfícies irregulares. O deslizamento das cargas poderá provocar o capotamento do veículo.

Aviso

A caixa pode ser pesada. Existe o risco de esmagamento de mãos ou outras partes do corpo.

- **Mantenha as mãos e outras partes do corpo afastadas do veículo quando baixar a caixa.**
- **Não descarregue material junto de outras pessoas.**

- Nunca descarregue a caixa quando o veículo se encontrar parado transversalmente numa inclinação. A alteração na distribuição do peso poderá provocar o capotamento do veículo.
- Quando utilizar o veículo com uma carga pesada, reduza a velocidade e controle a distância de travagem. Não trave bruscamente. Tome todas as precauções necessárias quando se encontrar numa inclinação.
- Note que as cargas pesadas aumentam o tempo de paragem do veículo e reduzem a sua capacidade de mudança de direcção sem se voltar.
- O espaço de carga traseiro foi concebido apenas para carga e não para passageiros.
- Nunca sobrecarregue o veículo. A placa de características (localizada debaixo do painel da coluna central) indica os limites de carga para o veículo. Nunca sobrecarregue os engates nem ultrapasse o peso total do veículo (GVW).

Manutenção

- Apenas funcionários qualificados e autorizados deverão efectuar a manutenção, reparação, ajuste ou inspecção do veículo.
- Antes de efectuar qualquer ajuste ou tarefa de manutenção na máquina, deverá desligar o motor, engatar o travão de mão e retirar a chave da ignição, de modo a evitar qualquer arranque acidental.
- Para garantir que a máquina se encontra em boas condições de funcionamento deverá manter todas as porcas, cavilhas e parafusos devidamente apertados.
- Para reduzir o risco de fogo, deverá manter a zona do motor livre de massa lubrificante, folhas ou sujidade.
- Nunca utilize uma chama para verificar uma fuga de combustível ou de electrólito da bateria.
- Se for necessário colocar o motor em funcionamento para executar qualquer ajuste, deverá manter as mãos, pés, roupa e outras partes do corpo longe do motor e outras peças em movimento. Mantenha todas as pessoas longe da máquina.
- Não utilize recipientes abertos de combustível ou líquidos de limpeza inflamáveis para limpar as peças.
- **Não efectue qualquer ajuste** no regulador de velocidade. Para garantir a segurança e precisão do motor, deverá pedir a um distribuidor autorizado Toro que verifique a velocidade do mesmo.
- Se for necessário efectuar reparações de vulto ou se alguma vez necessitar de assistência deverá entrar em contacto com um distribuidor autorizado Toro.
- Para garantir o máximo desempenho e segurança deverá adquirir sempre peças sobressalentes e acessórios genuínos. A utilização de peças sobressalentes e acessórios produzidos por outros fabricantes pode ser perigosa. Qualquer alteração no veículo pode afectar o funcionamento, desempenho, durabilidade ou utilização do mesmo e poderá resultar em lesões ou em morte. Esse tipo de utilização poderá anular a garantia do produto.

Pressão acústica

Esta unidade tem um nível de pressão acústica máximo ao nível do ouvido do utilizador de 78 dBA, valor baseado nas medições efectuadas em máquinas idênticas, segundo a Directiva 98/37/EC.

Potência acústica

Esta unidade apresenta um nível de potência acústica garantido de 78 dBA, valor baseado nas medições efectuadas em máquinas idênticas, segundo a Directiva 2000/14/EC.

Vibração

Esta unidade não excede um nível de vibração de 2,5 m/s^2 nas mãos e braços do utilizador, valor baseado nas medições efectuadas em máquinas idênticas, segundo a Directiva 98/37/EC.

Esta unidade não excede um nível de vibração de 0,5 m/s^2 no corpo do utilizador, valor baseado nas medições efectuadas em máquinas idênticas, segundo a Directiva 98/37/EC.

Quadro de Inclinações

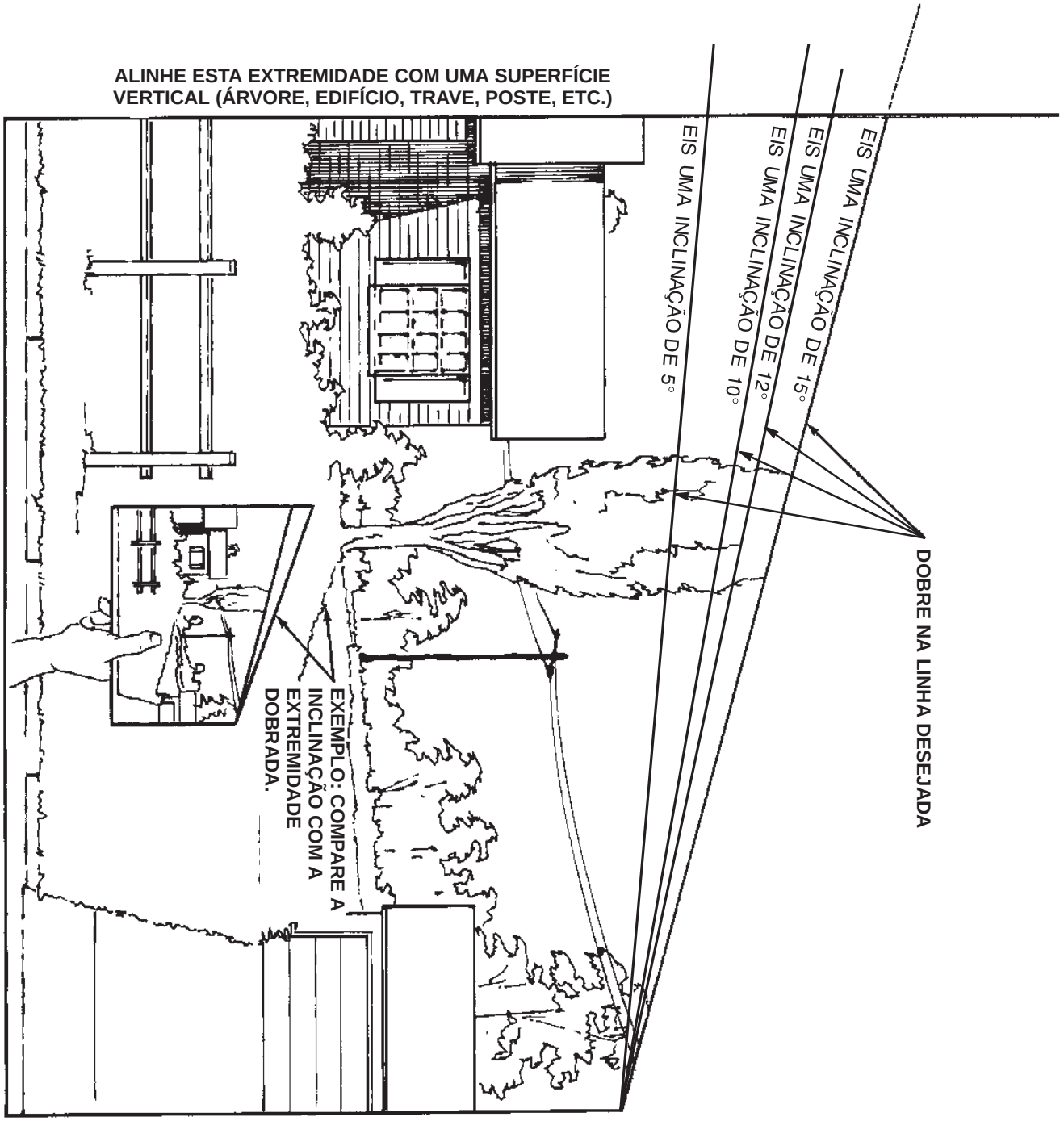

Autocolantes de Segurança e de Instrução

Os autocolantes e instruções de segurança são facilmente visíveis e situam-se próximo das zonas de maior perigo. Substitua todos os autocolantes danificados.

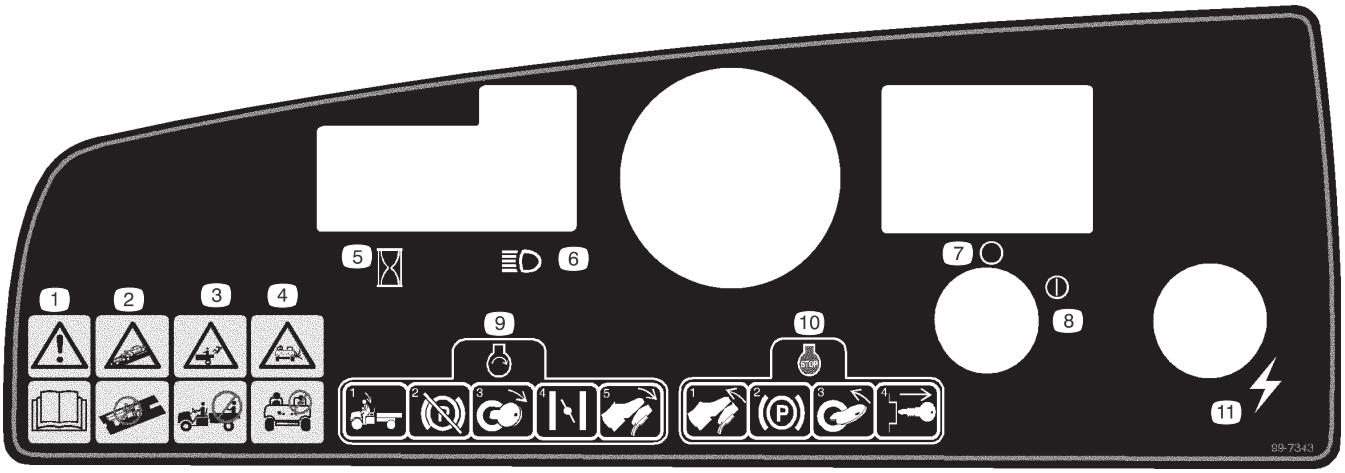

99-7343

1. Aviso – consulte o *Manual do utilizador.*
2. Risco de colisão – não utilize o veículo em vias e estradas públicas, nem em auto-estradas.
3. Perigo de queda – Não transportar passageiros na caixa de carga.
4. Risco de queda – não permita que o veículo seja utilizado por crianças.
5. Contador de horas
6. Faróis
7. Ignição Off (desligar)
8. Ignição On (ligar)
9. Para ligar o motor, sente-se no banco, desengate o travão de mão, rode a chave de ignição, puxe a alavanca do dispositivo de arranque a frio (se for necessário), e pressione o pedal do acelerador.
10. Para parar o motor, liberte o pedal do acelerador, aplique o travão de mão, rode a chave para off e retire-a da ignição.
11. Corrente eléctrica (ponto de alimentação)

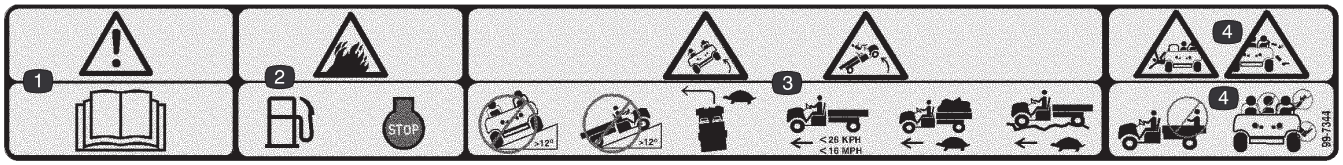

99-7344

1. Aviso – consulte o *Manual do utilizador.*
2. Risco de incêndio – antes de abastecer de combustível, pare o motor.
3. Risco de capotamento – não conduza o veículo em declives com uma inclinação superior a 12 graus; conduza devagar nas curvas quando transportar cargas pesadas e, quando conduzir em terrenos acidentados; mantenha o veículo a uma velocidade de menos de 26 km/h.
4. Risco de queda e de lesões nos braços e pernas – não transporte passageiros na caixa de carga e mantenha sempre os braços e as pernas dentro do veículo.



26-7390

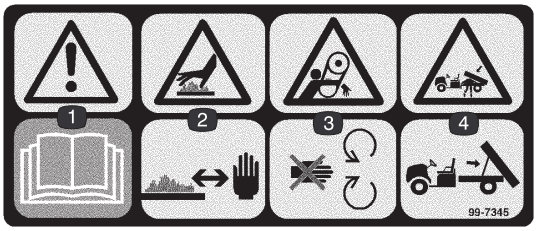

99-7345

1. Aviso – consulte o *Manual do utilizador.*
2. Superfície quente/risco de queimaduras – mantenha um distância de segurança em relação à superfície quente.
3. Risco de puxão de correia – mantenha-se afastado de peças móveis.
4. Risco de esmagamento provocado pela caixa de carga – utilize a barra de suporte para apoiar a caixa de carga.

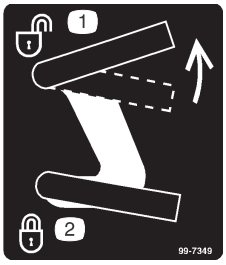

99-7349

1. Desbloqueie a caixa de carga
2. Bloqueie a caixa de carga

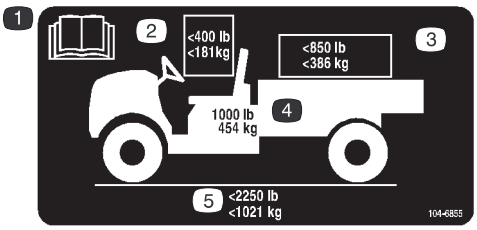

104-6855

1. Consulte o *Manual do utilizador.*
2. O peso combinado do utilizador e do passageiro não deverá ultrapassar os 181 kg.
3. A carga máxima é de 386 kg.
4. O peso base do veículo é de 454 kg.
5. O peso bruto máximo do veículo é de 1021 kg.

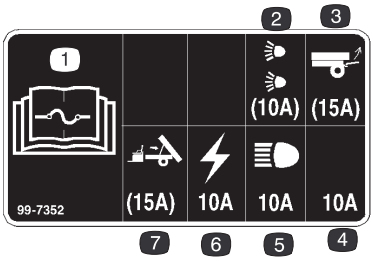

99-7352

1. Leia o *Manual do utilizador* para obter instruções mais detalhadas acerca de fusíveis.
2. Fusível de 10 amp. para o kit opcional de faróis
3. Fusível de 15 amp. para o conjunto opcional de elevação traseira
4. Fusível de 10 amp. – aberto
5. Fusível de 10 amp. para os faróis
6. Fusível de 10 amp. para o sistema de ignição
7. Fusível de 15 amp. para o conjunto opcional de elevação eléctrica

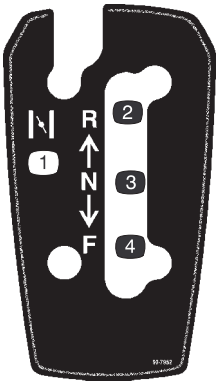

99-7952

1. Afogador
2. Marcha atrás
3. Ponto morto
4. Para a frente



99-7954

1. Aviso – consulte o *Manual do utilizador.*
2. Perigo de queda – Não transportar passageiros na caixa de carga.
3. Perigo de explosão, descarga electrostática nos recipientes de combustível – não abasteça os contentores de combustível na caixa de carga; coloque-os no chão antes de os encher.

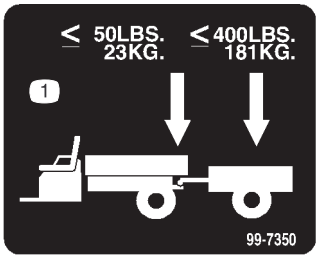

99-7350

1. O peso máximo admissível na lança do atrelado é de 23 kg. O peso máximo do atrelado é de 181 kg.

Especificações

Nota: As especificações e o desenho do veículo estão sujeitos a alterações sem aviso prévio.

Peso base	Seco 454 kg
Capacidade (numa superfície plana)	567 kg total, incluindo 90,7 kg utilizador e 90,7 kg passageiro, carga, peso na lança do atrelado, acessórios e engates
Peso máximo do veículo (GVW) (numa superfície plana)	1021 kg no total, incluindo todos os pesos referidos anteriormente
Capacidade máxima de carga (numa superfície plana)	386 kg no total, incluindo o peso na lança do atrelado e o peso bruto do atrelado
Capacidade de reboque: Engate standard Engate para atrelados pesados	 Peso da lança 23 kg. O peso máximo do atrelado é de 182 kg Peso da lança 45 kg. O peso máximo do atrelado é de 363 kg
Largura geral	152,4 cm
Comprimento total	297,2 cm
Altura em relação ao solo	23,5 cm parte frontal com carga ou com utilizador 19,7 cm na zona traseira sem carga ou sem utilizador
Distância entre eixos	200,7 cm
Piso da roda (de centro a centro)	124,5 cm à frente 122,6 cm na parte posterior
Comprimento da caixa de carga	116,8 cm no interior 129,5 cm no exterior
Largura da caixa de carga	124,5 cm no interior 137,2 cm no exterior
Altura da caixa de carga	25,4 cm no interior

Equipamento Opcional

A Toro Company tem acessórios e equipamento opcionais que pode adquirir separadamente e instalar no veículo. Contacte o Distribuir Autorizado Toro para obter uma lista completa de equipamento opcional disponível actualmente para o seu veículo.

Instalação

Nota: Determine os lados direito e esquerdo da máquina a partir da posição normal de utilização.

Peças Soltas

Nota: Utilize o gráfico infra para verificar se todas as peças foram enviadas.

Descrição	Quantidade	Utilização
Conjunto da roda	2	Instalar as rodas traseiras (Modelo nº 07252TC)
Conjunto da roda Anilha Cobertura	2 2 2	Instalar as rodas dianteiras (Modelo nº 07252TC)
Volante	1	Instalar o volante (Modelo nº 07252TC)
Pára-choques	1	Instalar os pára-choques (Modelo nº 07252TC)
Engate	1	Instalar os pára-choques (Modelo nº 07252TC)
Banco	2	Instalar os bancos (Modelo nº 07252TC)
Caixa de carga Apoio da articulação da mão direita Apoio da articulação da mão esquerda Parafuso de cabeça flangeada, 3/8 x 1 pol. Cavilha, 5/16 x 3/4 pol. Porca flangeada, 5/16 pol.	1 1 1 4 1 1	Instalar a caixa de carga (Modelo nº 07252TC)
Chave	2	Utilize o interruptor de ignição
Manual do utilizador Manual de utilização do motor	1 1	Leia, antes de utilizar a máquina.
Vídeo do operador	1	Veja, antes de utilizar a máquina.
Catálogo de peças	1	Utilize para encomendar peças sobressalentes.
Cartão de registo	1	Preencha e envie-o para a Toro.
Formulário de inspecção de pré-envio	1	Complete e arquive-o na pasta do historial do seu cliente.

Instalar as rodas traseiras

Nota: Este procedimento só é necessário no Modelo nº 07252TC.

1. Retire as juntas que fixam as rodas.
2. Retire o suporte que fixa o eixo das rodas.
3. Monte as rodas com as juntas previamente retiradas (Fig. 2) e aperte a 61–88 Nm.

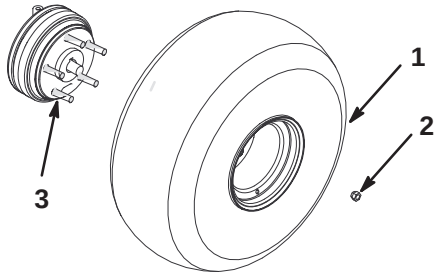

Figura 2

1. Conjunto da roda
2. Porca da roda
3. Eixo da roda

Instalar as rodas dianteiras

Nota: Este procedimento só é necessário no Modelo nº 07252TC.

1. Retire as juntas que fixam as rodas.
2. Retire o suporte dos eixos.
3. Aplique Loctite (azul) nas folgas dos parafusos.
4. Monte as rodas com as juntas previamente retiradas (Fig. 3) e aperte a 183–224 Nm.

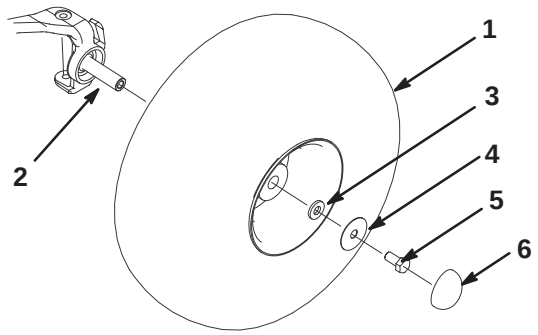

Figura 3

1. Estrutura do pneu e roda
2. Eixo
3. Arruela pequena
4. Arruela grande
5. Parafuso
6. Cobertura

Instalar o volante

Nota: Este procedimento só é necessário no Modelo nº 07252TC.

1. Retire a porca e a arruela de bloqueio do eixo da direcção.
2. Faça deslizar o volante e a arruela para o eixo. Coloque o volante no eixo de forma a que a travessa esteja na horizontal quando os pneus estiverem virados para a frente e os raios do volante para baixo.
3. Fixe o volante ao eixo usando a porca (Fig. 4).

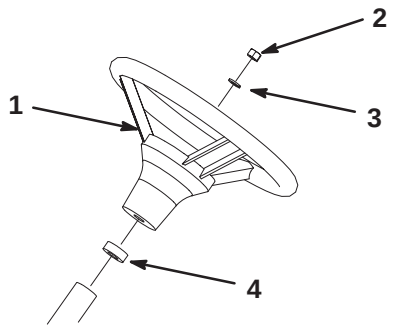

Figura 4

1. Volante
2. Porca
3. Anilha
4. Vedante de esponja

Instalar o pára-choques

Nota: Este procedimento só é necessário no Modelo nº 07252TC.

1. Retire as 2 cavilhas, arruelas e porcas fixadas na frente do chassis.
2. Alinhe os orifícios de montagem e fixe o pára-choques ao chassis com as juntas previamente retiradas (Fig. 5).

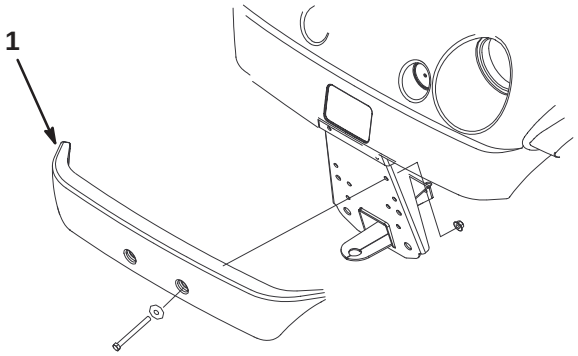

Figura 5

1. Pára-choques

Instalar os bancos

Nota: Este procedimento só é necessário no Modelo nº 07252TC.

Insira o suporte do banco na abertura da base do banco e desloque o banco para baixo (Fig. 6).

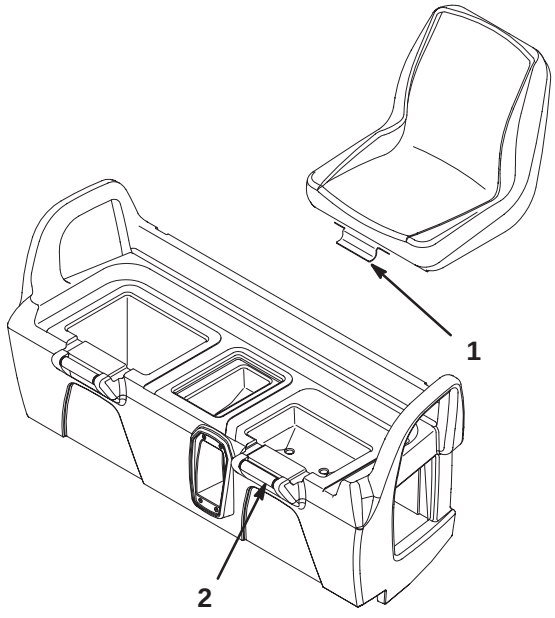

Figura 6

1. Suporte do banco
2. Base do banco

Instalar o engate

Nota: Este procedimento só é necessário no Modelo nº 07252TC.

1. Retire as 4 cavilhas, arruelas e porcas do interior da traseira do chassis.
2. Alinhe o engate pelos orifícios de montagem no chassis. Fixe o engate com os parafusos e as porcas (Fig. 7).

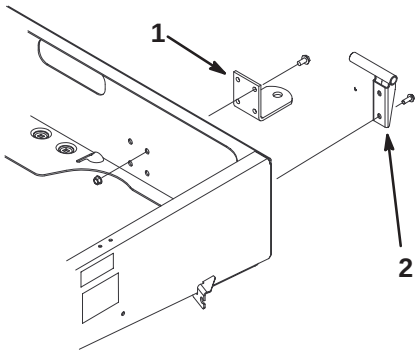

Figura 7

1. Engate
2. Apoio da articulação

Instalar a caixa de carga

Nota: Este procedimento só é necessário no Modelo nº 07252TC.

1. Coloque a caixa de carga no chassis. A caixa de carga deve permanecer direita e centrada.
2. Monte o apoio da articulação da mão esquerda no canto esquerdo traseiro do chassis com 2 parafusos de cabeça flangeada (3/8 x 1 pol.). Colocar o apoio, tal como exemplificado na Figura 7.
3. Desloque o orifício de montagem da caixa de carga para o apoio da articulação (Fig. 8).

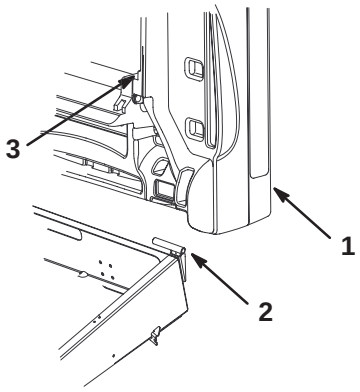

Figura 8

1. Caixa de carga
2. Apoio da articulação
3. Orifício de montagem da caixa de carga
4. Insira o apoio da articulação da mão direita no orifício de montagem na caixa de carga e, então, monte-o no chassis.
5. Peça ajuda a outra pessoa para levantar a caixa de carga.
6. Desaperte o parafuso que fixa o dispositivo de bloqueio da barra de apoio à estrutura, até ser possível encaixar a extremidade em gancho J da barra de apoio por baixo do dispositivo de bloqueio (Fig. 9).

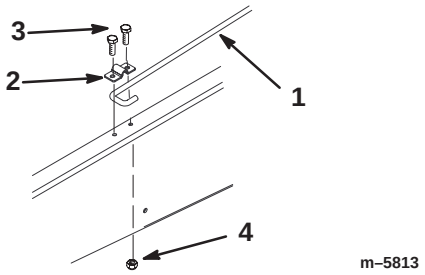

Figura 9

1. Barra de apoio
2. Clipes da barra de apoio
3. Cavilha, 5/16 x 3/4 pol.
4. Porca flangeada, 5/16 pol.

7. Aperte a cavilha e fixe o outro lado da cavilha com um dispositivo com uma nova cavilha (5/16 x 3/4 pol.) e uma porca flangeada (5/16 pol.) (Fig. 9).
8. Desça a caixa de carga.

Activar a bateria

Nota: Este procedimento só é necessário no Modelo nº 07252TC.

Se a bateria não estiver cheia com electrólito ou activada, terá de ser retirada do veículo, enchida com electrólito, e carregar. Deverá adquirir electrólito com uma gravidade específica de 1,260 num distribuidor de baterias e introduzi-lo na bateria.

1. Retire a faixa de borracha que fixa a bateria e ponha-a na respectiva base. Levante a bateria da respectiva base.

Perigo

O electrólito da bateria contém ácido sulfúrico, uma substância extremamente venenosa que pode provocar queimaduras graves.

- **Não beba electrólito e evite qualquer contacto com a pele, olhos e vestuário. Utilize óculos de protecção para proteger os olhos e luvas de borracha para proteger as mãos.**
- **Ateste a bateria apenas em locais onde exista água limpa para lavar as mãos após a operação.**

2. Retire as tampas de enchimento da bateria e encha devagar cada célula, até que o electrólito se encontre logo acima das placas.

3. Volte a colocar as tampas de enchimento e ligue um carregador de baterias de 3 a 4 amperes aos pólos da bateria. Carregue a bateria com um carregador de bateria de 3 a 4 amperes, durante 4 a 8 horas (12 volts). Não carregue demasiado a bateria.

Aviso

O carregamento da bateria poderá originar gases explosivos.

Não fume perto da bateria e mantenha faíscas e chamas longe da mesma.

4. Quando a bateria estiver carregada, deverá desligar o carregador da tomada eléctrica e dos pólos da bateria.
5. Retire as tampas de enchimento. Adicione electrólito a cada uma das células até que este alcance a linha de enchimento. Volte a colocar as tampas de enchimento.

Importante Não encha demasiado a bateria. Poderá derramar electrólito sobre as outras peças da máquina provocando a corrosão e a deterioração de outros componentes do veículo.

6. Instale a bateria, consulte Instalar a Bateria, página 34.

Verificação do óleo do cárter

O motor já é fornecido com óleo no cárter; no entanto, o nível de óleo deverá ser verificado antes e depois de ligar o motor pela primeira vez.

1. Coloque a máquina numa superfície plana.
2. Limpe a zona em redor da vareta de óleo (Fig. 10), para evitar que entre sujidade no orifício e possíveis danos no motor.



Figura 10

1. Vareta do óleo

3. Retire a vareta do óleo e limpe a extremidade metálica.
4. Volte a colocar a vareta no tubo de enchimento. Retire a vareta do óleo e verifique a extremidade metálica. Se o nível de óleo estiver baixo, adicione óleo suficiente (do tipo adequado) para elevar o nível de óleo até à marca “ F”, existente na vareta. Consulte a secção Óleo do motor, página 26, para obter informações mais detalhadas sobre o tipo e viscosidade de óleo que deverá utilizar. Junte o óleo lentamente e verifique o nível com alguma frequência durante o procedimento. **Não encha demasiado.**
5. Volte a introduzir a vareta do óleo.

Verificação da pressão dos pneus

Verifique a pressão dos pneus a cada 8 horas de funcionamento ou diariamente, para garantir que respeita os níveis recomendados.

A pressão de ar correcta nos pneus traseiros é de 55–103 kPa (8–22 psi).

A pressão de ar utilizada deverá ser determinada pela tara transportada. Com uma pressão de ar **baixa**, as marcas dos pneus, e a respectiva compactação serão minimizadas, melhorando igualmente a circulação do veículo. Não deverá utilizar uma pressão baixa quando transportar taras pesadas a velocidades elevadas.

As pressões mais **altas** deverão ser utilizadas para taras mais pesadas e velocidades elevadas. Não exceda a pressão máxima permitida.

Depósito de combustível

Gasolina recomendada

Utilize apenas gasolina nova, limpa e **sem chumbo** para veículos automóveis (teor mínimo de 87 octanas). Poderá utilizar gasolina com chumbo, se não conseguir adquirir sem chumbo.

Importante Importante: Nunca utilize gasolina que contenha **metanol**, gasolina com um teor de etanol superior a 10%, aditivos para gasolina ou gasolina branca, porque poderá danificar o sistema de combustível.

Perigo

Em determinadas circunstâncias, a gasolina é extremamente inflamável e explosiva. Um incêndio ou explosão com gasolina poderá provocar-lhe queimaduras e danificar bens.

- **Encha o depósito de combustível no exterior, num espaço aberto, quando o motor estiver frio. Limpe toda a gasolina derramada.**
- **Não encha completamente o depósito de combustível. Introduza gasolina no depósito de combustível até o nível ser 25 mm abaixo do fundo do tubo de enchimento. Este espaço no depósito permitirá que a gasolina se expanda.**
- **Nunca fume quando estiver a manusear gasolina e afaste todas as fontes de fogo ou faíscas que possam inflamar os vapores de gasolina.**
- **Guarde a gasolina num contentor aprovado e mantenha-a longe do alcance das crianças. Nunca adquira mais do que a gasolina necessária para 30 dias.**
- **Antes de efectuar o enchimento do depósito, coloque sempre os contentores de gasolina no chão, longe do veículo.**
- **Não encha os contentores de gasolina no interior do veículo ou no atrelado, porque os revestimentos do interior do veículo ou a cobertura plástica do atrelado poderão isolar o contentor, dificultando a perda de energia estática do mesmo.**
- **Sempre que possível, retire o equipamento que deverá ser abastecido do atrelado e efectue o enchimento no chão.**
- **Se tal não for possível, efectue o enchimento desse equipamento no veículo ou no atrelado a partir de um recipiente portátil e não do bocal de abastecimento normal.**
- **Se for necessário utilizar um bocal de abastecimento, mantenha-o em contacto permanente com o anel exterior do depósito de combustível ou com a abertura do contentor até concluir a operação.**

Enchimento do tanque de combustível

A capacidade do depósito de combustível é de aproximadamente 26,5 l.

1. Desligue o motor e engate o travão de mão.
2. Limpe a zona em redor da tampa do tanque de combustível (Fig. 11).

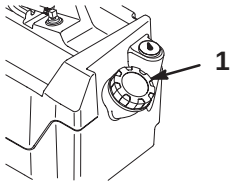

Figura 11

1. Tampa do depósito de combustível

3. Retire a tampa do depósito de combustível.
4. Encha o depósito até 25 mm abaixo do cimo do depósito (fundo do tubo de enchimento). Este espaço no depósito irá permitir que a gasolina se expanda. **Não encha demasiado.**
5. Volte a colocar a tampa do depósito de combustível. Limpe todo o combustível derramado.

Verificação do óleo da transmissão

O nível do fluido do eixo transversal deve ser o fundo do orifício indicador (Fig. 12). Caso tal não aconteça, encha o reservatório com o fluido apropriado; consulte Mudança do fluido do eixo transversal, página 33, passos 3 e 4.

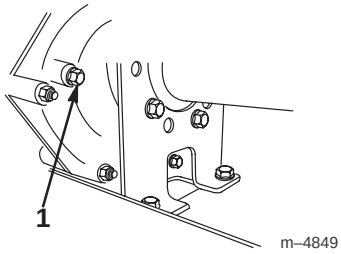

Figura 12

1. Orifício indicador

Utilização

Nota: Determine os lados direito e esquerdo da máquina, a partir da posição normal de utilização.

Dê prioridade à segurança

Leia atentamente todas as instruções de segurança e os autocolantes do capítulo sobre segurança. Esta informação pode contribuir para evitar acidentes e consequentes lesões, a si e a outras pessoas.

Controlos

Pedal do acelerador

O pedal do acelerador (Fig. 13) permite ao utilizador controlar a velocidade do veículo. Se exercer pressão no pedal, liga o motor. Se continuar a pressionar o pedal, acelera o veículo. Se soltar o pedal diminui a velocidade do veículo e, eventualmente, desliga o motor. A velocidade máxima é de 22 km/h.

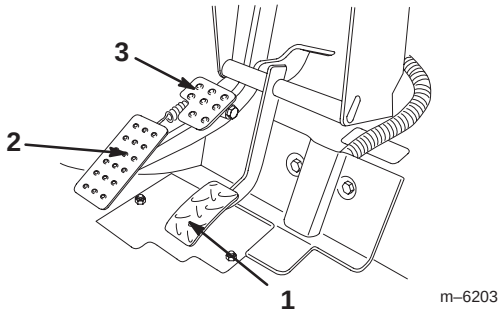

Figura 13

1. Pedal do acelerador
2. Pedal de travões
3. Travão de mão

Pedal de travão

O pedal de travão é utilizado para parar ou para diminuir a velocidade do veículo (Fig. 13).

Cuidado

Os travões podem desgastar-se ou ficar desafinados, o que pode resultar em acidentes pessoais.

Se o pedal de travão apresentar uma folga de 25 mm até ao piso do veículo, deverá efectuar o ajuste dos travões ou as reparações necessárias.

Travão de mão

O travão de mão é uma pequena placa que se encontra no cimo do pedal de travão (Fig. 13). Sempre que desligar o motor, deverá engatar o travão de mão para evitar qualquer deslocação acidental do veículo. Para engatar o travão de mão, deverá pressionar o pedal de travão e empurrá-lo para a frente, utilizando a zona dianteira do pé. Para desengatar, basta pressionar o pedal do acelerador. Se o veículo se encontrar estacionado numa inclinação pronunciada, Certifique-se de que engata o travão de mão. Coloque ainda calços nas rodas para impedir o veículo de deslizar.

Alavanca do ar

A alavanca do ar encontra-se localizada na zona inferior direita do banco do utilizador. Para arrancar o motor a frio, puxe a alavanca do ar para a frente (Fig. 14). Após o arranque do motor, regule a entrada de ar para manter o motor num funcionamento regular. Logo que possível, empurre a alavanca do ar para a posição Off. Um motor quente não necessitará de ar para funcionar regularmente.

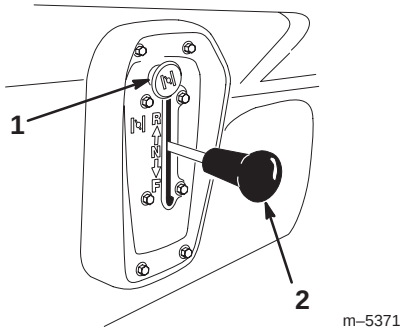

Figura 14

1. Afogador
2. Alavanca de mudanças

Alavanca de mudanças

A alavanca de mudanças possui três posições: marcha à frente, marcha atrás e ponto morto (Fig. 14). O motor arranca e continua em funcionamento em qualquer uma das três posições.

Nota: Se a alavanca de mudanças se encontrar engatada na marcha atrás quando a ignição for ligada, deverá ouvir um sinal sonoro que alerta o utilizador para esse facto.

Importante Pare sempre o veículo antes de mudar de mudança.

Interruptor da ignição

O interruptor da ignição (Fig. 15) é utilizado para ligar e desligar o motor e possui duas posições: Off e On. Rode a chave no sentido dos ponteiros do relógio para a posição On, para ligar o motor. Quando o veículo se encontrar parado, rode a chave no sentido contrário ao dos ponteiros do relógio, para a posição Off. Retire a chave da ignição.

Contador de horas

O contador de horas (Fig. 15) indica o número total de horas de funcionamento da máquina. O contador de horas é activado sempre que o acelerador é pressionado.

Luz indicadora do óleo

A luz do óleo indica ao utilizador que o nível de óleo desceu abaixo do limite considerado seguro (Fig. 15). Se a luz se mantiver activa, deverá verificar o nível e adicionar óleo sempre que necessário; consulte a secção Óleo do motor, na página 26.

Nota: A luz do óleo poderá piscar. Se isso acontecer é uma situação perfeitamente normal, pelo que não é necessário tomar qualquer medida.

Interruptor das luzes

Ligue o interruptor para activar os faróis. Pressione o interruptor para ligar as luzes (Fig. 15).

Ponto de corrente

O ponto de corrente é utilizado para ligar acessórios eléctricos opcionais (Fig. 15).

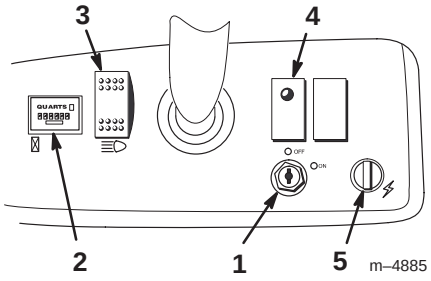

Figura 15

1. Interruptor da ignição
2. Contador de horas
3. Interruptor das luzes
4. Luz indicadora do óleo
5. Ponto de corrente

Indicador de combustível

O indicador de combustível (Fig. 16) permite visualizar o nível de combustível no depósito.

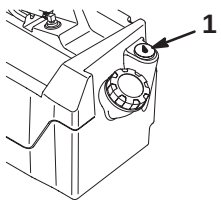

Figura 16

1. Indicador de combustível

Pegas para as mãos do passageiro

As pegas para as mãos do passageiro estão situadas no lado direito do painel de instrumentos e na zona exterior de cada banco (Fig. 17).

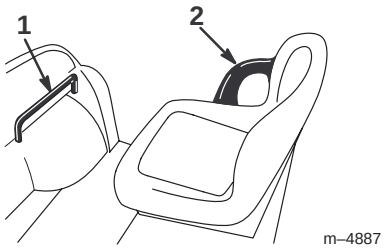

Figura 17

1. Pega para as mãos do passageiro
2. Suporte das ancas

Verificações prévias

Verifique os seguintes elementos diariamente, antes de começar a utilizar o veículo:

- Verifique a pressão dos pneus.

  Nota: Estes pneus são diferentes dos utilizados normalmente nos automóveis; necessitam de uma pressão menor, de modo a minimizar a compactação e danificação da relva.

- Verifique o nível de todos os fluidos e adicione a quantidade de fluido necessária para manter os níveis correctos.
- Verifique o funcionamento do pedal do travão.
- Certifique-se de que as luzes funcionam correctamente.
- Rode o volante para a esquerda e para a direita para verificar a direcção.
- Verifique se existem fugas de óleo, peças soltas ou quaisquer outros problemas. Certifique-se de que o motor se encontra desligado e de que todas as peças estão imobilizadas antes de verificar se existem fugas de óleo, peças soltas ou quaisquer outros problemas.

Se existir algum problema com qualquer um dos elementos referidos anteriormente, deverá avisar o mecânico ou o seu supervisor antes de utilizar o veículo. É possível que tenha de verificar outros elementos diariamente, por isso, deverá definir com o seu supervisor quais são exactamente as suas responsabilidades.

Ligar o motor

1. Sente-se no banco do utilizador, introduza a chave na ignição e rode-a no sentido dos ponteiros do relógio, na direcção da posição On.

Nota: Se a alavanca de mudanças se encontrar na posição de marcha atrás, será activado um aviso sonoro.

2. Desloque a alavanca de mudanças para a posição desejada.
3. Pressione lentamente o pedal do acelerador.

Nota: O travão de mão será automaticamente desengatado quando o pedal do acelerador for pressionado.

Nota: Se o motor estiver frio, mantenha o pedal do acelerador pressionado até meio e puxe o botão do ar para a posição On (Ligado). Volte a colocar o botão do ar na posição Off quando o motor aquecer.

Importante Não tente empurrar o reboque ou rebocar o veículo para ligar o motor.

Parar o veículo

Para parar o veículo, retire o pé do pedal do acelerador e pressione lentamente o pedal do travão.

Nota: A distância de paragem irá depender da carga e da velocidade do veículo.

Estacionar o veículo

1. Engate o travão de mão e rode a chave da ignição para a posição Off.
2. Retire a chave da ignição para evitar qualquer arranque acidental.

Caixa de carga

Elevação da caixa

1. Desloque o trinco da caixa para cima, de modo a desbloqueá-la (Fig. 18).

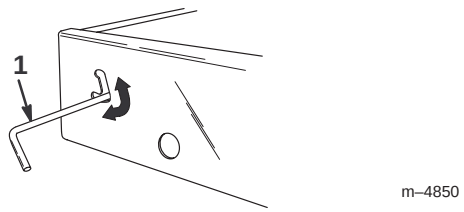

Figura 18

1. Trinco

2. Levante o trinco com uma das mãos e a caixa com a outra.
3. Levante a caixa a toda a sua altura e volte a baixá-la lentamente de modo a engatar a barra de apoio (Fig. 19).

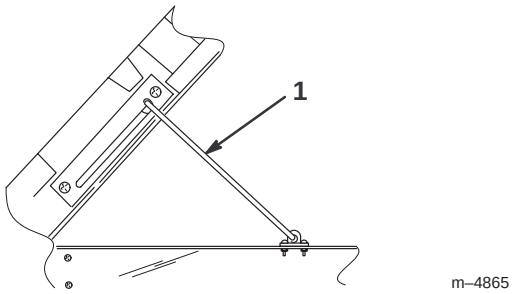

Figura 19

1. Barra de apoio

Baixar a caixa

1. Levante ligeiramente a caixa com uma das mãos e baixe a barra de apoio com a outra.
2. Baixe a caixa até engatar o trinco.
3. Para fixar a caixa à estrutura do engate, desloque o trinco para baixo (Fig. 18).

Trincos traseiros

1. Para abrir os trincos traseiros, desloque-os para cima (Fig. 20). Os trincos deverão deslocar-se automaticamente para o centro da porta traseira. Baixe a porta traseira lentamente.

Nota: Talvez seja necessário empurrar a porta para soltá-la (especialmente se a carga estiver a pressionar a porta).

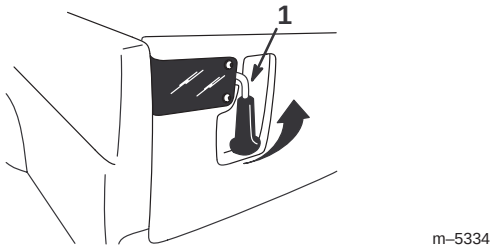

Figura 20

1. Trinco traseiro

2. Para fechar os trincos da porta traseira, levante-os e desloque-os para o exterior do veículo.
3. Pressione os trincos para bloquear bem a porta traseira.

Rodagem de um novo veículo

Para obter um desempenho adequado e prolongar a vida útil do veículo, deverá respeitar as seguintes indicações durante as primeiras 100 horas de funcionamento:

- Verifique os níveis dos fluidos e do óleo do motor regularmente, e mantenha-se atento a um eventual sobreaquecimento de qualquer componente do veículo.
- Após o arranque de um motor a frio, deverá aguardar 15 segundos antes de acelerar.
- Evite situações de travagem a fundo durante as primeiras horas de rodagem de um novo veículo. As coberturas dos novos travões poderão não apresentar o melhor desempenho durante as primeiras horas de utilização, até que os travões estejam polidos (rodagem).
- Deverá variar a velocidade do veículo durante o seu funcionamento. Evite paragens e arranques bruscos.
- Não é necessário efectuar a rodagem do veículo no momento da mudança de óleo. O óleo do motor original é do mesmo tipo daquele que é especificado para as mudanças de óleo regulares.
- Consulte a secção Manutenção para obtenção de informações detalhadas acerca das verificações programadas.
- Verifique o posicionamento da suspensão dianteira e efectue o seu ajuste sempre que necessário; consulte a secção Ajuste da suspensão dianteira, página 29 .

Carregamento da caixa de carga

A capacidade da caixa de carga é de 0,37 m^3. A quantidade (volume) de material que pode ser colocado na caixa, sem ultrapassar os limites definidos, pode variar de acordo com a densidade do material carregado. Por exemplo, uma caixa cheia de areia molhada pesa 680 kg, que pode exceder a capacidade de carga em 295 kg. Mas uma caixa cheia com madeira pesa 295 kg, o que é inferior à capacidade de carga.

Consulte o quadro seguinte para obtenção de informações mais detalhadas acerca dos limites de volume para diversos materiais:

Material	Densidade (lb./ft.^{3})	Capacidade máxima de carga (numa superfície plana)
Cascalho		
Seca	95	2/3 cheio (aprox.):
Molhada	120	1/2 cheio (aprox.):
Areia		
Seca	90	2/3 cheio
Molhada	120	1/2 cheio
Madeira	45	Cheio
Cortiça	<45	Cheio
Terra, comprimida	100	2/3 cheio (aprox.)

Transporte do veículo

Deverá utilizar um atrelado para deslocar o veículo através de longas distâncias. Certifique-se de que o veículo se encontra bem fixo no atrelado. Consulte as figuras 21 e 22 para localizar os pontos de fixação do veículo.

Cuidado

Os bancos soltos poderão cair do veículo e do atrelado durante o transporte e atingir outros veículos ou obstruir a estrada.

Retire os bancos ou certifique-se de que estes se encontram bem fixos.



Figura 21

1. Pontos de fixação

Reboque do veículo

Em caso de emergência, é possível rebocar o veículo em distâncias curtas. No entanto, este procedimento não deve ser utilizado regularmente.

Aviso

Se o reboque for efectuado a velocidades excessivas, poderá provocar uma perda de controle da direcção do veículo, o que pode resultar em acidentes pessoais.

O veículo não deverá ser rebocado a uma velocidade superior a 8 km/h.

O reboque do veículo deverá ser efectuado por duas pessoas. Se for necessário deslocar a máquina uma longa distância, deverá utilizar uma carrinha ou um atrelado; consulte o capítulo Transporte do veículo, na página 22.

1. Retire a correia da transmissão; consulte a secção Substituição da correia de transmissão, página 31, passos 1 e 2.
2. Coloque uma corda de reboque no engate que se encontra na zona dianteira do chassis (Fig. 22).
3. Desloque a alavanca de mudanças para a posição de ponto morto e desengate o travão de mão.

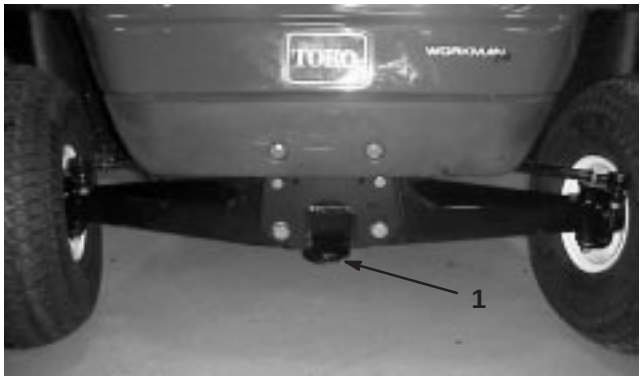

Figura 22

1. Engate de reboque e ponto de fixação

Reboque de um atrelado

O veículo pode ser utilizado para rebocar atrelados. Existem dois tipos de engate para o veículo, conforme a utilização pretendida. Se necessitar de informações mais detalhadas, deverá entrar em contacto com um Distribuidor Toro Autorizado.

Quando transportar carga ou rebocar um atrelado, não deverá sobrecarregar nem o veículo, nem o atrelado. Uma sobrecarga poderá diminuir o desempenho ou danificar os travões, o eixo, o motor, a direcção, a suspensão, o chassis ou os pneus. 60% do peso da carga do reboque deverá ser colocado na zona dianteira do mesmo. Desta forma 10%, do peso bruto do atrelado será colocado sobre o engate de reboque do veículo.

O peso máximo da carga não deverá ultrapassar os 386 kg, incluindo o peso bruto do atrelado e da lança. Por exemplo, se GTW=181,5 kg e o peso máximo do atrelado é de 23 kg, a carga máxima utilizada = 181,5 kg.

Para melhorar o desempenho de travagem e de tracção durante o reboque de um atrelado, deverá colocar sempre carga na caixa. Não ultrapasse os limites do peso bruto do atrelado.

Evite estacionar o veículo com um atrelado numa superfície inclinada. Se for absolutamente necessário estacionar numa superfície inclinada, engate o travão de mão e bloqueie as rodas.

Manutenção

Nota: Determine os lados direito e esquerdo da máquina a partir da posição normal de utilização.

Intervalos de manutenção recomendados

Intervalo de Manutenção	Procedimento de Manutenção
Após a primeira utilização	• Verifique a tensão da correia da transmissão. • Verifique a tensão da correia do motor de arranque. • Verifique o óleo do motor.
De 8 em 8 horas	• Verifique o óleo do motor. • Verifique a pressão dos pneus.
Após as primeiras 20 horas	• Substitua o óleo do motor. • Verifique o alinhamento da roda dianteira e a altura do chassis.
A cada 50 horas	• Verifique o nível de fluido da bateria. • Verifique as ligações da bateria.
A cada 100 horas	• Substitua o óleo do motor.[1] • Aplique lubrificante em todos os bicos de lubrificação. • Limpe as zonas de arrefecimento do motor.[1] • Verifique o filtro de ar.[1] • Verifique os travões e o travão de mão. • Verifique o estado e o desgaste dos pneus. • Aperte as porcas das rodas. • Verifique o alinhamento da suspensão dianteira e a altura do chassis. • Verifique as velas incandescentes e substitua-as sempre que necessário. • Verifique o funcionamento da posição Neutro das mudanças.
A cada 200 horas	• Substitua o filtro de ar. • Verifique os ajustes do cabo do travão. • Verifique a correia da transmissão. • Verifique e ajuste a correia do motor de arranque.
A cada 400 horas ou anualmente	• Verifique a tubagem de combustível.
A cada 800 horas ou anualmente	• Substitua o filtro de combustível. • Substitua o óleo do eixo transversal.

[1]Efectue a operação com maior frequência em condições de grande poeira e sujidade

Importante Consulte o manual de utilização do motor para obter informações mais detalhadas acerca dos procedimentos de manutenção adicionais.

Lista de manutenção diária

Copie esta página para uma utilização de rotina.

Itens de Manutenção a Verificar	Para a semana de:						
	2ª	3ª	4ª	5ª	6ª	Sáb.	Dom.
Verifique o funcionamento do travão de pé e do travão de estacionamento.							
Verifique o funcionamento da alavanca de mudanças.							
Verifique o nível de combustível.							
Verifique o nível de óleo do motor.							
Verifique o nível de óleo do eixo transversal.							
Verifique o filtro de ar.							
Verifique os alertas de arrefecimento do motor.							
Verifique todos os ruídos estranhos no motor.							
Verifique todos os ruídos estranhos de funcionamento.							
Verifique a pressão dos pneus.							
Verifique se existem fugas de fluido.							
Verifique o funcionamento do painel de instrumentos.							
Verifique o funcionamento do acelerador.							
Verifique o alinhamento das rodas e a altura do chassis.							
Aplique lubrificante em todos os bocais de lubrificação. [1]							
Retoque a pintura danificada.							

[1]Lubrifique os bocais imediatamente **após cada lavagem**, independentemente do intervalo previsto.

Notas sobre Zonas Problemáticas

Inspecção executada por:_____

Item	Data	Informação
1		
2		
3		
4		
5		
6		
7		
8		
9		
10		
11		
12		
13		

Cuidado

Se deixar a chave na ignição é possível que alguém ligue acidentalmente o motor, provocando ferimentos graves a si próprio ou às pessoas que se encontram próximo da máquina.

Retire a chave da ignição e os cabos das velas antes de efectuar qualquer tarefa de manutenção no veículo. Mantenha o cabo longe do veículo para evitar qualquer contacto acidental com as velas.

Aviso

A caixa deverá ser levantada para possibilitar a execução de algumas tarefas de manutenção.

Uma caixa levantada poderá cair, ferindo as pessoas que se encontram debaixo dela.

- **Utilize sempre a barra de apoio para fixar a caixa antes de efectuar qualquer tarefa de manutenção nessa zona.**
- **Retire toda a carga da caixa antes de efectuar qualquer tarefa de manutenção nessa zona.**

Tarefas pesadas

Importante Se o veículo for sujeito a qualquer uma das condições seguintes, deverá executar os procedimentos de manutenção com maior frequência.

- Utilização em clima desértico
- Utilização a baixas temperaturas (abaixo dos 0° C)
- Reboque do atrelado
- Utilização frequente em estradas poeirentas
- Tarefas de construção
- Após uma utilização prolongada em lama, areia, água ou condições de grande sujidade deverá verificar os travões e proceder à sua limpeza com a maior brevidade possível. Desta forma, evitará que o material abrasivo provoque um maior desgaste nos travões.
- Em condições de funcionamento mais exigentes, deverá lubrificar os bocais e verificar o estado do filtro de ar diariamente, para evitar um maior desgaste dos componentes do veículo.

Elevação do Veículo com o Macaco

Sempre que for necessário ligar o motor para efectuar operações de manutenção programada e/ou diagnósticos do motor, as rodas traseiras do veículo deverão estar a uma distância de 25 mm do solo e o eixo traseiro deverá estar apoiado em suportes adequados.

Perigo

É possível que o veículo se torne mais instável, quando utilizar um macaco. Caso deslize do macaco, o veículo em queda poderá ferir as pessoas que se encontram na sua proximidade.

- **Não ligue o veículo quando este se encontrar sobre um macaco.**
- **Retire sempre a chave da ignição antes de abandonar o veículo.**
- **Bloqueie as rodas quando o veículo estiver sobre um macaco.**

O ponto de suspensão da zona dianteira do veículo está localizado na zona dianteira do chassis, atrás do engate de reboque (Fig. 23). O ponto de suspensão da zona traseira do veículo está localizado debaixo dos tubos do eixo (Fig. 24).

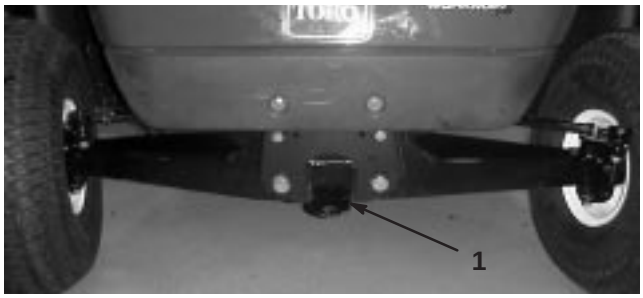

Figura 23

1. Ponto de suspensão dianteiro



Figura 24

1. Pontos de suspensão traseiros

Verificação e ajuste da posição de ponto morto

Sempre que for necessário efectuar operações de manutenção programada e/ou diagnósticos do motor, deverá colocar a alavanca de mudanças na posição de ponto morto (Fig. 25). A alavanca de mudanças do veículo possui uma posição de ponto morto que controla a posição neutra do eixo transversal. Deverá executar as seguintes operações para se certificar de que a alavanca de mudanças controla a posição neutra do eixo transversal de forma correcta:

1. Desloque a alavanca das mudanças para a posição de ponto morto.
2. Certifique-se de que o suporte neutro está na posição neutra (nível) rodando a embraiagem (Fig. 25). O veículo não deve andar, nem para a frente, nem para trás. Se isso acontecer, coloque manualmente a embraiagem na posição neutra.

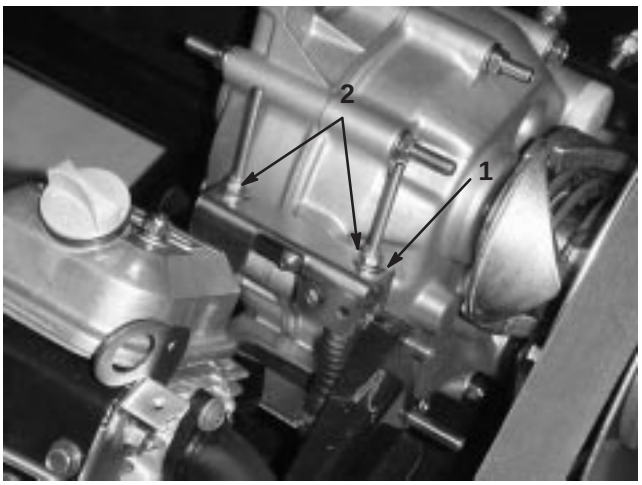

Figura 25

1. Suporte neutro
2. Porcas de bloqueio

3. Aperte uma das porcas (Fig. 25) até eliminar toda a folga do cabo das mudanças.

Nota: Deve segurar a porca de fixação do eixo, localizada debaixo do suporte, para apertar a porca que se encontra na zona superior.

4. Aperte a outra porca até eliminar toda a folga do outro cabo das mudanças.
5. Puxe cada cabo de mudanças para se certificar de que não existe folga entre a porca/anilha e o suporte neutro (Fig. 26). Se existir uma folga, aperte a porca.

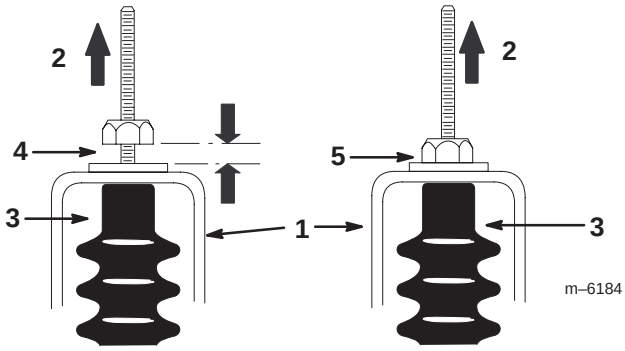

Figura 26

1. Suporte neutro
2. Puxar
3. O tampão de cabo
4. Errado, tem de apertar a porca
5. Corrigir o ajuste

6. Ligue o motor e engate todas as mudanças várias vezes, de modo a verificar se o suporte neutro funciona correctamente.

Verificação do óleo do motor

Verifique o nível de óleo antes de cada utilização.

Deverá mudar o óleo após as primeiras 20 horas de funcionamento; a partir daí, o óleo deverá ser mudado a cada 100 horas de funcionamento.

Nota: A mudança de óleo deverá ser mais frequente se a máquina for utilizada em condições de grande poeira ou sujidade.

Tipo de óleo: Óleo detergente (API, classificação SG, SH, SJ ou superior)

Viscosidade: Consultar o quadro seguinte.

UTILIZE ESTES ÓLEOS COM VISCOSIDADES SAE

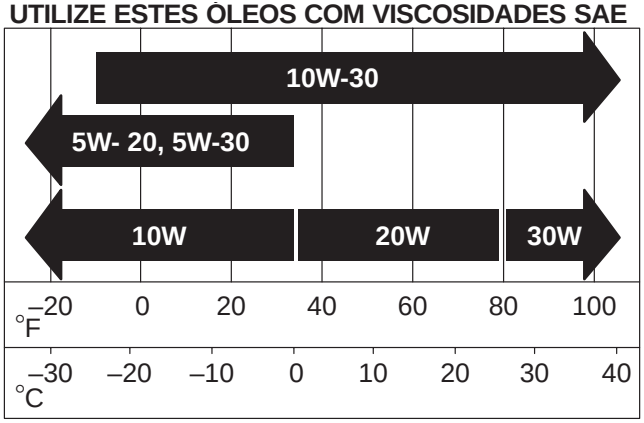

Verificação do nível de óleo

Para verificar o nível de óleo deverá consultar a secção Verificação do óleo do cárter, página 16.

Substituição do óleo

1. Ligue o motor e deixe funcionar a máquina durante alguns minutos para aquecer o óleo.
2. Coloque a máquina numa superfície plana, engate o travão de mão, desligue o motor e retire a chave da ignição.
3. Levante a caixa e fixe-a com a barra de apoio.
4. Desligue os cabos das velas e da bateria.
5. Retire o tampão de escoamento (Fig. 27) e deixe o óleo escorrer para um recipiente adequado. Quando tiver drenado completamente o óleo, coloque o tampão de escoamento e rode-o aplicando uma força de 17,6 Nm.

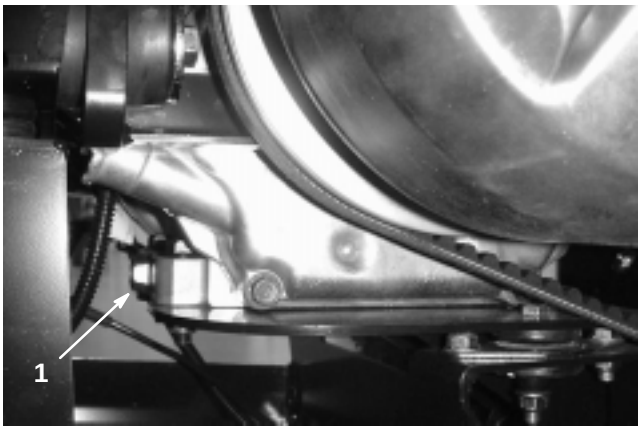

Figura 27

1. Tampão de escoamento do óleo do motor

Nota: Deverá eliminar o óleo usado num centro de reciclagem certificado.

6. Limpe a zona em redor da vareta de óleo e desaperte a tampa.
7. Deite cerca de 80% da quantidade de óleo especificada no tubo de enchimento e verifique o nível de óleo; consulte a secção Verificação do óleo do cárter, página 16. Adicione óleo suficiente para elevar o nível de óleo até à marca “F” da vareta.
8. Volte a introduzir a vareta do óleo.

Limpe as zonas de arrefecimento do motor

Limpe o painel móvel, alertas de arrefecimento e superfícies externas do motor a cada 100 horas de funcionamento ou com maior frequência quando utilizar a máquina em condições de grande poeira ou sujidade.

Importante Não deverá utilizar o motor quando o painel móvel estiver bloqueado, quando os alertas de arrefecimento se encontrarem sujos ou presos ou quando as coberturas de arrefecimento forem retiradas porque esse procedimento poderá danificar o motor (sobreaquecimento).

Importante Nunca limpe o motor com água sob pressão porque poderá contaminar o sistema de combustível.

Manutenção do Filtro de Ar

Verifique se existe algum dano no corpo do filtro de ar que possa provocar uma fuga de ar. Substitua o corpo do filtro de ar se este se encontrar danificado.

Certifique-se de que a cobertura do filtro de ar se encontra correctamente colocada no respectivo corpo.

Filtro de ar: Deverá verificar o estado do filtro a cada 100 horas de funcionamento; a sua substituição deverá ser efectuada a cada 200 horas de funcionamento ou mais cedo, se o filtro estiver sujo ou danificado.

Nota: A manutenção do filtro de ar deverá ser mais frequente (após algumas horas) quando a máquina for utilizada em condições de grande poeira ou sujidade.

Substituição do elemento do filtro de ar

1. Coloque a máquina numa superfície plana, engate o travão de mão, desligue o motor e retire a chave da ignição.
2. Levante a caixa e fixe-a com a barra de apoio.
3. Liberte os trincos que fixam a cobertura do filtro de ar ao respectivo corpo. Retire a cobertura do respectivo corpo. Limpe o interior da cobertura do filtro de ar (Fig. 28).
4. Faça deslizar o filtro para fora do corpo do filtro de ar, suavemente, para reduzir a quantidade de pó depositada no seu interior (Fig. 28). Evite bater com o filtro no corpo onde se encontra alojado.

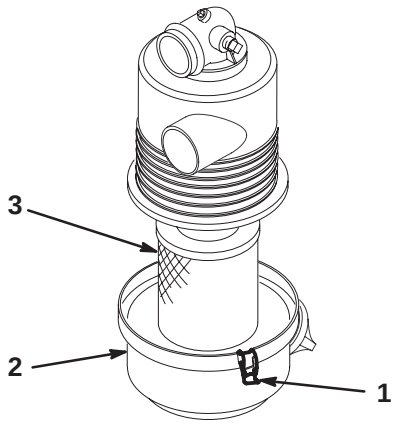

Figura 28

1. Trincos do filtro de ar
2. Cobertura
3. Filtro

5. Verifique o estado do filtro e não volte a utilizá-lo se este se encontrar danificado.

Limpeza do elemento do filtro de ar

Importante Não lave nem volte a utilizar um filtro danificado.

1. Método de lavagem:

A. Prepare uma solução de líquido de limpeza para filtros e água e mergulhe o filtro nessa solução durante 15 minutos. Consulte as indicações existentes na embalagem do líquido de limpeza se necessitar de informações mais detalhadas.

B. Decorridos 15 minutos deverá enxaguar o filtro com água limpa. Enxagúe o filtro a partir do lado limpo para o lado sujo.

Importante A pressão da água não deverá ultrapassar os 276 kPa (40 psi) para evitar danos no elemento do filtro.

C. Seque o filtro utilizando um fluxo de ar quente, mas que não ultrapasse os 71°C, ou deixe-o secar ao ar.

Importante Não utilize uma lâmpada para secar o elemento do filtro porque poderá danificá-lo.

2. Método de ar comprimido:

A. Aplique ar comprimido do interior para o exterior do elemento do filtro seco. Mantenha o bocal da mangueira de ar a cerca de 5 cm do filtro e mova-o para cima e para baixo enquanto rodar o elemento do filtro.

Importante A pressão de ar não deverá ultrapassar os 689 kPa (100 psi) para evitar danos no elemento do filtro.

B. Verifique se existem orifícios ou rasgões no elemento do filtro colocando-o em frente de uma luz brilhante.

Montagem do elemento do filtro de ar

Importante Só deve utilizar o motor quando toda a estrutura de filtragem estiver montada; se não o fizer, poderá danificar o motor.

1. Verifique se o novo filtro está danificado. Verifique a extremidade selada do filtro.

Importante Não instale um filtro danificado.

2. Introduza o novo filtro no corpo do filtro de ar. Certifique-se de que o filtro está devidamente selado, aplicando alguma pressão no anel exterior do filtro. Não pressione a zona central, porque esta é muito flexível.

3. Volte a montar a cobertura e fixe os trincos.

Lubrificação da máquina

Lubrifique todas as bielas e buchas a cada 100 horas de funcionamento ou anualmente, consoante o que ocorrer em primeiro lugar. Efectue essa operação com maior frequência quando utilizar o veículo em operações mais exigentes.

Tipo de lubrificante: Graxa Nº 2 para utilizações gerais, à base de lítio

Onde aplicar o lubrificante

Os bocais de lubrificação estão situados nas quatro rótulas de direcção (Fig. 29) e nos dois pinos principais (Fig. 30).

1. Limpe os bocais de lubrificação de modo a evitar a penetração de matérias estranhas nas bielas ou buchas.

2. Introduza massa lubrificante na biela ou bucha.

3. Limpe a massa lubrificante em excesso.

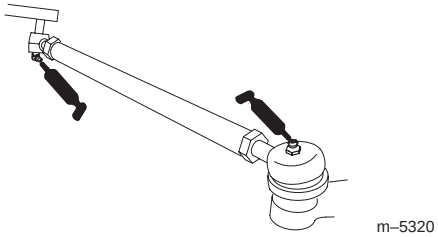

Figura 29

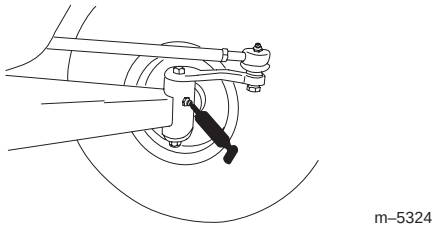

Figura 30

Manutenção dos travões

Verificação dos travões

Os travões são um elemento de segurança muito importante no veículo. E tal como todos os elementos de segurança, deverão ser verificados regularmente para garantir o seu máximo desempenho e segurança. Deverá efectuar as seguintes verificações a cada 100 horas de funcionamento:

- Verificar se as pastilhas se encontram gastas ou danificadas. Se a espessura (da pastilha ou calço) for inferior a 1,6 mm, deverá substitui-los.
- Verifique se a placa traseira e outros componentes apresentam sinais de desgaste ou deformação. Se esses sinais existirem, deverá substituir os componentes danificados.

Afinação do Pedal de Travões

Deverá efectuar ajustes no travão quando o travão de mão não engatar, a folga do pedal for demasiado evidente ou o desempenho de travagem do veículo se estiver danificado. Verifique esse ajuste a cada 200 horas de funcionamento.

1. Desligue o motor e retire a chave da ignição.
2. Verifique os cabos dos travões no suporte do travão (localizado por baixo do tablier) e determine aproximadamente até onde a barra de travão do suporte necessita de ir para que não exista folga nos cabos (Fig. 31).

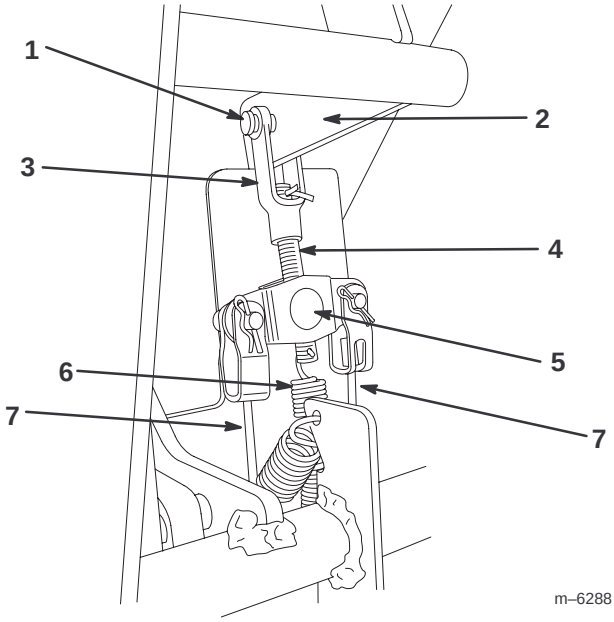

Figura 31

1. Pino manilha
2. Alavanca de travão
3. Manilha da barra de travão
4. Barra de travão
5. Suporte do travão
6. Mola
7. Cabo de travão

3. Retire o contrapino e o pino manilha fixando a manilha da barra de travão (Fig. 31).
4. Retire a mola da extremidade da barra de travão (Fig. 31).
5. Carregue no pedal de travão a fundo, para elevar a alavanca de travão.
6. Enrosque ou puxe a barra de travão do suporte do travão, conforme necessário, e retire a folga dos cabos de travão (Fig. 31). Não aperte demasiado os cabos.
7. Instale a mola no orifício na barra de travão (Fig. 31).
8. Coloque a manilha na barra de travão ao nível do travão utilizando o pino da manilha e o contrapino retirados previamente (Fig. 31).
9. Certifique-se de que sente alguma folga no pedal de travão antes que este engate. Se isso não acontecer, repita este procedimento até conseguir sentir alguma folga.

Verificação dos pneus

Verifique o estado dos pneus, pelo menos, a cada 100 horas de funcionamento. Os acidentes de trabalho, tais como embater contra bermas de passeios elevados, poderão danificar o pneu ou a jante, mas também desalinhar as rodas; deverá por isso, verificar o estado dos pneus após um acidente.

Verifique se as rodas se encontram correctamente montadas. Aperte as porcas das rodas dianteiras com uma força de 183–224 Nm e as das rodas traseiras com uma força de 61–88 Nm.

Ajuste da suspensão dianteira

Deverá ajustar a altura em relação ao solo em cada um dos lados do veículo. A altura do veículo deve ser de 19,1–21 cm em função dos seguintes parâmetros:

- A pressão dos pneus deve ser de 83 kPa (12 psi).
- O veículo deve ser movido várias vezes para a frente e para trás, a fim de aliviar os braços A.
- Meça a altura do chassis com as rodas em posição de avanço em linha recta, e com um operador com um peso de 79–102 kg instalado no banco do condutor.

  Nota: O condutor deve levar o veículo até à zona de medição e manter-se sentado durante a realização da mesma.
- Meça a altura do chassis numa superfície plana, desde o fundo do garfo dianteiro até ao chão.

1. Levante a extremidade dianteira do veículo; consulte a secção Subir o veículo, página 25.
2. Retire a cavilha de limitação de curso (Fig. 32).
3. Liberte as cavilhas centrais que se encontram na estrutura dianteira (Fig. 32).
4. Retire a cavilha de ajuste da altura (Fig. 32).

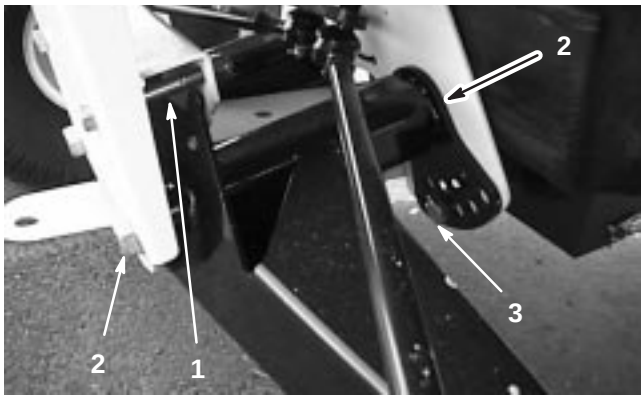

Figura 32

1. Cavilha de limitação de curso
2. Cavilha central
3. Cavilha de ajuste da altura

5. Rode o braço dianteiro A para a posição desejada (consulta a nota abaixo) e substitua a porca de ajuste da altura do chassis (Fig. 32).

Nota: Os braços A são feitos de borracha e têm elasticidades diferentes. Devido às diferentes elasticidades, os braços A vêm ajustados desde fábrica com uma determinada elasticidade. Em geral, as porcas de ajuste são instaladas no orifícios 2, 3 ou 4 (Fig. 33), o que pode variar conforme esteja no lado esquerdo (do condutor) ou no lado direito (do passageiro). Se os braços A parecerem ter cedido, ajuste-os para um número mais alto (Fig. 33). Cada orifício corresponde a cerca de 19 mm de ajuste na roda. Também terá de realizar este procedimento se trabalhar frequentemente com cargas e engates pesados.

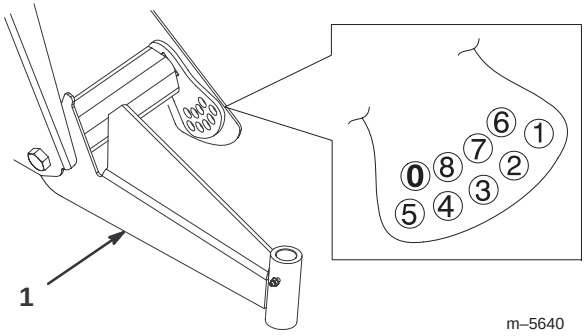

Figura 33

1. Braço-A esquerdo

6. Aperte a porca de ajuste da altura do chassis para 183–224 Nm.

7. Substitua a cavilha de limitação de curso (Fig. 32).

Nota: É provável que o veículo tenha de ser ligeiramente descido do lado em que se vai instalar a porca.

8. Aperte as cavilhas centrais com uma força de 325–393 Nm.

9. Verifique a altura do chassis do garfo dianteiro segundo as dimensões e parâmetros definidos no início deste procedimento.

Ajuste do alinhamento da roda dianteira

Deverá verificar o alinhamento da roda traseira a cada 100 horas de funcionamento ou anualmente, consoante o que ocorrer primeiro.

O alinhamento deverá de 3–16 mm, e deverá ser feito segundo os seguintes parâmetros:

- A pressão dos pneus deve ser de 83 kPa (12 psi).
- A altura do chassis deve corrigida antes de realizar o alinhamento; consulte Ajustar a Suspensão Dianteira, página 29.
- O veículo deve ser movido várias vezes para a frente e para trás, a fim de aliviar os braços A.
- Proceda à medição da convergência com as rodas dianteiras em posição de avanço em linha recta, e com um operador com um peso de 79–102 kg instalado no banco do condutor.

  Nota: O condutor deve levar o veículo até à zona de medição e manter-se sentado durante a realização da mesma.

Se o veículo for frequentemente utilizado com cargas médias ou pesadas, alinhe de acordo com a quantidade máxima recomendada. Se o veículo for frequentemente utilizado com cargas leves, alinhe de acordo com a quantidade mínima recomendada.

1. Assegure-se de que a suspensão dianteira está propriamente ajustada, consulte Ajustar a Suspensão Dianteira, página 29. Efectue um novo ajuste, se necessário.

2. Meça a distância entre os pneus dianteiros à altura do eixo (na zona dianteira e traseira dos pneus) (Fig. 34). É necessário um objecto imóvel ou um medidor de alinhamento para a medição traseira dos pneus dianteiros à altura do eixo. Utilize o mesmo objecto ou medidor de alinhamento para obter uma medição precisa da dianteira dos pneus dianteiros à altura do eixo (Fig. 34).

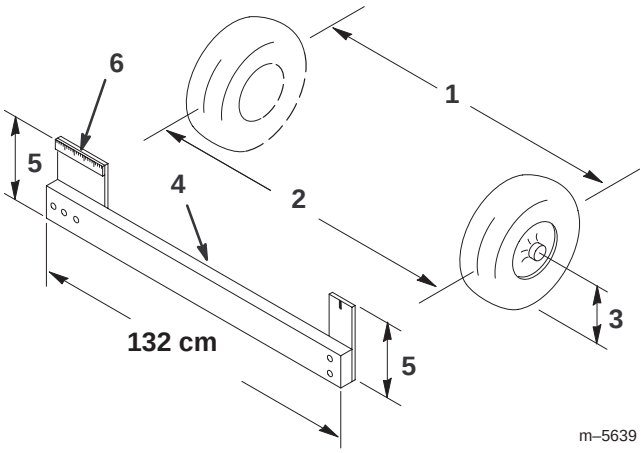

Figura 34

1. Centro do pneu – traseiro
2. Centro do pneu – dianteiro
3. Centro do eixo
4. Objecto imóvel
5. Distância do centro do eixo
6. Régua de 15 cm

3. Se os resultados da medição não estiverem dentro dos valores estabelecidos (consulte as dimensões e os parâmetros no início deste procedimento), desaperte as porcas em ambas as extremidades das barras (Fig. 35).

4. Rode as extremidades das barras para deslocar a zona dianteira do pneu para o interior ou para o exterior.

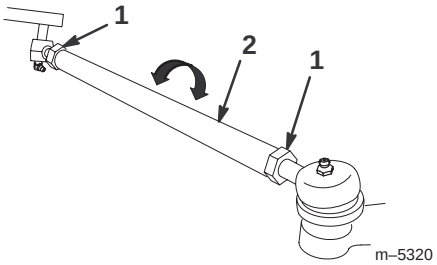

Figura 35

1. Porca de segurança
2. Barra de apoio

5. Volte a apertar as porcas da barra de aperto quando a operação de ajuste estiver concluída.
6. Certifique-se de que movimenta livremente o volante em ambas as direcções.

Manutenção da correia de transmissão

Verificar a correia de transmissão

Verifique o estado e a tensão da correia da transmissão após o primeiro dia de utilização e, posteriormente, cada 200 horas de funcionamento.

1. Coloque a máquina numa superfície plana, coloque a alavanca de mudanças na posição de ponto morto, engate o travão de mão, desligue o motor e retire a chave da ignição.
2. Levante a caixa e fixe-a com a barra de apoio.
3. Rode e verifique se a correia (Fig. 36) apresenta sinais de um forte desgaste ou se está danificada. Substitua a correia, sempre que for necessário.

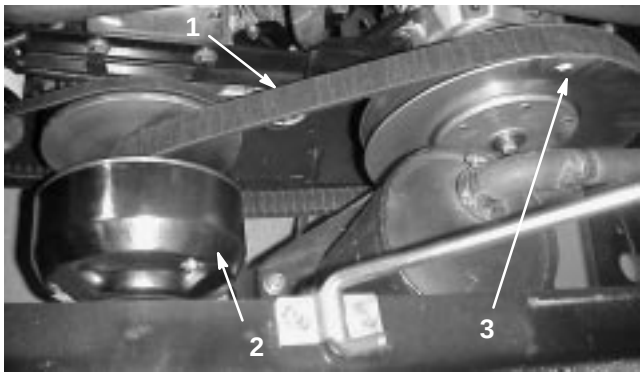

Figura 36

1. Correia da transmissão
2. Embraiagem primária
3. Embraiagem secundária

Substituição da correia de transmissão

1. Rode e coloque a correia sobre a embraiagem secundária (Fig. 36).
2. Retire a correia da embraiagem primária (Fig. 36).
3. Para substituir a correia, inverta o procedimento.

Ajuste da correia do motor de arranque

Verifique a tensão da correia do motor de arranque após o primeiro dia de utilização e, posteriormente, cada 200 horas de funcionamento.

1. Coloque a máquina numa superfície plana, engate o travão de mão, desligue o motor e retire a chave da ignição.
2. Liberte a cavilha de articulação do motor de arranque (Fig. 37).

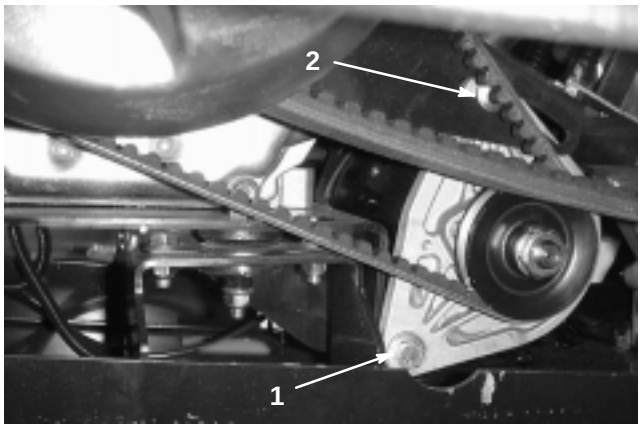

Figura 37

1. Cavilha de articulação do motor de arranque
2. Cavilha de ajuste do curso

3. Coloque uma barra de apoio entre a estrutura do motor e o motor de arranque. Liberte a porca da cavilha de ajuste do curso (Fig. 37).
4. Incline o motor de arranque até que a correia se movimente cerca de 6 mm quando aplicar uma força de 44,5 N.
5. Aperte a porca da cavilha de curso e retire a barra de apoio. Aperte a cavilha de articulação do motor de arranque (Fig. 37).

Manutenção do sistema de combustível

Tubagens de combustível e ligações

Verifique as tubagens e ligações a cada 400 horas de funcionamento ou anualmente, o que ocorrer em primeiro lugar. Verifique se existem sinais de deterioração, danos ou ligações soltas.

Substituição do filtro de combustível

Substitua o filtro de combustível cada 800 horas de funcionamento ou anualmente, o que ocorrer em primeiro lugar.

1. Levante a caixa e fixe-a com a barra de apoio.
2. Coloque um recipiente limpo debaixo do filtro de combustível.
3. Retire as braçadeiras que fixam o filtro de combustível às tubagens.

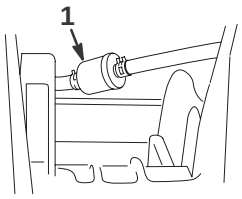

m–5322

Figura 38

1. Filtro de combustível

4. Monte o filtro sobressalente e fixe-o com as braçadeiras retiradas anteriormente. O filtro deve ser montado de forma a que a seta se encontre orientada na direcção do carburador.

Manutenção das velas incandescentes

Verifique as velas incandescentes a cada 100 horas de funcionamento ou anualmente, consoante o que ocorrer em primeiro lugar. Substitua-as sempre que for necessário.

Tipo: Champion RN14YC (ou equivalente)

Folga: 0,762 mm

Verificação e substituição das velas de ignição

Nota: Normalmente, uma vela tem uma vida útil bastante longa, no entanto, esta deverá ser retirada e verificada sempre que o motor apresentar sinais de avaria.

1. Limpe a zona em redor das velas, de modo a evitar a penetração de matérias estranhas no cilindro quando retirar a vela.
2. Retire os cabos das velas e retire as velas da cabeça do cilindro.
3. Verifique o estado dos eléctrodos lateral e central, bem como do isolante do eléctrodo central, certificando-se de que não se encontram danificados.

Importante Uma vela partida, reparada, suja ou danificada deverá ser substituída imediatamente. Não lixe, raspe ou limpe eléctrodos utilizando uma escova de arame porque as limalhas libertadas com essa operação poderão cair para dentro do cilindro. O resultado será sempre um motor danificado.

4. Ajuste a folga entre os eléctrodos central e lateral para 0,762 mm (Fig. 39). Monte a vela com a folga correcta apertando-a com uma força de 20 Nm.
5. Volte a montar os cabos da vela.

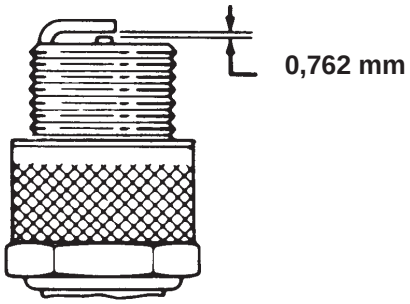

Figura 39

Substituição do fluido do eixo transversal

Substitua o fluido da transmissão a cada 800 horas de funcionamento ou anualmente, conforme o que ocorrer em primeiro lugar.

1. Coloque a máquina numa superfície plana, engate o travão de mão, desligue o motor e retire a chave da ignição.
2. Retire o tampão de escoamento do lado direito do reservatório (Fig. 40) e deixe o fluido escorrer para um recipiente adequado. Monte e aperte o tampão quando o fluido parar de escorrer.

Nota: Deverá eliminar o óleo usado num centro de reciclagem certificado.

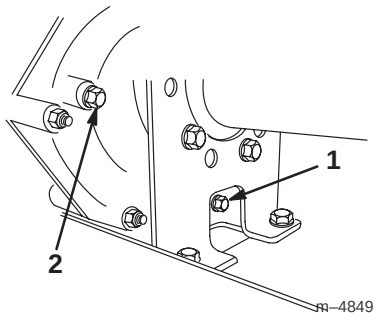

Figura 40

1. Bujão de dreno
2. Orifício indicador

3. Encha o reservatório (Fig. 41) com aproximadamente 1,4 litros com óleo SAE 10W30 até que o nível de óleo atinja a base do orifício indicador (Fig. 40).

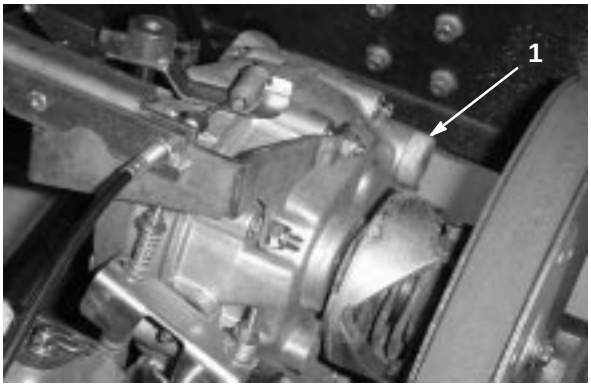

Figura 41

1. Enchimento de óleo

4. Ligue o motor e deixe-o funcionar durante alguns minutos para que o fluido se espalhe pelo sistema. Volte a verificar o nível do fluido e junte mais óleo, se necessário.

Substituição dos fusíveis

Existem 3 fusíveis no sistema eléctrico da máquina. Encontram-se debaixo da caixa, num compartimento situado à direita do chassis (Fig 42).

Sistema de ignição:	10 amp.
Luzes	10 amp.
Ponto de corrente	10 amp. (15 amp. máx.)

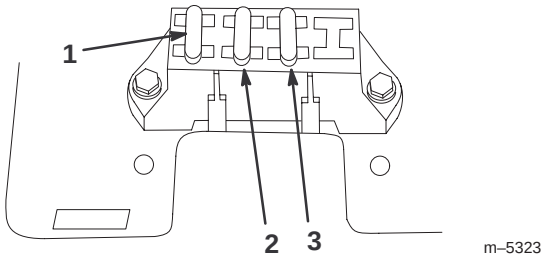

Figura 42

1. Sistema de ignição
2. Luzes
3. Ponto de corrente

Substituição dos faróis

Especificação: Farol GE #H7610

1. Engate o travão de mão, desligue o motor e retire a chave da ignição.
2. Levante a capota e retire o farol que se encontra debaixo do painel.
3. Retire os parafusos que fixam os fios ao farol.
4. Retire o vedante de borracha que rodeia o farol (Fig. 43). Monte um novo farol.

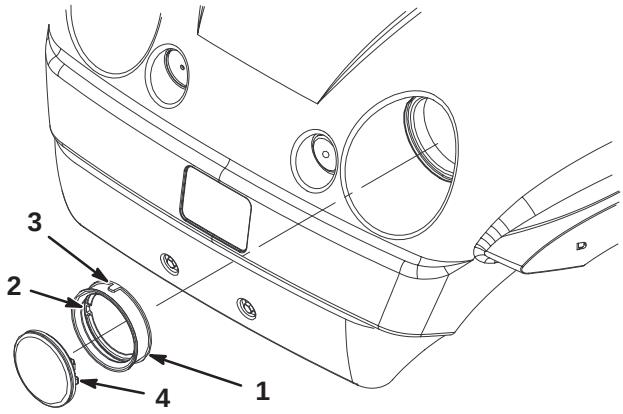

Figura 43

1. Vedante de borracha
2. Fenda interior – alinhe pela saliência do farol
3. Fenda exterior – alinhe pela saliência da capota
4. Farol

5. Alinhe a saliência que se encontra no interior do vedante pela fenda existente no novo farol (Fig. 43). Monte o vedante no farol para conseguir um encaixe perfeito.

6. Ligue o farol aos cabos utilizando os parafusos retirados anteriormente.

7. Alinhe a saliência que se encontra no exterior do vedante pela fenda existente na capota. Volte a montar o farol e vede-o de modo a que este encaixe perfeitamente na sua posição correcta.

Nota: Se aplicar uma solução de água com sabão no exterior do vedante, poderá facilitar a introdução do mesmo na capota.

Manutenção da bateria

Aviso

CALIFÓRNIA

Aviso da proposição 65

Os pólos, terminais e restantes acessórios da bateria contêm chumbo, derivados de chumbo e outros químicos que podem provocar cancro e problemas reprodutivos. *Lave as mãos após a operação.*

Importante Não faça ligações directas no veículo.

Mantenha sempre a bateria limpa e carregada. Utilize uma toalha de papel para limpar a bateria e a respectiva caixa. Se os terminais da bateria se encontrarem corroídos, limpe-os com uma solução de quatro partes de água e uma parte de bicarbonato de sódio. Aplique uma leve camada de massa nos terminais da bateria para evitar a corrosão.

Voltagem: 12 volts com 280 arranque a frio Amps @ –18° C.

Retirar a bateria

1. Coloque a máquina numa superfície plana, engate o travão de mão, desligue o motor e retire a chave da ignição.

2. Levante a caixa e fixe-a com a barra de apoio.

3. Retire a faixa da bateria.

4. Desligue o cabo negativo (negro) do pólo da bateria.

Aviso

A ligação incorrecta dos cabos da bateria pode danificar o veículo e os cabos, produzindo faíscas. As faíscas poderão provocar uma explosão dos gases da bateria e os consequentes acidentes pessoais.

- **Desligue *sempre* o cabo negativo (negro) antes de desligar o cabo positivo (vermelho).**
- **Ligue *sempre* o cabo positivo (vermelho) antes de ligar o cabo negativo (negro).**
- **Mantenha sempre a faixa da bateria na sua posição correcta de modo a proteger e manter a bateria bem fixa.**

Aviso

Os terminais da bateria e as ferramentas de metal poderão provocar curto-circuitos noutros componentes do veículo, produzindo faíscas. As faíscas poderão provocar uma explosão dos gases da bateria e os consequentes acidentes pessoais.

- **Quando retirar ou montar a bateria, não toque com os terminais da bateria noutras peças metálicas do veículo.**
- **Deverá evitar quaisquer curto-circuitos entre os terminais da bateria e as peças metálicas do veículo.**

5. Desligue o cabo positivo (vermelho) do pólo da bateria.

6. Retire a bateria do chassis.

Montagem da bateria

1. Coloque a bateria na respectiva base, de modo a que os pólos da bateria se encontrem orientados na direcção da zona traseira do veículo.

2. Coloque o cabo positivo (vermelho) no terminal positivo (+) e o cabo negativo (negro) no terminal negativo (–) da bateria e fixe-os com os parafusos e as porcas. Coloque a cobertura de borracha no pólo positivo da bateria.

3. Volte a colocar a faixa de borracha para fixar a bateria na respectiva base.

Importante Mantenha sempre a faixa da bateria na sua posição correcta de modo a proteger e manter a bateria bem fixa.

Verificação do nível de electrólito

Deverá verificar o nível do electrólito da bateria cada 50 horas de funcionamento ou, se a máquina estiver guardada, mensalmente.

1. Levante a caixa e fixe-a com a barra de apoio.
2. Retire as tampas de enchimento. Se o nível de electrólito não atingir a linha de enchimento, deverá adicionar a quantidade necessária de água destilada; consulte a secção Juntar água à bateria, na página 35 .

Perigo

O electrólito da bateria contém ácido sulfúrico, uma substância extremamente venenosa que pode provocar queimaduras graves.

- **Não beba electrólito e evite qualquer contacto com a pele, olhos e vestuário. Utilize óculos de protecção para proteger os olhos e luvas de borracha para proteger as mãos.**
- **Ateste a bateria apenas em locais onde exista água limpa para lavar as mãos após a operação.**

Juntar água à bateria

A melhor altura para juntar água à bateria é imediatamente antes de ligar a máquina. Desta forma, a água irá misturar-se de forma homogénea com o electrólito.

1. Limpe a zona superior da bateria com uma toalha de papel.
2. Retire as tampas de enchimento da bateria e encha devagar cada célula com água destilada até que o nível de electrólito atinja a linha de enchimento. Volte a colocar as tampas de enchimento.

Importante Não encha demasiado a bateria. Poderá derramar electrólito sobre as outras peças da máquina provocando a corrosão e a deterioração de outros componentes do veículo.

Carregamento da bateria

Importante Deverá manter sempre a bateria carregada (1,260-de gravidade específica). Este procedimento torna-se especialmente importante quando a temperatura desce abaixo dos 0°C.

1. Retire a bateria do chassis, consulte a secção Retirar a bateria, na página 34 .
2. Ligue um carregador de baterias de 3 a 4 amperes aos pólos da bateria. Carregue a bateria com um carregador de bateria de 3 a 4 amperes, durante 4 a 8 horas (12 volts). Não carregue demasiado a bateria.

Aviso

O carregamento da bateria poderá gerar gases explosivos.

Não fume perto da bateria e mantenha faíscas e chamas longe da mesma.

3. Volte a colocar a bateria no chassis; consulte a secção Montar a bateria, na página 34 .

Guardar a bateria

Se for necessário guardar a máquina por um período superior a 30 dias, deverá retirar a bateria e carregá-la completamente. Guarde-a num local seguro ou na própria máquina. Se optar por guardá-la na máquina, não ligue os cabos. Guarde a bateria num local fresco para evitar que a carga se deteriore mais rapidamente. Para evitar que a bateria congele, certifique-se de que esta se encontra completamente carregada.

Lavagem do veículo

O veículo deverá ser lavado sempre que necessário. Utilize apenas água ou adicione um detergente suave. Poderá utilizar um pano, mas esse procedimento irá prejudicar o brilho da capota.

Importante Não se recomenda a utilização de água sob pressão na lavagem do veículo. Poderá danificar o sistema eléctrico, eliminar alguns autocolantes importantes ou eliminar a massa lubrificante existente em alguns pontos de fricção. Evite a utilização excessiva de água, especialmente próximo da zona do painel de controle, motor e bateria.

Esquema Eléctrico

