Form No. 3463-672 Rev A

Count on it.

Podręcznik operatora

eS3000SD 72 V TORO® 76 cm

Model nr 75500—Numer seryjny 321000001 i wyższe

Zarejestruj produkt pod adresem www.Toro.com.
Tłumaczenie oryginału (PL)

3463-672

Wprowadzenie

Samojezdna kosiarka o ostrzach obrotowych przeznaczona jest do stosowania w zastosowaniach domowych. Została zaprojektowana przede wszystkim do koszenia trawy na dobrze utrzymanych trawnikach. Używanie produktu w celach niezgodnych z jego przeznaczeniem może okazać się niebezpieczne dla operatora i osób postronnych.

Przeczytaj uważnie poniższe informacje, aby poznać zasady właściwej obsługi i konserwacji urządzenia, nie uszkodzić go i uniknąć obrażeń ciała. Odpowiedzialność za prawidłowe i bezpieczne użytkowanie produktu spoczywa na Tobie.

Odwiedź www.Toro.com w kwestiach dotyczących materiałów szkoleniowych z zakresu bezpieczeństwa oraz eksploatacji produktu, informacji na temat akcesoriów, pomocy w znalezieniu autoryzowanego sprzedawcy lub rejestracji urządzenia.

Aby skorzystać z serwisu, zakupić oryginalne części Toro lub uzyskać dodatkowe informacje, skontaktuj się z przedstawicielem autoryzowanego serwisu lub biurem obsługi klienta firmy Toro, a także przygotuj numer modelu i numer seryjny urządzenia. Rysunek 1 przedstawia położenie numeru modelu i numeru seryjnego na produkcie. Zapisz je w przewidzianym na to miejscu.

Ważne: **Urządzeniem mobilnym zeskanuj kod QR na tabliczce z numerem seryjnym (jeśli występuje), aby uzyskać informacje o gwarancji, częściach zamiennych i innych kwestiach związanych z produktem.**

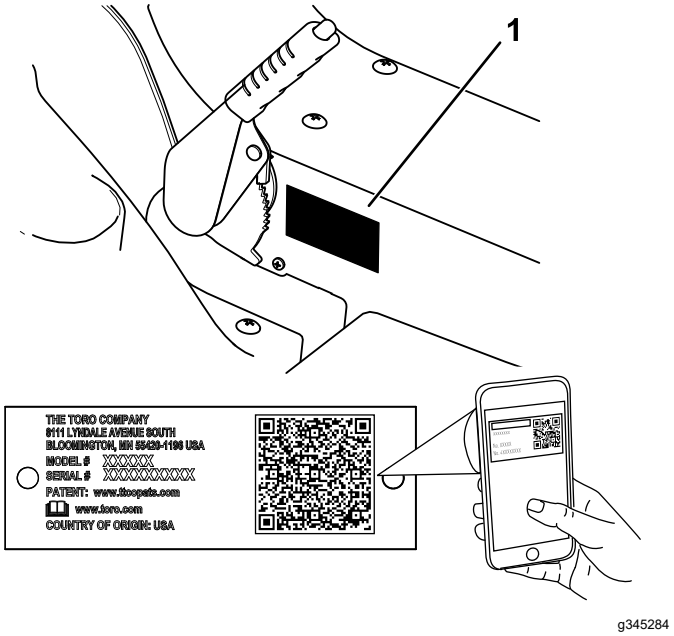

Rysunek 1

1. Tabliczka z numerem modelu i numerem seryjnym

W miejscu poniżej wpisz model produktu i numery seryjne:

Model nr _____

Numer seryjny _____

W niniejszej instrukcji występują 2 słowa podkreślające wagę informacji. **Ważne** zwraca uwagę na szczególne informacje techniczne, a **Uwaga** podkreśla informacje ogólne, wymagające szczególnej uwagi.

Ten symbol ostrzegawczy (Rysunek 2) występuje zarówno w instrukcji, jak i na maszynie, i oznacza ważne informacje dotyczące bezpieczeństwa, których należy przestrzegać, aby uniknąć wypadków. Ten symbol występuje ze słowem **Niebezpieczeństwo**, **Ostrzeżenie** lub **Uwaga**.

- **Niebezpieczeństwo**: Wskazuje na sytuację bezpośredniego zagrożenia, która, jeśli się jej nie zapobiegnie, **doprowadzi** do śmierci lub poważnych obrażeń ciała.
- **Ostrzeżenie**: Wskazuje na sytuację potencjalnego zagrożenia, która, jeśli się jej nie zapobiegnie, **może** doprowadzić do śmierci lub poważnych obrażeń ciała.
- **Uwaga**: Wskazuje na sytuację potencjalnego zagrożenia, która, jeśli się jej nie zapobiegnie, **może** doprowadzić do niewielkich lub umiarkowanych obrażeń ciała.

© 2023—The Toro® Company
8111 Lyndale Avenue South
Bloomington, MN 55420

Napisz do nas pod adres www.Toro.com.
Wydrukowano w Stanach Zjednoczonych
Wszelkie prawa zastrzeżone

sa-black

Rysunek 2

1. Symbol ostrzegawczy

Spis treści

Bezpieczeństwo 4
Ogólne ostrzeżenia dotyczące bezpieczeństwa elektronarzędzi 4
Ostrzeżenia bezpieczeństwa dotyczące kosiarki do trawy 6
Dodatkowe informacje dotyczące bezpieczeństwa Toro 7
Wskaźnik nachylenia terenu 11
Naklejki informacyjne i ostrzegawcze 12
Montaż 15
1 Ładowanie akumulatorów 15
2 Montaż deflektora trawy 15
Przegląd produktu 15
Elementy sterowania 15
Specyfikacje 17
Osprzęt/akcesoria 17
Przed rozpoczęciem pracy 17
Wykonywanie codziennych czynności konserwacyjnych 17
Używanie układu blokad bezpieczeństwa 17
Ustawianie fotela 18
Przestawianie kosiarki na wyrzut boczny lub rozdrabnianie 19
W czasie pracy 20
Uruchomienie maszyny 20
Kierowanie maszyną 20
Wyłączanie maszyny 20
Używanie przełącznika sterowania ostrzem kosiarki (PTO) 20
Regulacja wysokości cięcia. 21
Rady związane z posługiwaniem się urządzeniem 21
Po pracy 22
Transportowanie maszyny 22
Przemieszczanie niesprawnej maszyny 24
Konserwacja 25
Zalecany harmonogram konserwacji 25
Przed wykonaniem konserwacji 25
Dostęp do akumulatora 25
Smarowanie 27
Smarowanie łożysk przednich kół 27
Konserwacja instalacji elektrycznej 28
Konserwacja akumulatorów 28
Konserwacja układu napędowego 30
Sprawdzanie ciśnienia w oponach 30
Dolewanie oleju przekładniowego 30
Konserwacja kosiarki 31
Konserwacja ostrzy tnących 31
Czyszczenie 34
Czyszczenie podwozia tnącego kosiarki od spodu. 34
Utylizacja odpadków 34
Przechowywanie 34
Czyszczenie i przechowywanie 34
Przechowywanie akumulatora 34
Rozwiązywanie problemów 36
Schematy 37

Bezpieczeństwo

Ogólne ostrzeżenia dotyczące bezpieczeństwa elektronarzędzi

⚠ OSTRZEŻENIE

Należy zapoznać się ze wszystkimi dostarczanymi wraz z tym elektronarzędziem ostrzeżeniami, instrukcjami, ilustracjami i wymaganiami dotyczącymi bezpieczeństwa.

Niezastosowanie się do ostrzeżeń i instrukcji może doprowadzić do porażenia prądem, powstania pożaru i/lub poważnych obrażeń ciała.

Używane w treści wszystkich poniższych ostrzeżeń określenie „elektronarzędzie" oznacza urządzenie o zasilaniu sieciowym (przewodowe) lub urządzenie o zasilaniu bateryjnym (bezprzewodowe).

1. **Bezpieczeństwo na obszarze wykonywania pracy**

   A. **Obszar wykonywania pracy utrzymuj w czystości i dbaj, aby był dobrze oświetlony.** *W miejscach ciemnych lub z dużą liczbą przedmiotów łatwiej o wypadek.*

   B. **Nie używaj elektronarzędzi w obszarach zagrożonych wybuchem, na przykład w pobliżu łatwopalnych cieczy, gazów lub pyłów.** *Elektronarzędzia generują iskry, które mogą spowodować zapłon pyłu lub oparów.*

   C. **Dzieci i osoby postronne nie mogą zbliżać się do miejsca pracy elektronarzędzia.** *Utrata uwagi może spowodować utratę kontroli.*

2. **Bezpieczna praca z urządzeniami elektrycznymi**

   A. **Wtyczki elektronarzędzi muszą być odpowiednie do gniazdka. Nie wolno w jakikolwiek sposób modyfikować wtyczki. Podczas pracy z elektronarzędziami wymagającymi gniazdka z uziemieniem nie wolno stosować adapterów.** *Niezmodyfikowane wtyczki i pasujące gniazda zmniejszają ryzyko porażenia prądem elektrycznym.*

   B. **Unikaj kontaktu ciała z uziemionymi powierzchniami, takimi jak rury, grzejniki, kuchenki i lodówki.** *W przypadku kontaktu ciała z uziemionym urządzeniem występuje podwyższone ryzyko porażenia prądem.*

   C. **Nie wystawiaj elektronarzędzi na działanie deszczu lub wilgoci.** *Dostająca się do wnętrza elektronarzędzia woda zwiększy ryzyko porażenia prądem elektrycznym.*

   D. **Z przewodem należy obchodzić się ostrożnie. Nigdy nie używaj przewodu do przenoszenia, pociągania ani odłączania elektronarzędzia od gniazdka. Przewód trzymaj z dala od ciepła, oleju, ostrych krawędzi oraz ruchomych części.** *Uszkodzone lub zaplątane przewody zwiększają ryzyko porażenia prądem elektrycznym.*

   E. **Podczas używania elektronarzędzi na zewnątrz należy używać przedłużacza odpowiedniego do użytku na zewnątrz pomieszczeń.** *Zastosowanie przewodu odpowiedniego do zastosowań zewnętrznych zmniejsza ryzyko porażenia prądem elektrycznym.*

   F. **W przypadku, gdy nieunikniona jest praca elektronarzędziem w wilgotnym miejscu, należy korzystać ze źródła prądu z zabezpieczeniem różnicowo-prądowym (RCD).** *Użycie bezpiecznika typu RCD zmniejsza ryzyko porażenia prądem elektrycznym.*

3. **Bezpieczeństwo osobiste**

   A. **Podczas pracy z użyciem narzędzia elektrycznego bądź czujny, zwracaj uwagę na to co robisz i kieruj się zdrowym rozsądkiem. Nie używaj narzędzia elektrycznego gdy jesteś zmęczony lub pod wpływem środków odurzających, alkoholu lub lekarstw.** *Moment nieuwagi podczas użytkowania elektronarzędzi może doprowadzić do wypadku z poważnymi obrażeniami ciała.*

   B. **Zakładaj środki ochrony indywidualnej.** *Zawsze chroń wzrok. Środki ochrony, takie jak maska przeciwpyłowa, bezpieczne obuwie z podeszwą przeciwpoślizgową lub ochronniki słuchu używane w odpowiednich warunkach pozwolą ograniczyć ryzyko obrażeń ciała.*

   C. **Zapobiegaj niezamierzonemu uruchomieniu. Przed podłączeniem narzędzia do źródła zasilania lub akumulatora oraz przed podniesieniem lub przenoszeniem narzędzia upewnij się, że wyłącznik jest w pozycji wyłączenia.** *Przenoszenie elektronarzędzi*

z palcem na przycisku lub podłączanie do zasilania elektronarzędzi, w których wyłącznik jest w pozycji włączenia sprzyja wypadkom.

D. **Przed uruchomieniem elektronarzędzia wyjmuj kluczyk lub klucz regulacyjny.** *Klucz lub kluczyk zamocowany w obracającej się części elektronarzędzia może spowodować obrażenia ciała.*

E. **Uważaj, aby nie sięgać zbyt daleko. Przez cały czas utrzymuj właściwą pozycję i równowagę.** *W ten sposób masz lepszą kontrolę nad elektronarzędziem w niespodziewanych sytuacjach.*

F. **Ubieraj się odpowiednio. Nie wolno nosić luźnej odzieży lub biżuterii. Włosy i odzież operatora muszą znajdować się w bezpiecznej odległości od części ruchomych.** *Luźna odzież, biżuteria lub długie włosy mogą zostać pochwycone przez ruchome części.*

G. **Jeżeli urządzenia są wyposażone w złącza do odciągu lub zbierania pyłu, dopilnuj ich prawidłowego podłączenia i używania we właściwy sposób.** *Odciąg pyłu może ograniczyć zagrożenia związane z pyłem.*

H. **Nie dopuszczaj do sytuacji, w których znajomość wynikająca z częstego używania narzędzi pozwala na zbytnią pewność siebie i ignorowanie zasad bezpieczeństwa narzędzi.** *Nieuważne działanie może w ciągu ułamka sekundy spowodować poważne obrażenia.*

4. Używanie i dbanie o elektronarzędzie

A. **Nie przeciążaj elektronarzędzia. Używaj elektronarzędzia odpowiedniego do danego zastosowania.** *Odpowiednie elektronarzędzie wykona zadanie lepiej i bezpieczniej z prędkością, do której zostało zaprojektowana.*

B. **Nie używaj elektronarzędzia, jeśli wyłącznik nie włącza i nie wyłącza go.** *Elektronarzędzie, którego nie można kontrolować wyłącznikiem, jest niebezpieczne i wymaga naprawy.*

C. **Przed przystąpieniem do jakichkolwiek regulacji, wymiany akcesoriów lub przechowywania odłącz wtyczkę od źródła zasilania lub odłącz od elektronarzędzia akumulator, jeżeli jest on odłączany.** *Takie środki ostrożności ograniczają ryzyko przypadkowego uruchomienia elektronarzędzia.*

D. **Przechowuj nieużywane elektronarzędzia poza zasięgiem dzieci i nie pozwalaj na używanie elektronarzędzia osobom z nim nieobeznanym lub które nie zapoznały się z instrukcjami jego obsługi.** *Elektronarzędzia stanowią zagrożenia w rękach nieprzeszkolonych użytkowników.*

E. **Utrzymuj elektronarzędzie i akcesoria w dobrym stanie technicznym. Sprawdź, czy ruchome elementy są właściwie ustawione i czy nie blokują się, zwróć uwagę na uszkodzone elementy lub inny ich stan mogący mieć wpływ na działanie elektronarzędzia. Uszkodzone elektronarzędzie należy naprawić przed użyciem.** *Przyczyną wielu wypadków jest niewłaściwy stan techniczny elektronarzędzi.*

F. **Narzędzia tnące muszą być ostre i czyste.** *Łatwiej kontrolować narzędzia tnące utrzymywane w dobrym stanie, z ostrymi krawędziami tnącymi. Stwarzają one mniejsze ryzyko zakleszczenia.*

G. **Używaj elektronarzędzi, akcesoriów i elementów tnących itp. zgodnie z niniejszymi instrukcjami, uwzględniając warunki robocze oraz planowaną pracę.** *Używanie elektronarzędzi do czynności innych niż te, do których są przeznaczone może doprowadzić do niebezpiecznych sytuacji.*

H. **Uchwyty i powierzchnie do trzymania utrzymuj w stanie suchym, czystym i wolnym od oleju i smarów.** *Śliskie uchwyty i powierzchnie do chwytania nie pozwalają na bezpieczną obsługę i sterowanie narzędziem w nieoczekiwanych sytuacjach.*

5. Używanie i dbanie o narzędzie akumulatorowe

A. **Do ładowania należy używać wyłącznie ładowarki wskazanej przez producenta.** *Ładowarka przeznaczona do jednego typu akumulatorów może przy użyciu z innym rodzajem akumulatora stwarzać ryzyko wywołania pożaru.*

B. **Używaj elektronarzędzi tylko z przeznaczonymi do nich akumulatorami.** *Używanie innych akumulatorów może spowodować ryzyko zranienia i pożaru.*

C. **Gdy akumulator nie jest używany, trzymaj go z dala od metalowych przedmiotów, takich jak spinacze do papieru, monety, klucze, gwoździe, wkręty lub innych**

metalowych przedmiotów mogących spowodować zwarcie między biegunami. *Zwarcie biegunów akumulatora może spowodować poparzenia lub pożar.*

D. **W szkodliwych warunkach ciecz może zostać wyrzucona z akumulatora – nie dotykaj jej. W razie przypadkowego kontaktu spłucz wodą.** *W przypadku dostania się cieczy do oczu, uzyskaj pomoc lekarza. Ciecz wydostająca się z akumulatora może powodować podrażnienie lub poparzenie.*

E. **Nie należy używać uszkodzonego lub zmodyfikowanego akumulatora ani narzędzia.** *Uszkodzone lub zmodyfikowane akumulatory mogą zachowywać się w sposób nieprzewidziany i spowodować pożar, wybuch lub ryzyko obrażeń.*

F. **Nie narażać akumulatora lub narzędzia na działanie ognia lub nadmiernej temperatury.** *Wystawienie na działanie temperatury pożaru powyżej 130°C grozi wybuchem.*

G. **Postępuj zgodnie z wszystkimi instrukcjami ładowania i unikaj ładowania akumulatora lub narzędzia, gdy temperatura przekracza zakres podany w instrukcjach.** *Nieprawidłowe ładowanie lub ładowanie w temperaturach poza określonym zakresem może uszkodzić akumulator i zwiększyć ryzyko pożaru.*

6. **Serwis**

A. **Serwisowanie elektronarzędzia zlecaj wykwalifikowanemu serwisantowi, który korzysta wyłącznie z identycznych części zamiennych.** *W ten sposób zagwarantujesz utrzymanie bezpieczeństwa elektronarzędzia.*

B. **Nigdy nie serwisuj uszkodzonych akumulatorów.** *Serwis akumulatorów powinien być prowadzony wyłącznie przez producenta lub autoryzowane punkty serwisowe.*

Ostrzeżenia bezpieczeństwa dotyczące kosiarki do trawy

A. Kosiarki nie należy używać w złych warunkach pogodowych, zwłaszcza gdy istnieje ryzyko uderzenia pioruna. Zmniejszy to ryzyko uderzenia pioruna w operatora.

B. Teren, na którym kosiarka ma być używana, sprawdź dokładnie pod kątem fauny i flory. Pracująca kosiarka może wyrządzić szkody w faunie i florze.

C. Dokładnie sprawdź obszar, na którym będziesz używać kosiarki do trawy i usuń wszystkie kamienie, patyki, przewody, kości i inne przedmioty. Wyrzucone przedmioty mogą spowodować obrażenia ciała.

D. Przed użyciem kosiarki sprawdź wzrokowo czy ostrze i zespół ostrza nie są zużyte ani uszkodzone. Zużyte lub uszkodzone części zwiększają ryzyko obrażeń ciała.

E. Dopilnuj, aby osłony znajdowały się na swoim miejscu. Należy dbać, aby osłony były w dobrym stanie i były prawidłowo zamontowane. Luźna, uszkodzona lub nieprawidłowo działająca osłona grozi obrażeniami ciała.

F. Utrzymuj wszystkie wloty powietrza chłodzącego w stanie wolnym od zanieczyszczeń. Zablokowane wloty powietrza i zanieczyszczenia grożą przegrzaniem lub pożarem.

G. Nie używaj kosiarki na stromych terenach pochyłych. W ten sposób ograniczysz ryzyko utraty kontroli, poślizgnięcia się i upadku, które grozi obrażeniami ciała.

H. Podczas obsługi kosiarki noś zawsze długie spodnie. Nieosłonięta skóra jest bardziej narażona na obrażenia ciała spowodowane przez wyrzucone przedmioty.

I. Zawsze koś w górę i w dół powierzchni stoków, nigdy w poprzek. Zmieniając kierunek na stokach zachowuj najwyższą ostrożność. W ten sposób ograniczysz ryzyko utraty kontroli, poślizgnięcia się i upadku, które grozi obrażeniami ciała.

J. Nie dotykaj ostrzy ani innych niebezpiecznych części ruchomych, jeśli nie są całkowicie zatrzymane. W ten sposób ograniczysz ryzyko obrażeń ciała spowodowanych ruchomymi częściami.

K. Przed usunięciem zablokowanego materiału lub czyszczeniem kosiarki wyłącz wszystkie wyłączniki i wyjmij kluczyk. Niespodziewane uruchomienie kosiarki może spowodować poważne obrażenia ciała.

L. Jeśli maszyna uderzy w jakiś przedmiot lub wpadnie w wibracje, natychmiast wyłącz kosiarkę, wyjmij kluczyk (jeżeli występuje) i odczekaj, aż wszystkie części ruchome zatrzymają się przed sprawdzeniem, czy maszyna nie jest uszkodzona. Przed kontynuowaniem pracy przeprowadź wszystkie niezbędne naprawy.

M. Przed uruchomieniem kosiarki usuń trawę i pozostałości z zespołu tnącego, napędów,

wychwytywacza trawy i silnika, aby zmniejszyć ryzyko powstania pożaru.

N. Dla zagwarantowania optymalnej wydajności, stosuj wyłącznie części zamienne oraz akcesoria zalecane przez firmę Toro. Części zamienne i akcesoria pochodzące od innych producentów mogą stwarzać zagrożenie dla bezpieczeństwa. Korzystanie z nich może spowodować utratę gwarancji maszyny.

O. Aby zachować równowagę zespołu tnącego, wymieniaj cały zestaw zużytych lub uszkodzonych ostrzy i śrub.

P. Zachowaj szczególną ostrożność w przypadku maszyn wieloostrzowych, ponieważ obrót jednego ostrza może spowodować obracanie się innych.

Q. Nie zbliżaj dłoni ani stóp do ruchomych części maszyny.

R. Zanim opuścisz stanowisko operatora, wyłącz kosiarkę, wyjmij kluczyk i zaczekaj, aż wszystkie ruchome części zatrzymają się. Przed przystąpieniem do regulacji, obsługi technicznej, czyszczenia lub przed przechowywaniem maszyny odczekaj aż ostygnie.

S. Unikaj koszenia mokrej trawy lub koszenia w trakcie opadów. Praca w takich warunkach zwiększa ryzyko porażenia prądem elektrycznym.

Dodatkowe informacje dotyczące bezpieczeństwa Toro

Ogólne zasady bezpieczeństwa

Niniejszy produkt może obciąć dłonie lub stopy oraz wyrzucać przedmioty. Aby uniknąć poważnych obrażeń ciała, zawsze przestrzegaj wszystkich instrukcji dotyczących bezpieczeństwa.

- Zabronione jest użytkowanie lub serwisowanie maszyny przez dzieci lub osoby nieprzeszkolone. Maszynę mogą obsługiwać lub serwisować jedynie osoby odpowiedzialne, przeszkolone, znające instrukcję i fizycznie do tego zdolne. Przepisy lokalne mogą ograniczać wiek operatora.
- Nie używaj maszyny w pobliżu stromych zboczy, rowów, nasypów, wody i innych miejsc niebezpiecznych oraz na zboczach o nachyleniu przekraczającym 12°.

Bezpieczeństwo przed rozpoczęciem pracy

- Należy zapoznać się z zasadami bezpiecznego użytkowania sprzętu, elementami sterującymi oraz symbolami bezpieczeństwa.
- Sprawdź czujniki obecności operatora i właściwe działanie wyłączników bezpieczeństwa, a także osłony pod kątem prawidłowego zamocowania i działania. Nie używać maszyny, jeśli nie działa ona prawidłowo.
- Przed rozpoczęciem koszenia sprawdź maszynę oraz czy jednostki tnące działają prawidłowo.
- Oceń teren pod kątem konieczności zastosowania odpowiedniego wyposażenia oraz sprzętu i akcesoriów w celu właściwego i bezpiecznego operowania maszyną.
- W maszynie nie wolno przewozić pasażerów.

Bezpieczeństwo w czasie pracy

- Właściciel/operator może zapobiegać wypadkom i jest odpowiedzialny za obrażenia ciała innych osób i uszkodzenia mienia wynikłe wskutek wypadków.
- Nie zbliżaj dłoni ani stóp do zespołów tnących. Nie zbliżaj się do wylotu wyrzutnika.
- Nie koś trawy, gdy deflektor jest podniesiony, zdjęty lub zmodyfikowany, chyba że kosiarka jest wyposażona w prawidłowo działający system zbierania trawy lub rozdrabniacz.
- Przed i podczas wykonywania maszyną ruchu do tyłu patrz zawsze w dół i za siebie.
- Zachowaj szczególną ostrożność, zbliżając się do zakrętów z ograniczoną widocznością, krzewów, drzew lub innych obiektów, które mogą ograniczać widoczność.
- Zatrzymaj ostrza zawsze, gdy nie wykonujesz koszenia.
- Zwolnij i zachowaj ostrożność podczas skręcania i przejeżdżania przez jezdnie i chodniki. Zawsze ustępujemy drogi takim pojazdom.
- Przed opuszczeniem stanowiska operatora:
  - Zaparkuj maszynę na równym podłożu.
  - Odłącz wał odbioru mocy.
  - Załącz hamulec postojowy.
  - Wyłącz silnik maszyny i wyjmij kluczyk zapłonu.
  - Zaczekaj, aż wszystkie ruchome części zatrzymają się.
- Nie wolno pozostawiać uruchomionej maszyny bez nadzoru.
- Zwracaj uwagę na kierunek wyrzutu trawy i nie kieruj wyrzutu kosiarki w stronę innych osób. Nie wyrzucaj materiału na ściany lub przeszkody, gdyż może on odbić się od nich i uderzyć w operatora.

- Zatrzymaj ostrza, zmniejsz prędkość maszyny i zachowaj ostrożność podczas przejeżdżania przez powierzchnie inne niż trawa lub podczas transportu maszyny do i z obszaru pracy.
- Operacje koszenia często przyciągają dzieci do maszyny. Nie wolno zakładać, że dzieci pozostaną tam, gdzie było je widać ostatnio.
- Nie zezwalaj dzieciom na podchodzenie w pobliże odśnieżanego obszaru i zapewnij im opiekę osoby dorosłej innej niż operator.
- Jeżeli dzieci wejdą w obszar pracy, zachowaj czujność i wyłącz maszynę.
- Przed cofaniem lub zawracaniem maszyną rozejrzyj się w dół i dookoła za małymi dziećmi.
- Nie wolno przewozić dzieci maszyną, nawet przy wyłączonych ostrzach. Dzieci mogą spaść z maszyny i doznać poważnych obrażeń lub przeszkadzać w bezpiecznej obsłudze maszyny. Dzieci, które wcześniej jeździły maszyną, mogą pojawić się w obszarze pracy bez ostrzeżenia i zostać przez nią potrącone lub przewrócone.
- Podczas korzystania z osprzętu należy zachować szczególną ostrożność. Może on zmienić stabilność maszyny.
- Nie próbuj stabilizować maszyny poprzez ustawienie stopy na ziemi.

Bezpieczeństwo pracy na zboczu

- Zbocza są głównym czynnikiem powodującym utratę kontroli i przewracanie się maszyny, co może skutkować poważnymi obrażeniami ciała lub śmiercią. Operator odpowiada za bezpieczną pracę na zboczach. Użytkowanie maszyny na terenach pochyłych i zboczach wymaga dodatkowej uwagi. Przed rozpoczęciem pracy z maszyną na zboczu należy:
  - Zapoznać się z zaleceniami dotyczącymi pracy na zboczach zawartymi w instrukcji i na maszynie oraz zrozumieć je.
  - Przy pomocy wskaźnika nachylenia określić w przybliżeniu nachylenie zbocza na danym obszarze.
  - Nie wolno używać kosiarki na terenach o nachyleniu większym niż 12°.
  - Ocenić warunki miejscowe w danym dniu, aby ocenić, czy praca maszyny na zboczu jest bezpieczna. Kierować się zdrowym rozsądkiem i umiejętnością oceny sytuacji podczas dokonywania oceny. Zmiany terenowe, takie jak zawilgocenie mogą szybko wpłynąć na pracę maszyny na zboczu.
- Zidentyfikować zagrożenia przy podstawie zbocza. Nie używaj maszyny w pobliżu stromych zboczy, rowów, nasypów, wody i innych miejsc niebezpiecznych. Nagłe przejechanie kołem przez obrzeże lub osunięcie się obrzeża mogłoby spowodować wywrócenie się maszyny. Pomiędzy maszyną a potencjalnym niebezpieczeństwem zachowuj bezpieczną odległość (dwukrotność szerokości maszyny). Do koszenia trawy w tych miejscach użyj kosiarkę pchaną lub trymer ręczny.

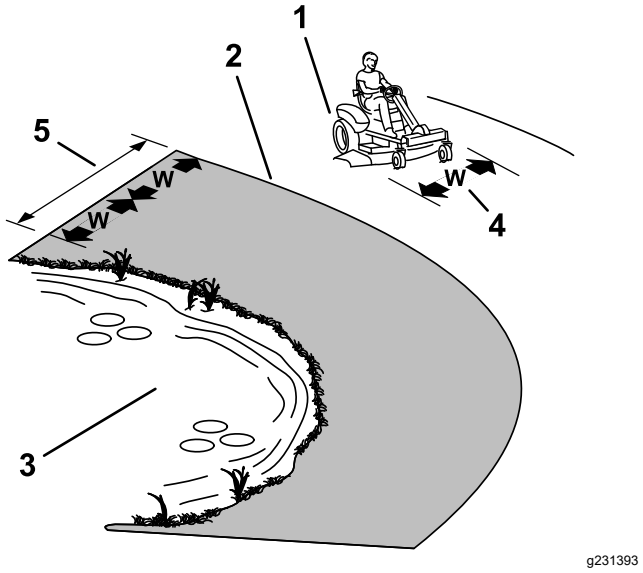

Rysunek 3

1. Strefa bezpieczna – maszynę należy użytkować na terenach pochyłych o nachyleniu mniejszym niż 12° lub na obszarach płaskich.
2. Strefa niebezpieczeństwa – w pobliżu zboczy o nachyleniu przekraczającym 12°, stromych brzegów lub wody należy używać kosiarki pchanej i/lub trymera ręcznego.
3. Woda
4. W = szerokość maszyny
5. Pomiędzy maszyną a potencjalnym niebezpieczeństwem zachowuj bezpieczną odległość (dwukrotność szerokości maszyny).

- Po terenie pochyłym jedź pod górę i z góry, nigdy w poprzek. Zachowaj szczególną ostrożność w czasie zmiany kierunku na zboczach.
- Unikaj ruszania, zatrzymywania i skręcania na zboczach. Nie dokonuj nagłych zmian prędkości i kierunku jazdy; skręcaj powoli i stopniowo.
- Jeśli maszyna zatrzyma się w trakcie podjazdu pod górę, zatrzymaj ostrza i powoli wycofaj.
- Nie używaj maszyny w warunkach, w których przyczepność, sterowanie lub stabilność są niepewne. Pamiętaj, że używanie maszyny na mokrej trawie, w poprzek lub w dół zbocza może skutkować utratą przyczepności przez maszynę. Utrata przyczepności przez koła napędowe może skutkować poślizgiem i utratą możliwości hamowania lub sterowania. Maszyna może ślizgać się nawet z zatrzymanymi kołami.

- Usuń lub oznacz przeszkody takie jak rowy, dziury, koleiny, garby, kamienie lub inne ukryte zagrożenia. Wysoka trawa może zakrywać przeszkody. Na nierównym terenie istnieje ryzyko przewrócenia się maszyny.
- W miarę możliwości podczas pracy na zboczach podwozie tnące powinno być obniżone. Podniesienie podwozia tnącego podczas pracy na zboczu może powodować niestabilność maszyny.

Bezpieczeństwo po skończonej pracy

Przed przechowywaniem lub transportem maszyny wyjmij kluczyk ze stacyjki.

Zasady bezpieczeństwa przy korzystaniu z akumulatora i ładowarki

Ogólne

- Do ładowania akumulatora należy stosować wyłącznie dostarczony przewód zasilania.
- Przed użyciem ładowarki należy upewnić się, że obsługuje ona napięcie stosowane w kraju.
- W celu podłączenia do gniazdka w krajach poza terenem Stanów Zjednoczonych należy użyć odpowiedniego adaptera.
- Nie ładuj akumulatora na deszczu ani w wilgotnym otoczeniu.
- Używanie akcesoriów niezalecanych ani niesprzedawanych przez firmę Toro grozi pożarem, porażeniem prądem lub urazami ciała.
- W celu zmniejszenia ryzyka wybuchu akumulatora należy przestrzegać niniejszych instrukcji oraz instrukcji do wszelkich urządzeń, które będą używane w pobliżu ładowarki akumulatorów.
- Nie wolno otwierać akumulatorów.
- W razie wycieku elektrolitu z akumulatora należy unikać kontaktu z elektrolitem. W razie przypadkowego kontaktu z tą cieczą należy ją spłukać wodą i uzyskać pomoc lekarską. Ciecz wydostająca się z akumulatora może powodować podrażnienie lub poparzenie.
- Zwróć się do przedstawiciela autoryzowanego Toro w celu naprawy lub wymiany akumulatora.

Szkolenie

Użytkowanie lub ładowanie akumulatora maszyny przez dzieci lub osoby nieprzeszkolone jest zabronione. Przepisy lokalne mogą ograniczać wiek operatora. Za szkolenie operatorów i mechaników odpowiada właściciel.

Przygotowanie

- Podczas ładowania osoby postronne i dzieci powinny znajdować się w bezpiecznej odległości.
- Przed przystąpieniem do ładowania wyłącz maszynę i odczekaj aż maszyna całkowicie się wyłączy. Niewykonanie tej czynności może spowodować powstanie łuku.
- Przeczytaj wszystkie zalecenia bezpieczeństwa i przestrzegaj ich.
- Używaj jedynie przewodu zasilającego zatwierdzonego przez firmę Toro.

Obsługa

- Przed przystąpieniem do ładowania akumulatorów zapoznaj się z instrukcją ich ładowania. Podczas ładowania akumulatorów stosuj także następujące środki ostrożności:
  - Przed podłączeniem ładowarki do źródła zasilania wyłącz maszynę.
  - Do ładowania akumulatorów stosuj wyłącznie ładowarkę dostarczoną wraz z maszyną.
  - Ładuj akumulator na otwartym, dobrze wentylowanym obszarze, z dala od źródeł iskier i ognia. Przed podłączeniem lub odłączeniem od akumulatora odłącz ładowarkę od źródła zasilania. Używaj odzieży ochronnej oraz narzędzi z izolacją.
  - Nie wolno ładować uszkodzonego lub zamarzniętego akumulatora.
  - Zawsze najpierw odłącz przewód zasilający od gniazdka, a następnie odłącz go od końcówek do ładowania maszyny, aby uniknąć powstania iskier.
  - Jeżeli podczas ładowania akumulator bardzo się nagrzeje, zacznie wydzielać duże ilości gazu lub tryska elektrolitem, niezwłocznie wyciągnij przewód zasilający ładowarki z gniazdka. Przed ponownym użyciem maszyny oddaj ją do naprawy przez autoryzowanego przedstawiciela serwisowego Toro.
- Uważaj, żeby nie uszkodzić przewodu zasilającego ani nie szarp za niego w celu wyciągnięcia wtyczki z gniazdka. Chroń przewód przed temperaturą, olejem i ostrymi krawędziami.
- Podłącz ładowarkę bezpośrednio do gniazda z uziemieniem. Nie podłączaj ładowarki do gniazdka bez uziemienia, nawet jeśli stosowany jest odpowiedni adapter.
- Nie przerabiaj dostarczonego przewodu zasilającego lub jego wtyczki.
- Korzystaj z odpowiedniego przedłużacza.
- Jeżeli przewód zasilający zostanie uszkodzony w czasie, gdy jest podłączony, należy go odłączyć

od gniazdka i skontaktować się z autoryzowanym dystrybutorem Toro w celu wymiany.

- Należy odłączać ładowarkę od gniazdka, gdy nie jest używana oraz przed przeniesieniem jej w inne miejsce lub przed serwisowaniem.

Konserwacja i przechowywanie

- Odłącz przewód od gniazdka przed przystąpieniem do prac konserwacyjnych lub czyszczenia – zmniejszy to ryzyko porażenia elektrycznego.
- Nie wolno ładować akumulatorów podczas serwisowania maszyny.
- Podczas demontażu lub montażu akumulatorów nie dopuszczaj do zetknięcia się zacisków akumulatora z jakimikolwiek metalowymi częściami maszyny.
- Elementy ustalające akumulator muszą być zawsze założone, gdyż chronią one i mocują akumulator.
- Jeżeli ładowarka lub przewód zasilający jest uszkodzony, nie używaj jej; oddaj ładowarkę do autoryzowanego dystrybutora sprzętu Toro.
- Aby zmniejszyć prawdopodobieństwo pożaru, usuwaj z akumulatorów i silnika nadmiar smaru, trawę, liście i nagromadzone zabrudzenia.
- Nie używaj do ładowania akumulatora uszkodzonego przewodu ani przewodu z uszkodzoną wtyczką. Uszkodzony przewód lub wtyczkę zasilającą wymieniaj natychmiast.
- Dbaj o, a w razie potrzeby wymieniaj, naklejki ostrzegawcze i instruktażowe.
- Przechowuj maszynę w pomieszczeniu, w suchym i bezpiecznym miejscu poza zasięgiem osób nieuprawnionych.

Zasady bezpieczeństwa podczas konserwacji

- Jeśli pozostawisz kluczyk w stacyjce, maszyna może zostać przypadkowo uruchomiona przez osobę postronną, co może grozić poważnymi obrażeniami ciała operatora lub innych osób. Przez przystąpieniem do wykonywania jakichkolwiek czynności konserwacyjnych wyciągnij kluczyk ze stacyjki.
- Przed opuszczeniem stanowiska operatora:
  - Zatrzymaj maszynę na równym podłożu.
  - Odłącz wszystkie napędy.
  - Załącz hamulec postojowy.
  - Wyłącz silnik maszyny i wyjmij kluczyk zapłonu.
  - Przed wykonaniem czynności konserwacyjnych poczekaj, aż maszyna ostygnie.
- Nie pozwalać nieprzeszkolonym osobom serwisować maszyny.
- Ostrożnie uwalniaj ciśnienie z podzespołów magazynujących energię.
- Regularnie sprawdzaj działanie hamulca postojowego. Reguluj i serwisuj zgodnie z wymaganiami.
- Nie manipuluj przy urządzeniach zabezpieczających. Regularnie sprawdzaj prawidłowość ich działania.
- Nie polegaj na podparciu maszyny przez podnośniki hydrauliczne lub mechaniczne. Zawsze przy podnoszeniu maszyny opieraj ją na podporach.
- Utrzymuj wszystkie części w nienagannym stanie, a wszystkie elementy montażowe dobrze dokręcone, w szczególności elementy mocujące ostrza. Wymień wszystkie zużyte lub uszkodzone etykiety.
- Przed przystąpieniem do naprawy maszyny odłącz akumulator. W pierwszej kolejności odłącz zacisk ujemny, a następnie dodatni. W pierwszej kolejności podłącz zacisk dodatni, a następnie ujemny.
- Regularnie sprawdzaj ostrza pod kątem zużycia i uszkodzeń.
- Podczas sprawdzania stanu ostrzy zachowaj szczególną ostrożność. Na czas wykonywania czynności serwisowych owiń ostrza lub załóż rękawice i zachowaj ostrożność. Ostrza należy wymienić lub naostrzyć, nie wolno ich prostować ani spawać.

Bezpieczeństwo przy przechowywaniu

- Zanim opuścisz stanowisko operatora, wyłącz maszynę, wyjmij kluczyk i zaczekaj, aż wszystkie ruchome części się zatrzymają. Przed przystąpieniem do regulacji, obsługi technicznej, czyszczenia lub przed przechowywaniem maszyny odczekaj aż ostygnie.
- Nie przechowuj maszyny w miejscach występowania otwartego ognia, tam gdzie występuje iskrzenie lub stosowany jest płomyk dyżurny, na przykład przy piecykach gazowych lub na innych urządzeniach.

Wszystkie ostrzeżenia i instrukcje zachowaj, aby móc zapoznać się z nimi w przyszłości.

Wskaźnik nachylenia terenu

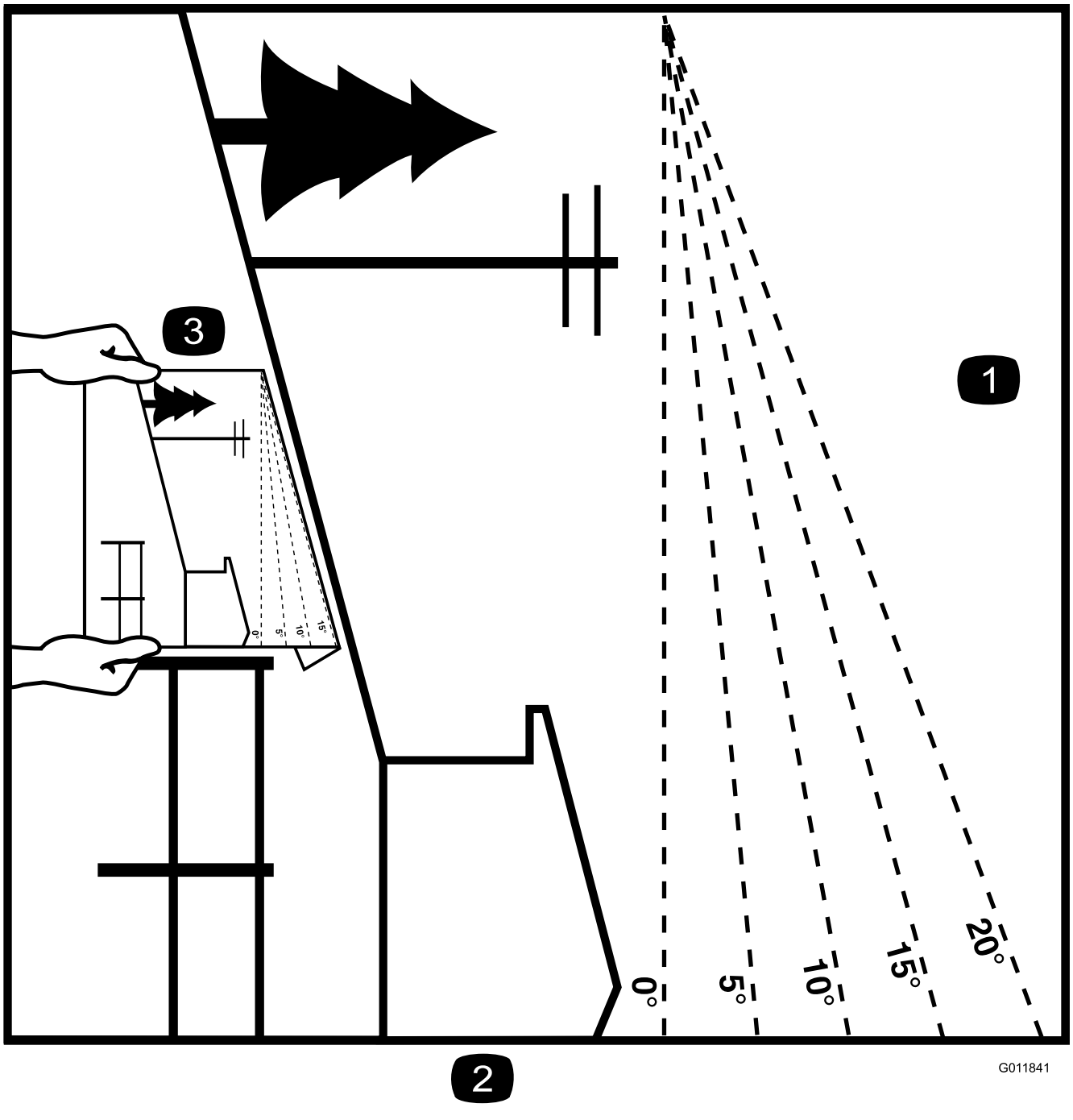

Rysunek 4

Tę stronę możesz skopiować na własny użytek.

1. Maksymalne nachylenie, pozwalające na bezpieczną obsługę maszyny wynosi **12 stopni**. Przed rozpoczęciem pracy użyj załączonego wzornika kąta, aby określić kąt nachylenia. **Nie należy obsługiwać maszyny na terenie pochyłym o nachyleniu większym niż 12 stopni.** Wzornik należy złożyć wzdłuż odpowiedniej linii, aby dopasować do zalecanego zbocza.
2. Wyrównaj tę krawędź z powierzchnią pionową, drzewem, budynkiem, słupkiem ogrodzeniowym itd.
3. Przykład określenia kąta zbocza przy zagiętej krawędzi

Naklejki informacyjne i ostrzegawcze

Etykiety dotyczące bezpieczeństwa oraz instrukcje są wyraźnie widoczne dla operatora i znajdują się w pobliżu wszystkich miejsc potencjalnego zagrożenia. Uszkodzone i brakujące etykiety należy wymienić.

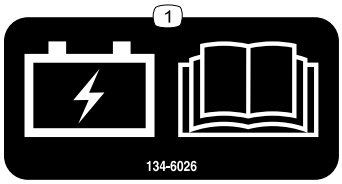

decal134-6026

134-6026

1. Ładowanie akumulatora; przeczytaj *Instrukcję obsługi*.

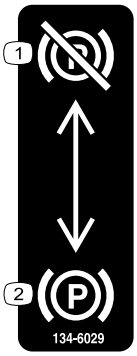

decal134-6029

134-6029

1. Hamulec postojowy — rozłączony
2. Hamulec postojowy — załączony

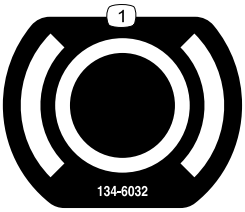

decal134-6032

134-6032

1. Hamulec

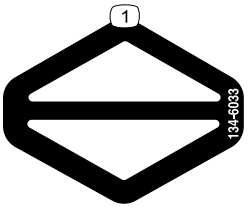

decal134-6033

134-6033

1. Napęd

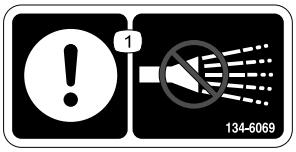

decal134-6069

134-6069

1. Uwaga – Nie polewać wodą.

decal134-6070

134-6070

1. Zasilanie akumulatorowe

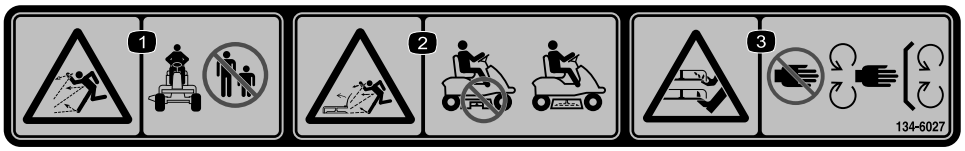

decal134-6027

134-6027

1. Niebezpieczeństwo wyrzucania przedmiotów – osoby postronne nie mogą przebywać w pobliżu maszyny.
2. Uwaga na wyrzucane przedmioty przy uniesionym deflektorze – zabrania się eksploatacji maszyny z otwartym wylotem podwozia tnącego; należy użyć deflektora.
3. Niebezpieczeństwo zranienia/utraty ręki lub stopy spowodowane kontaktem z ostrzem kosiarki – zachowaj bezpieczną odległość od części ruchomych; nie usuwaj żadnych zabezpieczeń ani osłon.

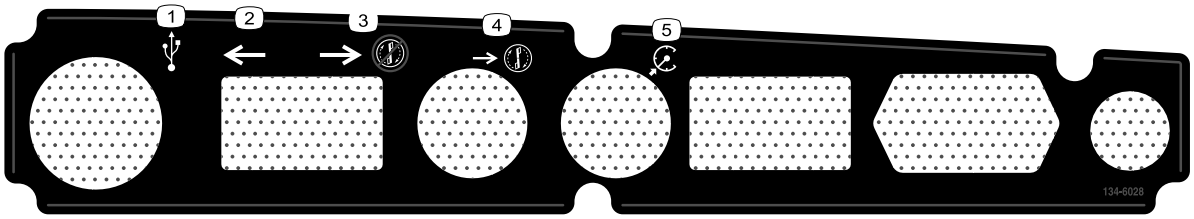

decal134-6028

134-6028

1. Wtyk USB
2. Do przodu
3. Cofanie bez koszenia
4. Cofanie i koszenie
5. Tempomat

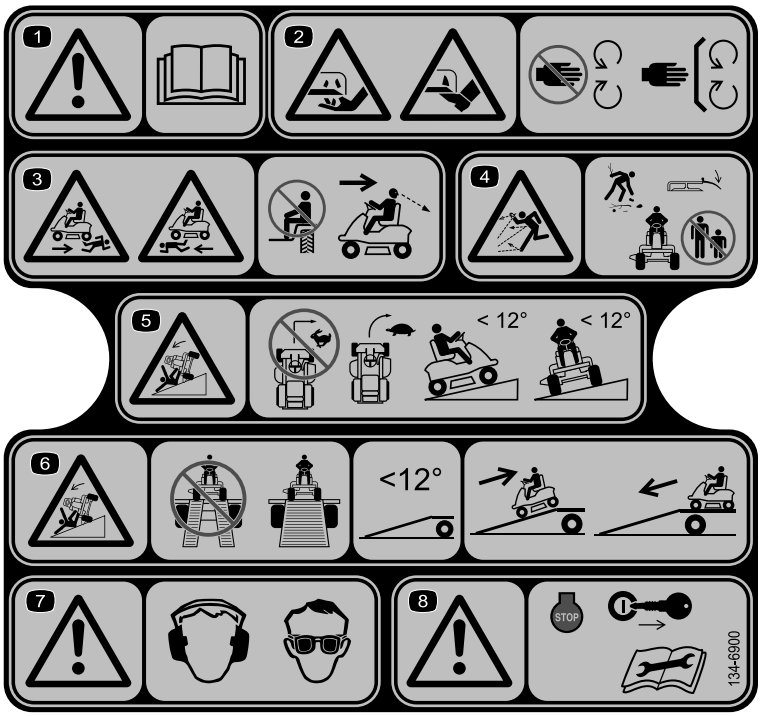

decal134-6900

134-6900

Informacja: Maszyna jest spełnia wymagania standardowego branżowego testu stabilności w statycznych testach wzdłużnych i poprzecznych przy maksymalnym nachyleniu wskazanym na etykiecie. Aby określić, czy maszynę można obsługiwać w warunkach występujących danego dnia w danym miejscu zapoznaj się w instrukcjami dotyczącymi obsługi maszyny na zboczach, zawartymi w *instrukcji obsługi* oraz z warunkami, w których maszyna jest obsługiwana. Zmiany terenowe mogą skutkować zmianą kierunku zbocza dla maszyny.

1. Ostrzeżenie – przeczytaj instrukcję obsługi.
2. Niebezpieczeństwo zranienia/utraty ręki lub stopy spowodowane kontaktem z ostrzem kosiarki – zachowaj bezpieczną odległość od części ruchomych; nie usuwaj żadnych zabezpieczeń ani osłon.
3. Ryzyko wypadku – nie wolno przewozić pasażerów; podczas koszenia do tyłu należy patrzeć za siebie.
4. Uwaga na wyrzucane przedmioty – zbierz zanieczyszczenia przed uruchomieniem maszyny; stosuj deflektor; osoby postronne nie powinny zbliżać się do maszyny.
5. Ryzyko przewrócenia – podczas szybkiej jazdy nie wolno ostro skręcać. Podczas skręcania należy jechać powoli. Możliwość pracy w górę zboczy o nachyleniu poniżej 12°. Możliwość pracy w poprzez zboczy o nachyleniu poniżej 12°.
6. Niebezpieczeństwo przewrócenia – do załadunku maszyny na przyczepę nie używaj dwóch pochylni, użyj pojedynczej pochylni o szerokości dostosowanej do maszyny; używaj pochylni o nachyleniu nie większym niż 12°; przy załadunku maszyny wjeżdżaj po pochylni tyłem (na biegu wstecznym) i zjeżdżaj z niej przodem.
7. Uwaga – noś ochronniki słuchu, stosuj środki ochrony wzorku.
8. Uwaga – przed przeprowadzeniem czynności konserwacyjnych wyłącz silnik i wyjmij kluczyk.

Montaż

1

Ładowanie akumulatorów

Nie są potrzebne żadne części

Procedura

Patrz Ładowanie akumulatorów (Strona 28).

2

Montaż deflektora trawy

Nie są potrzebne żadne części

Procedura

Patrz Przestawianie kosiarki na wyrzut boczny lub rozdrabnianie (Strona 19).

Przegląd produktu

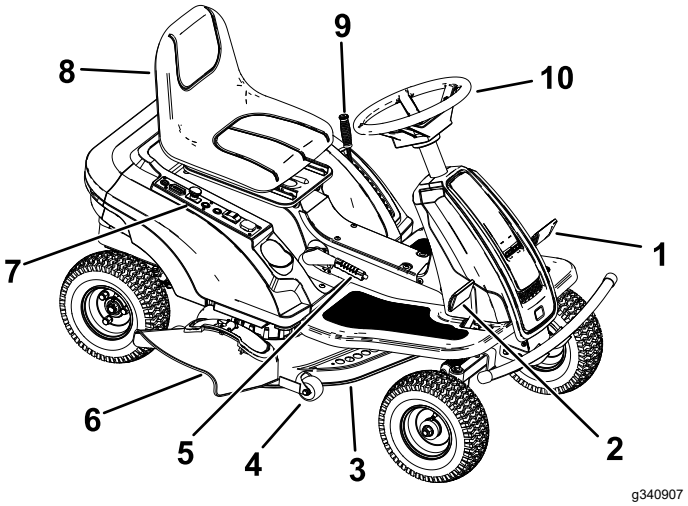

Rysunek 5

1. Pedał hamowania
2. Pedał jazdy
3. Podwozie kosiarki
4. Rolka zapobiegająca zdzieraniu darni
5. Dźwignia hamulca postojowego
6. Deflektor trawy
7. Panel sterowania
8. Fotel operatora
9. Dźwignia wysokości koszenia
10. Kierownica

Elementy sterowania

Zanim rozpoczniesz pracę z maszyną, zapoznaj się ze wszystkimi elementami sterowania.

Panel sterowania

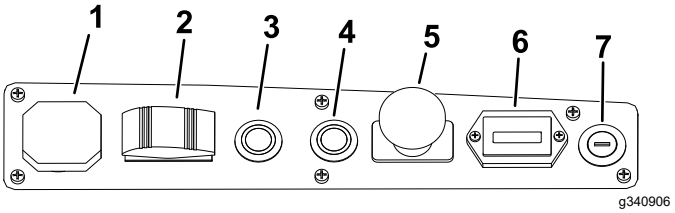

Rysunek 6

1. Złącze USB
2. Przełącznik trybu jazdy
3. Przycisk cofania i koszenia
4. Przycisk tempomatu
5. Przełącznik sterowania ostrzem
6. Wskaźnik naładowania akumulatora
7. Przełącznik kluczykowy

Przełącznik kluczykowy

Stacyjka ma 2 pozycje: WŁĄCZENIA i WYŁĄCZENIA. Stacyjka służy do uruchamiania i wyłączania maszyny.

Przełącznik sterowania ostrzem (wał odbioru mocy)

Przełącznik sterowania ostrzem, oznaczony symbolem wału odbioru mocy (WOM) służy do załączania i odłączania napędu ostrza kosiarki.

Pedał hamulca

Pedał hamulca służy do zatrzymania lub spowolnienia pojazdu.

Dźwignia hamulca postojowego

Aby zapobiec niekontrolowanemu ruchowi kosiarki, po każdym wyłączeniu maszyny zaciągnij hamulec postojowy.

- Aby załączyć hamulec postojowy, pociągnij dźwignię hamulca postojowego do góry.

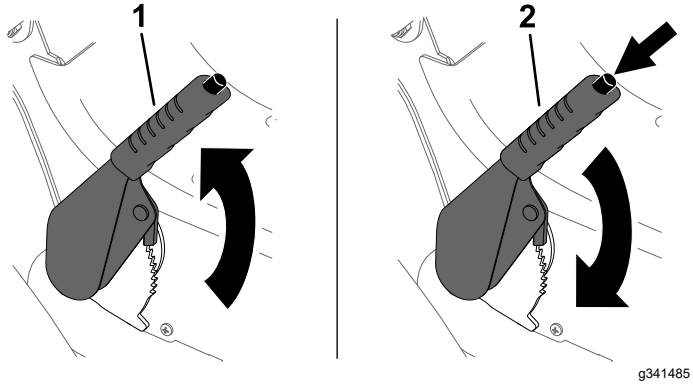

Rysunek 7

1. Załącz hamulec postojowy.
2. Zwolnij hamulec postojowy.

- Aby zwolnić hamulec postojowy, naciśnij przycisk na dźwigni hamulca postojowego, a następnie przesuń dźwignię do przodu.

Pedał sterowania jazdą

Pedał sterowania jazdą służy do zmiany prędkości jazdy pojazdu. Im mocniej wciśniesz pedał, tym szybciej maszyna będzie jechać.

Przełącznik trybu jazdy

Przełącznik trybu jazdy ma trzy pozycje: DO PRZODU, NEUTRALNA i DO TYŁU. Przed załączeniem ostrzy kosiarki przełącznik trybu jazdy musi znajdować się w pozycji DO PRZODU.

Informacja: Gdy przełącznik trybu jazdy znajduje się w pozycji DO TYŁU, rozbrzmiewa alarm dźwiękowy. Maszyna cofa z połową prędkości jazdy do przodu.

Przycisk cofania i koszenia (RMO)

Przycisk cofania i koszenia (RMO) służy do uruchomienia ostrzy kosiarki podczas cofania maszyną.

Tryb cofania i koszenia włącza się w następujący sposób:

- Przed załączeniem ostrzy
  - Naciśnij przycisk cofania i koszenia, załącz ostrza kosiarki, następnie przestaw przełącznik trybu jazdy do pozycji DO TYŁU.
  - Załącz ostrza kosiarki, naciśnij przycisk cofania i koszenia, a następnie przestaw przełącznik trybu jazdy do pozycji DO TYŁU.
- Podczas koszenia do przodu
  - Naciśnij przycisk cofania i koszenia, a następnie przestaw przełącznik trybu jazdy do pozycji DO TYŁU.
  - Przestaw przełącznik trybu jazdy do pozycji DO TYŁU, wyłącz ostrza kosiarki, naciśnij przycisk cofania i koszenia, a następnie załącz ostrza kosiarki.

Przycisk tempomatu (CCO)

Przycisk tempomatu (CCO) pozwala utrzymywać prędkość jazdy bez trzymania stopy na pedale.

Wciśnij pedał sterowania jazdą, aby uzyskać wybraną prędkość, przytrzymaj przycisk tempomatu wciśnięty przez około 3 sekundy, a następnie ściągnij stopę z pedału.

Naciśnij pedał sterowania jazdą lub pedał hamulca, aby wyłączyć tempomat.

Kontrolka rozładowania akumulatora

Kontrolka rozładowania akumulatora wskazuje napięcie pozostałe w akumulatorach. Kiedy akumulatory są w pełni naładowane, 10 pasków kontrolki świeci się i gaśnie w miarę rozładowywania akumulatora. Przy niskim poziomie naładowania akumulatora kontrolka świeci się na czerwono, a ostrza kosiarki wyłączają się automatycznie – w takiej sytuacji naładuj akumulator.

Informacja: Kontrolka rozładowania akumulatora nie wyświetla się, jeśli operator nie zajmuje fotela operatora.

Dźwignia wysokości koszenia

Dźwignia wysokości koszenia służy do opuszczania i podnoszenia podwozia tnącego podczas siedzenia w fotelu. Pociągnięcie dźwigni do siebie podnosi podwozie tnące względem podłoża. Przesunięcie dźwigni od siebie opuszcza podwozie w kierunku podłoża. Wysokość koszenia należy regulować, gdy maszyna się nie przemieszcza.

Specyfikacje

Informacja: Dane techniczne i konstrukcja mogą ulec zmianie bez uprzedzenia.

Szerokość koszenia	76 cm
Szerokość bez deflektora	80 cm
Długość	148 cm
Masa	188 kg
Wysokość	106 cm
Czas ładowania	11 godzin

Osprzęt/akcesoria

Dostępna jest gama zatwierdzonego przez firmę Toro sprzętu i akcesoriów przeznaczonych do stosowania z maszyną, zwiększających jej możliwości. Skontaktuj się z autoryzowanym przedstawicielem serwisowym lub dystrybutorem lub odwiedź stronę www.Toro.com, aby uzyskać listę wszystkich zatwierdzonych akcesoriów i osprzętu.

Aby zapewnić maksymalną wydajność i zachować certyfikat bezpieczeństwa maszyny, używaj wyłącznie oryginalnych części zamiennych i akcesoriów firmy Toro. Części zamienne i akcesoria pochodzące od innych producentów mogą stwarzać zagrożenie dla bezpieczeństwa. Korzystanie z nich może spowodować utratę gwarancji maszyny.

Działanie

Informacja: Określaj lewą i prawą stronę maszyny ze standardowego stanowiska operatora.

Przed rozpoczęciem pracy

Wykonywanie codziennych czynności konserwacyjnych

Każdego dnia przed uruchomieniem maszyny wykonuj wymienione w rozdziale Konserwacja (Strona 25) czynności kontrolne wykonywane codzienne lub przy każdym użyciu.

Używanie układu blokad bezpieczeństwa

⚠ OSTRZEŻENIE

Jeśli wyłączniki blokad bezpieczeństwa są odłączone lub uszkodzone, pojazd może zostać nieoczekiwanie uruchomiony, powodując obrażenia ciała.

- **Nie manipuluj przy przełącznikach blokad.**
- **Codziennie, przed przystąpieniem do obsługi maszyny, sprawdzaj działanie przełączników blokad i wymieniaj wszystkie uszkodzone przełączniki.**

Działanie układu blokad bezpieczeństwa

Układ blokad bezpieczeństwa został opracowany, aby zapobiegać uruchomieniu maszyny, chyba że:

- Przełącznik sterowania ostrzami (napęd PTO) jest odłączony.
- Hamulec postojowy jest zwolniony.
- Operator zajmuje fotel operatora.
- Przełącznik trybu jazdy znajduje się w pozycji DO PRZODU lub NEUTRALNEJ.

Układ blokad bezpieczeństwa opracowano również, aby zapobiegać uruchomieniu ostrzy kosiarki, jeśli przełącznik trybu jazdy nie znajduje się w pozycji DO PRZODU.

Sprawdzanie układu blokad bezpieczeństwa

Układ blokad bezpieczeństwa sprawdzaj przed każdym skorzystaniem z maszyny. Jeżeli układ bezpieczeństwa nie działa w sposób opisany poniżej, skontaktuj się z autoryzowanym przedstawicielem serwisowym w celu przeprowadzenia niezwłocznej naprawy.

1. Usiądź na fotelu, załącz hamulec postojowy, ustaw przełącznik trybu jazdy w pozycji DO PRZODU i ustaw przełącznik sterowania ostrzami w pozycji WYŁ.. Przekręć kluczyk w położenie WŁ. – maszyna wyda pojedynczy sygnał dźwiękowy. Naciśnij pedał jazdy, maszyna nie powinna ruszyć do przodu. Obróć przełącznik kluczykowy do pozycji WYŁ..
2. Usiądź na fotelu, zwolnij hamulec postojowy, ustaw przełącznik trybu jazdy w pozycji DO PRZODU i ustaw przełącznik sterowania ostrzami w pozycji WYŁ.. Przekręć kluczyk w położenie WŁ. – maszyna 5-krotnie wyda sygnał dźwiękowy. Naciśnij pedał jazdy, maszyna nie powinna ruszyć do przodu. Obróć przełącznik kluczykowy do pozycji WYŁ..
3. Usiądź na fotelu, zwolnij hamulec postojowy, ustaw przełącznik trybu jazdy w pozycji DO TYŁU i ustaw przełącznik sterowania ostrzami w pozycji WYŁ.. Przekręć kluczyk w położenie WŁ. – maszyna wyda pojedynczy sygnał dźwiękowy. Naciśnij pedał jazdy, maszyna nie powinna ruszyć do przodu. Obróć przełącznik kluczykowy do pozycji WYŁ..
4. Usiądź na fotelu, zwolnij hamulec postojowy, ustaw przełącznik trybu jazdy w pozycji NEUTRALNEJ i ustaw przełącznik sterowania ostrzami w pozycji WYŁ.. Przekręć kluczyk w położenie WŁ. – maszyna wyda pojedynczy sygnał dźwiękowy. Ustaw przełącznik trybu jazdy w pozycji DO PRZODU. Naciśnij pedał jazdy, maszyna powinna ruszyć do przodu. Podczas jazdy do przodu delikatnie wstań z fotela, maszyna powinna się zatrzymać i 5-krotnie wydać sygnał dźwiękowy. Obróć przełącznik kluczykowy do pozycji WYŁ..
5. Usiądź na fotelu, zwolnij hamulec postojowy, ustaw przełącznik trybu jazdy w pozycji NEUTRALNEJ i ustaw przełącznik sterowania ostrzami w pozycji WYŁ.. Przekręć kluczyk w położenie WŁ. – maszyna wyda pojedynczy sygnał dźwiękowy. Załącz ostrza kosiarki i delikatnie wstań z fotela, ostrza kosiarki powinny zatrzymać się, a maszyna powinna się 5-krotnie wydać sygnał dźwiękowy. Obróć przełącznik kluczykowy do pozycji WYŁ..
6. Usiądź na fotelu, zwolnij hamulec postojowy, ustaw przełącznik trybu jazdy w pozycji NEUTRALNEJ i ustaw przełącznik sterowania ostrzami w pozycji WYŁ.. Przekręć kluczyk w położenie WŁ. – maszyna wyda pojedynczy sygnał dźwiękowy. Ustaw przełącznik trybu jazdy w pozycji DO PRZODU i załącz ostrza kosiarki. Przestaw przełącznik trybu jazdy do pozycji DO TYŁU; ostrza kosiarki powinny się wyłączyć. Obróć przełącznik kluczykowy do pozycji WYŁ..

Ustawianie fotela

Fotel można przesuwać do przodu i do tyłu. Położenie fotela ustaw w miejscu, w którym masz najlepszą kontrolę nad maszyną i w którym czujesz się najwygodniej.

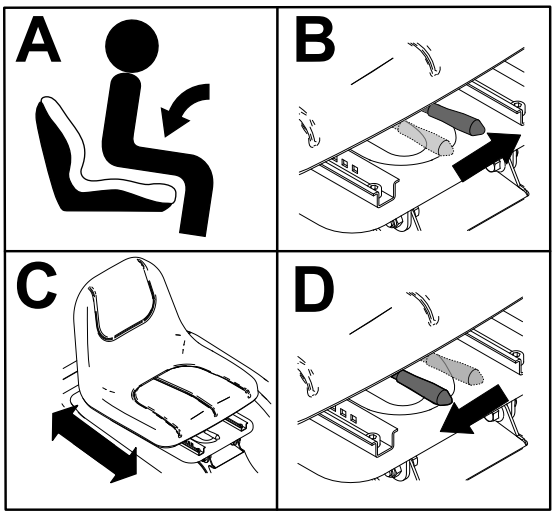

g341496

Rysunek 8

Przestawianie kosiarki na wyrzut boczny lub rozdrabnianie

⚠ NIEBEZPIECZEŃSTWO

Bez zamontowanego deflektora trawy, osłony wyrzutu lub kompletnego zespołu wychwytywacza trawy, użytkownik i inne osoby narażone są na kontakt z ostrzem i wyrzucanymi pozostałościami. Kontakt z obracającymi się ostrzami kosiarki i wyrzucanymi pozostałościami może spowodować obrażenia lub śmierć.

- **Deflektora trawy nie wolno zdejmować z podwozia tnącego, ponieważ kieruje on materiał w dół do darni. Jeśli deflektor trawy ulegnie uszkodzeniu, należy go wymienić.**
- **Nie wkładaj dłoni ani stóp pod podwozie tnące.**
- **Nie wolno czyścić obszaru wyrzutu lub ostrzy kosiarki, jeśli przełącznik sterowania ostrzami (WOM) nie jest ustawiony w położeniu ODŁĄCZENIA, a kluczyk należy ustawić w położeniu WYŁĄCZONYM, a następnie go wyjąć ze stacyjki.**
- **Upewnij się, że deflektor trawy jest opuszczony.**

1. Ustaw maszynę na poziomej nawierzchni, odłącz napęd ostrzy za pomocą przełącznika sterującego ostrzami i załącz hamulec postojowy.
2. Wyłącz silnik maszyny i wyjmij kluczyk zapłonu.
3. Przestawianie podwozia tnącego na wyrzut boczny lub rozdrabnianie.
   - W celu przestawienia podwozia tnącego na wyrzut boczny:
     A. Naciśnij dźwignię na osłonie rozdrabniania, w celu jej otwarcia.

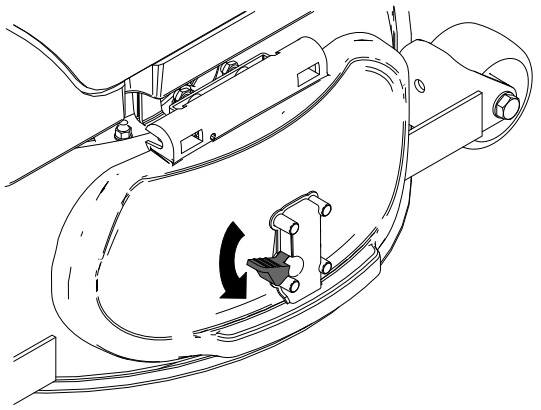

g341499

Rysunek 9

B. Załóż deflektor wyrzutowy pod osłoną, aby deflektor był zamocowany przez kołki osłony rozdrabniania.

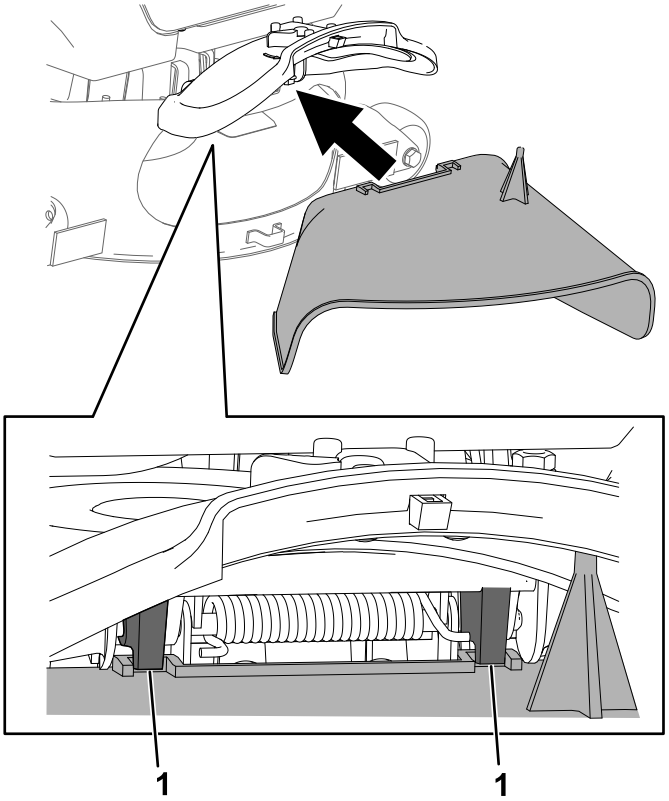

g341498

Rysunek 10

1. Kołek osłony rozdrabniania

- W celu przestawienia podwozia tnącego na rozdrabnianie zdemontuj deflektor i zamknij osłonę rozdrabniania.

  Informacja: Osłona automatycznie blokuje się przy całkowitym zamknięciu.

W czasie pracy

Uruchomienie maszyny

1. Usiądź na fotelu operatora.
2. Zwolnij hamulec postojowy.
3. Upewnij się, że przełącznik sterowania ostrzami (WOM) jest odłączony.
4. Ustaw przełącznik trybu jazdy w pozycji NEUTRALNEJ.
5. Ustaw wyłącznik zapłonu w pozycji WŁĄCZENIA.

Kierowanie maszyną

Informacja: Zawsze zachowuj ostrożność podczas skręcania lub cofania.

1. Zwolnij hamulec postojowy.
2. Ustaw przełącznik trybu jazdy w pozycji DO PRZODU lub DO TYŁU.
3. Połóż stopę na pedale jazdy i powoli naciśnij go, aby ruszyć.

   Informacja: Im mocniej wciśniesz pedał, tym szybciej maszyna będzie jechać.
4. Zwolnij pedał jazdy i powoli naciśnij pedał hamulca, aby zatrzymać lub spowolnić maszynę.

   Informacja: Zatrzymuj maszynę przed zmianą kierunku jazdy do przodu lub do tyłu.

Wyłączanie maszyny

1. Zatrzymaj maszynę na równym podłożu.
2. Wyłącz ostrza kosiarki.
3. Załącz hamulec postojowy.
4. Przekręć przełącznik z kluczykiem do pozycji WYŁ. (Off) i wyjmij kluczyk.

Używanie przełącznika sterowania ostrzem kosiarki (PTO)

Przełącznik sterowania ostrzem (WOM) służy do uruchamiania i zatrzymywania ostrzy kosiarki.

Załączanie napędu ostrzy za pomocą przełącznika sterowania ostrzami (WOM).

Przed załączeniem ostrzy kosiarki upewnij się, że przełącznik trybu jazdy znajduje się w pozycji DO PRZODU. Cofanie i koszenie – zob. Przycisk cofania i koszenia (RMO) (Strona 16).

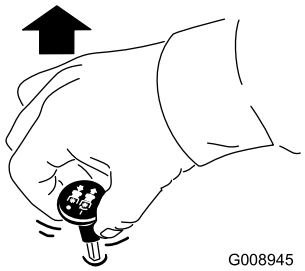

g008945

Rysunek 11

Odłączanie napędu ostrzy za pomocą przełącznika sterowania ostrzami (WOM).

Informacja: Ostrza kosiarki automatycznie wyłączają się podczas cofania maszyną (jeśli przycisk cofania i koszenie nie jest włączony) lub gdy operator wstanie z fotela.

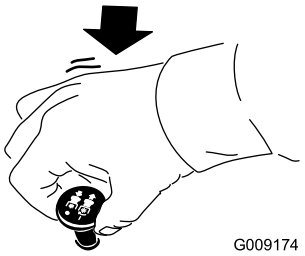

g009174

Rysunek 12

Regulacja wysokości cięcia.

Wysokość cięcia można regulować w zakresie od 25 do 104,7 mm. Pociągnij dźwignię w prawo, przestaw ją do wybranej wysokości i zwolnij dźwignię do gniazda. Pozycje wysokości koszenia – zob. tabela.

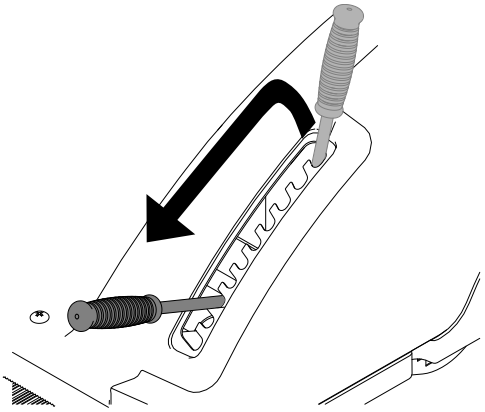

Rysunek 13

Pozycja wysokości koszenia	Wysokość
1	25,0 mm
2	31,8 mm
3	40,7 mm
4	51,2 mm
5	62,4 mm
6	73,4 mm
7	83,4 mm
8	91,9 mm
9	99,0 mm
10	104,7 mm

Rady związane z posługiwaniem się urządzeniem

Koszenie trawnika po raz pierwszy

Aby upewnić się, że wysokość koszenia podwozia tnącego nie powoduje zdzierania darni na nierównym terenie, koś trawę na nieco większą długość źdźbeł niż normalnie. Najlepsza jest jednak wcześniej używana wysokość cięcia. Podczas koszenia trawy dłuższej niż 15 cm konieczne może okazać się dwukrotne skoszenie trawnika w celu zapewnienia właściwej jakości cięcia.

Ścinanie jednej trzeciej długości źdźbła trawy

Najlepiej ścinać na wysokość jedynie około 1/3 długości źdźbła trawy lub nie więcej niż 2,5 cm. Ścinanie większej części źdźbła nie jest zalecane, chyba że trawa jest rzadka lub koszenie następuje późną jesienią, gdy trawa rośnie wolniej.

Zmiana kierunku koszenia

Aby trawa była prosta, należy zmieniać kierunek koszenia. Pomaga to również w rozrzuceniu ściętej trawy, co poprawia rozkład oraz nawożenie.

Koszenie w odpowiednich odstępach czasu

Trawa rośnie z różną szybkością, w zależności od pory roku. Aby zachować tę samą wysokość koszenia, wczesną wiosną należy kosić częściej. Ponieważ prędkość wzrostu trawy zmniejsza się w środku lata, należy wtedy kosić rzadziej. Jeśli nie możesz kosić trawy przez dłuższy czas, najpierw skoś ją z większą wysokością koszenia, a następnie skoś ponownie dwa dni później z mniejszą wysokością koszenia.

Korzystanie z niższej szybkości koszenia

Aby poprawić jakość koszenia, jedź wolniej w pewnych warunkach.

Unikaj koszenia zbyt nisko

Podczas koszenia nierównego trawnika należy, w celu uniknięcia zdzierania murawy, zwiększyć wysokość koszenia.

Zatrzymywanie maszyny

Jeśli konieczne jest zatrzymanie ruchu maszyny do przodu, na trawnik może spaść bryła sklejonych ścinków trawy. Aby tego uniknąć, po włączeniu ostrzy przejedź wcześniej skoszony obszar lub wyłącz napęd podwozia tnącego podczas jazdy do przodu.

Utrzymywanie spodu podwozia tnącego kosiarki w czystości

Po każdym zastosowaniu należy usunąć skoszoną trawę i zabrudzenia ze spodu podwozia tnącego. Jeżeli wewnątrz podwozia tnącego nagromadzi się trawa i zabrudzenia, jakość koszenia stanie się niezadowalająca.

Konserwacja ostrza/ostrzy

Ostrze przez cały sezon koszenia musi być ostre, ponieważ wtedy tnie czysto bez ciągnięcia ani urywania źdźbeł. Ciągnięcie i urywanie sprawia, że trawa staje się brązowa na krawędziach, co spowalnia jej wzrost i zwiększa ryzyko chorób. Po każdym użyciu sprawdzaj ostrza pod kątem ostrości oraz jakichkolwiek oznak zużycia lub uszkodzeń. Spiłuj wszelkie zadziory. W razie potrzeby naostrz ostrza. Jeśli ostrze jest uszkodzone lub zużyte, wymień je na oryginalne ostrze zamienne firmy Toro.

Po pracy

Transportowanie maszyny

Do transportu maszyny należy użyć przyczepy lub ciężarówki o dużej nośności. Stosuj najazd o pełnej szerokości. Upewnij się, że przyczepa lub ciężarówka wyposażone są w niezbędne hamulce, oświetlenie i oznaczenia wymagane przez prawo. Prosimy o uważne przeczytanie wszystkich instrukcji bezpieczeństwa. Pomoże to uniknąć obrażeń operatora lub osób postronnych. Przestrzegaj lokalnych rozporządzeń określających wymagania dotyczące przyczep i mocowań.

⚠ OSTRZEŻENIE

Jazda po ulicy lub drodze bez kierunkowskazów, oświetlenia, oznaczeń odblaskowych lub symbolu pojazdu wolnobieżnego jest niebezpieczna i może prowadzić do wypadków powodujących obrażenia ciała.

Maszyną nie wolno jechać po drogach publicznych.

Dobór przyczepy

⚠ OSTRZEŻENIE

Ładowanie maszyny na przyczepę lub ciężarówkę zwiększa prawdopodobieństwo przewrócenia maszyny, co może prowadzić do poważnych obrażeń lub śmierci (Rysunek 14).

- **Używaj tylko pochylni o pełnej szerokości. Nie używaj oddzielnych pochylni z każdej strony maszyny.**
- **Nie przekraczaj kąta 12 stopni między pochylnią a podłożem lub między pochylnią a przyczepą lub ciężarówką.**
- **Upewnij się, że pochylnia jest co najmniej 4 dłuższa niż wysokość skrzyni przyczepy lub ciężarówki nad podłożem. Dzięki temu kąt pochylni względem podłoża nie przekroczy 12 stopni.**

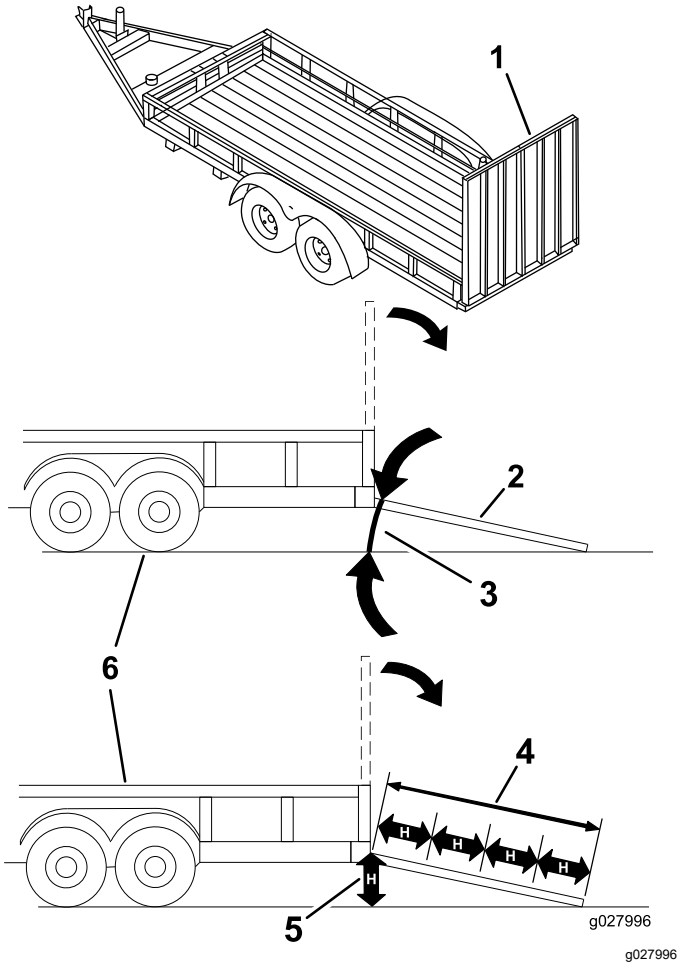

Rysunek 14

1. Pochylnia o pełnej szerokości w położeniu złożonym
2. Widok boczny pochylni o pełnej szerokości w położeniu załadunku
3. Nie więcej niż 12 stopni
4. Pochylnia jest co najmniej 4 razy dłuższa niż wysokość skrzyni przyczepy lub ciężarówki
5. H = wysokość skrzyni przyczepy lub ciężarówki
6. Przyczepa

Załadunek urządzenia

⚠ OSTRZEŻENIE

Ładowanie maszyny na przyczepę lub ciężarówkę zwiększa prawdopodobieństwo przewrócenia maszyny, co może prowadzić do poważnych obrażeń lub śmierci.

- **Podczas obsługi maszyny na pochylni należy zachować szczególną ostrożność.**
- **Wjeżdżaj maszyną na pochylnię tyłem i zjeżdżaj z pochylni przodem.**
- **Podczas jazdy maszyną po pochylni unikaj nagłego przyspieszania lub hamowania, gdyż mogłoby to spowodować utratę kontroli lub przewrócenie się maszyny.**

1. Przy używaniu przyczepy zamocuj ją do pojazdu holującego i podłącz łańcuchy zabezpieczające.
2. Podłącz przewody hamulców i oświetlenia przyczepy, jeśli są stosowane.
3. Obniż pochylnię i upewnij się, że kąt pomiędzy pochylnią, a podłożem nie przekracza 12 stopni (Rysunek 14).
4. Wjazd na pochylnię tyłem.

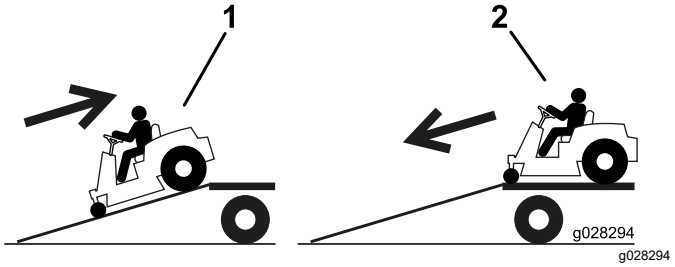

Rysunek 15

1. Wjazd na pochylnię tyłem. 2. Zjazd z pochylni przodem.

5. Zatrzymaj maszynę, wyjmij kluczyk zapłonu i załącz hamulec postojowy.
6. Unieruchom maszynę przy przedniej i tylnej osi, stosując pasy, łańcuchy, przewody lub liny. Przestrzegaj lokalnych wymagań dotyczących mocowań.

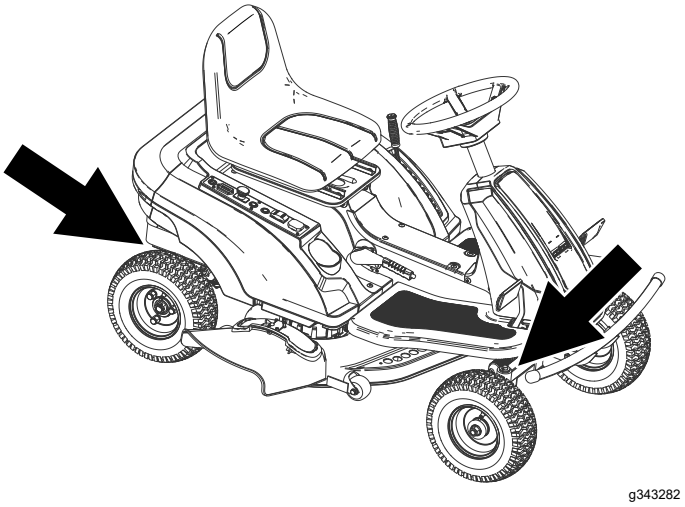

Rysunek 16

1. Punkty mocowania

Rozładunek maszyny

1. Obniż pochylnię i upewnij się, że kąt pomiędzy pochylnią, a podłożem nie przekracza 12 stopni (Rysunek 14).
2. Zjazd z pochylni przodem (Rysunek 15).

Przemieszczanie niesprawnej maszyny

Maszyna ostrzega o niskim poziomie naładowania akumulatora, aby mieć wystarczającą ilość energii w celu powrotu do stanowiska ładowania; zob. Kontrolka rozładowania akumulatora (Strona 16).

W razie konieczności holowania maszyny zwolnij hamulec postojowy i holuj maszynę z prędkością piechura.

Konserwacja

Informacja: Określaj lewą i prawą stronę maszyny ze standardowego stanowiska operatora.

Zalecany harmonogram konserwacji

Częstotliwość serwisowania	Procedura konserwacji
Przed każdym użyciem lub codziennie	• Sprawdź układ blokad bezpieczeństwa. • Naładuj akumulatory. • Sprawdź ostrza.
Po każdym zastosowaniu	• Oczyść obudowę podwozia tnącego kosiarki.
Co 25 godzin	• Nasmaruj łożyska przednich kół. • Wyczyść akumulatory. • Sprawdź ciśnienie w oponach.
Przed składowaniem	• Przed przechowywaniem maszyny wykonaj wszystkie procedury konserwacyjne wymienione powyżej. • Zamalować wszelkie odpryski farby.
Co miesiąc	• Sprawdź akumulator pod kątem wycieków.
Co 2 miesiące	• Ładuj akumulatory, jeśli nie są używane.

⚠ OSTROŻNIE

Jeśli pozostawisz kluczyk we włączniku, maszyna może zostać przypadkowo uruchomiona przez osobę postronną, co może grozić poważnymi obrażeniami ciała operatora lub innych osób.

Przez przystąpieniem do wykonywania jakichkolwiek czynności konserwacyjnych wyłącz maszynę i wyciągnij kluczyk z włącznika.

Przed wykonaniem konserwacji

Dostęp do akumulatora

1. Ustaw maszynę na poziomej nawierzchni, odłącz napęd ostrzy za pomocą przełącznika sterującego ostrzami i załącz hamulec postojowy.
2. Wyłącz silnik maszyny i wyjmij kluczyk zapłonu.
3. Przechyl fotel do przodu.

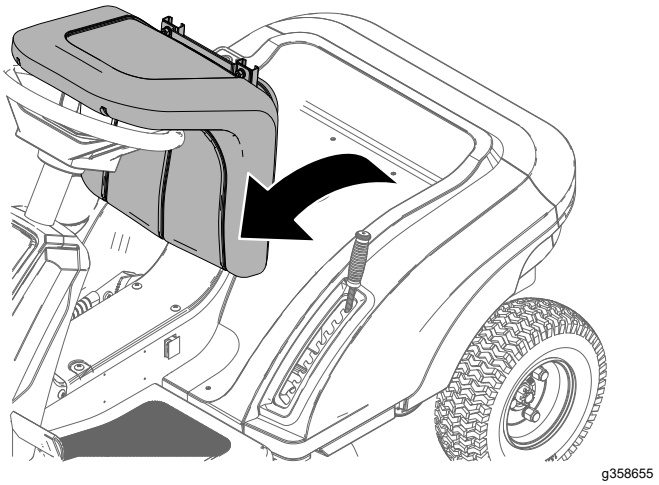

Rysunek 17

4. Przestaw dźwignię wysokości koszenia do środkowej pozycji i zdejmij uchwyt.

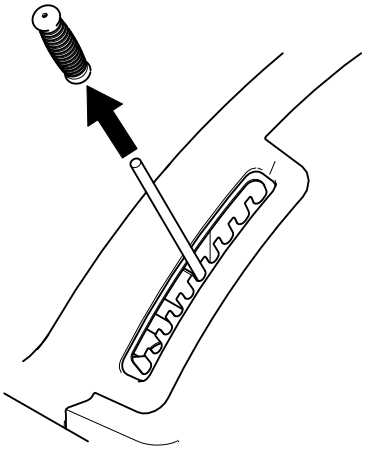

g358658

Rysunek 18

5. Wsuń złącza wiązki przewodów do otworu w panelu sterowania.
6. Odkręć 4 śruby mocujące osłonę do lewego boku maszyny. Powtórz ten krok po prawej stronie.

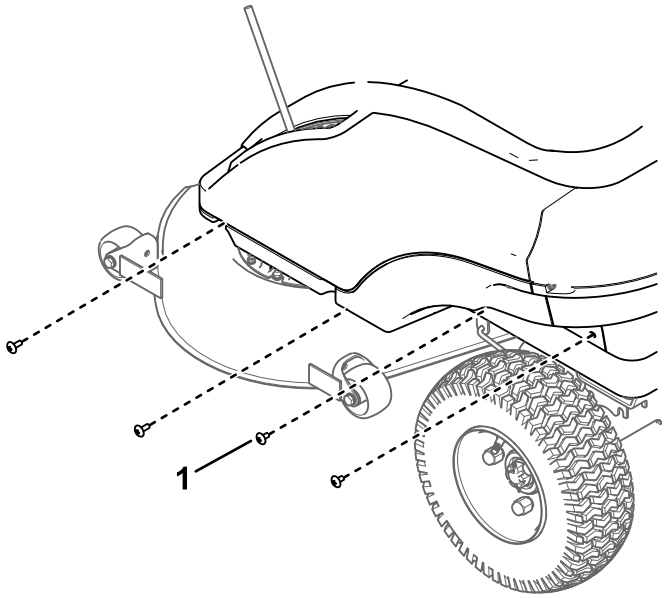

g358653

Rysunek 19

1. Śruby z łbem sześciokątnym (4 na stronę)

7. Odkręć 3 tylne śruby z osłony.

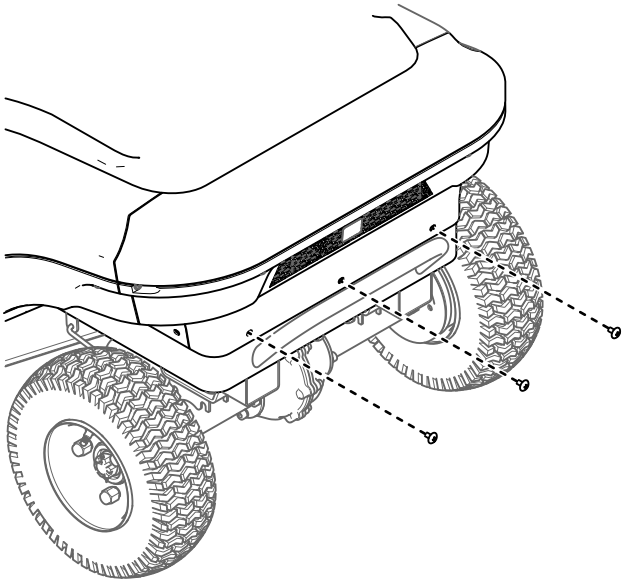

g358652

Rysunek 20

8. Odkręć 4 górne śruby z osłony.

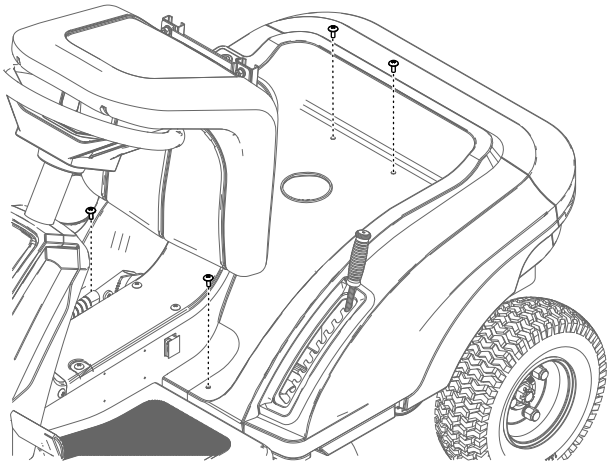

g358654

Rysunek 21

9. Ostrożnie podnieś osłonę i odłóż ją obok maszyny.

   Informacja: Nie ma potrzeby odłączania wiązki przewodów od elementów sterujących.

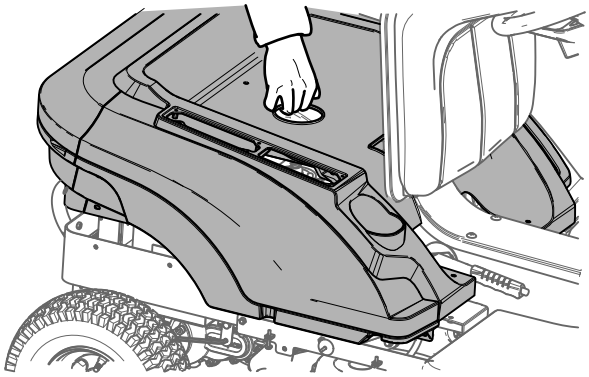

g358651

Rysunek 22

10. Osłonę montuje się w odwrotnej kolejności.

Ważne: **Po przeprowadzeniu czynności obsługowych upewnij się, że nie pozostały żadne rozwarte obwody ani luźne przewody.**

Smarowanie

Smarowanie łożysk przednich kół

Okres pomiędzy przeglądami: Co 25 godzin

Rodzaj smaru: Smar ogólnego zastosowania.

1. Ustaw maszynę na poziomej nawierzchni, odłącz napęd ostrzy za pomocą przełącznika sterującego ostrzami i załącz hamulec postojowy.
2. Wyłącz silnik maszyny i wyjmij kluczyk zapłonu.
3. Oczyść smarowniczki za pomocą szmatki.

   Informacja: Pamiętaj o zeskrobaniu farby z przodu smarowniczki/-ek.
4. Podłączyć smarownicę do smarowniczki.
5. Następnie pompuj smar do smarowniczek, aż zacznie wyciekać z łożysk.
6. Wytrzyj nadmiar smaru.

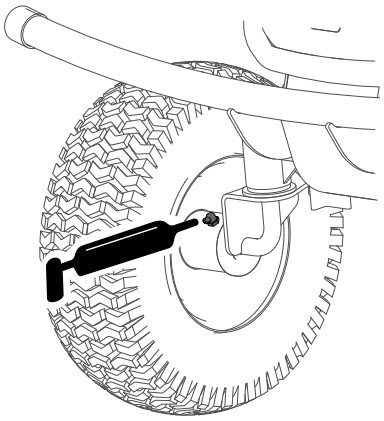

g343313

Rysunek 23

Konserwacja instalacji elektrycznej

Konserwacja akumulatorów

Informacja: Oryginalne akumulatory są bezobsługowe i nie wymagają prac konserwacyjnych.

⚠ OSTRZEŻENIE

Zaciski akumulatora i metalowe narzędzia mogą powodować zwarcie z komponentami metalowymi, wywołując iskrzenie. Iskrzenie może spowodować wybuch gazów akumulatora, co grozi obrażeniami ciała.

- **Podczas demontażu lub montażu akumulatora nie dopuść, aby doszło do zetknięcia się zacisków akumulatora z metalowymi częściami maszyny.**
- **Nie dopuść, aby metalowe narzędzia spowodowały zwarcie między zaciskami akumulatora a metalowymi częściami maszyny.**
- **Podczas konserwacji akumulatorów zawsze korzystaj z izolowanych narzędzi.**
- **Elementy ustalające akumulator muszą być zawsze założone, gdyż chronią one i mocują akumulator.**

⚠ NIEBEZPIECZEŃSTWO

Nie dotykaj żadnych elementów elektrycznych ani styków na silniku.

Dotykanie tych elementów lub styków może skutkować poważnymi obrażeniami lub śmiercią.

Czyszczenie akumulatorów

Okres pomiędzy przeglądami: Co 25 godzin

1. Sprawdź, czy wszystkie korki akumulatora są dokręcone.
2. Do czyszczenia akumulatorów używaj papierowego ręcznika.
3. Jeśli zaciski akumulatora są skorodowane, oczyść je roztworem składającym się z czterech części wody i jednej części sody oczyszczonej. Bieguny i klemy przewodów wyczyść środkiem przeznaczonym do tego celu.

   Informacja: Bieguny i klemy powinny mieć metaliczny połysk.
4. Nanieś cienką warstwę smaru ochronnego Toro na zaciski akumulatora.

Ładowanie akumulatorów

Okres pomiędzy przeglądami: Przed każdym użyciem lub codziennie

W celu zapewnienia maksymalnej żywotności akumulatora przed każdym ładowaniem maksymalnie rozładuj akumulator. Akumulator naładuj niezwłocznie po znacznym rozładowaniu go. Akumulatory działają bardziej wydajnie po kilkukrotnym powtórzeniu cyklu ładowania i rozładowania.

Informacja: Zwykle czas ładowania wynosi około 11 godzin.

Ważne: **Ładuj akumulatory w temperaturze od 0 do 40°C.**

⚠ OSTRZEŻENIE

W czasie ładowania akumulator wytwarza gazy, które mogą wybuchnąć.

Nie pal papierosów w pobliżu akumulatora. Akumulator nie może znajdować się w pobliżu iskier i ognia.

1. Zaparkuj maszynę na poziomym podłożu w dobrze wentylowanym obszarze w pobliżu odpowiedniego gniazdka zasilającego.
2. Ustaw przełącznik sterowania ostrzem w pozycji rozłączenia i załącz hamulec postojowy.
3. Przed opuszczeniem stanowiska operatora wyłącz maszynę, wyjmij kluczyk zapłonu i odczekaj, aż wszystkie części ruchome się zatrzymają.
4. Podłącz ładowarkę do gniazda ładowania i obróć wtyczkę w prawo, aby ją zablokować (Rysunek 24).

   Informacja: Wtyczka ładowania można podłączyć do maszyny tylko w 1 pozycji.

   Informacja: Upewnij się, że ustawienie napięcia ładowarki pasuje do napięcia w gniazdku wykorzystanym do ładowania.

   Informacja: Jeżeli ładowarka jest zbyt rozgrzana, może nie ładować poprawnie. W niskiej temperaturze ładowanie akumulatorów może trwać dłużej.

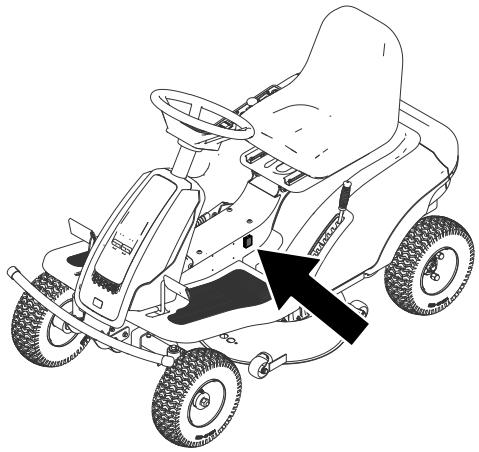

g354110

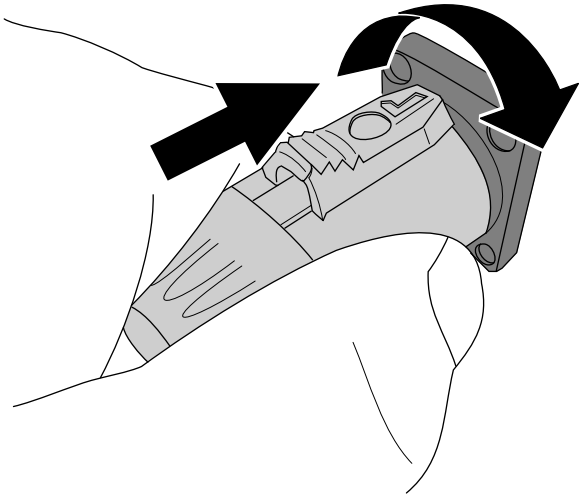

g341469

Rysunek 24

5. Podłącz przewód ładowarki do gniazdka zasilającego.

   Informacja: Kontrolka ładowarki zaświeci się na czerwono, wskazując nawiązanie połączenia między akumulatorem a ładowarką.

6. Pozostaw akumulator do naładowania.

   Informacja: Akumulator jest w pełni naładowany, gdy kontrolka ładowarki świeci się na zielono.

7. Po naładowaniu odłącz przewód od gniazdka zasilającego.

8. Przesuń przycisk na wtyczce, obróć wtyczkę w lewo i wyjmij wtyczkę z gniazda (Rysunek 25).

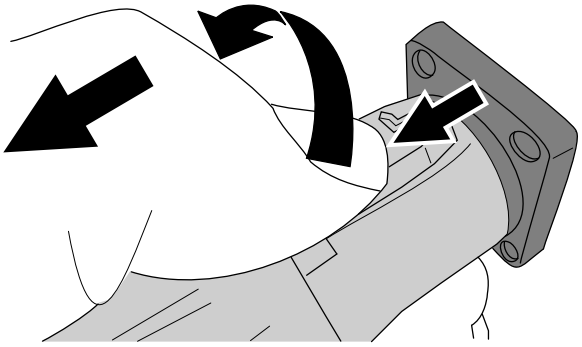

g341470

Rysunek 25

Wymiana akumulatorów

Skontaktuj się z przedstawicielem autoryzowanego serwisu w celu wymiary akumulatorów.

Konserwacja układu napędowego

Sprawdzanie ciśnienia w oponach

Okres pomiędzy przeglądami: Co 25 godzin—Sprawdź ciśnienie w oponach.

Utrzymuj ciśnienie powietrza w przednich i tylnych oponach zgodnie z podanymi wartościami. Nierówne ciśnienie w oponach może powodować nierówne cięcie. Sprawdź ciśnienie w trzpieniu zaworu, gdy opony są zimne. Pozwoli to na uzyskanie najdokładniejszego odczytu ciśnienia.

Napompuj opony do ciśnienia 138 kPa.

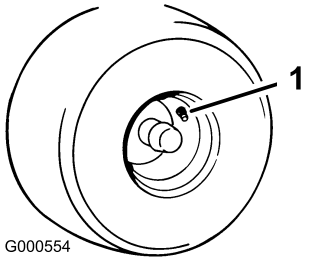

g000554

Rysunek 26

1. Trzpień zaworu

Dolewanie oleju przekładniowego

Typ oleju: Olej przekładniowy SAE 90

Objętość oleju w przykładni: 200 ml

Przekładnia tylnej osi nie wymaga konserwacji. Jednakże w razie ubytku oleju można go uzupełnić.

1. Ustaw maszynę na poziomej nawierzchni, odłącz napęd ostrzy za pomocą przełącznika sterującego ostrzami i załącz hamulec postojowy.
2. Wyłącz silnik maszyny i wyjmij kluczyk zapłonu.
3. Wyjmij korek z przekładni.

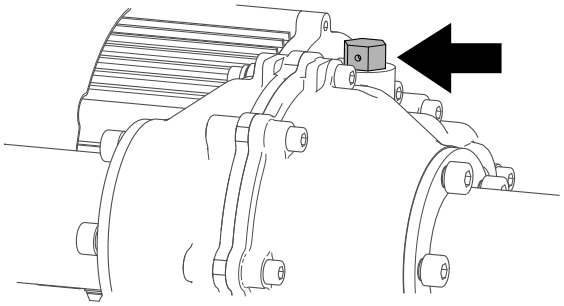

g392333

Rysunek 27

4. Napełnij przekładnię olejem.
5. Zakręć korek.

Konserwacja kosiarki

Konserwacja ostrzy tnących

Aby zapewnić najwyższą jakość koszenia, ostrza powinny być zawsze naostrzone. Aby ułatwić ostrzenie i wymianę, należy zaopatrzyć się w dodatkowe ostrza.

Przed sprawdzeniem lub konserwacją ostrzy

1. Ustaw maszynę na poziomej nawierzchni, odłącz napęd ostrzy za pomocą przełącznika sterującego ostrzami i załącz hamulec postojowy.
2. Wyłącz silnik maszyny i wyjmij kluczyk zapłonu.
3. Unieś maszynę nad podłoże na tyle, aby uzyskać dostęp do spodu maszyny. Podeprzyj maszynę na podpórkach.

⚠ OSTRZEŻENIE

Podnośniki mechaniczne lub hydrauliczne mogą nie utrzymać maszyny i mogą spowodować poważne obrażenia.

Do podparcia maszyny należy użyć podpór.

Sprawdzanie ostrzy

Okres pomiędzy przeglądami: Przed każdym użyciem lub codziennie

1. Sprawdź krawędzie tnące (Rysunek 28).
2. Jeżeli krawędzie nie są ostre lub mają wyszczerbienia, zdejmij i naostrz ostrze; patrz Ostrzenie ostrzy (Strona 32).
3. Sprawdź ostrza, a w szczególności ich wygięty obszar.
4. Jeżeli zauważysz jakiekolwiek pęknięcia, zużycie lub szczeliny powstające w tym obszarze, natychmiast zamontuj nowe ostrze (Rysunek 28).

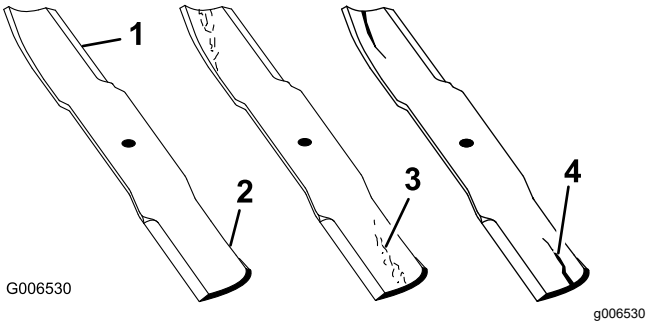

Rysunek 28

1. Krawędź tnąca
2. Powierzchnia zakrzywiona
3. Zużycie / powstawanie szczelin
4. Pęknięcie

Sprawdzanie ostrzy po kątem zagięcia

Informacja: Poniższa procedura wymaga ustawienia maszyny na poziomym podłożu.

1. Unieś podwozie tnące na najwyższą wysokość koszenia.
2. Korzystając z grubych rękawic lub innej ochrony dłoni, powoli obracaj ostrzem i ustaw je w pozycji, w której będzie można zmierzyć odległość między krawędzią tnącą a poziomą powierzchnią, na której stoi maszyna (Rysunek 29).

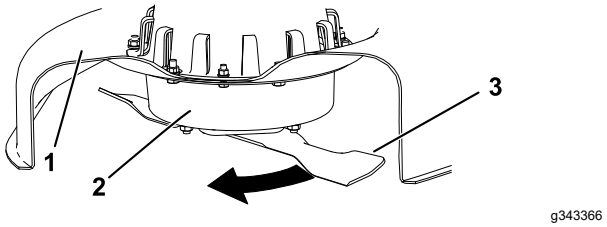

Rysunek 29

1. Podwozie tnące
2. Obudowa wrzeciona
3. Ostrze

3. Zmierz odległość od końcówki ostrza do płaskiej powierzchni (Rysunek 30).

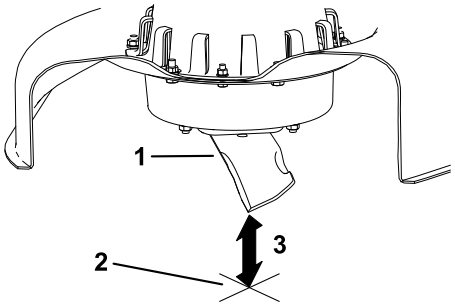

g343365

Rysunek 30

1. Ostrze (w pozycji pomiarowej)
2. Pozioma powierzchnia
3. Zmierzona odległość między ostrzem a powierzchnią (A)

4. Obróć to samo ostrze o 180 stopni tak, aby w pozycji mierzenia znalazła się przeciwległa krawędź tnąca (Rysunek 31).

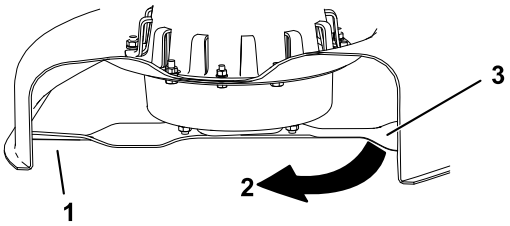

g343369

Rysunek 31

1. Ostrze (wcześniej mierzona strona)
2. Pomiar (użyta poprzednio pozycja)
3. Przeciwległa strona ostrza ustawiona w pozycji pomiarowej

5. Zmierz odległość od końcówki ostrza do płaskiej powierzchni (Rysunek 32).

   Informacja: Różnica nie może być większa niż 3 mm.

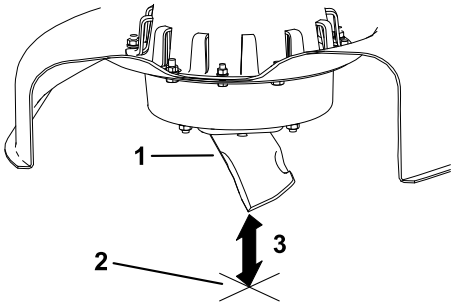

g343365

Rysunek 32

1. Przeciwna krawędź ostrza (w pozycji pomiarowej)
2. Pozioma powierzchnia
3. Druga zmierzona odległość między ostrzem a powierzchnią (B)

   A. Jeżeli różnica między A a B jest większa niż 3 mm, ostrze należy wymienić na nowe; patrz Demontaż ostrzy (Strona 32) oraz Montaż ostrzy (Strona 33).

   Informacja: Jeżeli po wymianie zgiętego ostrza na nowe uzyskiwana różnica wymiarów nadal będzie przekraczać 3 mm, prawdopodobnie zgięta jest oś wrzeciona ostrza. Skontaktuj się z przedstawicielem autoryzowanego serwisu, aby przeprowadzić przegląd.

   B. Jeżeli różnica mieści się w granicach tolerancji, dokonaj pomiaru dla kolejnego ostrza.

6. Powtórz powyższe kroki dla każdego ostrza.

Demontaż ostrzy

Wymień ostrza, jeżeli uderzą w twardy przedmiot, są niewyważone lub wygięte.

1. Włóż drewniany klocek między ostrze a obudowę kosiarki, aby zablokować obracanie się ostrza.
2. Trzymaj koniec ostrza przez szmatkę lub grube wykładane rękawice.
3. Zdejmij ostrze.

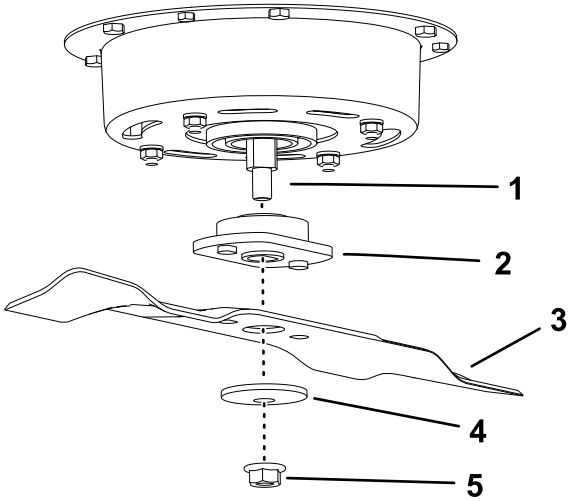

g343371

Rysunek 33

1. Wał wrzeciona
2. Adapter
3. Ostrza
4. Podkładka wygięta
5. Nakrętka

Ostrzenie ostrzy

1. Użyj pilnika w celu naostrzenia krawędzi tnącej na obu końcach każdego ostrza (Rysunek 34).

   Informacja: Zachowaj oryginalny kąt ostrza.

   Informacja: Ostrze będzie wyważone, jeśli usuniesz tę samą ilość materiału z obu krawędzi tnących.

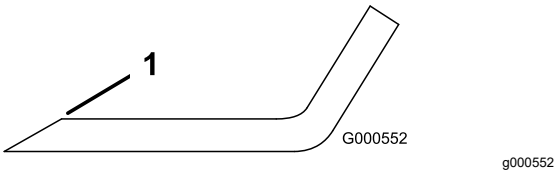

Rysunek 34

1. Ostrz pod oryginalnym kątem.

2. Sprawdź wyważenie ostrza, układając je na równoważniku ostrzy (Rysunek 35).

   Informacja: Jeżeli ostrze pozostaje w położeniu poziomym, wówczas jest wyważone i można je stosować.

   Informacja: Jeżeli ostrze nie jest wyważone, spiłuj nieco metalu z obszaru łopatki (Rysunek 34).

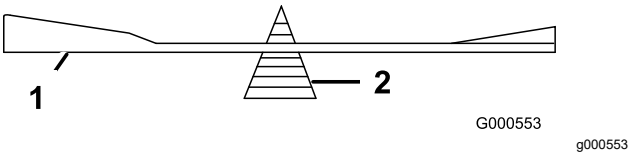

Rysunek 35

1. Ostrza
2. Równoważnik

3. Powtarzaj tę procedurę do momentu wyważenia ostrza.

Montaż ostrzy

1. Zamontuj ostrze i adapter na wale wrzeciona (Rysunek 36).

   Ważne: **Aby koszenie było prawidłowe, zagięta część ostrza musi być skierowana w górę do wnętrza kosiarki.**

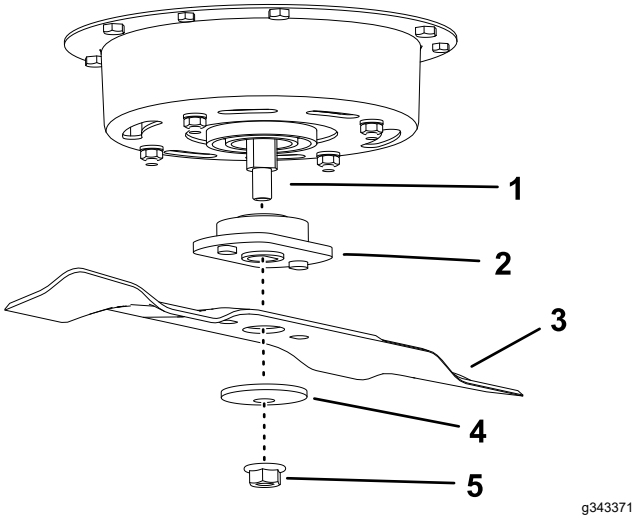

Rysunek 36

1. Wał wrzeciona
2. Adapter
3. Ostrza
4. Podkładka wygięta
5. Nakrętka

2. Przykręć podkładkę falistą (stroną wypukłą do ostrza) i nakrętkę.
3. Dokręć nakrętkę z momentem 35 N·m.

Czyszczenie

Czyszczenie podwozia tnącego kosiarki od spodu.

Okres pomiędzy przeglądami: Po każdym zastosowaniu—Oczyść obudowę podwozia tnącego kosiarki.

Po każdym użyciu wyczyść podwozie tnące od spodu, aby zapobiec nagromadzeniu się trawy, które mogłoby ograniczyć zdolność rozdrabniania i rozrzucania ścinków trawy.

Ważne: **Nie używaj wody do czyszczenia podwozie tnącego, ponieważ grozi to uszkodzeniem silników elektrycznych.**

1. Ustaw maszynę na poziomej nawierzchni, odłącz napęd ostrzy za pomocą przełącznika sterującego ostrzami (WOM) i załącz hamulec postojowy.
2. Przed opuszczeniem stanowiska operatora wyłącz maszynę, wyjmij kluczyk zapłonu i odczekaj, aż wszystkie części ruchome się zatrzymają.
3. Unieś maszynę nad podłoże na tyle, aby uzyskać dostęp do spodu maszyny. Podeprzyj maszynę na podpórkach.

⚠ OSTRZEŻENIE

Podnośniki mechaniczne lub hydrauliczne mogą nie utrzymać maszyny i mogą spowodować poważne obrażenia.

Do podparcia maszyny należy użyć podpór.

4. Usuń nagromadzoną trawę i inne zanieczyszczenia z podwozia tnącego, wykończonych powierzchni i kół.

Utylizacja odpadków

Olej silnikowy, akumulatory, olej hydrauliczny oraz płyn chłodzący mogą zanieczyścić środowisko. Usuwaj je zgodnie z lokalnymi przepisami.

Przechowywanie

Czyszczenie i przechowywanie

1. Ustaw maszynę na poziomej nawierzchni, odłącz napęd ostrzy za pomocą przełącznika sterującego ostrzami (WOM) i załącz hamulec postojowy.
2. Przed opuszczeniem stanowiska operatora wyłącz maszynę, wyjmij kluczyk zapłonu i odczekaj, aż wszystkie części ruchome się zatrzymają.
3. Usuń skoszoną trawę, zabrudzenia i zanieczyszczenia z zewnętrznych części maszyny, a w szczególności z silnika.
4. Sprawdź działanie hamulca postojowego, patrz Dźwignia hamulca postojowego (Strona 16).
5. Nasmaruj maszynę; patrz Smarowanie (Strona 27).
6. Sprawdź ciśnienie w oponach; patrz Sprawdzanie ciśnienia w oponach (Strona 30).
7. Naładuj akumulatory, patrz Ładowanie akumulatorów (Strona 28).
8. Usuń nagromadzoną trawę i zanieczyszczenia ze spodniej części kosiarki.
9. Sprawdź stan ostrzy; patrz Konserwacja ostrzy tnących (Strona 31).
10. Sprawdź i dokręć wszystkie mocowania. Napraw lub wymień wszystkie części, które są uszkodzone.
11. Pomalować miejsca, z których farba została usunięta. Farba jest dostępna u autoryzowanego przedstawiciela serwisowego.
12. Przechowywać maszynę w czystym i suchym garażu lub innym miejscu tego typu. Wyjmij kluczyk ze stacyjki i umieść go w miejscu niedostępnym dla dzieci lub innych nieupoważnionych użytkowników. Przykryj maszynę w celu jej zabezpieczenia i utrzymania w czystości.

Przechowywanie akumulatora

Okres pomiędzy przeglądami: Co 2 miesiące

Ważne: **Przechowuj akumulatory w temperaturze od -10 do 40°C.**

1. Przed odstawieniem maszyny do przechowania naładuj akumulatory do pełna; patrz rozdział Ładowanie akumulatorów (Strona 28).

Odłącz ładowarkę po pełnym naładowaniu akumulatorów.

2. Ładuj akumulatory co najmniej co 60 dni.

   Ważne: **Nie pozostawiaj ładowarki podłączonej do odstawionej maszyny.**

Rozwiązywanie problemów

Problem	Możliwa przyczyna	Usuwanie usterek
Silnik napędowy nie uruchamia się.	1. Przełącznik trybu jazdy znajduje się w pozycji NEUTRALNEJ. 2. Hamulec postojowy jest załączony. 3. Pedał hamulca jest wciśnięty. 4. Pedał jazdy jest w pozycji załączenia napędu. 5. Silnik ostrza jest zablokowany. 6. Silnik napędowy jest zablokowany. 7. Niski stan naładowania akumulatora.	1. Ustaw przełącznik trybu jazdy w pozycji DO PRZODU lub DO TYŁU. 2. Zwolnij hamulec postojowy. 3. Zwolnij pedał hamulca. 4. Zwolnij pedał jazdy. 5. Wyłącz maszynę i usuń zanieczyszczenia lub odczekaj, aż sterownik odblokuje go automatycznie po 5 sekundach. 6. Usuń zanieczyszczenia lub blokady z silnika napędowego. 7. Naładuj akumulatory.
Silnik ostrza nie uruchamia się.	1. Przełącznik trybu jazdy znajduje się w pozycji NEUTRALNEJ. 2. Hamulec postojowy jest załączony. 3. Silnik ostrza jest zablokowany. 4. Niski stan naładowania akumulatora.	1. Ustaw przełącznik trybu jazdy w pozycji DO PRZODU. 2. Zwolnij hamulec postojowy. 3. Wyłącz maszynę i usuń zanieczyszczenia lub odczekaj, aż sterownik odblokuje go automatycznie po 5 sekundach. 4. Naładuj akumulatory.
Maszyna nie włącza się.	1. Sterownik lub silnik są uszkodzone. 2. Akumulator jest uszkodzony.	1. Wyłącz maszynę i włącz ją ponownie po 5 sekundach. Jeśli maszyna nie uruchamia się mimo kilku prób, wymień sterownik. 2. Wymień akumulator.
Maszyna zaczyna nieprawidłowo drgać.	1. Ostrze/-a tnące są zgięte lub niewyważone. 2. Śruba mocująca ostrze jest poluzowana. 3. Zgięte wrzeciono ostrza. 4. Mocowanie silnika jest poluzowane lub zużyte.	1. Zamontuj nowe ostrza tnące. 2. Dokręć śrubę mocującą ostrze. 3. Skontaktuj się z autoryzowanym przedstawicielem serwisowym. 4. Skontaktuj się z autoryzowanym przedstawicielem serwisowym.
Nierówna wysokość koszenia.	1. Tępe ostrza tnące. 2. Ostrza tnące są zgięte. 3. Spodnia część podwozia tnącego jest zabrudzona. 4. Nieprawidłowe ciśnienie w oponach. 5. Wrzeciono ostrza jest zgięte.	1. Naostrz ostrza. 2. Zamontuj nowe ostrza tnące. 3. Oczyść spodnią część podwozia tnącego kosiarki. 4. Ustaw odpowiednie ciśnienie w oponach. 5. Skontaktuj się z autoryzowanym przedstawicielem serwisowym.
Maszyna nie wyrzuca trawy lub wyrzuca ją nieprawidłowo.	1. Trawa jest zbyt ciężka lub zbyt wysoka. 2. Trawa jest zbyt mokra.	1. Skoś trawę z najwyższym ustawieniem wysokości koszenia, a następnie skoś na wybraną wysokość. 2. Poczekaj, aż trawnik wyschnie.

Schematy

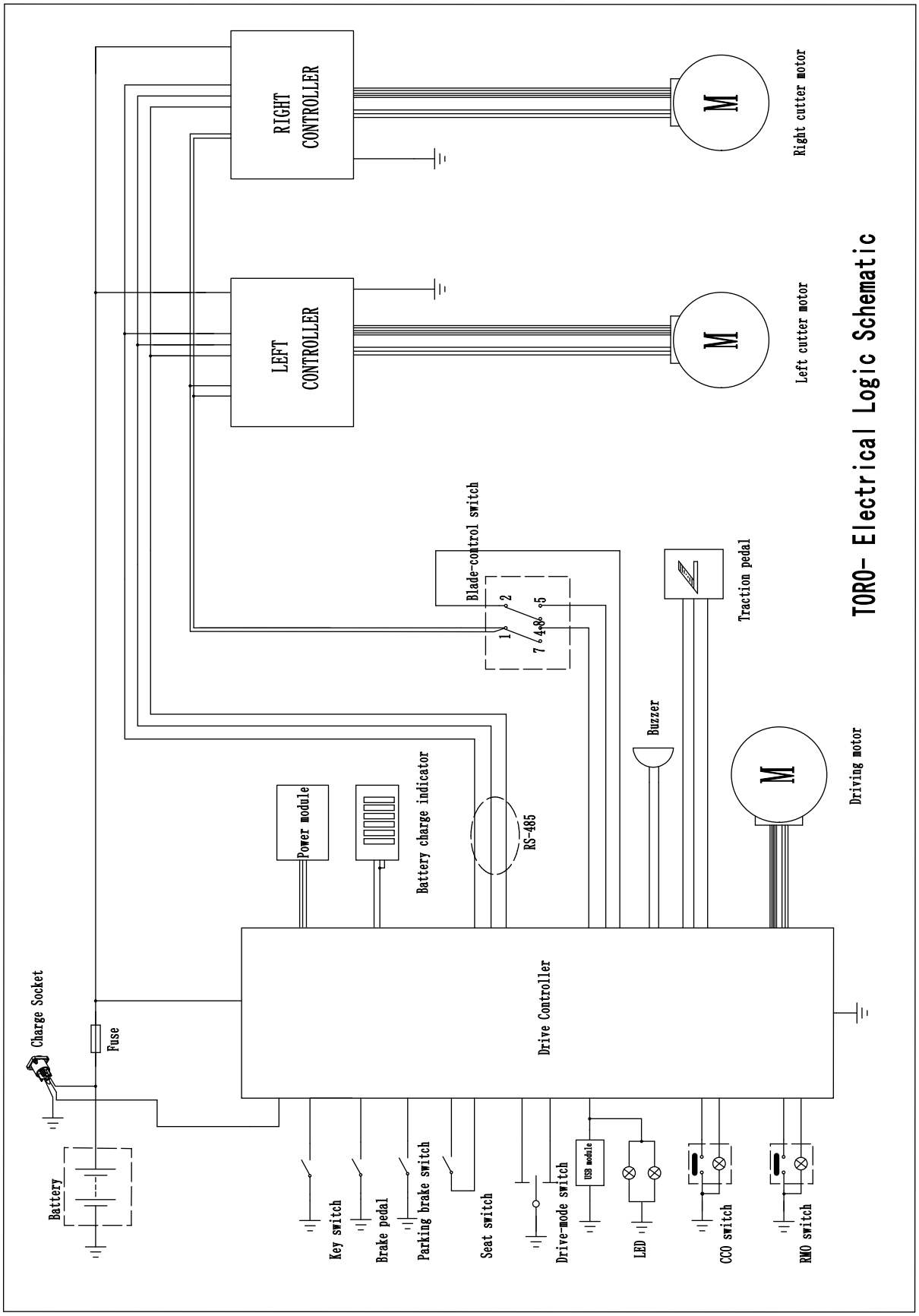

g355680

Schemat elektryczny (Rev. A)

Notatki:

Informacja dotycząca ochrony danych osobowych (EOG/Wielka Brytania)

Korzystanie z Twoich danych osobowych przez Toro

Firma The Toro Company („Toro”) szanuje Twoją prywatność. Przy zakupie naszych produktów możemy gromadzić pewne dane osobowe dotyczące nabywcy, pochodzące zarówno od niego, jak i od lokalnego oddziału firmy Toro lub sprzedawcy produktów marki Toro. Toro wykorzystuje te informacje w celu zrealizowania zobowiązań umownych, np. zarejestrowania gwarancji, realizacji zgłoszenia gwarancyjnego lub kontaktu z użytkownikiem w przypadku akcji serwisowej produktów oraz w uzasadnionych celach biznesowych, np. do badania poziomu zadowolenia klientów, doskonalenia naszych produktów lub przekazywania informacji o produkcie, którymi użytkownik może być zainteresowany. Firma Toro może udostępniać te dane swoim spółkom zależnym, oddziałom, sprzedawcom lub innym partnerom biznesowym w związku z tymi działaniami. Mamy również prawo do ujawniania informacji osobowych, jeżeli jest to wymagane na mocy prawa lub w związku z zakupem, sprzedażą lub połączeniem się przedsiębiorstw. Nigdy nie sprzedamy Twoich danych osobowych żadnej innej firmie w celach marketingowych.

Przechowywanie Twoich danych osobowych

Toro będzie przechowywać Twoje dane osobowe tak długo, jak długo będą one istotne dla powyższych celów, oraz zgodnie z wymogami prawnymi. Więcej informacji o stosownych okresach przechowywania danych można uzyskać, wysyłając wiadomość na adres legal@toro.com.

Zobowiązanie Toro do stosowania zasad bezpieczeństwa

Twoje dane osobowe mogą być przetwarzane w USA lub innym kraju, w którym mogą obowiązywać mniej surowe przepisy dotyczące ochrony danych niż w Twoim kraju zamieszkania. Ilekroć będziemy przekazywać Twoje dane poza Twój kraj zamieszkania, podejmiemy prawnie wymagane kroki w celu zapewnienia odpowiednich zabezpieczeń służących ochronie Twoich danych oraz zapewnieniu ich traktowania w bezpieczny sposób.

Dostęp do danych i ich poprawianie

Możesz mieć prawo do poprawiania i weryfikacji swoich danych osobowych oraz do sprzeciwu wobec przetwarzania tych danych lub żądania ograniczenia takiego przetwarzania. W tym celu prosimy o kontakt pod adresem e-mail: legal@toro.com. Jeżeli masz wątpliwości dotyczące sposobu postępowania z Twoimi danymi osobowymi przez Toro prosimy o zgłaszanie ich bezpośrednio do nas. Informujemy także, że mieszkańcy krajów Europy mają prawo zgłaszania skarg do inspekcji ochrony danych osobowych w swoim kraju.