Form No. 3463-703 Rev A

TORO®

Count on it.

Kullanıcı Kılavuzu

Yaylı Tırmık

Sand Pro®/Infield Pro® 3040 ve 5040 Çekiş Üniteleri

Model Numarası 08752—Seri Numarası 403300001 ve Üstü

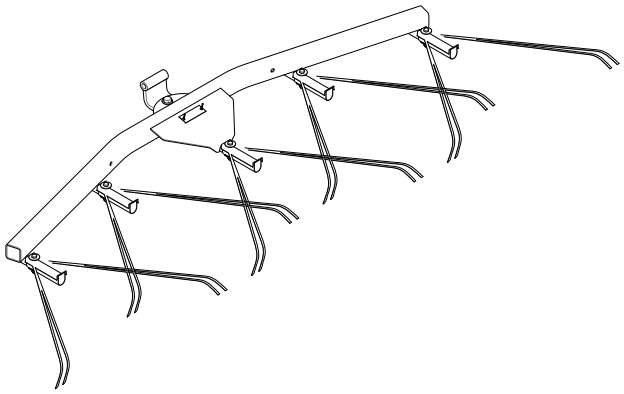

Kayıt adresi: www.Toro.com.
Özgün Belgenin Çevirisi (TR)

CE UK CA

3463-703

Giriş

Ürünü kullanmayı ve bakımlarını yapmayı öğrenmek ve olası yaralanmalar ile maddi hasarları önlemek için bu bilgileri dikkatle okuyun. Ürünü doğru ve emniyetli bir şekilde kullanmak sizin sorumluluğunuzdur.

Ürün emniyeti ve kullanımıyla ilgili eğitim materyalleri ile aksesuar bilgilerine erişmek, bayi bulmak veya ürününüzü kaydettirmek için www.Toro.com adresine gidin.

Servise, orijinal Toro parçalarına veya ek bilgiye ihtiyaç duyduğunuz takdirde bir Yetkili Servis Merkeziyle ya da Toro Müşteri Hizmetleriyle iletişim kurun ve ürünün model ve seri numaralarını hazır bulundurun. Şekil 1, model ve seri numaralarının ürün üzerindeki yerini belirtir. Bu numaraları, ilgili alana yazın.

Önemli: **Garanti, yedek parça ve diğer ürün bilgilerine erişmek için, seri numarası plakasındaki QR kodunu (varsa) mobil cihazınızla taratabilirsiniz.**

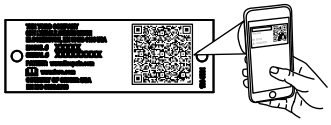

g268421

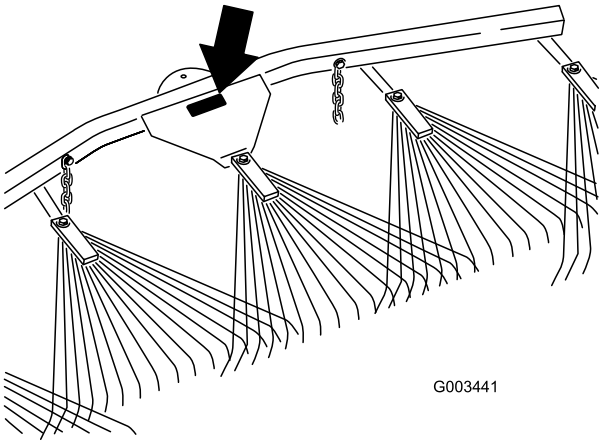

g003441

Şekil 1

Model Numarası _____

Seri Numarası _____

Bu kılavuz, karşılaşılabilecek tehlikeleri tanımlar ve belirtilen talimatlara uymadığınız takdirde ağır yaralanma veya ölüme yol açabilecek bir tehlikeye işaret eden emniyet uyarısı sembolüyle (Şekil 2) gösterilmiş çeşitli emniyet mesajları verir.



g000502

Şekil 2

Emniyet uyarısı sembolü

Bu kılavuzda, bilgileri vurgulamak için 2 farklı sözcük kullanılır. **Önemli** sözcüğü bazı özel mekanik bilgilere dikkat çeker, **Not** sözcüğü ise dikkate alınması gereken genel bilgileri vurgular.

İçindekiler

Güvenlik 3
Güvenlik ve Talimat Etiketi 3
Kurulum 4
Yaylı Tırmığın Kurulması 5
Ürüne genel bakış 8
Çalıştırma 8
Eğitim Süresi 8
Tırmıklama İpuçları 8
Tırmıklama Deseni 8
Kapana Girilmesi ve Çıkılması 9
Tırmık Açısının Ayarlanması 9
Taşıma Konumunun Ayarlanması 10
Bakım 11
Tırmık ve Çekiş Ünitesinin Kontrol Edilmesi ve Temizlenmesi 11
Ataşman Adaptörünün Greslenmesi 11

© 2018—The Toro® Company

8111 Lyndale Avenue South
Bloomington, MN 55420

İrtibat adresi www.Toro.com.
ABD'de basılmıştır.

Tüm Hakları Saklıdır

Güvenlik

Güvenlik ve Talimat Etiketi

Tehlike potansiyeli barındıran tüm noktalara, operatör tarafından kolayca görülebilecek emniyet etiketleri ve talimatları yerleştirilmiştir. Hasar gören veya kaybolan etiketleri yenisiyle değiştirin.

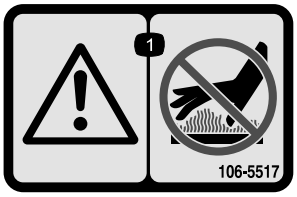

decal106-5517

106-5517

1. Uyarı—sıcak yüzeylere dokunmayın.

Kurulum

Sökülü Parçalar

Bütün parçaların gönderildiğini doğrulamak için aşağıdaki tabloyu kullanın.

Açıklama	Adet	Kullanım
Yaylı tırmık düzeneği	1	Yaylı tırmığı kurun.
Omuz cıvatası	1	
Düz rondela (17/32 x 1-1/16 inç)	5	
Cıvata (7/16-14 x 1 3/5 inç)	1	
Düz rondela (15/32 x 59/64 inç)	1	
Somun (7/16 inç)	1	
Eğimli kılavuz braketi	1	
Bilyalı çekme donanımı düzeneği	1	
Düz rondela (⅜ x ⅞ inç)	6	
Altıgen cıvata (⅜-16 x 2½ inç)	4	
Somun (⅜ inç)	4	
Çatal pim	2	
Kamalı pim	2	
Zincir	2	
Ara parça (⅜ inç)	2	
Kanca	2	
Braket durdurma plakası	2	
Altıgen cıvata (½ x 5½ inç)	1	
Somun (½ inç)	1	
Ara parça (½ inç)	2	

Önemli: **Bu kit, Dişli Tırmık veya çekiş ünitesinin arkasına kurulmak üzere tasarlanmıştır. Çekiş ünitesine montajını gerçekleştirmek için bir kaldırma kolu/adaptör düzeneği edinmeniz gerekir;** **bkz. Yaylı Tırmığın, Çekiş Ünitesine Kurulması (sayfa 6)**

Yaylı Tırmığın Kurulması

Yaylı Tırmığın, Dişli Tırmığa Kurulması

1. Eğimli kılavuz braketini, Şekil 3 şeklinde gösterildiği üzere yaylı tırmığa takın.

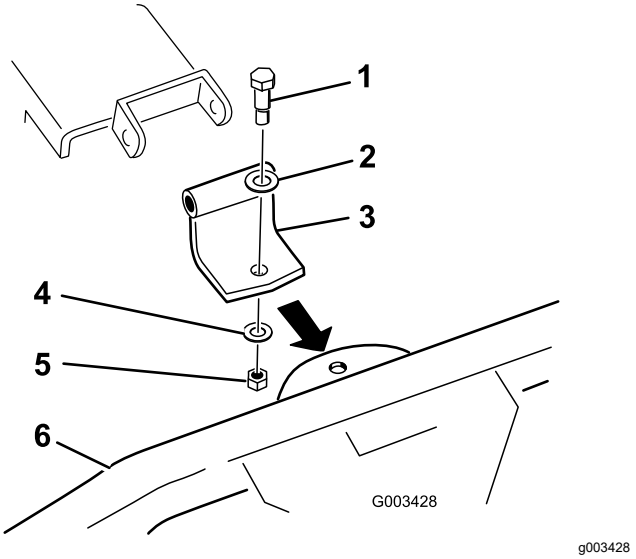

Şekil 3

1. Omuz cıvatası	4. Rondela (15/32 x 59/64 inç)
2. Rondela (17/32 x 1-1/16 inç)	5. Somun (7/16 inç)
3. Eğimli kılavuz braketi	6. Yaylı tırmık

2. Kılavuz braketini, Şekil 4 şeklinde gösterildiği üzere dişli tırmığa bağlayın.

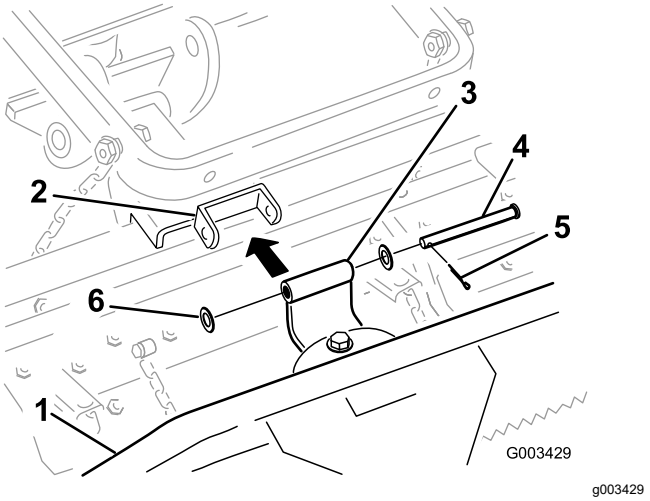

Şekil 4

1. Yaylı tırmık	4. Çatal pim
2. Dişli tırmık braketi	5. Kamalı Pim
3. Eğimli kılavuz braketi	6. Rondela (17/32 x 1-1/16 inç)

3. Aşağıdaki prosedürlerden birini izleyerek kaldırma kolunu, taşıma zincirlerine sabitleyin:

   A. 2 kancayı, 2 somun (⅜ inç) kullanarak kaldırma kolunun arkasına monte edin (Şekil 5). Zincirleri, kancalara istenen uzunlukta olacak şekilde sabitleyin.

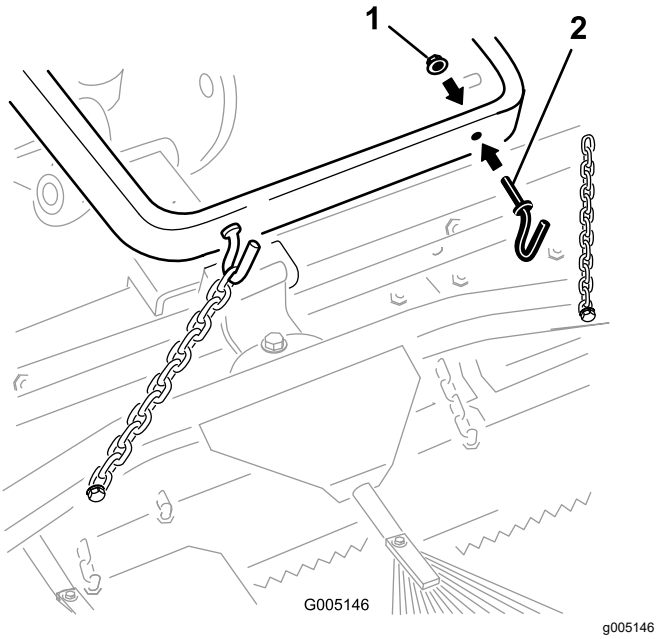

Şekil 5

1. Somun (⅜ inç)	2. Kanca

   B. Şekil 6 şeklinde gösterildiği üzere, bir cıvata (⅜ x 2½ inç), 2 rondela (⅜ x ⅞ inç), bir ara parça ve bir somun (⅜ inç) kullanarak zincirlerden her birini, kaldırma kolunun yan tarafına sabitleyin.

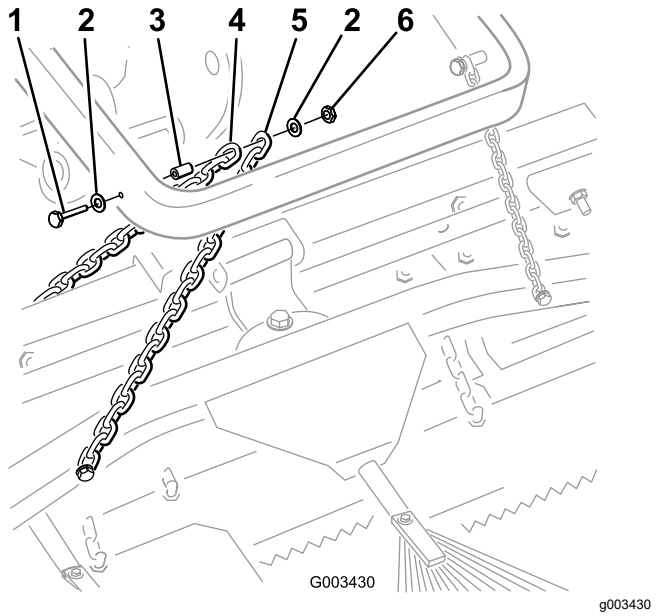

Şekil 6

1. Cıvata (3/8 x 2-1/2 inç)
2. Rondela (⅜ x ⅞ inç)
3. Ara parça
4. Dişli tırmık taşıma zinciri
5. Yaylı tırmık taşıma zinciri
6. Somun (⅜ inç)

Not: Bu adım için dişli tırmıktaki bağlantı elemanlarını kullanabilirsiniz.

Yaylı Tırmığın, Çekiş Ünitesine Kurulması

1. Bilyalı çekme donanımı düzeneğini, Şekil 7 şeklinde gösterildiği üzere yaylı tırmığa takın.

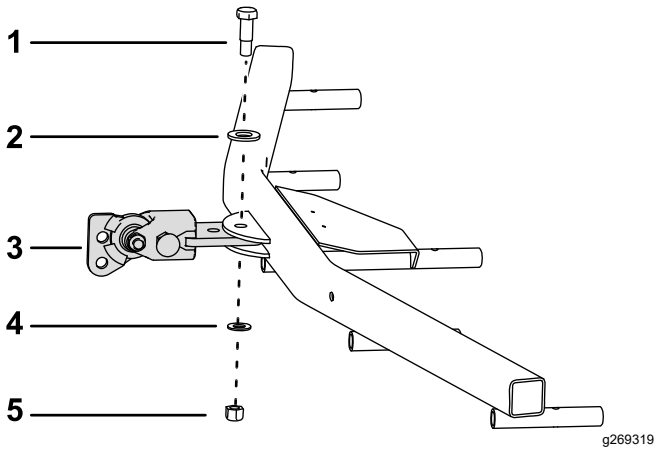

Şekil 7

1. Omuz cıvatası
2. Rondela (17/32 x 1-1/16 inç)
3. Bilyalı çekme donanımı düzeneği
4. Rondela (15/32 x 59/64 inç)
5. Somun (7/16 inç)

2. Bilyalı çekme donanımı düzeneğini, Şekil 8 ve Şekil 9 şekillerinde gösterildiği üzere yaylı tırmığa bağlayın.

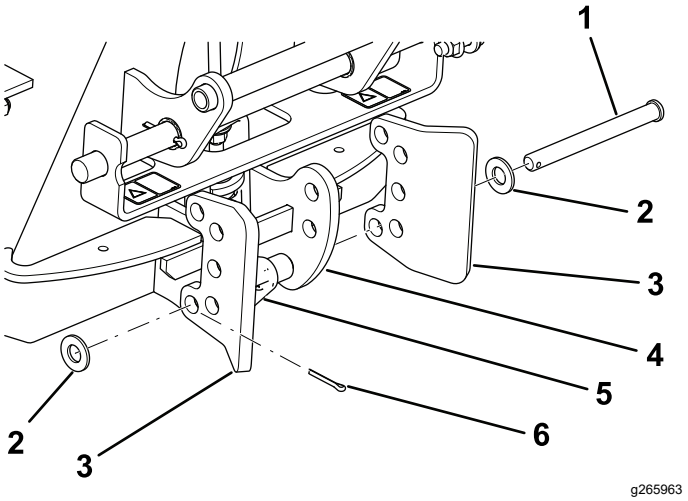

Şekil 8

1. Çatal pim
2. Rondela (17/32 x 1-1/16 inç)
3. Braket durdurma plakası
4. Ataşman adaptörü
5. Mandal mekanizması
6. Kamalı Pim

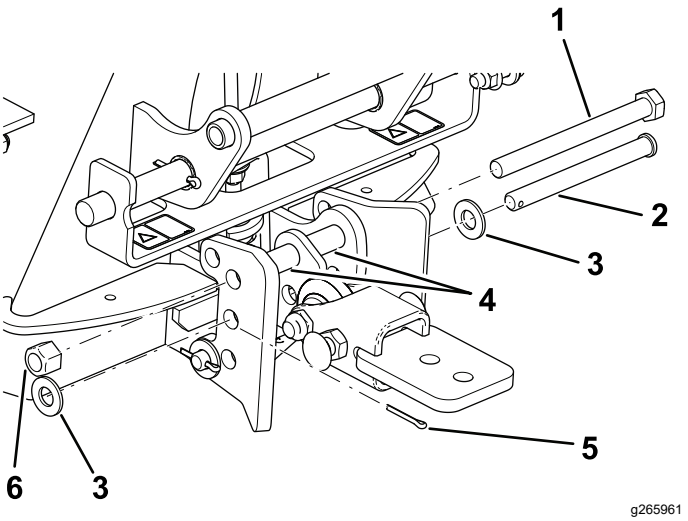

Şekil 9

1. Cıvata (1/2 x 5-1/2 inç)
2. Çatal pim
3. Rondela (17/32 x 1-1/16 inç)
4. Ara parçalar
5. Kamalı Pim
6. Somun (½ inç)

3. Çekiş ünitesinin arkasındaki ataşmanları çıkarın.
4. Çekiş ünitesini, ataşman adaptörünün önüne gelecek şekilde geriye doğru sürün ve çekiş ünitesi adaptörünü indirin.
5. Kilit kolunun, makinenin arkasından bakıldığında sola doğru (kilit açık konum) çevrildiğinden emin olun.

6. Ataşman adaptörünü, çekiş ünitesi adaptörüne kaydırın.

⚠ DIKKAT

Ataşman ve çekiş ünitesi adaptörleri arasında parmaklarınız sıkışabilir.

Ataşmanı, ataşman adaptörünün arkasındaki kolu kullanarak kaldırın ve hareket ettirin.

7. Adaptörleri birbirine kilitlemek için kilit kolunu sağa çevirin.
8. Bir cıvata (⅜ x 2½ inç), 2 rondela (⅜ x ⅞ inç), bir ara parça ve bir somun (⅜ inç) kullanarak her bir zincirin üçüncü halkasını, kaldırma kolunun dışına (Şekil 10) sabitleyin.

   Not: Zincirler kancalara sabitlenecekse istenen uzunlukta tekrar bağlayın.

   Not: Tırmık indirilmiş (çalışma) konumundayken zincirlerin eğik olması gerekir.

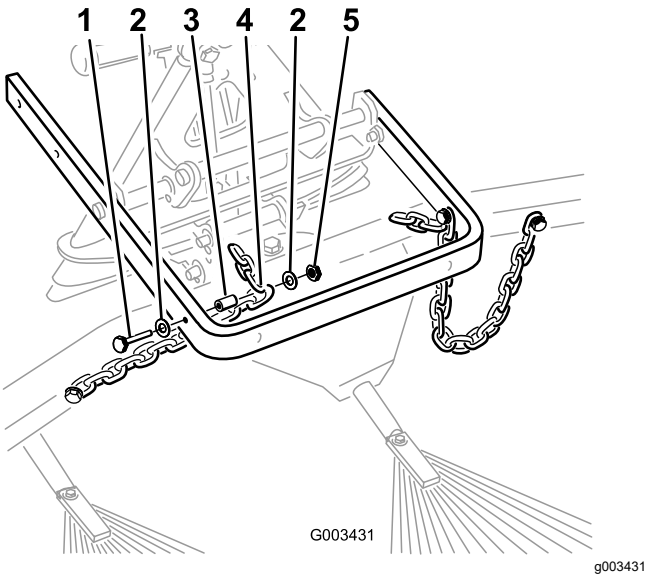

Şekil 10

1. Cıvata (3/8 x 2-1/2 inç)
2. Rondela (⅜ x ⅞ inç)
3. Ara parça
4. Zincirin üçüncü halkası
5. Somun (⅜ inç)

9. Tırmık çekiş ünitesine monte edilip sabitlenmiş şekildeyken, ataşman adaptöründeki halka düzeneğinde yer alan üst rondela ile ara parça arasındaki mesafeyi, Şekil 11 şeklinde gösterildiği gibi ölçün.

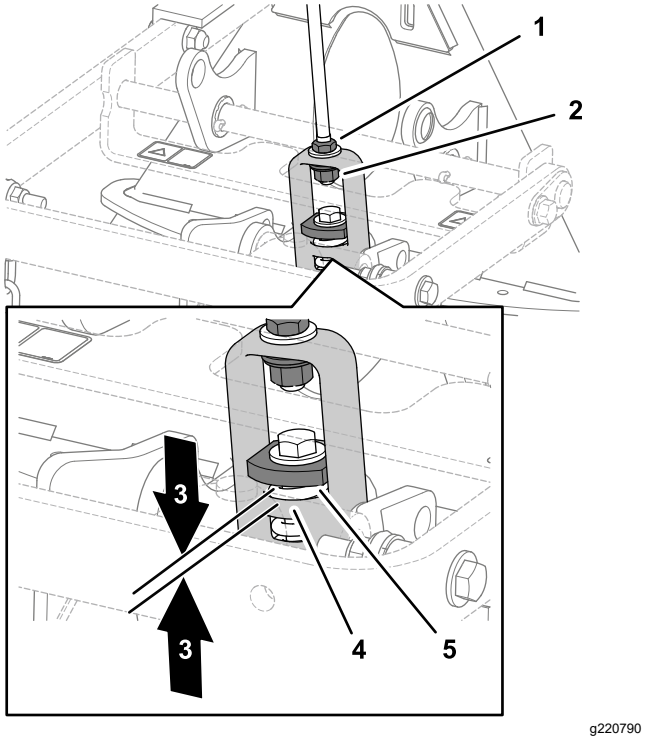

Şekil 11

1. Sıkıştırma somunu
2. Ayar somunu
3. 1,5 - 2 mm
4. Kaldırma çatalı omuzu
5. Ağır rondela

10. Boşluk doğru değilse boşluğu değiştirmek için halka düzeneğindeki sıkıştırma somununu gerektiği şekilde gevşetin ve ayar somununu sıkın veya gevşetin.

Ürüne genel bakış

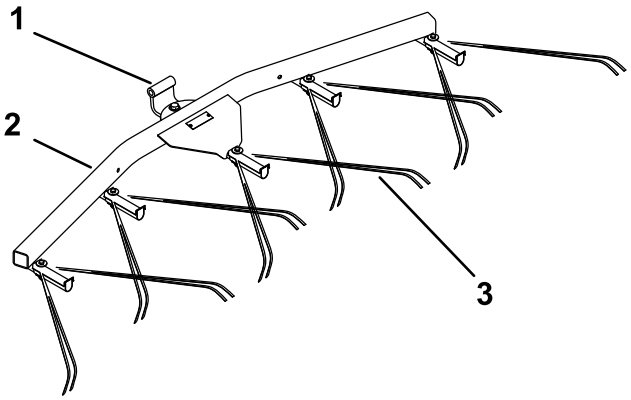

g269320

Şekil 12

1. Kılavuz
2. Yaylı tırmık askısı
3. Yaylı tırmık

Çalıştırma

Bir kapanda tırmıklama gerçekleştirmeden önce tırmıklama ile ilgili bu bölümü okuyun. Dişli tırmık ataşmanı yapılacak ayarlamalarını etkileyen birçok faktör söz konusudur. Kumun dokusu ve derinliği, nem içeriği, yabani otlar ve sıkışma özellikleri sahadan sahaya ve hatta aynı saha içindeki kapandan kapana farklılık gösterebilir. Sahanızda en iyi sonuçları elde etmek için tırmıkta gerekli ayarlamaları yapın.

Eğitim Süresi

Sahadaki büyük, düz bir kapanda tırmıklama pratiği yapın. Tırmığı başlatma, durdurma, döndürme, kaldırma ve indirme ile kapana girme ve çıkma gibi işlemlerin pratiğini yapın. Pratik yaparken ortalama motor hızı ve düşük yürüyüş hızı kullanın. Bu eğitim süresi, makinenin kullanılması ile ilgili güven kazanmanıza yardımcı olacaktır.

Not: Ataşman indirilmiş haldeyken çekiş ünitesiyle geriye doğru hareket etmeyin. Aksi takdirde ataşman hasar görecektir.

Tırmıklama İpuçları

Kum yeterli derinliğe sahipse düz alanlarda kapanın kenarına kadar tırmıklama gerçekleştirebilirsiniz.

Kum kenarlara doğru seyrelip çimen alana yayılırsa alttaki toprağın bozulmaması için kenarla aranıza yeterli mesafeyi koruyun.

Kısa, eğimli yokuşlara çok yakın yerlerde tırmıklama gerçekleştirmeyin. Kum, kapanın altına akacaktır.

Eğimli yokuşlar ve küçük cepler gibi alanlarda el tırmığıyla küçük düzeltmeler yapılması gerekebilir.

Tırmıklama Deseni

Kapanda, Şekil 13 şeklinde gösterilen desen uyarınca tırmıklama gerçekleştirin. Bu desen, gereksiz üst üste binmeleri engeller, sıkışmayı en az düzeyde tutar ve kumda düzgün, hoş bir desen bırakır.

Kapana, eğimin az olduğu bir alandan, direkt uzunlamasına girin. Kapanın ortasından neredeyse ucuna kadar gidin, sağ veya sola olabildiğince keskin bir dönüş yapın ve ilk geçişin hemen yanına geri gelin. Çizimde gösterildiği üzere dışa doğru bir spiral çizin ve kapanı zeminin düz olduğu bir alandan doğru açıyla terk edin.

Eğimli, kısa yokuşlarda ve küçük ceplerde el tırmığı ile düzeltmeler gerçekleştirin.

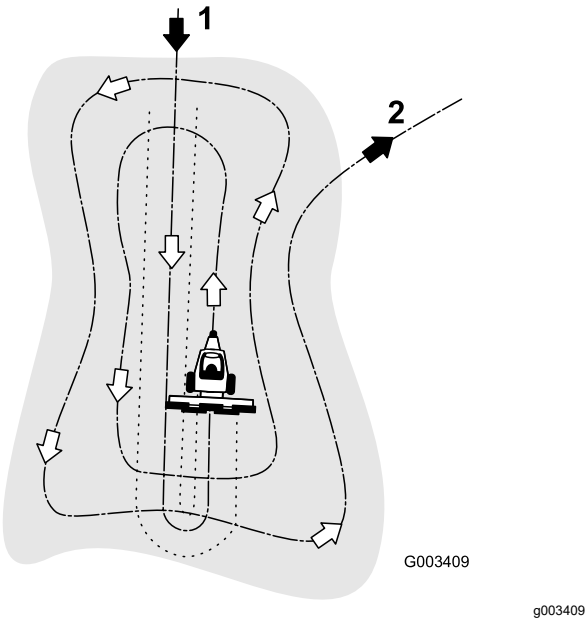

Şekil 13

1. Kapana, zeminin düz olduğu bir alandan, direkt uzunlamasına girin.
2. Kapanı, zeminin düz olduğu bir alandan doğru açıyla terk edin.

Kapana Girilmesi ve Çıkılması

Kapana girerken, tırmık kum üzerine gelene kadar tırmığı indirmeyin. Böylelikle çimenlik alanları kesmez veya kapana çimen parçaları veya başka kalıntılar taşımazsınız. Makine hareket ederken tırmığı indirin.

Kapandan çıkarken, ön tekerlek kapandan çıktığında tırmığı kaldırmaya başlayın. Makine dışarı çıkarken tırmık kaldırılır ve çim alana kum taşımaz.

Bir süre sonra deneyim ve pratik ile birlikte kapana düzgün şekilde girmek için gerekli zamanlamayı kavrayacaksınız.

Tırmık Açısının Ayarlanması

Tırmığın kum üzerindeki agresifliğini artırmak veya azaltmak üzere tırmık pozisyonunu değiştirebilirsiniz. Dilediğiniz agresiflik seviyesini elde etmek için çeki demiri ve tırmığı aşağıdaki şekillerde gösterildiği gibi monte edin.

En Düşük Çatal Dişi Kavraşmasının Ayarlanması

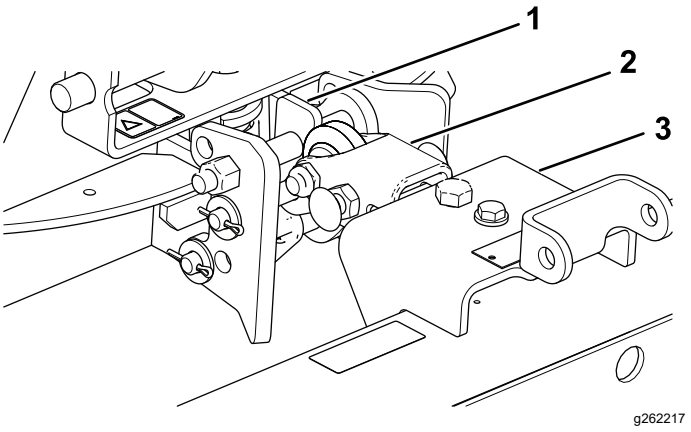

Şekil 14

1. Üstte düz
2. Çeki demiri
3. Tırmık

1. Çekme donanımı düzeneğini düz taraf üstte olacak şekilde monte edin (Şekil 14).
2. Çeki demirini, askı düzeneğinin alt tarafına monte edin (Şekil 14).

Maksimum Diş Etkileşimi Süresinin Ayarlanması

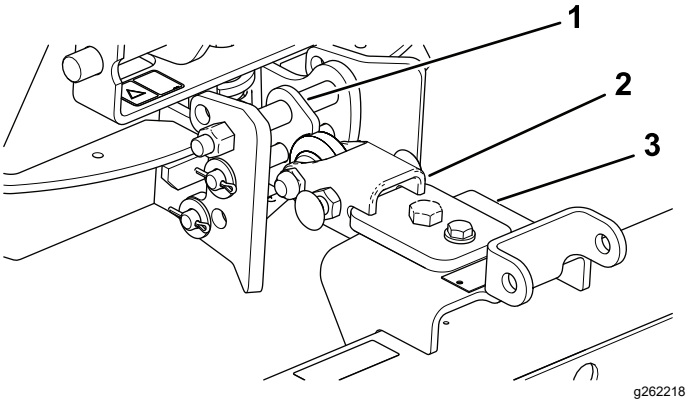

Şekil 15

1. Üstte açılı
2. Çeki demiri
3. Tırmık

1. Çekme donanımı düzeneğini açılı taraf üstte olacak şekilde monte edin (Şekil 15).
2. Çeki demirini, askı düzeneğinin üst tarafına monte edin (Şekil 15).

Taşıma Konumunun Ayarlanması

Taşıma sırasında tırmık yüksekliğini artırmak için aşağıdaki prosedürü izleyin:

1. Tırmık ve kaldırma düzeneğini olabildiğince aşağı indirin.
2. Kaldırma kollarındaki zincirleri çıkarın ve bunları daha yüksek bir konumda yeniden bağlayın.

Not: Tırmığın düzgün şekilde çalışmasını sağlamak için tırmığı çalıştırmadan önce zincirleri asıl eğim konumlarına döndürün.

Bakım

Tırmık ve Çekiş Ünitesinin Kontrol Edilmesi ve Temizlenmesi

Tırmıklama işleminden sonra makineyi iyice temizleyin. Bu makine asıl olarak kumda kullanıldığından ve kum, aşındırıcı bir malzeme olduğundan her kullanım sonrasında kumu yıkayın. Makineyi sık sık temizliyorsanız (kumun sertleşmesine imkan tanımadan) nozülü çıkarılmış bir hortumdan akan su ile temizleyin. Yüksek basınçlı su akışı, kumu aşınabilecek alanlara taşıyabilir ve kum burada, taşlama bileşeni görevi görebilir.

Not: Ataşman adaptörü çekiş ünitesi adaptörüne yapışıyorsa parçaları birbirinden ayırmak için kaldıraç yuvasına bir levye veya tornavida yerleştirin (Şekil 16).

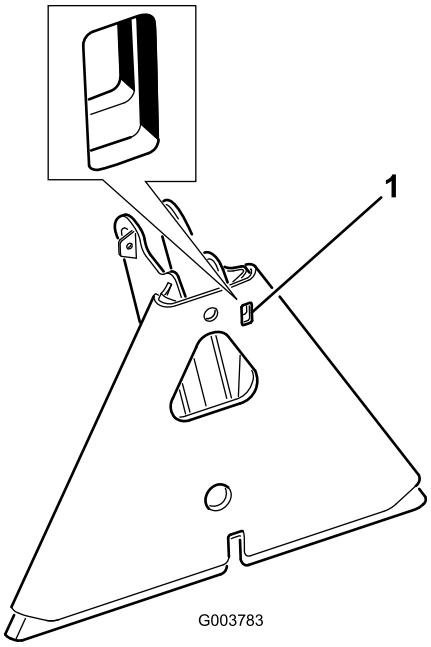

g003783

Şekil 16

1. Kaldıraç yuvası

Ataşman Adaptörünün Greslenmesi

Ataşman adaptöründeki kilit kolu serbest ve kolay bir şekilde çevrilemiyorsa Şekil 17 şeklinde gösterilen alana hafif miktarda gres uygulayın.

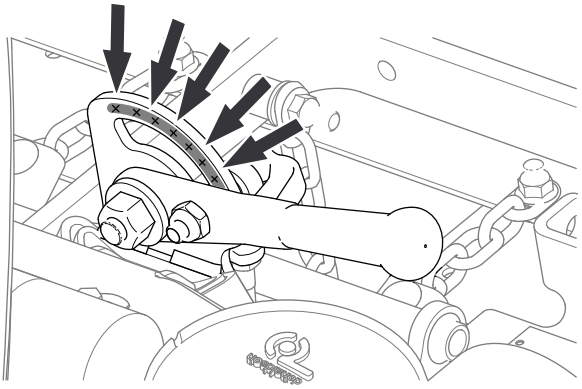

g220788

Şekil 17



Count on it.