Bruksanvisning

Greensmaster® eFlex®1021-greenklippare

Modell—Serienummer

04861—414000000 och högre

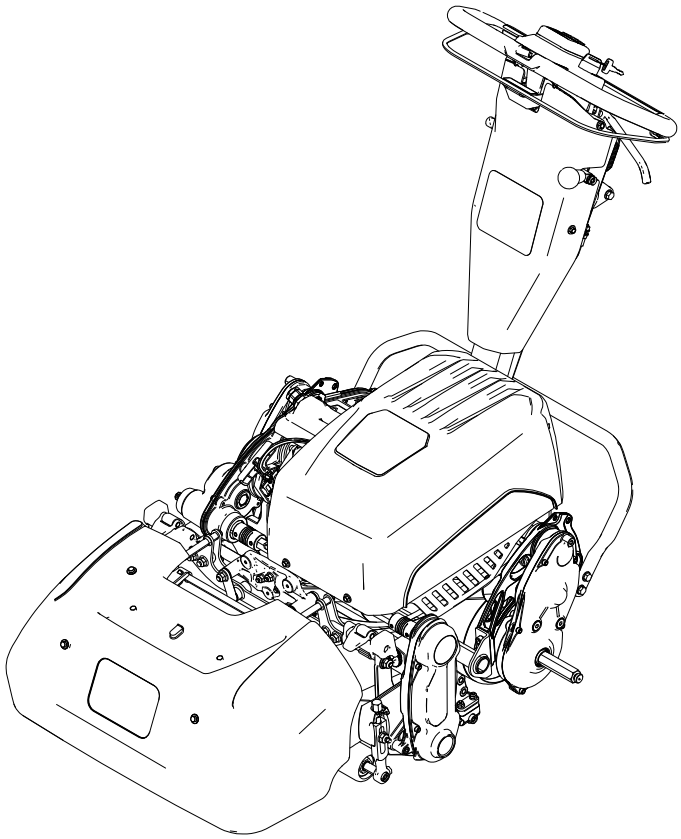

3464-258A

Översättning av originalet (SV)

3464-258

Friskrivningsklausuler och information från tillsynsmyndighet

Produkten uppfyller alla relevanta europeiska direktiv. Mer information finns i den separata produktspecifika försäkran om överensstämmelse.

⚠ VARNING

KALIFORNIEN
Proposition 65 Varning

Kabeln till denna produkt innehåller bly, en kemikalie som av den amerikanska delstaten Kalifornien anses orsaka fosterskador och andra fortplantningsskador. Tvätta händerna efter hanteringen.

Batteripoler och kabelanslutningar med tillbehör innehåller bly och blyföreningar, kemikalier som av den amerikanska delstaten Kalifornien anses orsaka cancer och fortplantningsskador. Tvätta händerna efter hanteringen.

Användning av produkten kan orsaka kemikalieexponering som av den amerikanska delstaten Kalifornien anses orsaka cancer, fosterskador och andra fortplantningsskador.

Innehållsförteckning

Friskrivningsklausuler och information från tillsynsmyndighet 2
Kapitel 1: Introduktion 1–1
Avsedd användning 1–1
Få hjälp 1–1
Konventioner för bruksanvisning 1–2
Kapitel 2: Säkerhet 2–1
Allmän säkerhet 2–1
Säkerhets- och instruktionsdekaler 2–1
Kapitel 3: Montering 3–1
Justera och montera klippenheten 3–1
Montera transporthjulen 3–1
Montera gräskorgen 3–2
Justera spärrbulten till reglaget för handtagshöjdsjustering 3–3
Montera batteriladdaren 3–4
Chapter 4: Product Overview 4–1
Reglage 4–2
Specifikationer 4–10
Redskap/tillbehör 4–11
Kapitel 5: Drift 5–1
Före användning 5–1
Säkerhet före användning 5–1
Utföra dagligt underhåll 5–1
Justera klipphastigheten 5–1
Under användning 5–2

© 2023—The Toro® Company

8111 Lyndale Ave So
Bloomington, MN 55044

Kontakta oss på www.Toro.com
Tryckt i USA

Med ensamrätt

Säkerhet vid användning 5–2
Starta maskinen 5–4
Översikt för klippning 5–4
Klipptips 5–4
Stänga av maskinen 5–5
Efter användning 5–6
Säkerhet efter användning 5–6
Använda maskinen efter klippning 5–6
Koppla ur transmissionen 5–6
Transportera maskinen 5–7
Montera transporthjulen 5–7
Transportera maskinen med transporthjul 5–8
Ta bort transporthjulen 5–8
Transportera maskinen 5–8
Batteridrift 5–9
Säkerhet för batteri och laddare 5–9
Transportera litiumjonbatteriet 5–11
Underhålla litiumjonbatteriet 5–11
Använda litiumjonbatteriladdaren 5–12
Kapitel 6: Underhåll 6–1
Säkerhet vid underhåll 6–1
Rekommenderat underhållsschema 6–2
Kontrollista för dagligt underhåll 6–2
Förberedelser för underhåll 6–3
Förbereda maskinen för underhåll 6–3
Underhålla elsystemet 6–4
Säkerhet för elsystemet 6–4
Serva litiumjonbatteriet 6–4
Kassering av batteriet 6–4
Underhålla batteriladdaren 6–5
Byta ut säkringar 6–5
Underhålla reglage 6–6
Justera drifts-/parkeringsbromsen 6–6
Underhålla drivsystemet 6–7
Byta transmissionsvätskan 6–7
Underhålla klippenheterna 6–7
Knivsäkerhet 6–7
Montera klippenheten 6–7
Ta bort klippenheten 6–8
Information om slipning 6–9
Rengöring 6–10
Rengöra maskinen 6–10
Kapitel 7: Förvaring 7–1
Säkerhet vid förvaring 7–1
Ställa maskinen i förvar 7–1
Förvaringskrav för batterier 7–1
Förvaring av laddaren 7–2
Batterigaranti
Toros garanti
Delstaten Kaliforniens Proposition 65-varningsinformation

Avsedd användning

Denna maskin är en gräsklippare av gåmodell med cylinderknivar som är avsedd att användas av yrkesförare som har anlitats för kommersiellt arbete. Den är huvudsakligen konstruerad för att klippa gräs på väl underhållna gräsytor. Det kan medföra fara för dig och kringstående om maskinen används i andra syften än vad som avsetts.

Läs denna information noga så att du lär dig att använda och underhålla produkten på rätt sätt, och för att undvika person- och produktskador. Du är ansvarig för att produkten används på ett korrekt och säkert sätt.

Få hjälp

Besök www.Toro.com om du behöver utbildningsmaterial om säkerhet och drift, information om tillbehör, hjälp med att hitta en återförsäljare eller om du vill registrera din produkt.

Kontakta en auktoriserad återförsäljare eller Toros kundservice och ha produktens modell- och serienummer till hands om du har behov av service, Toro-originaldelar eller ytterligare information. Numren finns på produktens serienummerplåt (1). Skriv in numren i det tomma utrymmet.

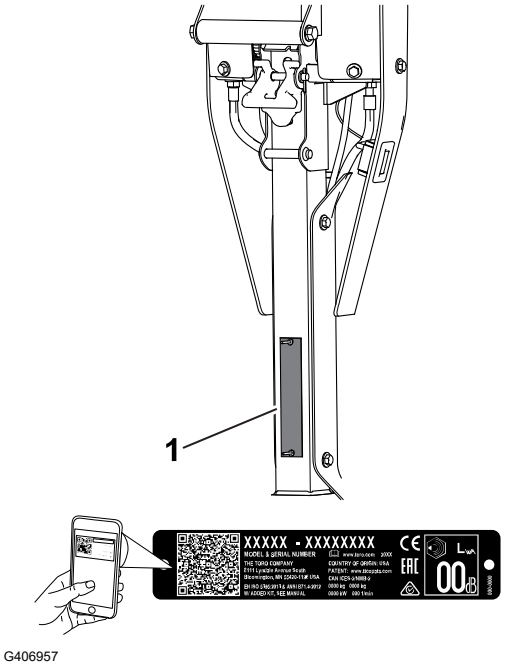

G406957

VIKTIGT

Skanna rutkoden på serienummerdekalen (i förekommande fall) med en mobil enhet för att få tillgång till information om garanti, reservdelar och annat.

Modell-nummer:		**Serie-nummer:**	

Konventioner för bruksanvisning

I den här bruksanvisningen anges potentiella risker och alla säkerhetsmeddelanden har markerats med en varningssymbol, som anger fara som kan leda till allvarliga personskador eller dödsfall om föreskrifterna inte följs.



G405934

Två ord används också i den här bruksanvisningen för att markera information. **Viktigt** anger speciell teknisk information och **Observera** anger allmän information som är värd att notera.

Allmän säkerhet

Maskinen kan slita av händer och fötter och kasta omkring föremål.

- Läs och förstå innehållet i den här *bruksanvisningen* innan du startar maskinen.
- Håll koncentrationen helt på maskinen när du använder den. Delta inte i aktiviteter som kan distrahera dig, eftersom personskador eller materiella skador då kan uppstå.
- Håll händer och fötter på avstånd från maskinens rörliga delar.
- Kör endast maskinen om skydd och andra säkerhetsanordningar sitter på plats och fungerar.
- Håll kringstående och barn borta från arbetsområdet. Låt aldrig barn köra maskinen.
- Stäng av maskinen, ta ut nyckeln (i förekommande fall) och vänta tills alla rörliga delar har stannat innan du kliver ur förarsätet. Låt maskinen svalna innan du justerar, rengör, förvarar eller utför underhåll på den.

Felaktigt bruk eller underhåll av maskinen kan leda till personskador. För att minska risken för skador ska du alltid följa säkerhetsanvisningarna och uppmärksamma varningssymbolen (⚠). Symbolen betyder Var försiktig, Varning eller Fara – anvisning om personsäkerhet. Underlåtenhet att följa anvisningarna kan leda till personskador eller dödsfall.

Säkerhets- och instruktionsdekaler

Säkerhetsdekalerna och säkerhetsinstruktionerna är fullt synliga för föraren och finns nära alla potentiella farozoner. Ersätt dekaler som har skadats eller saknas.

Dekaldel: 120-9570



s_decal120-9570

1 Varning – håll avstånd till rörliga delar och se till att alla skydd sitter på plats.

Dekaldel: 133-8061



s_decal133-8061

Dekaldel: 137-9712

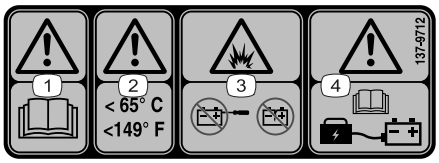

decal137-9712

1 Varning – läs *bruksanvisningen*.

2 Varning – förvara vid temperaturer under 65 °C.

3 Explosionsrisk – öppna inte batteriet och använd inte ett skadat batteri.

4 Varning – information om batteriladdning finns i *bruksanvisningen*.

Dekaldel: 138-1644

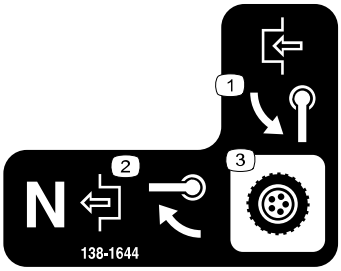

s_decal138-1644

1 Vrid handtaget för att koppla in transmissionen.

2 När maskinen är i neutralläget vrider du handtaget för att koppla ur transmissionen.

3 Transmissionsreglage

Dekaldel: 138-1589

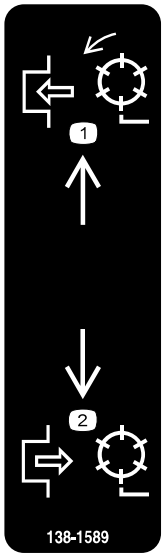

s_decal138-1589

1 Aktivera cylindrarna.

2 Avaktivera cylindrarna.

Dekaldel: 138-2138

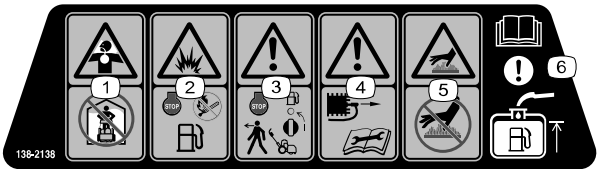

s_decal138-2138

1 Giftiga ångor eller gaser, kvävningsrisk – kör inte motorn i slutna utrymmen.

2 Explosionsrisk – stäng av motorn innan du fyller på bränsle. Eldning, öppna lågor och rökning är förbjudet när du fyller på bränsle.

3 Varning – stäng av motorn och stäng bränslekranen innan du kliver ur maskinen.

4 Varning – koppla bort tändkabeln innan du utför underhåll.

5 Varning för het yta – vidrör inte den heta ytan.

6 Obs! Information om att fylla på bränsletanken finns i *bruksanvisningen*.

Dekaldel: 138-5532



s_decal138-5532

1 Dra upp för att frikoppla bromsen.

2 Dra nedåt för att lägga i bromsen.

3 Parkeringsbroms – låst

4 Parkeringsbroms – olåst

5 Varning – läs *bruksanvisningen*.

6 Varning – använd inte maskinen om du inte har genomgått förarutbildning.

7 Varning – använd hörselskydd.

8 Risk för utslungade föremål – håll kringstående på avstånd.

9 Varning – håll avståndet till rörliga delar och se till att alla skydd sitter på plats.

10 Bogsera inte maskinen.

Dekaldel: 138-5533

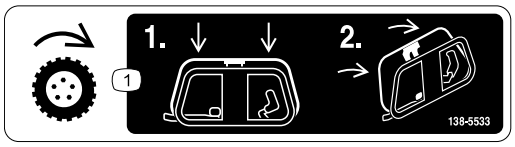

s_decal138-5533

1 Drivreglage – tryck ned drivreglaget och dra det sedan mot handtaget.

Dekaldel: 138-5534

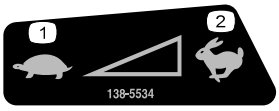

s_decal138-5534

1 Långsamt

2 Snabbt

Dekaldel: 139-5178

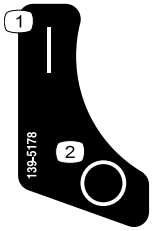

s_decal139-5178

1 På

2 Av

Dekaldel: 139-5614

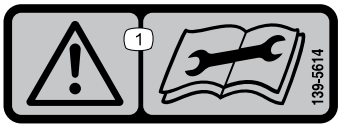

s_decal139-5614

1 Varning – läs *bruksanvisningen* innan du utför underhåll.

Dekaldel: 147-2255

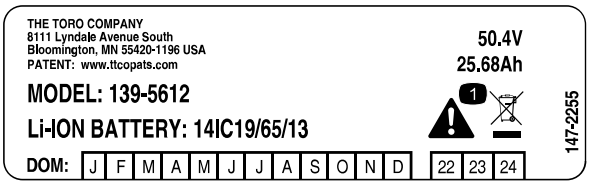

s_decal147-2255

1. Varning – kassera inte.

Justera och montera klippenheten

Delar som krävs

1	Klippenhet (beställ separat, kontakta en auktoriserad Toro-återförsäljare)
1	Sexkantsrör
1	Fjäder
1	Stoppring

1. Justera klippenheten efter önskade inställningar. Se klippenhetens *bruksanvisning*.
2. Montera fjädern ①, stoppringen ② och sexkantsröret ③ på transmissionens kopplingsaxel.
3. Montera klippenheten på maskinen.

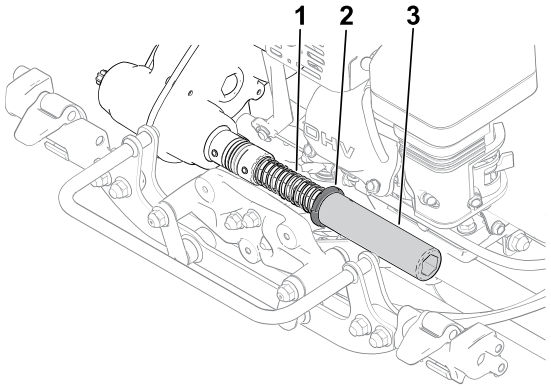

G404684

Montera transporthjulen

Du kan köpa en transporthjulsats som tillval (modell 04123). Kontakta din auktoriserade Toro-återförsäljare.

1. Säkerställ att däcken är pumpade till 0,83–1,03 bar.
2. Flytta stödet till läget för TRANSPORTHJULSERVICE.

3. Skjut på ett hjul på en axel ①.
4. Vrid bort hjullåsklämman ② från hjulets mitt så att det kan glida längre in på axeln.
5. Vrid hjulet bakåt och framåt tills det sitter helt och hållet på axeln och låsklämman är fäst i gängan på axeln.
6. Upprepa proceduren på maskinens andra sida.
7. Sänk försiktigt ned maskinen från stödet.

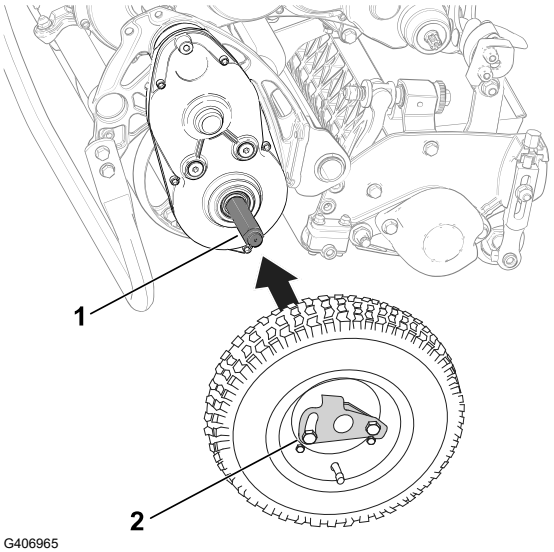

G406965

Montera gräskorgen

Delar som krävs

1	Gräskorg

VIKTIGT

Om du tappar korgen ska du undersöka om lyftarmens kontaktpunkter ① nära korgens undre kant är skadade. Räta ut dem innan korgen används.

Om lyftarmens kontaktpunkter på korgen är böjda kan kontakt mellan korgen och klippenheten uppstå, vilket i sin tur kan leda till buller och/eller skador på korgen och klippenheten.

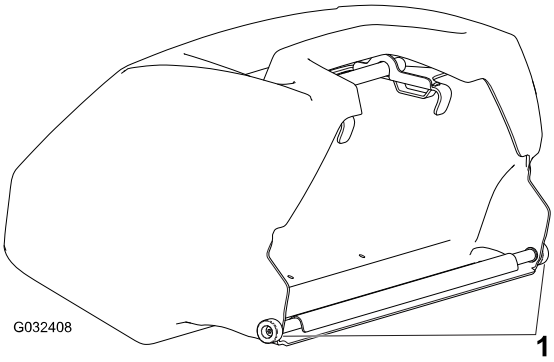

G404688

1. Ta tag i korgens handtag.
2. Led korgens kant mellan klippenhetens sidoplåtar och över den främre rullen.

3. Montera gräskorgskrokarna 2 över ramens ögla 1.

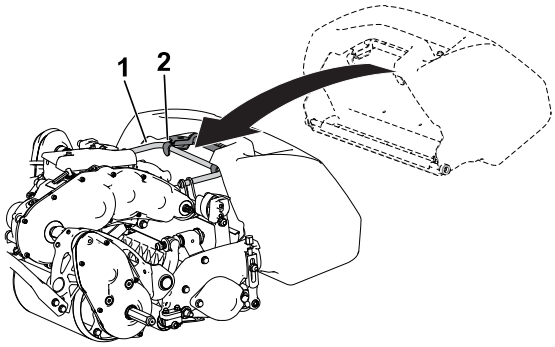

G404689

Justera spärrbulten till reglaget för handtagshöjdsjustering

Om reglaget för handtagshöjdsjustering inte är parallellt med den övre svetskonstruktionen justerar du bulten med hjälp av följande steg:

1. Lossa muttern 1 på spärrbulten 3 så att bulthuvudet kan röra sig fritt precis utanför svängstoppet 2.

   Obs! Du kan minska spänningen på bulten genom att trycka på fjädern på reglaget för handtagshöjdsjustering.

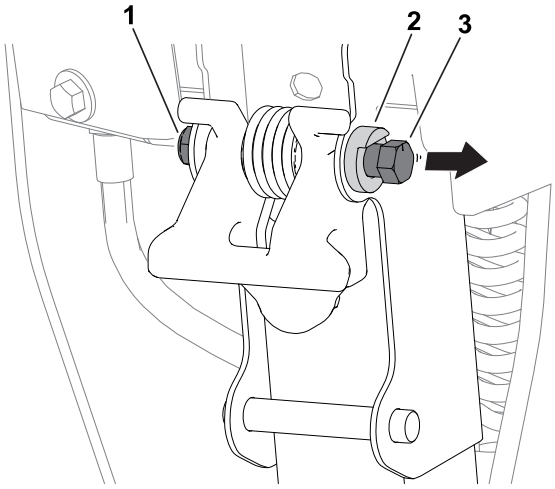

G440770

2. Vrid bulten medurs ③ eller moturs ④ för att justera vinkeln på reglaget för handtagshöjdsjustering ② inåt eller utåt. Reglaget för handtagshöjdsjustering ska vara parallellt med den övre svetskonstruktionen ① .
3. Dra åt muttern på spärrbulten så att bulten hålls fast i det nya läget av svängstoppet.

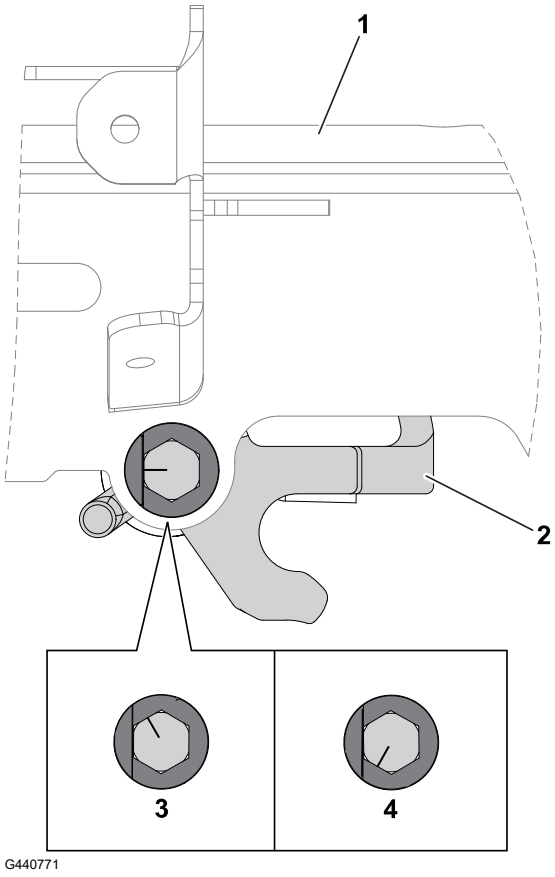

Montera batteriladdaren

Valfritt

Delar som krävs

4	Skruv (¼ tum med ett huvud med en diameter på 7/16) – medföljer ej

Du kan montera laddaren på en yta med hjälp av nyckelhålen på baksidan av laddaren. Använd skruvar som har en axel med en diameter på ¼ tum och ett huvud med en diameter som är mindre än 11 mm.

VIKTIGT

Undersök arbetsområdet och utse den plats som bäst uppfyller kriterierna för en säker och effektiv användning av laddaren.

Chapter 4

Product Overview

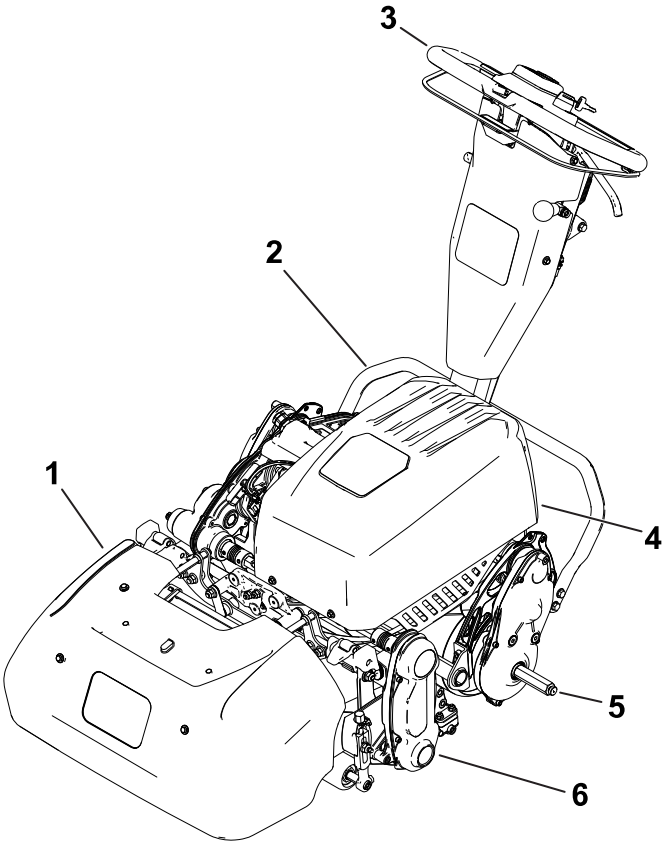

1. Grskorg
2. Std
3. Handtag
4. Batteripaket
5. Transporthjulaxel
6. Klippenhet

Reglage

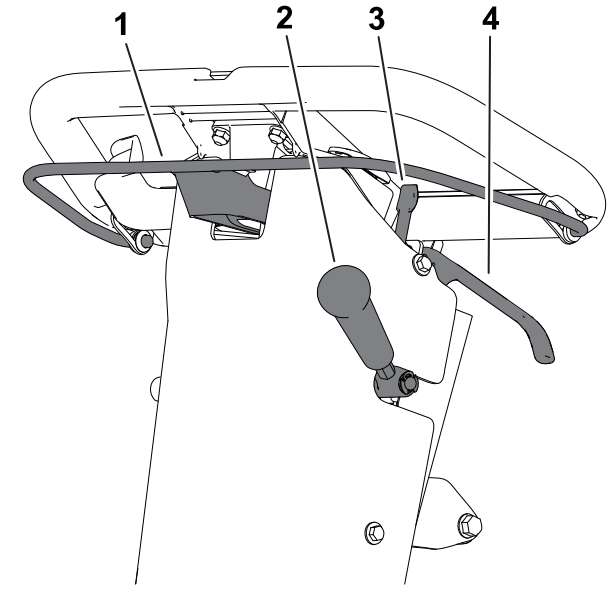

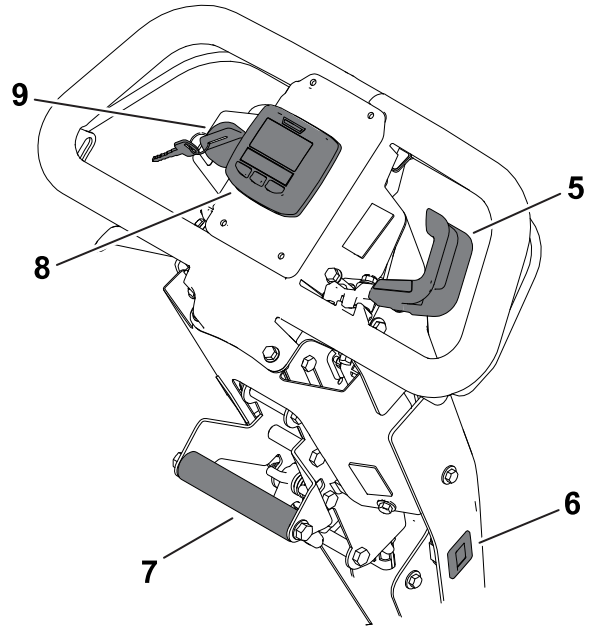

G407032

1. Kopplingsreglage
2. Klippenhetens drivningsspak
3. Parkeringsbromssprr
4. Driftsbromsspak
5. Hastighetsreglage
6. Timmtare
7. Lyfthjlpshandtag
8. InfoCenter
9. Tndningsls

Kopplingsreglage

Koppla in eller ur hjuldrivningen med kopplingsreglaget.

- **Koppla in hjuldrivningen** Ⓐ**:** Dra spaken uppåt och håll den mot handtaget.
- **Koppla ur hjuldrivningen** Ⓑ**:** Släpp spaken.

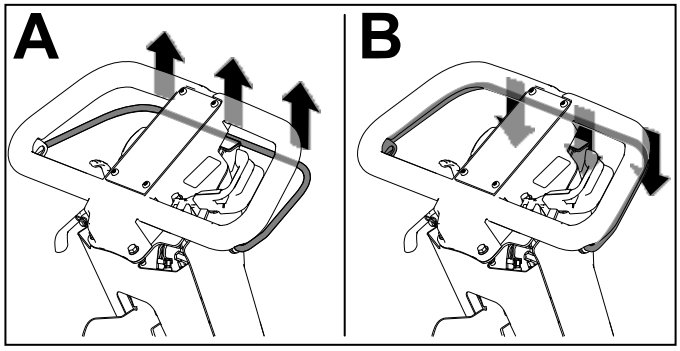

G404693

Hastighetsreglage

- **Minska motorvarvtal** ①**:** Vrid spaken uppåt.
- **Öka motorvarvtal** ②**:** Vrid spaken nedåt.

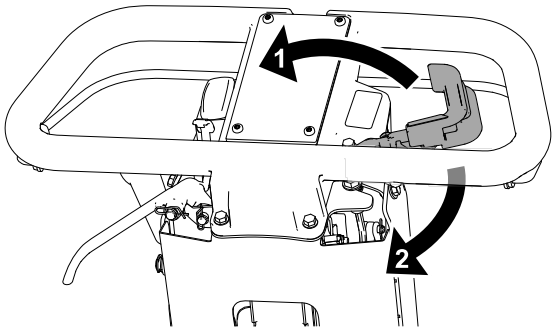

G404708

Cylinderhastighetsreglage

Ställ in cylinderhastigheten med cylinderhastighetsreglaget.

- **Hög cylinderhastighet:** Vrid vredet så att ”H” på vredet riktas mot maskinens främre del.
- **Låg cylinderhastighet:** Vrid vredet så att ”L” på vredet riktas mot maskinens främre del.

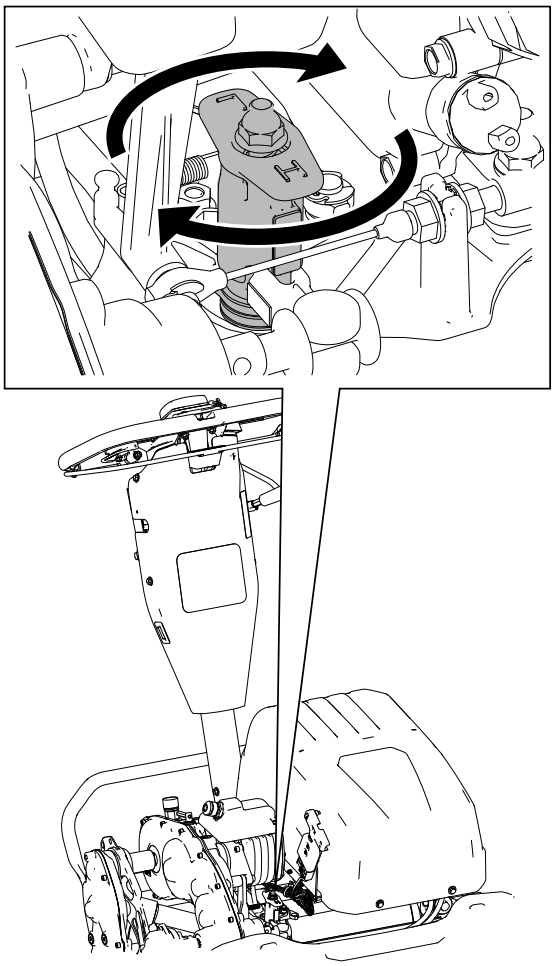

G426885

Tändningslås

- **Starta maskinen:** Dra nyckeln till PÅSLAGET läge.
- **Stänga av maskinen:** Dra nyckeln till AVSTÄNGT läge.

Driftsbromsspak

Dra driftbromsspaken mot handtaget för att sakta ned eller stanna maskinen.

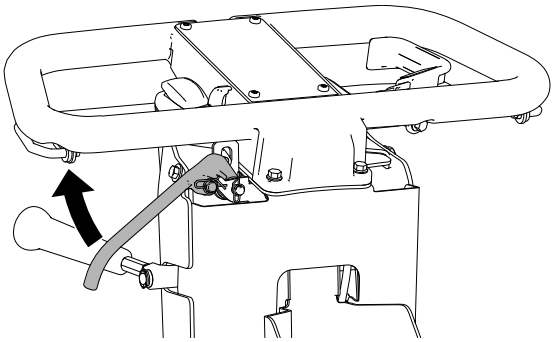

G404699

Parkeringsbromsspärr

- **Koppla in parkeringsbromsen** ①**:** Vrid parkeringsbromsspärren mot dig medan driftsbromsspaken är inkopplad.
- **Koppla ur parkeringsbromsen** ②**:** Dra driftsbromsspaken mot handtaget.

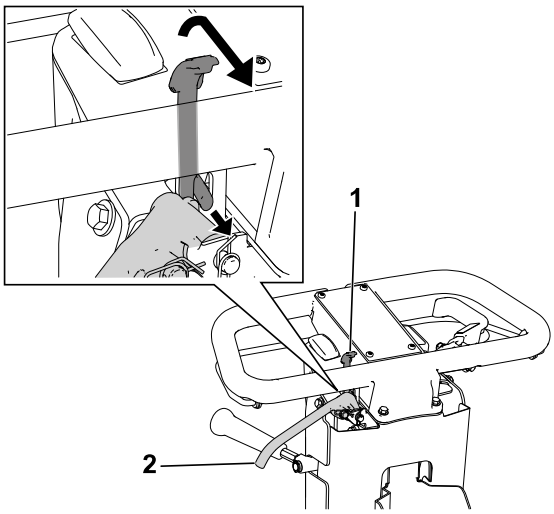

G404700

Klippenhetens drivningsspak

Koppla in eller ur klippenheten med klippenhetens drivningsspak medan kopplingsreglaget är aktiverat.

- **Koppla in klippenheten** ②**:** För spaken nedåt.
- **Koppla ur klippenheten** ①**:** För spaken uppåt.

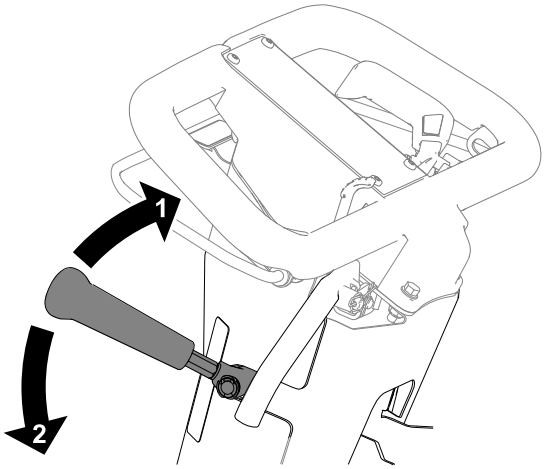

G404701

Timmätare

Timmätaren registrerar motorns totala drifttid för att underlätta schemaläggning av regelbundet underhåll.

LCD-skärm för InfoCenter

LCD-skärmen InfoCenter visar information om maskinen som t.ex. batteriets laddning, hastigheten och olika typer av diagnostisk och annan information om maskinen och batteriet. Följande figur illustrerar InfoCenter och huvudinformationsskärmen.

LCD-skärm för InfoCenter (fortsättning)

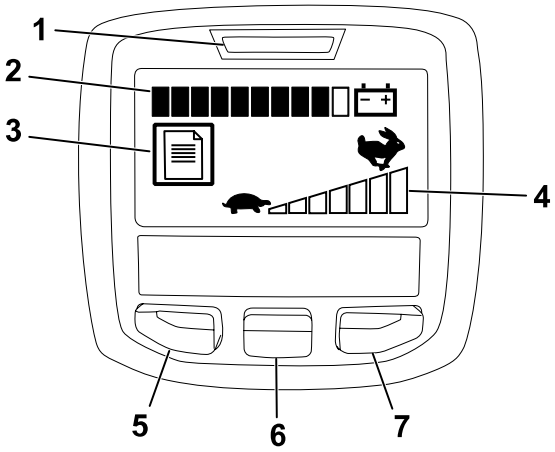

G404709

- Strömlampa/felindikator ① – tänds när du slår på maskinen. Lampan blinkar även när ett fel har uppstått i maskinen.
- Batteriladdningsindikator ② – när batteriet är helt laddat är alla rutorna i indikatorn helt svarta. Allteftersom kraft förbrukas fylls rutorna med vitt från höger till vänster medan batteriet laddas ur. När endast en av rutorna fortfarande är svart är batteriet nästan urladdat. Maskinen går in i ett energisparläge som begränsar hastigheten med 25 %. Du bör omedelbart ladda batteriet.
- Indikator för fellogg ③ – den här ikonen visar att ett fel har loggats som måste undersökas.
- Inställning av hastighetsreglage ④ – hur snabbt rutorna blir svarta från vänster till höger beror på inställningen av hastighetsreglaget. När alla rutorna är fyllda med vitt är maskinen i nolläge.
- Menyåtkomst/tillbakaknapp ⑤ – tryck på den här knappen för att få åtkomst till InfoCenter-menyerna. Du kan också använda den för att gå ut ur menyn som du använder.
- Nedåtknapp ⑥ – använd den här knappen för att bläddra nedåt i menyerna.
- Högerknapp ⑦ – använd den här knappen när du vill öppna en meny där en högerpil indikerar ytterligare innehåll.

Obs! Knapparnas funktioner kan ändras beroende på omständigheterna. Vid varje knapp visas en ikon som förklarar den aktuella funktionen.

Menyobjekt för InfoCenter

Huvudmeny

Menyobjekt	Beskrivning
Fel	Felmenyn innehåller en lista med de senaste maskinfelen som uppstått. Se *servicehandboken* eller kontakta en auktoriserad Toro-återförsäljare för mer information om felmenyn.
Service	Servicemenyn innehåller information om maskinen som t.ex. antal brukstimmar och batteriets användning och status.
Diagonstik	Diagnostikmenyn innehåller en lista över maskinens olika aktuella statusar. Den kan användas för att felsöka vissa problem eftersom den snabbt visar vilka av maskinens reglage som är på och av.
Inställningar	I menyn Inställningar kan du ställa in InfoCenter-skärmen efter egna önskningar.
Om	I menyn Om står maskinens modellnummer, serienummer och programvaruversion.

LCD-skärm för InfoCenter (fortsättning)

Servicemeny

Menyobjekt	Beskrivning
Timmar	Visar antalet timmar som maskinen har varit påslagen.
Klipptid	Visar antalet timmar som cylindern har varit påslagen.
Kraftförbrukning	Visar kraften som batteriet levererar i Watt.
Batteriladdning	Visar batteriets aktuella laddning i procent av den totala kapaciteten.
Batteriström	Visar strömstyrkan som batteriet levererar i Amp.
Batterispänning	Visar batteriets potential i Volt.
Total användning	Visar den totala batterianvändningen i amperetimmar.
Kapacitet	Ange den aktuella batterikapaciteten i amperetimmar.
Laddningscykler	Visar den totala mängden batteriladdningscykler. En laddningscykel definieras av förfarandet att ansluta och koppla bort laddaren.
Batteritimmar	Visar det totala antalet timmar som batteriet har varit aktivt.
Slipning	Ställer in maskinen på slipningsläge.
Energi	Visar den sammanlagda energin som batteriet tillfört under sin livstid i Wattimmar.

Diagnostikmenyn

Menyobjekt	Beskrivning
Nyckel på	Visar ifall tändningsnyckeln är på eller av.
Hjuldrivning	Visar ifall hjuldrivningen är inkopplad eller urkopplad.
Gasreglage	Visar gasreglagets inställning i volt (används för att beräkna önskat varvtal).
Reglage	Anger reglagets inställningar i volt.
Önskat varvtal	Visar önskat motorvarvtal enligt hastighetsreglagets inställningar.
Motorvarvtal	Visar det faktiska motorvarvtalet.
12 V-tillförsel	Visar strömtillförsel #1 från kontrollern till givaren.
5 V-tillförsel	Visar strömtillförsel #2 från kontrollern till givaren.
CAN-buss	Visar status för maskinens kommunikationsbuss

LCD-skärm för InfoCenter (fortsättning)

Menyn Inställningar

Menyobjekt	Beskrivning
Språk	Med den här inställningen kan du ändra språket som används i InfoCenter.
Enheter	Med den här inställningen kan du ändra enheterna som används i InfoCenter. Menyalternativen är brittiska standardenheter och metriska.
LCD-bakgrunds-belysning	Med den här inställningen kan du öka eller minska LCD-skärmens ljusstyrka.
LCD-kontrast	Med den här inställningen kan du ändra kontrasten mellan mörka och ljusa områden på LCD-skärmen.

Menyn Om

Menyobjekt	Beskrivning
Modell	Visar maskinens modellnummer.
SN	Visar maskinens serienummer.
S/W Rev	Visar versionsnumret för maskinens programvara.

Obs! Om du ändrar språket eller kontrasten av misstag till en inställning där du inte längre förstår eller kan se displayen ska du kontakta en auktoriserad Toro-återförsäljare så att du kan få hjälp med att återställa displayen.

Reglage för handtagshöjdsjustering

Dra upp reglaget för handtagshöjdsjustering (1) och höj eller sänk handtagshöjden till ett bekvämt arbetsläge.

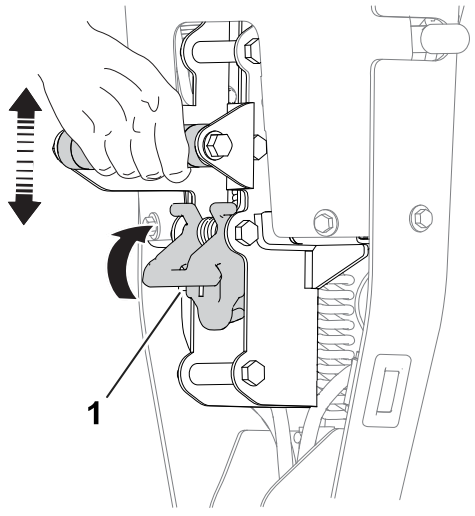

G404702

Stöd

Använd stödet när du monterar eller tar bort transporthjulen eller klippenheten.

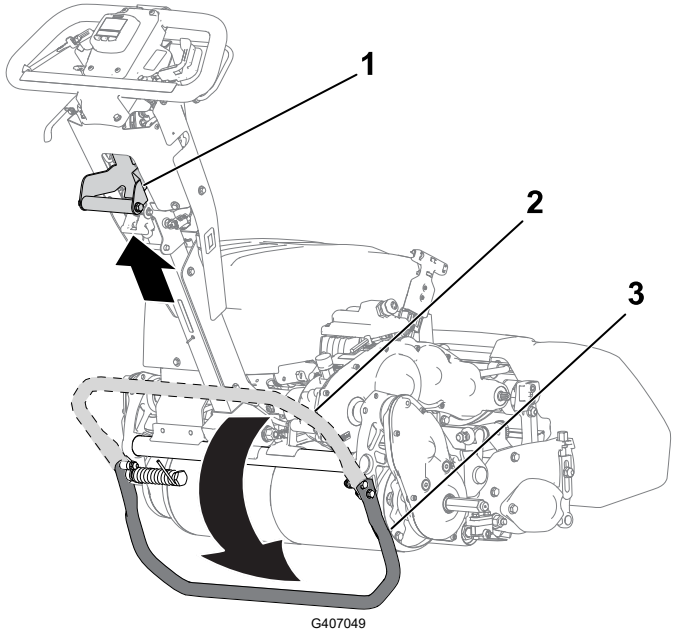

⚠ VAR FÖRSIKTIG ⚠

Maskinen är tung och kan orsaka ryggproblem om den lyfts på fel sätt.

Tryck ned stödet med foten och använd bara lyfthjälpshandtaget för att höja upp maskinen. Om du försöker att höja upp maskinen på stödet på något annat sätt kan det leda till skador.

- **Läget för TRANSPORTHJULSERVICE (3):**

  Använd stödet när du monterar transporthjulen. Sätt foten på stödet samtidigt som du drar lyfthjälpshandtaget (1) uppåt och bakåt.

- **FÖRVARINGSLÄGET (2):**

  1. Håll foten på stödet samtidigt som du sänker drivtrumman till marken.
  2. Ta bort foten från stödet och lämna plats för att låta stödet dras in i förvaringsläget.

- **Läget förKLIPPENHETSSERVICE (1):**

  För att förhindra att maskinen tippar bakåt när klippenheten tas bort ska du sänka stödet och skjuta ut fjädersprinten (2) så att den håller stödet i rätt läge.

Stöd (fortsättning)

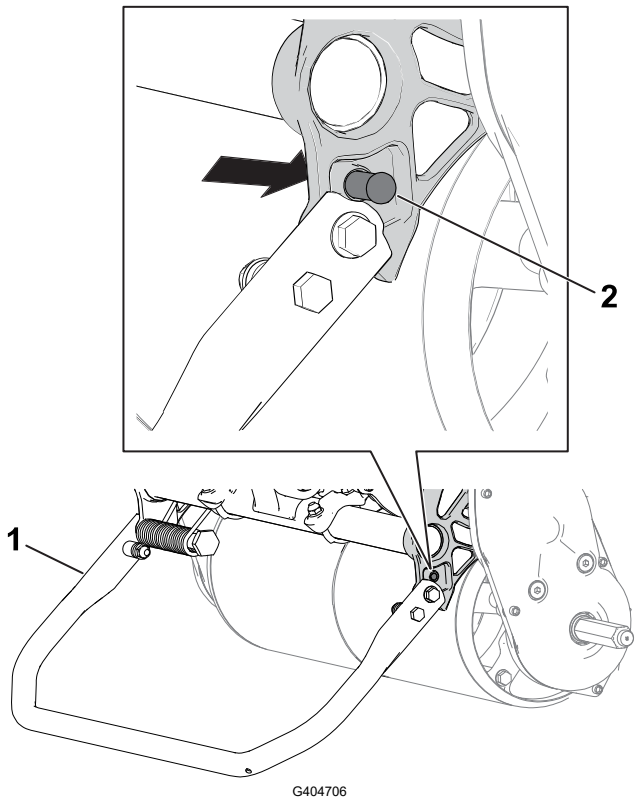

1. Stöd – läget för KLIPPENHETSSERVICE
2. Fjädersprint

Specifikationer

Obs! Delarnas specifikationer och utformning kan ändras utan föregående meddelande.

Bredd	91 cm
Torrvikt*	97 kg
Klippbredd	53 cm
Klipphöjd	Se *bruksanvisningen* för klippenheten.
Klämma	Beror på cylinderhastighet och cylinderdrivskivans läge.
Klipphastighet	3,2 km/h till 5,6 km/h
Transporthastighet	8,5 km/h
*Endast traktorenhet. Information om varje enskild klippenhets vikt finns i klippenhetens *bruksanvisning*.	

Elektriska specifikationer

Spänning	48 V
Ström	DC (⎓)

Elektriska specifikationer (fortsättning)

Amperetimmar	25,6 Ah
IP-värde	IP65

Redskap/tillbehör

Det finns ett urval av godkända redskap och tillbehör från Toro som du kan använda för att förbättra och utöka maskinens kapacitet. Kontakta en auktoriserad återförsäljare eller auktoriserad Toro-distributör, eller gå till www.Toro.com för att se en lista över alla godkända redskap och tillbehör.

Använd endast originalreservdelar och tillbehör från Toro för att garantera optimal prestanda och fortlöpande säkerhet för produkten.

Före användning

Säkerhet före användning

Allmän säkerhet

- Låt aldrig barn eller någon som inte har fått utbildning använda eller utföra underhåll på maskinen. Lokala föreskrifter kan begränsa användarens ålder. Det är ägaren som ansvarar för att utbilda alla förare och mekaniker.
- Lär dig hur du använder utrustningen på ett säkert sätt och bekanta dig med manöverreglage och säkerhetsskyltar.
- Stäng av maskinen, ta ut nyckeln (i förekommande fall) och vänta tills alla rörliga delar har stannat innan du kliver ur förarsätet. Låt maskinen svalna innan du justerar, rengör, förvarar eller utför underhåll på den.
- Lär dig att stanna maskinen och att snabbt stänga av motorn.
- Kontrollera att förarkontrollreglage, säkerhetsbrytare och skyddsanordningar sitter fast och fungerar som de ska. Kör inte maskinen om dessa inte fungerar som de ska.
- Inspektera området där maskinen ska användas och ta bort föremål som maskinen kan slunga iväg.

Utföra dagligt underhåll

Utför procedurerna som ska utföras dagligen eller före varje användning, vilka anges i underhållsschemat, innan du startar maskinen för dagen.

Justera klipphastigheten

1. Fastställ lämplig klipphastighet enligt följande tabell:

Klipphastighet

Cylinderhastighet	Drivskivans läge	Klippenhet		
		8 knivar	11 knivar	14 knivar
Låg	Låg	7,3 mm	5,3 mm	4,2 mm
Låg	Hög	6,1 mm	4,4 mm	3,5 mm

Justera klipphastigheten (fortsättning)

Klipphastighet (fortsättning)

Cylinderhastighet	Drivskivans läge	Klippenhet		
		8 knivar	11 knivar	14 knivar
Hög	Låg	5,9 mm	4,3 mm	3,4 mm
Hög	Hög	5,0 mm	3,6 mm	2,8 mm

2. Justera cylinderhastighetsreglaget till den HÖGA eller LÅGA inställningen efter behov.
3. Ställ in cylinderdrivskivan på klippenheten i HÖGT eller LÅGT läge efter behov. Se klippenhetens *bruksanvisning*.

Under användning

Säkerhet vid användning

Allmän säkerhet

- Ägaren/operatören kan förebygga och ansvarar för olyckor som kan ge upphov till personskador eller skador på egendom.
- Använd lämpliga kläder, inklusive ögonskydd, långbyxor, rejäla och halkfria skor samt hörselskydd. Sätt upp långt hår och använd inte hängande smycken eller löst sittande kläder.
- Kör inte maskinen om du är sjuk, trött eller påverkad av alkohol eller läkemedel.
- Håll koncentrationen helt på maskinen när du använder den. Delta inte i aktiviteter som kan distrahera dig, eftersom personskador eller materiella skador då kan uppstå.
- Säkerställ att alla drivenheter är i neutralläge, att parkeringsbromsen är inkopplad och att du sitter i förarsätet innan du startar maskinen.
- Håll kringstående och barn borta från arbetsområdet. Se till att gräskorgen är monterad på maskinen och var försiktig om medarbetare måste närvara.
- Använd endast maskinen om du har god sikt, så att du kan undvika gropar och dolda faror.
- Använd inte maskinen när det finns risk för blixtnedslag.
- Var försiktig när du klipper vått gräs. Dåligt fotfäste kan göra att du halkar och faller.
- Håll händer och fötter borta från klippenheten.
- Titta bakåt och nedåt innan du backar för att se till att vägen är fri.
- Var mycket försiktig när du backar eller drar maskinen mot dig.
- Var försiktig när du närmar dig hörn med skymd sikt, buskage, träd eller andra objekt som kan försämra sikten.
- Stanna klippenheten om du inte klipper.
- Koppla ur klippenhetens drivning och stäng av maskinen innan du ställer in klipphöjden.

Säkerhet vid användning (fortsättning)

- Lämna aldrig en maskin som är i gång utan uppsikt.
- Gör följande innan du kliver ur förarsätet:
  - Parkera maskinen på ett plant underlag.
  - Koppla ur klippenheten/klippenheterna.
  - Koppla in parkeringsbromsen.
  - Stäng av maskinen och ta ut nyckeln (i förekommande fall).
  - Vänta tills alla rörliga delar har stannat.
- Stäng av maskinen innan du tömmer korgen.
- Stäng av maskinen och koppla ur klippenhetens drivning i följande situationer:
  - Innan du laddar den
  - Innan du rensar blockeringar
  - Innan du tar bort gräskorgen
  - Innan du kontrollerar, rengör eller underhåller klippenheten
  - När du har kört på något främmande föremål eller om det uppstår onormala vibrationer. Kontrollera noga om klippenheten har skadats och reparera eventuella skador innan du startar och kör maskinen igen.
  - Innan du lämnar förarplatsen
- Använd endast tillbehör och redskap som har godkänts av The Toro® Company.

Säkerhet på sluttningar

- Sluttningar är en betydande faktor vid olyckor som orsakas av att föraren förlorat kontrollen eller att maskinen välter, vilket kan innebära livsfara eller leda till allvarliga personskador. Du ansvarar för säker drift i sluttningar. Du måste vara extra försiktig när du kör maskinen i en sluttning. Vidta följande åtgärder innan du använder maskinen i en sluttning:
  - Läsa sluttningsanvisningarna i bruksanvisningen och på maskinen och förstå dessa.
  - Dagligen utvärdera förhållandena på platsen för att fastställa om sluttningen är säker för maskindrift. Använd sunt förnuft och gott omdöme vid utvärderingen. Förändringar i terrängen, t.ex. fukt, kan snabbt påverka hur maskinen fungerar i en sluttning.
- Kör tvärs över sluttningar, aldrig uppåt eller nedåt i dem. Kör aldrig maskinen i mycket branta eller våta sluttningar. Dåligt fotfäste kan göra att du halkar och faller.
- Identifiera faror nere vid slutet av sluttningen. Kör inte maskinen nära stup, diken, flodbäddar, vatten eller andra riskfyllda områden. Maskinen kan välta plötsligt om ett hjul kör över en kant eller kanten ger vika. Håll ett säkert avstånd mellan maskinen och eventuella riskfyllda områden. Använd ett handverktyg i sådana områden.
- Undvik att starta, stänga av eller svänga med maskinen i sluttningar. Undvik att göra plötsliga ändringar i hastighet eller riktning – sväng långsamt och gradvis.
- Använd inte maskinen under förhållanden där det råder tvekan om hjuldrivning, styrning eller stabilitet. Observera att maskinen kan tappa drivkraft om maskinen körs på vått gräs, tvärs över sluttningar eller nedför en sluttning. Om drivningen tappar dragkraft kan

Säkerhet vid användning (fortsättning)

det leda till att maskinen glider och att du förlorar kontrollen över bromsning och styrning. Maskinen kan glida även om du stoppar drivningen.

- Ta bort eller märk ut hinder som diken, hål, fåror, gupp, stenar eller andra dolda faror. Det kan finnas dolda hinder i högt gräs. Ojämn terräng kan få maskinen att välta.
- Ställ dig inte i maskinens färdriktning om du förlorar kontrollen över maskinen.
- Ha alltid en växel ilagd när du kör maskinen nedför en sluttning. Rulla inte nedför sluttningar i friläget (gäller endast enheter med växellådor).

Starta maskinen

1. Se till att den T-formade kontakten på huvudkablaget är ansluten till huvudströmkällans kontakt
2. Se till att kopplingsreglaget är urkopplat.
3. Dra tändningslåset till PÅSLAGET läge.

Översikt för klippning

1. Transportera maskinen till arbetsområdet.
2. Starta maskinen, ställ in hastighetsreglaget på minskad hastighet, tryck ned handtaget för att höja upp klippenheten och koppla in hjuldrivningen för att transportera maskinen till greenens kant eller tillfart.
3. Stanna maskinen på kanten eller tillfarten.
4. Använd hastighetsreglaget för att öka maskinens hastighet, aktivera klippenheten, aktivera hjuldrivningen och kör maskinen till greenområdet, sänk ned klippenheten till marken och påbörja sedan klippningen.

Klipptips

VIKTIGT

Gräsklippet fungerar som ett smörjmedel under klippning. Om klippenheten används mycket utan gräsklipp kan klippenheten skadas.

- En green skall klippas i en rak fram och tillbaka-rörelse över gräset.
- Undvik att klippa i cirklar eller vända maskinen på greenen för att minska slitage.

Översikt för klippning (fortsättning)

- Sväng maskinen utanför greenen genom att höja klippcylindern (tryck ned handtaget) och gör en droppformad sväng på drivtrumman.
- Klippning ska göras i vanlig gånghastighet. Höga hastigheter sparar lite tid och ger ett dåligt klippresultat.

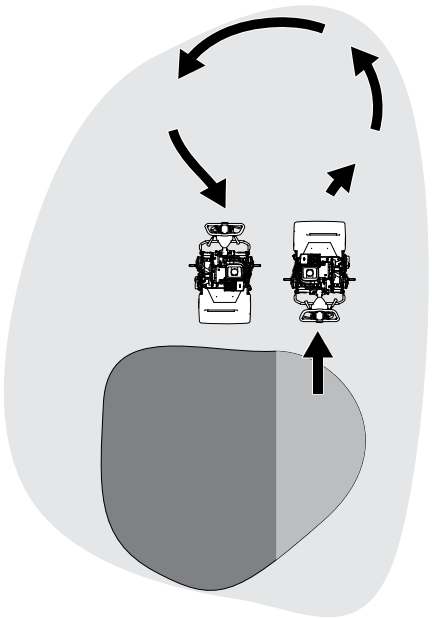

G404724

- Använd inriktningsränderna på korgen som hjälp för att klippa i en rak linje tvärsöver greenen och hålla maskinen på samma avstånd från kanten på föregående klippning (1) .

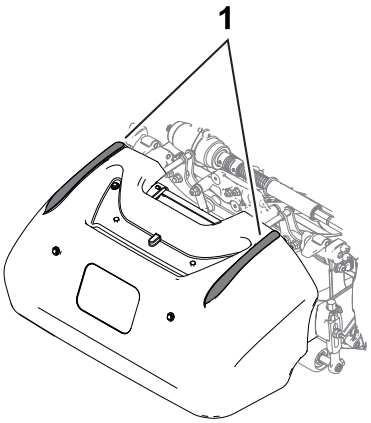

G404728

Stänga av maskinen

1. Släpp upp kopplingsreglaget.
2. För hastighetsreglaget till det LÅNGSAMMA läget.
3. Dra tändningslåset till AVSTÄNGT läge och ta ut nyckeln.

Efter användning

Säkerhet efter användning

Allmän säkerhet

- Stäng av maskinen, ta ut nyckeln (i förekommande fall) och vänta tills alla rörliga delar har stannat innan du kliver ur förarsätet. Låt maskinen svalna innan du justerar, rengör, förvarar eller utför underhåll på den.
- Rengör maskinen från gräs och skräp för att förebygga brand.
- Låt maskinen svalna innan du ställer undan maskinen i ett slutet utrymme.
- Förvara inte maskinen i närheten av en öppen låga, gnista eller tändlåga, t.ex. på en varmvattenberedare eller någon annan apparat.

Använda maskinen efter klippning

1. Kör bort maskinen från greenen, tryck ned handtaget för att höja upp klippenheten, släpp upp kopplingsreglaget, koppla loss klippenheten och stäng av maskinen.
2. Avlägsna gräskorgen och töm den.
3. Montera gräskorgen på maskinen och flytta maskinen till förvaringsstället.

Koppla ur transmissionen

Du kan koppla ur trumman från transmissionen så att maskinen kan manövreras. Koppla ur transmissionen när du behöver flytta maskinen utan att starta den (t.ex. när du utför underhåll i ett slutet utrymme). Se till att du kopplar in transmissionen innan du använder maskinen.

Koppla ur transmissionen (fortsättning)

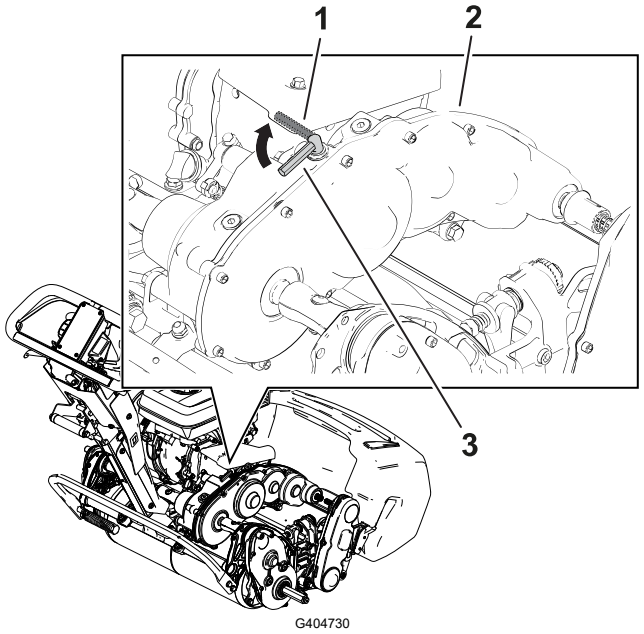

1. Hjuldrivningsreglage – URKOPPLAT läge
2. Växellåda
3. Hjuldrivningsreglage – INKOPPLAT läge

Transportera maskinen

Montera transporthjulen

Du kan köpa en transporthjulsats som tillval (modell 04123). Kontakta din auktoriserade Toro-återförsäljare.

1. Säkerställ att däcken är pumpade till 0,83–1,03 bar.
2. Flytta stödet till läget för TRANSPORTHJULSERVICE.
3. Skjut på ett hjul på en axel 1.
4. Vrid bort hjullåsklämman 2 från hjulets mitt så att det kan glida längre in på axeln.
5. Vrid hjulet bakåt och framåt tills det sitter helt och hållet på axeln och låsklämman är fäst i gängan på axeln.
6. Upprepa proceduren på maskinens andra sida.
7. Sänk försiktigt ned maskinen från stödet.

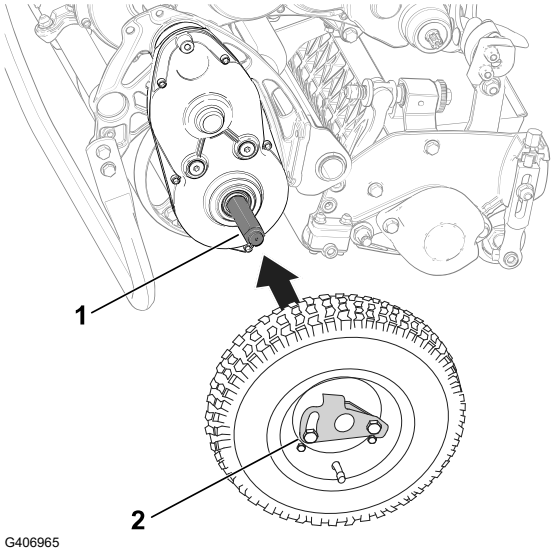

Transportera maskinen med transporthjul

Använd transporthjulen för att transportera maskinen en kortare sträcka.

1. Montera transporthjulen.
2. Se till att hjuldrivnings- och cylinderdrivningsreglagen är i NEUTRALLÄGET.
3. Starta motorn och ställ in gasreglaget på det LÅNGSAMMA läget.
4. Luta maskinens främre del uppåt och koppla gradvis in hjuldrivningen.
5. Justera gasreglaget så att klipparen körs i önskad hastighet och transportera maskinen till önskad plats.

Ta bort transporthjulen

1. Släpp upp kopplingsreglaget, använd gasreglaget för att sänka motorns varvtal och stäng av motorn.
2. Flytta stödet till läget för TRANSPORTHJULSERVICE.
3. Avlägsna transporthjulen genom att trycka ut hjullåsklämmorna (2) ur axlarna (1).
4. Sänk försiktigt ned maskinen från stödet genom att sakta trycka framåt eller lyfta det nedre handtagsstödet och låta stödet fjädra tillbaka till FÖRVARINGSLÄGET.

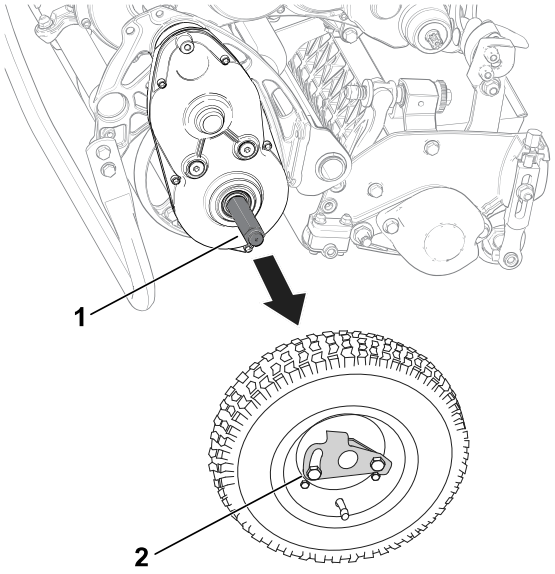

Transportera maskinen

Använd ett släp för att transportera maskinen en längre sträcka. Var försiktig när maskinen lastas på eller av från släpet.

Obs! Du kan använda Toro TransPro-släpet för att transportera maskinen. Anvisningar om hur du lastar släpet finns i släpets *bruksanvisning*.

1. Kör försiktigt upp maskinen på släpet.
2. Stäng av motorn, koppla in parkeringsbromsen och vrid bränsleventilen till det AVSTÄNGDA läget.

Transportera maskinen (fortsättning)

VIKTIGT

Låt inte motorn vara igång när maskinen transporteras på ett släp eftersom detta kan skada maskinen.

3. Använd en ramp i fullbredd när du lastar maskinen på en släpvagn eller lastbil.
4. Säkra maskinen på släpet.

Batteridrift

Säkerhet för batteri och laddare

Allmänt

- Felaktigt bruk eller underhåll av batteriladdaren kan leda till personskador. Följ alla säkerhetsföreskrifter för att minska riskerna.
- Använd endast den medföljande laddaren för batteriladdning.
- Bekräfta vilken spänning som är tillgänglig i ditt land innan du använder laddaren.
- Vid anslutning till ett nätuttag utanför USA använder du vid behov en kontaktadapter med tillbörlig utformning för eluttaget.
- Utsätt inte laddaren för väta och skydda den från regn och snö.
- Användning av tillbehör som inte rekommenderas eller säljs av Toro kan leda till brandrisk, elektriska stötar och skador.
- För att minska risken för batteriexplosion ska du följa dessa anvisningar och anvisningarna för all utrustning som du tänker använda i närheten av laddaren.
- Batterier kan avge explosiva gaser om de är kraftigt överladdade.

Utbildning

- Låt aldrig barn eller personer som saknar nödvändig utbildning använda eller utföra underhåll på laddaren. Lokala föreskrifter kan begränsa användarens ålder. Det är ägaren som ansvarar för att utbilda alla förare och mekaniker.
- Läs, ta till dig och följ alla anvisningar på laddaren och i bruksanvisningen innan du använder laddaren. Bekanta dig med hur laddaren ska användas.

Förberedelser

- Håll kringstående och barn på avstånd under laddning.
- Använd lämpliga kläder under laddning, inklusive ögonskydd, långbyxor och kraftiga halkfria skor.

Säkerhet för batteri och laddare (fortsättning)

- Stäng av maskinen och vänta i 5 sekunder tills maskinen är helt avstängd före laddning. Underlåtenhet att göra detta kan orsaka överslag.
- Säkerställ att utrymmet är väl ventilerat under laddning.
- Läs och följ samtliga laddningsföreskrifter.
- Laddaren är endast avsedd för användning i nominella 120 och 240 V AC-kretsar och är utrustad med en jordningskontakt för 120 V AC-bruk. Vid användning i kretsar på 240 V kontaktar du en auktoriserad Toro-återförsäljare för att erhålla rätt strömsladd.

Drift

- Ladda inte ett fruset batteri.
- Använd sladden med varsamhet. Bär aldrig laddaren i sladden och dra aldrig i strömsladden när du ska koppla bort laddaren från uttaget. Utsätt inte sladden för värme och låt den inte komma i kontakt med olja eller vassa kanter.
- Anslut laddaren direkt till ett jordat uttag. Anslut inte laddaren till ett ojordat uttag, inte ens med en adapter.
- Manipulera inte den medföljande strömsladden eller kontakten.
- Manipulera inte den medföljande strömsladden eller kontakten.
- Undvik att placera metallföremål i närheten av eller på ett batteri. Det kan ge upphov till gnistor eller kortsluta elektriska delar, vilket kan leda till explosion.
- Ta av dig metallföremål som ringar, armband, halsband och klockor när du arbetar med litiumjonbatterier. Ett litiumjonbatteri kan producera tillräckligt med ström för att orsaka en allvarlig brännskada.
- Använd inte laddaren om inte sikten och belysningen är bra.
- Använd lämplig förlängningssladd.
- Om strömsladden är skadad när den sätts i kopplar du loss den från vägguttaget och kontaktar en auktoriserad Toro-återförsäljare för att byta sladden.
- Koppla bort laddaren från eluttaget när den inte används, innan du flyttar den till en annan plats samt innan underhåll utförs på den.

Underhåll och förvaring

- Förvara laddaren inomhus på en torr, säker plats som inte är tillgänglig för obehöriga användare.
- Ta inte isär laddaren. Ta laddaren till en auktoriserad Toro-återförsäljare om service eller reparation behövs.
- Lossa strömsladden från uttaget innan du påbörjar underhåll eller rengöring för att minska risken för elektriska stötar.
- Underhåll eller byt vid behov ut etiketter med säkerhetsföreskrifter och instruktioner.
- Använd inte laddaren med en skadad sladd eller kontakt. Byt omedelbart ut en skadad sladd eller kontakt.
- Om laddaren har utsatts för stötar eller slag, tappats eller på annat sätt skadats ska du inte använda den, utan ta med den till en auktoriserad Toro-återförsäljare.

Transportera litiumjonbatteriet

Det amerikanska transportverket och andra internationella transportmyndigheter kräver att litiumjonbatterier transporteras i speciella förpackningar och att de endast transporteras av speditörer som har speciellt tillstånd att transportera batterier. I USA är det dock tillåtet att transportera batteriet medan det är monterat på maskinen som batteridriven utrustning, förutsatt att vissa föreskrifter följs. Kontakta det amerikanska transportverket eller lämplig myndighet i ditt land för mer information om vilka krav som finns för transport av eFlex eller eFlex-batteriet.

Kontakta din auktoriserade Toro-återförsäljare för detaljerad information om hur du skickar ett batteri.

Underhålla litiumjonbatteriet

Litiumjonbatteriet har tillräcklig laddningskapacitet för att utföra avsett arbete under batteriets livslängd. Med tiden kommer mängden arbete som batteriet kan utföra med en enda laddning att gradvis minska. I följande tabell anges ungefär hur mycket arbete maskinen kan förväntas utföra under de första fyra användningsåren:

År	Areal klippt per full laddning
1	3 809 m^2
2	3 623 m^2
3	3 252 m^2
4	3 066 m^2

Obs! Resultaten kan variera beroende på hur långt du behöver transportera maskinen, understålets kontaktinställning samt andra faktorer som diskuteras i det här avsnittet.

Följ skötselråden nedan för att garantera maximal livslängd på batteriet:

- Öppna inte batteriet. Det finns inga delar som kan servas inuti batteriet. Om du öppnar batteriet ogiltigförklaras garantin. Batteriet skyddas av manipuleringsvarnande enheter.
- Förvara/parkera maskinen i ett rent och torrt garage eller förvaringsområde **och i skydd från direkt solljus och värmekällor.** Förvara den inte i utrymmen där temperaturen understiger −30 °C eller överstiger 60 °C. **Temperaturer utanför det här omfånget skadar batteriet.** Höga temperaturer vid förvaring, särskilt då batteriet har hög laddning, minskar batteriernas livslängd.
- Om maskinen ska stå stilla i längre än 10 dagar ska du se till att den står svalt, skyddad från direkt solljus och att den är minst 50 % laddad.
- Om du klipper under varma förhållanden eller i solljus kan batteriet överhettas. Om detta inträffar visas en varning om hög temperatur i InfoCenter. Om detta sker så slutar maskinen att fungera medan cylindern är inkopplad och maskinen saktar ner.

  Du ska omedelbart köra maskinen till en sval plats i skydd från solen, stänga av maskinen och låta batteriet svalna helt innan du fortsätter arbetet.
- Håll batteriets hölje rent. Den vita färgen reflekterar solljuset så att värme inte byggs upp lika snabbt inuti batteriet. Ett smutsigt hölje ökar värmen i batteriet varje dag och minskar energikapaciteten.

Underhålla litiumjonbatteriet (fortsättning)

- Justera så att understålet bara nuddar lätt vid cylindern. Detta minskar mängden kraft som behövs för att driva cylindern och ökar mängden arbete som maskinen utför med varje laddning.

Använda litiumjonbatteriladdaren

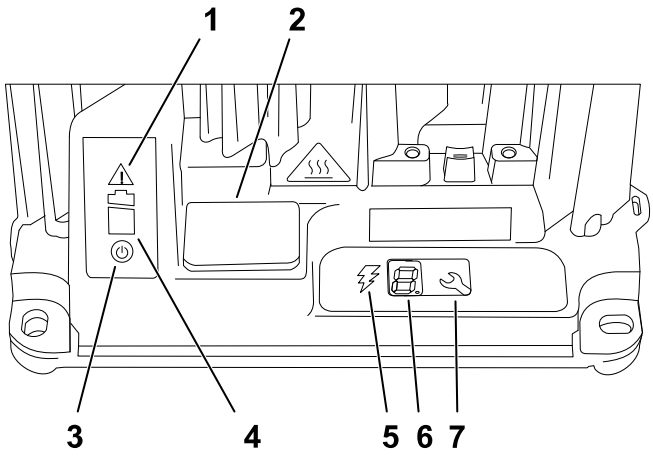

G404840

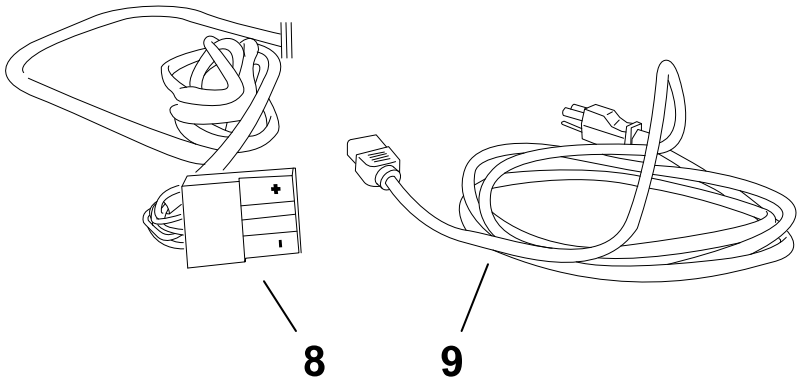

G404841

1. Felindikatorlampa
2. USB-portkåpa
3. Indikatorlampa för växelström
4. Indikatorlampa för batteriladdning
5. Indikatorlampa för laddningsuteffekt
6. LCD-skärm
7. Väljarknapp
8. Utgående anslutning och sladd
9. Strömsladd

Ansluta till en strömkälla

Laddaren har en jordad kontakt med tre stift för att minska risken för elstötar (typ B). Om kontakten inte passar i vägguttaget finns det andra typer av jordade kontakter. Kontakta en auktoriserad Toro-återförsäljare.

Ändra inte laddaren eller strömsladdens kontakt på något sätt.

Använda litiumjonbatteriladdaren (fortsättning)

FARA

Om laddaren kommer i kontakt med vatten under användning kan elstötar uppstå, vilket kan innebära livsfara eller leda till personskador.

Hantera inte kontakten eller laddaren med våta händer eller medan du står i vatten.

VIKTIGT

Kontrollera regelbundet strömsladden så att inte det har gått hål på den eller finns sprickor i isoleringen. Använd inte en skadad sladd. Dra inte sladden genom stillastående vatten eller vått gräs.

1. Sätt strömsladdens laddarkontakt i det överensstämmande uttaget för ingående ström på laddaren.

VARNING

En skadad laddarsladd kan leda till elektriska stötar och brand.

Inspektera den elektriska sladden noga innan du börjar använda laddaren. Använd inte laddaren om sladden är skadad; införskaffa en ny sladd.

2. Sätt i strömsladdens väggkontakt i ett jordat eluttag.

Ladda litiumjonbatteriet

VAR FÖRSIKTIG

Om du försöker ladda batterierna med en laddare som inte tillhandahålls av Toro kan det leda till för hög värme och andra relaterade produktfel, vilket kan leda till egendomsskador och/eller personskador.

Ladda batteriet med den medföljande laddaren från Toro.

Rekommenderat temperaturintervall för laddning

Rekommenderad laddningstemperatur	0 °C till 45 °C
Låg laddningstemperatur (reducerad ström)	−10 °C till 0 °C
Hög laddningstemperatur (reducerad ström)	45 °C till 60 °C

Använda litiumjonbatteriladdaren (fortsättning)

VIKTIGT

Ladda endast batterierna inom det rekommenderade temperaturintervallet.

Obs! Laddaren kommer inte att fungera vid temperaturer som överskrider lägsta och högsta angivna temperatur.

1. Parkera maskinen på den plats som är avsedd för laddning över natten.
2. Koppla in parkeringsbromsen.
3. Stäng av maskinen och ta ut nyckeln.
4. Koppla bort den T-formade kontakten ① från huvudkablaget till huvudströmkontakten ② på batteribasen.
5. Rengör och torka av både batteriet och laddarens kontakter.

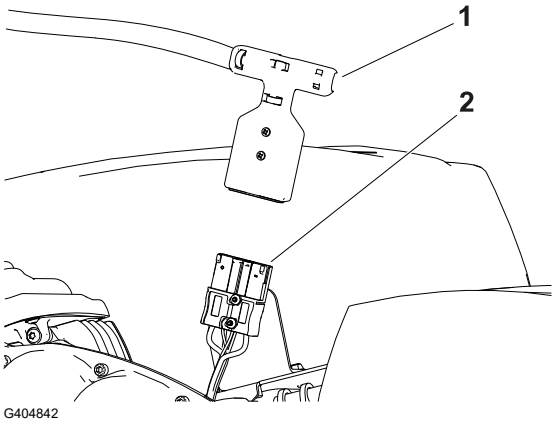

VIKTIGT

Använd inte starka rengöringsmedel som försämrar hållfastheten hos plasten i kontakten. Använd inte icke-ledande fett på kontakten och batterikontakterna.

6. Rikta in de positiva kontakterna (markerade med ett ”+”) på laddarens kontakt och huvudströmkontakten och tryck ihop dem tills de låses ihop.

Bevaka laddningsförfarandet och felsökning

Obs! På LCD-statusskärmen visas meddelanden under laddningen. De flesta meddelanden är rutinmeddelanden.

Om ett fel uppstår blinkar indikatorlampan gult eller lyser med ett fast rött sken. Ett felmeddelande börjar med bokstaven E eller F (t.ex. E-0-1-1) och visas i InfoCenter med en siffra i taget.

Information om hur du åtgärdar ett fel finns i maskinens *servicehandbok*.

Koppla från laddaren

1. Koppla ur den T-formade kontakten från batteriets strömkontakt som sitter på batterilådan.

Använda litiumjonbatteriladdaren (fortsättning)

VIKTIGT

Dra inte i kablarna

2. Var försiktig när du lägger undan laddarens T-formade kontakt och sladden i förvaring så att de inte skadas.

VARNING

Dåligt underhållna maskiner kan gå sönder i förtid och eventuellt skada dig eller andra.
Följ dessa anvisningar för att underhålla och hålla maskinen i gott bruksskick.

Obs! Vänster och höger sida på maskinen är lika med förarens vänstra respektive högra sida vid normal körning.

VIKTIGT

Luta inte maskinen i en vinkel som överstiger 25°. Olja tränger in i förbränningskammaren och/eller bränsle läcker ut ur tanklocket om maskinen lutas mer än 25°.

VIKTIGT

Mer information om underhållsrutiner finns i bruksanvisningen till motorn.

Säkerhet vid underhåll

- Gör följande innan du kliver ur förarsätet:
  - Parkera maskinen på ett plant underlag.
  - Koppla ur klippenheten/klippenheterna.
  - Se till att drivningen är i neutralläge.
  - Koppla in parkeringsbromsen.
  - Stäng av maskinen och ta ut nyckeln (i förekommande fall).
  - Vänta tills alla rörliga delar har stannat.
- Låt maskinens komponenter svalna innan du utför något underhåll.
- Utför om möjligt inget underhåll på maskinen medan den är igång. Håll dig på avstånd från rörliga delar.
- Om maskinen måste vara igång för att ett visst underhåll ska kunna utföras ska klädesplagg, händer, fötter och andra kroppsdelar hållas borta från klippenheten, redskapen och andra rörliga delar. Håll kringstående på behörigt avstånd.
- Rengör klippenheten, drivningen, motorn och batteriet från gräs och skräp för att undvika eldsvåda.

- Håll alla delar i gott bruksskick. Byt ut slitna och skadade delar och dekaler, eller ersätt de som saknas. Säkerställ säkert bruksskick genom att se till att alla fästelement är åtdragna på maskinen.
- Undersök gräsuppsamlarens komponenter ofta och byt ut dem vid behov.
- Använd endast originalreservdelar från Toro för att garantera att maskinen är säker och har optimal prestanda. Det kan vara farligt att använda reservdelar från andra tillverkare och det kan medföra att produktgarantin upphör att gälla.
- Kontakta en auktoriserad Toro-återförsäljare vid eventuellt behov av större reparationer eller assistans.

Rekommenderat underhållsschema

Underhållsintervall	Underhållsförfarande	Artikelnr	Antal	Beskrivning
Före varje användningstillfälle eller dagligen	Rengör maskinen.	–	–	–
Var 750:e timme	Byt transmissionsvätskan.	505-183	1	Dexron VI syntetisk transmissionsvätska (18,9 liter)
En gång per år	Justera drivkabeln.	–	–	–

Kontrollista för dagligt underhåll

Kopiera sidan och använd den regelbundet.

Kontrollpunkt	Vecka:						
	Mån.	Tis.	Ons.	Tors.	Fre.	Lör.	Sön.
Kontrollera bromslåsspakens funktion.							
Kontrollera om det finns missljud vid körning/ användning.							
Kontrollera justeringen av cylinder mot understål.							
Kontrollera klipphöjdsinställningen.							
Bättra på skadad lack.							
Rengör maskinen.							

Anteckningar om särskilda problem

Kontrollen utförd av:		
Artikel	**Datum**	**Information**

Förberedelser för underhåll

Förbereda maskinen för underhåll

VARNING

Någon skulle kunna starta maskinen medan du utför underhåll eller gör justeringar på den. Om maskinen startas av misstag kan du eller kringstående skadas allvarligt.

Släpp drivreglaget, koppla in parkeringsbromsen, ta ut nyckeln och koppla ur batteriet innan du utför något underhåll.

---

1. Parkera maskinen på en plan yta.
2. Koppla in parkeringsbromsen.
3. Stäng av maskinen.
4. Vänta tills alla rörliga delar har stannat innan du utför underhåll eller reparationer på maskinen, eller ställer den i förvar.
5. Koppla ur batteriet genom att dra ut den T-formade kontakten (1) från huvudströmkontakten (2).

Förbereda maskinen för underhåll (fortsättning)

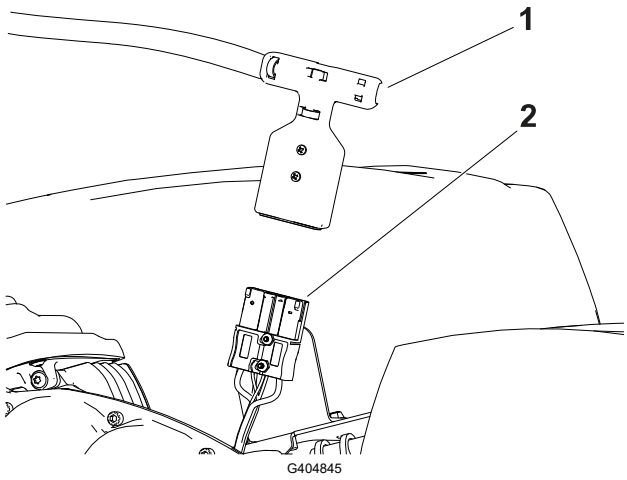

Underhålla elsystemet

Säkerhet för elsystemet

- Koppla bort batteriet innan reparation utförs på maskinen.
- Ladda batteriet i ett öppet och välventilerat utrymme, på avstånd från gnistor och öppna lågor. Koppla ur laddaren innan batteriet ansluts eller kopplas bort. Använd skyddskläder och isolerade verktyg.

Serva litiumjonbatteriet

De enda delarna som kan servas i batteriet är etiketterna. Kontakta en auktoriserad Toro-återförsäljare om problem uppstår med batteriet.

⚠ VARNING ⚠

Batteriet innehåller hög spänning som kan orsaka brännskador eller farliga stötar.

- **Försök inte att öppna batteriet.**
- **Sätt inte in någonting i kontakten till batteriet förutom kablagekontakten som medföljer produkten.**
- **Var väldigt försiktig när du hanterar ett batteri med sprucket hölje.**
- **Använd endast batteriets egen laddare.**

Kassering av batteriet

Litiumjonbatteriet måste kasseras eller återvinnas enligt lokala och nationella bestämmelser.

Underhålla batteriladdaren

VIKTIGT

Alla elektriska reparationer måste utföras av en auktoriserad Toro-återförsäljare.

Operatören får, förutom att skydda laddaren från skada och väder, bara utföra mycket lite underhåll.

- Rengör laddningskablarna och höljet med en något fuktig trasa efter varje användning.
- Rulla ihop sladdarna då de inte används.
- Undersök regelbundet sladdarna så att de är i gott skick och byt vid behov ut dem mot delar som godkänts av Toro.

Byta ut säkringar

Om maskinen inte går att slå på, trots att den är laddad, ska du kontrollera säkringarna så här:

1. Stäng av maskinen och koppla ur batteriet.
2. Ta bort de fyra skruvarna (1) som fäster batteriets hölje och lyft bort höljet.
3. Kontrollera säkringarna i säkringsblocket (2).

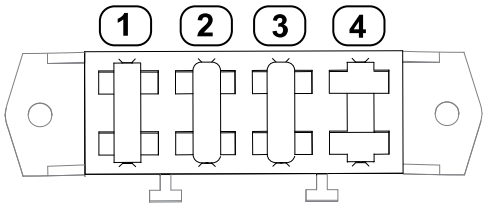

G404909

(1) 30 A – huvudströmkretsar

(2) 3 A – logikströmkretsar

(3) 3 A – LED-arbetsbelysningskrets som tillval

(4) Öppen plats

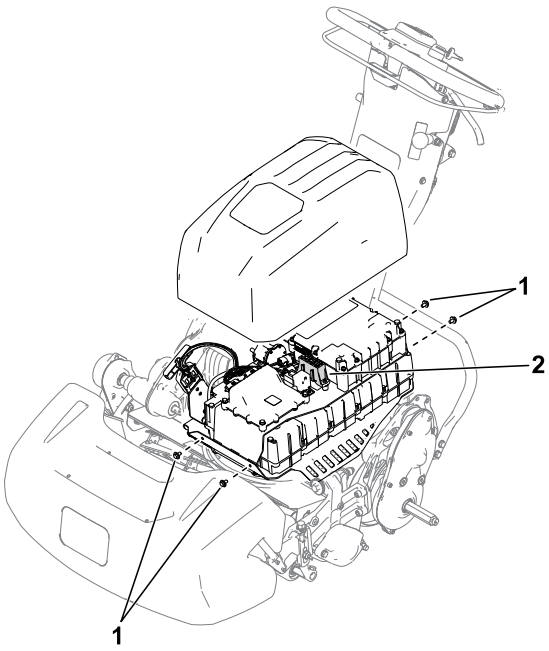

G404897

4. Om en eller flera säkringar har gått ska du byta ut dem mot en säkring med lämplig spänning och strömstyrka. Artikelnummer för specifika säkringar finns i traktorenhetens *servicehandbok*.

VIKTIGT

Alla säkringar på maskinen är märkta för 80 V. Använd inte 12 V-säkringar av fordonstyp.

Underhålla reglage

Justera drifts-/parkeringsbromsen

Justera drifts-/parkeringsbromsen om den slirar under drift.

1. Koppla ur parkeringsbromsen.
2. Mät det fria spelrummet i änden av parkeringsbromshandtaget ①.

   Handtagets fria spelrum ska vara mellan 12,7 och 25,4 mm ②. Om det fria spelet inte ligger inom detta värde fortsätter du till följande steg för att justera bromskabeln ③.

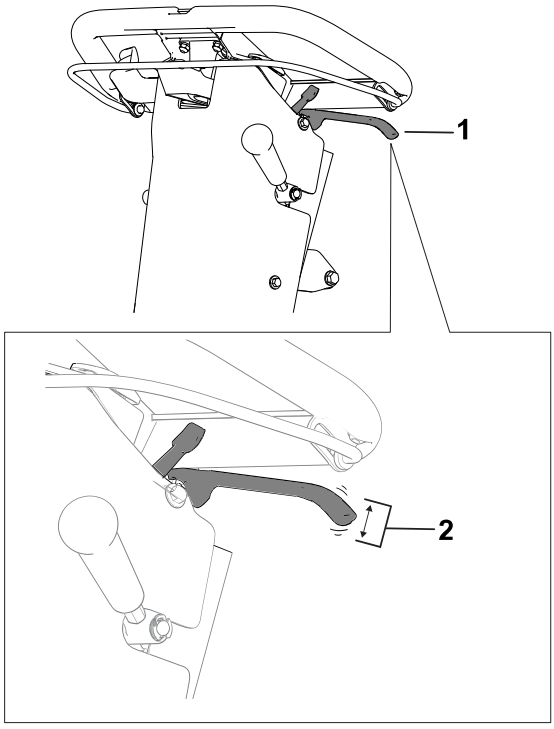

G404912

3. Utför följande steg för att justera bromskabelns spänning:
   - Öka kabelns spänning genom att lossa kabelns främre kontramutter ① och dra åt den bakre kontramuttern ②. Upprepa föregående steg och justera spänningen vid behov.
   - Minska kabelns spänning genom att lossa kabelns bakre kontramutter ② och dra åt den främre kontramuttern ①. Upprepa föregående steg och justera spänningen vid behov.

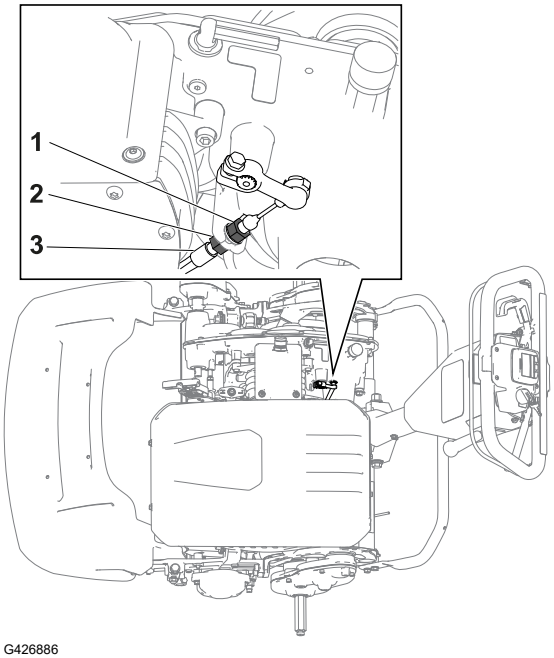

G426886

Underhålla drivsystemet

Byta transmissionsvätskan

1. Ta bort ventil- och adapterenheten ① från transmissionen.
2. Ta hjälp av en annan person för att tippa maskinen bakåt och placera ett kärl④ under transmissionen②.

   Obs! Använd kärlet för att samla upp transmissionsvätskan.
3. Ta bort avtappningspluggen③ från transmissionen och låt vätskan rinna ut.
4. Sätt tillbaka avtappningspluggen.

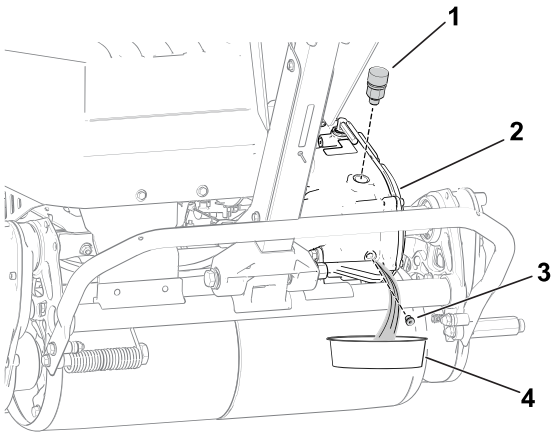

G404916

5. Dra åt avtappningspluggen till ett moment på mellan **4 och 5 Nm**.
6. Tillsätt 473 ml Dexron VI syntetisk transmissionsvätska genom ventilationsadaptern.
7. Montera ventil- och adapterenheten och dra åt den till ett moment på **12–15 Nm**.

Underhålla klippenheterna

Knivsäkerhet

- Var försiktig när du undersöker cylinderklippenheten. Använd skyddshandskar och var försiktig när du utför underhåll på cylindern.
- En sliten eller skadad kniv eller underkniv kan gå sönder, och den trasiga delen kan slungas ut mot dig eller någon kringstående, vilket kan leda till allvarliga personskador eller innebära livsfara.
- Kontrollera regelbundet att knivarna och underknivarna inte är utslitna eller skadade.
- Var försiktig när du kontrollerar knivarna. Använd skyddshandskar och var försiktig när du utför underhåll på cylindrarna. Knivarna och understålen får endast bytas ut eller slipas – de ska aldrig rätas ut eller svetsas.

Montera klippenheten

1. Flytta stödet till läget för KLIPPENHETSSERVICE.
2. Rikta in klippenheten efter ramen.

Montera klippenheten (fortsättning)

3. Sänk ned upphängningsspärrhakarna ① för att fästa klippenheten på maskinen.
4. Flytta stoppringen ② ur spåret på transmissionens kopplingsaxel och för in sexkantsröret ③ i klippenhetens kopplingsaxel ④.
5. Montera gräskorgen.

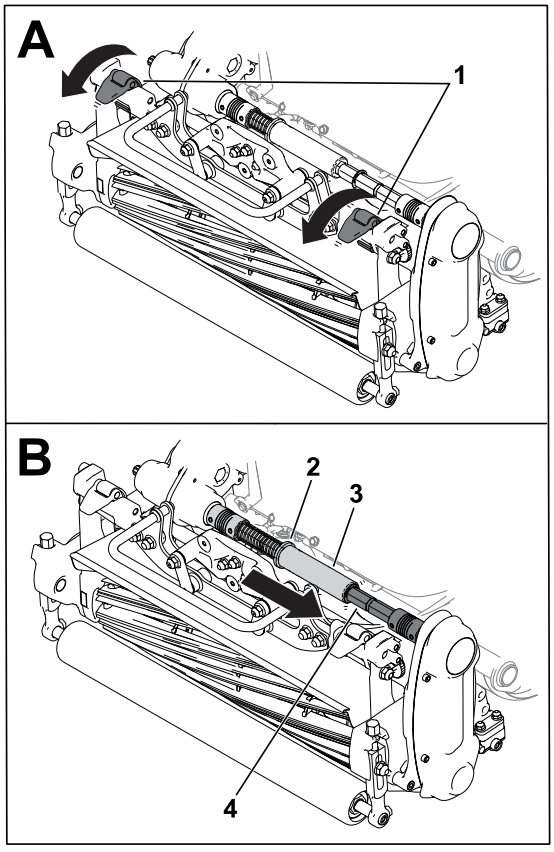

G404930

Ta bort klippenheten

Obs! Sexkantsröret ② kopplas ifrån om du kopplar in cylinderdrivenheten när klippenheten är borttagen.

1. Flytta stödet till läget för KLIPPENHETSSERVICE.
2. Avlägsna gräskorgen (i förekommande fall).
3. Flytta stoppringen ① till spåret på transmissionsaxeln.

   Obs! Detta frigör spänningen från fjädern.

Ta bort klippenheten (fortsättning)

4. Skjut bort sexkantsröret (2) från klippenhetens kopplingsaxel (3).
5. Lyft upp upphängningsspärrhakarna (4) för att lossa klippenheten från maskinen.
6. Avlägsna klippenheten från ramen.

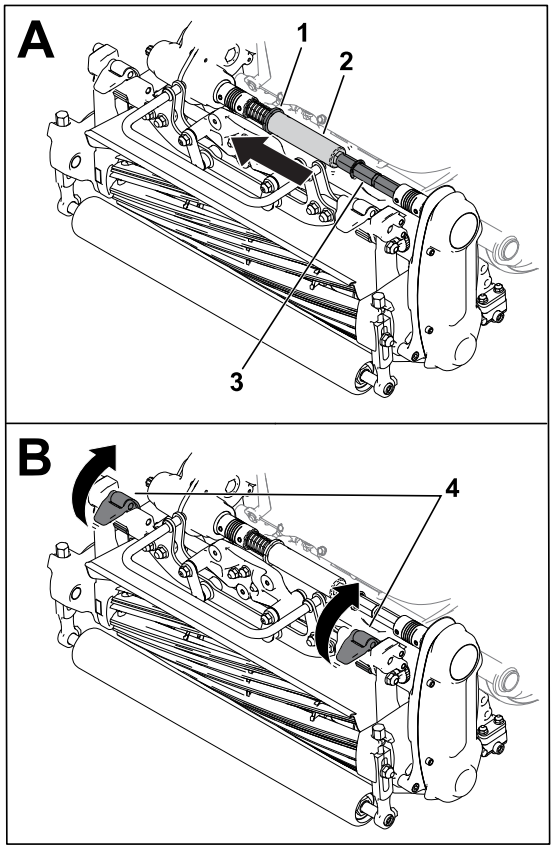

G404931

Information om slipning

Slipa klippenheten genom att utföra ett av följande alternativ:

- Montera åtkomstsatsen för slipning (modell 139-4342) och använd en slipmaskin. Kontakta en auktoriserad -återförsäljare för att erhålla denna sats.
- Använd InfoCenter för att gå till slipningsläge.

  Gå till slipningsläge genom att välja SLIPA från menyn SERVICE. Följ anvisningarna i InfoCenter för att slipa klippenheten.

  Obs! När spärren (2) släpps kopplas slipningsläget ur. Du kan använda reglagespärren (1) (levereras i påsen med lösa delar) för att säkra reglaget i inkopplat läge.

  Ta bort reglagespärren när slipningen är klar.

Information om slipning (fortsättning)

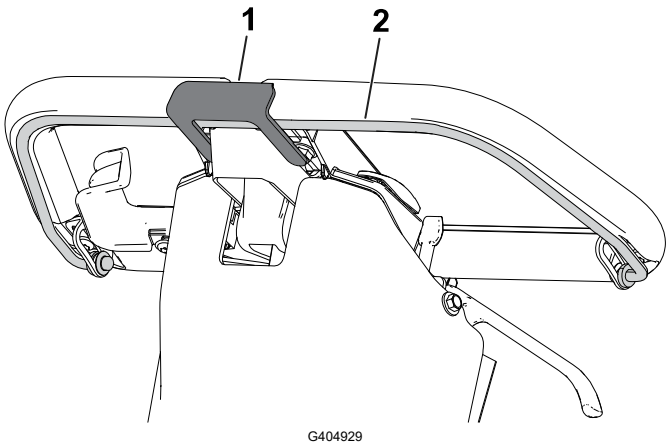

1 Reglagespärr

2 Reglage

Rengöring

Rengöra maskinen

Maskinen kan tvättas med milt rengöringsmedel och vatten efter varje användning. Högtryckstvätta inte maskinen. Använd inte för mycket vatten, särskilt inte i närheten av växelspaksplattan, InfoCenter, elcentralen och maskinens strömkontakt. Rengör motorn så att kylningen fungerar som avsett under drift. Batteriet ska också hållas så rent som möjligt så att det förblir vitt. Då reflekteras solljuset och förhindrar att batteriet överhettas i solen.

VIKTIGT

Använd inte bräckt eller återvunnet vatten (gråvatten) när du gör rent maskinen.

VIKTIGT

Förvara eller parkera alltid maskinen i skuggan eftersom värmen från solen minskar batteriets livslängd.

Förvaring

Säkerhet vid förvaring

- Stäng av maskinen, ta ut nyckeln (i förekommande fall) och vänta tills alla rörliga delar har stannat innan du kliver ur förarsätet. Låt maskinen svalna innan du justerar, rengör, förvarar eller utför underhåll på den.
- Förvara inte maskinen i närheten av en öppen låga, gnista eller tändlåga, t.ex. nära en varmvattenberedare eller någon annan utrustning.

Ställa maskinen i förvar

1. Rengöra motorn.

VIKTIGT

Tvätta maskinen med ett milt rengöringsmedel och färskt, rent vatten. Högtryckstvätta inte maskinen. Använd inte för mycket vatten, särskilt inte i närheten av växelspaksplattan, InfoCenter, elcentralen och maskinens strömkontakt.

2. Kontrollera och dra åt alla fästelement. Reparera eller byt ut utslitna och skadade delar.
3. Måla lackskador och bara metallytor med färg från en auktoriserad Toro-återförsäljare.
4. Vid långvarig förvaring ska du följa förvaringskraven för batterier.
5. Täck över maskinen för att skydda den och hålla den ren.

Förvaringskrav för batterier

Obs! Du behöver inte ta bort batteriet från maskinen vid förvaring.

Se temperaturkraven för förvaring i följande tabell:

Temperaturkrav för förvaring

Förvaringsförhållanden	Temperaturkrav
Normala förvaringsförhållanden	−20 °C till 45 °C
Extrem värme – en månad eller mindre	45 °C till 60 °C
Extrem kyla – tre månader eller mindre	−30 °C till −20 °C

VIKTIGT

Temperaturer utanför det här omfånget skadar batteriet.

Temperaturen som batterierna förvaras i påverkar deras livslängd. Förvaring i extrema temperaturer under långa tidsperioder åt gången minskar batteriernas livslängd. Förvara maskinen på en sval plats (inte under fryspunkten).

- Innan du förvarar maskinen ska du ladda eller ladda ur batteriet mellan 40 % och 60 % (50,7 V till 52,1 V).

  Obs! En laddning på 50 % är optimal för att säkerställa maximal batterilivslängd. Batteritiden förkortas när batteriet laddas till 100 % före förvaring.

  Om du tror att maskinen kommer att förvaras under en längre tid ska du ladda batteriet till cirka 60 %.
- Kontrollera batteriladdningsnivån för varje halvår som maskinen lagras och säkerställ att den är mellan 40 % och 60 %. Om laddningen är under 40 % ska batteriet laddas mellan 40 % och 60 %.
- Du kan använda en multimeter för att kontrollera laddningsnivån när maskinen är avstängd. Se följande tabell för den spänningsmängd som motsvarar laddningsnivån:

Spänning	Laddningsnivå
52,1 V	60 %
51,4 V	50 %
50,7 V	40 %

- När du har laddat batteriet kopplar du loss batteriladdaren från strömmen. Koppla loss elkontakten under förvaringen för att minimera urladdningen av batteriet.
- Om du låter laddaren förbli ansluten till maskinen kommer den att stängas av när batteriet är fulladdat och inte slås på igen om den inte kopplas loss och ansluts igen.

Förvaring av laddaren

1. Koppla loss laddaren från maskinen.
2. Koppla loss strömsladden från laddaren och rulla ihop den säkert.
3. Undersök strömsladden noga för att kontrollera om den visar tecken på slitage eller skada. Byt ut den om den är sliten eller skadad.
4. Undersök laddaren noga för att kontrollera om det finns slitna, lösa eller skadade delar. Kontakta en auktoriserad Toro-återförsäljare om delar behöver repareras eller bytas ut.
5. Förvara laddaren tillsammans med strömsladden i ett rent och torrt utrymme där ingen kommer att stöta till eller skada den och den inte utsätts för frätande ångor.

Batterigaranti

Det laddningsbara litiumjonbatteriet garanteras vara felfritt i material och utförande under en period på fem år som anges enligt tabellen nedan. Med tiden minskar batteriförbrukningen mängden energikapacitet (amperetimmar) som finns tillgänglig per full laddning. Energiförbrukningen varierar beroende på användningsförhållanden: tillbehör, gräs, terräng, justeringar och temperatur.

Produkt	Garantiperiod
Workman GTX Lithium-arbetsfordon	Fem år
Greensmaster eTriFlex-traktorenhet	Fyra år
Greensmaster eFlex 1021/e1021-greenklippare	Fyra år

Toros garanti

Två års eller 1 500 körtimmars begränsad garanti

Fel och produkter som omfattas

The Toro Company garanterar att din Toro-produkt (”Produkten”) är utan material- och tillverkningsfel i två år eller 1 500 körtimmar*, beroende på vilket som inträffar först. Den här garantin gäller för alla produkter förutom luftare (och för dem finns det separata garantiförklaringar). Om ett fel som omfattas av garantin föreligger, kommer vi att reparera produkten utan kostnad för dig. Detta omfattar feldiagnos, arbete, reservdelar och transport. Den här garantin börjar gälla det datum då produkten levereras till den ursprungliga köparen i återförsäljarledet. *Produkt som är utrustad med en timmätare.

Anvisningar för garantiservice

Du är ansvarig för att meddela produktdistributören eller den auktoriserade återförsäljaren som du köpte produkten av så snart du tror att något fel som omfattas av garantin föreligger. Om du behöver hjälp med att hitta en produktdistributör eller en auktoriserad återförsäljare, eller om du har några frågor som rör dina rättigheter och skyldigheter beträffande garantin, kan du kontakta oss på:

Toro Commercial Products Service Department

8111 Lyndale Avenue South

Bloomington, MN 55420-1196

+1–952–888–8801 eller +1–800–952–2740

E-post: commercial.warranty@toro.com

Ägarens ansvar

Som ägare till produkten är du ansvarig för att utföra det underhåll och de justeringar som krävs i enlighet med anvisningarna i *bruksanvisningen*. Reparationer av produktproblem som uppstått på grund av underlåtenhet att utföra nödvändigt underhåll och nödvändiga justeringar omfattas inte av denna garanti.

Produkter och fel som inte omfattas

Alla produkt- eller funktionsfel som inträffar inom garantiperioden beror inte på material- eller tillverkningsfel. Den här garantin omfattar inte följande:

- Produktfel som orsakas av att andra reservdelar än Toro-originaldelar används eller av att extra, modifierade tillbehör och produkter som inte har tillverkats av Toro monteras och används.
- Produktfel som orsakas av underlåtenhet att utföra det underhåll och/eller de justeringar som rekommenderas.
- Produktfel som orsakas av felaktig, slarvig eller vårdslös användning av produkten.
- Slitdelar som förbrukas vid normal användning och som inte är defekta. Exempel på delar som förbrukas eller slits ut vid normal användning av produkten omfattar, men är inte begränsat till, bromsklossar, bromsbelägg, lamellbelägg, knivar, cylindrar, valsar och lager (tätade eller smörjbara), underknivar, tändstift, svänghjul och svänghjulslager, däck, filter, remmar samt vissa sprutkomponenter som membran, munstycken, flödesmätare och backventiler.
- Fel som orsakats av yttre påverkan, till exempel väder, förvaringsomständigheter, föroreningar och användning av bränslen, kylvätskor, smörjmedel, tillsatser, konstgödningsmedel, vatten och kemikalier som ej har godkänts.
- Fel eller problem med prestandan på grund av att bränslen (t.ex. bensin, diesel eller biodiesel) som inte uppfyller respektive industristandarder har använts.
- Normalt förekommande buller, vibrationer, slitage och försämringar. Normalt slitage omfattar, men är inte begränsat till, skador på säten till följd av slitage eller nötning, slitage på målade ytor och repor på dekaler och fönster.

Reservdelar

Reservdelar som planeras att bytas ut i samband med nödvändigt underhåll omfattas endast av garantin under perioden fram till den planerade tidpunkten för utbytet av delen. Delar som byts ut i enlighet med den här garantin omfattas av garantin under hela den återstående produktgarantin och tillfaller Toro. Toro fattar det slutliga beslutet om huruvida en befintlig del eller enhet ska repareras eller bytas ut. Toro har rätt att använda omarbetade reservdelar vid garantireparationer.

Garanti för djupurladdnings- och litiumjonbatterier

Djupurladdnings- och litiumjonbatterier har en total livslängd på ett visst antal kilowattimmar. Den totala livslängden kan förlängas eller förkortas genom olika drift-, laddnings- och underhållstekniker. I och med att batterierna i produkten används, förkortas användningstiden mellan laddningsintervallen gradvis till dess att batterierna är helt förbrukade. Det är ägaren till produkten som ansvarar för att ersätta batterier som förbrukas genom normal användning.

Obs! (Endast litiumjonbatteri) Se batterigarantin för ytterligare information.

Livstidsgaranti för vevaxeln (endast ProStripe 02657-modeller)

Prostripe-modellen som är utrustad med en Toro-friktionsskiva och en vevsäker knivbromsomkoppling (montering med integrerad knivbromsomkoppling + friktionskoppling) som originalutrustning och används av den ursprungliga köparen i enlighet med rekommenderade drifts- och underhållsprocedurer, omfattas av en livstidsgaranti mot böjning av motorns vevaxel. Maskiner med friktionsbrickor, knivbromsomkopplingsenheter och andra sådana enheter omfattas inte av livstidsgarantin för vevaxeln.

Ägaren bekostar underhållet

Den vanliga service som krävs för Toro-produkter omfattar bland annat att finjustera motorn, smörja, rengöra och polera maskinen, byta filter och kylvätska samt att utföra det underhåll som rekommenderas. Sådan service får ägaren själv bekosta.

Allmänna villkor

Reparation utförd av en auktoriserad Toro-distributör eller Toro-återförsäljare är den enda kompensation som du har rätt till under denna garanti.

The Toro Company är inte ansvarigt för indirekta eller oförutsedda skador eller följdskador i samband med användningen av de Toro-produkter som omfattas av denna garanti. Detta inkluderar alla kostnader eller utgifter för att tillhandahålla ersättningsutrustning eller service under rimliga perioder med funktionsfel eller avsaknad av möjlighet av använda produkten medan reparationer som omfattas av garantin utförs. Med undantag för den emissionsgaranti som nämns nedan, och endast om denna är tillämplig, finns ingen annan uttrycklig garanti. Alla indirekta garantier i fråga om säljbarhet och användningslämplighet är begränsade till denna uttryckliga garantis varaktighet.

I vissa stater är det inte tillåtet att undanta oförutsedda skador eller följdskador, eller tidsbegränsa en indirekt garantis varaktighet, och i dessa fall är det möjligt att ovanstående undantag och begränsningar inte gäller. Denna garanti ger dig specifika juridiska rättigheter, och du kan även ha andra rättigheter som varierar från stat till stat.

Anmärkning om emissionsgarantin

Emissionskontrollsystemet på produkten kan omfattas av en separat garanti som uppfyller de krav som fastställts av den amerikanska miljömyndigheten (Environmental Protection Agency, EPA) och/eller Kaliforniens luftskyddsmyndighet (California Air Resources Board, CARB). Tidsbegränsningarna som anges ovan är inte tillämpliga i fråga om garantin för emissionskontrollsystem. Se garantiförklaringen om motorns emissionskontroll som medföljer produkten eller finns i motortillverkarens dokumentation.

Andra länder än USA, Mexiko och Kanada

Kunder som har köpt Toro-produkter som exporterats från andra länder än USA, Mexiko eller Kanada ska kontakta sin Toro-distributör (återförsäljare) för att få garantipolicyn för sitt eget land, sin provins eller sin delstat. Om du av någon anledning är missnöjd med din distributörs service eller har svårt att få garantiupplysningar bör du kontakta ditt auktoriserade Toro-servicecenter.

Delstaten Kaliforniens Proposition 65-varningsinformation

Vad är det här för varning?

Du kanske ser en produkt till salu som har en varningsetikett enligt följande:

VARNING: Cancer och fortplantningsskador – www.p65Warnings.ca.gov.

Vad är Prop 65?

Prop 65 omfattar alla företag som är verksamma i Kalifornien, som säljer produkter i Kalifornien eller som tillverkar produkter som kanske kommer att säljas i eller föras in i Kalifornien. Prop 65 kräver att Kaliforniens guvernör ska publicera och uppdatera en lista med kemikalier som är kända för att orsaka cancer, fosterskador och/eller andra fortplantningsskador. Listan, som uppdateras årligen, inkluderar hundratals kemikalier som återfinns i många vardagliga bruksföremål. Syftet med Prop 65 är att informera allmänheten om exponering av dessa kemikalier.

Prop 65 förbjuder inte försäljning av produkter som innehåller dessa kemikalier men kräver varningar på alla produkter och förpackningar samt all dokumentation över dessa produkter. Dessutom betyder en Prop 65-varning inte att en produkt strider mot några produktsäkerhetsstandarder eller -krav. Kaliforniens myndigheter har klargjort att en Prop 65-varning ”inte är detsamma som ett myndighetsbeslut om att en produkt är säker eller osäker”. Många av dessa kemikalier har använts i vardagliga produkter i åratal utan dokumenterad fara. För mer information, vänd dig tillhttps://oag.ca.gov/prop65/faqs-view-all.

En Prop 65-varning betyder att ett företag antingen har (1) utvärderat exponeringsrisken och kommit fram till att den överskrider nivån för ”försumbar nivå”, eller (2) har valt att ge en varning baserat på vetskapen om förekomst av listade kemikalier utan att försöka utvärdera exponeringsrisken.

Gäller denna lag överallt?

Prop 65-varningar krävs endast enligt kalifornisk lag. Dessa varningar kan ses i ett stort antal olika sammanhang i Kalifornien, inklusive men inte begränsat till restauranger, mataffärer, hotell, skolor och sjukhus, och på ett stort antal olika produkter. Dessutom erbjuder vissa online- och postorderföretag Prop 65-varningar på sina hemsidor eller i sina kataloger.

Hur skiljer sig de kaliforniska varningarna från nationella gränsvärden?

Prop 65-standarder är ofta strängare än nationella och internationella standarder. Det finns diverse substanser som kräver en Prop 65-varning vid nivåer som är mycket lägre än de nationella åtgärdsgränserna. Till exempel är Prop 65-standarden för varningar för bly 0,5 µg/dag, vilket är betydligt lägre än den federala och internationella standarden.

Varför finns inte varningen på alla liknande produkter?

- Produkter som säljs i Kalifornien kräver Prop 65-märkning medan liknande produkter som säljs någon annanstans inte gör det.
- Om ett företag har varit inblandat i en rättsprocess om Prop 65 och når en förlikning, kan förlikningen kräva att Prop 65-varningar anges för dess produkter, medan andra företag som tillverkar liknande produkter kanske inte har några sådana krav.
- Tillämpningen av Prop 65 är inkonsekvent.
- Företag kan välja att inte att erbjuda varningar om de har kommit fram till att de enligt Prop 65 inte behöver göra det. Även om en produkt saknar varningar behöver inte det betyda att produkten är fri från liknande nivåer av de listade kemikalierna.

Varför inkluderar Toro denna varning?

Toro har valt att förse konsumenter med så mycket information som möjligt så att de kan fatta väl grundade beslut om de produkter de köper och använder. Eftersom exponeringsgränskrav inte angetts för alla listade kemikalier tillhandahåller Toro i vissa fall varningar baserat på vetskapen om förekomst av en eller flera angivna kemikalier utan att försöka utvärdera exponeringsnivån. Trots att exponeringsrisken från Toros produkter kan anses vara försumbar, eller med god marginal inom

gränserna för ”försumbar risk”, har Toro valt att tillhandahålla Prop 65-varningarna av försiktighetsskäl. Om vi inte tillhandahåller dessa varningar kan Toro åtalas av den kaliforniska staten, eller av privatpersoner som vill verkställa Prop 65, vilket kan leda till allvarliga påföljder.


TORO