Form No. 3464-262 Rev A

TORO®

Count on it.

Bruksanvisning

Greensmaster® eFlex® 1021 Greenklippare

Modellnr 04861—Serienr 410500000 och högre

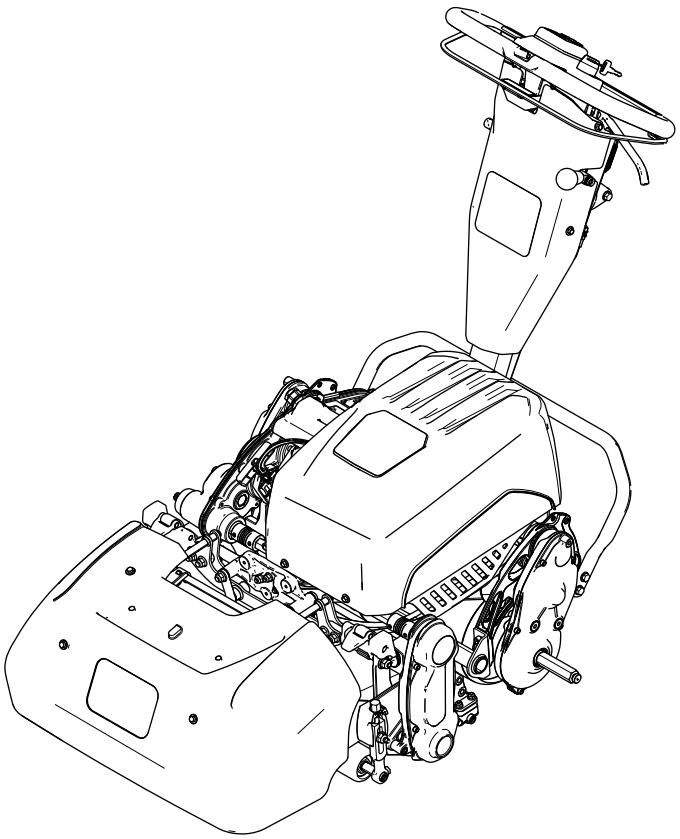

Registrera din produkt på www.Toro.com.
Översättning av originalet (SV)

3464-262

Produkten uppfyller alla relevanta europeiska direktiv. Mer information finns i produktens separata försäkran om överensstämmelse.

⚠ VARNING

KALIFORNIEN
Proposition 65 Varning

Kabeln till denna produkt innehåller bly, en kemikalie som av den amerikanska delstaten Kalifornien anses orsaka fosterskador och andra fortplantningsskador. Tvätta händerna efter hantering.

Batteripoler och kabelanslutningar med tillbehör innehåller bly och blyföreningar, kemikalier som den amerikanska delstaten Kalifornien anser kan orsaka cancer och fortplantningsskador. Tvätta händerna efter hantering.

Användning av produkten kan orsaka kemikalieexponering som av den amerikanska delstaten Kalifornien anses orsaka cancer, fosterskador och andra fortplantningsskador.

Introduktion

Maskinen är en gräsklippare av gåmodell med cylinderknivar som är avsedd att användas av yrkesförare som har anlitats för kommersiellt arbete. Den är huvudsakligen konstruerad för att klippa gräs på väl underhållna gräsmattor. Det kan medföra fara för dig och kringstående om maskinen används i andra syften än vad som avsetts.

Läs den här informationen noga så att du lär dig att använda och underhålla produkten på rätt sätt och för att undvika person- och produktskador. Du är ansvarig för att produkten används på ett korrekt och säkert sätt.

Besök www.Toro.com om du behöver utbildningsmaterial för säkerhet och drift, information om tillbehör, hjälp med att hitta en återförsäljare eller om du vill registrera din produkt.

Kontakta en auktoriserad återförsäljare eller Toros kundservice och ha produktens modell- och artikelnummer till hands om du har behov av service, Toro-originaldelar eller ytterligare information. Figur 1 visar var på produkten modell- och serienumren sitter. Skriv numren i det tomma utrymmet.

Viktigt: **Skanna rutkoden på serienummerdekalen (i förekommande fall) med en mobil enhet för att få tillgång till information om garanti, reservdelar och annat.**

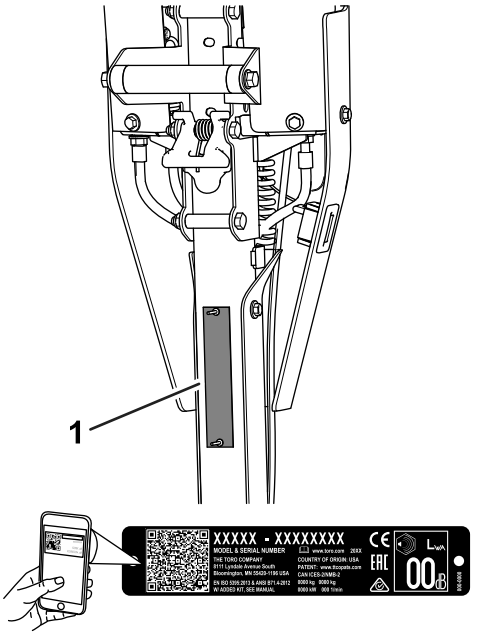

g271512

Figur 1

1. Plats för modell- och serienummer

Modellnr _____

Serienr _____

I den här bruksanvisningen anges potentiella risker och alla säkerhetsmeddelanden har markerats med en varningssymbol (Figur 2), som anger fara som kan leda till allvarliga personskador eller dödsfall om föreskrifterna inte följs.



g000502

Figur 2
Varningssymbol

Två ord används också i den här bruksanvisningen för att markera information. **Viktigt** anger speciell teknisk information och **Observera** anger allmän information som bör ges särskild uppmärksamhet.

© 2022—The Toro® Company
8111 Lyndale Avenue South
Bloomington, MN 55420

Kontakta oss på www.Toro.com.
Tryckt i USA
Med ensamrätt

Innehåll

Säkerhet 4
Allmän säkerhet 4
Säkerhets- och instruktionsdekaler 4
Montering 6
1 Justera och montera klippenheten 6
2 Montera transporthjulen 6
3 Montera gräskorgen 7
4 Montera batteriladdaren på väggen 7
Produktöversikt 8
Reglage 9
Specifikationer 11
Redskap/tillbehör 11
Före körning 12
Säkerhet före användning 12
Utföra dagligt underhåll 12
Justera klipphastigheten 12
Justera cylinderhastigheten 12
Justera handtagets höjd 13
Transportera maskinen till en arbetsplats 13
Ta bort transporthjulen 13
Under arbetets gång 14
Säkerhet under användning 14
Starta maskinen 15
Använda LCD-skärmen InfoCenter 15
Arbetstips 17
Stänga av motorn 18
Efter körning 18
Säkerhet efter användning 18
Använda reglagen efter klippning 19
Transportera maskinen 19
Montera transporthjulen 19
Koppla in eller ur transmissionen 19
Underhålla litiumjonbatteriet 20
Underhåll av batteriet 20
Så här fungerar batteriladdaren 21
Underhåll 23
Säkerhet vid underhåll 23
Rekommenderat underhåll 23
Kontrollista för dagligt underhåll 24
Förberedelser för underhåll 24
Förbereda maskinen för underhåll 24
Underhålla elsystemet 25
Säkerhet för elsystemet 25
Serva batteriet 25
Kassera batteriet 25
Underhålla batteriladdaren 25
Byta ut säkringar 26
Underhålla drivsystemet 27
Byta transmissionsvätskan 27
Underhålla styrsystemet 27
Justera drifts-/parkeringsbromsen 27
Underhålla klippenheten 28
Knivsäkerhet 28
Montera klippenheten 28
Avlägsna klippenheten 29
Slipa klippenheten 29
Rengöring 30
Rengöra maskinen 30
Förvaring 31
Säker förvaring 31
Ställa maskinen i förvar 31
Förvaringskrav för batterier 31
Förvara laddaren 31
Felsökning 32

Säkerhet

Maskinen har utformats i enlighet med specifikationerna i ANSI B71.4-2017, IEC 60335-1:2012 och IEC 60335-2-29:2016 och uppfyller dessa standarder när du har slutfört monteringen.

Allmän säkerhet

Maskinen kan slita av händer och fötter och kasta omkring föremål.

- Läs och förstå innehållet i den här *bruksanvisningen* innan du startar motorn.
- Var fullt koncentrerad på maskinen när du använder den. Delta inte i aktiviteter som kan distrahera dig, eftersom personskador eller skador på egendom då kan uppstå.
- Håll händer och fötter på avstånd från maskinens rörliga delar.
- Kör endast maskinen om skydd och andra säkerhetsanordningar sitter på plats och fungerar.
- Håll kringstående och barn borta från arbetsområdet. Låt aldrig barn använda maskinen.
- Stäng av maskinen, ta ut nyckeln (i förekommande fall) och vänta tills alla rörliga delar har stannat innan du kliver ur förarsätet. Låt maskinen svalna innan du utför service, justerar, rengör eller ställer den i förvar.

Felaktigt bruk eller underhåll av maskinen kan leda till personskador. För att minska risken för skador ska du alltid följa säkerhetsanvisningarna och uppmärksamma varningssymbolen ⚠. Symbolen betyder Var försiktig, Varning eller Fara – anvisning om personsäkerhet. Underlåtenhet att följa anvisningarna kan leda till personskador eller dödsfall.

Säkerhets- och instruktionsdekaler

Säkerhetsdekalerna och anvisningarna är fullt synliga för föraren och finns nära alla potentiella farozoner. Ersätt dekaler som har skadats eller saknas.



decal120-9570

120-9570

1. Varning – håll avstånd till rörliga delar och se till att alla skydd sitter på plats.



decal133-8061

133-8061

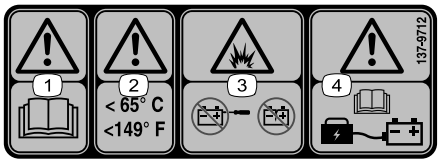

decal137-9712

137-9712

1. Varning – läs *bruksanvisningen*.
2. Varning – förvaras vid temperaturer under 65 °C.
3. Explosionsrisk – öppna inte batteriet och använd inte ett skadat batteri.
4. Varning – information om batteriladdning finns i *bruksanvisningen*.

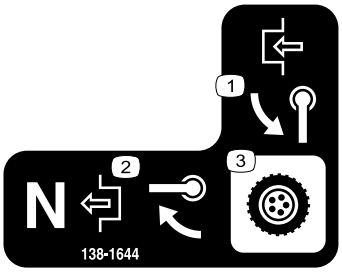

decal138-1644

138-1644

1. Vrid på handtaget för att koppla in.
2. När maskinen är i neutralläget vrider du på handtaget för att koppla ur.
3. Transmissionsreglage

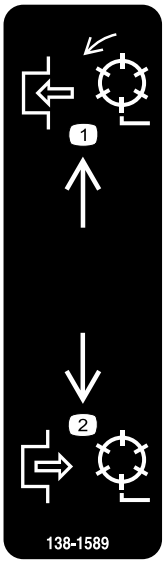

decal138-1589

138-1589

1. Aktivera cylindrarna.
2. Avaktivera cylindrarna.

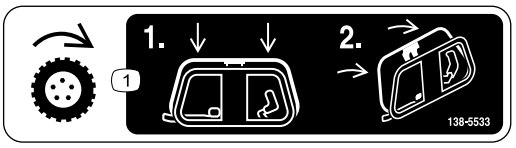

decal138-5533

138-5533

1. Drivreglage – tryck ned drivreglaget och dra det sedan mot handtaget.

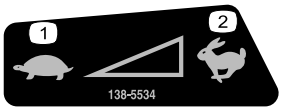

decal138-5534

138-5534

1. Långsamt
2. Snabbt

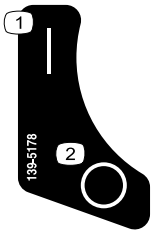

decal139-5178

139-5178

1. På
2. Av



decal138-5532

138-5532

1. Dra upp för att frikoppla bromsen.
2. Dra nedåt för att lägga i bromsen.
3. Parkeringsbroms – låst
4. Parkeringsbroms – olåst
5. Varning – läs *bruksanvisningen*.
6. Varning – använd inte maskinen om du inte har genomgått förarutbildning.
7. Varning – använd hörselskydd.
8. Risk för kringflygande föremål – håll kringstående på avstånd.
9. Varning – håll avståndet till rörliga delar och se till att alla skydd sitter på plats.
10. Bogsera inte maskinen.

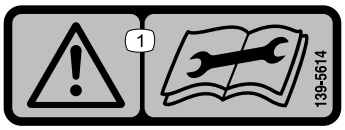

decal139-5614

139-5614

1. Varning! Läs *Bruksanvisningen* innan du utför underhåll.

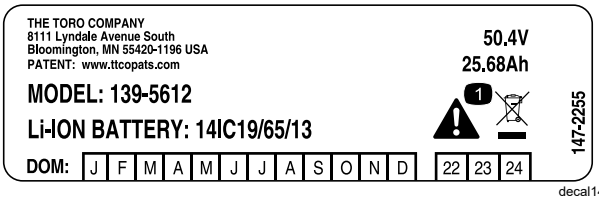

decal147-2255

147-2255

1. Varning – kassera inte.

Montering

Lösa delar

Använd diagrammet nedan för att kontrollera att alla delar finns med.

Tillvägagångssätt	Beskrivning	Antal	Användning
1	Klippenhet (beställ separat, kontakta en auktoriserad Toro-återförsäljare) Sexkantsrör Fjäder Fläns	1 1 1 1	Justera och montera klippenheten på maskinen.
2	Transporthjulsats (beställ separat, kontakta en auktoriserad Toro-återförsäljare)	1	Montera transporthjulen (tillval).
3	Gräskorg	1	Montera gräskorgen.
4	Inga delar krävs	–	Montera batteriladdaren på väggen (valfritt).

Media och extradelar

Beskrivning	Antal	Användning
Bruksanvisning Certifikat om överensstämmelse	1 1	Läs respektive titta på detta material innan du använder maskinen.

Obs: Vänster och höger sida på maskinen är lika med förarens vänstra respektive högra sida vid normal körning.

1

Justera och montera klippenheten

Delar som behövs till detta steg:

1	Klippenhet (beställ separat, kontakta en auktoriserad Toro-återförsäljare)
1	Sexkantsrör
1	Fjäder
1	Fläns

Tillvägagångssätt

1. Justera klippenheten efter önskade inställningar. Se klippenhetens *bruksanvisning*.
2. Montera fjädern, flänsen och sexkantsröret på transmissionens kopplingsaxel (Figur 3).

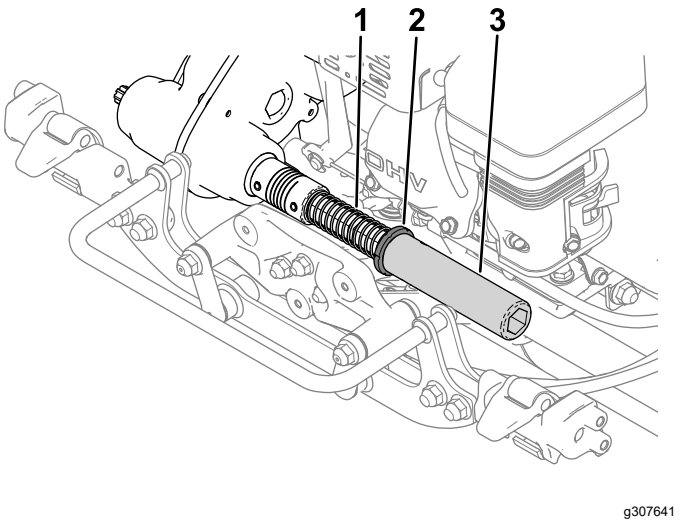

Figur 3

1. Fjäder
2. Fläns
3. Sexkantsrör

3. Montera klippenheten på maskinen. Se Montera klippenheten (sida 28).

2

Montera transporthjulen

Tillval

Delar som behövs till detta steg:

1	Transporthjulsats (beställ separat, kontakta en auktoriserad Toro-återförsäljare)

Tillvägagångssätt

För att montera transporthjulen måste du först införskaffa transporthjulsatsen (modell 04123). Kontakta en auktoriserad Toro-återförsäljare angående denna sats.

1. Montera transporthjulen. Se Montera transporthjulen (sida 19).
2. Säkerställ att däcken är pumpade till 0,83–1,03 bar.

3

Montera gräskorgen

Delar som behövs till detta steg:

1	Gräskorg

Tillvägagångssätt

1. Ta tag i korgens övre handtag.
2. Led korgens kant mellan klippenhetens sidoplåtar och över den främre rullen (Figur 4).

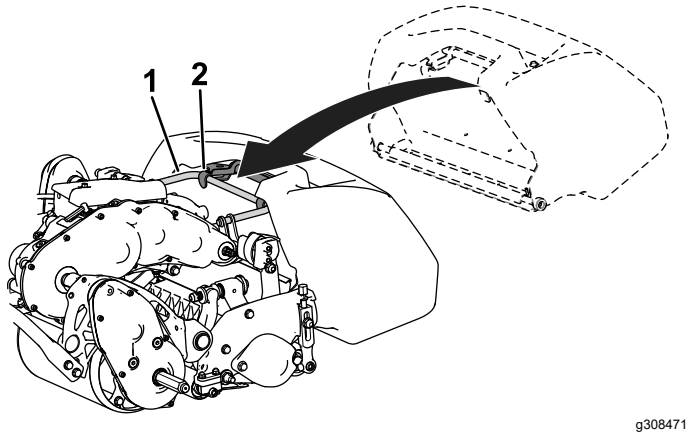

Figur 4

1. Gräskorgskrokar

3. Montera gräskorgskrokarna över ramens ögla (Figur 4).

Viktigt: **Om du tappar korgen ska du undersöka om kontaktpunkterna på lyftarmen nära korgens undre kant är skadade (Figur 5). Räta ut dem innan korgen används.**

Om lyftarmens kontaktpunkter på korgen är böjda kan kontakt mellan korgen och klippenheten uppstå, vilket i sin tur kan leda till buller och/eller skador på korgen och klippenheten.

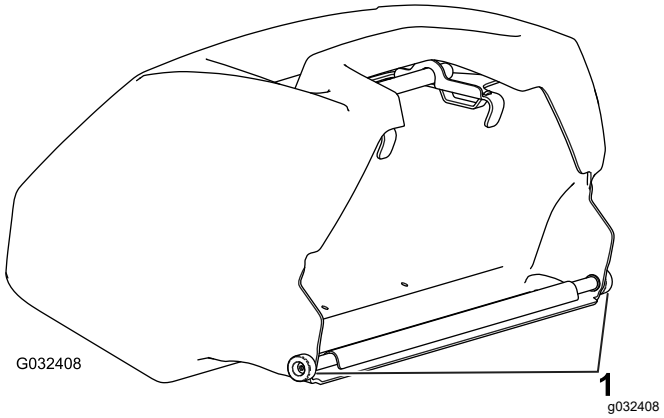

Figur 5

1. Lyftarmens kontaktpunkt

4

Produktöversikt

Montera batteriladdaren på väggen

Valfritt

Inga delar krävs

Tillvägagångssätt

Du kan montera laddaren på väggen med hjälp av de nyckelhål för väggmontage som finns på enhetens baksida. Skruvarna ska ha ett skaft som är 6 mm i diameter och ett huvud som är 11 mm i diameter.

Viktigt: **Undersök arbetsområdet och utse den plats som bäst uppfyller kriterierna för en säker och effektiv användning av laddaren.**

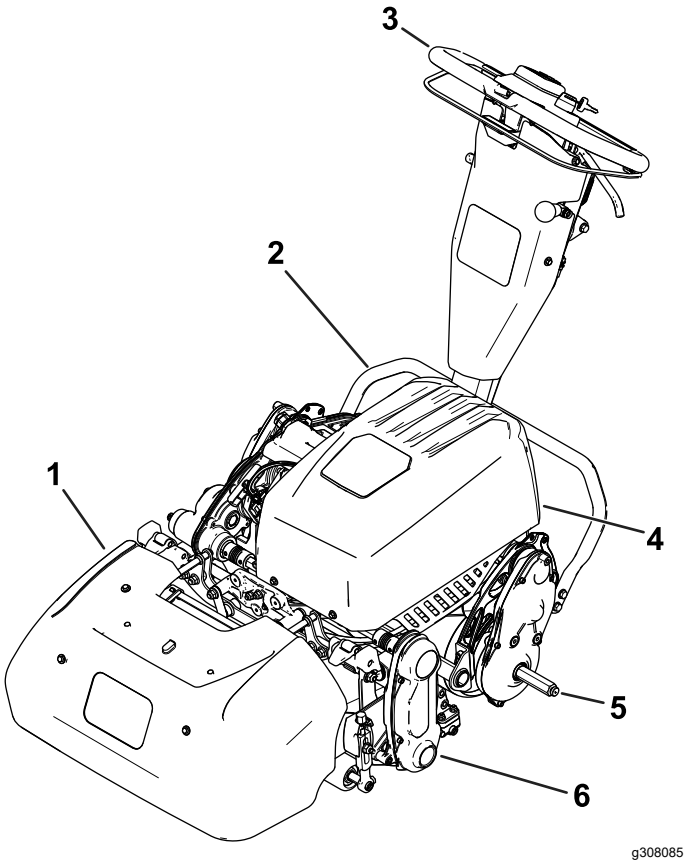

Figur 6

1. Gräskorg
2. Stöd
3. Handtag
4. Batteri
5. Transporthjulaxel
6. Klippenhet

Reglage

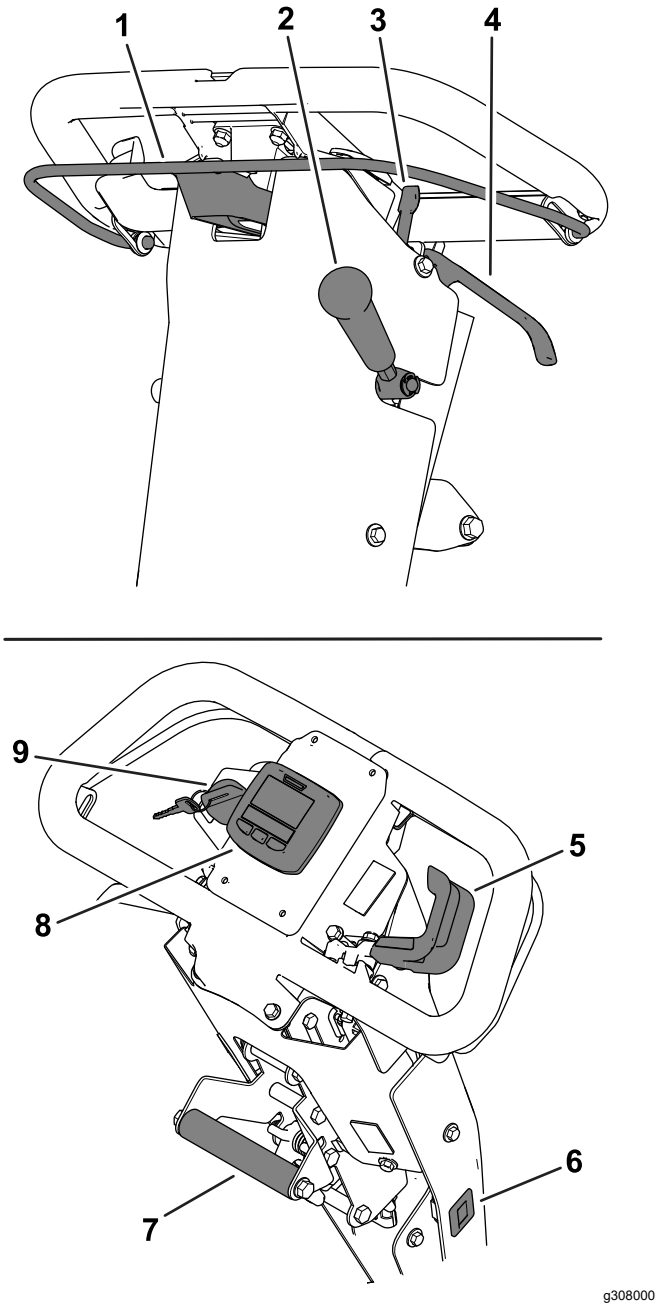

g308000

Figur 7

1. Kopplingsreglage
2. Klippenhetens drivningsspak
3. Parkeringsbromsspärr
4. Driftsbromsspak
5. Hastighetsreglage
6. Timmätare
7. Lyfthjälpshandtag
8. InfoCenter
9. Tändningslås

Kopplingsreglage

Koppla in eller ur hjuldrivningen med kopplingsreglaget (Figur 7).

- **Koppla in hjuldrivningen:** Dra reglaget uppåt och håll det mot handtaget.

  Drivhastigheten kan variera beroende på hur långt du drar upp reglaget. Om du drar upp stången hela vägen till handtaget rör sig maskinen med högsta inställda hastighet. Om du drar upp stången delvis rör sig maskinen långsammare.
- **Koppla ur hjuldrivningen:** Släpp reglaget.

Hastighetsreglage

Reglera maskinhastigheten med hastighetsreglaget (Figur 7).

- **Öka maskinhastigheten:** Vrid spaken nedåt.
- **Minska maskinhastigheten:** Vrid spaken uppåt.

Tändningslås

Låset (Figur 7) gör det möjligt att starta och stänga av maskinen.

- **Starta maskinen:** För nyckeln till läget PÅ.
- **Stäng av maskinen:** För nyckeln till läget AV.

Driftsbromsspak

Sakta ned eller stanna maskinen med driftsbromsen (Figur 7). Dra spaken mot handtaget för att koppla in driftsbromsen.

Parkeringsbromsspärr

Koppla in parkeringsbromsen med parkeringsbromsspärren (Figur 7) medan du är borta från maskinen.

- **Koppla in parkeringsbromsen:** För driftsbromsspaken till inkopplat läge och vrid parkeringsbromsspärren mot dig.
- **Koppla ur parkeringsbromsen:** Dra driftsbromsspaken mot handtaget.

Klippenhetens drivningsspak

Koppla in eller ur klippenheten med klippenhetens drivningsspak (Figur 7).

- **Koppla in klippenheten:** För spaken nedåt med kopplingsreglaget i neutralläge (urkopplat).
- **Koppla ur klippenheten:** För spaken uppåt.

Timmätare

Timmätaren (Figur 7) registrerar det totala antalet timmar som tändningslåset har varit i läget PÅ. Se mätaren för att schemalägga regelbundet underhåll.

LCD-skärmen InfoCenter

LCD-skärmen InfoCenter visar information om maskinen och batteriet, till exempel status för batteriladdning, hastighet och diagnosinformation (Figur 7).

Se Använda LCD-skärmen InfoCenter (sida 15) för mer information.

Lyfthjälpshandtag

Använd lyfthjälpshandtaget (Figur 7) som hjälp när du justerar handtagshöjden eller höjer och sänker stödet.

Reglage för justering av handtagshöjd

Använd reglaget för justering av handtagshöjd (Figur 8) för att ändra handtagshöjden till ett läge som känns bekvämt. Dra upp reglaget och höj eller sänk handtagshöjden med lyfthjälpshandtaget.

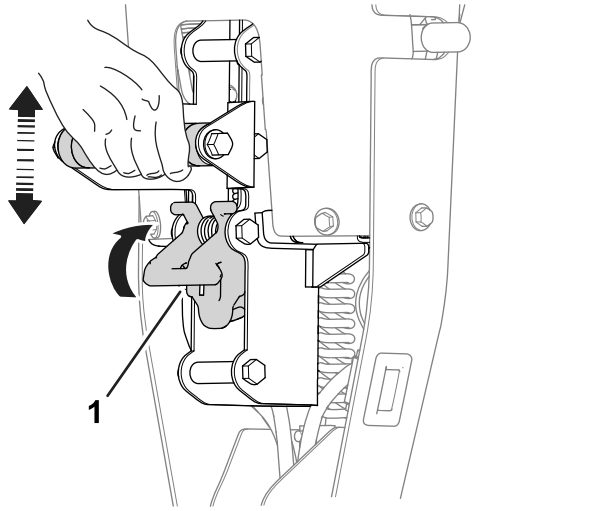

Figur 8

1. Reglage för justering av handtagshöjd

Stöd

Stödet (Figur 9) är monterat baktill på maskinen. Använd stödet när du monterar eller tar bort transporthjulen eller klippenheten.

- **Läget för TRANSPORTHJULSERVICE:**

  Använd stödet när du monterar transporthjulen. Sätt foten på stödet samtidigt som du drar lyfthjälpshandtaget uppåt och bakåt (Figur 9).

⚠ VAR FÖRSIKTIG

Maskinen är tung och kan orsaka ryggproblem om den lyfts fel.

Tryck ned stödet med foten och använd bara lyfthjälpshandtaget för att höja upp maskinen. Personskador kan uppstå om du försöker höja upp maskinen på stödet på något annat sätt.

- **Läget för KLIPPENHETSSERVICE:**

  För att förhindra att maskinen tippar bakåt när klippenheten tas bort ska du sänka stödet och skjuta ut fjädersprinten så att den håller stödet i läget som visas i Figur 10.

- **Flytta stödet till FÖRVARINGSLÄGET:**

  1. Håll foten på stödet samtidigt som du sänker drivtrumman till marken.
  2. Ta bort foten från stödet och lämna plats för att låta stödet dras in i förvaringsläget.

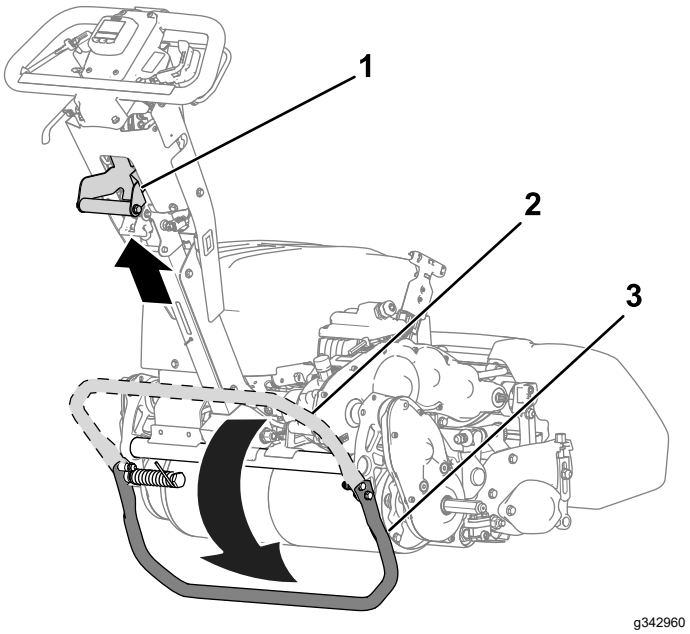

Figur 9

1. Lyfthjälpshandtag
2. Stöd – FÖRVARINGSLÄGET
3. Stöd – LÄGET FÖR TRANSPORTHJULSERVICE

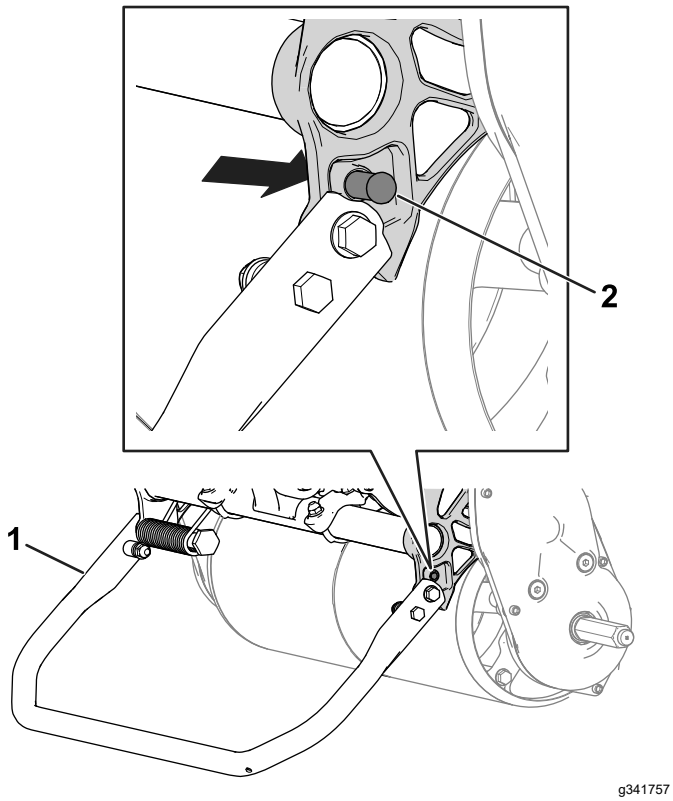

Figur 10

1. Stöd – läget för KLIPPENHETSSERVICE
2. Fjädersprint

Specifikationer

	Modell 04861
Bredd	91 cm
Torrvikt*	97 kg
Klippbredd	53 cm
Klipphöjd	Se *bruksanvisningen* för klippenheten.
Klämma	Beror på cylinderhastighet och cylinderdrivskivans läge. Se Justera klipphastigheten (sida 12).
Klipphastighet	3,2 km/h till 5,6 km/h
Transporthastighet	8,5 km/h
* Endast traktorenhet. Information om varje enskild klippenhets vikt finns i respektive *bruksanvisning*.	

Elektriska specifikationer

Spänning	48 V
Ström	DC (⎓)
Amperetimmar	25,6 Ah
IP-värde	IP65

Redskap/tillbehör

Det finns ett urval av godkända Toro-redskap och -tillbehör som du kan använda för att förbättra och utöka maskinens kapacitet. Kontakta en auktoriserad serviceverkstad eller Toro-återförsäljare eller gå till www.Toro.com för att se en lista över alla godkända redskap och tillbehör.

Använd endast originalreservdelar och tillbehör från Toro för att garantera optimal prestanda och fortlöpande säkerhet för produkten. Det kan vara farligt att använda reservdelar och tillbehör från andra tillverkare och det kan göra produktgarantin ogiltig.

Körning

Obs: Vänster och höger sida på maskinen är lika med förarens vänstra respektive högra sida vid normal körning.

Före körning

Säkerhet före användning

Allmän säkerhet

- Låt aldrig barn eller någon som inte har fått utbildning använda eller utföra underhåll på maskinen. Lokala föreskrifter kan begränsa förarens ålder. Det är ägaren som ansvarar för att utbilda alla förare och mekaniker.
- Lär dig hur du använder utrustningen på ett säkert sätt och bekanta dig med manöverorgan och säkerhetsskyltar.
- Stäng av maskinen, ta ut nyckeln (i förekommande fall) och vänta tills alla rörliga delar har stannat innan du kliver ur förarsätet. Låt maskinen svalna innan du utför service, justerar, rengör eller ställer den i förvar.
- Lär dig att stanna maskinen och att snabbt stänga av motorn.
- Kontrollera att förarnärvaroreglage, säkerhetsbrytare och säkerhetsanordningar sitter fast och fungerar som de ska. Kör inte maskinen om dessa inte fungerar som de ska.
- Inspektera området där maskinen ska användas och ta bort föremål som maskinen kan slunga iväg.

Utföra dagligt underhåll

Utför det dagliga underhållet. Se Kontrollista för dagligt underhåll (sida 24).

Justera klipphastigheten

Klipphastigheten avgörs av följande maskininställningar:

- **Cylinderhastighet**: Du kan ställa in cylinderhastigheten på en hög eller låg inställning. Se Justera cylinderhastigheten (sida 12).
- **Cylinderdrivskivans läge**: Du kan ställa in cylinderdrivskivan i två lägen. Se klippenhetens *bruksanvisning*.

Använd nedanstående tabell för att avgöra vilken cylinderhastighet och vilket läge för cylinderdrivskivan som är lämpligt:

Klipphastighet

Cylinderhastighet	Bandposition	Klippenhet		
		8 knivar	***11 knivar***	***14 knivar***
Låg	***Låg***	7,3 mm	5,3 mm	4,2 mm
Låg	***Hög***	8,7 mm	4,4 mm	3,5 mm
Hög	***Låg***	5,9 mm	4,3 mm	3,4 mm
Hög	***Hög***	5,0 mm	3,6 mm	2,8 mm

Justera cylinderhastigheten

Ställ in cylinderhastigheten med cylinderhastighetsreglaget (Figur 11).

- **Hög cylinderhastighet**: Vrid vredet så att ”H” på vredet riktas mot maskinens framsida.
- **Låg cylinderhastighet**: Vrid vredet så att ”L” på vredet riktas mot maskinens framsida.

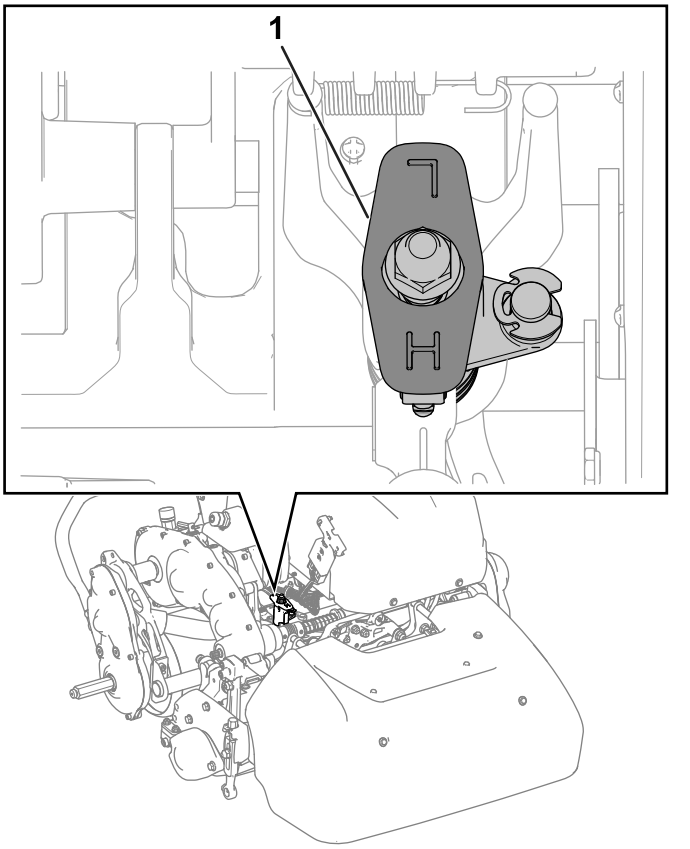

Figur 11

1. Cylinderhastighetsreglaget (visas i det höga cylinderhastighetsläget)

Justera handtagets höjd

Använd reglaget för justering av handtagshöjd för att ändra handtagshöjden till ett läge som känns bekvämt. Se Reglage för justering av handtagshöjd (sida 10).

Transportera maskinen till en arbetsplats

Transportera maskinen med transporthjul

Använd transporthjulen för att transportera maskinen en kortare sträcka.

1. Montera transporthjulen. Se Montera transporthjulen (sida 19).
2. Se till att hjuldrivnings- och cylinderdrivningsreglagen är i NEUTRALLÄGET.
3. Starta maskinen enligt Starta maskinen (sida 15).
4. För hastighetsreglaget till det LÅNGSAMMA LÄGET, luta maskinens främre del uppåt, koppla gradvis in hjuldrivningen och öka sakta maskinhastigheten.
5. Justera hastighetsreglaget så att klipparen körs i önskad hastighet och transportera sedan maskinen till önskad plats.

Transportera maskinen med ett släp

Använd ett släp för att transportera maskinen en längre sträcka. Var försiktig när maskinen lastas på eller av från släpet.

1. Kör försiktigt upp maskinen på släpet.
2. Stäng av motorn och koppla in parkeringsbromsen.
3. Använd en ramp i fullbredd när du lastar maskinen på en släpvagn eller lastbil.
4. Säkra maskinen på släpet.

Obs: Du kan använda Toro TransPro-släpet för att transportera maskinen. Anvisningar om hur du lastar släpet finns i släpets *bruksanvisning*.

Ta bort transporthjulen

1. Släpp upp kopplingsreglaget, sänk maskinhastigheten med hastighetsreglaget och stäng av maskinen.
2. Flytta stödet till läget förTRANSPORTHJULSERVICE. Se Stöd (sida 10).
3. Avlägsna transporthjulen genom att trycka ut hjullåsklämmorna ur axlarna (Figur 12).

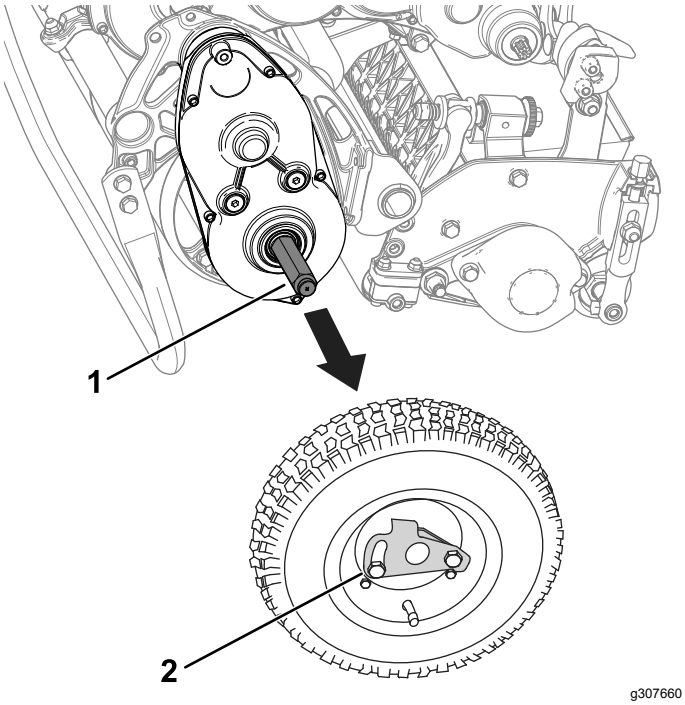

Figur 12

1. Axel
2. Hjullåsklämma

4. Sänk försiktigt ner maskinen från stödet genom att sakta trycka framåt eller lyfta det nedre handtagsstödet och låta stödet fjädra tillbaka till FÖRVARINGSLÄGET. Se Stöd (sida 10).

Under arbetets gång

Säkerhet under användning

Allmän säkerhet

- Ägaren/operatören kan förebygga olyckor samt ansvarar för olyckor som kan ge upphov till personskador eller skador på egendom.
- Använd lämpliga kläder, inklusive ögonskydd, långbyxor, rejäla och halkfria skor samt hörselskydd. Sätt upp långt hår och använd inte hängande smycken eller löst sittande kläder.
- Kör inte maskinen om du är sjuk, trött eller påverkad av alkohol eller läkemedel.
- Var fullt koncentrerad på maskinen när du använder den. Delta inte i aktiviteter som kan distrahera dig, eftersom personskador eller skador på egendom då kan uppstå.
- Säkerställ att alla drivenheter är i neutralläge, att parkeringsbromsen är inkopplad och att du sitter i förarsätet innan du startar maskinen.
- Håll kringstående och barn borta från arbetsområdet. Se till att gräskorgen är monterad på maskinen och var försiktig om medarbetare måste närvara.
- Använd endast maskinen om du har god sikt, så att du kan undvika gropar och dolda faror.
- Använd inte maskinen när det finns risk för blixtnedslag.
- Var försiktig när du klipper vått gräs. Dåligt fotfäste kan leda till att du halkar och faller.
- Håll händer och fötter borta från klippenheten.
- Titta bakåt och nedåt innan du backar för att se till att vägen är fri.
- Var mycket försiktig när du backar eller drar maskinen mot dig.
- Var försiktig när du närmar dig hörn med skymd sikt, buskage, träd eller andra objekt som kan försämra sikten.
- Stanna klippenheten om du inte klipper.
- Koppla ur klippenhetens drivning och stäng av maskinen innan du ställer in klipphöjden.
- Lämna aldrig en maskin som är i gång utan uppsikt.
- Gör följande innan du kliver ur förarsätet:
  - Parkera maskinen på en plan yta.
  - Koppla ur klippenheten/klippenheterna.
  - Koppla in parkeringsbromsen.
  - Stäng av maskinen och ta ut nyckeln (i förekommande fall).
  - Vänta tills alla rörliga delar har stannat.
- Stäng av maskinen innan du tömmer korgen.
- Stäng av maskinen och koppla ur klippenhetens drivning i följande situationer:
  - Före laddning
  - Innan du rensar blockeringar.
  - Innan du tar bort gräskorgen.
  - Innan du kontrollerar, rengör eller underhåller klippenheten.
  - När du har kört på något främmande föremål eller om det uppstår onormala vibrationer. Kontrollera noga om klippenheten har skadats och reparera eventuella skador innan du startar och kör maskinen igen.
  - Innan du lämnar förarplatsen.
- Använd endast tillbehör och redskap som har godkänts av Toro®.

Säkerhet i sluttningar

- Sluttningar är en betydande faktor vid olyckor som orsakas av att föraren förlorat kontrollen eller att maskinen välter, vilket kan innebära livsfara eller leda till allvarliga personskador. Du ansvarar för säker drift i sluttningar. Om du kör maskinen i en sluttning måste du vara extra försiktig. Vidta

följande åtgärder innan du använder maskinen i en sluttning:

  – Läs och ta till dig sluttningsanvisningarna i bruksanvisningen och på maskinen.
  – Utvärdera dagligen förhållandena på platsen för att fastställa om sluttningen är säker för maskindrift. Använd sunt förnuft och ett gott omdöme när du utför utvärderingen. Förändringar i terrängen, t.ex. fukt, kan snabbt påverka hur maskinen fungerar i en sluttning.

- Kör tvärs över sluttningar, aldrig uppåt eller nedåt i dem. Kör aldrig maskinen i mycket branta eller våta sluttningar. Dåligt fotfäste kan leda till att du halkar och faller.
- Identifiera faror nere vid slutet av sluttningen. Kör inte maskinen nära stup, diken, flodbäddar, vatten eller andra riskfyllda områden. Maskinen kan välta plötsligt om ett hjul kör över en kant eller kanten ger vika. Håll ett säkert avstånd mellan maskinen och eventuella riskfyllda områden. Använd ett handverktyg i sådana områden.
- Undvik att starta, stänga av eller svänga med maskinen i sluttningar. Undvik att göra plötsliga ändringar i hastighet eller riktning, sväng långsamt och gradvis.
- Använd inte maskinen under förhållanden där det råder tvekan om dragkraft, styrning eller stabilitet. Observera att om du kör maskinen på vått gräs, tvärs över sluttningar och nedför en sluttning kan maskinen förlora dragkraft. Om drivningen tappar dragkraft kan det leda till att maskinen glider och att du förlorar kontrollen över bromsning och styrning. Maskinen kan glida även om du stoppar drivningen.
- Ta bort eller märk ut hinder som t.ex. diken, hål, fåror, gupp, stenar eller andra dolda faror. Det kan finnas dolda hinder i högt gräs. Ojämn terräng kan göra att maskinen välter.
- Ställ dig inte i maskinens färdriktning om du förlorar kontrollen över maskinen.
- Ha alltid en växel ilagd när du kör maskinen nedför en sluttning. Rulla inte nedför sluttningar i friläget (gäller endast enheter med växellådor).

Starta maskinen

Obs: Illustrationer och beskrivningar av reglagen som nämns i detta avsnitt finns i Reglage (sida 9).

1. Kontrollera att den T-formade kontakten på huvudkablaget är ansluten till huvudströmkällans kontakt
2. Kontrollera att kopplingsreglaget är urkopplat.
3. För tändningslåset till läget PÅ.

Använda LCD-skärmen InfoCenter

LCD-skärmen InfoCenter visar information om maskinen som t.ex. batteriets laddning, hastighet, olika typer av diagnostisk och annan information om maskinen och batteriet. Figur 13 illustrerar InfoCenter och huvudinformationsskärmen.

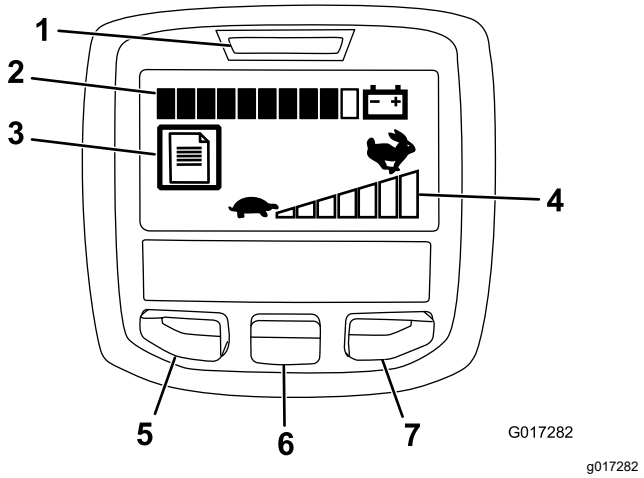

Figur 13

1. Strömlampa/felindikator
2. Indikator för batteriets laddning
3. Indikator för fellogg
4. Hastighetsreglagets inställning
5. Menyåtkomst/tillbakaknapp
6. Nedåtknapp
7. Högerknapp

- Strömlampan/felindikatorn – tänds när du slår på maskinen. Lampan blinkar även när ett fel har uppstått i maskinen.
- Lampa för batteriets laddning – när batteriet är helt laddat är alla rutorna i indikatorn helt svarta. Allteftersom ström förbrukas fylls rutorna med vitt från höger till vänster medan batteriet laddas ur. När endast en av rutorna fortfarande är svart är batteriet nästan urladdat. Maskinen går in i ett energisparläge som begränsar hastigheten med 25 %. Du bör omedelbart ladda batteriet.
- Indikator för fellogg – den här ikonen visar att ett fel har loggats som måste undersökas.
- Inställning av hastighetsreglage – hur snabbt rutorna blir svarta från vänster till höger beror på inställningen av hastighetsreglaget. När alla rutorna är fyllda med vitt är maskinen i nolläge.
- Menyåtkomst/tillbakaknapp – tryck på den här knappen för att få åtkomst till InfoCenter-menyerna. Du kan också använda den för att gå ut ur menyn som du använder.

- Nedåtknapp – använd den här knappen för att bläddra nedåt i menyerna.
- Högerknapp – använd den här knappen för att öppna en meny där en högerpil visar att det finns mer innehåll.

Obs: Varje knapps funktion kan ändras beroende på vad tillfället kräver. Vid varje knapp visas en ikon som förklarar den aktuella funktionen.

Använda menyerna

Tryck på menyåtkomstknappen i huvudskärmen för att få åtkomst till InfoCenters menysystem. Då kommer du till huvudmenyn. Se följande tabeller för en sammanfattning av vilka alternativ som finns tillgängliga från menyerna:

Huvudmeny	
Menyobjekt	**Beskrivning**
Fel	Felmenyn innehåller en lista med de senaste maskinfelen som uppstått. Se *servicehandboken* eller kontakta en auktoriserad Toro-återförsäljare för mer information om felmenyn.
Service	Servicemenyn innehåller information om maskinen som t.ex. antal brukstimmar och batteriets användning och status.
Diagnostik	Diagnostikmenyn innehåller en lista över maskinens olika aktuella statusar. Den kan användas för att felsöka vissa problem eftersom den snabbt visar vilka av maskinens reglage som är på och av.
Inställningar	I menyn Inställningar kan du ställa in InfoCenter-skärmen efter egna önskningar.
Om	I menyn Om står maskinens modellnummer, artikelnummer och programvaruversion.

Servicemeny	
Menyobjekt	**Beskrivning**
Hours	Visar antalet timmar som maskinen har varit påslagen.
Klipptid	Visar antalet timmar som cylindern har varit påslagen.
Kraftförbrukning	Visar kraften som batteriet levererar i Watt.
Batteriladdning	Visar batteriets aktuella laddning i procent av den totala kapaciteten.
Batteriström	Visar strömstyrkan som batteriet levererar i Amp.
Batterispänning	Visar batteriets potential i Volt.
Total användning	Visar den totala batteriförbrukningen i amperetimmar.
Kapacitet	Ange den aktuella batterikapaciteten i amperetimmar.
Laddningscykler	Visar det totala antalet batteriladdningscykler. En laddningscykel omfattar processen att ansluta och koppla ur laddaren.
Batteritimmar	Visar det totala antalet timmar som batteriet har varit aktivt.
Slipning	Ställer in maskinen i slipningsläge.
Energi	Visar den sammanlagda energin som batteriet tillfört under sin livstid i Wattimmar.

Diagnostisk meny	
Menyobjekt	**Beskrivning**
Nyckel på	Visar om tändningsnyckeln är på eller av.
Bromsspärr	Visar om parkeringsbromsspärren är på eller av.
EZ Turn	Visar om EZ-Turn-kretsen är öppen eller stängd.
Hjuldrivning	Visar om hjuldrivningsspaken är på eller av.
Cylinder inkopplad	Visar om cylindern är inkopplad eller inte.
Gasreglage	Visar gasreglagets inställning i volt (används för att beräkna önskat varvtal).
Önskat varvtal	Visar önskat motorvarvtal enligt hastighetsreglagets inställningar.
Motorvarvtal	Visar det faktiska motorvarvtalet.
12 V-tillförsel	Visar strömtillförsel #1 från kontrollern till givaren.
5 V-tillförsel	Visar strömtillförsel #2 från kontrollern till givaren.
CAN-buss	Visar status för maskinens kommunikationsbuss.

Menyn Inställningar	
Menyobjekt	**Beskrivning**
Språk	Med den här inställningen kan du ändra språket som används i InfoCenter.
Enheter	Med den här inställningen kan du ändra enheterna som används i InfoCenter. Menyalternativen är brittiska standardenheter och metriska.
Bakgrundsbelysning	Med den här inställningen kan du öka eller minska LCD-skärmens ljusstyrka.
Kontrast	Med den här inställningen kan du ändra kontrasten mellan mörka och ljusa områden på LCD-skärmen.

Menyn Om	
Menyobjekt	**Beskrivning**
Modell	Visar maskinens modellnummer.
Art.nr	Visar maskinens artikelnummer.
S/W Rev	Visar versionsnumret för maskinens programvara.

Obs: Om du ändrar språket eller kontrasten av misstag till en inställning där du inte längre förstår eller kan se displayen ska du kontakta närmaste auktoriserade Toro-återförsäljare så att du kan få hjälp med att återställa displayen.

Arbetstips

Viktigt: **Gräsklippet fungerar som ett smörjmedel under klippning. Om klippenheten används mycket utan gräsklipp kan klippenheten skadas.**

- En green ska klippas i rakt fram och tillbaka över gräset.
- Undvik att klippa i cirklar eller vända maskinen på greenen för att minska slitaget.
- Sväng maskinen utanför greenen genom att höja klippcylindern (tryck ned handtaget) och göra en droppformad sväng på drivtrumman (Figur 14).

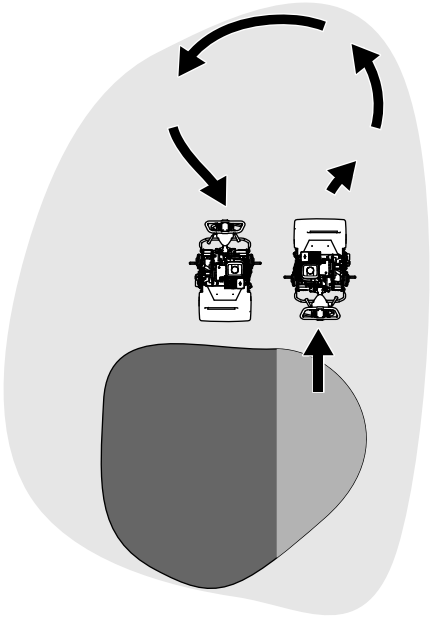

g271799

Figur 14

- Klippning ska ske i vanlig gånghastighet. Höga hastigheter sparar lite tid och ger ett dåligt klippresultat.
- Använd inriktningsränderna på korgen som hjälp för att klippa i en rak linje tvärsöver greenen och hålla maskinen på samma avstånd från kanten på föregående klippning (Figur 15).

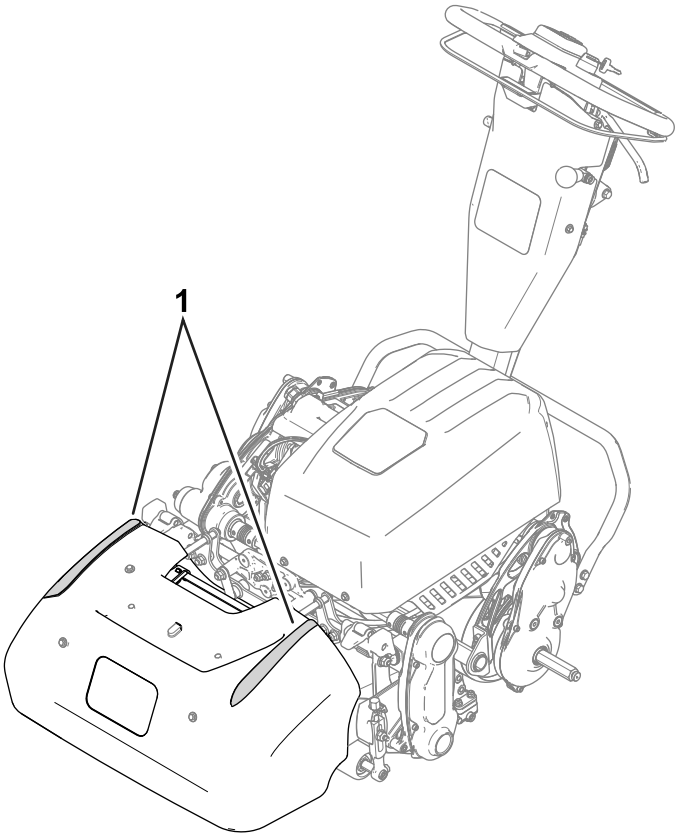

g339014

Figur 15

1. Inriktningsränder

Köra maskinen i förhållanden med dåligt ljus

Använd lysdiodssatsen om du kör maskinen i förhållanden med dåligt ljus. Kontakta en auktoriserad Toro-återförsäljare angående denna sats.

Viktigt: **Använd inte andra belysningssystem tillsammans med maskinen eftersom de kan skada batteriet eller det elektriska systemet.**

Använda reglagen under klippning

1. Starta motorn, ställ in hastighetsreglaget på en lägre hastighet, tryck ned handtaget för att höja klippenheten, koppla in hjuldrivningen och kör maskinen till foregreenen eller inspelsområdet.
2. Stanna maskinen på foregreenen eller inspelsområdet.
3. Använd hastighetsreglaget för att öka maskinhastigheten, koppla in klippenheten, koppla in hjuldrivningen och kör maskinen till greenen, sänk ned klippenheten till marken och påbörja klippningen.

Stänga av motorn

1. Släpp upp kopplingsreglaget.
2. För hastighetsreglaget till det LÅNGSAMMA läget.
3. För tändningslåset till läget AV och ta ut nyckeln.

Efter körning

Säkerhet efter användning

Allmän säkerhet

- Stäng av maskinen, ta ut nyckeln (i förekommande fall) och vänta tills alla rörliga delar har stannat innan du kliver ur förarsätet. Låt maskinen svalna innan du utför service, justerar, rengör eller ställer den i förvar.
- Ta bort gräs och skräp från maskinen för att förebygga brand.
- Låt maskinen svalna innan du ställer undan maskinen i ett slutet utrymme.
- Förvara inte maskinen i närheten av en öppen låga, gnista eller tändlåga, t.ex. på en varmvattenberedare eller någon annan apparat.

Säkerhet för batteri och laddare

Allmänt

- Felaktigt bruk eller underhåll av batteriladdaren kan leda till personskador. Följ alla säkerhetsföreskrifter för att minska riskerna.
- Använd endast den medföljande laddaren för batteriladdning.
- Bekräfta vilken spänning som är tillgänglig i ditt land innan du använder laddaren.
- Vid anslutning till ett nätuttag utanför USA använder du vid behov en kontaktadapter med tillbörlig utformning för eluttaget.
- Utsätt inte laddaren för väta och skydda den från regn och snö.
- Användning av tillbehör som inte rekommenderas eller säljs av Toro kan leda till brandrisk, elektriska stötar och skador.
- För att minska risken för batteriexplosion ska du följa dessa anvisningar och anvisningarna för all utrustning som du tänker använda i närheten av laddaren.
- Batterier kan avge explosiva gaser om de är kraftigt överladdade.

Utbildning

- Låt aldrig barn eller personer som inte utbildats använda eller utföra service på laddaren. Lokala föreskrifter kan begränsa förarens ålder. Det är ägaren som ansvarar för att utbilda alla förare och mekaniker.
- Läs, ta till dig och följ alla anvisningar på laddaren och i bruksanvisningen innan du använder laddaren. Bekanta dig med hur laddaren ska användas.

Förberedelser

- Håll kringstående och barn på avstånd under laddning.
- Använd lämpliga kläder under laddning, inklusive ögonskydd, långbyxor och kraftiga halkfria skor.
- Stäng av maskinen och vänta i 5 sekunder tills maskinen är helt avstängd före laddning. Underlåtenhet att göra detta kan orsaka överslag.
- Säkerställ att utrymmet är väl ventilerat under laddning.
- Läs och följ samtliga laddningsföreskrifter.
- Laddaren är endast avsedd för användning i nominella 120 och 240 V AC-kretsar och är utrustad med en jordningskontakt för 120 V AC-bruk. Vid användning i kretsar på 240 V kontaktar du en auktoriserad Toro-återförsäljare för att erhålla rätt strömsladd.

Körning

- Ladda aldrig ett fruset batteri.
- Använd sladden med varsamhet. Bär aldrig laddaren i sladden och dra aldrig i strömsladden när du ska koppla bort laddaren från uttaget. Utsätt inte sladden för värme och låt den inte komma i kontakt med olja eller vassa kanter.
- Anslut laddaren direkt till ett jordat uttag. Anslut inte laddaren till ett ojordat uttag, inte ens med en adapter.
- Manipulera inte den medföljande strömsladden eller kontakten.
- Manipulera inte den medföljande strömsladden eller kontakten.
- Undvik att placera metallföremål i närheten av eller på ett batteri. Det kan ge upphov till gnistor eller kortsluta elektriska delar, vilket kan leda till explosion.
- Ta av dig metallföremål som ringar, armband, halsband och klockor när du arbetar med litiumjonbatterier. Ett litiumjonbatteri kan producera tillräckligt med ström för att orsaka en allvarlig brännskada.
- Använd inte laddaren om inte sikten och belysningen är bra.
- Använd lämplig förlängningssladd.
- Om strömsladden är skadad när den sätts i kopplar du loss den från vägguttaget och kontaktar

en auktoriserad Toro-återförsäljare för att byta sladden.

- Koppla bort laddaren från eluttaget när den inte används, innan du flyttar den till en annan plats samt innan underhåll utförs på den.

Underhåll och förvaring

- Förvara laddaren inomhus på en torr, säker plats som inte är tillgänglig för obehöriga användare.
- Ta inte isär laddaren. Ta laddaren till en auktoriserad Toro-återförsäljare om service eller reparation behövs.
- Lossa strömsladden från uttaget innan du påbörjar underhåll eller rengöring för att minska risken för elektriska stötar.
- Underhåll eller byt vid behov ut etiketter med säkerhetsföreskrifter och instruktioner.
- Använd inte laddaren med en skadad sladd eller kontakt. Byt omedelbart ut en skadad sladd eller kontakt.
- Om laddaren har utsatts för stötar eller slag, tappats eller på annat sätt skadats ska du inte använda den, utan ta med den till en auktoriserad Toro-återförsäljare.

Använda reglagen efter klippning

1. Kör bort maskinen från greenen, tryck ned handtaget för att höja upp klippenheten, släpp upp kopplingsreglaget, koppla loss klippenheten och stäng av maskinen.
2. Avlägsna gräskorgen och töm den.
3. Montera gräskorgen på maskinen och flytta maskinen till förvaringsstället.

Transportera maskinen

Kör bort maskinen från arbetsplatsen efter klippningen. Se Transportera maskinen med transporthjul (sida 13) eller Transportera maskinen med ett släp (sida 13).

Montera transporthjulen

1. Flytta stödet till läget för TRANSPORTHJULSERVICE. Se Stöd (sida 10).
2. Skjut på ett hjul på en axel (Figur 16).

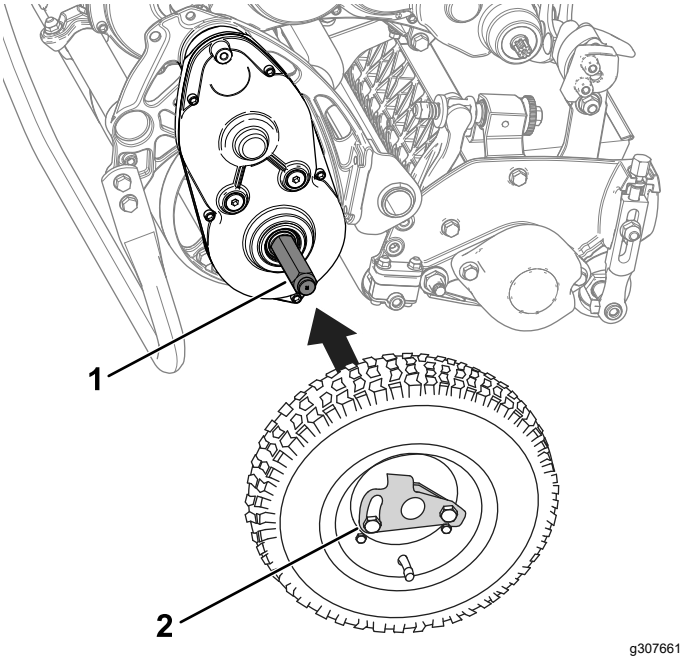

Figur 16

1. Axel
2. Hjullåsklämma

3. Vrid bort hjullåsklämman (Figur 16) från hjulets mitt så att det kan glida längre in på axeln.
4. Vrid hjulet bakåt och framåt tills det sitter helt och hållet på axeln och låsklämman är fäst i gängan på axeln.
5. Upprepa proceduren på maskinens andra sida.
6. Sänk försiktigt ned maskinen från stödet.

Koppla in eller ur transmissionen

Du kan koppla ur trumman från transmissionen så att maskinen kan manövreras. Koppla ur transmissionen när du behöver flytta maskinen utan att starta maskinen (t.ex. när du utför underhåll i ett slutet utrymme).

Se till att du kopplar in transmissionen innan du använder maskinen.

1. Lokalisera hjuldrivningsreglaget på växellådan (Figur 14).

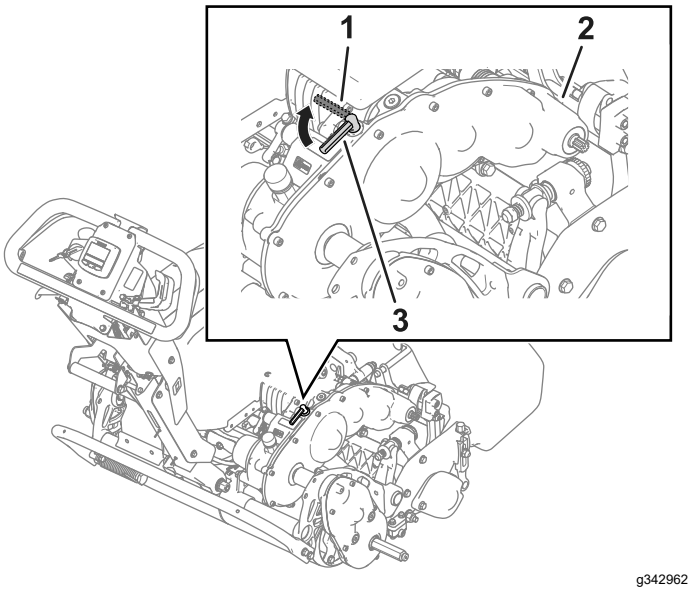

Figur 17

1. Hjuldrivningsreglage – URKOPPLAT läge
2. Växellåda
3. Hjuldrivningsreglage – INKOPPLAT läge

2. Utför följande steg för att koppla in eller ur transmissionen:
   - **Koppla ur transmissionen:** Vrid spaken till det URKOPPLADE läget.
   - **Koppla in transmissionen:** Vrid spaken till det INKOPPLADE läget.

Underhålla litiumjonbatteriet

⚠ VARNING

Batteriet innehåller hög spänning som kan orsaka brännskador eller farliga stötar.

- **Försök inte öppna batteriet.**
- **Sätt inte in någonting i batterikontakten förutom kablagekontakten som medföljer produkten.**
- **Hanterar ett batteri som har ett sprucket hölje med stor försiktighet.**
- **Använd endast batteriets egen laddare.**

Transportera batteriet

Det amerikanska transportverket och andra internationella transportmyndigheter kräver att litiumjonbatterier endast transporteras i speciella förpackningar av speditörer som har specialtillstånd för sådan batteritransport. I USA är det dock tillåtet att transportera batteriet medan det är monterat på maskinen som batteridriven utrustning, förutsatt att vissa föreskrifter följs. Kontakta det amerikanska transportverket eller lämplig myndighet i ditt land för mer information om vilka krav som finns för transport av eFlex eller eFlex-batteriet.

Kontakta din auktoriserade Toro-återförsäljare för mer information om hur du transporterar ett batteri.

Underhåll av batteriet

Litiumjonbatteriet har tillräcklig laddningskapacitet för att utföra avsett arbete under sin livslängd. Med tiden så minskar mängden arbete som batteriet kan utföra med en enda laddning gradvis. I följande tabell anges ungefär hur mycket arbete maskinen kan förväntas utföra under de första fyra användningsåren:

År	Areal klippt per full laddning
1	3 809 m²
2	3 623 m²
3	3 252 m²
4	3 066 m²

Obs: Resultaten kan variera beroende på hur långt du behöver transportera maskinen, understålets kontaktinställning samt andra faktorer som diskuteras i det här avsnittet.

Garantera maximal livslängd på batteriet genom att följa skötselråden nedan:

- Öppna inte batteriet. Det finns inga delar som kan servas inuti batteriet. Garantin ogiltigförklaras om du öppnar batteriet. Batteriet skyddas av manipuleringsvarnande enheter.
- Förvara/parkera maskinen i ett rent och torrt garage eller förvaringsområde **och skydda den från direkt solljus och värmekällor.** Förvara den inte i utrymmen där temperaturen understiger −30 °C eller överstiger 60 °C. **Temperaturer utanför det här omfånget skadar batteriet.** Höga temperaturer vid förvaring, särskilt då batteriet har hög laddning, minskar batteriernas livslängd.
- Om maskinen ska stå stilla i längre än 10 dagar ska du se till att den står svalt, skyddad från direkt solljus och att den är minst 50 % laddad.
- Batteriet kan överhettas vid klippning i varma förhållanden eller solljus. Om detta sker visas en varning om hög temperatur på LCD-skärmen InfoCenter. Om detta sker så slutar maskinen att fungera medan cylindern är inkopplad och maskinen saktar ner.

  Du ska omedelbart köra maskinen till en sval plats i skydd från solen, stänga av maskinen och låta batteriet svalna helt innan du fortsätter arbetet.
- Håll batteriets hölje rent. Den vita färgen reflekterar solljuset så att värme inte byggs upp lika snabbt

inuti batteriet. Ett smutsigt hölje ökar värmen i batteriet varje dag och minskar energikapaciteten.

- Justera så att understålet bara nuddar lätt vid cylindern. Detta minskar mängden kraft som behövs för att driva cylindern och ökar mängden arbete som maskinen utför med varje laddning.

Så här fungerar batteriladdaren

Se Figur 18 för en översikt över batteriladdarens indikatorer och sladdar.

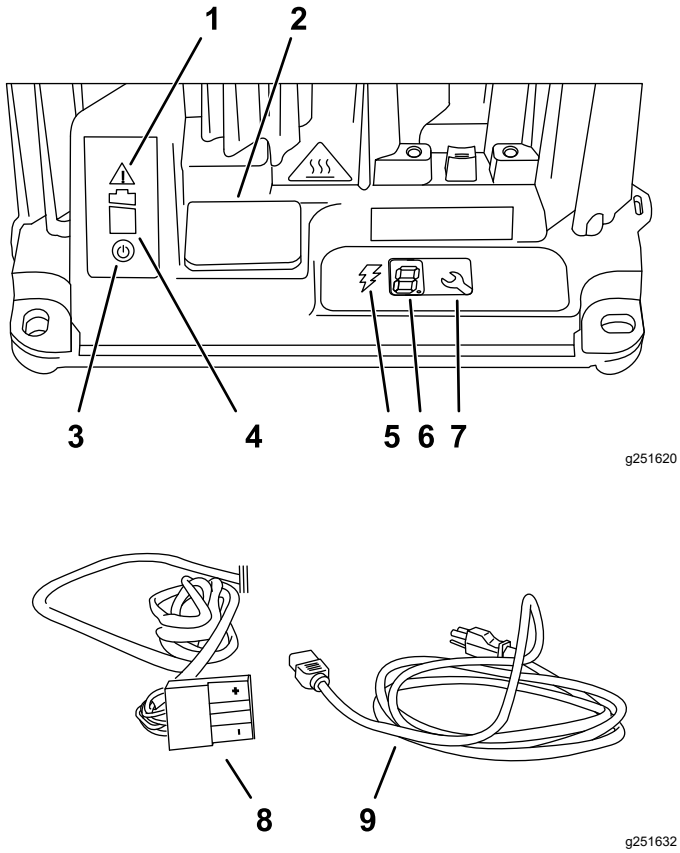

Figur 18

1. Felindikeringslampa
2. USB-portlucka
3. Indikatorlampa för växelström
4. Indikatorlampa för batteriladdning
5. Indikatorlampa för laddningsutgång
6. LCD-skärm
7. Valknapp
8. Utgående anslutning och sladd
9. Strömsladd

Ansluta till en strömkälla

För att minska risken för elektriska stötar har denna laddare en jordad kontakt med 3 stift (typ B). Om kontakten inte passar i vägguttaget finns andra jordade kontakttyper tillgängliga. Kontakta en auktoriserad Toro-återförsäljare.

Ändra inte laddaren eller strömsladdens kontakt på något sätt.

⚠ FARA

Om laddaren kommer i kontakt med vatten under användning kan elstötar uppstå, vilket kan innebära livsfara eller leda till personskador.

Hantera inte kontakten eller laddaren med våta händer eller när du befinner dig i vatten.

Viktigt: **Kontrollera regelbundet att det inte finns några hål eller sprickor i strömsladdens isolering. Använd inte en skadad sladd. Dra inte sladden genom stillastående vatten eller vått gräs.**

1. Sätt strömsladdens laddarkontakt i det överensstämmande uttaget för ingående ström på laddaren.

   ⚠ VARNING

   En skadad laddarsladd kan leda till elektriska stötar och brand.

   Inspektera strömsladden noga innan du börjar använda laddaren. Använd inte laddaren om sladden är skadad; införskaffa en ny sladd.

2. Sätt i strömsladdens väggkontakt i ett jordat eluttag.

Ladda batteriet

1. Parkera maskinen på angiven plats för laddning över natten.
2. Koppla in parkeringsbromsen.
3. Stäng av maskinen och ta ut nyckeln.
4. Koppla ur den T-formade kontakten från huvudkablaget till huvudströmkontakten på batteribasen (Figur 19).

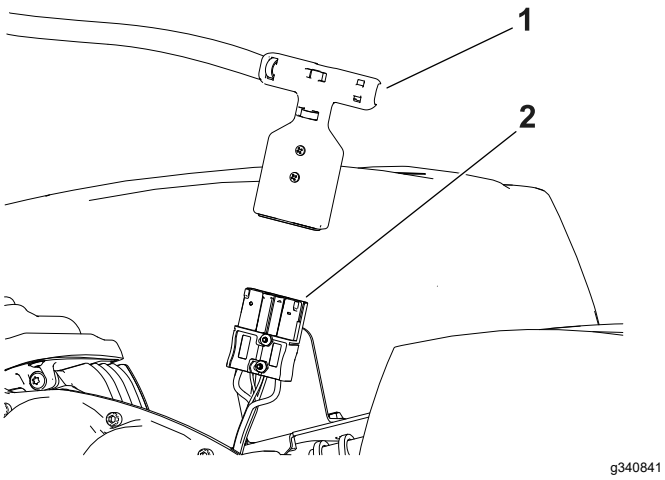

Figur 19

1. T-formad kontakt
2. Huvudströmkontakt

5. Rengör och torka både batteriet och laddningskontakterna.

   Viktigt: **Använd inte starka rengöringsmedel som försämrar hållfastheten hos plasten i kontakten. Använd inte icke-ledande fett på kontakten och batterikontakterna.**

6. Rikta in de positiva kontakterna (markerade med ett ”+”) på laddarens kontakt och strömkontakten och tryck ihop dem tills de låses ihop.

Rekommenderad laddningstemperatur	0 °C till 45 °C
Låg laddningstemperatur (reducerad ström)	-10 °C till 0 °C
Hög laddningstemperatur (reducerad ström)	45 °C till 60 °C

Övervaka laddningsprocessen och felsökningen

Obs: Meddelanden visas på LCD-statusdisplayen under laddningen. De flesta är rutinmeddelanden.

Om ett fel uppstår blinkar felindikeringslampan gult eller avger ett fast, ljusrött sken. Ett felmeddelande börjar med bokstaven E eller F (t.ex. E-0-1-1) och visas i LCD-displayen (Figur 18) med en siffra i taget.

Se Felsökning (sida 32) för att korrigera ett fel. Om ingen av dessa lösningar korrigerar felet ska du kontakta en auktoriserad Toro-återförsäljare.

Koppla ur laddaren

1. Koppla ur laddarens T-formade kontakt från batteriströmkontakten som sitter på batterilådan.

   Viktigt: **Dra inte i kablarna**

2. Var försiktig när du lägger undan laddarens T-formade kontakt och sladden i förvaring så att de inte skadas.

Underhåll

⚠ VARNING

Dåligt underhållna maskiner kan gå sönder i förtid och eventuellt skada dig eller andra.

Följ dessa anvisningar för att underhålla och hålla maskinen i gott bruksskick.

Obs: Vänster och höger sida på maskinen är lika med förarens vänstra respektive högra sida vid normal körning.

Säkerhet vid underhåll

- Innan du kliver ur förarsätet ska du göra följande:
  - Ställ maskinen på ett plant underlag.
  - Koppla ur klippenheten/klippenheterna.
  - Se till att drivningen är i neutralläge.
  - Koppla in parkeringsbromsen.
  - Stäng av maskinen och ta ut nyckeln (i förekommande fall).
  - Vänta tills alla rörelser har upphört.
- Låt maskinens komponenter svalna innan du utför underhåll.
- Utför om möjligt inget underhåll på maskinen medan den är igång. Håll dig på avstånd från rörliga delar.
- Om maskinen måste vara igång för att ett visst underhåll ska kunna utföras ska klädesplagg, händer, fötter och andra kroppsdelar hållas borta från klippenheten, redskapen och andra rörliga delar. Håll kringstående på behörigt avstånd.
- Rengör klippenheten, drivningen, motorn och batteriet från gräs och skräp för att undvika eldsvåda.
- Håll alla delar i gott bruksskick. Byt ut slitna och skadade delar och dekaler, eller ersätt de som saknas. Säkerställ säkert bruksskick genom att se till att alla fästelement är åtdragna på maskinen.
- Undersök gräsuppsamlarens komponenter ofta och byt ut dem vid behov.
- Använd endast originalreservdelar och tillbehör från Toro för att garantera en säker, optimal prestanda för maskinen. Det kan vara farligt att använda reservdelar från andra tillverkare och det kan göra produktgarantin ogiltig.
- Kontakta en auktoriserad Toro-återförsäljare vid eventuellt behov av större reparationer eller assistans.

Rekommenderat underhåll

Underhållsintervall	Underhållsförfarande
Efter varje användning	• Rengör maskinen.
Var 750:e timme	• Byt transmissionsvätskan.

Kontrollista för dagligt underhåll

Viktigt: **Kopiera sidan och använd den regelbundet.**

Kontrollpunkt	Vecka:						
	Mån.	Tis.	Ons.	Tors.	Fre.	Lör.	Sön.
Kontrollera bromslåsspakens funktion.							
Undersök missljud vid användning.							
Kontrollera justeringen av cylinder mot understål.							
Kontrollera klipphöjdsinställningen.							
Bättra på skadad lack.							
Rengör maskinen.							

Anteckningar om särskilda problem

Kontrollen utförd av:		
Artikel	**Datum**	**Information**

Förberedelser för underhåll

Förbereda maskinen för underhåll

⚠ VARNING

Någon skulle kunna starta maskinen medan du utför underhåll eller gör justeringar på maskinen. Du eller kringstående skadas allvarligt om maskinen startas av misstag.

Lossa hjuldrivningsreglaget, koppla in parkeringsbromsen, ta ut nyckeln och koppla ur batteriet innan du utför något underhåll.

Gör följande innan du rengör, utför underhåll eller gör justeringar på maskinen:

1. Parkera maskinen på en plan yta.
2. Koppla in parkeringsbromsen.
3. Stäng av maskinen.
4. Vänta tills alla rörliga delar har stannat innan du utför underhåll eller reparationer på maskinen, eller ställer den i förvar.
5. Koppla ur batteriet genom att dra bort den T-formade kontakten från huvudströmkontakten (Figur 20).

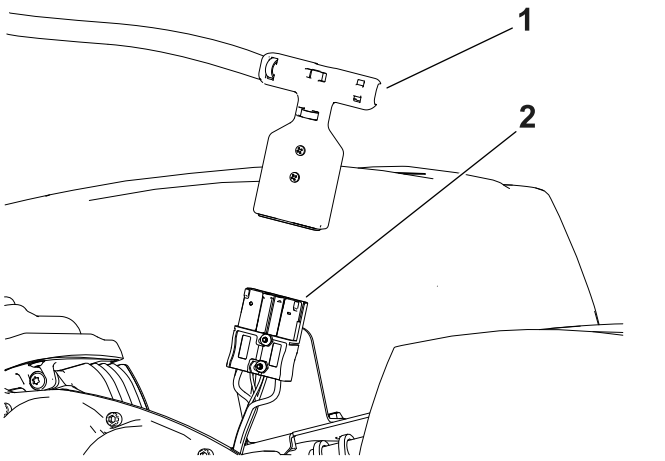

Figur 20

1. T-formad kontakt
2. Huvudströmkontakt

Underhålla elsystemet

Säkerhet för elsystemet

- Koppla bort batteriet innan reparation utförs på maskinen.
- Ladda batteriet i ett öppet och välventilerat utrymme, på avstånd från gnistor och öppna lågor. Koppla ur laddaren innan batteriet ansluts eller kopplas bort. Använd skyddskläder och isolerade verktyg.

Serva batteriet

De enda delarna som kan servas i batteriet är etiketterna. Garantin ogiltigförklaras om du försöker öppna batteriets hölje eller masterstyrenheten. Kontakta en auktoriserad Toro-återförsäljare om ett problem uppstår med batteriet.

⚠ VARNING

Batteriet innehåller hög spänning som kan orsaka brännskador eller farliga stötar.

- **Försök inte öppna batteriet.**
- **Sätt inte in någonting i kontakten till batteriet förutom kablagets kontakt som medföljer produkten.**
- **Hanterar ett batteri som har ett sprucket hölje med stor försiktighet.**
- **Använd endast batteriets egen laddare**

Kassera batteriet

Litiumjonbatteriet måste kasseras eller återvinnas enligt lokala och nationella bestämmelser.

Underhålla batteriladdaren

Viktigt: **Alla elektriska reparationer ska endast utföras av auktoriserade Toro-återförsäljare.**

Operatören får, förutom att skydda laddaren från skada och väder, bara utföra mycket lite underhåll.

Underhålla batteriladdarens sladdar

- Rengör sladdarna med en något fuktig trasa efter varje användning.
- Rulla ihop sladdarna då de inte används.
- Undersök regelbundet sladdarna så att de är i gott skick och byt vid behov ut dem mot delar som godkänts av Toro.

Rengöra batteriladdarens hölje

Rengör höljet med en något fuktig trasa efter varje användning.

Byta ut säkringar

Om maskinen inte går att slå på, trots att den är laddad, ska du kontrollera säkringarna så här:

1. Stäng av maskinen och koppla ur batteriet.
2. Ta bort de fyra skruvarna (Figur 21) som håller batterikåpan på plats och ta bort kåpan.

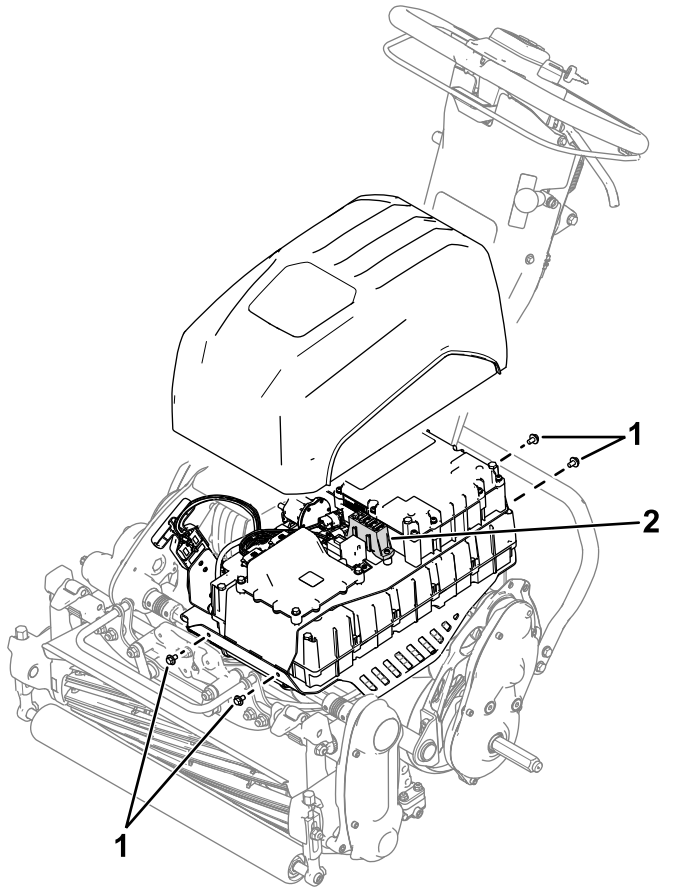

Figur 21

1. Skruvar
2. Säkringsblock

3. Kontrollera säkringarna i säkringsblocket (Figur 22).

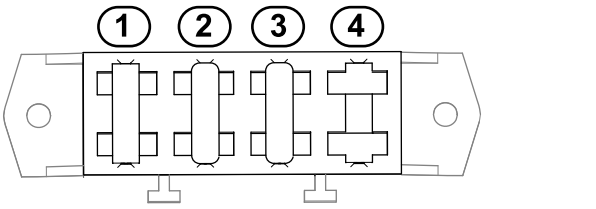

Figur 22

1. 30 A – huvudströmkretsar
2. 3 A – logiskströmkretsar
3. 3 A – krets för LED-arbetsbelysning (valfritt)
4. Tom öppning

4. Om en eller flera säkringar har gått ska du byta ut dem mot en säkring med lämplig spänning och strömstyrka (Figur 22). Specifika artikelnummer för säkringar hittar du i traktorenhetens *servicehandbok*.

   Viktigt: **Alla säkringar på maskinen är märkta för 80 V. Använd inte 12 V-säkringar av fordonstyp.**

Underhålla drivsystemet

Byta transmissionsvätskan

Serviceintervall: Var 750:e timme/Årligen (beroende på vilket som inträffar först)

Obs: Detta förfarande beskrivs i Figur 23.

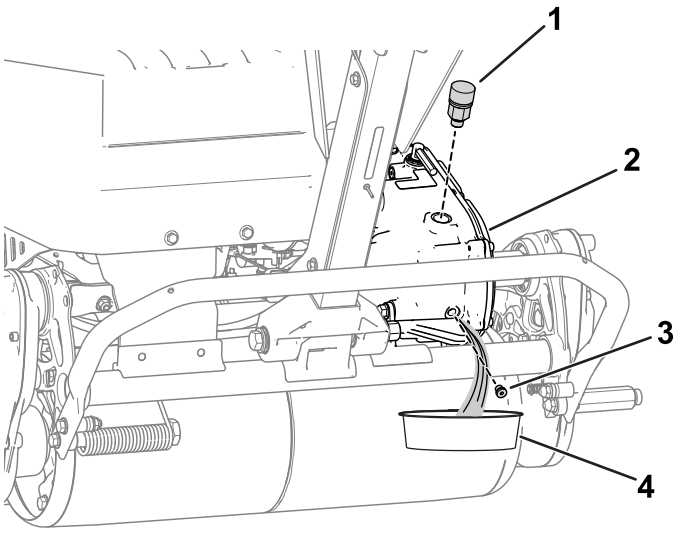

Figur 23

1. Ventilatorventil och adapterenhet
2. Transmission
3. Avtappningsplugg
4. Avtappningskärl

1. Ta bort ventil- och adapterenheten från transmissionen.
2. Låt en kollega tippa maskinen bakåt och placera en kastrull under transmissionen.

   Obs: Samla upp transmissionsvätskan i kastrullen.
3. Ta bort avtappningspluggen från transmissionen och låt vätskan rinna ut.
4. Sätt tillbaka avtappningspluggen.
5. Dra åt avtappningspluggen till 4–5 Nm.
6. Tillsätt 473 ml Dexron VI syntetisk transmissionsvätska genom adapterventilen.
7. Montera ventilatorventilen och adapterenheten och dra åt den till 12–15 Nm.

Underhålla styrsystemet

Justera drifts-/parkeringsbromsen

Justera drifts-/parkeringsbromsen om den slirar under drift.

1. Koppla ur parkeringsbromsen.
2. Mät det fria spelrummet i änden av parkeringsbromshandtaget (Figur 24).

   Handtagets fria spelrum ska vara mellan 12,7 och 25,4 mm. Om det fria spelrummet inte ligger inom dessa värden fortsätter du till steg 3 för att justera bromskabeln.

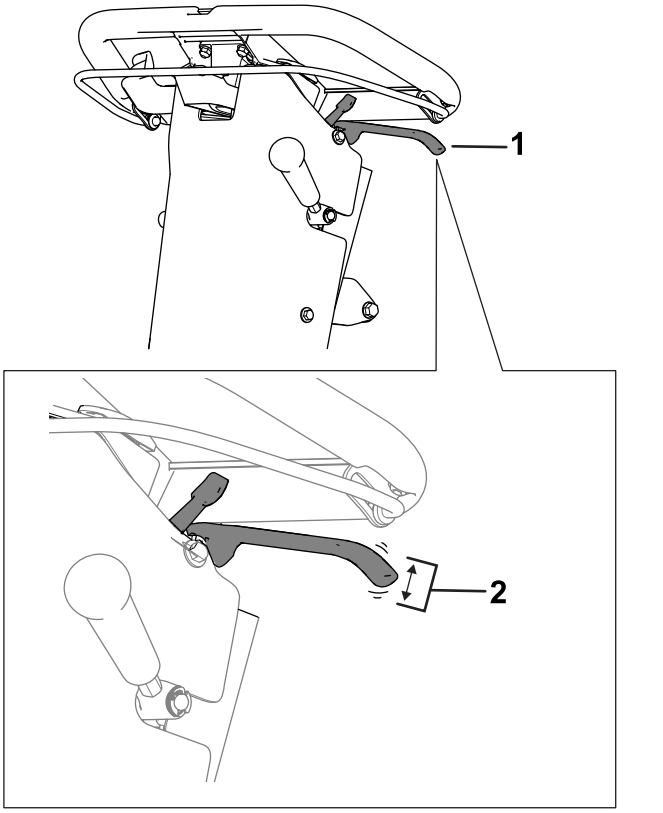

Figur 24

1. Parkeringsbromshandtag
2. Lämpligt fritt spelrum på 12,7–25,4 mm (0,50 till 1 tum).

3. Utför följande steg för att justera bromskabelns spänning:
   - Öka kabelns spänning genom att lossa kabelns främre kontramutter och dra åt den bakre kontramuttern (Figur 25). Upprepa steg 2 och justera spänningen vid behov.
   - Minska kabelns spänning genom att lossa kabelns bakre kontramutter och dra åt den

främre kontramuttern (Figur 25). Upprepa steg 2 och justera spänningen vid behov.

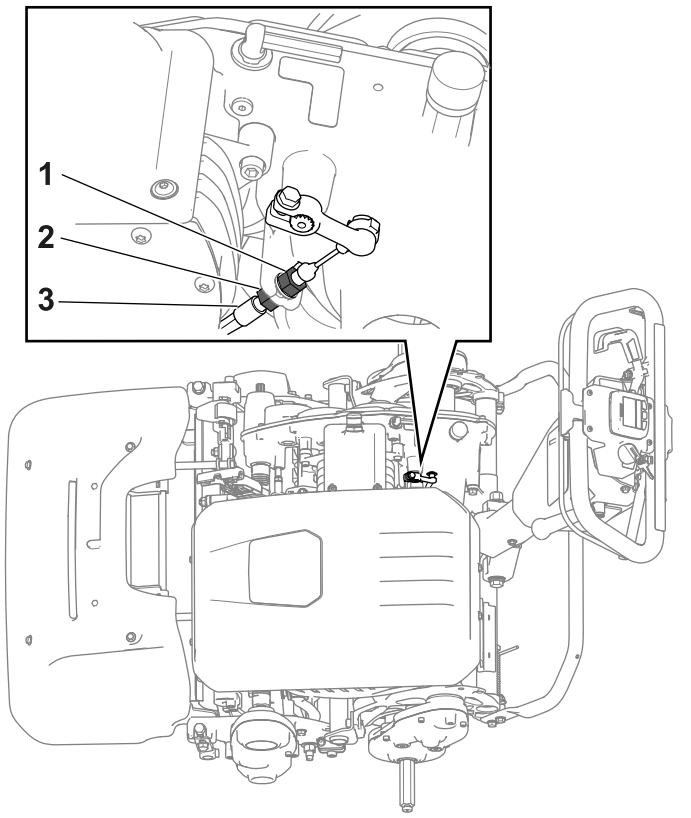

Figur 25

1. Kabelns främre kontramutter
2. Bakre kontramutter
3. Bromskabel

Underhålla klippenheten

Knivsäkerhet

- Var försiktig när du undersöker cylinderklippenheten. Använd skyddshandskar och var försiktig när du underhåller cylindern.
- En sliten eller skadad kniv eller understål kan gå sönder, och den trasiga delen kan slungas ut mot dig eller någon kringstående, vilket kan leda till allvarliga personskador eller innebära livsfara.
- Kontrollera regelbundet att knivarna och understålen inte är utslitna eller skadade.
- Var försiktig när du kontrollerar knivarna. Använd skyddshandskar och var försiktig när du underhåller cylindrarna. Knivarna och understålen får endast bytas ut eller slipas – de ska aldrig rätas ut eller svetsas.
- När du utför service på knivarna ska du vara medveten om att du fortfarande kan flytta knivarna när du har kopplat ur strömmen.

Montera klippenheten

1. Flytta stödet till läget för KLIPPENHETSSERVICE. Se Stöd (sida 10).
2. Rikta in klippenheten efter ramen.
3. Fäst klippenheten på maskinen genom att fälla ned fjäderspärrhakarna (Figur 26).

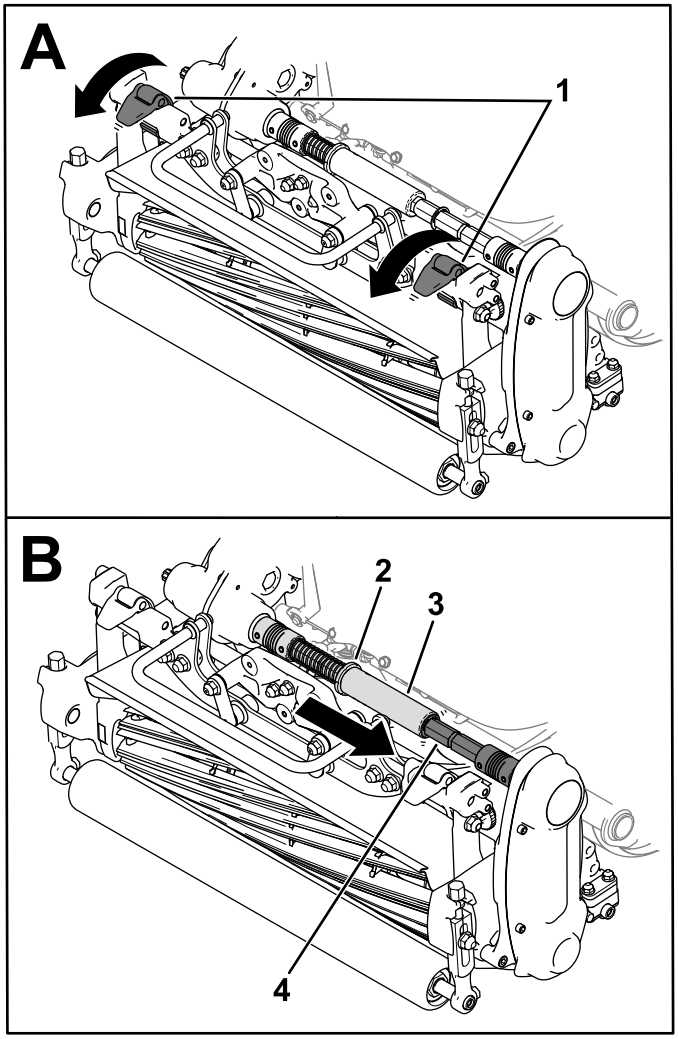

g307906

Figur 26

1. Spärrhakar
2. Fläns
3. Sexkantsrör
4. Kopplingsaxel

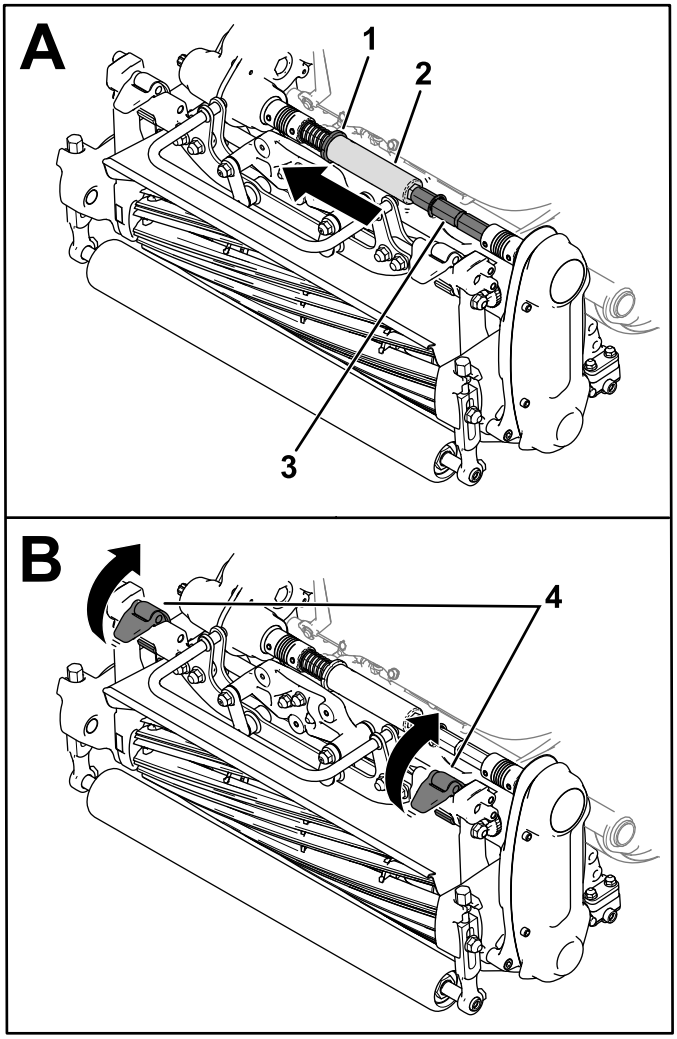

g307907

Figur 27

1. Fläns
2. Sexkantsrör
3. Kopplingsaxel
4. Spärrhakar

4. Ta bort flänsen från gängan på transmissionens kopplingsaxel och för in sexkantsröret i klippenhetens kopplingsaxel (Figur 26).
5. Montera gräskorgen.

Avlägsna klippenheten

Obs: Sexkantsröret kopplas ur om du kopplar in cylinderdrivningen medan klippenheten är borttagen.

1. Flytta stödet till läget för KLIPPENHETSSERVICE. Se Stöd (sida 10).
2. Avlägsna gräskorgen (i förekommande fall).
3. Placera flänsen (Figur 27) i transmissionsaxelns gänga.

   Obs: Detta lättar på fjäderspänningen.
4. Skjut bort sexkantsröret från klippenhetens kopplingsaxel (Figur 27).
5. Frigör klippenheten från maskinen genom att fälla upp fjäderspärrhakarna (Figur 27).
6. Avlägsna klippenheten från ramen.

Slipa klippenheten

Slipa klippenheten genom att utföra ett av följande alternativ:

- Montera åtkomstsatsen för slipning (modell 139-4342) och använd en slipmaskin. Kontakta en auktoriserad Toro-återförsäljare för att införskaffa denna sats.
- Använd InfoCenter för att gå till slipningsläge.

  Välj SLIPNING i SERVICEMENYN för att gå till slipningsläge. Följ uppmaningarna i InfoCenter för att genomföra slipningen av klippenheten.

  Obs: När reglaget släpps inaktiveras slipnings-läget. Du kan använda reglagespärrsgaffeln

(levereras i lösdelspåsen) för att säkra reglaget i inkopplad position.

Ta bort reglagespärrsgaffeln när slipningen är slutförd.

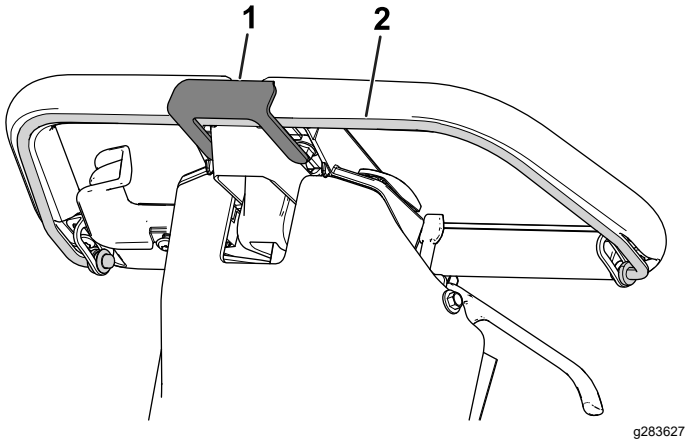

Figur 28

1. Reglagespärrsgaffel
2. Reglage

Rengöring

Rengöra maskinen

Serviceintervall: Efter varje användning

Maskinen kan tvättas med milt rengöringsmedel och vatten efter varje användning. Högtryckstvätta inte maskinen. Använd inte för mycket vatten, särskilt inte i närheten av växelspaksplattan, InfoCenter, elcentralen och maskinens strömkontakt. Rengör motorn så att kylningen fungerar som avsett under drift. Batteriet ska också hållas så rent som möjligt så att det förblir vitt. Då reflekteras solljuset och förhindrar att batteriet överhettas i solen.

Viktigt: **Använd inte bräckt eller återvunnet vatten (gråvatten) när du rengör maskinen.**

Viktigt: **Förvara eller parkera alltid maskinen i skuggan eftersom värmen från solen minskar batteriets livslängd.**

Förvaring

Säker förvaring

- Stäng av maskinen, ta ut nyckeln (i förekommande fall) och vänta tills alla rörliga delar har stannat innan du kliver ur förarsätet. Låt maskinen svalna innan du utför service, justerar, rengör eller ställer den i förvar.
- Förvara inte maskinen i närheten av en öppen låga, gnista eller tändlåga, t.ex. nära en varmvattenberedare eller någon annan utrustning.

Ställa maskinen i förvar

1. Rengör maskinen. Se Rengöra maskinen (sida 30).

   Viktigt: **Tvätta maskinen med ett milt rengöringsmedel och färskt, rent vatten. Högtryckstvätta inte maskinen. Använd inte för mycket vatten, särskilt inte i närheten av växelspaksplattan, InfoCenter, elcentralen och maskinens strömkontakt.**
2. Kontrollera och dra åt alla fästelement. Reparera eller byt ut utslitna och skadade delar.
3. Måla lackskador och bara metallytor med färg från en auktoriserad Toro-återförsäljare.
4. Vid långvarig förvaring ska du följa förvaringskraven för batterier. Se Förvaringskrav för batterier (sida 31).
5. Täck över maskinen för att skydda den och hålla den ren.

Förvaringskrav för batterier

Obs: Du behöver inte ta bort batteriet från maskinen vid förvaring.

Se temperaturkraven för förvaring i följande tabell:

Temperaturkrav för förvaring

Förvaringsförhållanden	Temperaturkrav
Normala förvaringsförhållanden	−20 °C till 45 °C
Extrem värme – en månad eller mindre	45 °C till 60 °C
Extrem kyla – tre månader eller mindre	−30 °C till −20 °C

Viktigt: **Temperaturer utanför det här omfånget skadar batteriet.**

Batteriets förvaringstemperatur påverkar dess livslängd på lång sikt. Förvaring i extrema temperaturer under långa tidsperioder minskar batteriernas livslängd. Förvara maskinen på en sval plats (inte under fryspunkten).

- Innan du förvarar maskinen ska du ladda upp eller ladda ur batteriet till mellan 40 % och 60 % (50,7 V till 52,1 V).

  Obs: 50 % laddning är optimalt för att säkerställa maximal batterilivslängd. Batteriets livslängd förkortas om det laddas till 100 % före förvaring.

  Ladda batteriet till cirka 60 % om maskinen kommer att stå i förvar under en längre tid.
- Kontrollera batteriladdningsnivån var sjätte månad under förvaring och säkerställ att den är mellan 40 % och 60 %. Om laddningen är under 40 % ska batteriet laddas till mellan 40 % och 60 %.
- Du kan använda en multimeter för att kontrollera laddningsnivån när maskinen är avstängd. Se följande tabell för att se vilken spänning som motsvarar laddningsnivån:

Spänning	Laddningsnivå
52,1 V	60 %
51,4 V	50 %
50,7 V	40 %

- När du har laddat batteriet kopplar du ur batteriladdaren från strömmen. Koppla ur strömkontakten under förvaringen för att minimera urladdningen av batteriet.
- Om du låter laddaren förbli ansluten till maskinen kommer den att stängas av när batteriet är fulladdat och inte slås på igen om den inte kopplas ur och sedan ansluts på nytt.

Förvara laddaren

1. Slutför förfarandet för Koppla ur laddaren (sida 22).
2. Koppla loss strömsladden från laddaren och rulla ihop den säkert.
3. Undersök strömsladden noga för att kontrollera om den visar tecken på slitage eller skada. Byt ut den om den är sliten eller skadad.
4. Undersök laddaren noga för att kontrollera om det finns slitna, lösa eller skadade delar. Kontakta en auktoriserad Toro-återförsäljare för att få hjälp med reparationer eller reservdelar.
5. Förvara laddaren tillsammans med strömsladden i ett rent och torrt utrymme där ingen kommer att stöta till eller skada den och den inte utsätts för frätande ångor.

Felsökning

Batteriladdarens felkoder

Problem	Möjliga orsaker	Åtgärd
Kod E-0-0-1 eller E-0-4-7	1. Hög batterispänning	1. Kontrollera att batterispänningen är korrekt och att kabelanslutningarna är säkra. Kontrollera att batteriet är i gott skick.
Kod E-0-0-4	1. BMS eller batterifel har upptäckts	1. Kontakta en auktoriserad Toro-återförsäljare.
Kod E-0-0-7	1. Batteriets ampertimmenivå har överskridits	1. Möjliga orsaker är dålig batterihälsa, mycket urladdat batteri, dålig batterianslutning och/eller hög parasitbelastning i batteriet under laddning. Möjliga lösningar: Byt ut batteriet. Kontrollera likströmsanslutningarna. Koppla från enheter med parasitbelastning. Felet försvinner så snart laddaren har återställts genom att likströmmen slås av och på.
Kod E-0-1-2	1. Fel vid polväxling	1. Batteriet är felaktigt anslutet till laddaren. Kontrollera att batterianslutningarna är säkra.
Kod E-0-2-3	1. Fel, hög växelspänning (> 270 VAC)	1. Anslut laddaren till en växelströmskälla som ger stabil växelström mellan 85 och 270 VAC/45-65 Hz.
Kod E-0-2-4	1. Det gick inte att initiera laddaren	1. Laddaren har inte slagits på korrekt. Koppla ur ingången för växelström och batterianslutningen i 30 sekunder innan du försöker igen.
Kod E-0-2-5	1. Växlingsfel, låg växelspänning	1. Växelströmskällan är instabil. Kan orsakas av underdimensionerad generator eller kraftigt underdimensionerade ingångskablar. Anslut laddaren till en växelströmskälla som ger stabil växelström mellan 85 och 270 VAC/45-65 Hz.
Kod E-0-3-7	1. Omprogrammering misslyckades	1. Fel vid uppgradering av programvara eller skriptåtgärd. Säkerställ att den nya programvaran är korrekt.
Kod E-0-2-9, E-0-3-0, E-0-3-2, E-0-4-6 eller E-0-6-0	1. Kommunikationsfel med batteri	1. Säkerställ att signalkablarnas anslutning till batteriet är säker.

Batteriladdarens felkoder

Problem	Möjliga orsaker	Åtgärd
F-0-0-1, F-0-0-2, F-0-0-3, F-0-0-4, F-0-0-5, F-0-0-6 eller F-0-0-7	1. Internt laddningsfel	1. Ta bort växelströms- och batterianslutningen i minst 30 sekunder och försök igen. Om det misslyckas igen ska du kontakta en auktoriserad Toro-återförsäljare.

Integritetsmeddelande för EES/STORBRITANNIEN

Toros bruk av dina personuppgifter

The Toro Company (”Toro”) respekterar din integritet. I samband med dina köp av våra produkter kan vi samla in vissa personuppgifter om dig, antingen direkt från dig eller via din lokala Toro-återförsäljare. Toro använder dessa uppgifter till att utföra sina avtalsenliga skyldigheter (t.ex. registrera din garanti, behandla dina garantianspråk eller kontakta dig i händelse av att en produkt måste återkallas) och för att tillfredsställa legitima affärsändamål (t.ex. mäta kundnöjdhet, förbättra våra produkter eller tillhandahålla produktinformation som kan vara av intresse för dig). Toro kan vidarebefordra uppgifterna till sina dotterbolag, återförsäljare eller andra affärspartner i samband med någon av dessa aktiviteter. Vi kan även vidarebefordra personuppgifter i de fall som lagen kräver det eller i samband med försäljning, köp eller fusion av ett företag. Vi säljer inte dina personuppgifter i marknadsföringssyfte till något annat företag.

Kvarhållande av personuppgifter

Toro kvarhåller dina personuppgifter så länge de är relevanta för ovan nämnda syften och i enlighet med gällande lagstiftning. Kontakta legal@toro.com för ytterligare information om tillämpliga perioder för kvarhållande.

Toros säkerhetsengagemang

Dina personuppgifter kan komma att behandlas i USA eller i något annat land som kan ha mindre strikta dataskyddslagar än landet där du är bofast. I de fall som vi överför uppgifter från landet där du är bosatt vidtar vi lagstadgade åtgärder för att tillförsäkra att dina uppgifter skyddas och behandlas konfidentiellt.

Åtkomst och korrigering

Du kan äga rätt att korrigera eller granska dina personuppgifter samt neka eller begränsa behandlingen av dina data. Om du önskar göra det ska du kontakta oss via e-post på legal@toro.com. Om du har frågor rörande det sätt på vilket Toro har hanterat dina uppgifter, uppmanar vi dig att diskutera det direkt med oss. Observera att personer som är bosatta i europeiska har rätt att lämna in klagomål till avsedd myndighet för dataskydd.

Toros garanti

Två års eller 1 500 körtimmars begränsad garanti

Fel och produkter som omfattas

The Toro Company garanterar att din Toro-produkt (”produkten”) är utan material- och tillverkningsfel i två år eller 1 500 arbetstimmar*, beroende på vilket som inträffar först. Den här garantin gäller för alla produkter förutom luftare (och för dem finns det separata garantiförklaringar). Om ett fel som omfattas av garantin föreligger, kommer vi att reparera produkten utan kostnad för dig. Detta omfattar feldiagnos, arbete, reservdelar och transport. Den här garantin börjar gälla det datum då produkten levereras till den ursprungliga köparen i återförsäljarledet.
* Produkt som är utrustad med en timmätare.

Anvisningar för garantiservice

Du är ansvarig för att meddela produktdistributören eller den auktoriserade återförsäljaren som du köpte produkten av så snart du tror att något fel som omfattas av garantin föreligger. Om du behöver hjälp med att hitta en produktdistributör eller en auktoriserad återförsäljare, eller om du har några frågor som rör dina rättigheter och skyldigheter beträffande garantin, kan du kontakta oss på:

Toro Commercial Products Service Department
8111 Lyndale Avenue South
Bloomington, MN 55420-1196

+1-952-888-8801 eller +1-800-952-2740
E-post: commercial.warranty@toro.com

Ägarens ansvar

Som ägare till produkten är du ansvarig för att utföra det underhåll och de justeringar som krävs, i enlighet med anvisningarna i *bruksanvisningen*. Reparationer för produktproblem som uppstått till följd av underlåtenhet att utföra nödvändigt underhåll och nödvändiga justeringar omfattas inte av denna garanti.

Produkter och fel som inte omfattas

Alla produkt- eller funktionsfel som inträffar inom garantiperioden beror inte på material- eller tillverkningsfel. Den här garantin omfattar inte följande:

- Produktfel som orsakas av att andra reservdelar än Toro-originaldelar används eller av att extra, modifierade tillbehör och produkter som inte har tillverkats av Toro monteras och används.
- Produktfel som orsakas av underlåtenhet att utföra det underhåll och/eller de justeringar som rekommenderas.
- Produktfel som orsakas av felaktig, slarvig eller vårdslös användning av produkten.
- Delar som har förbrukats genom användning och som inte är defekta. Exempel på delar som förbrukas eller slits ut vid normal användning av produkten omfattar, men är inte begränsat till, bromsklossar, bromsbelägg, lamellbelägg, knivar, cylindrar, valsar och lager (tätade eller smörjbara), understål, tändstift, svänghjul och svänghjulslager, däck, filter, remmar samt vissa sprutkomponenter som membran, munstycken, flödesmätare och backventiler.
- Fel som orsakats av yttre påverkan, inklusive men inte begränsat till, väder, förvaringsomständigheter, föroreningar, bruk av ej godkända bränslen, kylvätskor, smörjmedel, tillsatser, gödningsmedel, vatten eller kemikalier.
- Fel eller problem med prestandan på grund av att bränslen (t.ex. bensin, diesel eller biodiesel) som inte uppfyller respektive industristandarder har använts.
- Normalt förekommande buller, vibrationer, slitage och försämringar. Normalt ”slitage” omfattar, men är inte begränsat till, skador på säten till följd av slitage eller nötning, slitage på målade ytor samt repor på dekaler och fönster.

Reservdelar

Reservdelar som planeras att bytas ut i samband med nödvändigt underhåll omfattas endast av garantin under perioden fram till den planerade tidpunkten för utbytet av delen. Delar som byts ut i enlighet med den här garantin omfattas av garantin under hela den återstående produktgarantin och tillfaller Toro. Toro fattar det slutliga beslutet om huruvida en befintlig del eller enhet ska repareras eller bytas ut. Toro har rätt att använda omarbetade reservdelar vid garantireparationer.

Garanti för djupurladdnings- och litiumjonbatterier

Djupurladdnings- och litiumjonbatterier har en total livslängd på ett visst antal kilowattimmar. Den totala livslängden kan förlängas eller förkortas genom olika drift-, laddnings- och underhållstekniker. I och med att batterierna i produkten används, förkortas användningstiden mellan laddningsintervallen gradvis till dess att batterierna är helt förbrukade. Det är ägaren till produkten som ansvarar för att ersätta batterier som förbrukas genom normal användning.
Obs! (Endast litiumjonbatteri): Se batterigarantin för ytterligare information.

Livstidsvevaxelgaranti (endast ProStripe 02657-modeller)

ProStripe, som i standardutförande är försedd med en originalfriktionsskiva från Toro och en vevaxelsäker knivbromsomkoppling (integrerad knivbromsomkoppling (Blade Brake Clutch, BBC) + friktionsskivenhet) och som används av den ursprunglige köparen enligt de rekommenderade drifts- och underhållsförfarandena omfattas av en livstidsgaranti mot böjning av motorns vevaxel. Maskiner med friktionsbrickor, knivbromsomkopplingsenheter och andra sådana enheter täcks inte av livstidsvevaxelgarantin.

Ägaren bekostar underhållet

Den vanliga service som krävs för Toro-produkter omfattar bland annat att finjustera motorn, smörja, rengöra och polera maskinen, byta filter och kylvätska samt att utföra det underhåll som rekommenderas. Sådan service får ägaren själv bekosta.

Allmänna villkor

Reparation av en auktoriserad Toro-distributör eller Toro-återförsäljare är den enda kompensation som du har rätt till under denna garanti.

The Toro Company ansvarar inte för indirekta eller oförutsedda skador eller följdskador i samband med användningen av de Toro-produkter som omfattas av denna garanti. Detta inkluderar alla kostnader eller utgifter för att tillhandahålla ersättningsutrustning eller service under rimliga perioder med funktionsfel eller avsaknad av möjlighet av använda produkten medan reparationer som omfattas av garantin utförs. Med undantag för den emissionsgaranti som nämns nedan, och endast om denna är tillämplig, finns ingen annan uttrycklig garanti. Alla indirekta garantier i fråga om säljbarhet och användningslämplighet är begränsade till denna uttryckliga garantis varaktighet.

I vissa stater är det inte tillåtet att undanta oförutsedda skador eller följdskador, eller tidsbegränsa en indirekt garantis varaktighet, och i dessa fall är det möjligt att ovanstående undantag och begränsningar inte gäller. Denna garanti ger dig specifika juridiska rättigheter, och du kan även ha andra rättigheter som varierar från stat till stat.

Anmärkning om emissionsgarantin

Emissionskontrollsystemet på produkten kan omfattas av en separat garanti som uppfyller de krav som fastställts av den amerikanska miljömyndigheten (Environmental Protection Agency, EPA) och/eller Kaliforniens luftskyddsmyndighet (California Air Resources Board, CARB). Tidsbegränsningarna som anges ovan är inte tillämpliga i fråga om garantin för emissionskontrollsystem. Se garantiförklaringen om emissionskontroll som medföljer produkten eller finns i motortillverkarens dokumentation.

Andra länder än USA och Kanada

Kunder som har köpt Toro-produkter som exporterats från andra länder än USA eller Kanada ska kontakta sin Toro-distributör (återförsäljare) för att få garantipolicyn för sitt eget land eller sin provins eller stat. Om du av någon anledning är missnöjd med din distributörs service eller har svårt att få garantiupplysningar kontaktar du ett auktoriserat Toro-servicecenter.

Begränsad garanti för batteri

Fyra år

Batteri

Det laddningsbara litiumjonbatteriet garanteras vara felfritt i material och utförande under en period på fyra år. Med tiden minskar batteriförbrukningen mängden energikapacitet (amperetimmar) som finns tillgänglig per full laddning. Energiförbrukningen varierar beroende på användningsförhållanden: tillbehör, gräs, terräng, justeringar och temperatur.

Nivå	År	Dagar
1	≤2	0–730
2	≤2,5	731–910
3	≤3	911–1 095
4	≤3,5	1 096–1 275
5	≤4	1 276–1 460

Delstaten Kaliforniens Proposition 65-varningsinformation

Vad är det här för varning?

Du kanske ser en produkt till salu som har en varningsetikett enligt följande:

VARNING: Cancer och fortplantningsskador – www.p65Warnings.ca.gov.

Vad är Prop 65?

Prop 65 omfattar alla företag som är verksamma i Kalifornien, som säljer produkter i Kalifornien eller som tillverkar produkter som kanske kommer att säljas i eller föras in i Kalifornien. Prop 65 kräver att Kaliforniens guvernör ska publicera och uppdatera en lista med kemikalier som är kända för att orsaka cancer, fosterskador och/eller andra fortplantningsskador. Listan, som uppdateras årligen, inkluderar hundratals kemikalier som återfinns i många vardagliga bruksföremål. Syftet med Prop 65 är att informera allmänheten om exponering av dessa kemikalier.

Prop 65 förbjuder inte försäljning av produkter som innehåller dessa kemikalier men kräver varningar på alla produkter och förpackningar samt all dokumentation över dessa produkter. Dessutom betyder en Prop 65-varning inte att en produkt strider mot några produktsäkerhetsstandarder eller -krav. Kaliforniens myndigheter har klargjort att en Prop 65-varning ”inte är detsamma som ett myndighetsbeslut om att en produkt är säker eller osäker”. Många av dessa kemikalier har använts i vardagliga produkter i åratal utan dokumenterad fara. För mer information, vänd dig till https://oag.ca.gov/prop65/faqs-view-all.

En Prop 65-varning betyder att ett företag antingen har (1) utvärderat exponeringsrisken och kommit fram till att den överskrider nivån för ”försumbar nivå”, eller (2) har valt att ge en varning baserat på vetskapen om förekomst av listade kemikalier utan att försöka utvärdera exponeringsrisken.

Gäller denna lag överallt?

Prop 65-varningar krävs endast enligt kalifornisk lag. Dessa varningar kan ses i ett stort antal olika sammanhang i Kalifornien, inklusive men inte begränsat till restauranger, mataffärer, hotell, skolor och sjukhus, och på ett stort antal olika produkter. Dessutom erbjuder vissa online- och postorderföretag Prop 65-varningar på sina hemsidor eller i sina kataloger.

Hur skiljer sig de kaliforniska varningarna från nationella gränser?

Prop 65-standarder är ofta strängare än nationella och internationella standarder. Det finns diverse substanser som kräver en Prop 65-varning vid nivåer som är mycket lägre än de nationella åtgärdsgränserna. Till exempel är Prop 65-standarden för varningar för bly 0,5 µg/dag, vilket är betydligt lägre än den federala och internationella standarden.

Varför finns inte varningen på alla liknande produkter?

- Produkter som säljs i Kalifornien kräver Prop 65-märkning medan liknande produkter som säljs någon annanstans inte gör det.
- Om ett företag har varit inblandat i en rättsprocess om Prop 65 och når en förlikning, kan förlikningen kräva att Prop 65-varningar anges för dess produkter, medan andra företag som tillverkar liknande produkter kanske inte har några sådana krav.
- Tillämpningen av Prop 65 är inkonsekvent.
- Företag kan välja att inte att erbjuda varningar om de har kommit fram till att de enligt Prop 65 inte behöver göra det. Även om en produkt saknar varningar behöver inte det betyda att produkten är fri från liknande nivåer av de listade kemikalierna.

Varför inkluderar Toro denna varning?

Toro har valt att förse konsumenter med så mycket information som möjligt så att de kan fatta väl grundade beslut om de produkter de köper och använder. Eftersom exponeringsgränskrav inte angetts för alla listade kemikalier tillhandahåller Toro i vissa fall varningar baserat på vetskapen om förekomst av en eller flera angivna kemikalier utan att försöka utvärdera exponeringsnivån. Trots att exponeringsrisken från Toros produkter kan anses vara försumbar, eller med god marginal inom gränserna för ”försumbar risk”, har Toro valt att tillhandahålla Prop 65-varningarna. Om vi inte tillhandahåller dessa varningar kan Toro åtalas av den kaliforniska staten, eller av privatpersoner som vill verkställa Prop 65, vilket kan leda till allvarliga påföljder.