Form No. 3437-756 Rev B

TORO®

Count on it.

Manuel de l'utilisateur

Power Shovel™ sans fil de 60 V

N° de modèle 31803T—N° de série 323000000 et suivants

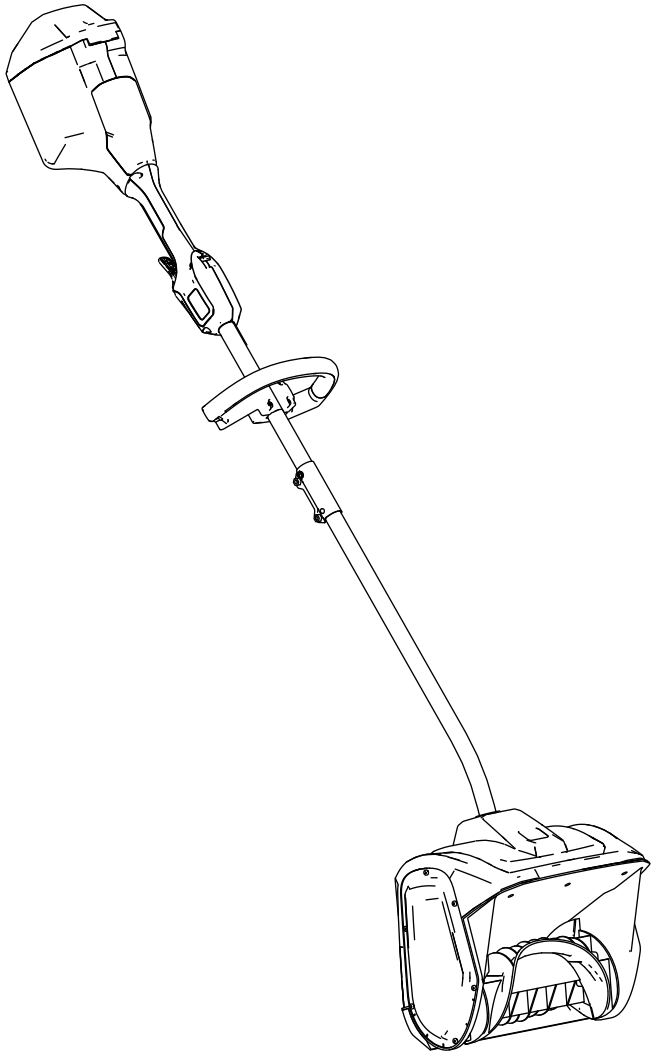

Enregistrez votre produit à www.Toro.com.
Traduction du texte d'origine (FR)

3437-756

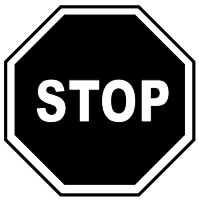

Si vous avez besoin d'aide, visionnez les vidéos d'instruction sur www.Toro.com/support ou contactez votre concessionnaire-réparateur agréé avant de renvoyer ce produit.

Introduction

Ce produit est destiné au grand public. Il est conçu pour déblayer jusqu'à 15 cm de couche de neige sur les terrasses, les trottoirs et les petites allées. La Power Shovel n'est pas conçue pour enlever autre chose que la neige et n'est pas non plus destinée à être utilisée sur les surfaces en gravier. Elle ne doit être utilisée que par des personnes adultes. Elle est conçue pour fonctionner avec des batteries au lithium-ion Toro de 60 V. Ces batteries sont conçues pour être rechargées uniquement avec des chargeurs de batteries au lithium-ion Toro de 60 V. L'utilisation de ces produits à d'autres fins que celle prévue peut être dangereuse pour vous-même et toute personne à proximité.

Le modèle 31803T ne comprend pas de batterie ni de chargeur.

Lisez attentivement cette notice pour apprendre comment utiliser et entretenir correctement votre produit, et éviter ainsi de l'endommager ou de vous blesser. Vous êtes responsable de l'utilisation sûre et correcte du produit.

Pour plus d'informations, y compris des conseils de sécurité, des documents de formation, des renseignements concernant un accessoire, pour obtenir l'adresse d'un concessionnaire ou pour enregistrer votre produit, rendez-vous sur www.Toro.com.

Pour obtenir des prestations de service, des pièces d'origine Toro ou des renseignements complémentaires, munissez-vous des numéros de modèle et de série du produit et contactez un concessionnaire-réparateur agréé ou le service client Toro. La Figure 1 indique l'emplacement des numéros de modèle et de série du produit. Inscrivez les numéros dans l'espace réservé à cet effet.

Important: **Avec votre appareil mobile, vous pouvez scanner le code QR (selon l'équipement) sur la plaque du numéro de série pour accéder aux renseignements sur la garantie, les pièces et autres informations produit.**

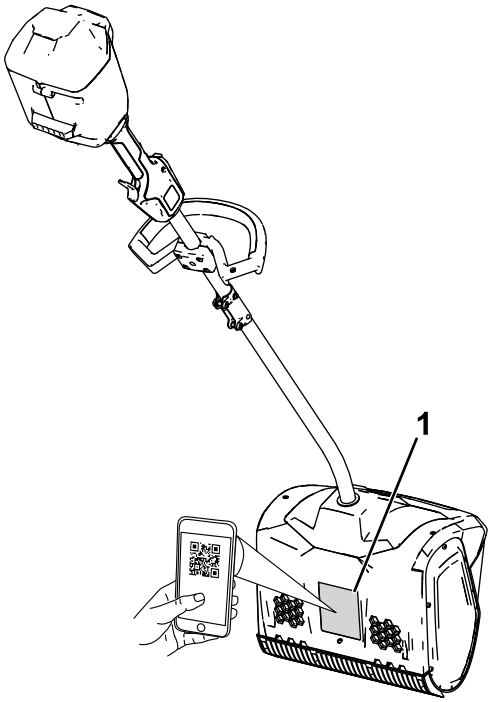

Figure 1

1. Emplacement des numéros de modèle et de série.

N° de modèle _____

N° de série _____

© 2023—The Toro® Company
8111 Lyndale Avenue South
Bloomington, MN 55420

Contactez-nous sur www.Toro.com.
Imprimé en Chine
Tous droits réservés

Symbole de sécurité

Le symbole de sécurité (Figure 1) utilisé dans ce manuel et sur la machine identifie d'importants messages de sécurité dont vous devez tenir compte pour éviter des accidents.



g000502

Figure 2

Symbole de sécurité

Le symbole de sécurité apparaît au-dessus de toute information signalant des actions ou des situations dangereuses. Il est suivi de la mention **DANGER**, **ATTENTION** ou **PRUDENCE**.

DANGER : Signale un danger immédiat qui, s'il n'est pas évité, **entraînera obligatoirement** des blessures graves ou mortelles.

ATTENTION : Signale un danger potentiel qui, s'il n'est pas évité, **risque d'entraîner** des blessures graves ou mortelles.

PRUDENCE : Signale un danger potentiel qui, s'il n'est pas évité, **peut éventuellement entraîner** des blessures légères ou modérées.

Ce manuel utilise également deux autres termes pour faire passer des renseignements essentiels. **Important**, pour attirer l'attention sur une information d'ordre mécanique spécifique, et **Remarque**, pour souligner une information d'ordre général méritant une attention particulière.

Table des matières

Symbole de sécurité 3
Sécurité 4
..... 4
Autocollants de sécurité et d'instruction 7
Mise en service 8
Dépliage du manche 8
Montage de la poignée auxiliaire 9
Vue d'ensemble du produit 10
Caractéristiques techniques 10
Outils et accessoires 10
Utilisation 11
Démarrage de la machine 11
Arrêt de la machine 11
Retrait de la batterie 12
Conseils d'utilisation 12
Entretien 13
Remplacement de la lame racleuse 13
Entretien 13
Remisage 13
Dépistage des défauts 14

Sécurité

IMPORTANTES CONSIGNES DE SÉCURITÉ

⚠ ATTENTION

Quand vous utilisez une machine électrique, lisez et respectez toujours les mises en garde et consignes de sécurité élémentaires pour réduire les risques d'incendie, de choc électrique ou de blessure, notamment :

Lisez toutes les instructions

I. Formation à l'utilisation

1. L'utilisateur de la machine est responsable des accidents et dommages causés aux autres personnes et à leurs possessions.
2. Vous devez lire et comprendre le contenu de ce *Manuel de l'utilisateur* avant de démarrer la machine. Assurez-vous que toute personne utilisant cette machine sait comment l'utiliser, comment l'arrêter rapidement, et comprend les avertissements.
3. N'autorisez pas les enfants à jouer avec la machine, la batterie ou le chargeur de batterie ; certaines législations imposent un âge minimum pour l'utilisation de ce type de machine.
4. Ne confiez pas l'utilisation ou l'entretien de cet appareil à des enfants ou à des personnes non compétentes. Seules les personnes responsables, formées à l'utilisation de l'appareil, ayant lu et compris les instructions et physiquement aptes sont autorisées à utiliser l'appareil ou à en faire l'entretien.
5. Avant d'utiliser la machine, la batterie et le chargeur de batterie, lisez toutes les instructions et mises en garde qui apparaissent sur ces produits.
6. Familiarisez-vous avec les commandes et le maniement correct de la machine, de la batterie et du chargeur de batterie.

II. Avant d'utiliser la machine

1. N'admettez personne, notamment les enfants, dans le périmètre de travail.
2. Ne laissez jamais un enfant utiliser la machine.
3. N'utilisez pas la machine s'il manque des capots ou d'autres dispositifs de protection, ou s'ils sont défectueux.
4. Examinez la zone de travail et débarrassez-la de tout objet susceptible de gêner le fonctionnement de la machine ou d'être projeté par la machine.
5. Utilisez uniquement la batterie spécifiée par Toro. L'utilisation d'autres accessoires et outils peut accroître le risque de blessure et d'incendie.
6. Vous pouvez causer un incendie ou un choc électrique si vous branchez le chargeur de batterie à une prise qui n'est pas de 100 à 240 V. Ne branchez pas le chargeur de batterie à une prise autre que du 100 à 240 V.
7. N'utilisez pas la batterie ou le chargeur s'ils sont endommagés ou modifiés, car leur comportement pourrait être imprévisible et causer un incendie, une explosion ou des blessures.
8. Si le cordon d'alimentation du chargeur est endommagé, adressez-vous à un concessionnaire-réparateur agréé pour le remplacer.
9. Chargez la batterie uniquement avec le chargeur spécifié par Toro. Un chargeur convenant à un type de batterie peut créer un risque d'incendie s'il est utilisé avec une autre batterie.
10. Ne chargez la batterie que dans un endroit bien ventilé.
11. Respectez toutes les instructions de charge et ne chargez pas la batterie à des températures hors de la plage spécifiée dans les instructions. Vous risquez sinon d'endommager la batterie et d'accroître le risque d'incendie.
12. Portez des vêtements adéquats – portez une tenue adaptée, y compris une protection oculaire, un pantalon, des chaussures solides à semelle antidérapante et des protecteurs d'oreilles. Si vos cheveux sont longs, attachez-les et ne portez pas de vêtements amples ou de bijoux pendants qui pourraient se prendre dans les pièces mobiles.

III. Utilisation

1. Le contact avec le rotor en mouvement risque de causer de graves blessures. N'approchez jamais les mains et les pieds des pièces mobiles de la machine. Restez à distance de l'ouverture d'éjection.
2. Restez derrière le rotor et n'approchez pas de l'ouverture d'éjection durant l'utilisation de la machine.
3. L'utilisation de cette machine à d'autres fins que celle prévue peut être dangereuse pour vous-même et toute personne à proximité.
4. Évitez tout démarrage accidentel – assurez-vous que l'interrupteur est en position ARRÊT avant de

brancher la batterie et de manipuler la machine. Ne gardez pas le doigt posé sur l'interrupteur quand vous transportez la machine et ne mettez pas la machine sous tension quand l'interrupteur est en position MARCHE.

5. Soyez très attentif durant l'utilisation de la machine. Ne vous laissez pas distraire, au risque de provoquer des blessures ou des dommages matériels.
6. Retirez la batterie et attendez l'arrêt de tout mouvement avant de régler, réviser, nettoyer ou ranger la machine.
7. Retirez la batterie de la machine chaque fois que vous la laissez sans surveillance ou avant de changer d'accessoire.
8. Ne faites pas forcer la machine – la machine sera plus performante et plus sûre si vous l'utilisez à la vitesse pour laquelle elle est prévue.
9. Restez vigilant – concentrez-vous sur votre tâche et faites preuve de bon sens lorsque vous utilisez la machine. N'utilisez pas la machine si vous êtes malade ou fatigué(e), ni sous l'emprise de l'alcool, de drogues ou de médicaments.
10. N'utilisez la machine que si la visibilité est bonne et si les conditions climatiques le permettent.
11. Faites preuve d'une grande prudence en marche arrière ou quand vous tirez la machine vers vous.
12. Ne travaillez pas trop loin devant vous – gardez toujours les pieds bien posés à terre et faites en sorte de ne pas perdre l'équilibre, en particulier sur les pentes. Avancez toujours à une allure normale avec la machine, ne courez pas.
13. Désengagez la vis sans fin lorsque vous ne déblayez pas la neige activement.
14. Ne dirigez jamais l'éjection vers qui que ce soit. Évitez d'éjecter les matériaux contre un mur ou un obstacle ; ils risqueraient de rebondir et d'être renvoyés vers vous.
15. N'utilisez pas la machine sur des surfaces en gravier.
16. Si la machine heurte un objet ou un obstacle, procédez comme suit :
    - Relâchez la gâchette et le contacteur de sécurité.
    - Retirez la batterie de la machine.
    - Recherchez les dégâts éventuels.
    - Effectuez les réparations nécessaires avant de redémarrer et d'utiliser la machine.
17. Éteignez la machine et retirez la batterie avant de débloquer la machine et servez-vous toujours d'un bâton ou d'un outil de nettoyage pour supprimer les obstructions.
18. Dans des conditions d'utilisation abusive, du liquide peut jaillir hors de la batterie ; évitez tout contact. En cas de contact accidentel avec le liquide, rincez à l'eau. En cas de contact du liquide avec les yeux, consultez un médecin. Le liquide éjecté de la batterie peut causer des irritations ou des brûlures.
19. N'exposez pas la batterie ou l'outil au feu ou à une température excessive. L'exposition au feu ou à une température supérieure à 130 °C peut provoquer une explosion.
20. PRUDENCE – la batterie peut présenter un risque d'incendie, d'explosion ou de brûlure chimique en cas de mauvais traitement.
    - Ne démontez pas la batterie.
    - Remplacez toujours la batterie par une batterie Toro d'origine ; l'utilisation de tout autre type de batterie peut entraîner un incendie ou un risque de blessure.
    - Conservez les batteries hors de la portée des enfants et dans leur emballage d'origine jusqu'au moment de les utiliser.

IV. Entretien et remisage

1. Retirez la batterie et attendez l'arrêt de tout mouvement avant de régler, réviser, nettoyer ou ranger la machine.
2. Respectez toujours les instructions pour réviser ou réparer la machine, la batterie ou le chargeur de batterie. Pour assurer l'entretien sécuritaire du produit, confiez-le à un concessionnaire-réparateur agréé qui utilise exclusivement des pièces de rechange identiques.
3. Portez des gants et une protection oculaire quand vous effectuez l'entretien de la machine.
4. Lors de l'entretien du rotor, gardez à l'esprit que ce dernier peut bouger même si la source d'alimentation est éteinte.
5. Pour des résultats optimaux, utilisez exclusivement des pièces de rechange et accessoires Toro d'origine. L'utilisation d'autres pièces de rechange et accessoires pourrait être dangereuse.
6. Assurez l'entretien de la machine – gardez les poignées sèches et propres, et exemptes d'huile et de graisse. Les déflecteurs doivent toujours être en place et en bon état. Utilisez uniquement des pièces de rechange identiques.
7. Contrôlez fréquemment le serrage de toutes les fixations pour garantir le fonctionnement sûr de la machine.

8. Vérifiez qu’aucune pièce n’est endommagée. Vérifiez qu'aucune des pièces mobiles n'est mal alignée ou grippée, et qu'aucune pièce n'est cassée, mal fixée ou présente tout autre défaut qui pourrait affecter son fonctionnement. Sauf indication contraire dans les instructions, faites réparer ou remplacer les protections ou les pièces endommagées par un concessionnaire-réparateur agréé.
9. Lorsque la batterie ne sert pas, rangez-la à l'écart d'objets métalliques tels que trombones, pièces de monnaie, clés, clous ou vis qui pourraient relier les bornes entre elles. Un court-circuit aux bornes de la batterie peut causer des brûlures ou un incendie.
10. Lorsque la machine n'est pas utilisée, rangez-la à l'intérieur, dans un endroit sec et sécurisé, hors de portée des enfants.
11. Si vous remisez la machine plus d'un mois, reportez-vous à la section Remisage (page 13) pour prendre connaissance d’informations importantes.

CONSERVEZ CES INSTRUCTIONS

Autocollants de sécurité et d'instruction

Des autocollants de sécurité et des instructions bien visibles par l'opérateur sont placés près de tous les endroits potentiellement dangereux. Remplacez tout autocollant endommagé ou manquant.



decal140-8474

140-8474

1. Mettre au rebut en respectant l'environnement

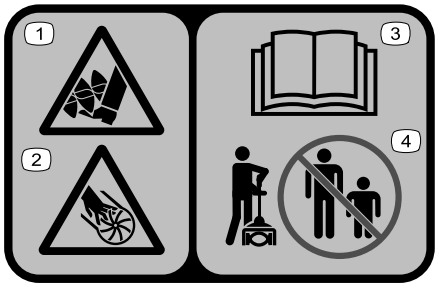

decal140-8464

140-8464

1. Risque de sectionnement/mutilation des pieds par la fraise à neige
2. Risque de sectionnement/mutilation des mains par la turbine
3. Lisez le *Manuel de l'utilisateur*.
4. Ne laissez approcher personne.

Mise en service

Dépliage du manche

1. Dépliez le manche (encadré A de la Figure 3).
2. Alignez le bouton de verrouillage de la moitié inférieure du manche et le trou dans la moitié supérieure, et emboîtez-les 2 moitiés ensemble (B et C de la Figure 3).

   Remarque: Le bouton de verrouillage s'enclenche dans le trou quand les deux moitiés du manche sont correctement emboîtées (D de la Figure 3).
3. À l'aide de la clé Allen fournie, serrez la vis sur le connecteur du manche jusqu'à ce qu'il soit bien fixé (E de la Figure 3).

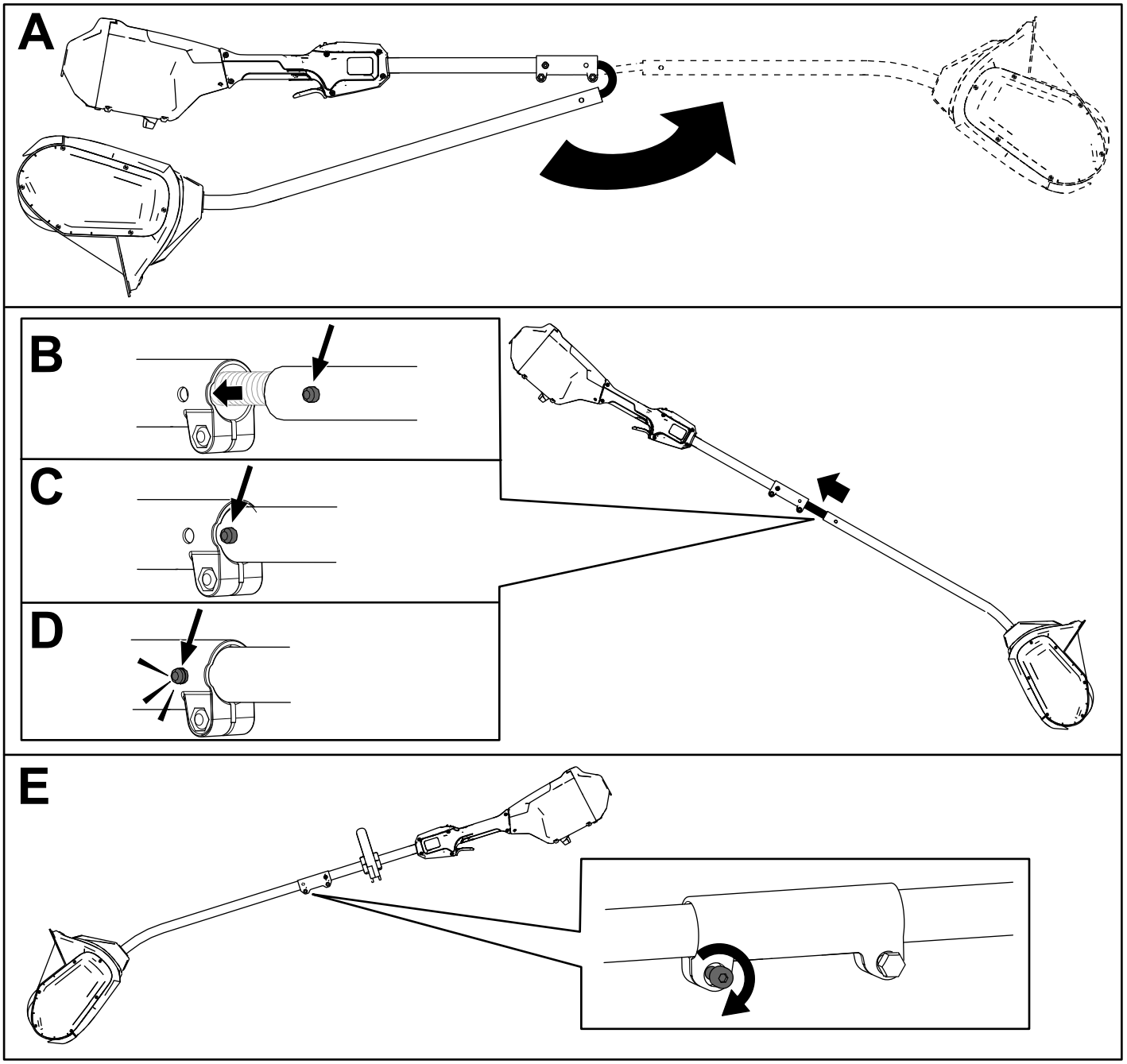

Figure 3

Montage de la poignée auxiliaire

1. Séparez la poignée auxiliaire du support en retirant les 4 vis à tête creuse à l'aide de la clé Allen fournie (A de la Figure 4).
2. Placez la poignée auxiliaire au-dessus de son support sur le manche (B de la Figure 4).
3. Fixez la poignée auxiliaire à son support à l'aide des 4 vis à tête creuse retirées précédemment (C de la Figure 4).

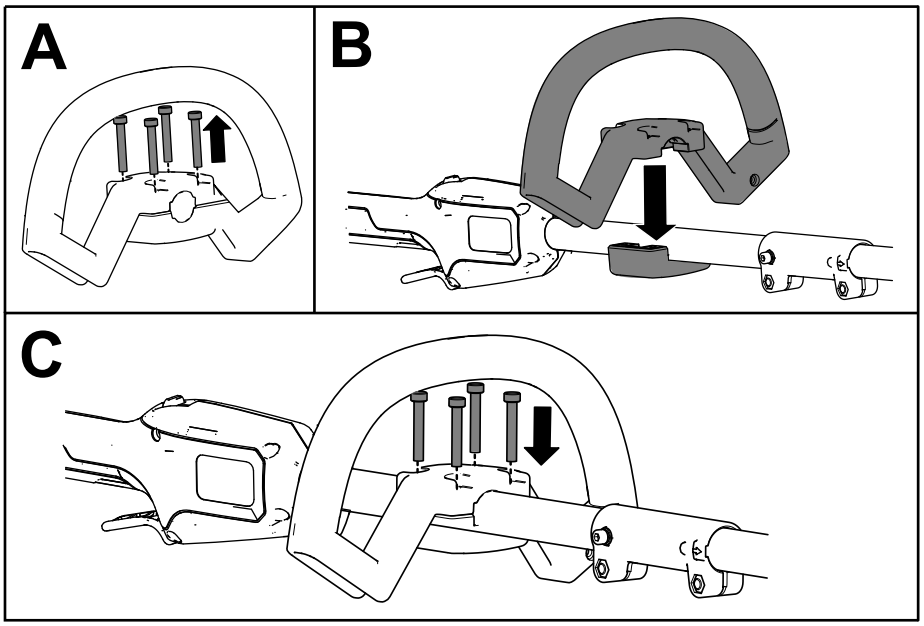

g427114

Figure 4

Vue d'ensemble du produit

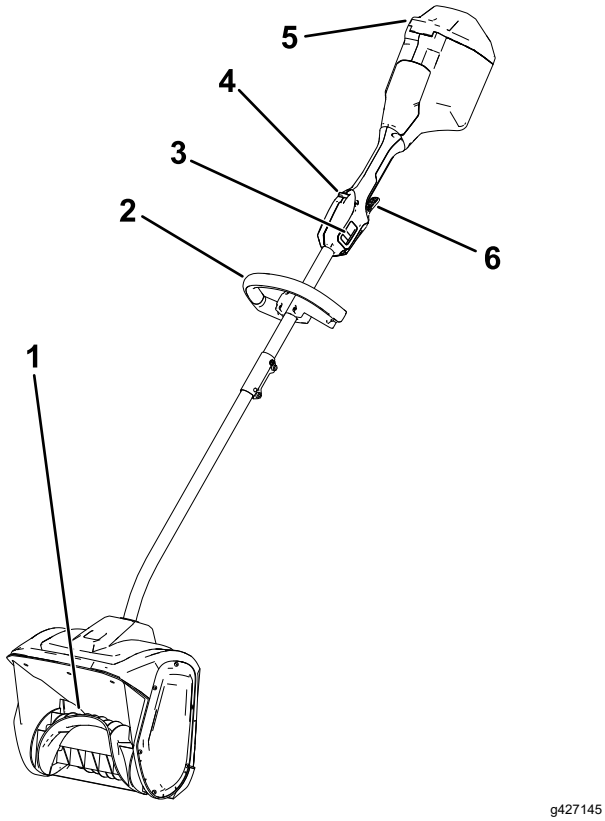

Figure 5

1. Rotor
2. Poignée
3. Commutateur à deux vitesses
4. Verrou de gâchette
5. Couvercle de batterie
6. Gâchette de mise en marche

Caractéristiques techniques

Plages de températures adéquates

Charger/ranger la batterie entre	5 °C et 40 °C*
Utiliser la batterie entre	-30 °C et 49 °C*
Utiliser la machine entre	-30 °C et 49 °C*

*Le temps de charge sera plus long en dehors de cette plage de température.

Rangez la machine, la batterie et le chargeur dans un lieu fermé, propre et sec.

Outils et accessoires

Une sélection d'outils et d'accessoires agréés par Toro est disponible pour augmenter et améliorer les capacités de la machine. Pour obtenir la liste de tous les accessoires et outils agréés, contactez votre concessionnaire-réparateur ou votre distributeur Toro agréé, ou rendez-vous sur www.Toro.com.

Pour garantir un rendement optimal et conserver la certification de sécurité de la machine, utilisez uniquement des pièces de rechange et accessoires d'origine Toro. Les pièces de rechange et accessoires d’autres constructeurs peuvent être dangereux.

Utilisation

Démarrage de la machine

1. Vérifiez que les évents au dos de la machine sont exempts de neige ou de verglas (Figure 6).

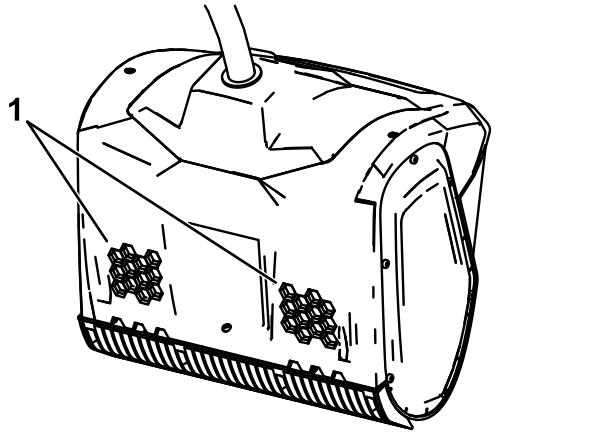

Figure 6

1. Évents d’aération

2. Ouvrez le couvercle de la batterie (Figure 7).
3. Alignez le creux de la batterie sur la languette dans le compartiment de la batterie (Figure 7).
4. Poussez la batterie dans le compartiment jusqu'à ce qu'elle s'enclenche dans le verrou (Figure 7).

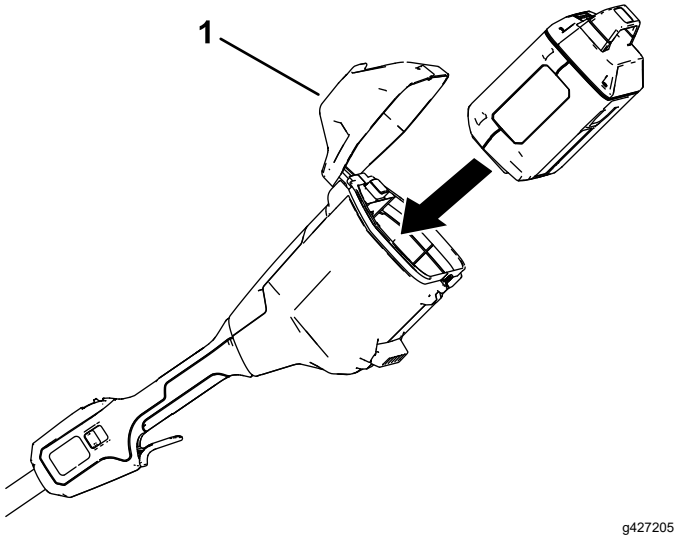

Figure 7

1. Couvercle de batterie

5. Pour mettre la machine en marche, appuyez sur le verrou de gâchette, puis serrez la gâchette de mise en marche (Figure 8).

   Remarque: Faites coulisser le commutateur à deux vitesses pour modifier la vitesse du rotor.

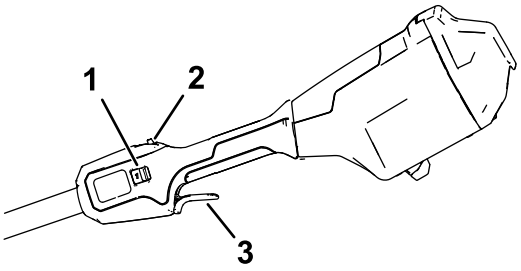

Figure 8

1. Commutateur à deux vitesses
2. Verrou de gâchette
3. Gâchette de mise en marche

6. Fermez le couvercle de la batterie.

Arrêt de la machine

Pour arrêter la machine, relâchez la gâchette de mise en marche.

Retirez toujours la batterie quand vous n'utilisez pas la machine ou pour la transporter dans ou hors de la zone de travail ; voir Retrait de la batterie (page 12).

Retrait de la batterie

Ouvrez le couvercle de la batterie, appuyez sur le verrou de la batterie pour la débloquer et tirez-la hors de la machine (Figure 9).

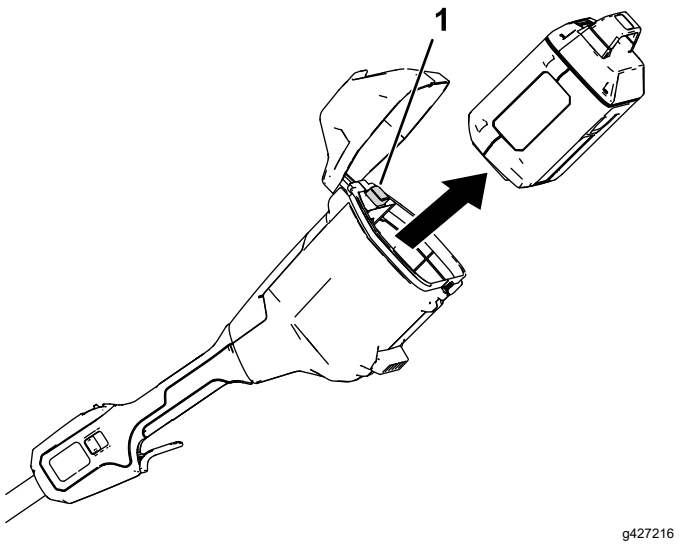

Figure 9

1. Verrou de batterie

Conseils d'utilisation

- Mettez la machine en marche et inclinez-la en avant jusqu'à ce que la lame racleuse touche le sol. Poussez la machine en avant à la vitesse qui convient le mieux, mais sans excès, pour pouvoir dégager le chemin entièrement. La largeur et l'épaisseur de la couche de neige déterminent la vitesse de déplacement.
- Pour déblayer la neige efficacement, éjectez-la dans le sens du vent et empiétez légèrement sur chaque bande.
- La machine peut déblayer une épaisseur de 15 cm de neige en un seul passage. Si la neige est plus profonde, tenez la machine par les poignées supérieure et inférieure et avancez en balançant la machine d'un côté à l'autre. Ne déblayez pas plus de 15 cm de neige à chaque passage et recommencez autant de fois que nécessaire.

Entretien

⚠ DANGER

Tout contact avec le rotor peut causer de graves blessures.

- **Retirez la batterie avant tout réglage ou entretien de la machine.**
- **Portez toujours des gants pour régler ou faire l'entretien de la machine.**

Remplacement de la lame racleuse

Périodicité des entretiens: Toutes les 20 heures

Retirez les 4 vis qui fixent la lame racleuse et remplacez cette dernière au besoin.

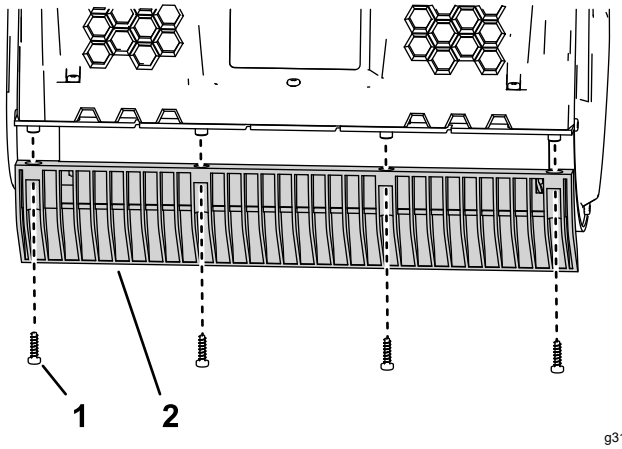

Figure 10

1. Vis
2. Lame racleuse

Entretien

Si la machine nécessite un entretien, confiez-la à un concessionnaire-réparateur agréé.

Remisage

Important: **Remisez la machine, la batterie et le chargeur uniquement à des températures comprises dans la plage adéquate ; voir Caractéristiques techniques (page 10).**

Important: **Si vous remisez la batterie à la fin de la saison, chargez-la jusqu'à ce que 2 ou 3 de ses diodes deviennent vertes. Ne remisez pas une batterie à pleine charge ou complètement déchargée. Avant de remettre la machine en service, chargez la batterie jusqu'à ce que le voyant gauche du chargeur devienne vert, ou que les 4 diodes de la batterie deviennent vertes.**

- Débranchez la machine de l'alimentation (autrement dit, retirez la batterie) et recherchez tout dommage éventuel après utilisation.
- Débarrassez la machine de tout corps étranger.
- Ne rangez pas la machine en laissant la batterie dessus.
- Rangez la machine, la batterie et le chargeur dans un endroit bien aéré, hors de la portée des enfants.
- Tenez la machine, la batterie et le chargeur à l'écart des agents corrosifs, tels que produits chimiques de jardinage et sels de déglaçage.
- Pour réduire les risques de blessures graves, ne rangez pas la batterie à l'extérieur ou dans un véhicule.
- Rangez la machine, la batterie et le chargeur dans un lieu fermé, propre et sec.

Dépistage des défauts

N'effectuez que les opérations décrites dans ces instructions. Tout autre travail d'inspection, d'entretien ou de réparation doit être réalisé par un centre d'entretien agréé ou autre spécialiste qualifié si vous n'arrivez pas à résoudre le problème vous-même.

Problème	Cause possible	Mesure corrective
La machine ne fonctionne pas ou fonctionne par intermittence.	1. La batterie n'est pas complètement installée dans la machine. 2. La batterie n'est pas chargée. 3. La batterie est endommagée. 4. La machine présente un autre problème de nature électrique.	1. Retirez la batterie et remettez-la en place dans la machine, en vérifiant qu'elle est complètement insérée et enclenchée. 2. Retirez la batterie de la machine et chargez-la. 3. Remplacez la batterie. 4. Contactez un concessionnaire-réparateur agréé.
La machine n'atteint pas sa pleine puissance.	1. La capacité de charge de la batterie est trop faible. 2. Les évents sont obstrués.	1. Retirez la batterie de la machine et chargez-la complètement. 2. Nettoyez les évents.
La machine émet des vibrations ou des bruits excessifs.	1. Le rotor est endommagé.	1. Contactez un concessionnaire-réparateur agréé.
La batterie se décharge rapidement.	1. La température de la batterie est supérieure ou inférieure à la plage de température appropriée. 2. La machine est surchargée.	1. Placez la batterie dans un endroit sec, à une température comprise entre 5 et 40 °C. 2. Travaillez plus lentement.

Remarques:

Déclaration de confidentialité EEE/R-U

Utilisation de vos données personnelles par Toro

La société The Toro Company (« Toro ») respecte votre vie privée. Lorsque vous achetez nos produits, nous pouvons recueillir certaines données personnelles vous concernant, soit directement soit par l'intermédiaire de votre société ou concessionnaire Toro local(e). Toro utilise ces données pour s'acquitter d'obligations contractuelles, par exemple pour enregistrer votre garantie, traiter une réclamation au titre de la garantie ou vous contacter dans l'éventualité d'un rappel de produit, mais aussi à des fins commerciales légitimes, par exemple pour mesurer la satisfaction des clients, améliorer nos produits ou vous transmettre des informations sur les produits susceptibles de vous intéresser. Toro pourra partager les données personnelles que vous lui aurez communiquées avec ses filiales, concessionnaires ou autres partenaires commerciaux dans le cadre de ces activités. Nous pourrons aussi être amenés à divulguer des données personnelles si la loi l'exige ou dans le cadre de la cession, de l'acquisition ou de la fusion d'une société. Nous ne vendrons jamais vos données personnelles à aucune autre société aux fins de marketing.

Conservation de vos données personnelles

Toro conservera vos données personnelles aussi longtemps que nécessaire pour répondre aux fins susmentionnées et conformément aux dispositions légales applicables. Pour plus d'informations concernant les durées de conservation applicables, veuillez contacter legal@toro.com.

L'engagement de Toro en matière de sécurité

Vos données personnelles pourront être traitées aux États-Unis ou dans tout autre pays où la législation concernant la protection des données peut être moins rigoureuse que celle de votre propre pays de résidence. Chaque fois que nous transférerons vos données personnelles hors de votre pays de résidence, nous prendrons toutes les dispositions légales requises pour mettre en place toutes les garanties nécessaires visant à la protection et au traitement sécurisé de vos données.

Droits d'accès et de rectification

Vous pouvez être en droit de corriger ou de consulter vos données personnelles, ou encore de vous opposer à leur traitement, ou d'en limiter la portée. Pour ce faire, veuillez nous contacter par courriel à legal@toro.com. Si vous avez la moindre inquiétude concernant la manière dont Toro a traité vos données personnelles, nous vous encourageons à nous en faire part directement. Veuillez noter que les résidents européens ont le droit de porter plainte auprès de leur Autorité de protection des données.