Form No. 3437-785 Rev B

TORO®

Count on it.

Manuale dell'operatore

Spalatrice Power Shovel™ elettrica a batteria 60 V

Nº del modello 31803T—Nº di serie 323000000 e superiori

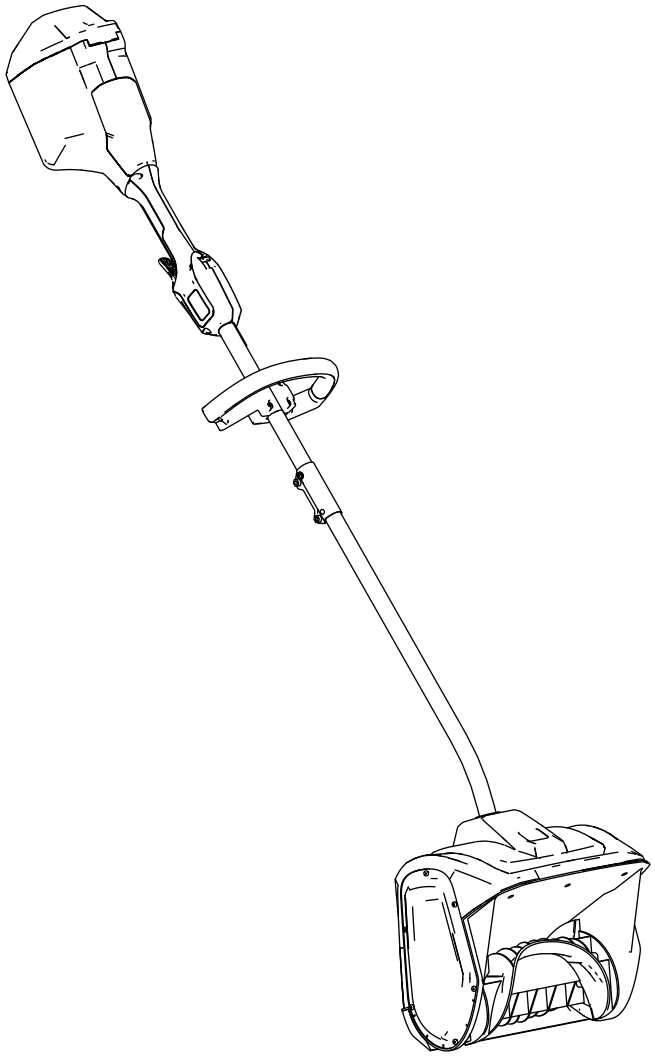

Registrate il vostro prodotto presso www.Toro.com.
Traduzione dell'originale (IT)

3437-785

Per assistenza, consultate la pagina www.Toro.com/support per filmati di istruzioni o contattate il vostro Centro assistenza autorizzato prima di restituire questo prodotto.

Introduzione

Questo prodotto è destinato all'uso da parte di clienti residenziali. È concepito per rimuovere fino a 15 cm di neve da terrazze, marciapiedi e piccole strade. Non è concepito per la rimozione di materiali diversi dalla neve e non è progettato per la pulizia di superfici in ghiaia. Il suo uso è consentito soltanto agli adulti. È pensato per l'utilizzo dei pacchi batteria Toro agli ioni di litio da 60 V. Questi pacchi batteria sono progettati per poter essere ricaricati solo da caricabatterie per batterie Toro agli ioni di litio da 60 V. L'utilizzo di questi prodotti per scopi non conformi alle funzioni per cui sono stati concepiti può essere pericoloso per voi e gli astanti.

Il modello 31803T non include una batteria o un caricabatterie.

Leggete attentamente queste informazioni per imparare come utilizzare e mantenere il vostro prodotto in modo idoneo ed evitare lesioni personali e danni al prodotto. Siete responsabili dell'utilizzo consono e sicuro del prodotto.

Visitate il sito www.Toro.com per maggiori informazioni, compresi suggerimenti sulla sicurezza, materiali di formazione, informazioni sugli accessori, assistenza nella localizzazione di un rivenditore o per registrare il vostro prodotto.

Per assistenza, ricambi originali Toro o ulteriori informazioni, rivolgetevi a un Distributore Toro autorizzato o ad un Centro Assistenza Toro ed abbiate sempre a portata di mano il numero del modello ed il numero di serie del prodotto. Figura 1 identifica la posizione dei numeri di modello e di serie sul prodotto. Scrivete i numeri nello spazio fornito.

Importante: **Con il vostro dispositivo mobile potete scansionare il codice QR (se presente) sulla targa che riporta il numero di serie per accedere alla garanzia, ai ricambi e ad altre informazioni sui prodotti.**

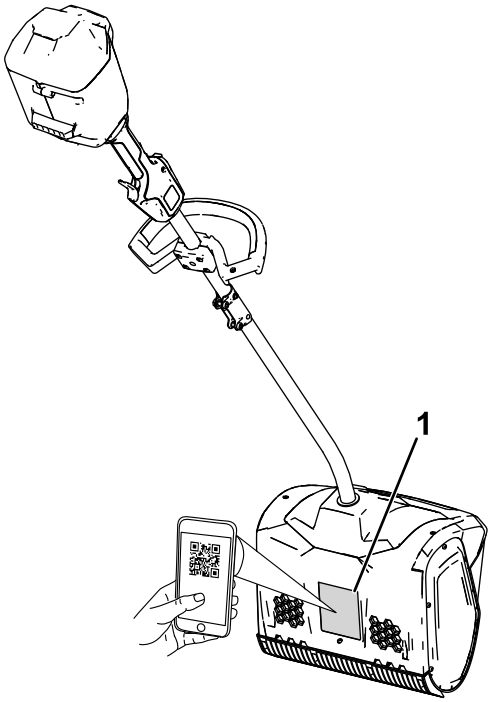

g427112

Figura 1

1. Posizione del numero di modello e del numero di serie.

Nº del modello _____

Nº di serie _____

© 2023—The Toro® Company
8111 Lyndale Avenue South
Bloomington, MN 55420

Contattateci a www.Toro.com.
Stampato in Cina
Tutti i diritti sono riservati

Simbolo di avvertenza

Il simbolo di avvertenza (Figura 1) mostrato in questo manuale e sulla macchina identifica messaggi di sicurezza importanti che è necessario seguire per prevenire incidenti.



g000502

Figura 2
Simbolo di avvertenza

Il simbolo di avvertenza compare sulle informazioni che vi avvisano di azioni o situazioni non sicure, ed è seguito dalla parola **PERICOLO**, **AVVERTENZA**, o **ATTENZIONE**.

PERICOLO indica una situazione pericolosa imminente che, se non evitata, **provocherà** lesioni gravi o fatali.

AVVERTENZA indica una situazione potenzialmente pericolosa che, se non evitata, **potrebbe provocare** lesioni gravi o fatali.

ATTENZIONE indica una situazione potenzialmente pericolosa che, se non evitata, **potrebbe provocare** una lesione moderata o di minore entità.

Questo manuale utilizza altre due parole per mettere in evidenza le informazioni. **Importante** richiama l'attenzione su informazioni meccaniche speciali, e **Nota** pone in risalto informazioni generali che meritano un'attenzione speciale.

Indice

Simbolo di avvertenza 3
Sicurezza 4
..... 4
Adesivi di sicurezza e informativi 7
Preparazione 8
Apertura dell'impugnatura 8
Montaggio dell'impugnatura ausiliaria 9
Quadro generale del prodotto 10
Specifiche 10
Attrezzi/accessori 10
Funzionamento 11
Avvio della macchina 11
Arresto della macchina 11
Rimozione del pacco batteria 12
Suggerimenti 12
Manutenzione 13
Sostituzione della lama del raschiatore 13
Manutenzione 13
Rimessaggio 13
Localizzazione guasti 14

Sicurezza
IMPORTANTI ISTRUZIONI ISTRUZIONI

⚠ AVVERTENZA

Durante l'utilizzo di una macchina elettrica, leggete e seguite sempre le avvertenze e le istruzioni di sicurezza di base per ridurre il rischio di incendio, scossa elettrica e lesioni, incluse le seguenti:

Leggete tutte le istruzioni

I. Formazione

1. L'operatore della macchina è responsabile per eventuali incidenti o pericoli che potrebbero verificarsi ad altre persone o alle loro proprietà.
2. Leggete attentamente il contenuto di questo *Manuale dell'operatore* prima di avviare la macchina. Accertatevi che chiunque usi questa macchina sappia utilizzarla, sappia come arrestarla rapidamente e sia consapevole delle avvertenze.
3. Non consentite ai bambini di utilizzare o giocare con la macchina, il pacco batteria o il caricabatterie; le normative locali potrebbero prevedere delle limitazioni all'età dell'operatore.
4. Non lasciate che bambini o persone non addestrate utilizzino o effettuino interventi di manutenzione su questo dispositivo. Consentite l'utilizzo o la manutenzione del dispositivo solo a persone responsabili, addestrate, che abbiano familiarità con le istruzioni e fisicamente capaci.
5. Prima di utilizzare la macchina, il pacco batteria e il caricabatterie, leggete tutte le istruzioni e gli avvisi presenti su questi prodotti.
6. Acquisite familiarità con i comandi e con l'uso appropriato della macchina, del pacco batteria e del caricabatterie.

II. Preparazione

1. Tenete lontani i presenti e i bambini dall'area di lavoro.
2. Non consentite mai ai bambini di utilizzare la macchina.
3. Non utilizzate la macchina senza che tutti gli schermi e gli altri dispositivi di protezione siano in sede e funzionanti sull'utensile.
4. Ispezionate l'area in cui utilizzerete la macchina e rimuovete tutti gli oggetti che potrebbero interferire con l'uso della macchina o che potrebbero essere scagliati via dalla macchina.
5. Utilizzate solo il pacco batteria specificato da Toro. L'utilizzo di altri accessori e attrezzi può aumentare il rischio di infortuni e incendi.
6. Il collegamento del caricabatterie a una presa che non sia da 100 a 240 V può causare un incendio o una scossa elettrica. Non collegate il caricabatterie a una presa diversa da una da 100 a 240 V.
7. Non utilizzate un pacco batteria o un caricabatteria danneggiato o modificato, che potrebbe comportarsi in modo imprevedibile e comportare incendi, esplosioni o rischio di infortuni.
8. Se il cavo di alimentazione del caricabatteria è danneggiato, contattate un Centro assistenza autorizzato per sostituirlo.
9. Caricate il pacco batteria solo con il caricabatteria specificato da Toro. Un caricabatterie adatto a un tipo di pacco batteria può creare un rischio di incendio se utilizzato con un altro pacco batteria.
10. Caricate il pacco batteria solo in un'area ben ventilata.
11. Seguite tutte le istruzioni di ricarica e non caricate il pacco batteria al di fuori del range di temperatura specificato nelle istruzioni. Altrimenti, potreste danneggiare il pacco batteria e aumentare il rischio di incendio.
12. Vestitevi in modo idoneo – Indossate abbigliamento consono, comprendente occhiali di protezione, pantaloni lunghi, scarpe robuste e antiscivolo e protezioni per l'udito. Legate i capelli lunghi e non indossate indumenti larghi o gioielli pendenti che possono rimanere intrappolati nelle parti in movimento.

III. Funzionamento

1. Il contatto con il rotore in movimento provocherà gravi lesioni. Tenete lontani le mani e i piedi da tutte le parti in movimento della macchina. Lasciate libere tutte le aperture di scarico.
2. State dietro al rotore e lontani dall'apertura di scarico mentre utilizzate la macchina.
3. L'utilizzo di questa macchina per scopi non conformi alle funzioni per cui è stata concepita può essere pericoloso per voi e gli astanti.
4. Prevenite avviamenti accidentali – Assicuratevi che l'interruttore si trovi in posizione di SPEGNIMENTO prima del collegamento al pacco batteria e dell'uso della macchina. Non trasportate la macchina con le dita sull'interruttore e non alimentate la macchina mentre l'interruttore si trova in posizione di ACCENSIONE.

5. Prestate la massima attenzione all'uso della macchina. Per evitare lesioni personali o danni materiali, non impegnatevi in attività che provocano distrazioni.
6. Togliete il pacco batteria dalla macchina e attendete che tutte le parti in movimento si arrestino prima di effettuare interventi di regolazione, assistenza, pulizia o rimessaggio della macchina.
7. Rimuovete il pacco batteria dalla macchina ogniqualvolta dovete lasciarla incustodita o prima di procedere alla sostituzione degli accessori..
8. Non forzate la macchina – Lasciate che la macchina svolga il lavoro in modo migliore e più sicuro alla velocità per cui è stata progettata.
9. Rimanete vigili – Fate attenzione alle operazioni che state eseguendo e usate il buon senso durante le operazioni con la macchina. Non utilizzate la macchina se siete malati, stanchi o sotto l'effetto di alcol o droga.
10. Utilizzate la macchina soltanto se la visibilità è buona e se le condizioni meteorologiche sono idonee.
11. Adoperate la massima cautela quando invertite la direzione o tirate la macchina verso di voi.
12. Non sporgetevi eccessivamente – mantenete una posizione solida sui piedi e un buon equilibrio in ogni momento, soprattutto in pendenza. Procedete camminando, mai correndo, con la macchina.
13. Quando non state spalando la neve, staccate l'alimentazione della coclea.
14. Non dirigere il materiale di scarico verso le persone. Evitare di scaricare il materiale contro ostacoli o pareti. Il materiale potrebbe rimbalzarvi addosso.
15. Non utilizzate la macchina su superfici in ghiaia.
16. Se la macchina urta un corpo estraneo, effettuate le seguenti operazioni:
    - Rilasciate la levetta e l'interruttore di interblocco di sicurezza.
    - Rimuovete la batteria dalla macchina.
    - Controllate se la macchina è danneggiata.
    - Riparate eventuali danni prima di iniziare a riutilizzare la macchina.
17. Spegnete la macchina e rimuovete la batteria prima di eliminare le ostruzioni della macchina e utilizzate sempre un bastone o un utensile per la pulizia per rimuovere l'ostruzione.
18. In condizioni di uso scorretto, il pacco batteria può espellere del liquido: evitate il contatto. Se doveste venire accidentalmente a contatto con il liquido, lavatevi con acqua. Se il liquido dovesse venire a contatto con gli occhi, consultate un medico. Il liquido fuoriuscito dal pacco batteria può causare irritazioni o ustioni.
19. Non esponete un pacco batteria o un utensile al fuoco o ad una temperatura eccessiva. L'esposizione al fuoco o ad una temperatura superiore a 130 °C potrebbe provocare un'esplosione.
20. ATTENZIONE – un pacco batteria trattato in maniera non adeguata potrebbe comportare un rischio di incendio, esplosione o ustione chimica.
    - Non smontate il pacco batteria.
    - Sostituite il pacco batteria solo con un pacco batteria Toro originale; l'utilizzo di un pacco batteria di un altro tipo potrebbe provocare un incendio o comportare un rischio di lesioni.
    - Tenete i pacchi batteria fuori dalla portata dei bambini e nella confezione originale fino a quando non sarete pronti a utilizzarli.

IV. Manutenzione e rimessaggio

1. Togliete il pacco batteria dalla macchina e attendete che tutte le parti in movimento si arrestino prima di effettuare interventi di regolazione, assistenza, pulizia o rimessaggio della macchina.
2. Non provate a effettuare la manutenzione o la riparazione della macchina, del pacco batteria o del caricabatterie tranne che nei modi indicati nelle istruzioni. Fate eseguire gli interventi di assistenza a un Centro assistenza autorizzato, utilizzando ricambi identici per garantire una manutenzione sicura del prodotto.
3. Indossate guanti e protezioni per gli occhi durante la manutenzione della macchina.
4. Durante la manutenzione del rotore, tenete presente che il rotore può ancora muoversi anche se l'alimentazione elettrica è staccata.
5. Per ottimizzare le prestazioni, utilizzate solo ricambi e accessori originali Toro. Altri ricambi e accessori potrebbero essere pericolosi.
6. Eseguite la manutenzione della macchina – Tenete le impugnature asciutte, pulite e prive di olio e grasso. Tenete le protezioni in posizione e in buone condizioni operative. Utilizzate solo ricambi identici.
7. Controllate frequentemente se tutti i dispositivi di fissaggio siano stretti, per accertarvi che la macchina sia in condizioni operative sicure.
8. Controllare se la macchina presenta parti danneggiate. Verificate che non vi siano parti mobili non allineate, grippate o rotte, verificate il montaggio e qualsiasi altra

condizione che possa influire negativamente sul funzionamento. Se non indicato nelle istruzioni, fate riparare o sostituire le protezioni o i componenti danneggiati da un Centro assistenza autorizzato.

9. Quando un pacco batteria non è in uso, tenetelo lontano da oggetti metallici, come graffette, monete, chiavi, chiodi e viti che possano creare un collegamento da 1 terminale a un altro. Mandare in cortocircuito i morsetti della batteria può causare bruciature o un incendio.
10. Quando non utilizzate la macchina, conservatela in un luogo chiuso e asciutto, sicuro e fuori dalla portata dei bambini.
11. Quando la macchina rimane conservata per oltre 30 giorni, fate riferimento a Rimessaggio (pagina 13) per informazioni importanti.

CONSERVATE QUESTE ISTRUZIONI

Adesivi di sicurezza e informativi

Adesivi e istruzioni di sicurezza sono chiaramente visibili per l'operatore e sono situati vicino a qualsiasi area di potenziale pericolo. Sostituite eventuali adesivi se danneggiati o mancanti.



decal140-8474

140-8474

1. Non smaltire in modo inappropriato

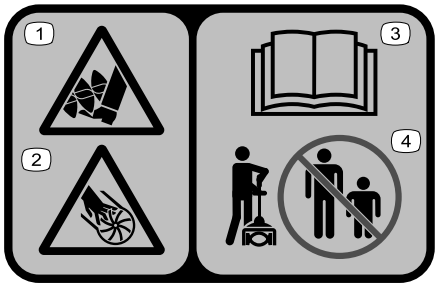

decal140-8464

140-8464

1. Rischio di taglio/smembramento dei piedi: coclea
2. Rischio di taglio/smembramento delle mani: girante
3. Leggete il *Manuale dell'operatore*.
4. Tenete lontani i presenti.

Preparazione

Apertura dell'impugnatura

1. Aprite l'impugnatura (A di Figura 3).
2. Allineate il pulsante di bloccaggio sull'albero inferiore con il foro scanalato sull'albero superiore e fate scorrere insieme i 2 alberi (B e C della Figura 3).

   Nota: Il pulsante di bloccaggio scatta nel foro scanalato quando gli alberi sono fissati (D della Figura 3).
3. Utilizzando la chiave a brugola in dotazione, serrate la vite sul connettore dell'albero fino a quando non è fissata (E della Figura 3).

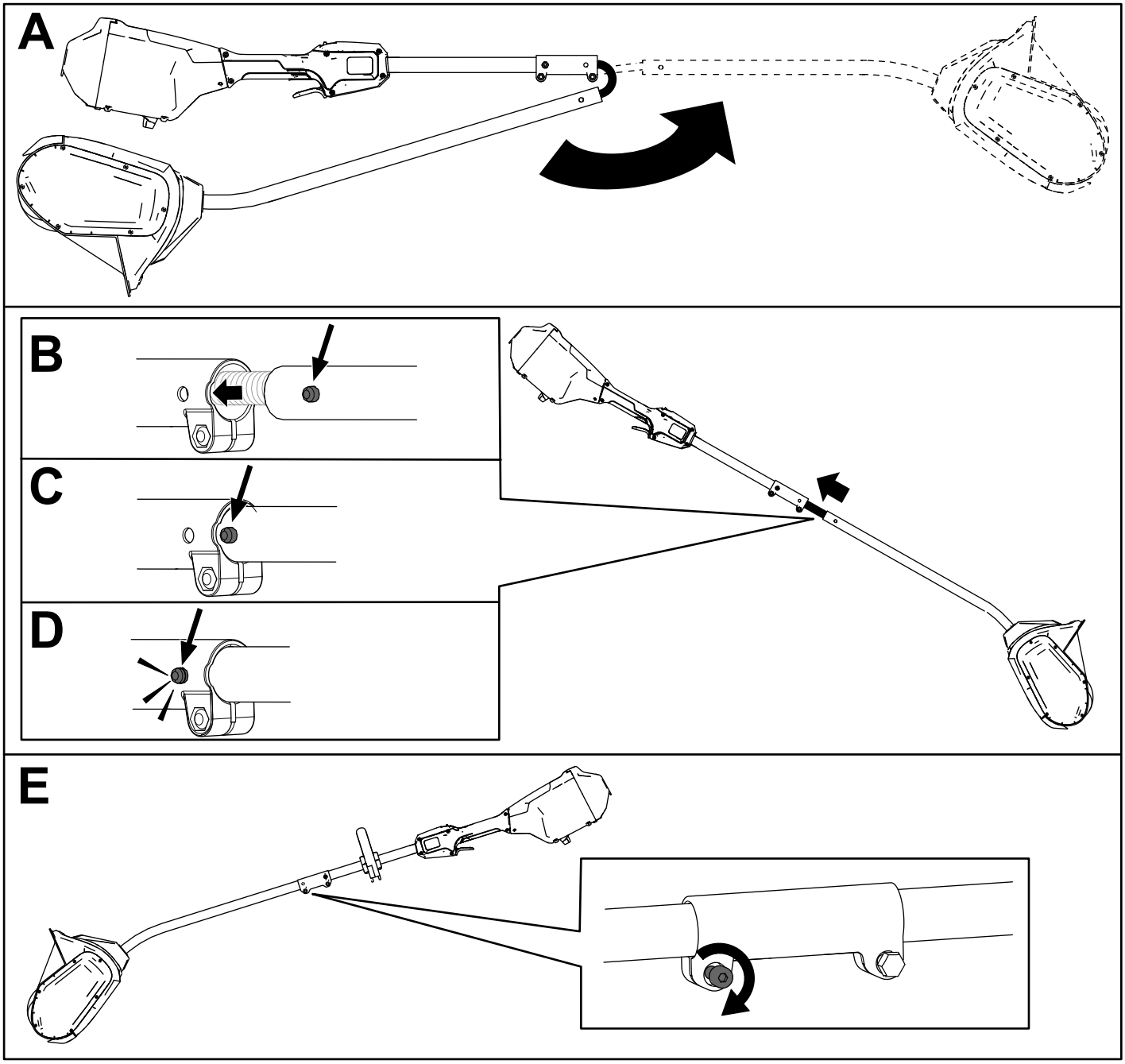

Figura 3

Montaggio dell'impugnatura ausiliaria

1. Separate l’impugnatura ausiliaria dalla piastra dell’impugnatura rimuovendo le 4 viti a esagono incassato utilizzando la chiave a brugola in dotazione (A della Figura 4).
2. Allineate l’impugnatura ausiliaria alla piastra dell’impugnatura ausiliaria sull’albero (C della Figura 4).
3. Fissate l’impugnatura ausiliaria alla piastra dell’impugnatura con le 4 viti a esagono incassato rimosse in precedenza (C della Figura 4).

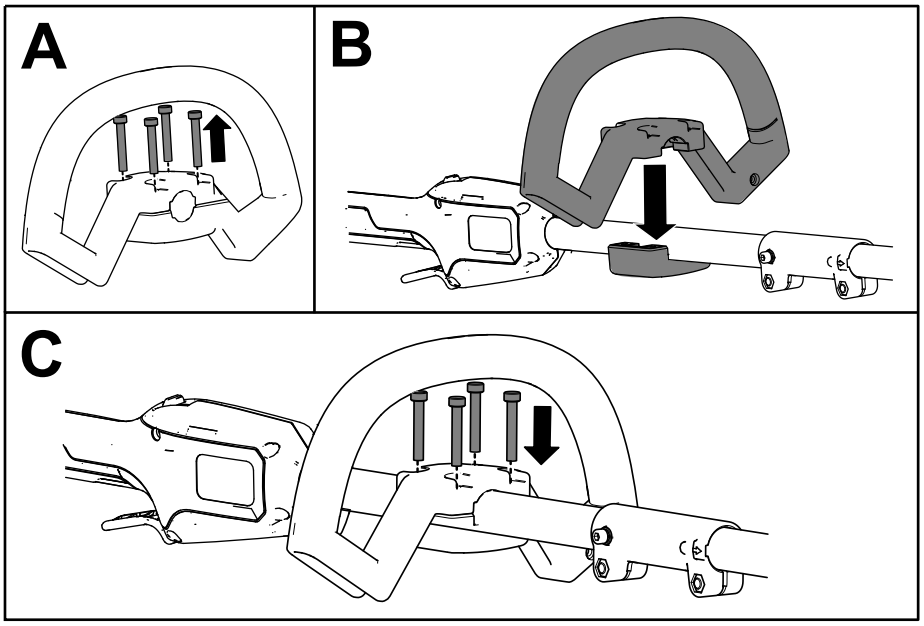

g427114

Figura 4

Quadro generale del prodotto

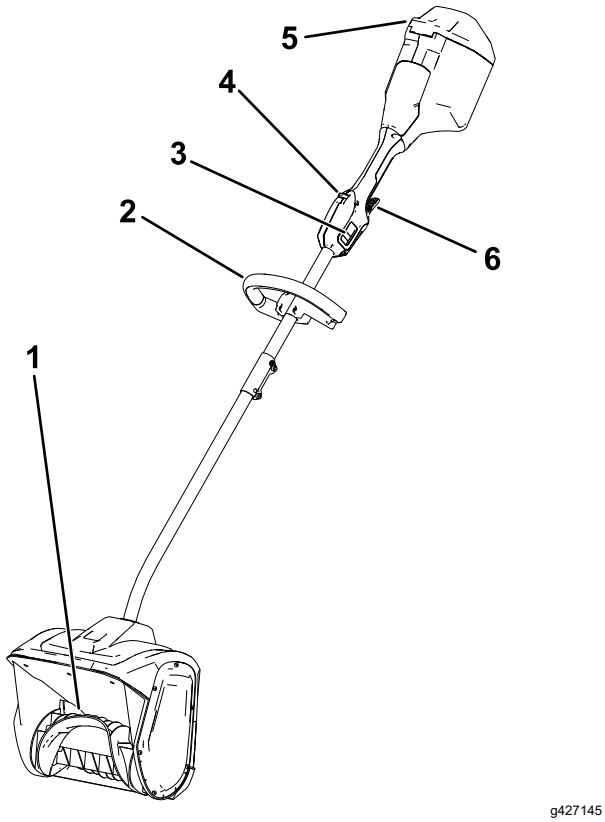

Figura 5

1. Rotore
2. Impugnatura
3. Interruttore a 2 velocità
4. Blocco della leva di azionamento
5. Coperchio della batteria
6. Levetta di azionamento

Specifiche

Intervalli di temperatura idonei

Caricate/rimessate il pacco batteria a	5 °C–40 °C*
Utilizzate il pacco batteria a	-30 °C–49 °C*
Utilizzate la macchina a	-30 °C–49 °C*

*I tempi di ricarica aumenteranno se la ricarica non avviene all'interno di questo intervallo.

Stoccate la macchina, il pacco batteria e il caricabatterie in un luogo chiuso, ben pulito e asciutto.

Attrezzi/accessori

È disponibile una gamma di attrezzi ed accessori approvati da Toro per l'impiego con la macchina, per ottimizzare ed ampliare le sue applicazioni. Richiedete la lista degli attrezzi ed accessori approvati ad un Centro Assistenza Toro o ad un Distributore autorizzati, oppure visitate www.Toro.com

Per garantire prestazioni ottimali e mantenere sempre la macchina in conformità alle norme di sicurezza, utilizzate esclusivamente ricambi e accessori originali Toro. Ricambi e accessori fabbricati da altri produttori potrebbero essere pericolosi.

Funzionamento

Avvio della macchina

1. Accertatevi che gli sfiati sulla parte posteriore della macchina siano privi di neve o ghiaccio (Figura 6).

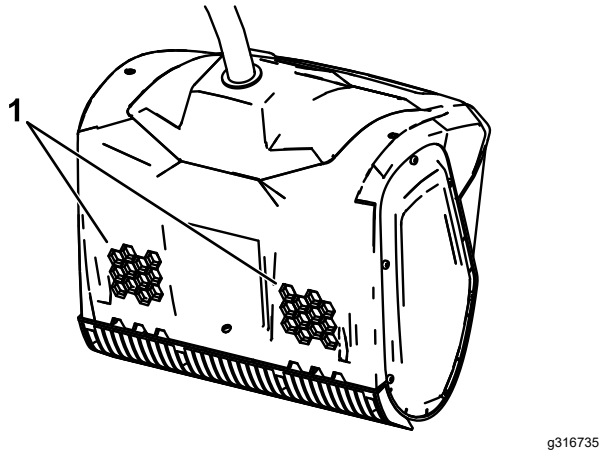

Figura 6

1. Prese d'aria

2. Aprite il coperchio della batteria (Figura 7).
3. Allineate la cavità nel pacco batteria con la linguetta nell'alloggiamento della batteria (Figura 7).
4. Spingete il pacco batteria nell'alloggiamento della batteria fino a quando la batteria non si blocca nel fermo (Figura 7).

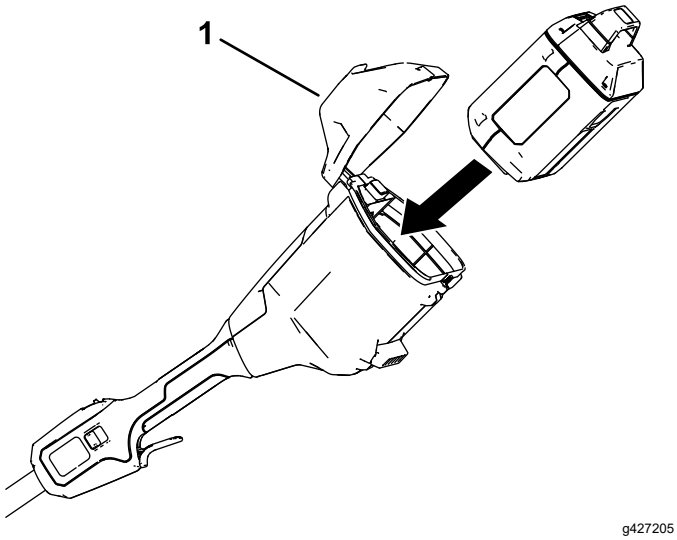

Figura 7

1. Coperchio della batteria

5. Per avviare la macchina, premete il blocco della levetta, quindi premete la levetta di azionamento (Figura 8).

Nota: Fate scorrere l'interruttore a 2 velocità per modificare la velocità del rotore.

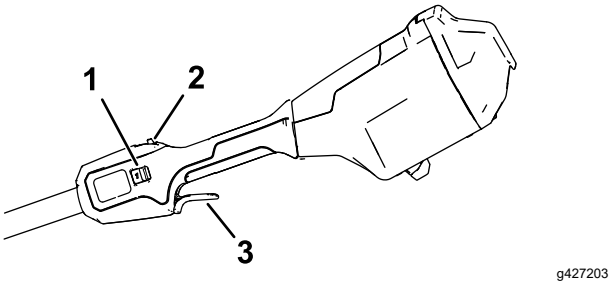

Figura 8

1. Interruttore a 2 velocità
2. Blocco della leva di azionamento
3. Levetta di azionamento

6. Chiudete il coperchio della batteria.

Arresto della macchina

Per arrestare la macchina, rilasciate la levetta di azionamento.

Quando la macchina non è in uso o lo state trasportando verso o da un'area di lavoro, rimuovete il pacco batteria; fate riferimento a Rimozione del pacco batteria (pagina 12).

Rimozione del pacco batteria

Aprite il coperchio della batteria, premete il fermo della batteria per rilasciare il pacco batteria e fate scorrere il pacco batteria fuori dalla macchina (Figura 9).

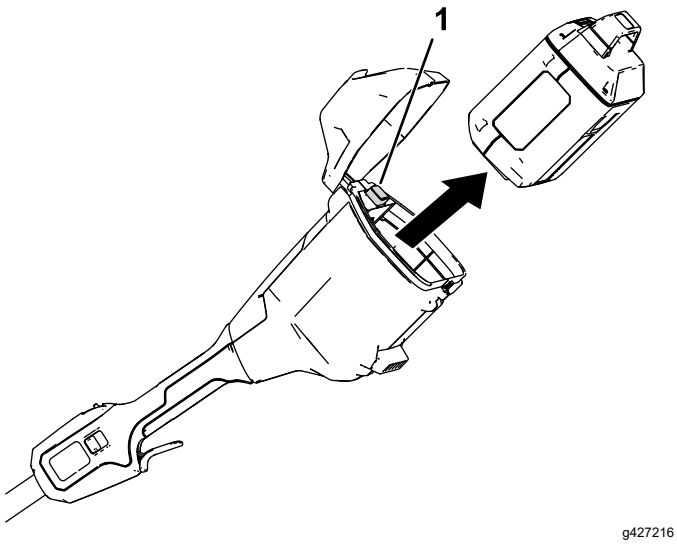

Figura 9

1. Fermo della batteria

Suggerimenti

- Avviate la macchina e inclinatela in avanti fino a quando la lama del raschiatore entra a contatto con il suolo. Spingete in avanti la macchina a una velocità comoda, con la lentezza sufficiente per pulire completamente il percorso. La velocità di avanzamento dipende dalla larghezza e dalla profondità della neve.
- Per una rimozione più efficiente della neve, lanciatela sottovento e sovrapponete lievemente ogni falciata.
- La macchina può rimuovere la neve fino a una profondità di 15 cm in un unico passaggio. Per la pulizia di cumuli più profondi, mantenete la macchina per le impugnature inferiore e superiore, e seguite un movimento oscillante. Rimuovete fino a 15 di neve ogni passaggio e ripetete il percorso tutte le volte che occorre.

Manutenzione

⚠ PERICOLO

Il contatto con il rotore può causare lesioni personali gravi.

- **Prima di eseguire interventi di regolazione o manutenzione della macchina, rimuovete il pacco batteria.**
- **Indossate sempre i guanti quando eseguite interventi di regolazione o manutenzione della macchina.**

Sostituzione della lama del raschiatore

Intervallo tra gli interventi tecnici: Ogni 20 ore

Rimuovete le 4 viti che fissano la lama del raschiatore e sostituire la lama del raschiatore in base alla necessità.

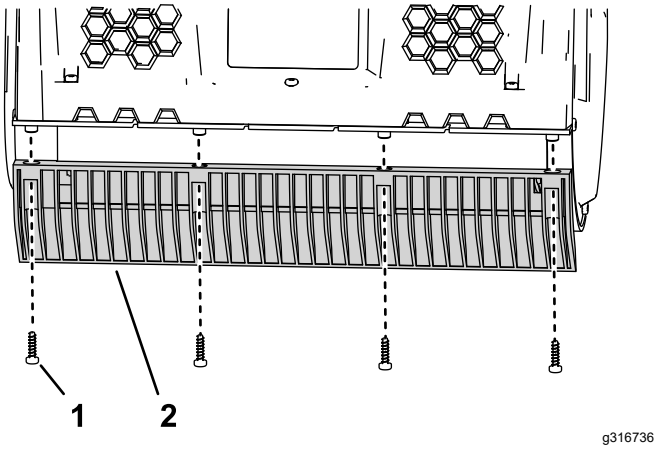

Figura 10

1. Vite
2. Lama del raschiatore

Manutenzione

Se la macchina richiede manutenzione, portatela presso il vostro Centro Assistenza autorizzato.

Rimessaggio

Importante: **Stoccate la macchina, il pacco batteria e il caricabatterie solo a temperature comprese all'interno dell'intervallo opportuno; fate riferimento a Specifiche (pagina 10).**

Importante: **Quando stoccate il pacco batteria a fine stagione, caricatelo fino a quando 2 o 3 indicatori LED non diventano verdi sulla batteria. Non stoccate una batteria completamente carica o completamente scarica. Quando dovete utilizzare di nuovo la macchina, caricate il pacco batteria fino a quando la spia di indicazione sinistra non diventa verde sul caricabatterie o quando tutti e 4 gli indicatori LED non diventano verdi sulla batteria.**

- Scollegate la macchina dall'alimentazione (ovvero, rimuovete il pacco batteria) e controllate per escludere eventuali danni dopo l'uso.
- Ripulite la macchina da tutti i materiali estranei.
- Non rimessate la macchina con il pacco batteria installato.
- Stoccate la macchina, il pacco batteria e il caricabatterie in un luogo ben ventilato, inaccessibile ai bambini.
- Tenete macchina, pacco batteria e caricabatterie lontano da agenti corrosivi, come sostanze chimiche per il giardino e sali di sbrinamento.
- Per ridurre il rischio di gravi lesioni personali, non stoccate il pacco batteria all'aperto o all'interno di veicoli.
- Stoccate la macchina, il pacco batteria e il caricabatterie in un luogo chiuso, ben pulito e asciutto.

Localizzazione guasti

Effettuate solo i passaggi descritti in queste istruzioni. Tutti i successivi interventi di ispezione, manutenzione e riparazione devono essere effettuati da un centro assistenza autorizzato o da uno specialista analogamente qualificato se non siete in grado di risolvere il problema da soli.

Problema	Possibile causa	Rimedio
La macchina non funziona o non funziona continuamente.	1. La batteria non è completamente installata nella macchina.	1. Rimuovete e sostituite la batteria nella macchina, assicurandovi che sia completamente montata e bloccata.
	2. Il pacco batteria non è carico.	2. Rimuovete il pacco batteria dalla macchina e ricaricatelo.
	3. Il pacco batteria è danneggiato.	3. Sostituite il pacco batteria.
	4. La macchina presenta un altro problema elettrico.	4. Contattate un centro assistenza autorizzato.
La macchina non raggiunge la massima potenza.	1. La capacità di carica del pacco batteria è troppo bassa.	1. Rimuovete il pacco batteria dalla macchina e ricaricatelo completamente.
	2. Gli sfiati dell'aria sono bloccati.	2. Pulite gli sfiati dell'aria.
La macchina produce vibrazioni o rumore eccessivi.	1. Il rotore è danneggiato.	1. Contattate un centro assistenza autorizzato.
Il pacco batteria perde rapidamente la carica.	1. Il pacco batteria si trova al di sopra o al di sotto del corretto intervallo di temperature.	1. Spostate il pacco batteria in un luogo asciutto e in cui la temperatura sia compresa tra 5 °C e 40 °C.
	2. La macchina è sovraccarica	2. Lavorate a un ritmo più lento.

Note:

Informativa sulla privacy SEE/Regno Unito

Utilizzo delle vostre informazioni personali da parte di Toro

The Toro Company (“Toro”) rispetta la vostra privacy. Quando acquistate i nostri prodotti, possiamo raccogliere determinate informazioni personali su di voi, direttamente da voi o tramite la vostra azienda o distributore Toro. Toro utilizza queste informazioni per adempiere ai propri obblighi contrattuali, come registrare la vostra garanzia, elaborare la vostra richiesta in garanzia o contattarvi in caso di un richiamo di prodotto, e per finalità aziendali legittime, come valutare la soddisfazione dei clienti, migliorare i nostri prodotti o fornirvi informazioni su prodotti che potrebbero essere di vostro interesse. Toro può condividere i vostri dati con le nostre consociate, affiliate, rivenditori e altri partner commerciali collegati a tali attività. Inoltre, possiamo divulgare le informazioni personali ove richiesto ai sensi della legge o in relazione alla vendita, acquisto o fusione di un'attività. Non venderemo mai le vostre informazioni personali a nessun'altra società a scopi di marketing.

Conservazione delle vostre informazioni personali

Toro conserverà le vostre informazioni personali per tutto il tempo pertinente alle finalità di cui sopra e in conformità con i requisiti normativi. Per maggiori informazioni sui periodi di conservazione dei dati applicabili, contattate legal@toro.com.

L'impegno di Toro per la sicurezza

Le vostre informazioni personali possono essere elaborate negli Stati Uniti o in altri paesi in cui possono essere in vigore leggi sulla protezione dei dati meno rigorose di quelle del vostro paese di residenza. Ogniqualvolta trasferiamo le vostre informazioni al di fuori del vostro paese di residenza, adotteremo tutte le misure richieste per legge al fine di garantire l'implementazione delle opportune tutele per proteggere le vostre informazioni e assicurarci che vengano trattate in sicurezza.

Accesso e correzione

È vostro diritto correggere o riesaminare i vostri dati personali, oppure rifiutare o limitare il trattamento dei vostri dati. A tale scopo, contattateci via email all'indirizzo legal@toro.com. In caso di perplessità in relazione al modo in cui Toro gestisce le vostre informazioni, vi invitiamo a parlarne direttamente con noi. Tenete presente che i residenti europei hanno diritto a sporgere reclamo presso la propria Autorità di protezione dei dati.