Form No. 3437-788 Rev B

TORO®

Count on it.

Manual do Operador

Escavadora Power Shovel™ elétrica sem fio 60 V

Modelo nº 31803T—Nº de série 323000000 e superiores

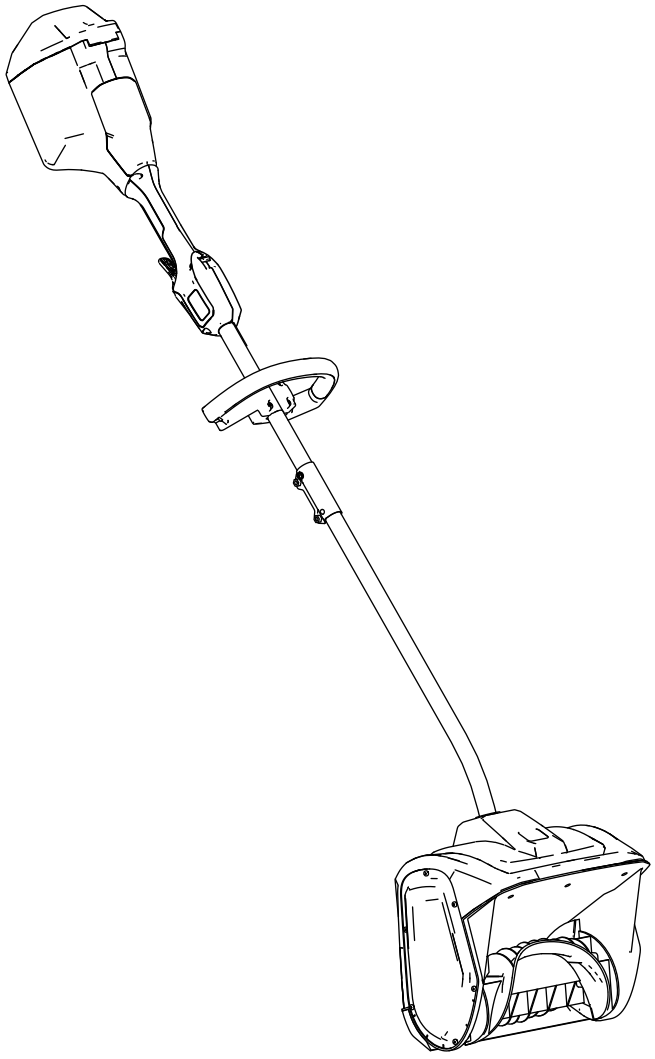

Registe o seu produto em www.Toro.com.
Tradução do original (PT)

3437-788

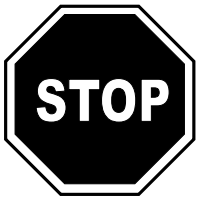

Se precisar de assistência, consulte www.Toro.com/support para obter vídeos de instruções ou contacte um representante de assistência autorizado antes de devolver este produto.

Introdução

Este produto destina-se a ser utilizado por proprietários residenciais. Foi concebido para remover até 15 cm de neve de pátios, passeios e pequenas entradas. Não foi concebida para remover outros materiais além de neve, nem é um modelo concebido para limpar superfícies de gravilha. Tem de ser utilizado apenas por adultos. Foi concebida para utilizar baterias Toro 60 V de iões de lítio. Estas baterias são concebidas para serem carregadas apenas por carregadores de baterias de iões de lítio Toro 60 V. Se estes produtos forem utilizados para um fim diferente da sua utilização prevista, poderá pôr em perigo o utilizador e outras pessoas.

O modelo 31803T não inclui bateria nem carregador.

Leia estas informações cuidadosamente para saber como utilizar o produto, como efetuar a sua manutenção de forma adequada, evitar ferimentos e danos no produto. A utilização correta e segura do produto é da exclusiva responsabilidade do utilizador.

Visite www.Toro.com para mais informações, incluindo sugestões de segurança, materiais de formação, informações sobre acessórios, obter ajuda a localizar um representante ou para registar o seu produto.

Sempre que necessitar de assistência, peças genuínas Toro ou informações adicionais, entre em contacto com um representante de assistência autorizado ou com o serviço de assistência Toro, indicando os números de modelo e de série do produto. A Figura 1 mostra onde se encontram os números de série e modelo do produto. Escreva os números no espaço fornecido.

Importante: **Com o seu dispositivo móvel, pode ler o código QR (se equipado) no autocolante com o número de série para aceder a informações sobre garantia, peças e outros produtos.**

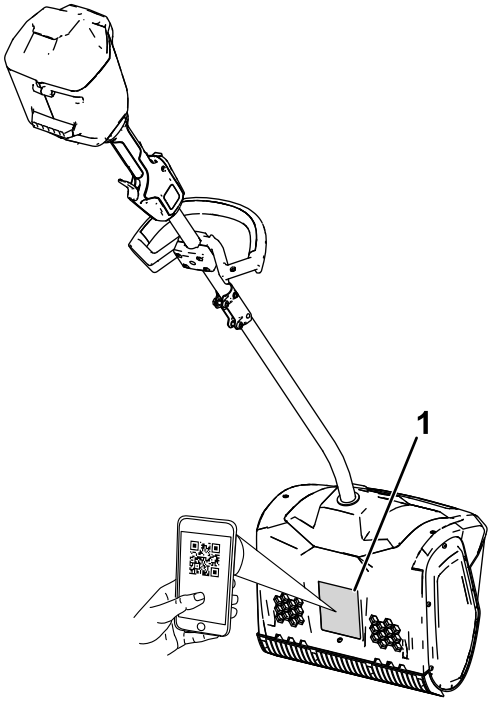

g427112

Figura 1

1. Localização dos números de modelo e de série.

Modelo nº _____

Nº de série _____

© 2023—The Toro® Company
8111 Lyndale Avenue South
Bloomington, MN 55420

Contacte-nos em www.Toro.com.
Impresso na China
Todos os direitos reservados

Símbolo de alerta de segurança

O símbolo de alerta de segurança (Figura 1) mostrado neste manual e na máquina identifica mensagens de segurança importantes que têm de ser seguidas para evitar acidentes.



g000502

Figura 2

Símbolo de alerta de segurança

O símbolo de alerta de segurança surge acima de informações que o alertam para ações ou situações inseguras e será seguido pela palavra **PERIGO**, **AVISO** ou **CUIDADO**.

PERIGO indica uma situação de risco eminente que, se não for evitada, **irá** resultar em morte ou ferimento grave.

AVISO indica uma situação de risco potencial que, se não for evitada, **pode** resultar em morte ou ferimento grave.

CUIDADO indica uma situação de risco potencial que, se não for evitada, **poderá** resultar em ferimento leve ou moderado.

Neste manual são ainda utilizados dois termos para identificar informações importantes. **Importante** chama a atenção para informação especial de ordem mecânica e **Nota** sublinha informação geral que requer atenção especial.

Índice

Símbolo de alerta de segurança 3
Segurança 4
..... 4
Autocolantes de segurança e de instruções 7
Instalação 8
Desdobrar a pega 8
Instalar a pega auxiliar 9
Descrição geral do produto 10
Especificações 10
Acessórios 10
Funcionamento 11
Ligar a máquina 11
Desligar a máquina 11
Remoção da bateria 11
Sugestões de utilização 11
Manutenção 13
Substituição da lâmina do raspador 13
Assistência 13
Armazenamento 13
Resolução de problemas 14

Segurança

SEGURANÇA IMPORTANTE INSTRUÇÕES

⚠ AVISO

Ao utilizar uma máquina elétrica, deve sempre ler e seguir as precauções e instruções de segurança básicas para reduzir o risco de incêndio, choque elétrico ou ferimentos, incluindo o seguinte:

Leia todas as instruções

I. Formação

1. O operador da máquina é responsável por quaisquer acidentes ou riscos que ocorram aos outros ou à sua propriedade.
2. Leia e compreenda o conteúdo deste *Manual do utilizador* antes de ligar a máquina. Certifique-se de que todos os que utilizam a máquina sabem como a utilizar, como a desligar rapidamente e compreendem os avisos.
3. Não permita que crianças utilizem ou brinquem com a máquina, bateria ou carregador da bateria; os regulamentos locais podem restringir a idade do operador.
4. Não permita que crianças ou pessoal não qualificado utilizem ou procedam à assistência técnica deste dispositivo. Permita apenas que pessoas responsáveis, com formação, familiarizadas com as instruções e fisicamente capazes operem e façam a manutenção do dispositivo.
5. Antes de utilizar a máquina, bateria e carregador da bateria, leia todas as instruções e indicações de cuidados a ter com estes produtos.
6. Familiarize-se com os comandos e utilização adequada da máquina, bateria e carregador da bateria.

II. Preparação

1. Mantenha crianças e terceiros afastados da área de funcionamento.
2. Nunca permita que crianças utilizem a máquina.
3. Não opere a máquina sem que todos os resguardos e outros dispositivos de segurança estejam instalados na máquina e a funcionar corretamente.
4. Inspecione a área em que vai utilizar a máquina e remova todos os objetos que podem interferir no funcionamento da máquina ou que a máquina possa projetar.
5. Utilize apenas a bateria indicada pela Toro. Utilizar outros acessórios pode aumentar o risco de ferimentos e incêndio.
6. Ligar o carregador de bateria a uma tomada que não seja de 100 a 240 V pode causar um incêndio ou choque elétrico. Não ligue o carregador da bateria a uma tomada que não seja de 100 a 240 V.
7. Não utilize uma bateria ou carregador danificado ou alterado, que poderá apresentar um comportamento imprevisível dando origem a incêndio, explosão ou risco de ferimento.
8. Se o cabo de alimentação do carregador de bateria estiver danificado, contacte um representante de assistência autorizado para o substituir.
9. Carregue a bateria apenas no carregador de baterias indicado pela Toro. Um carregador adequado a um tipo de bateria pode criar um risco de incêndio quando usado com outra bateria.
10. Carregue a bateria apenas numa área bem ventilada.
11. Siga todas as instruções de carregamento e não carregue a bateria fora do intervalo de temperaturas indicado nas instruções. Caso contrário, pode danificar a bateria e aumentar o risco de incêndio.
12. Utilize vestuário adequado – utilize roupa adequada, incluindo proteção ocular, calças compridas, calçado antiderrapante e proteção auditiva. Prenda cabelos compridos e não utilize vestuário largo ou joias soltas que possam ficar presas nas peças em movimento.

III. Funcionamento

1. O contacto com um rotor em movimento pode provocar ferimentos graves. Mantenha as mãos e os pés afastados de todas as peças em movimento da máquina. Mantenha-se afastado de qualquer abertura de descarga.
2. Fique por detrás do rotor e afastado da abertura de descarga durante a operação da máquina.
3. Se esta máquina for utilizada para um fim diferente da sua utilização prevista, poderá pôr em perigo o utilizador e terceiros.
4. Previna o arranque involuntário da máquina – certifique-se de que o interruptor está na posição OFF antes de ligar a bateria e manusear a máquina. Não transporte a máquina com o dedo no interruptor nem energize a máquina com o interruptor na posição ON.

5. Tenha total atenção durante a utilização da máquina. Não faça qualquer atividade que cause distrações; caso contrário, podem ocorrer ferimentos ou danos materiais.
6. Retire a bateria da máquina, e aguarde que todo o movimento pare antes de ajustar, reparar, limpar ou armazenar a máquina.
7. Remova a bateria da máquina sempre que não a estiver a utilizar ou antes de substituir acessórios.
8. Não force a máquina – deixe que a máquina faça o trabalho melhor e com maior segurança ao ritmo para o qual foi concebido.
9. Esteja atento – preste atenção ao que está a fazer e utilize o bom senso ao operar a máquina. Não utilize a máquina quando estiver doente, cansado ou se encontrar sob o efeito de álcool ou drogas.
10. Opere a máquina apenas em condições de boa visibilidade e condições atmosféricas adequadas.
11. Tenha muito cuidado ao fazer marcha-atrás ou empurrar a máquina na sua direção.
12. Não exagere – mantenha sempre o pé e o equilíbrio adequados, especialmente em declives. Com a máquina, ande, nunca corra.
13. Quando não estiver a limpar neve de forma ativa, desengate a alimentação da broca.
14. Não direcione o material de descarga para ninguém. Evite descarregar o material contra uma parede ou obstrução, uma vez que este pode fazer ricochete em direção do operador.
15. Não utilize a máquina em superfícies de gravilha.
16. Se a máquina embater num objeto estranho, siga estes passos:
    - Solte o gatilho e o interruptor de bloqueio de segurança.
    - Retire a bateria da máquina.
    - Verifique se há danos.
    - Repare qualquer dano antes de ligar o motor e operar a máquina.
17. Desligue a máquina e retire a bateria antes de a desobstruir e utilize sempre um pau ou ferramenta de limpeza para remover uma obstrução.
18. Em condições abusivas, a bateria pode ejetar líquido; evite o contacto. Se acidentalmente entrar em contacto com o líquido, lave com água. Se o líquido entrar em contacto com os olhos, procurar ajuda médica. O líquido ejetado da bateria pode causar irritação ou queimaduras.
19. Não exponha uma bateria ou ferramenta a fogo ou temperatura excessiva. A exposição a fogo ou temperatura acima dos 130 °C pode causar uma explosão.
20. CUIDADO – Uma bateria tratada indevidamente pode apresentar um risco de incêndio , explosão ou queimadura química.
    - Não desmonte a bateria.
    - Substitua a bateria apenas por uma bateria Toro genuína; utilizar outro tipo de bateria pode causar um incêndio ou risco de ferimento.
    - Mantenha as baterias fora do alcance das crianças e na embalagem original até que esteja pronto para as utilizar.

IV. Manutenção e armazenamento

1. Retire a bateria da máquina, e aguarde que todo o movimento pare antes de ajustar, reparar, limpar ou armazenar a máquina.
2. Não tente fazer a manutenção ou reparação da máquina, da bateria ou do carregador de baterias, exceto conforme indicado nas instruções. Solicite a um representante autorizado de assistência que realize a reparação utilizando peças de substituição idênticas para assegurar que o produto é seguro.
3. Use luvas e proteção ocular durante a manutenção da máquina.
4. Ao prestar assistência ao rotor, tenha em atenção que o rotor se pode mover mesmo com a alimentação desligada.
5. Para o desempenho ideal, utilize apenas peças de substituição e acessórios genuínos da Toro. Outras peças de substituição e acessórios podem ser perigosos.
6. Manutenção da máquina – mantenha as pegas secas, limpas e sem óleo ou lubrificante. Mantenha os resguardos instalados e em correto funcionamento. Utilize apenas peças de substituição idênticas.
7. Verifique todas as fixações a intervalos frequentes para verificar a fixação e assegurar que a máquina está em boas condições de funcionamento.
8. Verifique se a máquina ficou danificada. Verifique se há peças móveis desalinhadas ou encravadas, peças partidas, montagens e outras condições que possam afetar o funcionamento. Exceto se indicado nas instruções, peça a um representante de assistência autorizado para reparar ou substituir um resguardo ou peça danificado.

9. Quando a bateria não estiver a ser utilizada, mantenha-a afastada de objetos de metal como, por exemplo, clipes de papel, moedas, chaves, pregos e parafusos que possam fazer uma ligação entre um terminal e o outro. O curto circuito dos terminais da bateria pode causar queimaduras ou incêndio.
10. Quando não estiver a utilizar a máquina, guarde-a no interior, num local seco e seguro, afastado do alcance de crianças.
11. Ao guardar a máquina durante mais de 30 dias, consulte a Armazenamento (página 13) para obter informações importantes.

GUARDE ESTAS INSTRUÇÕES

Autocolantes de segurança e de instruções

Os autocolantes de segurança e de instruções são facilmente visíveis e situam-se próximo das zonas de potencial perigo. Substitua todos os autocolantes danificados ou em falta.



decal140-8474

140-8474

1. Não deite fora indevidamente

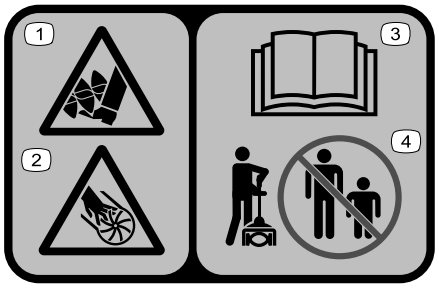

decal140-8464

140-8464

1. Perigo de corte/desmembramento do pé; broca
2. Perigo de corte/desmembramento da mão; rotor
3. Ler *Manual do utilizador*.
4. Manter as pessoas afastadas.

Instalação

Desdobrar a pega

1. Desdobre a pega (A da Figura 3).
2. Alinhe o botão de bloqueio no eixo inferior com o orifício ranhurado no eixo superior e deslize os 2 eixos em conjunto (B e C da Figura 3).

   Nota: O botão de bloqueio faz um estalido no orifício rarunhado quando os eixos são fixados (D da Figura 3).
3. Utilizando a chave Allen fornecida, aperte o parafuso do conector do eixo até ficar bem fixado (E da Figura 3).

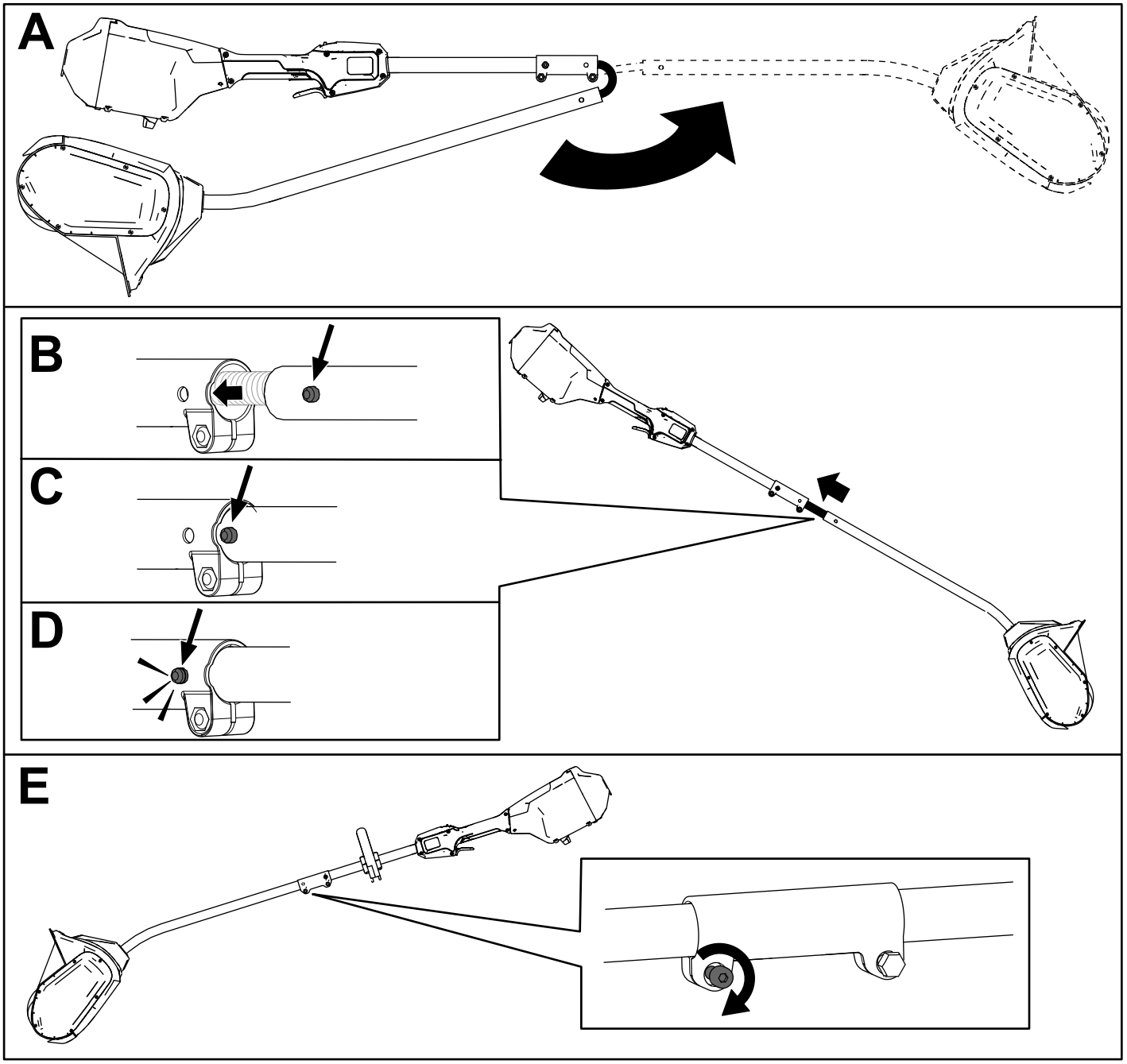

Figura 3

Instalar a pega auxiliar

1. Separe a pega auxiliar da placa da pega retirando os 4 parafusos de cabeça sextavada com a chave Allen fornecida (A da Figura 4).
2. Alinhe a pega auxiliar com a placa da pega auxiliar no eixo (B da Figura 4).
3. Fixe a pega auxiliar na placa da pega com os quatro parafusos de cabeça sextavada previamente removidos (C da Figura 4).

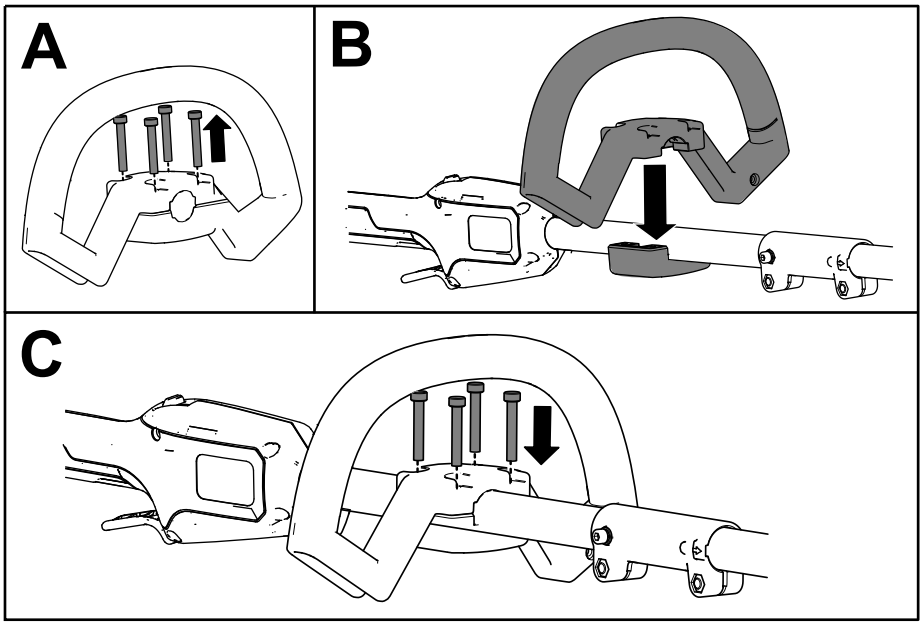

g427114

Figura 4

Descrição geral do produto

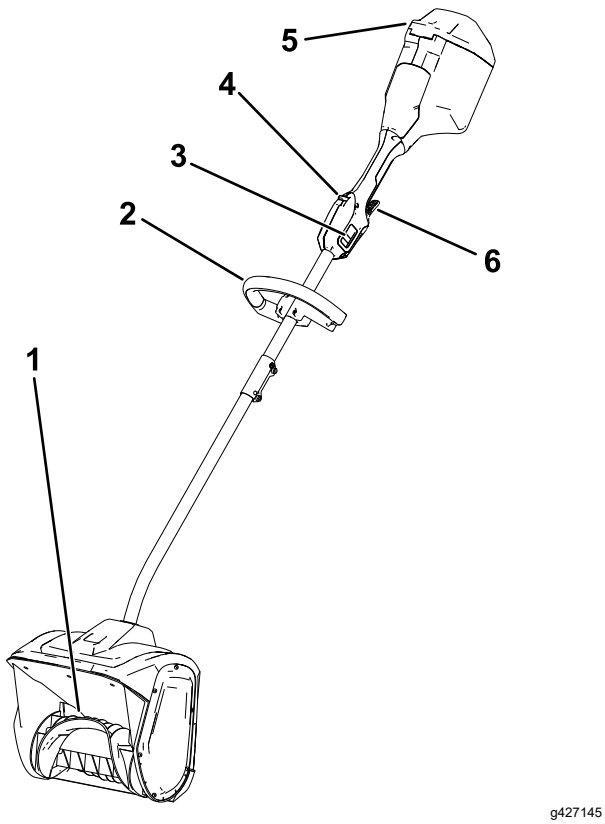

Figura 5

1. Rotor
2. Manípulo
3. Interruptor de 2 velocidades
4. Bloqueio do gatilho
5. Tampa da bateria
6. Gatilho de funcionamento

Especificações

Intervalos de temperatura adequados

Carregue/guarde a bateria a	5°C a 40°C*
Utilize a bateria a	-30°C a 49°C*
Utilize a máquina a	-30°C a 49°C*

*Os tempos de carregamento aumentam se não carregar a bateria dentro deste intervalo.

Guarde a máquina, bateria e carregador de baterias numa área limpa e seca.

Acessórios

Está disponível uma seleção de acessórios aprovados pela Toro para utilização com a máquina, para melhorar e expandir as suas capacidades. Contacte o seu representante de assistência autorizado ou distribuidor Toro autorizado ou vá a www.Toro.com para obter uma lista de todos os acessórios aprovados.

Para assegurar o desempenho ideal e a certificação de segurança continuada da máquina, utilize sempre peças de substituição e acessórios genuínos Toro. A utilização de peças de substituição e acessórios de outros fabricantes pode ser perigosa.

Funcionamento

Ligar a máquina

1. Certifique-se de que as aberturas na parte de trás da máquina não têm neve ou gelo (Figura 6).

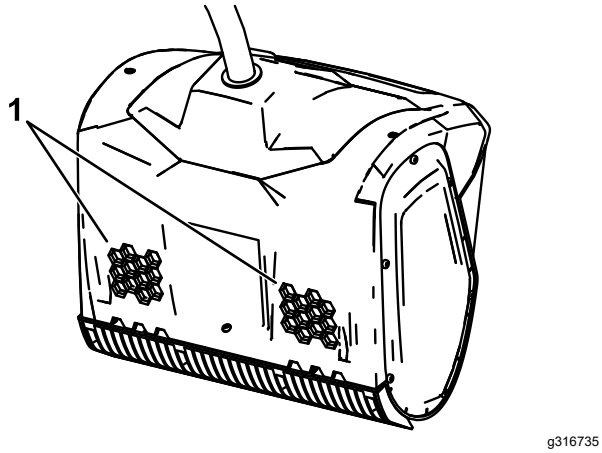

g316735

Figura 6

1. Aberturas de ar

2. Abra a tampa da bateria (Figura 7).
3. Alinhe a cavidade no conjunto de baterias com a lingueta no compartimento da bateria (Figura 7).
4. Empurre a bateria para o compartimento da bateria até que esta encaixe no trinco (Figura 7).

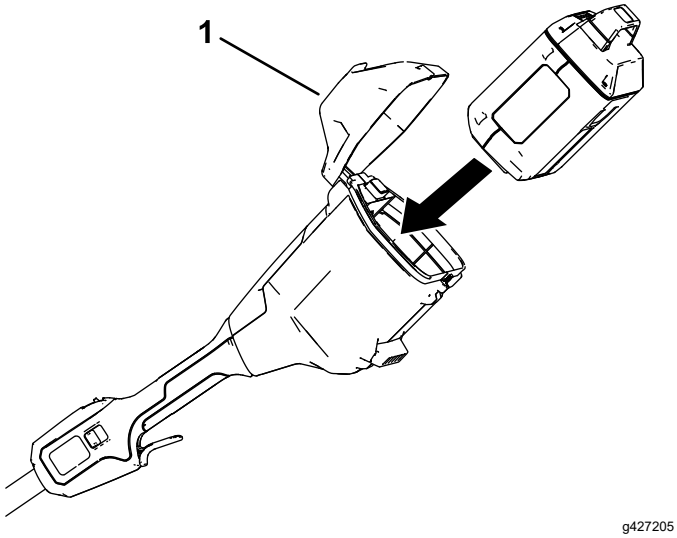

g427205

Figura 7

1. Tampa da bateria

5. Para ligar a máquina, aperte o bloqueio do gatilho, depois aperte o gatilho de funcionamento (Figura 8).

   Nota: Deslize o interruptor de 2 velocidades para alterar a velocidade do rotor.

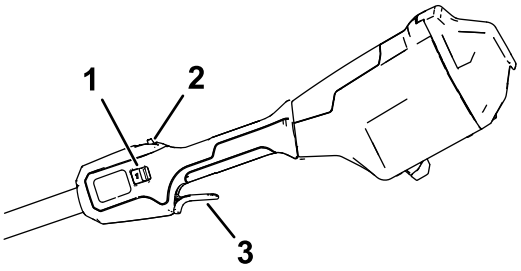

g427203

Figura 8

1. Interruptor de 2 velocidades
2. Bloqueio do gatilho
3. Gatilho de funcionamento

6. Feche a tampa da bateria.

Desligar a máquina

Para desligar a máquina, liberte o gatilho de funcionamento.

Sempre que não estiver a utilizar a máquina ou estiver a transportar a máquina de ou para a área de trabalho, retire a bateria; consulte a Remoção da bateria (página 11).

Remoção da bateria

Abra a tampa da bateria, pressione o trinco da bateria para a libertar e deslize a bateria para fora da máquina (Figura 9).

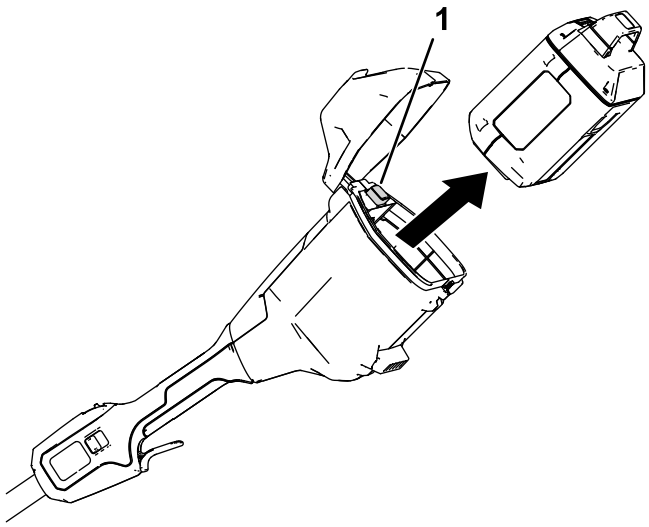

g427216

Figura 9

1. Fecho da bateria

Sugestões de utilização

- Ligue a máquina e incline-a para a frente até que a lâmina do raspador toque no solo. Empurre

a máquina para a frente a uma velocidade confortável, mas suficientemente lenta para limpar completamente o caminho. A largura e a profundidade da neve determinam a sua velocidade de avanço.

- Para uma remoção de neve mais eficiente, atire a neve na direção a que sopra o vento e sobreponha ligeiramente cada faixa.
- A máquina pode remover neve até 15 cm de profundidade numa só passagem. Quando limpar montes de neve mais profundos, segure a máquina pelas pegas superior e inferior e utilize um movimento oscilante ou de varrimento. Remova um máximo de 15 cm em cada passagem e repita as vezes que forem necessárias.

Manutenção

⚠ PERIGO

O contacto com o rotor pode provocar ferimentos pessoais graves.

- **Retire a bateria antes de efetuar ajustes ou a manutenção da máquina.**
- **Utilize sempre luvas quando efetuar ajustes ou a manutenção da máquina.**

Substituição da lâmina do raspador

Intervalo de assistência: A cada 20 horas

Retire os 4 parafusos que fixam a lâmina do raspador e substitua a lâmina do raspador, se necessário.

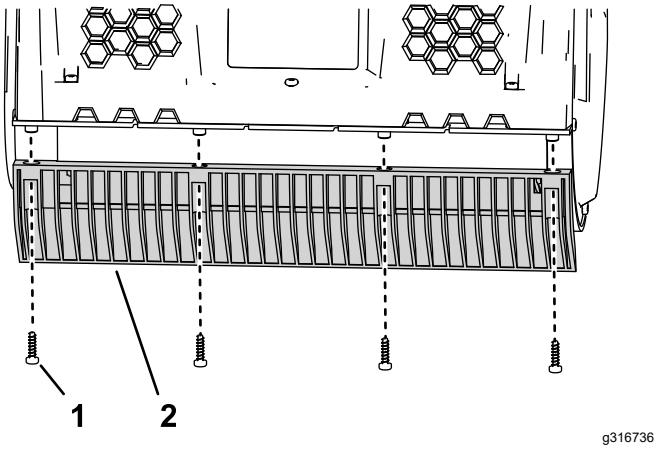

Figura 10

1. Parafuso
2. Lâmina do raspador

Assistência

Caso a máquina necessite de assistência, leve-a ao seu representante de assistência autorizado.

Armazenamento

Importante: **Guarde a máquina, bateria e carregador apenas em temperaturas que estejam dentro do intervalo adequado; consulte Especificações (página 10).**

Importante: **Se estiver a guardar a bateria para a época de inatividade, carregue-a até 2 ou 3 indicadores LED ficarem acesos a verde na bateria. Não guarde uma bateria totalmente carregada ou totalmente descarregada. Quando estiver pronto para utilizar novamente a máquina, carregue a bateria até que o indicador esquerdo acenda a verde no carregador ou todos os quatro indicadores LED acendam a verde na bateria.**

- Desligue a máquina da fonte de alimentação (ou seja, retire a bateria) e verifique se existem danos após a utilização.
- Limpe todos os materiais estranhos da máquina.
- Não guarde a máquina com a bateria instalada.
- Guarde a máquina, bateria e carregador da bateria num local bem ventilado que não possa ser acedido por crianças.
- Mantenha a máquina, bateria e carregador da bateria afastados de agentes corrosivos como produtos químicos de jardim e sais para derreter gelo.
- Para reduzir o risco de ferimentos graves, não guarde a bateria no exterior ou dentro de veículos.
- Guarde a máquina, bateria e carregador da bateria numa área limpa e seca.

Resolução de problemas

Realize apenas os passos descritos nestas instruções. Todos os trabalhos de inspeção, manutenção e reparação têm de ser realizados por um centro de assistência autorizado ou um especialista igualmente qualificado se não conseguir resolver o problema.

Problema	Causa possível	Acção correctiva
A máquina não trabalha ou não trabalha de forma contínua.	1. A bateria não está totalmente instalada na máquina.	1. Retire a bateria e, em seguida, reinstale-a na máquina, certificando-se que está totalmente instalada e trancada.
	2. A bateria não está carregada.	2. Remova a bateria da máquina e carregue-a.
	3. A bateria está danificada.	3. Substitua a bateria.
	4. Existe outro problema elétrico com a máquina.	4. Contacte um serviço de assistência autorizado
A máquina não atinge a potência máxima.	1. A capacidade de carregamento da bateria é demasiado baixa.	1. Remova a bateria da máquina e carregue totalmente a bateria.
	2. As ventilações estão bloqueadas.	2. Limpe as ventilações.
A máquina produz vibrações ou ruídos excessivos.	1. O rotor está danificado.	1. Contacte um serviço de assistência autorizado
A bateria perde a carga muito rapidamente.	1. A bateria está acima ou abaixo do intervalo de temperatura adequado.	1. Mova a bateria para um local que seja seco e cuja temperatura esteja entre 5°C e 40°C.
	2. A máquina está sobrecarregada.	2. Trabalhe a uma velocidade mais lenta.

Aviso de privacidade EEE/Reino Unido

Utilização da sua informação pessoal por parte da Toro

A The Toro Company (“Toro”) respeita a sua privacidade. Quando compra os nossos produtos, podemos recolher determinadas informações pessoais sobre si, quer diretamente de si quer através do agente ou representante Toro local. A Toro utiliza estas informações para cumprir obrigações contratuais – como registar a sua garantia, processar a sua garantia ou contactá-lo em caso de recolha de um produto – e para fins comerciais legítimos – como avaliar a satisfação do cliente, melhorar os nossos produtos ou disponibilizar-lhe informações sobre produtos que possam ser do seu interesse. A Toro pode partilhar as suas informações com as nossas subsidiárias, afiliadas, representantes ou outros parceiros de negócios relativamente a estas atividades. Também podemos revelar informações pessoais quando exigidas por lei ou em ligação com a venda, compra ou junção de uma empresa. Nunca venderemos os seus dados pessoais a outra empresa para fins de marketing.

Conservação dos seus dados pessoais

A Toro conservará os seus dados pessoais enquanto tal for relevante para os fins acima e em conformidade com os requisitos legais. Para mais informações sobre os períodos de conservação aplicáveis, contacte legal@toro.com.

O compromisso da Toro com a segurança

Os seus dados pessoais podem ser processados nos EUA ou em outro país que possa ter leis de proteção de dados menos rigorosas do que as do seu país de residência. Sempre que transferimos os seus dados para fora do seu país de residência, tomamos as medidas legais necessárias para assegurar que as garantias adequadas estão em vigor para proteger os seus dados e assegurar que são tratados com segurança.

Acesso e correção

Poderá ter o direito de corrigir ou rever os seus dados pessoais ou opor-se a ou limitar o tratamento dos mesmos. Para tal, contacte-nos por email através de legal@toro.com. Se tem dúvidas sobre a forma como a Toro lidou com as suas informações, incentivamos a que entre em contacto connosco. Note-se que os residentes europeus têm o direito de se queixar à sua Autoridade de Proteção de Dados.



Count on it.