Form No. 3328–580 Rev A

Reelmaster® 3100-D

Tractie-eenheid

Modelnr. 03200 – 230000001 en hoger
Modelnr. 03201 – 230000001 en hoger
Modelnr. 03220
Modelnr. 03221

Gebruikershandleiding

CE

Vertaling van de oorspronkelijke instructies (NL)

Waarschuwing

CALIFORNIË

Proposition 65 Waarschuwing

De uitlaatgassen van de dieselmotor van dit product bevatten bestanddelen waarvan bekend is dat ze kanker, geboorteafwijkingen of andere schade aan de voortplantingsorganen kunnen veroorzaken.

Belangrijk De motor van dit product is niet uitgerust met een vonkenvanger. Als het voertuig wordt gebruikt in een bosgebied of op een met dicht struikgewas of gras begroeid terrein zoals omschreven in CPRC 4126, handelt de bestuurder in strijd met de bepalingen van de Wet op de Openbare Hulpbronnen (Public Resources Code), Afdeling 4442, van de Staat Californië. In andere landen of staten kunnen soortgelijke wetten van kracht zijn.

Inhoud

	Blz.
Inleiding	3
Veiligheid	3
Veilige bediening	3
Veilige Bediening Toro Rijdende Maaimachine	6
Geluidsdruk	7
Geluidsniveau	7
Trillingsniveau	7
Veiligheids- en instructiestickers	8
Specificaties	12
Algemene specificaties	12
Optionele apparatuur	12
Montage	13
Lijst met losse onderdelen	13
Wielen monteren	14
Stuurwiel monteren	14
Accu vullen, opladen en aansluiten	14
Bestuurdersstoel monteren	15
Hoekindicator controleren	16
Sluiting van de motorkap monteren (conform EU-voorschriften)	17
Uitlaatscherm monteren (conform EU-voorschriften)	17
Rolbeugel monteren	17
Voorste hefarmen monteren	18
Draagframes aan maaidekken monteren	19
Maaidekken monteren	19
Aandrijfmotoren van maaidekken monteren	20
Hefarmen afstellen	21
Voor het gebruik	22
Carteroliepeil controleren	22
De brandstoftank vullen	22
Het koelsysteem controleren	23
Hydraulische vloeistof controleren	23
Bandenspanning controleren	25
Contact tussen de snijplaat en de messenkooi controleren	25
Torsie van wielmoeren controleren	25
Bedieningsorganen	26
Gebruiksaanwijzing	28
Starten en stoppen van de motor	28
Brandstofsysteem ontluchten	28
Werking van interlockschakelaars controleren	29
De tractie-eenheid slepen	29
Gebruikseigenschappen	30
Maaitechnieken	31
Na het maaien	31
De maaisnelheid (toerental van messenkooien) kiezen	32
Smering	33
Onderhoud	36
Aanbevolen onderhoudsschema	36
Controlelijst Dagelijks Onderhoud	37
Onderhoudsschema	38
Motorkap verwijderen	38
Algemeen onderhoud van het luchtfilter	39
Onderhoud van het luchtfilter	39
Motorolie en filter	40
Brandstofsysteem	40
Injectors ontluchten	41
Koelsysteem van de motor reinigen	42
Onderhoud van de riemen van de motor	42
De gashendel afstellen	43
Hydraulische vloeistof verversen	44
Hydraulische filter vervangen	44
Hydraulische slangen en leidingen controleren	45
De tractie-aandrijving afstellen voor de neutraalstand	45
Parkeerrem afstellen	46
Accu-onderhoud	46
Opslag van de accu	46
Zekeringen	47
Wetten	47
Elektrisch schema	48
Hydraulisch schema	49
Stalling	50
Tractie-eenheid	50
Motor	50

© 2002 door The Toro Company
8111 Lyndale Avenue South
Bloomington, MN 55420-1196

Alle rechten voorbehouden

Gedrukt in de VS

Inleiding

Lees deze handleiding zorgvuldig, zodat u weet hoe u de machine op de juiste wijze kunt gebruiken en onderhouden. De informatie in deze handleiding kan u en anderen helpen letsel en schade te voorkomen. Hoewel Toro veilige producten ontwerpt en fabriceert, blijft u verantwoordelijk voor het juiste en veilige gebruik van de machine.

Als u service, originele Toro-onderdelen of aanvullende informatie nodig hebt, kunt u contact opnemen met een erkende Service Dealer of met de klantenservice van Toro. U dient hierbij altijd het modelnummer en het serienummer van het product te vermelden. De twee nummers zijn geponst in een plaatje dat zich op het chassis van de maaimachine bevindt.

U kunt het modelnummer en het serienummer noteren in de ruimte hieronder:

Modelnr.: _____

Serienr.: _____

In deze handleiding is een systeem gebruikt om mogelijke gevaren aan te duiden en u te attenderen op bijzondere aanwijzingen om lichamelijk (mogelijk dodelijk) letsel van u en anderen te voorkomen. De termen ***Gevaar***, ***Waarschuwing*** en ***Voorzichtig*** duiden de mate van het risico aan. Ga als regel altijd voorzichtig te werk.

Gevaar duidt op een zeer gevaarlijke situatie die ernstig letsel of de dood tot gevolg *zal* hebben wanneer de veiligheidsvoorschriften niet in acht worden genomen.

Waarschuwing duidt op een gevaarlijke situatie die ernstig letsel of de dood tot gevolg *kan* hebben wanneer de veiligheidsvoorschriften niet in acht worden genomen.

Voorzichtig duidt op een gevaarlijke situatie die licht letsel tot gevolg kan hebben wanneer de veiligheidsvoorschriften niet in acht worden genomen.

Er worden in deze handleiding nog twee woorden gebruikt om u op belangrijke informatie te wijzen. **Belangrijk** attendeert u op bijzondere technische informatie en **Opmerking:** duidt algemene informatie aan die uw bijzondere aandacht verdient.

Veiligheid

Deze machine voldoet minstens aan de CEN-norm EN 836:1997, ISO-norm 5395:1990, en de B71.4-1999 specificaties het American National Standards Institute (ANSI), die van kracht waren op het moment van productie, als de achterbanden zijn gevuld met calciumchloride en twee wielgewichten (Onderdeelnr. 11–0440) zijn gemonteerd op de achterwielen.

Onjuist gebruik of onderhoud door de gebruiker of eigenaar kan letsel veroorzaken. Om het risico van letsel te verminderen, dient u zich aan de volgende veiligheids-instructies te houden en altijd op het veiligheidssymbool ⚠ te letten, dat betekent VOORZICHTIG, WAARSCHUWING of GEVAAR – "instructie voor persoonlijke veiligheid". Niet-naleving van de instructie kan leiden tot lichamelijk of dodelijk letsel.

Veilige bediening

De volgende instructies zijn ontleend aan CEN-norm EN 836:1997, ISO-norm 5395:1990 en ANSI-norm B71.4-1999.

Instructie

- Lees of raadpleeg de gebruikershandleiding en ander instructiemateriaal zorgvuldig. Zorg ervoor dat u vertrouwd raakt met de bedieningsorganen en de veiligheidssymbolen en weet hoe u de machine moet gebruiken.
- Laat kinderen of personen die de instructies niet kennen, nooit de maaimachine gebruiken of onderhoudswerkzaamheden daaraan verrichten. Plaatselijke voorschriften kunnen nadere eisen stellen aan de leeftijd van degene die met de machine werkt.
- Houd iedereen weg uit het gebied waarin u de machine gebruikt, met name kinderen en huisdieren.
- Onthoud dat de bestuurder verantwoordelijk is voor ongevallen of schade aan andere personen of hun eigendommen.
- Het is niet toegestaan passagiers te vervoeren.
- Elke bestuurder en monteur moet ervoor zorgen dat hij of zij professionele en praktische instructie krijgt. De eigenaar is verantwoordelijk voor de instructie van de gebruikers. Bij een dergelijke instructie moet de nadruk liggen op:
  - zorgvuldigheid en concentratie bij het werken met tractorvoertuigen;
  - als de machine op een helling begint te glijden, kan dat niet met de rem worden gecorrigeerd. De belangrijkste oorzaken voor het verliezen van de controle zijn:
    - onvoldoende grip van de wielen,
    - te snel rijden,
    - onjuist gebruik van de rem,
    - het type machine is niet geschikt voor het specifieke werk,
    - zich onvoldoende bewust zijn van de specifieke omstandigheden van het terrein, met name op hellingen,
    - onjuiste bevestiging en verdeling van lasten.
- De eigenaar/gebruiker is verantwoordelijk voor ongelukken, letsel van hemzelf/haarzelf of van anderen, en schade aan eigendom, die hij/zij kan voorkomen.

Voor ingebruikname

- Draag tijdens het maaien altijd stevige schoenen, een lange broek, een helm, een veiligheidsbril en gehoorbescherming. Lang haar, losse kleding of sieraden kunnen worden gegrepen door bewegende onderdelen. Draag geen schoenen met open tenen en loop niet op blote voeten.
- Inspecteer het terrein waarop u de maaimachine gaat gebruiken grondig en verwijder eventuele voorwerpen die door de machine kunnen worden uitgeworpen.
- **Waarschuwing** – Brandstof is zeer ontvlambaar. Neem de volgende voorzorgsmaatregelen:
  - Bewaar brandstof uitsluitend in tanks of blikken die daar speciaal voor bedoeld zijn.
  - Vul de brandstoftank nooit binnenshuis; tijdens het bijvullen niet roken.
  - Vul zo nodig brandstof bij voordat u de motor aanzet. Nooit de dop van de brandstoftank verwijderen of brandstof bijvullen als de motor loopt of heet is.
  - Probeer de motor niet te starten als er brandstof is gemorst. Verwijder de machine dan uit de buurt van de plek waar is gemorst, en voorkom elke vorm van open vuur of vonken totdat de brandstofdampen volledig zijn verdwenen.
  - Zorg voor een goede bevestiging van afsluitdoppen van brandstoftanks en -blikken.
- Vervang defecte geluiddempers/knalpotten.
- Inspecteer het terrein om vast te stellen welke accessoires en werktuigen nodig zijn om het gras veilig en goed te verluchten. Gebruik alleen door de fabrikant goedgekeurde accessoires en werktuigen.
- Controleer of de dodemansknop, de veiligheidsschakelaars en de veiligheidsschermen zijn bevestigd en naar behoren werken. Gebruik de machine uitsluitend als deze naar behoren werkt.

Gebruiksaanwijzing

- Laat de motor nooit in een afgesloten ruimte lopen, omdat zich daar giftige koolmonoxidedampen kunnen verzamelen.
- Maai uitsluitend bij daglicht of goed kunstlicht.
- Alle werktuigkoppelingen uitschakelen, versnelling in de neutraalstand zetten en de parkeerrem in werking stellen alvorens de motor te starten.
- Gebruik de maaimachine niet op de volgende hellingen:
  - dwars op een helling van meer dan 5°;
  - hellingopwaarts op een helling van meer dan 10°;
  - hellingafwaarts op een helling van meer dan 15°.
- Denk eraan dat elke helling gevaarlijk is. Het rijden op met gras begroeide hellingen vereist bijzondere zorgvuldigheid. Om te voorkomen dat de machine kantelt:
  - niet plotseling stoppen of gaan rijden bij het op- en afrijden van hellingen;
  - laat de koppeling langzaam opkomen, laat de machine altijd in de versnelling rijden, vooral wanneer u een helling afrijdt;
  - houd de snelheid laag bij het rijden op hellingen en in scherpe bochten;
  - let op bulten en kuilen en andere verborgen gevaren;
  - maai nooit dwars over een helling, tenzij de maaimachine speciaal daarvoor is bedoeld.
- Let op kuilen in het terrein en andere verborgen gevaren.
- Ga zorgvuldig te werk als u lasten sleept of zware werktuigen gebruikt.
  - Gebruik uitsluitend goedgekeurde trekstangbevestigingspunten.
  - Beperk de belasting tot wat u veilig kunt beheersen.
  - Maak geen scherpe bochten. Ga zorgvuldig te werk als u achteruitrijdt.
  - Gebruik contragewicht(en) of wielgewichten, als dit in de gebruikershandleiding wordt geadviseerd.
- Let op het verkeer bij oversteken en in de buurt van de openbare weg.
- Zet de maaimessen stil voordat u andere oppervlakken dan grasvelden oversteekt.
- Bij gebruik van werktuigen nooit de afvoeropening naar omstanders toe richten of personen in de buurt van de in werking zijnde machine laten komen.
- Gebruik de machine nooit als schermen, afdekplaten of andere beveiligingsmiddelen zijn beschadigd of ontbreken. Zorg ervoor dat alle interlockschakelaars zijn aangebracht, correct zijn afgesteld en naar behoren werken.
- Verander de instellingen van de motor niet en voorkom overbelasting van de motor. De motor met te hoog toerental laten draaien kan de kans op lichamelijk letsel vergroten.
- Voordat u de bestuurdersplaats verlaat:
  - machine laten stoppen op een horizontaal oppervlak;
  - aftakas uitschakelen en werktuigen laten zakken;
  - versnelling in neutraalstand zetten en parkeerrem in werking stellen;
  - motor afzetten en sleuteltje uit het contact nemen.
- Schakel de aandrijving naar werktuigen uit als u de machine transporteert of niet gebruikt.

- Zet de motor af en schakel de aandrijving naar werktuigen uit:
  - voor het bijvullen van brandstof;
  - voor verwijdering van de grasvanger(s);
  - voordat u de maaihoogte instelt, tenzij die vanaf de bestuurdersposition kan worden ingesteld;
  - voordat u verstoppingen verwijdert;
  - voordat u de maaimachine gaat controleren, schoonmaken of werkzaamheden daaraan gaat verrichten;
  - als u een vreemd voorwerp heeft geraakt of de machine abnormaal begint te trillen. Controleer de maaimachine op beschadigingen en voer alle benodigde reparaties uit alvorens deze weer te gebruiken.
- Zet de gashendel terug terwijl de motor uitloopt. Als de machine met een brandstofafsluitklep is uitgerust, draai deze dan dicht als het maaiwerk voltooid is.
- Houd uw handen en voeten uit de buurt van de maaidekken.
- Kijk achterom en omlaag voordat u achteruitrijdt om er zeker van te zijn dat de weg vrij is.
- Verminder uw snelheid en wees voorzichtig als u een bocht maakt of wegen en voetpaden oversteekt. Zet de cilinders/messenkooien stil als u niet maait.
- Gebruik de machine niet als u onder de invloed van alcohol of drugs bent.
- Wees voorzichtig als u de machine inlaadt op een aanhanger of een vrachtwagen of uitlaadt.
- Wees voorzichtig bij het naderen van blinde hoeken, struiken, bomen, en andere objecten die het zicht kunnen belemmeren.

Onderhoud en stalling

- Draai alle moeren, bouten en schroeven regelmatig strak aan, zodat de machine steeds veilig in gebruik is.
- Als er zich brandstof in de tank bevindt, mag u de machine nooit opslaan in een afgesloten ruimte waar brandstofdampen in contact met open vuur of vonken kunnen komen.
- Laat de motor afkoelen voordat u de maaimachine in een afgesloten ruimte stalt.
- Houd de motor, geluiddemper, accubehuizing en de brandstofopslagplaats vrij van overtollig vet, gras en bladeren om brandgevaar te verminderen.
- Controleer de grasvanger regelmatig op slijtage en mankementen.
- Zorg ervoor dat alle onderdelen in goede staat verkeren en alle bevestigingselementen en hydraulische aansluitingen stevig vastzitten. Vervang versleten of beschadigde onderdelen en stickers.
- Als het nodig is de brandstoftank af te tappen, doe dit dan buiten.
- Wees voorzichtig als u de machine afstelt, teneinde te voorkomen dat uw vingers bekneld raken tussen de draaiende messen en de vaste onderdelen van de machine.
- Let op dat bij machines met meerdere cilinders/messenkooien, andere cilinders/messenkooien kunnen gaan draaien doordat u een cilinder/messenkooi draait.
- Schakel de aandrijvingen uit, laat de maaidekken neer, stel de parkeerrem in werking, zet de motor af, verwijder het contactsleuteltje en maak de bougiekabel los van de bougie. Wacht totdat alle bewegende delen tot stilstand zijn gekomen voordat u de machine afstelt, reinigt of repareert.
- Verwijder gras en rommel van de maaidekken, de aandrijvingen, de geluiddempers en de motor om brand te voorkomen. Neem gemorste olie of brandstof meteen op.
- Plaats onderdelen op kriksteunen indien dit nodig is.
- Haal voorzichtig de druk van onderdelen met opgeslagen energie.
- Maak de accukabels los en verwijder de bougiekabel voordat u reparatiewerkzaamheden gaat verrichten Maak eerst de minpool van de accu los en daarna de pluspool. Sluit eerst de pluspool van de accu aan en daarna de minpool.
- Wees voorzichtig als u de cilinders/messenkooien controleert. Draag handschoenen en wees voorzichtig als u onderhoudswerkzaamheden uitvoert aan de messenkooien.
- Houd uw handen en voeten uit de buurt van bewegende onderdelen. Stel indien mogelijk de machine niet af terwijl de motor loopt.
- Laad de accu op in een open, goed geventileerde ruimte en doe dit niet in de buurt van vonken en open vuur. Haal de oplader uit het stopcontact voordat u deze aansluit op of losmaakt van de accu. Draag beschermende kleding en gebruik geïsoleerd gereedschap.

Veilige Bediening Toro Rijdende Maaimachine

De volgende lijst bevat veiligheidsinstructies die specifiek zijn toegesneden op Toro-producten, of andere veiligheids-instructies die niet zijn opgenomen in de CEN-, ISO- of ANSI-normen.

Dit product kan handen of voeten afsnijden en voorwerpen uitwerpen. Volg altijd alle veiligheidsinstructies op om ernstig of mogelijk dodelijk letsel te voorkomen.

Gebruik van dit product voor andere doeleinden dan deze kan gevaarlijk zijn voor de bestuurder of omstanders.

Waarschuwing

De uitlaatgassen van de motor bevatten koolmonoxide, een reukloos, dodelijk gif.

Laat de motor niet binnenshuis of in een afgesloten ruimte lopen.

- Zorg voor speciale procedures en bedrijfsregels voor ongewone werksomstandigheden (bijvoorbeeld hellingen die te steil zijn voor de machine). **Inspecteer het gehele maaigebied om vast te stellen op welke hellingen veilig kan worden gewerkt.** Hierbij moet u altijd uw gezond verstand gebruiken en rekening houden met de conditie van het gazon en het risico dat de machine omkiept. Om vast te stellen op welke heuvels of hellingen veilig kan worden gewerkt, moet u de inclinometer gebruiken die wordt geleverd bij elke machine. Om het maaigebied te inspecteren, legt u een plank van 1,25 meter op de helling en meet u de hellinghoek. Met behulp van een plank van deze afmeting krijgt u een idee van de gemiddelde hellinghoek, maar hierbij wordt geen rekening gehouden met kuilen en gaten. **DE MAXIMALE HELLINGHOEK MAG NIET MEER DAN 25 GRADEN ZIJN**.
- De Reelmaster 3100 is uitgerust met een hoekindicator, die is gemonteerd op de stuurbuis. De indicator toont de hoek van de helling waarop de machine zich bevindt, en geeft de aanbevolen maximale hoek van 25 graden aan. Let op kuilen in het terrein en andere verborgen gevaren die de hellinghoek abrupt kunnen veranderen.
- Rij zeer voorzichtig als u werkt op steile hellingen of in de buurt van zandkuilen, greppels, sloten of andere gevaarlijke punten. Verminder de snelheid als u een scherpe bocht maakt. Draai niet op een helling. Vermijd plotseling stoppen en starten. Trap het achteruit-pedaal in om te remmen. Om beter in balans te kunnen blijven tijdens het sturen, moeten de maaidekken zijn neergelaten tijdens het afdalen.
- Zorg ervoor dat u weet hoe u de motor snel kunt afzetten.
- Draag geen tennisschoenen of gymschoenen als u de machine gebruikt.
- Het verdient aanbeveling veiligheidsschoenen en een lange broek te dragen. Dit is verplicht op grond van diverse plaatselijke veiligheidsvoorschriften en verzekeringsbepalingen.
- Wees voorzichtig als u omgaat met brandstof. Neem gemorste brandstof op.
- Controleer elke dag of de interlockschakelaars goed functioneren. Als een schakelaar defect is, moet u deze vervangen voordat u de machine gebruikt. Vervang om de twee jaar alle vier interlockschakelaars van het veiligheidssysteem, ongeacht of ze wel of niet naar behoren functioneren.
- Neem plaats op de bestuurdersstoel alvorens de motor te starten.
- Let goed op als u de machine gebruikt. Om te voorkomen dat u de controle over de machine verliest, moet u de volgende instructies naleven:
  - Rij niet te dicht langs zandkuilen, greppels, sloten of andere gevaarlijke punten.
  - Verminder de snelheid als u een scherpe bocht maakt. Vermijd plotseling stoppen en starten.
  - Als u in de buurt van een weg werkt of deze oversteekt, moet u altijd voorrang verlenen.
  - Gebruik de serviceremmen als u een helling afdaalt, om de snelheid laag te houden en de machine onder controle te houden.
- Ten behoeve van een maximale veiligheid moeten de grasmanden zijn gemonteerd als de cilinders/messenkooien of de verticuteereenheden in werking zijn. Zet de motor af voordat u de manden leegmaakt.
- De maaidekken moeten worden opgeheven als u van het ene werkgebied naar het andere rijdt.
- Raak de motor, de geluiddemper of de uitlaatpijp niet aan als de motor loopt of direct nadat u deze heeft afgezet. Deze kunnen heet zijn en brandwonden veroorzaken.
- Blijf uit de buurt van het draaiende rooster op de zijkant van de motor om direct contact met uw lichaam en kleding te vermijden.
- Als de motor afslaat of de machine vaart verliest en de top van een helling niet haalt, mag u de machine nooit keren. U moet dan altijd langzaam in een rechte lijn achterwaarts de helling af rijden.
- Als er onverwachts een persoon of huisdier in of in de buurt van het maaigebied verschijnt, **moet u stoppen met maaien.** Onvoorzichtig gebruik in combinatie met de hoeken van het terrein, afkaatsingen en verkeerd geplaatste schermen kunnen leiden tot letsel als gevolg van uitgeworpen voorwerpen. Ga pas verder met maaien als er niets of niemand meer in het maaigebied is.

Onderhoud en stalling

- Zorg ervoor dat alle aansluitstukken van de hydraulische leidingen vastzitten en alle hydraulische slangen en leidingen in goede staat verkeren voordat u druk zet op het hydraulische systeem.
- Houd lichaam en handen uit de buurt van kleine lekgaten of spuitmonden waaruit onder hoge druk hydraulische vloeistof ontsnapt. U kunt lekken in het hydraulische systeem opsporen met behulp van karton of papier. Doe dit niet met uw handen. Hydraulische vloeistof die onder druk ontsnapt, kan voldoende kracht hebben om door de huid heen te dringen, en letsel veroorzaken. Waarschuw onmiddellijk een arts als er hydraulische vloeistof is geïnjecteerd in de huid.
- Alvorens het hydraulische systeem los te koppelen of werkzaamheden daaraan te verrichten, moet u alle druk in het systeem opheffen. Dit doet u door de motor af te zetten en de maaidekken en werktuigen neer te laten op de grond.
- Controleer regelmatig of de brandstofleidingen goed vastzitten en slijtage vertonen. Indien nodig moet u ze vastzetten of repareren.
- Als de motor moet lopen om onderhouds- of afstelwerkzaamheden uit te voeren, moet u uw kleding, handen, voeten en andere lichaamsdelen uit de buurt van de maaidekken, werktuigen en bewegende delen, met name het rooster op de zijkant van de motor, houden. Houd iedereen op afstand.
- Ten behoeve van de veiligheid en een nauwkeurige afstelling moet u het maximale motortoerental door een erkende Toro-dealer laten controleren met een toerenteller. Maximale afgeregelde motortoerental: 2650 tpm.
- Indien belangrijke reparaties nodig zijn of hulp is vereist, moet u contact opnemen met een erkende Toro-dealer.
- Gebruik uitsluitend door Toro goedgekeurde werktuigen en onderdelen. De garantie kan komen te vervallen als werktuigen worden gebruikt die niet zijn goedgekeurd.

Geluidsdruk

Deze machine oefent een A-gewogen equivalente continue geluidsdruk uit op het gehoor van de bestuurder van 83 dBA, gebaseerd op metingen bij identieke machines volgens procedures vastgelegd in Richtlijn 98/37/EG en de wijzigingen daarvan.

Geluidsniveau

Deze machine heeft een gegarandeerd geluidsniveau van 105 dBA 1 pW, gebaseerd op metingen bij identieke machines volgens procedures zoals vastgelegd in Richtlijn 2000/14/EG en wijzigingen daarvan.

Trillingsniveau

Deze machine heeft een maximaal trillingsniveau op de handen van 2,5 m/s^2, gebaseerd op metingen bij identieke machines volgens procedures zoals vastgelegd in ISO 5349.

Deze machine heeft een maximaal trillingsniveau op het zitvlak van 0,5 m/s^2, gebaseerd op metingen bij identieke machines volgens procedures zoals vastgelegd in ISO 2631.

Veiligheids- en instructiestickers

Veiligheidsstickers en veiligheidsinstructies zijn gemakkelijk zichtbaar voor de bestuurder en bevinden zich bij plaatsen waar gevaar kan ontstaan. Vervang alle beschadigde of verdwenen stickers.

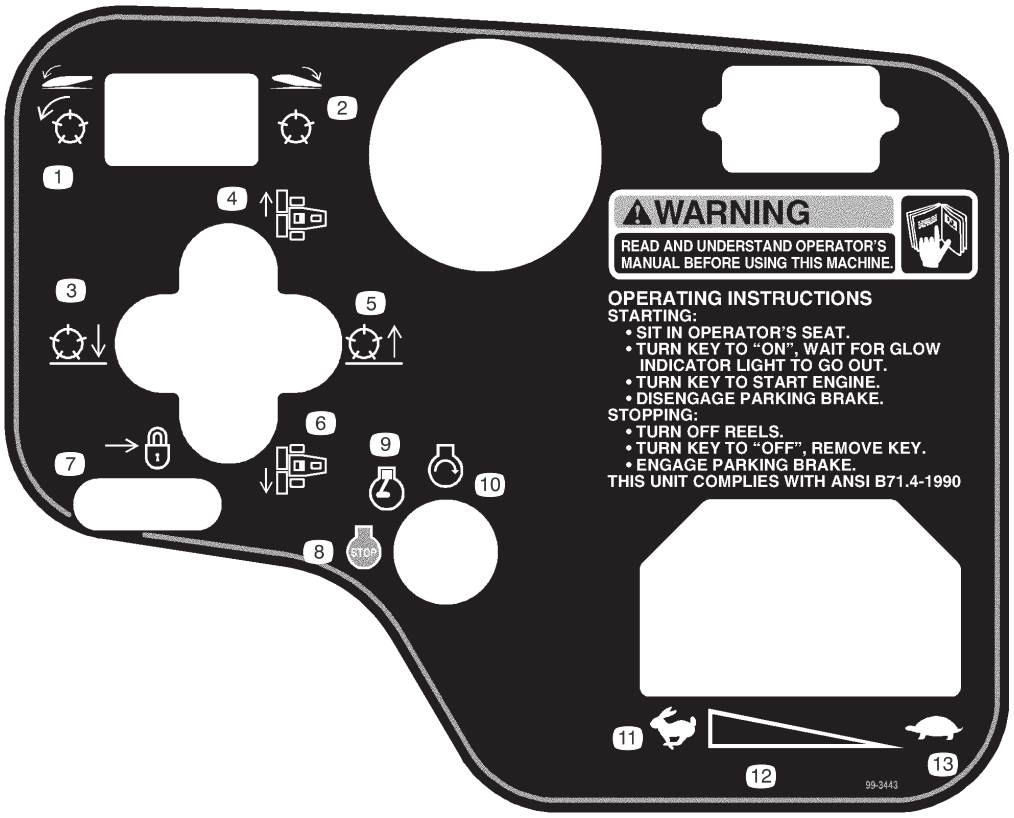

99-3443 voor Model 03200

1. Druk de schakelaar naar links om de messenkooien in te schakelen.
2. Druk de schakelaar naar rechts om de messenkooien uit te schakelen.
3. Laat de messenkooien neer.
4. Beweeg de maaidekken naar rechts.
5. Hef de messenkooien op.
6. Beweeg de maaidekken naar links.
7. Beweeg naar achteren om de hefhendel te vergrendelen.
8. Motor – Afzetten
9. Motor – Lopen
10. Motor=starten
11. Snel
12. Continu snelheidsregeling
13. Langzaam

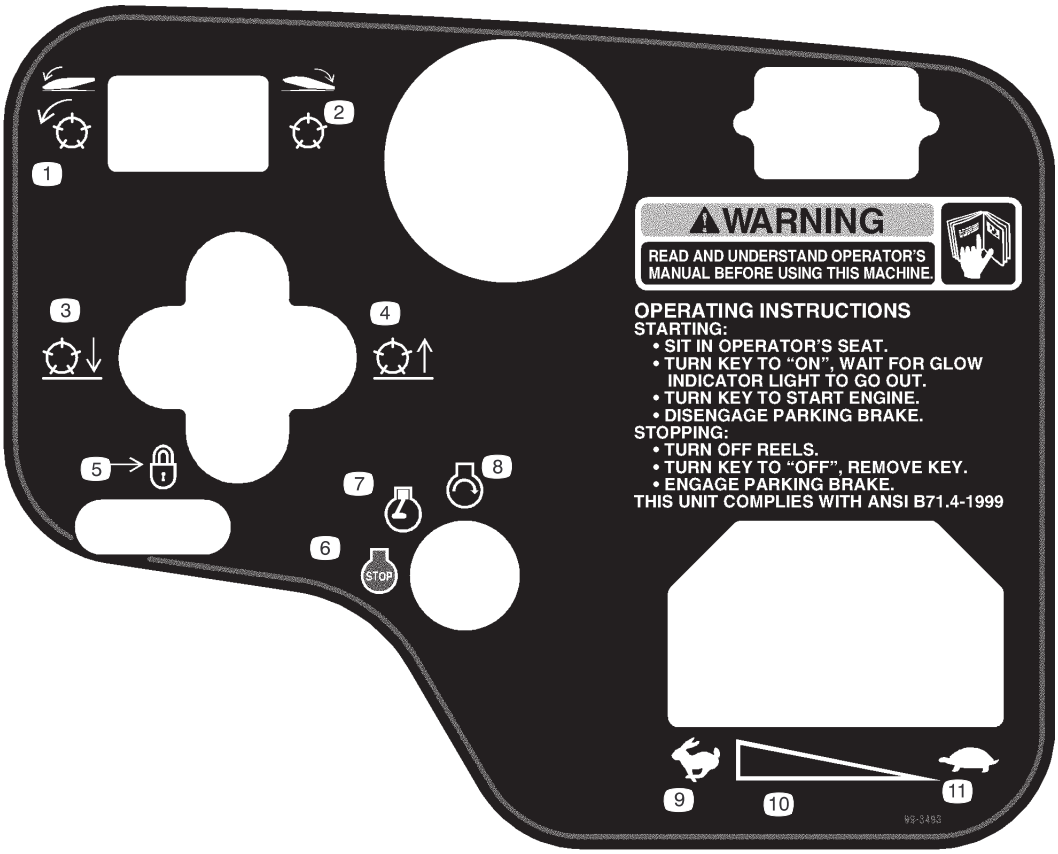

99-3493 voor Model 03201

1. Druk de schakelaar naar links om de messenkooien in te schakelen.
2. Druk de schakelaar naar rechts om de messenkooien uit te schakelen.
3. Laat de messenkooien neer.
4. Hef de messenkooien op.
5. Beweeg naar achteren om de hefhendel te vergrendelen.
6. Motor – Afzetten
7. Motor – Lopen
8. Motor=starten
9. Snel
10. Continu snelheidsregeling
11. Langzaam

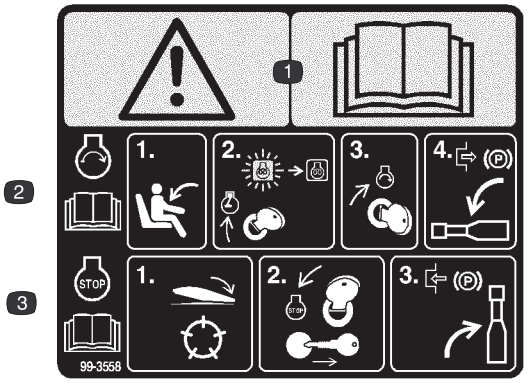

99-3558 voor CE

1. Waarschuwing – Lees de *Gebruikershandleiding.*
2. Om de motor te starten, moet u plaats nemen op de bestuurdersstoel, het contactsleuteltje op Lopen draaien totdat het lampje Voorgloeien dooft, het contactsleuteltje vervolgens op Start draaien en de parkeerrem vrij te zetten door de hendel naar beneden te bewegen; lees de *Gebruikershandleiding.*
3. Om de motor af te zetten, moet u drukken op de schakelaar om de messenkooien uit te schakelen, het contactsleuteltje op Stop draaien en verwijderen, en de parkeerrem in werking stellen door deze omhoog te trekken; lees de *Gebruikershandleiding.*

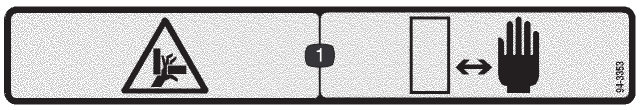

94-3353 voor Model 03201

1. Handen kunnen bekneld raken – Houd uw handen op een veilige afstand.

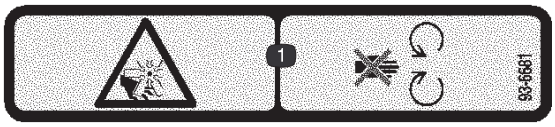

93-6681

1. Ledematen kunnen worden gesneden/geamputeerd, ventilator – Blijf uit de buurt van bewegende onderdelen.

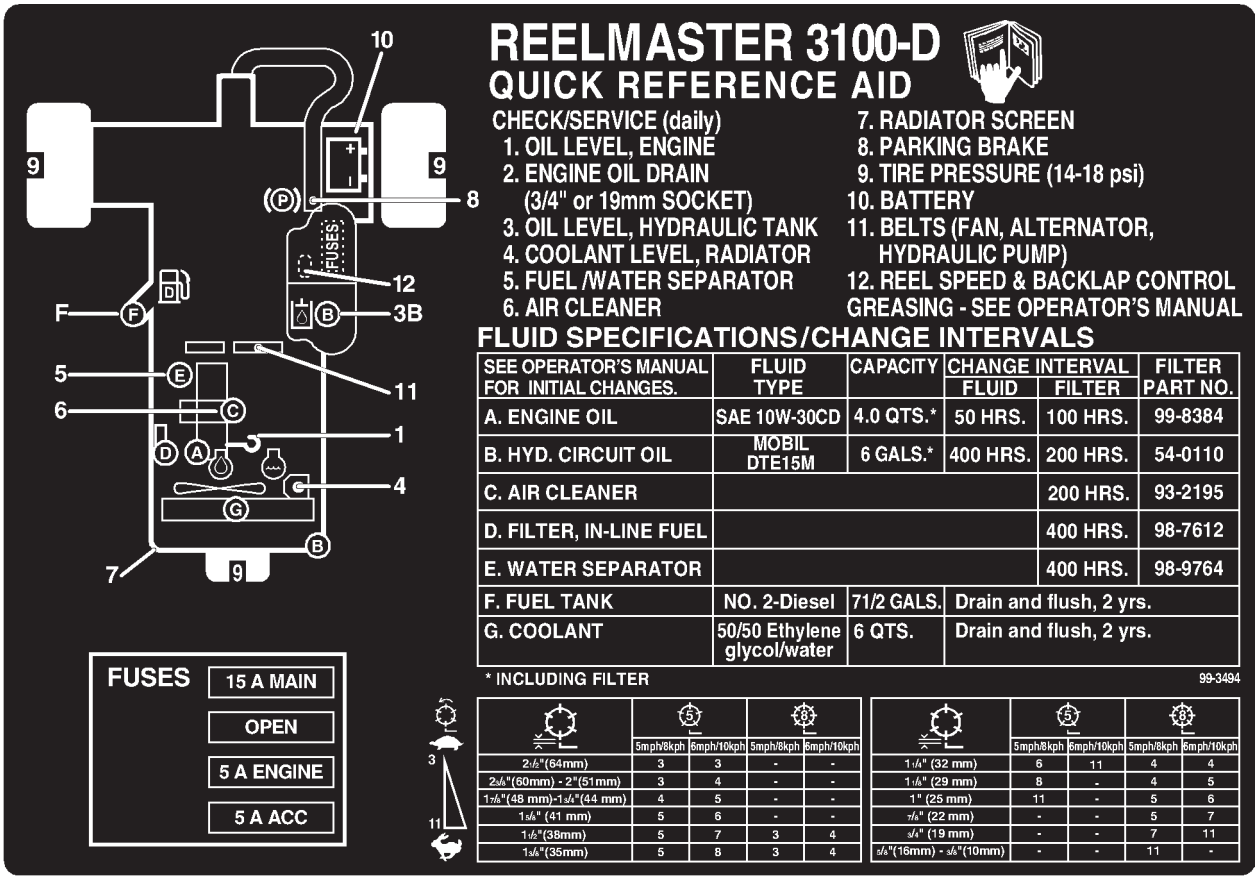

99-3494

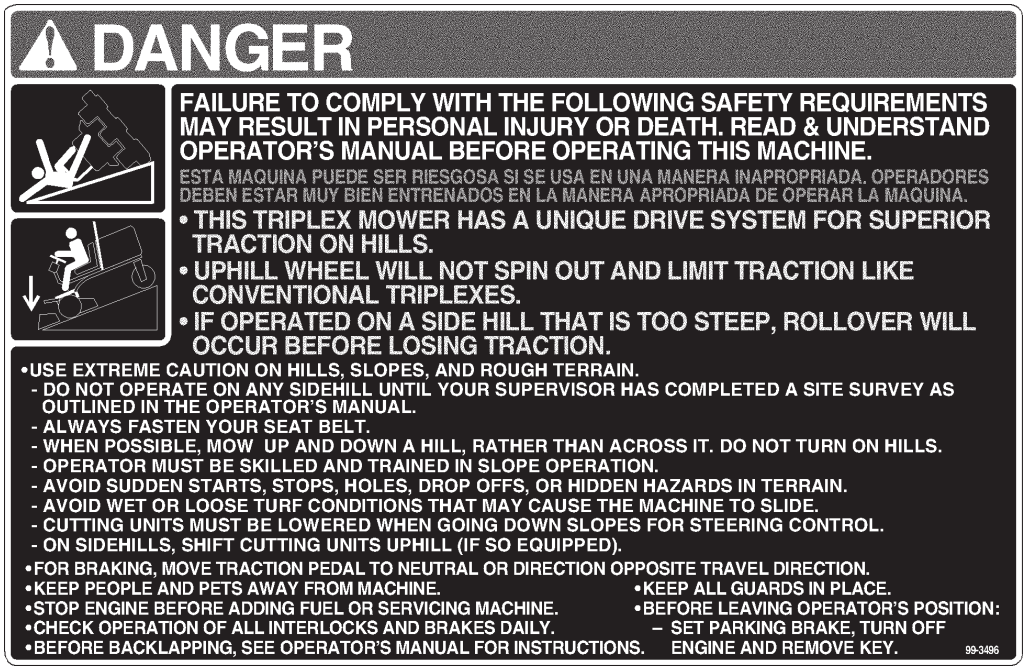

99-3496

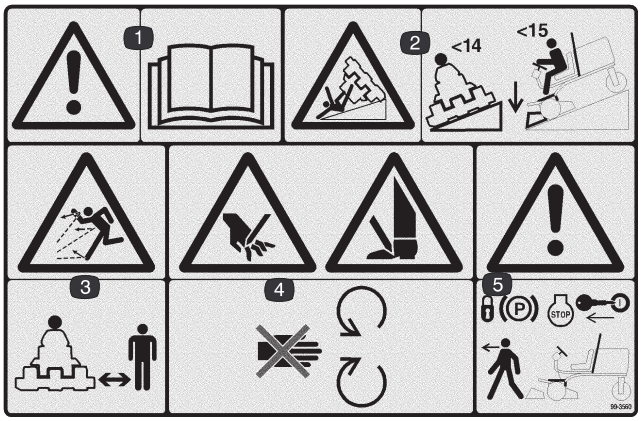

99-3560 voor CE

1. Waarschuwing – Lees de *Gebruikershandleiding*
2. Machine kan kantelen – Rij niet op hellingen van meer dan 14 graden en laat de maaidekken neer als u heuvelafwaarts rijdt op hellingen van minder dan 15 graden.
3. De machine kan voorwerpen uitwerpen – Houd omstanders op een veilige afstand van de machine.
4. Handen of voeten kunnen worden gesneden – Blijf uit de buurt van bewegende onderdelen.
5. Waarschuwing – Vergrendel de parkeerrem, zet de motor af en verwijder het sleuteltje uit het contact alvorens de machine te verlaten.



100-4837

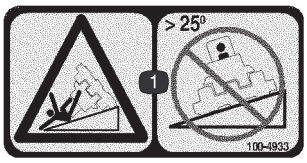

100-4933 voor CE

1. Machine kan kantelen – Rij niet op hellingen van meer dan 25 graden.

Specificaties

Opmerking: Specificaties en ontwerp kunnen zonder voorafgaande kennisgeving worden gewijzigd.

Algemene specificaties

Motor	Kubota vloeistofgekoelde driecilinder viertaktdieselmotor. 21.5 hp @ 2500 tpm. Afgeregeld op 2650 tpm. 1124 cc inhoud. Heavy-duty, afzonderlijk gemonteerde tweetrapsluchtfilter. Uitschakelknop te hoge watertemperatuur.
Koelsysteem	Het koelsysteem heeft een capaciteit van ongeveer 5,7 liter voor een mengsel met een 50/50 verhouding van ethyleenglycol antivries en water. Afzonderlijk gemonteerde expansietank (inhoud ongeveer 0,95 liter)
Elektrisch systeem:	12 V, groep 55, 450 A (koude start) bij –18°C, met reservecapaciteit van 75 minuten bij 27°C. 40 A wisselstroomdynamo met regulateur/gelijkrichter. Stoelschakelaar, interlockschakelaars voor aftakas, parkeerrem en tractie.
Inhoud brandstoftank	ongeveer 28,4 liter
Tractie-aandrijving	Motoren met hydraulische wielaandrijving en hoge koppel. Driewielaandrijving. Oliekoeler en wisselklep bieden koeling met positief gesloten regelcircuit.
Hydraulische systeem	Afzonderlijk gemonteerd oliereservoir met een inhoud van ongeveer 13,2 liter. 10 Afzonderlijk gemonteerd spin-on 25 micron filter.
Rijsnelheid	Traploos verstelbare snelheidsregeling in vooruit en achteruit Maaisnelheid: 0–10 km/uur (afstelbaar) Transportsnelheid: 0–14,5 km/uur Snelheid achteruit: 0–5,6 km/uur
Banden/wielen	Voorbanden: 20 x 12–10 tubeless, achterbanden: 20 x 10–10 tubeless. Allle banden 4-ply met demonteerbare velgen. Aanbevolen bandenspanning: 96,5-124 kPa (14–18 psi) voor de voor- en achterbanden.
Frame	Driewielig voertuig met driewielaandrijving en achterwielbesturing. Het frame is vervaardigd uit gelast staal en stalen buizen.
Besturing	Stuurbekrachtiging.
Remmen	Serviceremsysteem met behulp van de dynamische eigenschappen van Hydrostat. De parkeer- of noodrem wordt in werking gesteld met behulp van een ratelhefboom rechts van de bestuurder.
Bedieningsorganen	Tractiepedalen voor vooruit en achteruit en schuif voor maaien/transport. Gashendel, contactschakelaar, messenkooischakelaar, hefhendel voor messenkooien en schakelhendel, parkeerrem en instelhendel voor bestuurdersstoel. Schakelhendel uitsluitend op Model 03201.
Meters en veiligheidssystemen	Urenteller. Meterset met 4 waarschuwingslampjes voor: oliedruk, watertemperatuur, ampère, gloeibougie, en hellinghoekindicator.
Stoel	Optie: standaard of Deluxe stoelen
Hefinrichting maaidek	Hydraulische hefinrichting met automatische uitschakelsysteem voor messenkooi.

Optionele apparatuur

Standaard stoel	Modelnr. 03224
Deluxe Zweefstoel	Modelnr. 03225

Montage

Opmerking: Bepaal vanuit de normale bedieningspositie de linker- en rechterzijde van de machine.

Lijst met losse onderdelen

Opmerking: Gebruik deze lijst om te controleren of alle onderdelen die nodig zijn voor de montage, zijn geleverd. Als een van deze onderdelen ontbreekt, kan de machine niet volledig worden gemonteerd.

Omschrijving	Hoeveelheid	Gebruik
Wiel-set	3	Montage aan wielnaven
Stuurwiel Contramoer Dop Schroef	1 1 1 1	Montage aan stuuras
Vergrendelbeugel van motorkap Schroef, 1/4–20 x 1/2 inch Platte ring 1/4–20 Borgmoer 1/4–20	1 1 1 1	Montage op motorkap om te voldoen aan de Europese voorschriften
Uitlaatscherm Zelftappende schroef	1 4	Montage op de machine om te voldoen aan de Europese voorschriften
Slangklem	1	Bevestiging ontluchtingsslang aan ontluchtingspijp van rolbeugel
Hefarmen Draaistang Tapbouten 5/16–18 x 7/8 inch	2 2 2	Montage draaistangen aan hefarmen (geleverd bij de hefarm-set)
Drukringen Lynchpen	2 2	Montage maaidekken aan hefarmen (geleverd bij de hefarm-set)
Sleuteltje	2	
Inclinometer	1	Om het terrein te inspecteren alvorens de machine te gebruiken
EU-sticker EU-certificaat	4 2	Aanbrengen op de machine om te voldoen aan de Europese voorschriften.
Gebruikershandleiding	2	Lezen voordat de machine in gebruik wordt genomen.
Gebruikershandleiding van motor	1	Lezen voordat de machine in gebruik wordt genomen.
Onderdelencatalogus	1	
Instructievideo	1	Bekijken voordat de machine in gebruik wordt genomen.
Controlelijst voor levering	1	
Registratiekaarten	2	Invullen en opsturen naar Toro.

Opmerking: Specificaties en ontwerp kunnen zonder voorafgaande kennisgeving worden gewijzigd.

Wielen monteren

1. Monteer een wiel-set op elke wielnaaf (ventiel naar buiten).

Belangrijk Het achterwiel heeft een smallere velg dan de voorwielen.

2. Monteer de wielmoeren en draai ze vast met een torsie van 61-88 Nm.

Stuurwiel monteren

1. Schuif het stuurwiel op de stuuras.

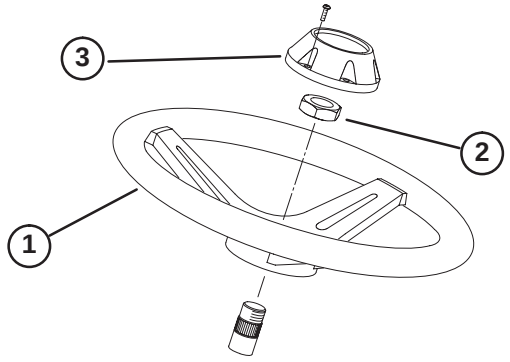

Figuur 1

1. Stuurwiel
2. Contramoer
3. Dop

2. Bevestig het stuurwiel aan de as met de contramoer en draai deze aan met een torsie van 47 Nm.
3. Zet de dop op het stuurwiel vast met een schroef.

Accu vullen, opladen en aansluiten

Waarschuwing

CALIFORNIË

Proposition 65 Waarschuwing

Accuklemmen, accupolen en dergelijke onderdelen bevatten lood en loodverbindingen. Van deze stoffen is bekend dat ze kanker en schade aan de voortplantingsorganen veroorzaken. *Was altijd uw handen nadat u met deze onderdelen in aanraking bent geweest.*

1. Open de kap.
2. Verwijder het accudeksel.
3. Als de accu niet is gevuld of gebruiksklaar is gemaakt met accuzuur, moet u accuzuur met een soortelijk gewicht van 1.260 kopen bij een plaatselijke accuhandelaar.
4. Verwijder de vuldoppen van de accu en giet langzaam accuzuur in elke cel totdat het zuurpeil net boven de platen komt.

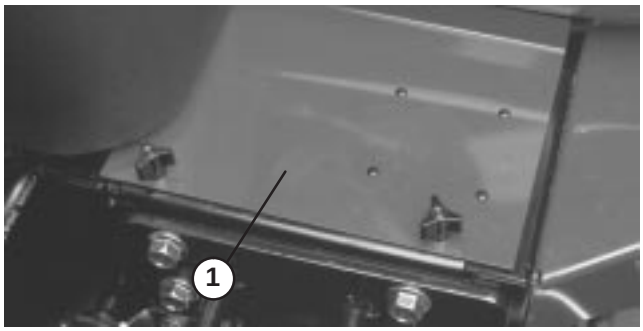

Figuur 2

1. Accudeksel

5. Plaats de vuldoppen terug en sluit een acculader van 3–4 A aan op de accupolen. Laad de accu op gedurende 4 tot 8 uur met 3–4 A.

Voorzichtig

Draag een veiligheidsbril en rubberen handschoenen wanneer u met accuzuur werkt. Laad de accu op in een goed geventileerde ruimte zodat de gassen die tijdens het laden vrijkomen, kunnen verdampen. Aangezien de gassen explosief zijn, moet u open vuur en elektrische vonken uit de buurt van de accu vandaan houden; rook niet. Inhalering van de gassen kan misselijkheid veroorzaken. Haal de stekker van de lader uit het stopcontact voordat u de draden van de oplader aan de accuklemmen vast- of losmaakt.

6. Als de accu is opgeladen, haalt u de acculader uit het stopcontact en maakt u deze los van de accuklemmen.
7. Verwijder de vuldoppen. Giet langzaam accuzuur in elke cel totdat het peil net boven de vulring komt. Plaats de vuldoppen terug.

Belangrijk **Accu niet te vol vullen. Er zal dan accuzuur naar buiten stromen over andere delen van de machine. Dit kan ernstige corrosie en beschadiging veroorzaken.**

8. Bevestig de pluskabel (rood) aan de klem van pluspool (+) van de accu en de minkabel (zwart) aan de klem van minpool (–) van de accu met behulp van de tapbouten en moeren. Zorg ervoor dat de accuklem helemaal op de pluspool zit en de kabel goed op de accu is geplaatst. De kabel mag geen contact maken met het accudeksel. Schuif het rubberen stofkapje over de pluspool om eventuele kortsluiting te voorkomen.

Waarschuwing

- **Als u kabels aansluit op de verkeerde accupool, kan dit leiden tot beschadiging van het elektrische systeem en lichamelijk letsel.**

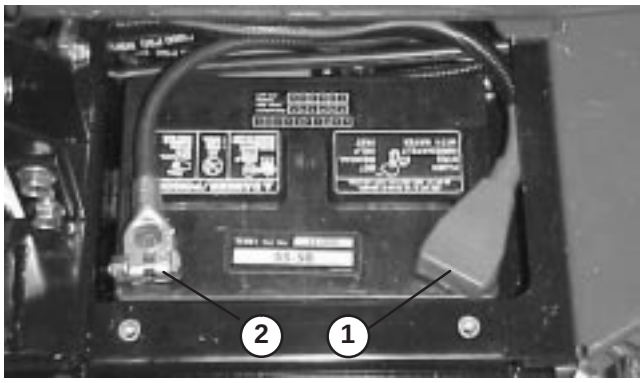

Figuur 3

1. Pluskabel (+) van de accu
2. Minkabel (–) van de accu

Belangrijk Als de accu wordt verwijderd, moet u ervoor zorgen dat de bouten van de accuklembeugel weer worden gemonteerd met de boutkoppen aan de onderkant en de moeren aan de bovenkant. Als de bouten van de klembeugels andersom zitten, kunnen zij in aanraking komen met leidingen als maaidekken worden geschakeld.

9. Om corrosie van de accuklemmen te voorkomen, moet u hierop een dun laagje Grafo 112X-vet (Toro onderdeelnr. 505–47), petrolatum of dunvloeibare smeerolie aanbrengen en het rubberen stofkapje over de pluspool schuiven.

10. Plaats het accudeksel.

Bestuurdersstoel monteren

De Reelmaster 3100 wordt geleverd zonder dat de stoel is gemonteerd. De Deluxe stoel, Modelnr. 03225 of de Standaard Stoel, Modelnr. 03224, moet als volgt worden gemonteerd:

1. Verwijder de tapbouten waarmee de steunbeugels worden vastgezet aan het frame van de tractie-eenheid (Fig. 4).

2. Zet de steunbeugels van de stoel vast aan de stoelverstellingen met 4 flensmoeren (standaardstoel) of 4 tapbouten, platte ringen en flensmoeren (deluxe stoel). De bevestigingen worden geleverd bij de losse onderdelen van de stoelen.

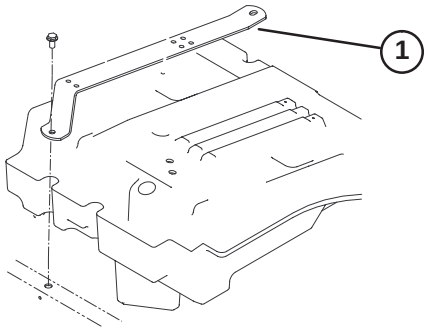

Figuur 4

1. Steunbeugel van stoel (2)

3. Monteer de veiligheidsgordel in de gaten aan beide kanten van de stoel met 2 bouten en borgringen (standaard stoel) of 2 bouten en borgmoeren (deluxe stoel). Alle bevestigingen worden geleverd bij de losse onderdelen van de stoelen.

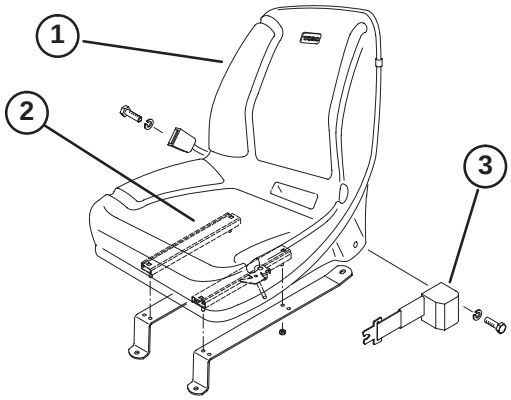

Figuur 5

1. Standaard stoel
2. Stoelverstellingen
3. Veiligheidsgordel

4. Plaats de stoel en de stoelbeugels voor de montageopeningen in het frame.

5. Leid de kabel van de stoelschakelaar onder de rechtse steunbeugel van de stoel en sluit deze aan op de juiste connector van de stoelschakelaar op de kabelboom.

6. Bij de Deluxe stoel moet u de ongebruikte connector van de stoelschakelaar terugplaatsen onder de steunbeugel en beide kabels bevestigen in de achterste opening in de steunbeugel (Fig. 6) met een kabelklemband (geleverd bij de stoel).

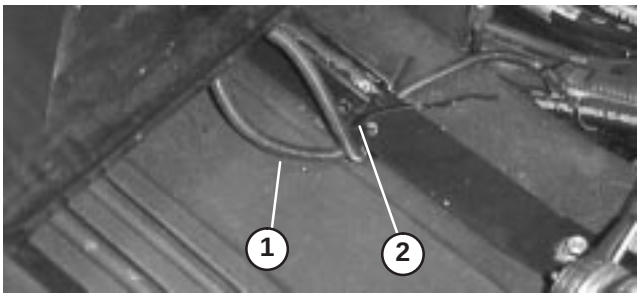

Figuur 6

1. Kabel van stoelschakelaar
2. Kabelklemband

7. Bij de standaard stoel moet u de stoel helemaal naar voren schuiven en de kabel naar rechts trekken zodat de ongebruikte connector is geplaatst zoals wordt getoond in Figuur 7.Vervolgens bevestigt u de kabel van de stoelschakelaar in de achterste opening in de steunbeugel met een kabelklemband (geleverd bij de stoel).

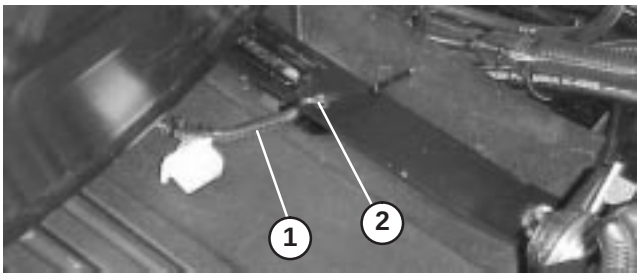

Figuur 7

1. Kabel van stoelschakelaar
2. Kabelklemband

8. Monteer de steunbeugels van de stoel aan het frame met de bevestigingen die eerder zijn verwijderd.

9. Schuif de stoel helemaal naar voren en achteren om er zeker van te zijn dat deze goed functioneert en te controleren of de kabels en connectoren van de stoelschakelaar niet klem zitten of in contact komen met bewegende onderdelen.

Hoekindicator controleren

Gevaar

Om het risico van lichamelijk of dodelijk letsel als gevolg van omkiepen te verminderen, mag u de machine niet gebruiken op hellingen die steiler zijn dan 25°.

1. Parkeer de machine op een egaal, horizontaal oppervlak.

2. Controleer of de machine horizontaal staat door een inclinometer (geleverd bij de machine) op de dwarsstang van het frame bij de gereedschapskist te plaatsen. De inclinometer moet nul graden aangeven gezien vanuit de positie van de bestuurder.

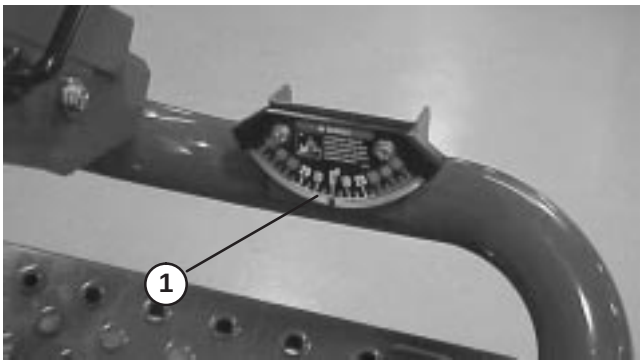

Figuur 8

1. Hoekindicator

3. Als de inclinometer geen nul graden aangeeft, moet u de machine naar een plaats rijden waar de meter wel nul graden aangeeft. De hoekindicator, die op de machine is gemonteerd, moet nu eveneens nul graden aangeven.

4. Als dit niet het geval is, moet u de twee schroeven en de moeren waarmee de hoekindicator vastzit op de bevestigingsbeugel, losdraaien, de indicator instellen totdat deze nul graden aangeeft, en de tapschroeven vastdraaien.

Sluiting van de motorkap monteren

(conform EU-voorschriften)

1. Maak de sluiting van de motorkap los van de beugel.
2. Schuif de vergrendelbeugel van de motorkap op de sluiting.

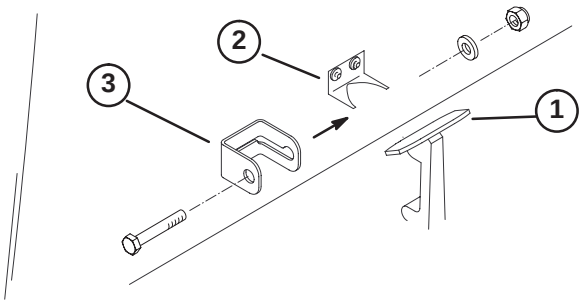

Figuur 9

1. Sluiting van de motorkap
2. Beugel van de sluiting van de motorkap
3. Vergrendelbeugel van motorkap

3. Haak de sluiting weer op de beugel.
4. Steek een tapbout van 1/4–20 x 1–1/2 door de vergrendelbeugel en zet deze vast met een tapbout, platte ring en borgmoer.

Uitlaatscherm monteren

(conform EU-voorschriften)

1. Plaats het uitlaatscherm om de geluiddemper en zorg ervoor dat de montageopeningen en de openingen in het frame zich recht tegenover elkaar bevinden.
2. Bevestig het uitlaatscherm aan het frame met 4 parkerschroeven.

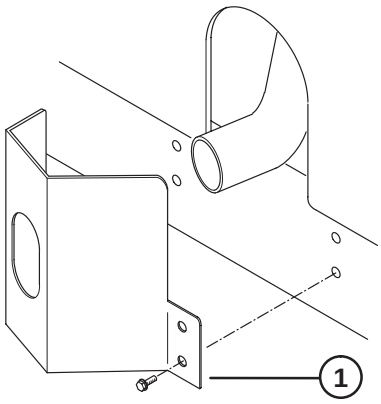

Figuur 10

1. Uitlaatscherm

Rolbeugel monteren

Belangrijk U mag een rolbeugel nooit lassen of hierin veranderingen aanbrengen. Een beschadigde rolbeugel moet worden vervangen; u mag deze niet laten repareren of herstellen. Elke verandering aan de rolbeugel moet worden goedgekeurd door de fabrikant.

1. Plaats de rolbeugel op de bevestigingsbeugels van de tractie-eenheid recht tegenover de montagegaten. De ontluchtingsbuis, die is bevestigd aan de rolbeugel, moet worden geplaatst aan de linkerkant van de machine.
2. Zet beide zijden van de rolbeugel vast aan de bevestigingsbeugels met 2 flensschroeven en borgmoeren (Fig. 11). Draai de bevestigingen vast met een torsie van 81 Nm.
3. Bevestig de ontluchtingsslang van de brandstofleiding aan de ontluchtingspijp op de rolbeugel met een slangklem.

Voorzichtig

De ontluchtingsslang moet worden aangesloten op de ontluchtingspijp voordat de motor wordt gestart, omdat er anders brandstof uit de slang stroomt.

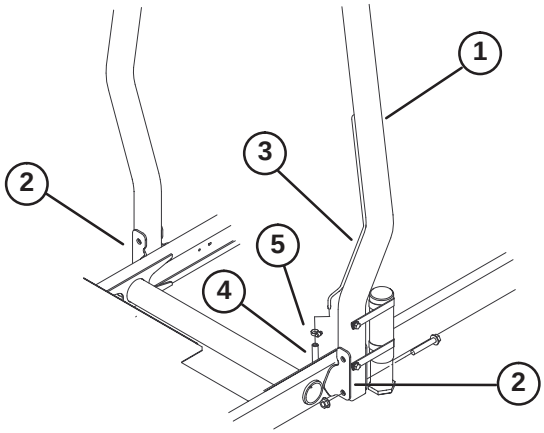

Figuur 11

1. Rolbeugel
2. Bevestigingsbeugel
3. Ontluchtingspijp
4. Ontluchtingsslang van brandstofleiding
5. Slangklem

Voorste hefarmen monteren

1. Verwijder de 2 tapbouten waarmee het verbindingsstuk van de taatsassen van de hefarmen is bevestigd aan de taatsassen. Verwijder en bewaar het verbindingsstuk van de taatsassen en de tapbouten (Fig. 12).

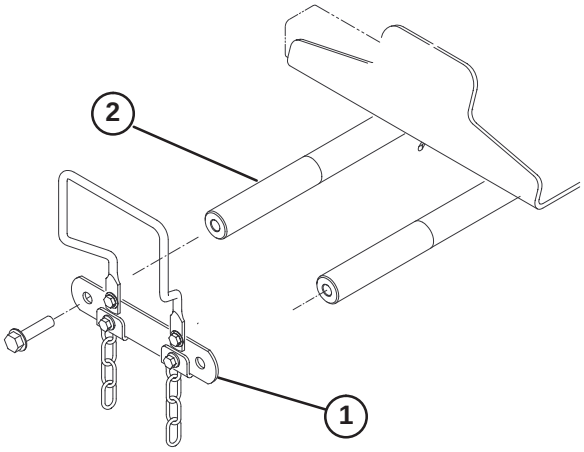

Figuur 12

1. Verbindingsstuk van taatsassen van hefarm
2. Taatsas van hefarm

2. Steek een draaistang in de linker en rechter hefarm en houd deze recht tegenover de montagegaten (Fig. 13).

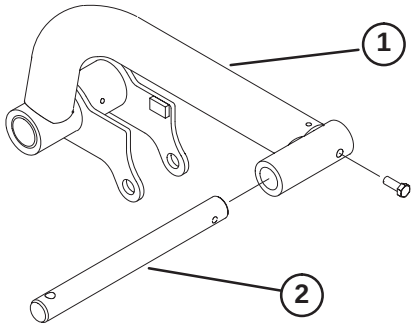

Figuur 13

1. Hefarm
2. Draaistang

3. Zet de draaistangen vast aan de hefarmen met een tapbout van 5/16 18 x 7/8 inch.

4. Plaats beide hefarmen op de taatsassen van de hefarmen. Zet het verbindingsstuk van de taatsassen van de hefarmen vast met de tapbouten die u eerder hebt verwijderd. Draai de tapbouten vast met een torsie van 95 Nm.

5. Verwijder de achterste borgveren waarmee de montagepennen zijn bevestigd aan beide uiteinden van de hefcilinder.

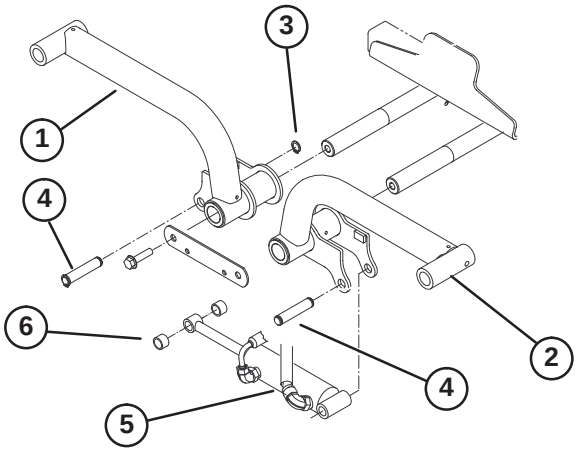

Figuur 14

1. Hefarm (rechts)
2. Hefarm (links)
3. Borgring
4. Montagepen
5. Hefcilinder
6. Afstandsstuk (2)

6. Zet het rechter uiteinde van de hefcilinder vast aan de rechter hefarm met een pen en twee afstandsstukken. Vastzetten met een borgveer.

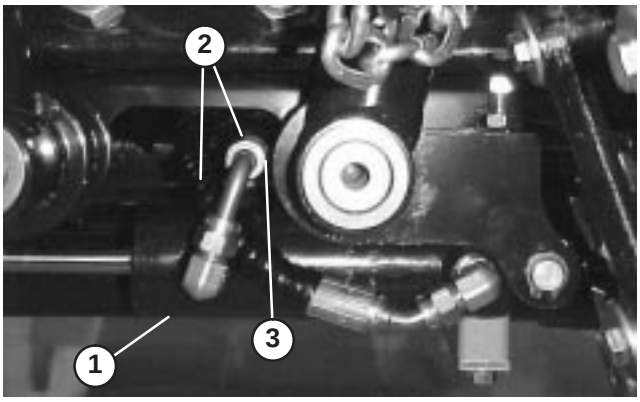

Figuur 15

1. Hefcilinder
2. Slangen
3. Afstand op dit punt

7. Zet het linker uiteinde van de hefcilinder vast aan de linker hefarm met een pen. Vastzetten met een borgveer.

Opmerking: Als de hefarmen volledig zijn opgeheven, moet u de slangen laten lopen zoals wordt aangegeven in Figuur 18, waarbij de afstand tussen de slangen en de hefarmen ongeveer 1–3 mm moet bedragen.

Draagframes aan maaidekken monteren

1. Haal de maaidekken uit de dozen. U moet de maaidekken afstellen overeenkomstig de instructies in de gebruikershandleiding voor de maaidekken.
2. Plaats een frontdraagframe (Fig. 16) op elk frontmaaidek. Houd de montagegaten recht voor de montageverbindingen zoals wordt getoond in Figuur 18.

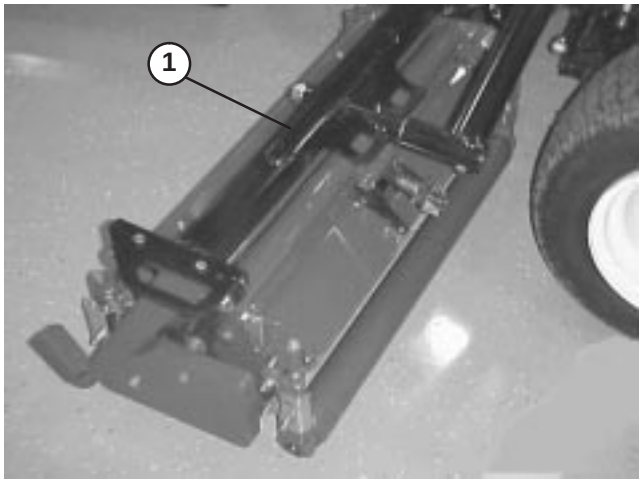

Figuur 16

1. Frontdraagframe

3. Plaats het achterdraagframe (Fig. 17) op het achtermaaidek. Houd hierbij de montagegaten recht voor de montageverbindingen zoals wordt getoond in Figuur 18.

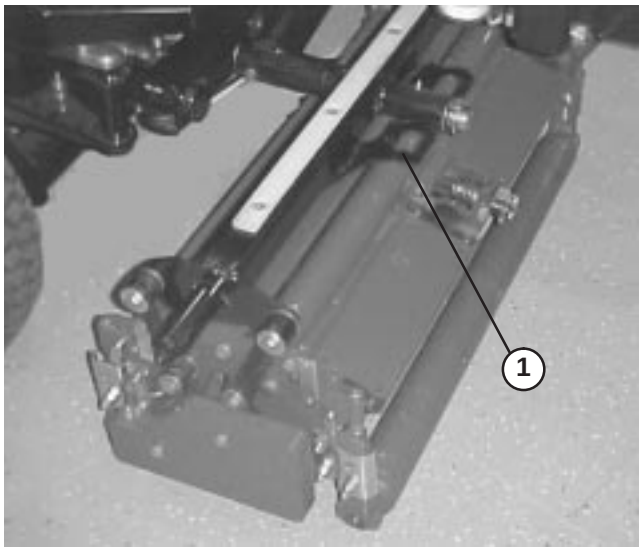

Figuur 17

1. Achterdraagframe

4. Zet elke montageverbinding vast aan het draagframe met een tapbout (3/8 x –16 x 2-1/4 inch), 2 platte ringen en een borgmoer, zoals wordt getoond in Figuur 18. Plaats tijdens de montage een ring op beide zijden van de verbinding. Draai deze vast met een torsie van 42 Nm.

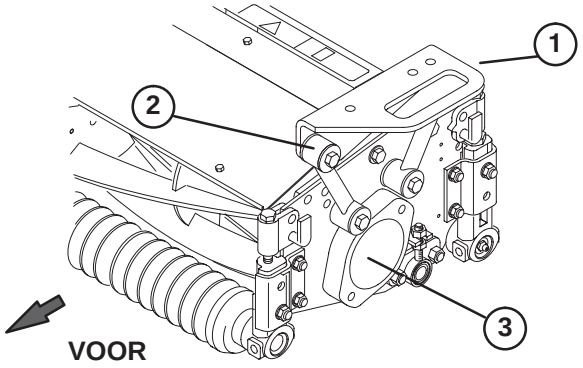

Figuur 18

1. Draagframe
2. Montageverbinding
3. Plug

Maaidekken monteren

1. Schuif een drukring op elke draaistang van de voorste hefarm.
2. Schuif het draagframe van het maaidek op de draaistang en zet dit vast met een lynch-pen (Fig. 19).

Opmerking: Bij het achterste maaidek moet u de drukring tussen de achterkant van het draagframe en de lynch-pen plaatsen.

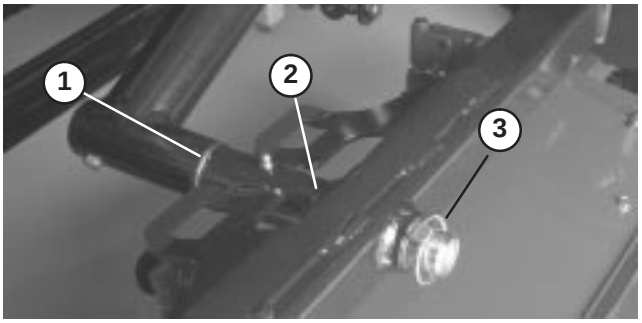

Figuur 19

1. Drukring
2. Draagframe
3. Lynchpen

3. Smeer alle draaipunten van de hefarm en het draagframe.

Belangrijk **Zorg ervoor dat er geen knikken of scherpe bochten in de slangen zitten en dat de slangen van het achtermaaidek lopen zoals wordt getoond in Fig. 20. Hef de maaidekken op en beweeg deze naar links (uitsluitend bij Model 03201). De slangen van het achtermaaidek mogen niet in contact komen met de beugel van de tractiekabel. Verplaats indien nodig aansluitingen en / of slangen.**

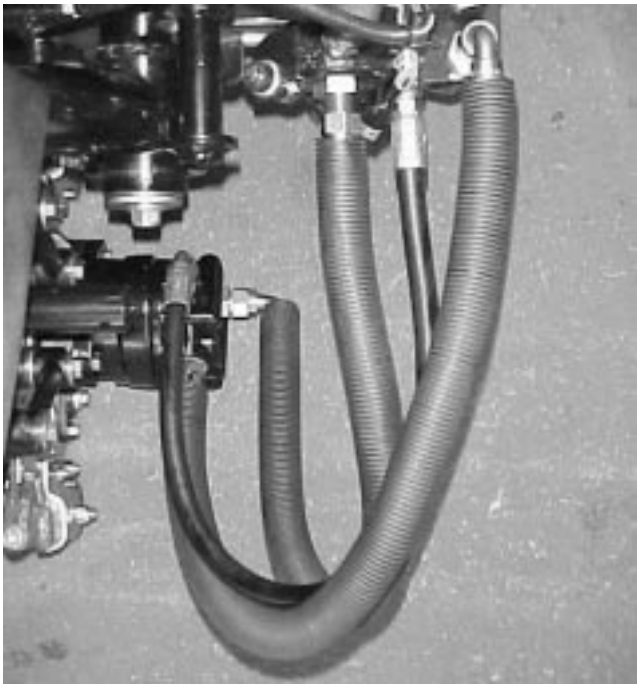

Figuur 20

4. Leid een stabilisatieketting door de gleuf in het uiteinde van elk draagframe. Zet de stabilisatieketting vast aan de bovenkant van het draagframe met een tapbout, ring en borgmoer (Fig. 21).

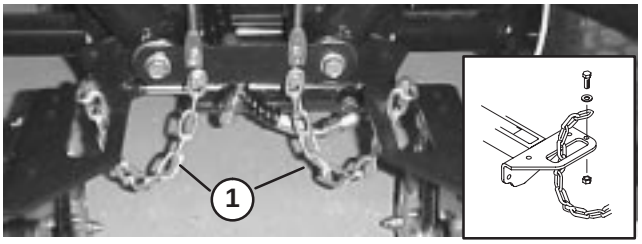

Figuur 21

1. Stabilisatieketting

Aandrijfmotoren van maaidekken monteren

1. Plaats de maaidekken vóór de draaistangen van de hefarmen.
2. Verwijder de gewichten en de pakking (Fig. 22) van het binnenste uiteinde van het rechter maaidek. Verwijder de plug uit het lagerhuis op het buitenste uiteinde van het rechtermaaidek en monteer de gewichten en de pakking. Ga naar het sterstuk (Fig. 23) dat is gemonteerd in het lagerhuis.

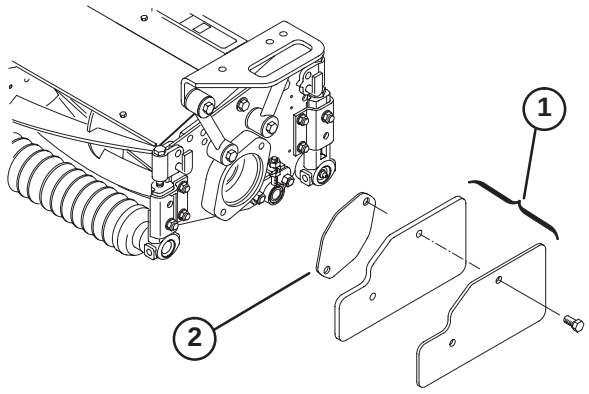

Figuur 22

1. Gewichten
2. Pakking

3. Verwijder de plug uit de lagerhuizen van de andere maaidekken (Fig. 18).
4. Steek de O-ring (geleverd met het maaidek) op de flens op de aandrijfmotor.
5. Monteer de motor en het sterstuk op het uiteinde van de aandrijving van het maaidek en zet deze vast met 2 tapbouten die zijn geleverd met het maaidek.

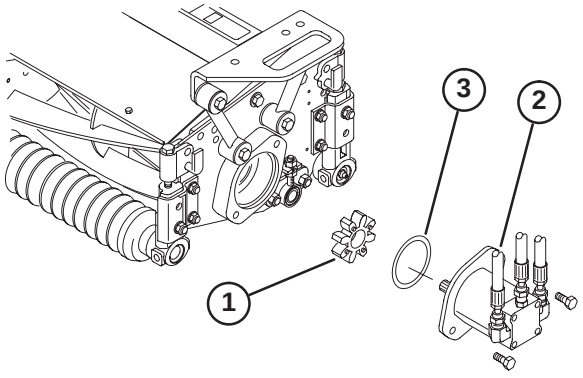

Figuur 23

1. Sterstuk
2. Motor van messenkooi
3. O-ring

Hefarmen afstellen

1. Start de motor, breng de hefarmen omhoog en controleer of de speling tussen elke hefarm en de beugel van de vloerplaat 4,6–8,1 mm bedraagt (Fig. 24). Indien dit niet het geval is, moet u de aanslagbouten losdraaien (Fig. 26) en de cilinder afstellen om de juiste speling te krijgen. Om de cilinder af te stellen, moet u de contramoer op de cilinder losdraaien (Fig. 25), de pen uit het uiteinde van de stang verwijderen en draaien aan de gaffelpen. Monteer de pen en controleer de speling. Indien nodig nogmaals afstellen. Draai de contramoer vast.

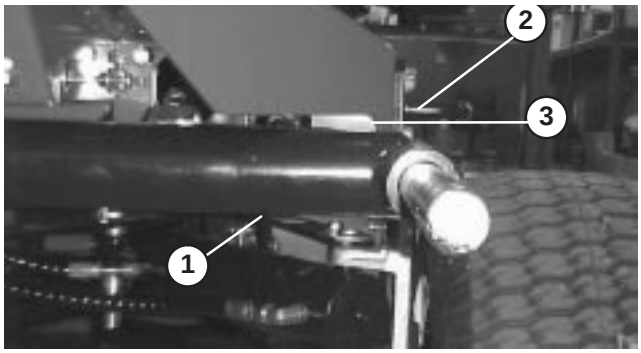

Figuur 24

1. Hefarm
2. Beugel van vloerplaat
3. Speling

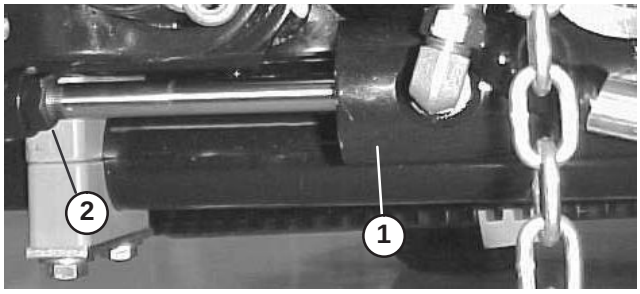

Figuur 25

1. Voorste cilinder
2. Contramoer

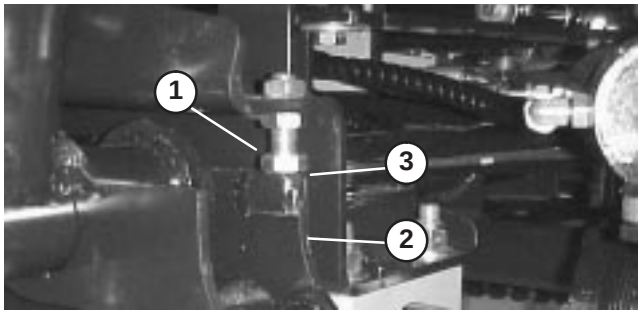

Figuur 26

1. Aanslagbout
2. Hefarm
3. Speling

Opmerking: Als de achterste hefarm tijdens het transport "rammelt", kan de speling worden verminderd.

2. Controleer of de speling tussen elke hefarm en de aanslagbout 0,12–1,00 mm bedraagt (Fig. 26). Indien dit niet het geval is, moet u de aanslagbouten verstellen om de juiste speling te verkrijgen.

3. Start de motor, breng de hefarmen omhoog en controleer of de speling tussen de slijtbeugel op de slijtbalk van het achtermaaidek en de bumperbeugel 0,5–2,5 mm bedraagt (Fig. 27). Indien dit niet het geval is, moet u de achterste cilinder afstellen om de juiste speling te verkrijgen. Om de cilinder af te stellen, moet u de maaidekken neerlaten en de contramoer op de cilinder losdraaien (Fig. 28). Pak de cilinderstang vlak bij de moer beet met een tang en een lap en draai aan de stang. Hef de maaidekken op en controleer de speling. Indien nodig nogmaals afstellen. Draai de contramoer vast.

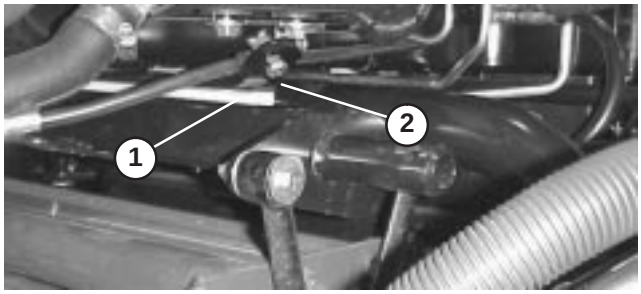

Figuur 27

1. Slijtbalk
2. Bumperbeugel

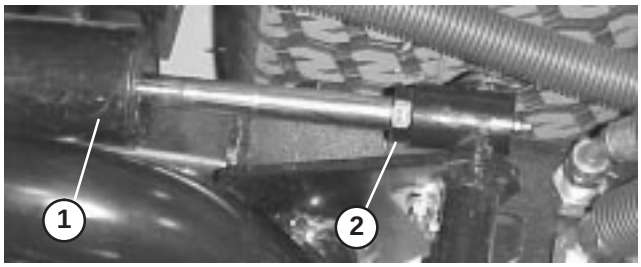

Figuur 28

1. Achterste cilinder
2. Stelmoer

Belangrijk **Als de speling bij de vooraanslagen of de achterste slijtbalk te klein is, kan er schade ontstaan aan de hefarmen.**

Voor het gebruik

Opmerking: Bepaal vanuit de normale bedieningspositie de linker- en rechterzijde van de machine.

Carteroliepeil controleren

Het carter van de motor is in de fabriek gevuld met olie; het oliepeil moet echter worden gecontroleerd voordat en nadat de motor voor de eerste keer is gestart.

De carterinhoud is 2,8 liter met filter.

1. Plaats de machine op een horizontaal oppervlak.
2. Verwijder de peilstok en veeg deze af met een schone doek. Steek de peilstok in de buis. Let erop dat de peilstok er volledig in schuift. Haal de peilstok eruit en controleer het oliepeil. Als het oliepeil te laag is, vult u voldoende olie bij totdat het peil de VOL-markering op de peilstok bereikt.

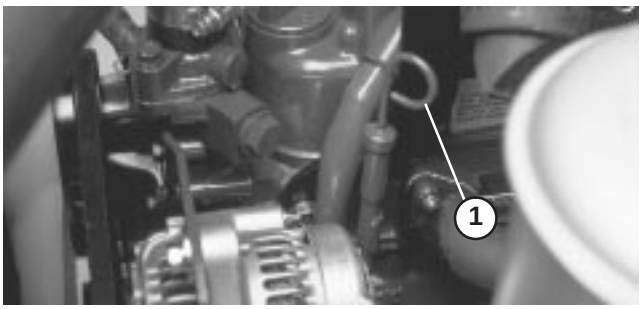

Figuur 29

1. Peilstok

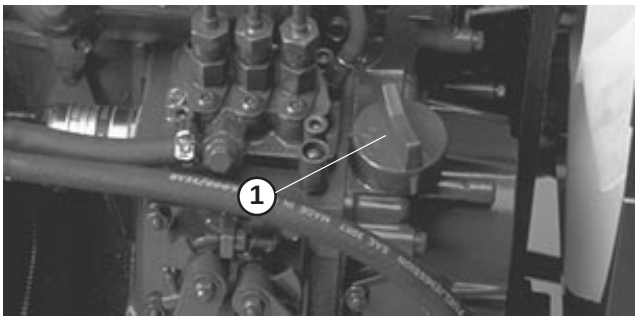

Figuur 30

1. Olievuldop

3. Als het oliepeil te laag is, verwijdert u de vuldop en vult u bij met kleine hoeveelheden olie totdat het oliepeil de VOL-markering op de peilstok bereikt. Vul de olie langzaam bij en controleer daarbij veelvuldig het peil.
4. De motor gebruikt hoogwaardige reinigingsolie, type 10W30, waaraan het American Petroleum Institute – API – "onderhoudsclassificatie " CD, CE, CF, CF-4, of CG-4 heeft verleend.
5. Plaats de vuldop en sluit de kap.

Belangrijk **Controleer het oliepeil om de 5 bedrijfsuren of dagelijks. Ververs de olie om de 50 bedrijfsuren.**

De brandstoftank vullen

De motor loopt op Nr. 2 dieselbrandstof.

De inhoud van de brandstoftank is ongeveer 28,5 liter.

1. Maak de omgeving van de dop van de brandstoftank schoon.

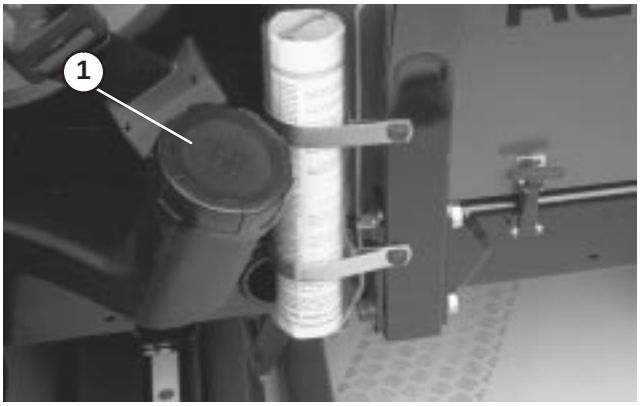

Figuur 31

1. Dop van brandstoftank

2. Verwijder de dop van de brandstoftank.

Gevaar

In bepaalde omstandigheden zijn dieselbrandstof en brandstofdampen uiterst ontvlambaar en explosief. Brand of explosie van brandstof kan brandwonden of materiële schade veroorzaken.

- **Gebruik een trechter of tuit; brandstof uitsluitend in de open lucht bij een afgezette of koude motor bijvullen. Eventueel gemorste brandstof opnemen.**
- **Vul de brandstoftank niet helemaal vol. Vul de brandstoftank tot maximaal 2,5 cm vanaf de onderkant van de vulbuis. Deze ruimte in de tank is nodig voor het uitzetten van de brandstof.**
- **Rook nooit wanneer u met brandstof bezig bent en houd de brandstof weg van open vlammen of vonken.**
- **Bewaar de brandstof in schone, veilige en goedgekeurde containers en zorg ervoor dat de dop op zijn plaats blijft.**

3. Vul de tank tot de onderkant van de vulbuis. **NIET TE VOL VULLEN.** Plaats daarna de dop terug.

4. Om brandgevaar te voorkomen, moet u gemorste brandstof opnemen.

Het koelsysteem controleren

Verwijder dagelijks het vuil van de radiator en de oliekoeler (Fig. 32), en elk uur als de machine in zeer stoffige en vuile omstandigheden wordt gebruikt; zie Radiator reinigen.

1. Het koelsysteem bevat een oplossing die half uit water, half uit permanente ethyleenglycol-antivries bestaat. Controleer elke dag vóór het starten van de motor het koelvloeistofpeil. De inhoud van het koelsysteem is ongeveer 5,7 liter.

Voorzichtig

- **Als de motor heeft gelopen en de radiatordop wordt verwijderd, kan er onder druk staande hete koelvloeistof ontsnappen. Dit kan brandwonden veroorzaken.**



Figuur 32

1. Inspectieluik
2. Radiator
3. Oliekoeler

2. Controleer het koelvloeistofpeil in de expansietank. Als de motor koud is, behoort het koelstofpeil ongeveer halverwege tussen de markeringen op de zijkant van de tank te staan.

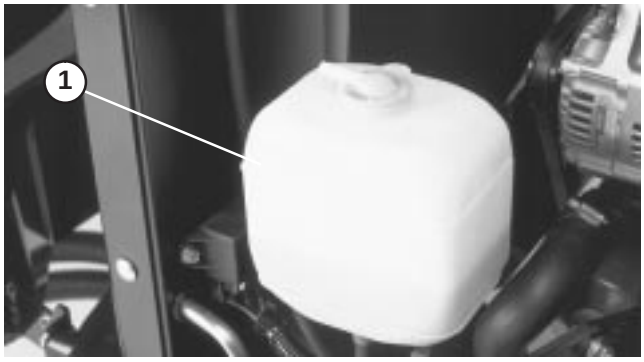

Figuur 33

1. Expansietank

3. Als het koelvloeistofpeil te laag staat, verwijdert u de dop van de expansietank en vult u het systeem bij. NIET TE VOL VULLEN.

4. Plaats de dop van de expansietank terug.

Hydraulische vloeistof controleren

Het hydraulisch systeem voor de aandrijving van de messenkooien is ontworpen voor gebruik met slijtagewerende hydraulische vloeistof. Het reservoir van het hydraulische systeem is in de fabriek gevuld met ongeveer 13,2 liter hoogwaardige hydraulische vloeistof. **Controleer het peil van de hydraulische vloeistof voordat de motor voor het eerst wordt gestart, en vervolgens dagelijks.** Hieronder vindt u een lijst met geschikte hydraulische vloeistoffen.

De volgende lijst omvat niet alle vloeistoffen. Hydraulische vloeistoffen van andere fabrikanten kunnen worden gebruikt als wordt vermeld dat zij gelijkwaardig zijn aan de producten op de lijst. Toro aanvaardt geen enkele aansprakelijkheid voor schade die wordt veroorzaakt door gebruik van verkeerde vervangende vloeistoffen. Gebruik daarom uitsluitend producten van gerenommeerde fabrikanten die garant staan voor de vloeistoffen die zij aanbevelen.

Belangrijk **Gebruik uitsluitend de gespecificeerde hydraulische vloeistoffen. Andere vloeistoffen kunnen schade aan het systeem veroorzaken.**

Groep 1 Hydraulische Vloeistof (Gematigd klimaat, gemiddeld vermogen)

Opmerking: De vloeistofsoorten binnen deze groep zijn onderling gelijk.

ISO VG 46/68 multi-viscositeitsolie, slijtagewerende hydraulische vloeistof

Mobil	DTE 15M
Amoco	Rykon Premium ISO 46
Castrol	AWH 46
Conoco	Hydroclear AW MV46
Gulf	Harmony HVI 46 AW
Kendall	Hyken Golden MV SAE 5W-20
Pennzbell	AWX MV46
Phillips	Magnus A KV 5W-20
Shell	Tellus T 46
Sunoco	Sun Hyd. Olie 2105
Texaco	Rando HDZ 46

Universele Hydraulische Tractorolie

Mobil	Mobil Fluid 424
Amoco	1000 Fluid
Chevron	Tractor Hydraulic Fluid
Conoco	Power-Tran 3
Exxon	Torque Fluid
Pennzoil	Hydra-Tranz
Shell	Donax TD
Texaco	TDH

Groep 2 Hydraulische Vloeistof (Heet klimaat – zwaar gebruik)

Opmerking: De vloeistofsoorten binnen deze groep zijn onderling gelijk.

ISO VG 68 slijtagewerende hydraulische vloeistof

Mobil	DTE 26
Amoco	Rykon AW No. 68
Castrol	AWS 68
Chevron	Hydraulic Oil AW ISO 68
Conoco	Hydroclear AW 68
Exxon	Nuto H 68
Gulf	Harmony 68AW
Kendall	Four Seasons AW 68
Marathon	ISO 68
Pennzbell	AW Hydraulic Oil 68
Phillips	Magnus A ISO 68
Shell	Tellus 68
76 Lubricants	AW 68
Sunoco	SunVis 868
Texaco	Rando HD 68

Belangrijk De vloeistoffen van Groep 1 worden aanbevolen voor gebruik bij omgevingstemperaturen tussen 0°C en 41°C. De ISO Type 46/68 vloeistof blijkt een optimale werking te geven bij een groot aantal temperatuursomstandigheden voor de gemiddelde gebruiker. De Universele Tractorvloeistoffen bieden desgewenst een vergelijkbare werking, met mogelijk een klein verlies aan effectiviteit bij hoge omgevingstemperaturen in vergelijking met Type 46/68 vloeistoffen.

De vloeistoffen van Groep 2 worden aanbevolen voor zwaar gebruik in hete klimaten met een omgevingstemperatuur tussen 20°C en 49°C. Gebruik bij lagere omgevingstemperaturen kan leiden tot moeilijk starten, zwaardere motorbelasting bij lage temperaturen, trage of niet functionerende plunjerkleppen bij lage temperaturen en een verhoogde filterdruk wegens de hogere viscositeit van deze vloeistoffen.

Opmerking: Wanneer u van de ene soort hydraulische vloeistof omschakelt naar de andere, dient u alle oude vloeistof uit het systeem te verwijderen, omdat sommige hydraulische vloeistoffen niet onderling gelijk zijn.

Groep 3 Hydraulische vloeistof (biologisch afbreekbaar)

ISO VG 32/46 slijtagewerende hydraulische vloeistof

Mobil	EAL 224H

Opmerking: Deze biologisch afbreekbare hydraulische vloeistof is niet uitwisselbaar met de vloeistoffen uit groep 1 of 2.

Opmerking: Wanneer u omschakelt van een standaard vloeistof naar een biologisch afbreekbaar type, dient u de door Mobil vastgestelde spoelingsprocedures op te volgen. Neem voor verdere informatie contact op met uw plaatselijke Toro-dealer.

Belangrijk **Gebruik uitsluitend de gespecificeerde hydraulische vloeistoffen. Andere vloeistoffen kunnen schade aan het systeem veroorzaken.**

Opmerking: Er is een rode kleurstof voor de vloeistof in het hydraulisch systeem verkrijgbaar in flesjes van 20 ml. Eén flesje is voldoende voor 15–23 liter hydraulische vloeistof. U kunt deze kleurstof bestellen bij een erkende Toro-dealer, Onderdeelnr. 44–2500.

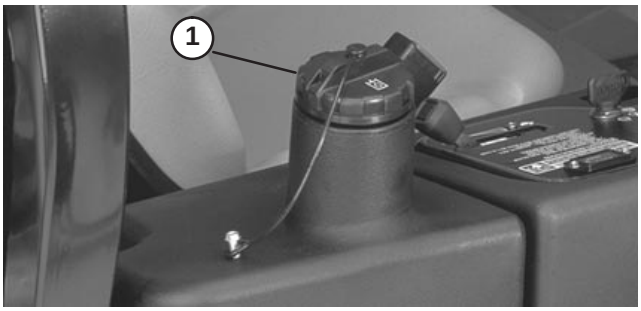

Figuur 34

1. Dop van hydraulische tank.

1. Plaats de machine op een horizontaal vlak, laat de maaidekken neer en zet de motor af.
2. Reinig de omgeving van de vulbuis en de dop van de hydraulische tank. Verwijder de dop van de vulbuis.
3. Verwijder de peilstok uit de vulbuis en veeg deze af met een schone doek. Steek de peilstok in de vulbuis. Verwijder deze daarna en controleer het vloeistofpeil Het vloeistofpeil mag niet meer dan 6,35 mm van de markering op de peilstok staan.
4. Als het peil te laag is, vult u voldoende vloeistof bij totdat het peil de VOL-markering bereikt.
5. Plaats de peilstok en de dop op de vulbuis.

Bandenspanning controleren

De banden worden in de fabriek opzettelijk te hard opgepompt. U moet daarom voor gebruik wat lucht laten ontsnappen om de luchtdruk te verminderen. De juiste bandenspanning is 96,5-124 kPa (14–18 psi).

Belangrijk Zorg ervoor dat alle banden steeds de aanbevolen bandenspanning hebben; hierdoor kan de machine optimale maaiprestaties leveren en goed functioneren.

Gevaar

Een te lage bandenspanning maakt de machine minder stabiel op hellingen. Pomp de banden niet te zacht op. Hierdoor kan de machine omkiepen, waardoor lichamelijk of dodelijk letsel kan ontstaan.

Contact tussen de snijplaat en de messenkooi controleren

Elke dag voordat u gaat maaien moet u het contact tussen de snijplaat en de messenkooi controleren, ongeacht of de maaikwaliteit bij een eerdere maaibeurt aanvaardbaar is geweest. Er moet over de volle lengte een licht contact tussen de messenkooi en de snijplaat zijn (zie Contact tussen snijplaat en messenkooi afstellen in de Gebruikershandleiding voor Maaidekken).

Torsie van wielmoeren controleren

Waarschuwing

De torsie van de wielmoeren moet na 1-4 bedrijfsuren 61-88 Nm bedragen. Haal de moeren aan na 10 bedrijfsuren en vervolgens om de 200 bedrijfsuren. Indien de correcte torsie niet wordt aangehouden, kan dit leiden tot defecten of verlies van het wiel waardoor lichamelijk letsel kan worden veroorzaakt.

Bedieningsorganen

Opmerking: Bepaal vanuit de normale bedieningspositie de linker- en rechterzijde van de machine.

Tractiepedalen

Om de tractie-eenheid vooruit te laten rijden, moet u het vooruit-pedaal intrappen. Om de tractie-eenheid achteruit te laten rijden of te helpen stoppen als u vooruit rijdt, moet u het achteruit-pedaal intrappen. Daarnaast kunt u het pedaal in de neutraalstand zetten om de machine te stoppen.

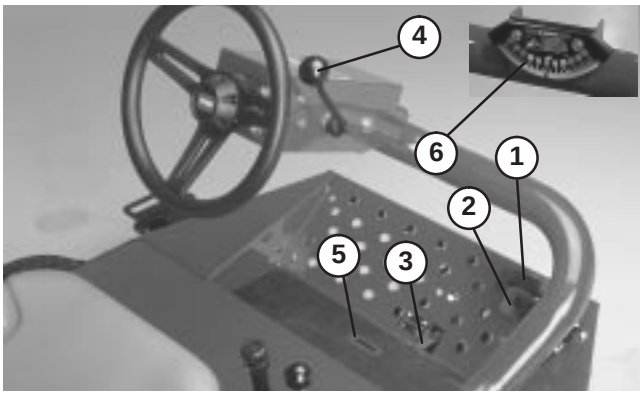

Figuur 35

1. Tractiepedaal voor vooruit
2. Tractiepedaal voor achteruit
3. Pedaal voor Maaien/Transport
4. Stuurwiel verstellen
5. Gleuf voor indicator
6. Hoekindicator

Schuif voor Maaien/Transport

Met uw hiel beweegt u de schuif naar links om de machine te transporteren en naar rechts om te maaien. **De maaidekken kunnen uitsluitend worden gebruikt in de Maaistand.**

Opmerking: De maaisnelheid is in de fabriek afgesteld op 10 km/uur. De maaisnelheid kan worden verhoogd of verlaagd door de borgschroef voor de snelheid te verstellen (Fig. 36).

Hendel om stuurwiel te verstellen

Trek de hendel naar achteren om het stuurwiel in de gewenste positie te zetten. Duw daarna de hendel naar voren om het stuur in deze positie te vergrendelen.

Hoekindicator

De hoekindicator geeft in graden de hellingshoek van de machine aan.

Gleuf voor indicator

De gleuf in het bestuurdersplatform geeft aan wanneer de maaidekken zich in de centrale positie bevinden.

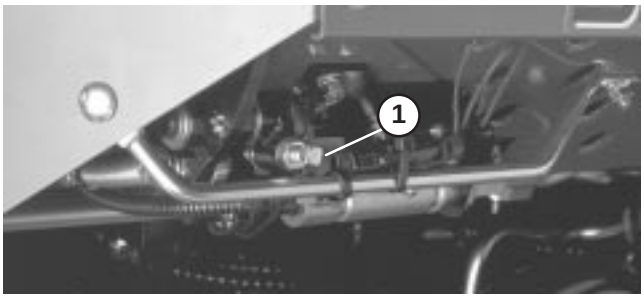

Figuur 36

1. Borgschroef voor snelheid

Startschakelaar

De startschakelaar waarmee u de motor start en afzet, heeft drie standen: UIT, AAN/VOORGLOEIEN en START Draai het sleuteltje op AAN/VOORGLOEIEN totdat het indicatielampje van de gloeibougie dooft (ongeveer 7 seconden); draai daarna het sleuteltje op START om de startmotor in werking te stellen. Laat het sleuteltje los zodra de motor start. Het sleuteltje komt automatisch op AAN/LOPEN. Om de motor af te zetten, draait u het sleuteltje op UIT. Verwijder het sleuteltje uit het contact om te voorkomen dat de motor per ongeluk start.

Gashendel

Zet de gashendel naar voren om het motortoerental te verhogen en naar achteren om het toerental te verlagen.

Schakelhendel van maaidek

Om het maaidek neer te laten op de grond, zet u de hefhendel naar voren. De maaidekken komen pas neer als de motor loopt, en zullen niet werken als zij zijn opgeheven. Om de maaidekken op te heffen, trekt u de hefhendel naar achteren in de stand OPHEFFEN.

Uitsluitend bij model 03201 – Zet de hendel naar rechts of links om de maaidekken in dezelfde richting te laten bewegen. Dit mag uitsluitend worden gedaan als de maaidekken zijn opgeheven, of als zij op de grond zijn en de machine in beweging is.

Gevaar

De machine heeft de beste stabiliteit op een helling als de maaidekken worden geschakeld wanneer u de helling oprijdt. Als de maaidekken worden geschakeld terwijl de machine hellingafwaarts rijdt, vermindert de stabiliteit van de machine. Hierdoor kan de machine omkiepen, waardoor lichamelijk of dodelijk letsel kan ontstaan.

Opmerking: De hendel hoeft niet in de vooruit-stand te worden gehouden als de maaidekken worden neergelaten.

Maaidekschakelaar:

De schakelaarl heeft twee standen: INSCHAKELEN en UITSCHAKELEN. De tuimelschakelaar bedient een solenoïdeklep op de kleppenset om de maaidekken aan te drijven.

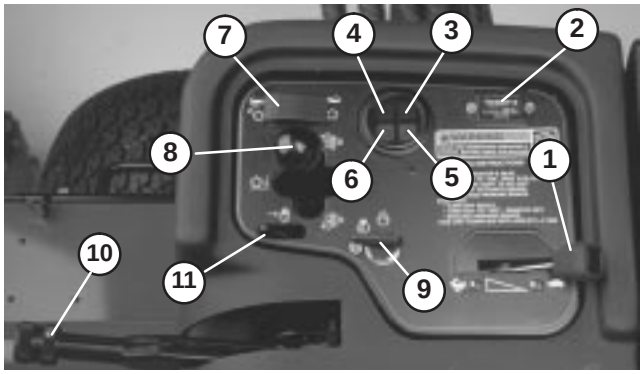

Figuur 37

1. Gashendel
2. Urenteller
3. Temperatuurlampje
4. Oliedruklampje
5. Indicatielampje gloeibougie
6. Lampje van wisselstroomdynamo
7. Maaidekschakelaar
8. Schakelhendel van maaidek
9. Contactschakelaar
10. Parkeerrem
11. Vergrendeling hefhendel

Urenteller

Toont het aantal uren dat de machine in bedrijf is geweest. De urenteller gaat lopen als de contactschakelaar op AAN staat.

Waarschuwingslampje koelvloeistoftemperatuur

Het lampje gaat branden als de temperatuur van de koelvloeistof te hoog is. Als de tractie-eenheid niet tot stilstand wordt gebracht en de temperatuur van de koelvloeistof stijgt nog eens 5°C, zal de motor afslaan.

Oliedruklampje

Het lampje gaat branden als de motoroliedruk gevaarlijk laag is.

Lampje van wisselstroomdynamo

Het lampje van de wisselstroomdynamo mag niet branden als de motor loopt. Als het lampje brandt, moet u het opladingsysteem controleren en indien nodig repareren.

Indicatielampje gloeibougie

Het indicatielampje gaat branden als de gloeibougies in werking zijn.

Parkeerrem

Steeds als de motor wordt afgezet, moet u de parkeerrem in werking stellen om te voorkomen dat de machine per ongeluk in beweging komt. Om de parkeerrem in werking te stellen, moet u de hendel omhoog trekken. De motor zal afslaan als het tractiepedaal is ingetrapt terwijl de parkeerrem in werking is gesteld.

Vergrendeling hefhendel

Trek de hendel naar achteren om te voorkomen dat de maaidekken naar beneden vallen.

Toerenregelaar van messenkooien

(Onder de kap van het bedieningspaneel) – Om het gewenste maaisnelheid (toerental van messenkooi) te verkrijgen, moet u de knop voor de toerenregeling van de messenkooien op de juiste instelling voor de maaihoogte en de maaisnelheid draaien. Zie hoofdstuk Maaisnelheid (toerental van messenkooien) kiezen.

Wet-knop

(Onder de kap van het bedieningspaneel) – Draai de knop naar rechts om te wetten en naar links om te maaien. Verander nooit de stand van de knop als de messenkooien ronddraaien.

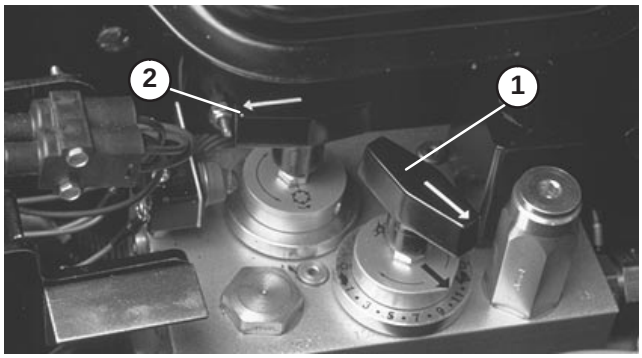

Figuur 38

1. Toerenregelaar van messenkooien
2. Wet-knop

Brandstofmeter

Geeft aan hoeveel brandstof er in de tank zit.

Stoelverstelling

Verstelling in lengterichting – Beweeg de hendel op de zijkant van de stoel naar buiten, schuif de stoel in de gewenste positie en laat de hendel los om de stoel in deze positie te vergrendelen.

Verstelling Deluxe Stoel

Instelknop voor het gewicht – Duw de hendel omhoog of omlaag om de stoel aan te passen aan het gewicht van de bestuurder. Hendel omhoog – lichte bestuurder, hendel in middelste positie – middelzware bestuurder, of hendel omlaag voor zware bestuurder.

Verstelbare rugleuning – Draai aan de hendel om de hoek van de rugleuning in te stellen.



Figuur 39

1. Hendel voor verstelling in lengterichting
2. Brandstofmeter

Gebruiksaanwijzing

Opmerking: Bepaal vanuit de normale bedieningspositie de linker- en rechterzijde van de machine.

Starten en stoppen van de motor

Belangrijk **Het brandstofsysteem moet worden ontlucht indien zich één van de volgende situaties heeft voorgedaan.**

- **Eerste keer starten van een nieuwe motor.**
- **De motor is afgeslagen omdat de brandstof op was.**
- **Er zijn onderhoudswerkzaamheden uitgevoerd aan onderdelen van het brandstofsysteem; bijvoorbeeld nieuw filter gemonteerd, enz.**
- **Zie Brandstofsysteem gebruiksklaar maken.**

1. Zorg ervoor dat de parkeerrem in werking is gesteld en de messenkooien zijn UITGESCHAKELD.

2. Haal uw voet van het tractiepedaal en let erop dat het pedaal in de neutraalstand staat.

3. Zet de gashendel op halfgas.

4. Steek het sleuteltje in het contact en draai dit op AAN/VOORGLOEIEN totdat het indicatielampje van de gloeibougie dooft (ongeveer 7 seconden); draai daarna het sleuteltje op START om de startmotor in werking te stellen. Laat het sleuteltje los zodra de motor start. Het sleuteltje komt automatisch op AAN/LOPEN.

Belangrijk **Om te voorkomen dat de startmotor oververhit raakt, mag u de startmotor niet langer dan 15 seconden in werking stellen. Als u de motor 10 seconden achtereen hebt gestart, moet u 60 seconden wachten voordat u een nieuwe startpoging doet.**

5. Als de motor voor de eerste keer wordt gestart of de motor een revisiebeurt heeft gehad, moet u de machine een of twee minuten in de vooruit- en de achteruit-stand laten werken. Controleer ook de werking van de hefhendel en de messenkooischakelaar om er zeker van te zijn dat alle onderdelen naar behoren functioneren.

Stuurwiel naar links en naar rechts draaien om de stuurreacties te controleren. Zet vervolgens de motor af en controleer op olielekken, losse onderdelen en andere waarneembare defecten.

Voorzichtig

- **Zet de motor af en wacht totdat alle bewegende delen tot stilstand gekomen zijn voordat u controleert op olielekken, losse onderdelen of andere waarneembare defecten.**

6. Om de motor af te zetten, moet u de gashendel op STATIONAIR zetten, de messenkooien uitschakelen en het contactsleuteltje op UIT draaien. Verwijder het sleuteltje uit het contact om te voorkomen dat de motor per ongeluk start.

Brandstofsysteem ontluchten

1. Parkeer de machine op een horizontaal oppervlak. Zorg ervoor dat de brandstoftank minstens half vol is.

2. Ontgrendel en open de motorkap.

3. Draai de ontluchtschroef op de brandstofinjectiepomp open (Fig. 40).



Figuur 40

1. Ontluchtschroef brandstofinjectiepomp

Gevaar

In bepaalde omstandigheden zijn dieselbrandstof en brandstofdampen uiterst ontvlambaar en explosief. Brand of explosie van brandstof kan brandwonden of materiële schade veroorzaken.

- **Gebruik een trechter of tuit; brandstof uitsluitend in de open lucht bij een afgezette of koude motor bijvullen. Eventueel gemorste brandstof opnemen.**
- **Vul de brandstoftank niet helemaal vol. Vul de brandstoftank tot maximaal 2,5 cm vanaf de onderkant van de vulbuis. Deze ruimte in de tank is nodig voor het uitzetten van de brandstof.**
- **Rook nooit wanneer u met brandstof bezig bent en houd de brandstof weg van open vlammen of vonken.**
- **Bewaar de brandstof in schone, veilige en goedgekeurde containers en zorg ervoor dat de dop op zijn plaats blijft.**

4. Draai het contactsleuteltje op AAN. De elektrische brandstofpomp begint te werken. Hierbij komt er lucht bij de ontluchtschroef naar buiten. Laat het sleuteltje op AAN staan totdat er een volle straal brandstof bij de schroef naar buiten komt. Zet de ontluchtschroef weer vast en draai het sleuteltje op UIT.

Opmerking: Normaal gesproken zal de motor na bovenstaande ontluchtingsprocedure starten. Indien de motor echter niet start, kan er lucht tussen de injectiepomp en de injectors zitten; zie Injectors ontluchten.

Werking van interlock-schakelaars controleren

Voorzichtig

Niet-aangesloten of beschadigde interlockschakelaars kunnen onverwachte gevolgen hebben op de werking van de machine. Dit kan lichamelijk letsel veroorzaken.

- **Laat de interlockschakelaars ongemoeid.**
- **Controleer elke dag de werking van de interlockschakelaars en vervang beschadigde schakelaars voordat u de machine weer in gebruik neemt.**
- **Vervang schakelaars om de twee jaar ongeacht of ze wel of niet naar behoren functioneren.**

1. Let erop dat alle omstanders buiten het maaigebied blijven. Houd uw handen en voeten uit de buurt van de maaidekken.
2. Wanneer de bestuurder op de stoel zit, mag de motor niet starten als de messenkooien zijn ingeschakeld of het tractiepedaal is ingetrapt. Verhelp het probleem als het systeem niet naar behoren werkt.
3. Als de bestuurder op de stoel zit, de tractie-pedaal in de neutraalstand staat, de parkeerrem is vrijgezet en de messenkooien zijn uitgeschakeld moet de motor starten. Kom overeind uit de bestuurdersstoel en trap het tractiepedaal langzaam in. De motor moet binnen 1–3 seconden afslaan. Verhelp het probleem als het systeem niet naar behoren werkt.
4. Als u op de bestuurdersstoel zit, de motor loopt, de transportschuif op Maaien staat en de messenkooien zijn ingeschakeld, laat u de maaidekken neer. De messenkooien moeten gaan werken. Trek de hefhendel naar achteren; de messenkooien moeten tot stilstand komen als zij volledig zijn opgeheven. Verhelp het probleem als het systeem niet naar behoren werkt.

Opmerking: De machine is uitgerust met een interlock-schakelaar op de parkeerrem. De motor zal afslaan als het tractiepedaal is ingetrapt terwijl de parkeerrem in werking is gesteld.

De tractie-eenheid slepen

In noodgevallen kan de Reelmaster over een korte afstand worden gesleept. TORO raadt echter aan hiervan geen standaardprocedure te maken.

Belangrijk U mag de machine niet sneller dan 3–5 km/uur slepen omdat hierdoor het aandrijfsysteem kan worden beschadigd. Als de machine over een grote afstand moet worden verplaatst, dient u dit te vervoeren op een vrachtwagen of een aanhanger.

1. Ga naar de omloopklep op de pomp en draai deze 90°.



Figuur 41

1. Omloopklep

2. Alvorens de motor te starten, moet u omloopklep sluiten door deze 90° te draaien. U mag de motor niet starten als de klep open is.

Gebruikseigenschappen

Gevaar

De maaimachine heeft een uniek tractiesysteem waardoor de machine vooruit kan rijden op een helling, zelfs als het hoogste wiel vrij van de grond komt. Als dit gebeurt, kan de machine omkiepen waarbij de bestuurder of omstanders ernstig of dodelijk letsel kunnen oplopen.

De hellinghoek waarbij de machine zal omkiepen, is afhankelijk van een groot aantal factoren. Dit zijn onder meer maaiomstandigheden, zoals een vochtig of oplopende en aflopende bocht, snelheid (vooral in bochten), de stand van de maaidekken (bij de Sidewinder), de bandenspanning en de ervaring van de bestuurder.

Bij een hellinghoek van 20 graden of minder is er weinig risico dat de machine omkiept. Als de hellinghoek oploopt tot 25 graden (de aanbevolen maximale hoek), neemt het risico van omkiepen in zekere mate toe. WERK NIET OP EEN HELLING VAN MEER DAN 25 GRADEN, OMDAT HET RISICO DAT DE MACHINE OMKIEPT EN DE BESTUURDER ERNSTIG LICHAMELIJK OF DODELIJK LETSEL OPLOOPT, ZEER HOOG IS.

Om vast te stellen op welke heuvels of hellingen veilig kan worden gewerkt, moet het maaigebied worden geïnspecteerd. Hierbij moet u altijd uw gezond verstand gebruiken en rekening houden met de conditie van het gazon en het risico dat de machine omkiept. Om vast te stellen op welke heuvels of hellingen veilig kan worden gewerkt, moet u de inclinometer gebruiken die wordt geleverd bij elke machine. Om het maaigebied te inspecteren, legt u een plank van 1,25 meter op de helling en meet u de hellinghoek. Met behulp van een plank van deze afmeting krijgt u een idee van de gemiddelde hellinghoek, maar hierbij wordt geen rekering gehouden met kuilen en gaten die de hellinghoek abrupt kunnen veranderen. DE MAXIMALE HELLINGHOEK MAG NIET MEER DAN 25 GRADEN ZIJN.

De Reelmaster 3100-D is daarnaast uitgerust met een hoekindicator die is gemonteerd op de stuurbuis. De indicator toont de hoek van de helling waarop de machine zich bevindt, en geeft de aanbevolen maximale hoek van 25 graden aan.

DOE ALTIJD DE VEILIGHEIDSGORDEL OM.

Oefen u in het gebruik van de machine en zorg ervoor dat u ermee helemaal vertrouwd raakt.

Start de motor en laat deze op halfgas stationair lopen om warm te worden. Duw de gashendel helemaal naar voren, hef de maaidekken op, zet de parkeerrem vrij, trap het tractiepedaal om vooruit te rijden in en rij voorzichtig naar een open terrein.

Oefen u in het vooruit- en achteruitrijden en in starten en stoppen van de machine. Als u wilt stoppen, neemt u uw voet van het tractiepedaal en laat u dit terugkeren in de neutraalstand of trapt u het achteruit-pedaal in. Als u een helling afdaalt, zult u soms het achteruit-pedaal moeten gebruiken om te stoppen.

Als u op een helling rijdt, verdient het aanbeveling langzaam te rijden om de macht over het stuur te behouden en geen bochten te maken om te voorkomen dat de machine omkiept. **Op hellingen moet u de Sidewinder-maaidekken inschakelen als u hellingopwaarts rijd, ten behoeve van een betere stabiliteit. Omgekeerd wordt de stabiliteit minder als u de maaidekken inschakelt terwijl u hellingafwaarts rijdt. U moet dit altijd doen voordat u op een helling gaat rijden.**

Maai indien mogelijk hellingopwaarts en hellingafwaarts en niet dwars over een helling. Zorg ervoor dat de maaidekken zijn neergelaten als u hellingafwaarts rijdt, zodat u de macht over het stuur behoudt. Draai niet op een helling.

Oefen u in het rijden met opgeheven en neergelaten messenkooien rond obstakels. Wees voorzichtig als u tussen smalle objecten rijdt zodat u de machine of de maaidekken niet beschadigt.

Bij de Sidewinder moet u vertrouwd raken met de omvang van de maaidekken zodat ze nergens aan blijven hangen of een andere manier schade oplopen.

Schakel niet heen en weer tussen de maaidekken, behalve als de maaidekken zijn neergelaten en de machine in beweging is, of de maaidekken zijn opgeheven in de transportstand. Als u de maaidekken inschakelt als zij zijn neergelaten en de machine niet in beweging is, kan de grasmat worden beschadigd.

De Reelmaster is zeer nauwkeurig afgesteld: rij daarom altijd langzaam op oneffen terrein.

Als er iemand in of in de buurt van het maaigebied verschijnt, moet u de machine stoppen en pas verder gaan als er niemand meer in het maaigebied is. De Reelmaster biedt plaats aan slechts één persoon. Laat nooit iemand anders meerijden op de machine. Dit is uiterst gevaarlijk en kan ernstig letsel veroorzaken.

Een ongeluk kan iedereen overkomen. De meest voorkomende oorzaken zijn te hoge snelheden, abrupte bochten, terreinomstandigheden (met de Reelmaster 3100-D moet u weten welke hellingen en heuvels veilig kunnen worden gemaaid), de bestuurdersstoel verlaten zonder eerst de motor af te zetten en gebruik van medicijnen die de aandacht verslappen. Capsules of op recept verkrijgbare geneesmiddelen kunnen evenals alcohol of andere drugs slaperigheid veroorzaken. Blijf waakzaam en zorg voor uw veiligheid. Indien u dit verzuimt, kunt u ernstig letsel oplopen.

De Sidewinder heeft een overhang van maximaal 58,4 cm, zodat u dichter langs de rand van zandkuilen en andere obstakels kunt maaien, terwijl tegelijkertijd de wielen van de tractor zo ver mogelijk uit buurt van de rand van kuilen, sloten en vijvers blijven.

Als u een obstakel tegenkomt, moet u de maaidekken zo schakelen dat u er gemakkelijk omheen kunt maaien.

Wij adviseren u beschermende uitrusting te gebruiken, zoals een veiligheidsbril, gehoorbescherming, veiligheidsschoenen en een helm.

Voorzichtig

Deze machine stelt de bestuurder bloot aan geluidsniveaus van meer dan 85 dBA. Bij langdurige blootstelling kan dit leiden tot gehoorbeschadiging.

Draag gehoorbescherming als u deze machine gebruikt.

Als u de machine van het ene maaigebied naar het andere rijdt, moet u de maaidekken volledig opheffen, de schuif voor Maaien/Transport naar links op Transport zetten en de gashendel op SNEL zetten. **(De maaidekken zullen niet werken in de Transport-stand.)**

Maaitechnieken

Als u wilt beginnen met maaien, schakelt u de messenkooien in en rijdt u vervolgens langzaam naar het maaigebied. Zodra de voorste messenkooien boven het maaigebied zijn, laat u de maaidekken neer.

Om in een professioneel recht patroon en in banen te kunnen maaien zoals voor sommige werkzaamheden is vereist, moet u een boom of een ander object in de verte uitkiezen en recht daarop af rijden.

Zodra de voorste messenkooien de rand van het maaigebied bereiken, heft u de maaidekken op en maakt u een traanvormige bocht om snel te kunnen beginnen aan de volgende baan.

De Reelmaster 3100-D is uitgerust met de Sidewinder zodat u zonder problemen rond bunkers, vijvers of andere obstakels kunt maaien. Om de Sidewinder te gebruiken, beweegt u de schakelhendel naar links of naar rechts, afhankelijk van de aard van uw maaiwerkzaamheden. De maaidekken kunnen ook worden ingesteld op verschillende bandbreedten.

De Reelmaster 3100-D maaidekken kunnen maaisel aan de voorkant of de achterkant lossen. U moet het maaisel aan de voorkant lossen als u een kleine hoeveelheid gras afmaait; hierdoor krijgt dit na het maaien een fraaier uiterlijk. Om het maaisel aan de voorkant te lossen, hoeft u enkel het achterscherm op de maaidekken te sluiten.

Voorzichtig

- **Zet de motor af en wacht totdat alle bewegende delen tot stilstand gekomen zijn voordat u de schermen op de maaidekken opent of sluit.**

Als u veel gras maait, moeten de schermen bijna horizontaal worden geplaatst. **Open de schermen niet te ver omdat er zich anders een buitensporige hoeveelheid maaisel kan ophopen op het frame, het achterste radiatorscherm en de omgeving van de motor.**

De maaidekken zijn ook uitgerust met contragewichten, zodat het gras gelijkmatig wordt gemaaid. Er kunnen gewichten wordt toegevoegd of weggehaald als uw grasmat ongelijkmatig wordt gemaaid.

Na het maaien

Als u klaar bent met maaien, moet u de machine grondig schoonspoelen met een tuinslang zonder spuitmond, zodat bij een te hoge waterdruk de afdichtingen en lagers niet worden beschadigd en verontreinigd raken. Zorg ervoor dat de radiator en de oliekoeler vrij blijven van vuil en maaisel. Na reiniging verdient het aanbeveling de machine te controleren op eventuele lekken in het hydraulische systeem, beschadiging of slijtage van de hydraulische en mechanische onderdelen, en te kijken of de messen van de maaidekken scherp genoeg zijn en het contact tussen de messenkooi en de snijplaat correct is afgesteld.

BELANGRIJK: Nadat de machine is gewassen, moet u het mechanisme van de Sidewinder (uitsluitend Modelnr. 03201) verschillende keren van links naar rechts bewegen om het water tussen de lagerblokken en de dwarsbuis te verwijderen.

De maaisnelheid (toerental van messenkooien) kiezen

Om ervoor te zorgen dat de maaikwaliteit constant en van hoog niveau blijft en het gazon na het maaien een gelijkmatig uiterlijk krijgt, is het belangrijk dat het toerental van de messenkooien is afgestemd op de maaihoogte.

Belangrijk Als het toerental van de messenkooien te laag is, kan duidelijk worden gezien dat het gras is gemaaid. Als het toerental van de messenkooi te hoog is, kan de grasmat een pluizig uiterlijk krijgen.

U stelt de maaisnelheid (toerental van de messenkooien) als volgt af:

1. Controleer de maaihoogte-instelling van de maaidekken. Aan de hand van de kolom in de tabel voor messenkooien met 5 of 8 messen op blz. 32 zoekt u de maaihoogte die het meest overeenkomt met de bestaande maaihoogte-afstelling. Kijk welk cijfer in de tabel correspondeert met die maaihoogte.

Opmerking: Hoe hoger het nummer, des te hoger de snelheid.

2. Draai de knop voor de toerenregeling van de messenkooien op het cijfer dat u heeft gevonden bij stap 1.



Figuur 42

1. Toerenregelaar van messenkooien

3. Nadat u de machine een paar dagen hebt gebruikt, inspecteert u het maairesultaat om te bepalen of de maaikwaliteit bevredigend is. De knop van de toerenregeling kan een stand hoger of lager worden gezet dan de stand die wordt aangegeven op de tabel met het oog op de verschillen in grasmatcondities, de afgemaaide lengte van het gras en de persoonlijke voorkeur.

MESSENKOOI MET 5 MAAIMESSEN			
TABEL VOOR KEUZE VAN TOERENTAL VAN MESSENKOOIEN			
MAAIHOOGTE		8 km/uur	10 km/uur
2–1/2	2.50	3	3
2–3/8	2.38	3	4
2–1/4	2.25	3	4
2–1/8	2.13	3	4
2	2.00	3	4
1–7/8	1.88	4	5
1–3/4	1.75	4	5
1–5/8	1.63	5	6
1–1/2	1.50	5	7
1–3/8	1.38	5	8
1–1/4	1.25	6	11
1–1/8	1.13	8	11*
1	1.00	11	11*
7/8	0.88	11*	11*
3/4	0.75	11*	11*
5/8	0.63	11*	11*
1/2	0.50	11*	11*
3/8	0.38	11*	11*

*** Deze maaihoogte en/of maaisnelheid worden niet aanbevolen voor messenkooien met 5 messen.**

MESSENKOOI MET 8 MAAIMESSEN			
TABEL VOOR KEUZE VAN TOERENTAL VAN MESSENKOOIEN			
MAAIHOOGTE		8 km/uur	10 km/uur
2–1/2	2.50	3*	3*
2–3/8	2.38	3*	3*
2–1/4	2.25	3*	3*
2–1/8	2.13	3*	3*
2	2.00	3*	3*
1–7/8	1.88	3*	3*
1–3/4	1.75	3*	3*
1–5/8	1.63	3*	3*
1–1/2	1.50	3	4
1–3/8	1.38	3	4
1–1/4	1.25	4	4
1–1/8	1.13	4	5
1	1.00	5	6
7/8	0.88	5	7
3/4	0.75	7	11
5/8	0.63	11	11*
1/2	0.50	11	11*
3/8	0.38	11	11*

*** Deze maaihoogte en/of maaisnelheid worden niet aanbevolen voor messenkooien met 8 messen.**

Opmerking: Standen 9 tot 11 geven hetzelfde toerental voor de messenkooien.

Smering

De tractie-eenheid is voorzien van smeernippels die regelmatig moeten worden gesmeerd met Nr. 2 Smeervet voor algemene doeleinden op lithiumbasis. Als de machine in normale omstandigheden wordt gebruikt, moet u de lagers en lagerbussen om de 50 bedrijfsuren smeren. De lagers en de lagerbussen moeten elke dag worden gesmeerd als de machine in zeer stoffige en vuile omstandigheden wordt gebruikt. Bij gebruik in deze omstandigheden kan er vuil terechtkomen in de lagers en lagerbussen, hetgeen tot snellere slijtage kan leiden. Wij adviseren lagers en lagerbussen onmiddellijk na elke wasbeurt te smeren, ongeacht de voorgeschreven interval.

De volgende lagers en lagerbussen van de tractie-eenheid moeten worden gesmeerd: draaipunt achtermaaidek (Fig. 43), draaipunt frontmaaidek (Fig. 44), uiteinden cilinder van SideWinder (2) (uitsluitend Modelnr. 03201) (Fig. 45), draaipunt besturing (Fig. 46), draaipunt achterste hefarm en hefcilinder (2) (Fig. 47), draaipunt voorste hefarm links en hefcilinder (2) (Fig. 48), draaipunt voorste hefarm rechts en hefcilinder (2) (Fig. 49), afstelmechanisme neutraalstand (Fig. 50), schuif voor Maaien/Transport (Fig. 51), draaipunt riemspanning (Fig. 52), en stuurcilinder (Fig. 53).

Opmerking: Desgewenst kan een extra smeernippel worden gemonteerd op het andere uiteinde van de stuurcilinder. Wiel verwijderen, nippel monteren, smeren, nippel verwijderen en plug monteren (Fig. 54).

Belangrijk U mag de dwarsbuis van de Sidewinder (model 03201) niet smeren; de lagerblokken zijn zelfsmerend.

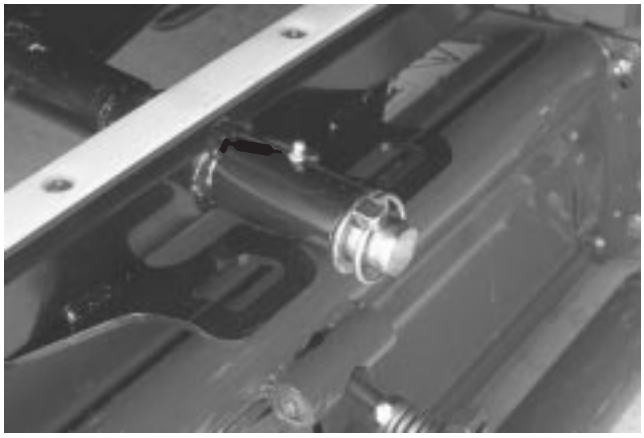

Figuur 43



Figuur 44

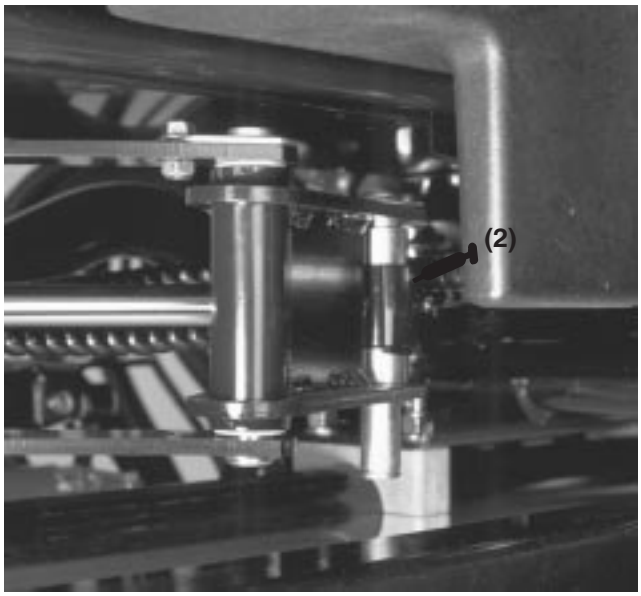

Figuur 45

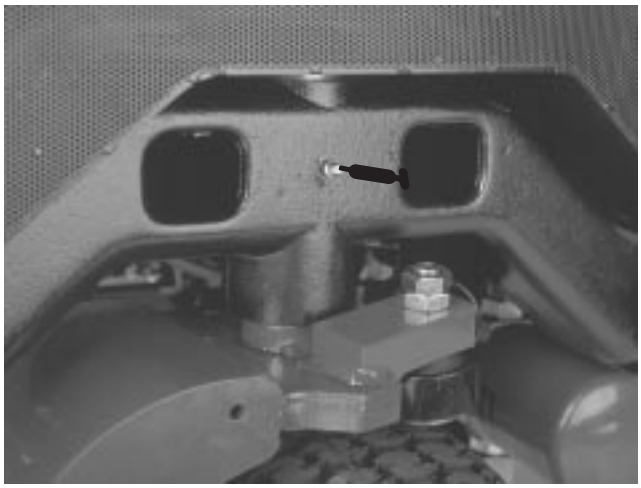

Figuur 46

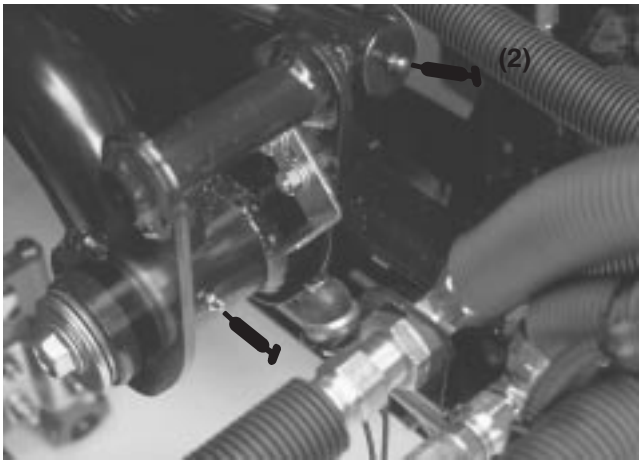

Figuur 47

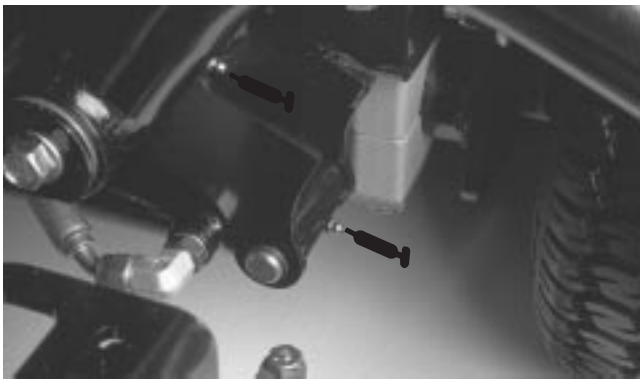

Figuur 48

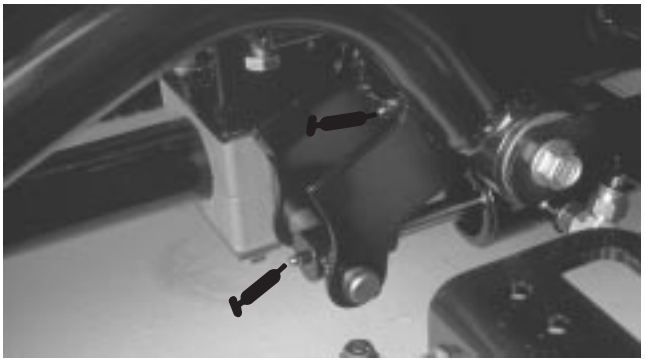

Figuur 49

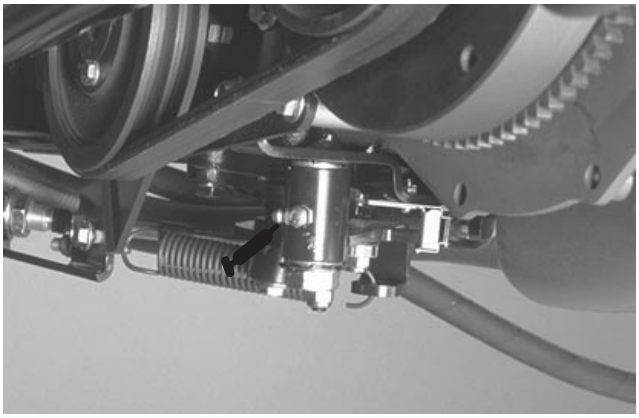

Figuur 50

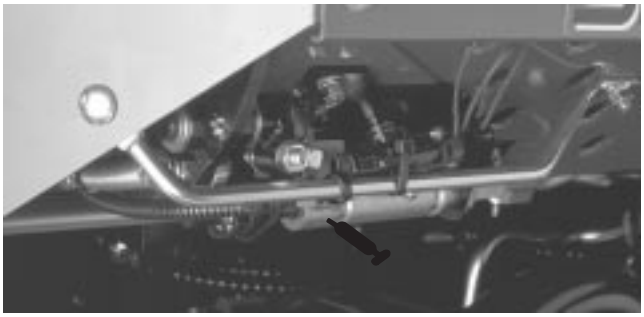

Figuur 51

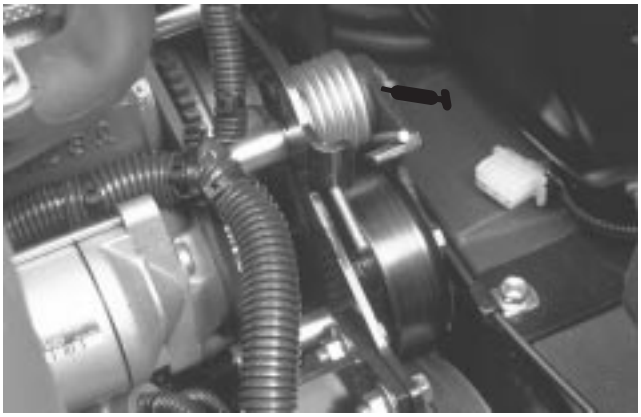

Figuur 52



Figuur 53



Figuur 54
(Zie opmerking)

Onderhoud

Opmerking: Bepaal vanuit de normale bedieningspositie de linker- en rechterzijde van de machine.

Aanbevolen onderhoudsschema

Onderhoudsinterval	Onderhoudsprocedure
Na de eerste 10 bedrijfsuren	• Spanning van riem van ventilator en wisselstroomdynamo controleren • Hydraulische filter vervangen • Wielmoeren aandraaien
Na de eerste 50 bedrijfsuren	• Oliefilter vervangen • Motortoerental controleren (stationair en vol gas)
Om de 50 bedrijfsuren	• Luchtfilter, stof-cup en burp-klep controleren • Vet in alle smeernippels spuiten • Motorolie verversen • Aansluitingen van de accukabels controleren • Spanning van riem van ventilator en wisselstroomdynamo controleren • Het peil van de accuvloeistof controleren.
Om de 100 bedrijfsuren	• Oliefilter vervangen • Tractieriem controleren
Om de 200 bedrijfsuren	• Luchtfilter vervangen • Hydraulische filter vervangen • Wielmoeren aandraaien
Om de 400 bedrijfsuren	• Hydraulische vloeistof verversen • Brandstoffilter/waterafscheider vervangen • Brandstoffilter vervangen • Beweging van de tractiekabel controleren • Sterstuk op slijtage controleren • Motortoerental controleren (stationair en vol gas)
Om de 800 bedrijfsuren	• Kleppen afstellen
Om de 1000 bedrijfsuren	• Loszittende slangen vervangen • Veiligheidsschakelaars vervangen • Koelsysteem – Schoonspoelen/koelvloeistof vervangen • Brandstoftank – Aftappen en schoonspoelen • Hydraulische tank – Aftappen en schoonspoelen

Voorzichtig

Als u het sleuteltje in het contact laat, bestaat de kans dat iemand de motor per ongeluk start waardoor u of andere omstanders ernstig letsel kunnen oplopen.

Haal het sleuteltje uit het contact en maak de bougiekabel los voordat u onderhoudswerkzaamheden uitvoert aan de machine. Druk de kabel opzij, zodat deze niet onbedoeld contact kan maken met de bougie.

Controlelijst Dagelijks Onderhoud

Gelieve deze pagina te kopiëren ten behoeve van gebruik bij routinecontroles.

	Voor week van:						
Gecontroleerde item	Ma.	Di.	Wo.	Do.	Vr.	Za.	Zo.
Werking van Interlocksysteem controleren							
Werking van de remmen controleren							
Brandstofpeil controleren							
Motoroliepeil controleren							
Koelvloeistofpeil controleren							
Brandstoffilter/Waterafscheider controleren							
Luchtfilter, stof-cup, burp-klep controleren							
Radiator en scherm op rommel controleren							
Controleren of motor ongewone geluiden maakt[1]							
Controleren op ongewone geluiden tijdens gebruik							
Peil van hydraulische vloeistof controleren							
Hydraulische slangen controleren op beschadigingen							
Controleren op lekkages							
Bandenspanning controleren							
Werking van instrumenten controleren							
Contact tussen de snijplaat en de messenkooi controleren							
Maaihoogte-instelling controleren							
Vet in alle smeerpunten spuiten[2]							
Beschadigde lak bijwerken							

[1]= Controleer de gloeibougie en de spuitmonden van de injector, als de motor moeilijk start, buitensporig veel rook afgeeft of ongelijkmatig loopt.

[2]= Onmiddellijk na elke wasbeurt, ongeacht de voorgeschreven interval.

Belangrijk Zie de gebruikershandleiding van de motor voor verdere onderhoudsprocedures.

Onderhoudsschema

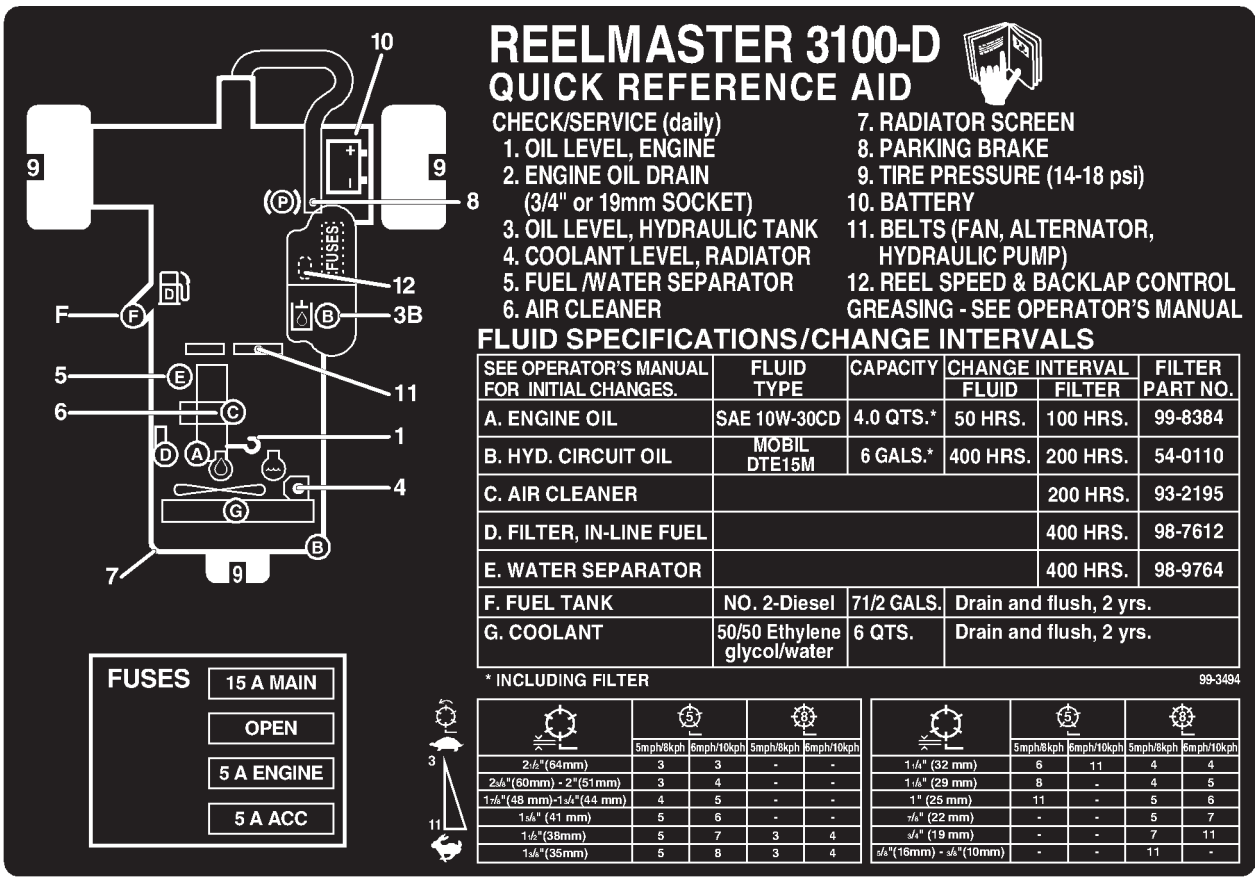

Motorkap verwijderen

De motorkap kan eenvoudig worden verwijderd om onderhoudswerkzaamheden in het motorgedeelte van de machine uit te voeren.

1. Ontgrendel en open de motorkap.
2. Verwijder de borgpen waarmee het draaipunt van de motorkap vastzit aan de bevestigingsbeugels.
3. Schuif de motorkap naar de rechterkant, til de andere kant omhoog en trek de motorkap uit de beugels.
4. Monteer de motorkap in de omgekeerde volgorde.

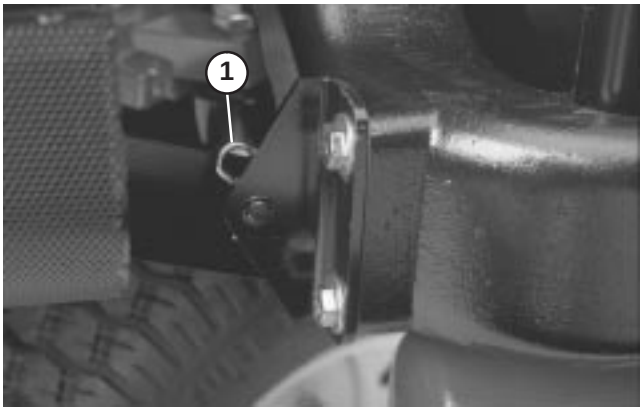

Figuur 55

1. Borgpen

Algemeen onderhoud van het luchtfilter

- Controleer het luchtfilterhuis op schade die mogelijk een luchtlek kan veroorzaken. Vervang een beschadigd luchtfilterhuis.
- Geef het luchtfilter om de 200 uur een onderhoudsbeurt (vaker in uiterst stoffige of vuile omstandigheden). Geef het luchtfilter niet te vaak een onderhoudsbeurt.
- Zorg ervoor dat het deksel goed afsluit rondom het luchtfilterhuis.

Onderhoud van het luchtfilter

1. Maak de sluitingen los waarmee het deksel van het luchtfilter is bevestigd aan het luchtfilterhuis. Haal het deksel los van het luchtfilterhuis. Reinig de binnenkant van het luchtfilterdeksel.

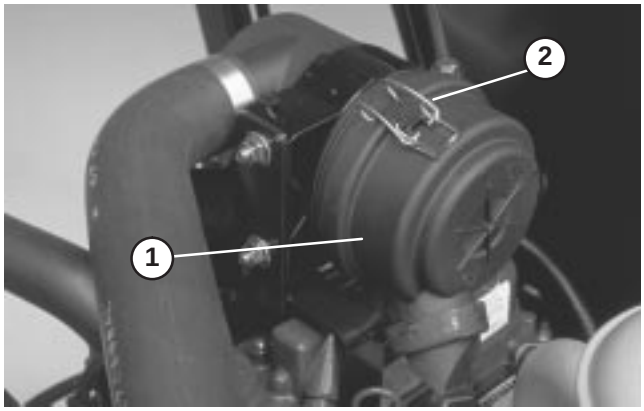

Figuur 56

1. Stof-cup van luchtfilter
2. Sluitingen van het luchtfilter

2. Schuif het filter voorzichtig uit het luchtfilterhuis om zo weinig mogelijk stof te verplaatsen. Zorg ervoor dat u niet met het filter tegen het luchtfilterhuis stoot.

3. Inspecteer het filter en gooi het weg als het is beschadigd. Een beschadigd filter mag niet worden gewassen of opnieuw worden gebruikt.

4. Blaas persslucht van binnen naar buiten door het droge filterelement. Zorg dat de druk niet hoger is dan 689 kPa (100 psi) om beschadiging van het element te voorkomen.

5. Houd de spuitmond van de luchtslang minstens 5 cm van het filter en beweeg de spuitmond op en neer terwijl u het filterelement ronddraait. Inspecteer het filter op gaten en scheuren door het filter tegen een felle lichtbron te houden en er doorheen te kijken.

6. Inspecteer het nieuwe filter op transportschade. Controleer het uiteinde van het filter dat moet aansluiten. Een beschadigd filter mag niet worden gemonteerd.

7. Plaats het nieuwe filter in het luchtfilterhuis. Zorg ervoor dat het filter goed afsluit door de buitenring van het filter aan te drukken tijdens het plaatsen. Druk niet op het flexibele midden van het filter.

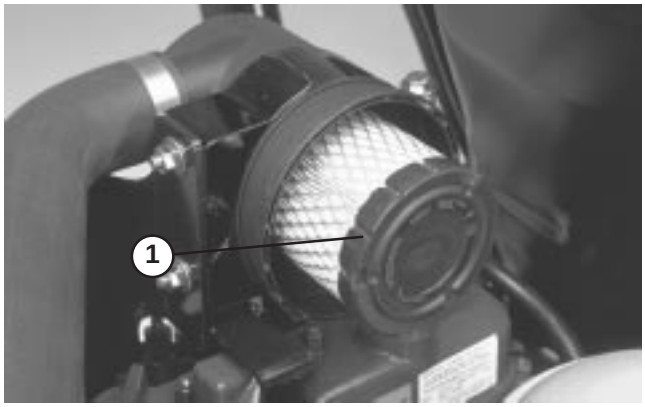

Figuur 57

1. Filterelement

8. Plaats het deksel terug en maak de sluitingen vast. Zorg ervoor dat de bovenkant van het deksel boven is.

Motorolie en filter

Ververs de olie en vervang het filter na de eerste 50 bedrijfsuren; ververs daarna de olie om de 50 bedrijfsuren en vervang het oliefilter om de 100 bedrijfsuren.

1. Verwijder de aftapplug en laat de olie in een opvangbak lopen. Als er geen olie meer naar buiten stroomt, plaatst u de aftapplug terug.

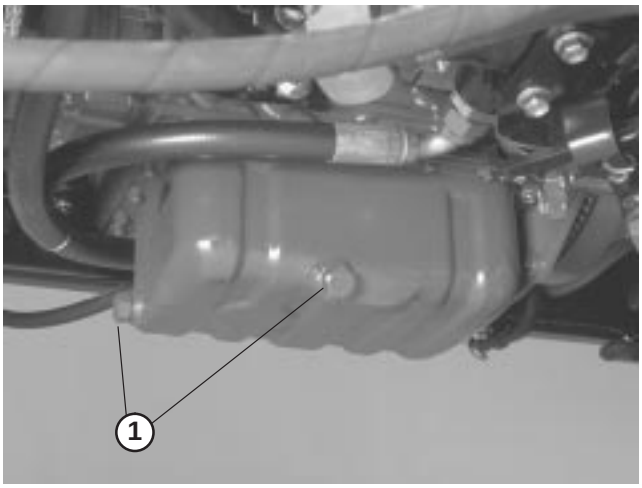

Figuur 58

1. Aftapplug motorolie

2. Verwijder het oliefilter. Smeer een dun laagje schone olie op de nieuwe filterpakking voordat u deze vastschroeft. NIET TE VAST AANDRAAIEN.

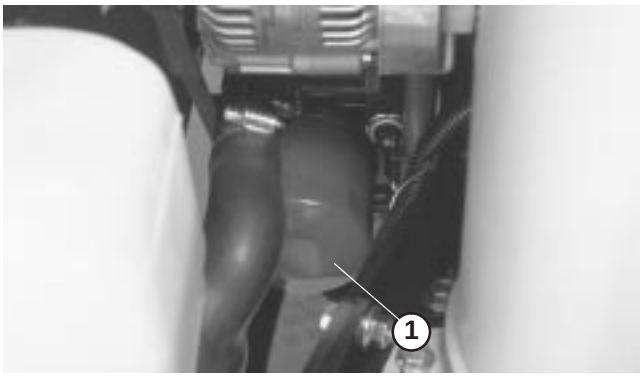

Figuur 59

1. Motoroliefilter

3. Carter bijvullen met motorolie; zie Motorolie controleren.

Brandstofsysteem

Brandstoftank

De brandstoftank moet om de 2 jaar worden afgetapt en gereinigd. Ook moet de tank worden afgetapt en gereinigd als het brandstofsysteem vervuild raakt of wanneer de machine voor langere tijd gestald gaat worden. Gebruik schone brandstof om de tank uit te spoelen.

Brandstofleidingen en -verbindingen

Controleer de brandstofleidingen en -verbindingen om de 400 bedrijfsuren of jaarlijks, waarbij de kortste periode moet worden aangehouden. Inspecteer op slijtage, beschadigingen of loszittende verbindingen.

Waterafscheider

Verwijder dagelijks water of ander vuil uit de waterafscheider (Fig. 60).

1. Plaats een schone opvangbak onder het brandstoffilter.
2. Draai de aftapplug aan de onderkant van de filterbus los. Draai de plug weer vast na het aftappen.

Vervang de filterbus om de 400 bedrijfsuren.

1. Reinig de omgeving van de plaats waar de filterbus wordt gemonteerd.
2. Verwijder de filterbus en reinig de plaats waar deze wordt gemonteerd.
3. Smeer schone olie op de pakking van de filterbus.
4. Monteer de filterbus met de hand totdat de pakking contact maakt met het montagevlak en draai deze vervolgens nog een halve slag verder.

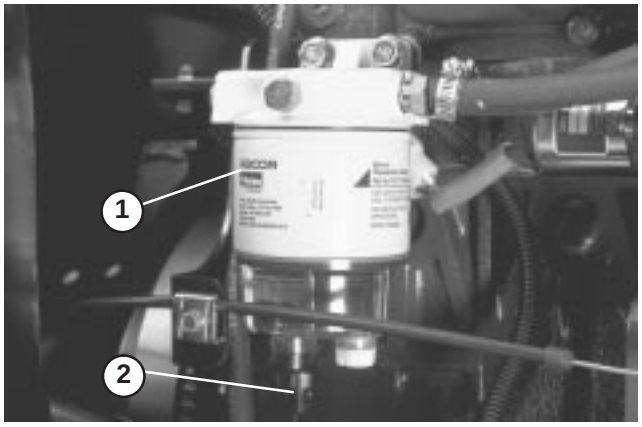

Figuur 60

1. Waterafscheider
2. Aftapplug

Brandstoffilter vervangen

Vervang het brandstoffilter aan de binnenkant van de framerail onder de waterafscheider om de 400 uur of jaarlijks, waarbij de kortste periode moet worden aangehouden.

1. Draai de schroef los waarmee het filter is bevestigd aan het framerail.
2. Klem de beide brandstofslangen die zijn aangesloten op het brandstoffilter, op zodanige wijze samen dat de brandstof niet kan weglekken als de slangen worden verwijderd.
3. Haal de slangklemmen op beide uiteinden van het filter los en trek de brandstofslangen van het filter af.

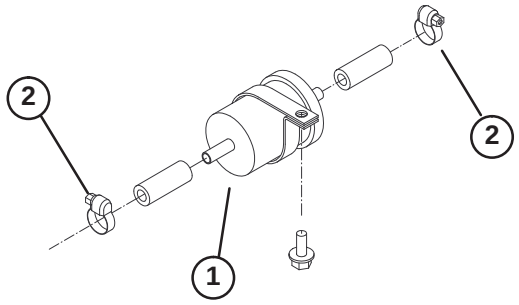

Figuur 61

1. Brandstoffilter
2. Slangklem

4. Schuif de slangklemmen op de uiteinden van de brandstofslangen. Druk de brandstofslangen op het brandstoffilter en zet deze vast met de slangklemmen. Let erop dat de pijl op de zijkant van het filter in de richting van de injectiepomp wijst.

Gevaar

In bepaalde omstandigheden zijn dieselbrandstof en brandstofdampen uiterst ontvlambaar en explosief. Brand of explosie van brandstof kan brandwonden of materiële schade veroorzaken.

- **Gebruik een trechter of tuit; brandstof uitsluitend in de open lucht bij een afgezette of koude motor bijvullen. Eventueel gemorste brandstof opnemen.**
- **Vul de brandstoftank niet helemaal vol. Vul de brandstoftank tot maximaal 2,5 cm vanaf de onderkant van de vulbuis. Deze ruimte in de tank is nodig voor het uitzetten van de brandstof.**
- **Rook nooit wanneer u met brandstof bezig bent en houd de brandstof weg van open vlammen of vonken.**
- **Bewaar de brandstof in schone, veilige en goedgekeurde containers en zorg ervoor dat de dop op zijn plaats blijft.**

Injectors ontluchten

Opmerking: Deze procedure mag uitsluitend worden toegepast als het brandstofsysteem is ontlucht met behulp van de normale ontluchtingsprocedures en de motor niet start; zie Brandstofsysteem ontluchten.

1. Draai de leidingconnector naar spuitmond nr. 1 en de houder los.

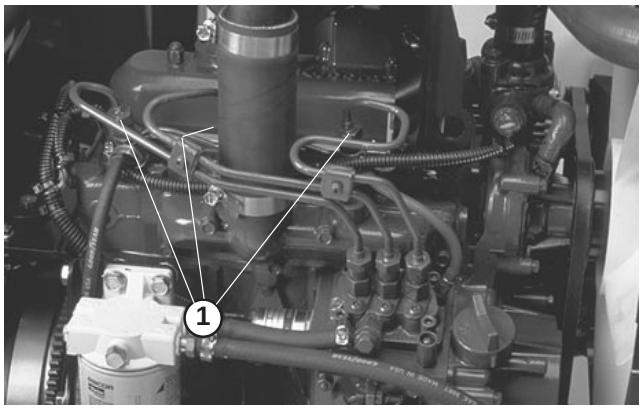

Figuur 62

1. Brandstofinjectors (3)

2. Zet de gashendel op SNEL.
3. Draai het contactsleuteltje op START en bekijk hoe de brandstof om de connector stroomt. Draai het sleuteltje op UIT wanneer u een ononderbroken straal ziet.
4. Draai de leidingconnector goed vast.
5. Herhaal dit bij de andere spuitmonden.

Koelsysteem van de motor reinigen

Reinig elke dag de oliekoeler en de radiator. Vaker reinigen bij gebruik in vuile omstandigheden.

- Zet de motor af en open de motorkap. Verwijder grondig al het vuil dat zich rond het motorgedeelte bevindt.
- Verwijder het inspectieluik.

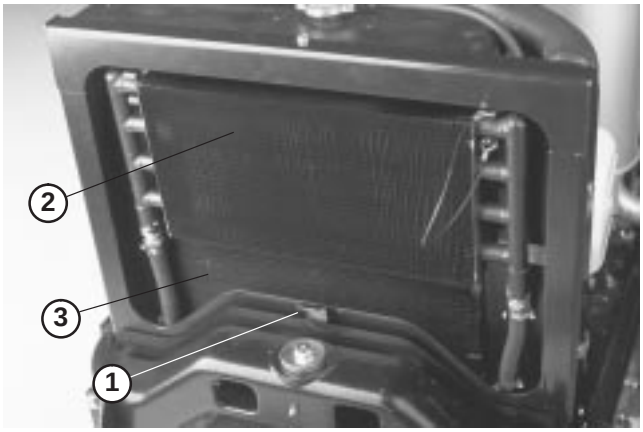

Figuur 63

1. Inspectieluik
2. Oliekoeler
3. Radiator

- Verwijder het inspectieluik. Maak de oliekoeler los en kantel deze naar achteren. Reinig beide zijden van de oliekoeler en de omgeving van de radiator grondig met water of perslucht. Kantel de oliekoeler weer in positie.



Figuur 64

- Plaats het inspectieluik en sluit de motorkap.

Onderhoud van de riemen van de motor

De conditie en de spanning van alle riemen moeten na de eerste gebruiksdag worden gecontroleerd en vervolgens om de 100 bedrijfsuren.

Wisselstroomdynamo/ventilatorriem

1. Open de kap.
2. Controleer de spanning door de riem midden tussen de poelies van de wisselstroomdynamo en de krukas in te drukken met een kracht van ongeveer 98 N. De riem moet een speling van 11 mm hebben. Als de speling niet correct is, gaat u verder met stap 3. Als de speling correct is, gaat u verder.
3. Draai de bout los waarmee de beugel is bevestigd aan de motor, alsmede de bout waarmee de wisselstroomdynamo is bevestigd aan de beugel.
4. Plaats een rolkoevoet tussen de wisselstroomdynamo en de motor en wrik de wisselstroomdynamo los.
5. Als de juiste spanning is verkregen, draait u de wisselstroomdynamo en de bouten van de beugel vast om de afstelling te borgen.

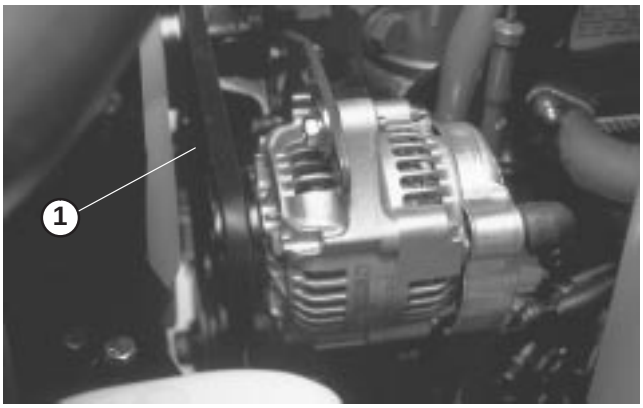

Figuur 65

1. Wisselstroomdynamo/ventilatorriem

De Hydrostat aandrijfriem vervangen

1. Steek een dopschroevendraaier of een stukje buis in het uiteinde van de spanveer van de riem.

Waarschuwing

Wees voorzichtig als u de veer ontspant omdat de veerbelasting hoog is.

2. Druk het uiteinde van de veer omlaag en naar voren om deze los te maken van de beugel en de veerspanning op te heffen.
3. Riem vervangen.
4. Om de veer te spannen, moet u de procedure in de omgekeerde volgorde uitvoeren.

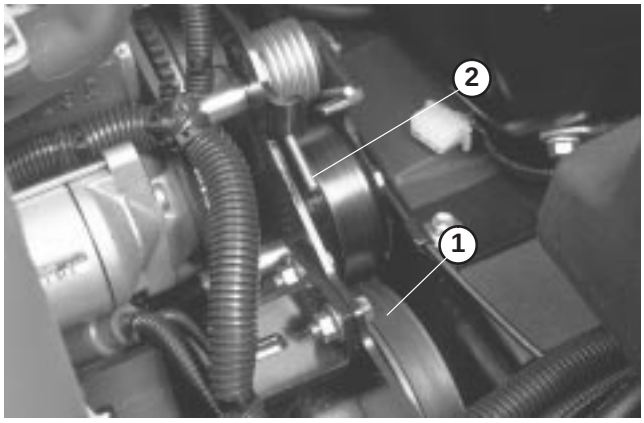

Figuur 66

1. Hydrostat aandrijfriem
2. Uiteinde van veer

De gashendel afstellen

1. Zet de gashendel naar achteren zodat deze tegen de gleuf in het bedieningspaneel aan komt.
2. Maak de kabelklem van de gaskabel op de hefboomarm van de injectiepomp los.

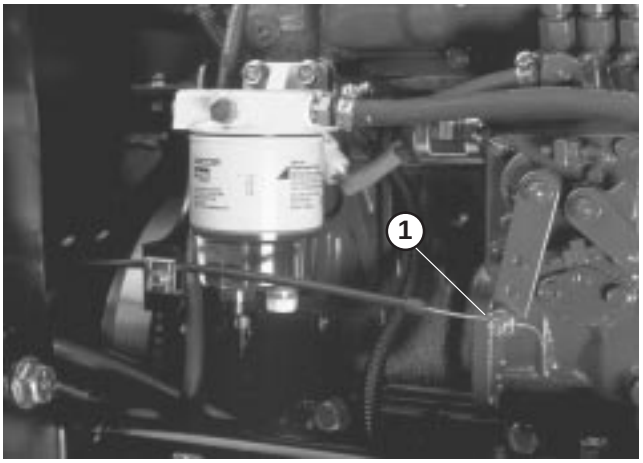

Figuur 67

1. Hefboomarm van injectiepomp

3. Houd de hefboomarm van de injectiepomp tegen de regelschroef voor het stationair toerental en zet de kabelklem vast.
4. Draai de schroeven los waarmee de gashendel is bevestigd aan het bedieningspaneel.
5. Duw de gashendel helemaal naar voren.
6. Schuif de aanslagplaat tegen de gashendel aan en draai de schroeven vast waarmee de gashendel is bevestigd aan het bedieningspaneel.
7. Als de gashendel tijdens het gebruik niet in positie blijft, moet u de borgmoer waarmee de frictieregelaar op de gashendel wordt vastgezet, aandraaien met een torsie van 4,5-6,2 Nm. De kracht die nodig is om de gashendel te bedienen, mag maximaal 89 N zijn.

Hydraulische vloeistof verversen

Ververs de hydraulische vloeistof in normale omstandigheden om de 400 bedrijfsuren. Als de vloeistof verontreinigd raakt, moet u contact opnemen met uw plaatselijke TORO-dealer omdat het systeem dient te worden schoongespoeld. Verontreinigde hydraulische vloeistof ziet er in vergelijking met schone vloeistof melkachtig of zwart uit.

1. Zet de motor af en open de motorkap.
2. Maak de hydraulische leiding los of verwijder het hydraulische filter en laat de hydraulische vloeistof in een opvangbak lopen. Monteer de leiding weer wanneer er geen hydraulische vloeistof meer naar buiten stroomt.

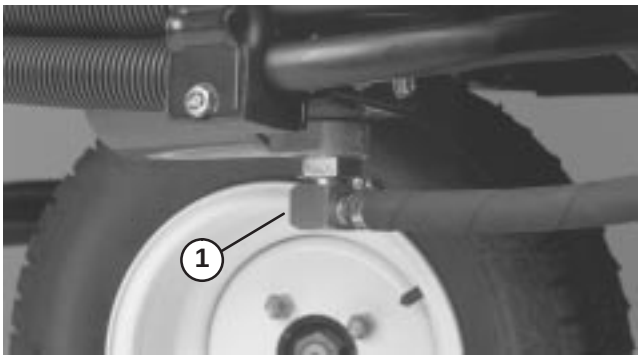

Figuur 68

1. Hydraulische leiding

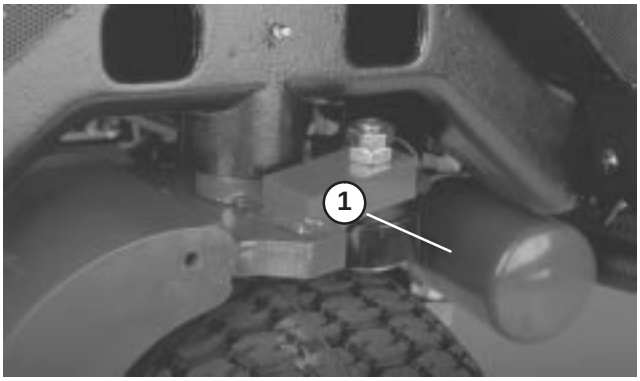

Figuur 69

1. Hydraulische filter

3. Vul het reservoir met ongeveer 13 liter hydraulische vloeistof. Zie Hydraulische vloeistof controleren.

Belangrijk Gebruik uitsluitend de voorgeschreven typen hydraulische vloeistof. Andere vloeistoffen kunnen schade aan het systeem veroorzaken.

4. Plaats de dop weer op het reservoir. Start de motor en gebruik alle hydraulische bedieningsorganen om de hydraulische vloeistof door het hele systeem te verspreiden. Controleer ook op lekkages. Zet daarna de motor af.
5. Controleer het vloeistofpeil en vul voldoende vloeistof bij totdat het peil de VOL-markering op de peilstok bereikt. VUL NIET TE VEEL VLOEISTOF BIJ.

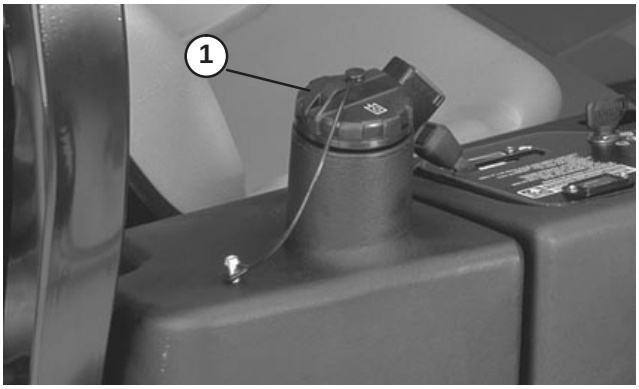

Figuur 70

1. Hydraulische reservoir

Hydraulische filter vervangen

Het hydraulische filter moet na de eerste 10 bedrijfsuren worden vervangen en vervolgens om de 200 bedrijfsuren of jaarlijks, waarbij de kortste periode moet worden aangehouden. Als u het filter vervangt, moet u een origineel Toro-oliefilter monteren. De hydraulische vloeistof moet om de 400 bedrijfsuren worden ververst of jaarlijks, waarbij de kortste periode moet worden aangehouden.

Gebruik ter vervanging het Toro-filter (Onderdeelnr. 54–0110).

Belangrijk **Als een ander filter wordt gebruikt, kan de garantie van bepaalde onderdelen komen te vervallen.**

1. Plaats de machine op een horizontaal oppervlak, laat de maaidekken neer, zet de motor af, stel de parkeerrem in werking en verwijder het sleuteltje uit het contact.
2. Trek de slang van de bevestigingsplaat van het filter.
3. Reinig de omgeving van de plaats waar het filter wordt gemonteerd. Plaats een opvangbak onder het filter en verwijder het filter.
4. Smeer de nieuwe filterpakking en vul het filter met hydraulische vloeistof.
5. Zorg ervoor dat de plaats waar het filter wordt bevestigd, schoon is. Draai het nieuwe filter totdat de pakking contact maakt met de bevestigingsplaat. Schroef het filter vervolgens nog een halve slag verder vast.
6. Start de motor en laat deze ongeveer twee minuten lopen om lucht uit het systeem te verwijderen. Zet de motor af en controleer op olielekkages.

Hydraulische slangen en leidingen controleren

Controleer dagelijks de hydraulische leidingen en slangen op lekkages, kinken, loszittende steunen, slijtage, loszittende aansluitingen, slijtage door weersinvloeden en de inwerking van chemicaliën. Voer alle noodzakelijke reparaties uit voordat u de machine weer in gebruik neemt.

Waarschuwing

Hydraulische vloeistof die onder druk ontsnapt, kan door de huid heen dringen en letsel veroorzaken.

- **Controleer of alle hydraulische slangen en leidingen in goede staat verkeren en alle hydraulische aansluitingen en verbindingsstukken stevig vastzitten voordat u druk zet op het hydraulische systeem.**
- **Houd lichaam en handen uit de buurt van kleine lekgaten of spuitmonden waaruit onder hoge druk hydraulische vloeistof ontsnapt.**
- **U kunt lekken in het hydraulische systeem opsporen met behulp van karton of papier.**
- **Hef alle druk in het hydraulische systeem op veilige wijze op, voordat u werkzaamheden gaat verrichten aan het hydraulische systeem.**
- **Waarschuw onmiddellijk een arts als er hydraulische vloeistof is geïnjecteerd in de huid.**

De tractie-aandrijving afstellen voor de neutraalstand

Als de machine “kruipt” wanneer het tractiepedaal in de neutraalstand staat, moet de afstelnok van de tractie worden afgesteld.

1. Parkeer de machine op een horizontaal oppervlak en zet de motor af.
2. Krik de machine omhoog zodat deze met één voorwiel en de achterwiel vrijkomt van de grond, en plaats steunblokken onder het frame.

Waarschuwing

Één voorwiel en achterwiel moeten vrijkomen van de grond, omdat anders de machine tijdens de afstelling zal bewegen. Zorg ervoor dat de machine is ondersteund, zodat deze niet per ongeluk naar beneden kan vallen, waardoor iemand die zich daaronder bevindt, letsel kan oplopen.

3. Draai de borgmoer op de afstelnok van de tractie los.

Waarschuwing

De motor moet lopen zodat een laatste afstelling van de afstelnok van de tractie kan worden uitgevoerd. Om mogelijk lichamelijk letsel te voorkomen, moet u uw gezicht, handen, voeten en andere lichaamsdelen uit de buurt van de geluiddemper, andere hete delen van de motor en draaiende onderdelen houden.

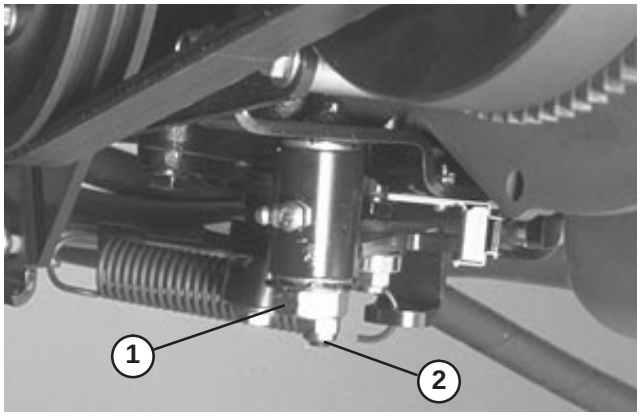

Figuur 71

1. Afstelnok van de tractie
2. Borgmoer

4. Start de motor en draai de zeskantige moer van de afstelnok in beide richtingen om de middelste positie van het bereik van de neutraalstand te bepalen.
5. Draai de borgmoer aan om de afstelling te borgen.
6. Zet de motor af.
7. Haal de steunblokken weg en laat de machine neer op de grond. Maak een proefrit met de machine om er zeker van te zijn dat deze niet kruipt.

Parkeerrem afstellen

Controleer de afstelling om de 200 bedrijfsuren.

1. Draai de stelschroef los waarmee de knop is bevestigd aan de parkeerremhendel.
2. Draai aan de knop totdat een kracht van 133-178 N. nodig is om de hendel te bedienen.
3. Draai de stelschroeven weer vast nadat u de parkeerrem heeft afgesteld.

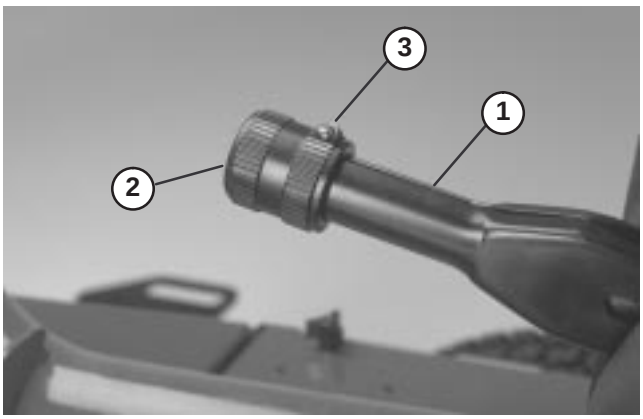

Figuur 72

1. Parkeerremhendel
2. Knop
3. Stelschroef

Accu-onderhoud

Waarschuwing

CALIFORNIË

Proposition 65 Waarschuwing

Accuklemmen, accupolen en dergelijke onderdelen bevatten lood en loodverbindingen. Van deze stoffen is bekend dat ze kanker en schade aan de voortplantingsorganen veroorzaken. *Was altijd uw handen nadat u met deze onderdelen in aanraking bent geweest.*

1. Het accuzuur moet op het juiste peil worden gehouden en de bovenkant van de accu moet schoon blijven. Indien de machine wordt opgeslagen in een zeer hete omgeving, zal de accu sneller ontladen dan wanneer de machine in een koele omgeving wordt opgeslagen.
2. Controleer het zuurpeil om de 25 bedrijfsuren of om de 30 dagen, wanneer de machine is opgeslagen.
3. U kunt het peil in de cellen bijhouden met gedestilleerd of gedemineraliseerd water. Vul de cellen niet hoger dan de onderkant van de sleufring in elke cel. Plaats de vuldoppen en zorg ervoor dat de luchtgaten naar de achterkant wijzen (in de richting van de brandstoftank).

Voorzichtig

Draag een veiligheidsbril en rubberen handschoenen wanneer u met accuzuur werkt. Laad de accu op in een goed geventileerde ruimte zodat de gassen die tijdens het laden vrijkomen, kunnen verdampen. Aangezien de gassen explosief zijn, moet u open vuur en elektrische vonken uit de buurt van de accu vandaan houden; rook niet. Inhalering van de gassen kan misselijkheid veroorzaken. Haal de stekker van de lader uit het stopcontact voordat u de draden van de oplader aan de accuklemmen vast- of losmaakt.

4. Houd de bovenkant van de accu schoon door deze af en toe te reinigen met een borstel die in een oplossing van ammoniak of natriumbicarbonaat is gedompeld. Spoel de bovenkant na het reinigen af met water. Verwijder nooit de vuldoppen bij het reinigen.
5. De accukabels moeten stevig op de accupolen zitten zodat ze goed contact maken.

Waarschuwing

Als u kabels aansluit op de verkeerde accupool, kan dit leiden tot lichamelijk letsel en/of beschadiging van het elektrische systeem.

6. Als er op de accupolen corrosie ontstaat, moet u de kabels losmaken, de min (–) kabel eerst, en de klemmen en polen afzonderlijk schoonkrabben. Zet de kabels weer vast, de plus (+) kabel eerst, en smeer de accupolen in met petrolatum.
7. Als u werkzaamheden aan het elektrische systeem verricht, moet u altijd de accukabels, de aardingskabel (–) eerst, loskoppelen om mogelijke beschadiging van de bedrading tengevolge van kortsluiting te voorkomen.

Opslag van de accu

Als u de machine langer dan 30 dagen gaat opslaan, moet u de accu verwijderen en volledig opladen. U moet de accu apart opslaan of in de machine laten zitten. De accukabels mogen niet aangesloten zijn op de accu als u deze in het voertuig laat zitten. Sla de accu op in een koele omgeving om te voorkomen dat de batterij snel ontlaadt. Om te voorkomen dat de accu bevriest, moet deze volledig zijn opgeladen. Het soortelijk gewicht van een volledig opgeladen batterij is 1.265–1.299.

Zekeringen

De zekeringen in het elektrische systeem van de machine bevinden zich onder de kap van het bedieningspaneel.

Wetten

Gevaar

OM LICHAMELIJK OF DODELIJK LETSEL TE VOORKOMEN:

- **Houd uw handen en voeten altijd uit de buurt van de messenkooien als de motor loopt.**
- **Tijdens het wetten kunnen de messenkooien tot stilstand komen en dan weer starten.**
- **Probeer de messenkooien nooit met uw handen of voeten opnieuw in werking te stellen.**
- **Stel de messenkooien niet af als de motor loopt.**
- **Als de messenkooi blijft vastzitten, moet u de motor afzetten voordat u de messenkooi probeert opnieuw op gang brengen.**

1. Plaats de machine op een schoon, horizontaal oppervlak, laat de maaidekken neer, zet de motor af, stel de parkeerrem in werking en verwijder het sleuteltje uit het contact.
2. Verwijder de kap van de console, zodat de bedieningsorganen zichtbaar zijn.
3. Draai de wet-knop in de wet-stand. Zet de knop van de toerenregeling van de messenkooien op stand 1.

Opmerking: De stoelschakelaar wordt omgeleid als de wet-knop in de wet-stand staat. De bestuurder hoeft niet in de stoel te zitten, maar de parkeerrem moet zijn ingeschakeld, omdat anders de motor niet zal lopen.

Voorzichtig

U mag de wet-knop nooit van de maaistand in de wet-stand zetten wanneer de motor loopt, omdat hierdoor schade aan de messenkooien kan ontstaan.

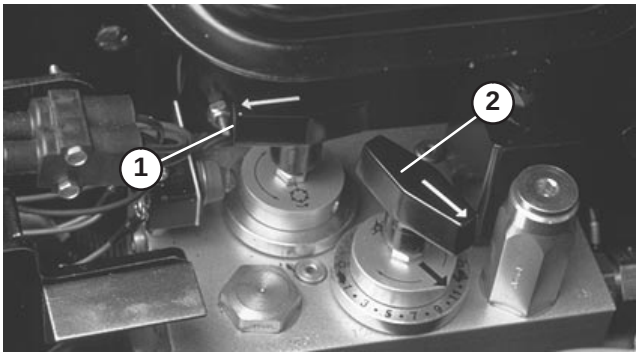

Figuur 73

1. Wet-knop
2. Knop voor toerenregeling van messenkooien

4. Stel het contact tussen de messenkooi en de snijplaat af en zorg ervoor dat dit geschikt is voor het wetten bij alle maaidekken. Start de motor en laat deze op een laag stationair toerental lopen.
5. Schakel de messenkooien in door de aftakas vanaf het instrumentenpaneel in te schakelen.
6. Breng de wet-pasta aan met de borstel met een lange steel.

Voorzichtig

Wees voorzichtig als u de messenkooi wet, omdat contact met de messenkooi of andere bewegende onderdelen letsel kan veroorzaken.

7. Als u de maaidekken tijdens het wetten wilt afstellen, moet u de messenkooien uitschakelen en de motor afzetten. Na de afstelling herhaalt u stappen 4–6.
8. Als u klaar bent met wetten, moet u de motor uitschakelen, de wet-knop op de MAAI-stand draaien, de regeling van het toerental van de messenkooi op de gewenste maai-instelling zetten en alle wet-pasta van de maaidekken afspoelen.

Opmerking: Aanvullende instructies en procedures m.b.t. wetten vindt u in de handleiding Slijpen van Toro-maaimachines met messenkooien en roterende messen, documentnr. 80–300SL.

Opmerking: Voor een betere snijrand moet u de voorkant van de snijplaat bijvijlen als u klaar bent met wetten. Hiermee verwijdert u bramen of ruwe randen die kunnen zijn ontstaan op de snijrand.

Elektrisch schema

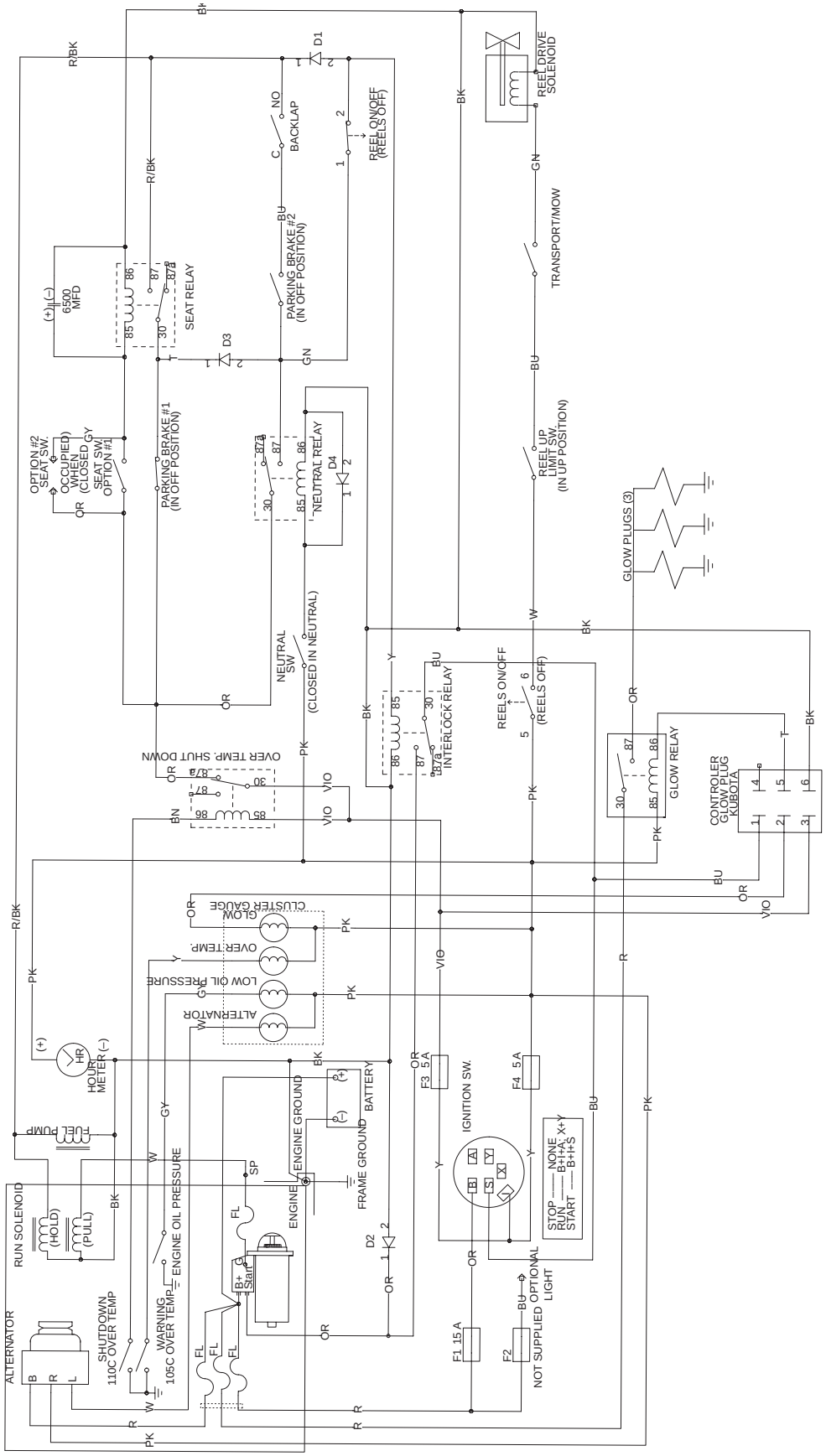

Hydraulisch schema

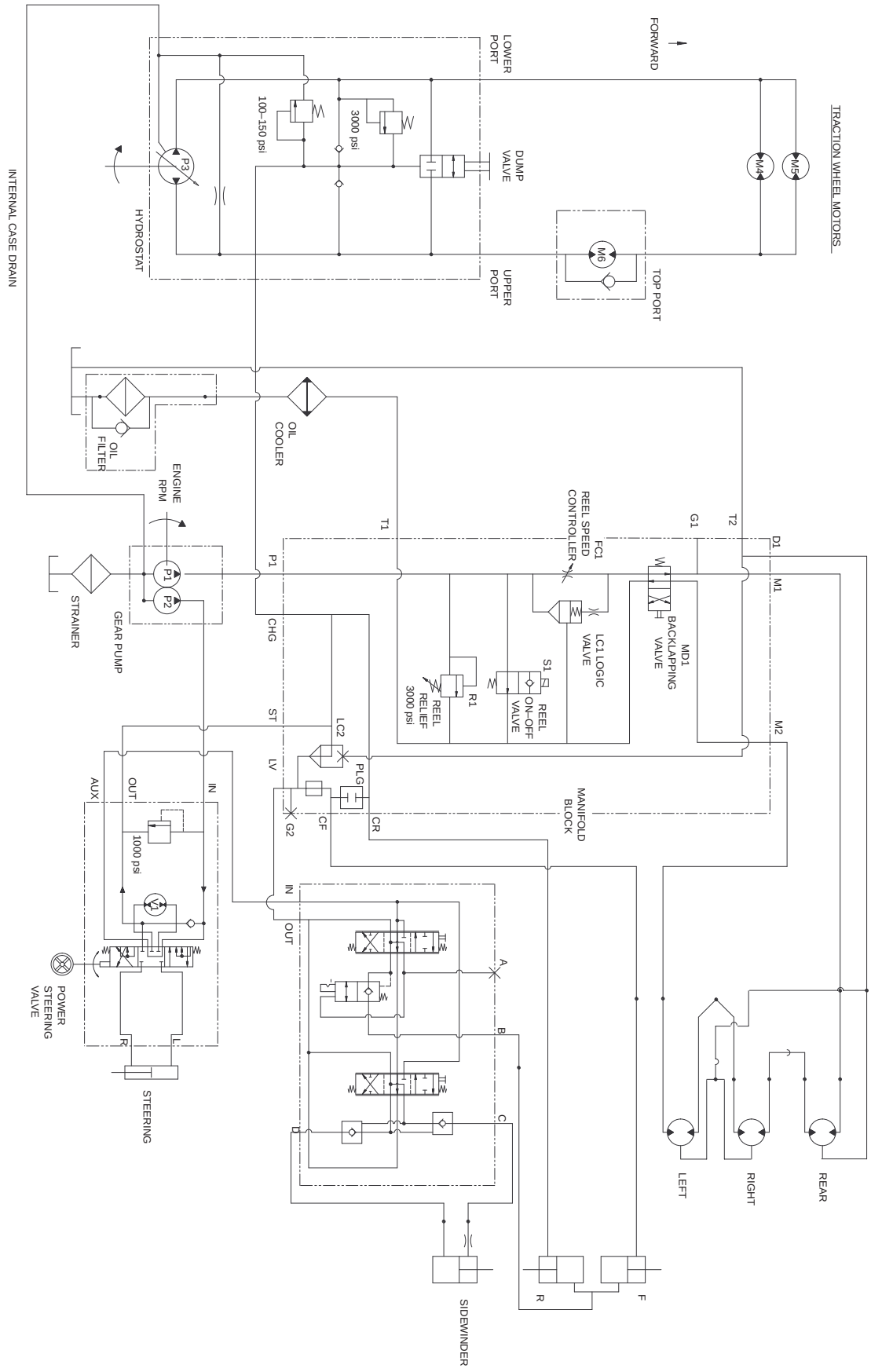

Stalling

Tractie-eenheid

- Reinig de tractie-eenheid, de maaidekken en de motor grondig.
- Bandenspanning controleren. Breng alle banden op een spanning van 96,5-124 kPa (14–18 psi).
- Controleer of alle bevestigingen vastzitten; zet ze vast indien nodig.
- Smeer of olie alle smeer- en draaipunten. Neem overtollig vet op.
- Smeer dunvloeibare olie over de hele lengte van de dwarsbuis van de Sidewinder (Model 03201) om roestvorming te voorkomen. Na de stalling moet u alle olie afvegen.
- Plaatsen waar de lak is bekrast, beschadigd of geroest, moeten licht geschuurd en bijgewerkt worden. Eventuele deuken in de metalen carrosserie uitdeuken.
- Verricht de volgende onderhoudswerkzaamheden aan de accu en de kabels:
    - Haal de accuklemmen los van de accupolen.
    - Reinig de accu, de klemmen en de polen met behulp van een staalborstel en een oplossing van zuiveringszout (natriumbicarbonaat).
    - Smeer een dun laagje Grafo 112X-vet (Toro onderdeelnr. 505-47) of petrolatum op de kabelklemmen en de accupolen om corrosie te voorkomen.
    - Laad de accu om de 60 dagen gedurende 24 uur langzaam op om loodsulfatie van de accu te voorkomen.

Motor

- Tap de motorolie af uit het carter en plaats de aftapplug weer terug.
- Verwijder het oliefilter en gooi het weg. Plaats een nieuw oliefilter.
- Vul het oliecarter met ongeveer 3,8 liter SAE10W-30 motorolie.
- Start de motor en laat deze ongeveer twee minuten stationair lopen.
- Zet de motor af.
- Tap alle brandstof goed af uit de brandstoftank, de brandstofleidingen, het brandstoffilter/waterafscheider.
- Spoel de brandstoftank om met verse, schone dieselbrandstof.
- Zet alle onderdelen van het brandstofsysteem goed vast.
- Zorg ervoor dat het luchtfilter grondig worden gereinigd en een onderhoudsbeurt krijgt.
- Plak de luchtfilterinlaat en de uitlaat af met weerbestendige tape.
- Controleer de antivriesbescherming en vul zoveel bij als nodig is met het oog op de plaatselijk te verwachten minimumtemperatuur.


TORO®