Form No. 3444-799 Rev B

TORO®

Count on it.

Ръководство за оператора

60 V акумулаторен снегорин Power Shovel™

Номер на модела 31803T—Сериен номер 323000000 и следващ

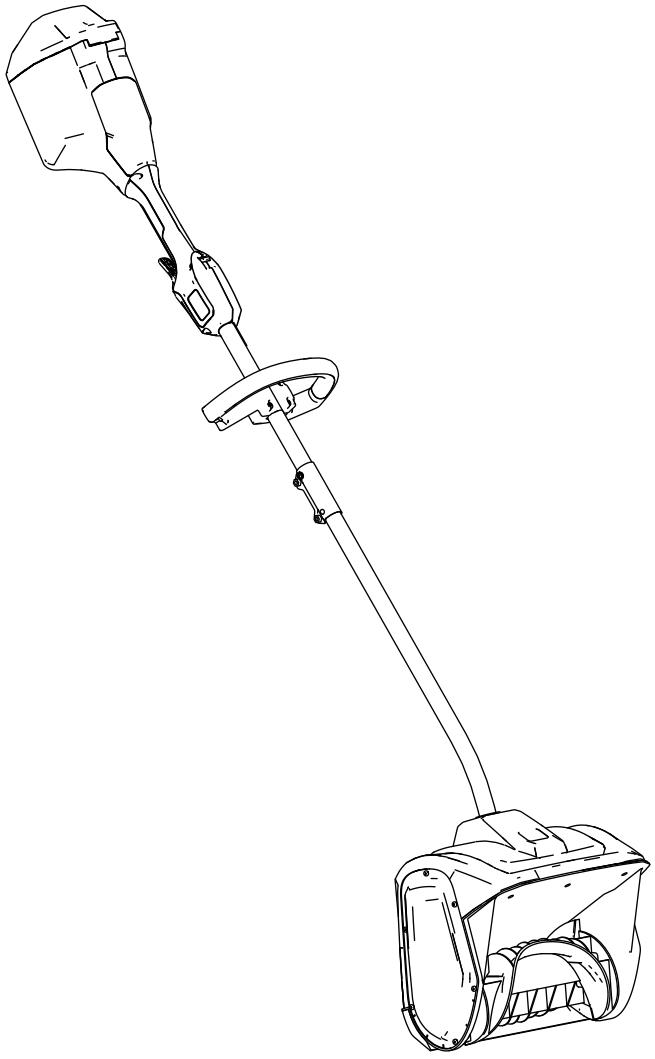

Регистрирайте се на www.Toro.com.
Оригинални указания (БГ)

3444-799

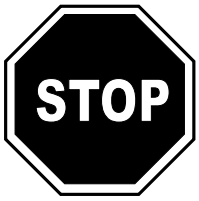

За съдействие, моля, вижте обучаващите видеоматериали на www.Toro.com/support или се свържете с Вашия упълномощен дилър за сервизно обслужване, преди да върнете този продукт.

Въведение

Този продукт е предназначен за битови потребители. Проектиран е за премахване на до 15 см сняг от вътрешни дворове, тротоари и малки алеи. Не е проектиран за премахване на други материали освен сняг, не е проектиран и за почистване на повърхности с чакъл. Предназначен е за употреба само от възрастни. Проектиран е за използване с 60 V литиево-йонни батерии Toro. Тези акумулатори са проектирани да се зареждат само от 60 V литиево-йонни зарядни устройства Toro. Използването на тези продукти за цели, различни от предназначението им, може да бъде опасно за Вас и за околните.

Моделът 31803T не се доставя с акумулатор или със зарядно устройство.

Внимателно прочетете тази информация, за да се запознаете с правилния начин за работа и поддръжка на Вашия продукт, както и за да избегнете наранявания или повреждане на продукта. Вие носите отговорност за правилната работа с продукта и за безопасността.

Посетете www.Toro.com за допълнителна информация, включително съвети за безопасна работа, учебни материали, информация за аксесоари, помощ при намиране на дилър, или за регистриране на продукта.

Винаги когато се нуждаете от сервизно обслужване, от оригинални резервни части на Toro или от допълнителна информация, обърнете се към упълномощен за сервизно обслужване дилър на Toro или към Центъра за обслужване на клиентите на Toro, като не забравите да укажете модела и серийните номера на Вашия продукт. Фигура 1 указва мястото на данните за модела и серийния номер на продукта. Напишете номерата в предвиденото поле.

Важно: **За достъп до данни за гаранцията, резервните части и за друга информация за продукта можете да сканирате QR кода (ако има такъв) върху табелката със серийния номер с Вашето мобилно устройство.**

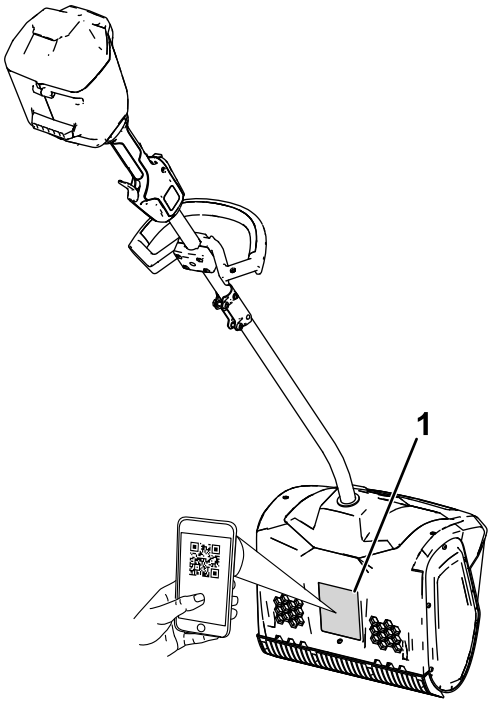

g427112

Фигура 1

1. Място на данните за модела и серийния номер.

Номер на модела _____

Сериен номер _____

© 2023—The Toro® Company
8111 Lyndale Avenue South
Bloomington, MN 55420

Свържете се с нас на www.Toro.com.
Отпечатано в Китай
Всички права запазени

Предупредителен символ за опасност

Предупредителният символ за опасност (Фигура 1), показан както в това ръководство, така и върху машината, идентифицира важни съобщения за безопасност, които трябва да бъдат спазени за избягване на злополуки.



g000502

Фигура 2

Предупредителен символ за опасност

Предупредителният символ за опасност се появява над информацията, която предупреждава за необезопасени действия или ситуации и е последван от думите **ОПАСНОСТ**, **ПРЕДУПРЕЖДЕНИЕ** или **ВНИМАНИЕ**.

ОПАСНОСТ указва непосредствена опасна ситуация, която, ако не бъде избегната, **ще** доведе до смърт или тежко телесно увреждане.

ПРЕДУПРЕЖДЕНИЕ указва възможна опасна ситуация, която, ако не бъде избегната, **може да** доведе до смърт или тежко телесно увреждане.

ВНИМАНИЕ указва възможна опасна ситуация, която, ако не бъде избегната, **може да** доведе до леко или средно телесно увреждане.

Това ръководство използва две други думи за привличане на вниманието към определена информация. **Важно** обръща внимание върху специализирана информация за машината, а **Забележка** подчертава обща информация, изискваща специално внимание.

Съдържание

Предупредителен символ за опасност 3
Безопасност 4
..... 4
Етикети с указания за безопасност и инструкции 7
Настройка 8
Разгъване на ръкохватката 8
Монтаж на спомагателната ръкохватка 9
Преглед на продукта 10
Технически данни 10
Приставки/аксесоари..... 10
Действие 11
Стартиране на машината 11
Изключване на машината.....11
Сваляне на акумулаторната батерия.....11
Съвети за ползване 12
Поддръжка 13
Смяна на стържещия нож..... 13
Сервизно обслужване 13
Съхранение 13
Отстраняване на неизправности 14

Безопасност
ВАЖНИ ИНСТРУКЦИИ ЗА БЕЗОПАСНОСТ

⚠ ВНИМАНИЕ

При използване на електрически уред винаги трябва да прочетете и да спазвате основните предпазни мерки и указания за безопасност, за да намалите риска от пожар, токов удар или нараняване, включително следното:

Прочетете всички указания

I. Обучение

1. Операторът на машината е отговорен за инциденти или опасности за други хора или имуществото им.
2. Преди да стартирате машината, прочетете и разберете съдържанието на това *Ръководство за оператора*. Уверете се, че всеки, използващ тази машина, е запознат с начина за работа, знае как бързо да я изключи и разбира предупрежденията.
3. Не разрешавайте на деца да работят или да си играят с машината, акумулатора или зарядното устройство; местни правила може да ограничават възрастта на оператора.
4. Не допускайте работа или обслужване на устройството от деца или персонал без необходимото обучение. Разрешавайте само на отговорни, обучени, запознати с инструкциите и физически способни лица да работят или да обслужват устройството.
5. Преди да използвате машината, акумулатора или зарядното устройство, прочетете всички инструкции и предупредителните обозначения върху тези продукти.
6. Запознайте се с органите за управление и правилното използване на машината, акумулатора и зарядното устройство.

II. Подготовка

1. Дръжте страничните лица и децата далеч от работния участък.
2. Никога не допускайте деца да боравят с машината.
3. Не работете с машината, без да са поставени на място всички предпазители и без останалите устройства за безопасност в машината да функционират правилно.
4. Проверете участъка, в който ще използвате машината, и отстранете всички обекти, които може да пречат на работата на машината или да бъдат изхвърлени от нея.
5. Използвайте само акумулатора, който е специфициран от Toro. Ако се използват други принадлежности и приставки, може да се увеличи рискът от нараняване или пожар.
6. Включването на зарядното устройство в контакт, който не е от 100 до 240 V, може да причини пожар или електрически удар. Не включвайте зарядното устройство в контакт, който не е от 100 до 240 V.
7. Не използвайте повреден или променян акумулатор или зарядно устройство, които могат да реагират непредсказуемо и да предизвикат пожар, експлозия или риск от нараняване.
8. Ако захранващият кабел за зарядното устройство е повреден, свържете се с упълномощен за сервизно обслужване дилър, за да бъде заменен.
9. Зареждайте акумулатора само със зарядното устройство, специфицирано от Toro. Зарядно устройство, подходящо за даден вид акумулатори, може да носи риск от пожар, ако се използва с друг тип акумулатор.
10. Зареждайте акумулатора само в зона с добра вентилация.
11. Спазвайте всички указания за зареждане и не зареждайте акумулатора при температури извън диапазона, посочен в инструкциите. В противен случай можете да повредите акумулатора и да увеличите риска от пожар.
12. Обличайте се подходящо – носете подходящо облекло, включително защитни очила, дълги панталони, стабилни и устойчиви на хлъзгане обувки, ръкавици и средства за защита за слуха. Вържете дългата коса отзад и не носете висящи бижута, които могат да бъдат захванати от движещи се части.

III. Работа с машината

1. Контактът с движещия се ротор ще причини тежко нараняване. Дръжте ръцете и краката си далеч от движещите се части на машината. Стойте далеч от всеки отвор за изхвърляне на материал.
2. Стойте зад ротора и далеч от отвора за изхвърляне на материал, докато работите с машината.
3. Използването на машината за цели, различни от нейното предназначение, може да бъде опасно за Вас и за странични лица.
4. Предотвратете непреднамерено стартиране – Преди да свържете акумулаторната батерия и да работите с машината, се

уверете, че превключвателят е в положение OFF (ИЗКЛЮЧЕНО). Не носете машината с пръст върху превключвателя и не включвайте захранването, когато превключвателят е в положение ON (ВКЛЮЧЕНО).

5. Бъдете внимателни, когато работите с машината. Не се ангажирайте с дейности, които ще Ви разсейват, в противен случай може да възникне телесно нараняване или имуществени щети.
6. Преди да извършвате регулиране, обслужване, почистване или да приберете машината за съхранение, свалете акумулаторната батерия и изчакайте спирането на всякакво движение.
7. Изваждайте акумулатора от машината винаги, когато я оставяте без надзор или преди смяна на принадлежности.
8. Не форсирайте машината – Оставете я да работи по-добре и по-безопасно в режима, за който е конструирана.
9. Внимавайте – Наблюдавайте действията си и бъдете разумни, когато работите с машината. Не работете с машината, когато сте болни, уморени или под въздействието на алкохол или лекарства/опиати.
10. Работете с машината само при добра видимост и при добри климатични условия.
11. При обръщане на посоката на движението или при дърпане на косачката внимавайте изключително много.
12. Не се пресягайте – Поддържайте стабилен стоеж и равновесие през цялото време, особено по време на работа на склон. Никога не тичайте с машината, а вървете.
13. Изключете захранването на шнека, когато не чистите сняг.
14. Не насочвайте изхвърляния материал срещу хора. Избягвайте да насочвате изхвърляния материал срещу стена или препятствия; той може да рикошира към Вас.
15. Не използвайте машината върху повърхности с чакъл.
16. Ако машината удари чужд обект, следвайте тези стъпки:
    - Освободете спусъка и превключвателя за защитна блокировка.
    - Извадете акумулатора от машината.
    - Проверете за щети.
    - Преди да стартирате машината и да продължите работа, отстранете всички повреди.
17. Изключете машината и извадете акумулаторната батерия, преди да отпушите машината и винаги използвайте пръчка или инструмент за почистване, за да премахнете задръстването.
18. При неблагоприятни условия акумулаторът може да изпуска течност, избягвайте контакт с нея. Ако случайно осъществите контакт с течността, промийте с вода. Ако течността попадне в очите Ви, потърсете медицинска помощ. Течност, изтичаща от акумулатора, може да причини дразнене или изгаряния.
19. Не излагайте акумулаторната батерия или инструмента на огън или на много висока температура. Излагането на огън или температура над 130 °C може да доведе до експлозия.
20. ВНИМАНИЕ – Неправилното боравене с акумулаторната батерия може да създаде опасност от пожар, експлозия или химическо изгаряне.
    - Не разглобявайте акумулатора.
    - Заменяйте акумулаторната батерия само с оригинална батерия от Toro; използването на друг тип акумулаторна батерия може да предизвика пожар или експлозия.
    - Дръжте акумулаторната батерия извън обсега на деца и в оригиналната опаковка, докато не стане нужно да се използва.

IV. Поддръжка и съхранение

1. Преди да извършвате регулиране, обслужване, почистване или да приберете машината за съхранение, свалете акумулаторната батерия и изчакайте спирането на всякакво движение.
2. Не се опитвайте да ремонтирате машината, акумулаторната батерия или зарядното устройство, освен както е посочено в инструкциите. За да се гарантира безопасна поддръжка на продукта, възложете извършването и на упълномощен дилър за сервизно обслужване, използващ идентични резервни части.
3. Носете ръкавици и защита за очите при обслужването на машината.
4. Когато обслужвате ротора, имайте предвид, че той още продължава да се върти и след изключването на захранването.
5. За постигане на най-добра производителност, използвайте само оригинални резервни части и принадлежности от Toro. Други резервни части и аксесоари могат да бъдат опасни.

6. Обслужвайте машината – Поддържайте ръкохватките сухи, чисти и без масло или грес по тях. Дръжте предпазителите в нужните места и в добро работно състояние. Използвайте само идентични резервни части.
7. Проверявайте често крепежните елементи за правилно затягане, за да се уверите, че машината е в безопасно състояние за работа.
8. Проверявайте машината за повредени части. Проверявайте движещи се части, които се нуждаят от регулиране или са огънати, счупени или в друго състояние, което може да повлияе на функционирането им. Освен ако не е посочено нещо в инструкциите, за ремонти или замяна на повредена част се обръщайте към упълномощен за сервизно обслужване дилър.
9. Когато акумулаторът не се използва, дръжте го далече от метални предмети, като кламери, монети, ключове, пирони и винтове, които могат да свържат накъсо една клема с другата. Закъсяването на клемите на акумулатора може да предизвика изгаряния или пожар.
10. Когато машината не се използва, съхранявайте я на закрито в сухо и надеждно място, до което деца нямат достъп.
11. Когато съхранявате машината за повече от 30 дни, вижте Съхранение (Страница 13) за важна информация.

ЗАПАЗЕТЕ ТЕЗИ ИНСТРУКЦИИ

Етикети с указания за безопасност и инструкции

Етикетите с предупреждения и инструкциите за безопасност са разположени на видно за оператора място и в близост до всеки потенциално опасен участък. Заменете етикетите, ако са износени или липсват.



decal140-8474

140-8474

1. Не изхвърляйте неправилно

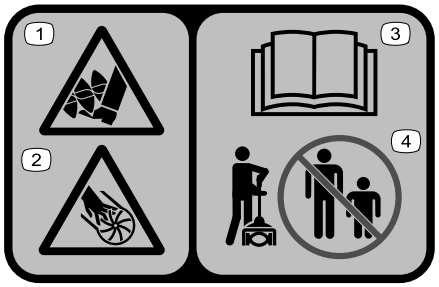

decal140-8464

140-8464

1. Опасност от порязване/отрязване на крак; шнек
2. Опасност от порязване/отрязване на ръка; работно колело
3. Прочетете *Ръководството за оператора*.
4. Дръжте страничните лица на безопасно разстояние.

Настройка

Разгъване на ръкохватката

1. Разгънете ръкохватката (A на Фигура 3).
2. Изравнете заключващия бутон на долния прът с гнездовия отвор на горния прът и плъзнете двата прътa един към друг (B и C на Фигура 3).

   Забележка: Заключващият бутон щраква в гнездовия отвор, когато прътовете са фиксирани на място (D на Фигура 3).
3. Затегнете винта на конектора на прътовете с предоставения шестограм, докато се фиксира (E на Фигура 3).

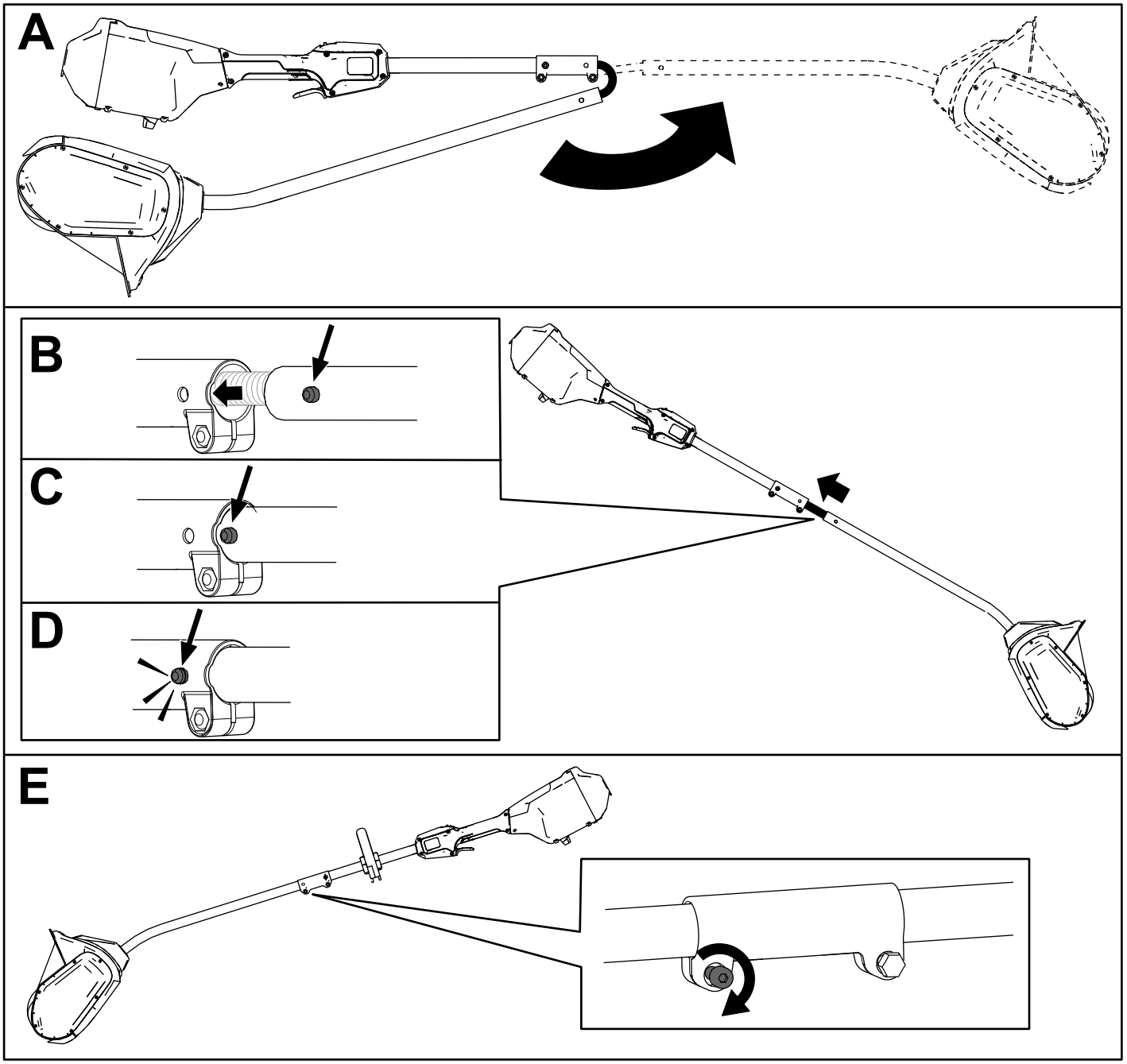

Фигура 3

Монтаж на спомагателната ръкохватка

1. Премахнете спомагателната ръкохватка от планката на ръкохватката, като премахнете четирите винта с шестостенно гнездо с помощта на предоставения шестограм (A на Фигура 4).
2. Изравнете спомагателната ръкохватка с планката за спомагателна ръкохватка на пръта (B на Фигура 4).
3. Закрепете спомагателната ръкохватка към планката с помощта на демонтираните преди това четири винта с шестостенно гнездо (C на Фигура 4).

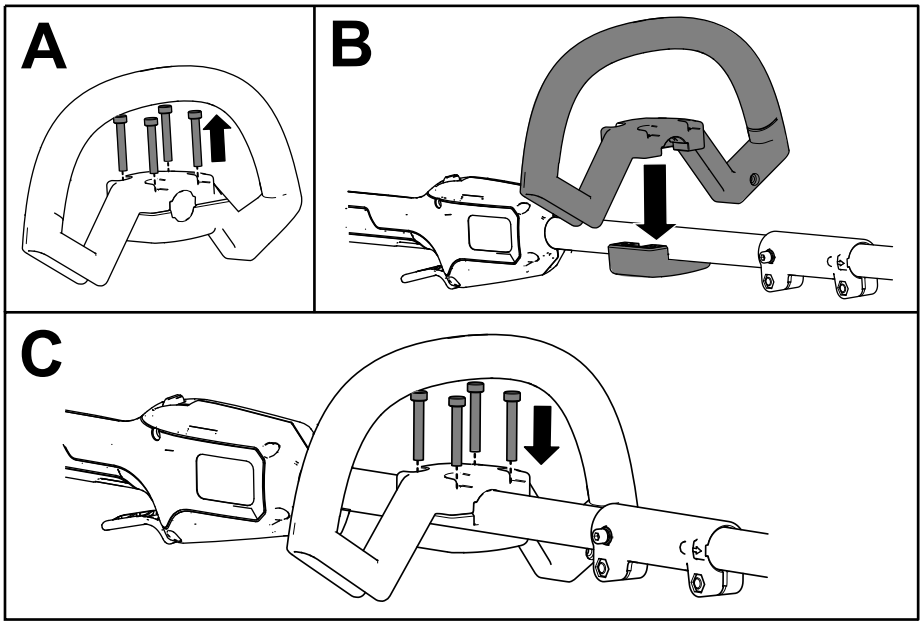

g427114

Фигура 4

Преглед на продукта

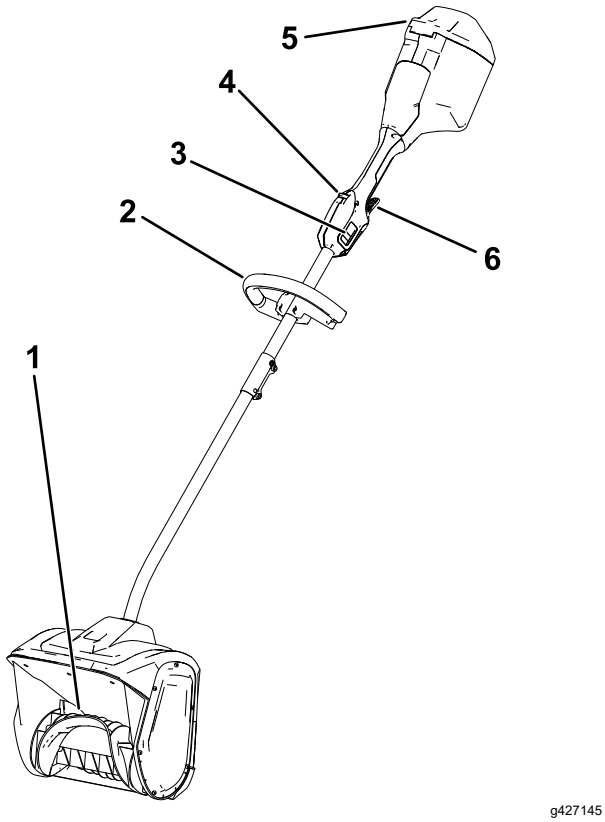

Фигура 5

1. Ротор
2. Ръкохватка
3. Превключвател с 2 скорости
4. Блокировка на спусъка
5. Капак на акумулатора
6. Спусков превключвател

Технически данни

Подходящи температурни диапазони

Зареждайте/съхранявайте акумулаторната батерия при температура	5° C до 40° C*
Използвайте акумулаторната батерия при температура	–30 °C до 49 °C*
Работете с машината при температура	–30 °C до 49 °C*

*Времето за зареждане ще се увеличи, ако не зареждате акумулатора в рамките на този диапазон.

Съхранявайте машината, акумулаторната батерия и зарядното устройство на закрито в чисто и сухо място.

Приставки/аксесоари

Предлагат се одобрени от Toro приставки и аксесоари за използване с машината, които да подобрят и разширят възможностите . Свържете се с упълномощен сервизен дилър или дистрибутор на Toro или посетете www.Toro.com за списък с всички одобрени приставки и аксесоари.

За гарантиране на оптимална работа и непрекъсната гаранция за безопасност на инструмента, използвайте само оригинални резервни части и принадлежности от Toro. Резервни части и аксесоари, произведени от други производители, могат да бъдат опасни.

Действие

Стартиране на машината

1. Уверете се, че вентилационните отвори в задната част на машината са почистени от всякакъв сняг или лед (Фигура 6).

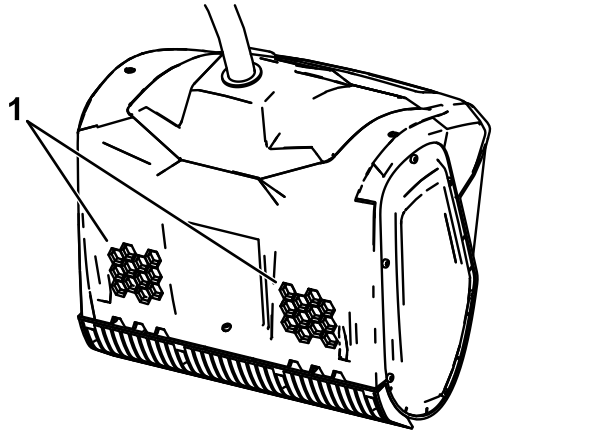

Фигура 6

1. Отвори за вентилация

2. Отворете капака на акумулатора (Фигура 7).
3. Изравнете вдлъбнатината на акумулаторната батерия с издатината на отделението (Фигура 7).
4. Плъзнете акумулаторната батерия в отделението, докато батерията се фиксира върху ключалката (Фигура 7).

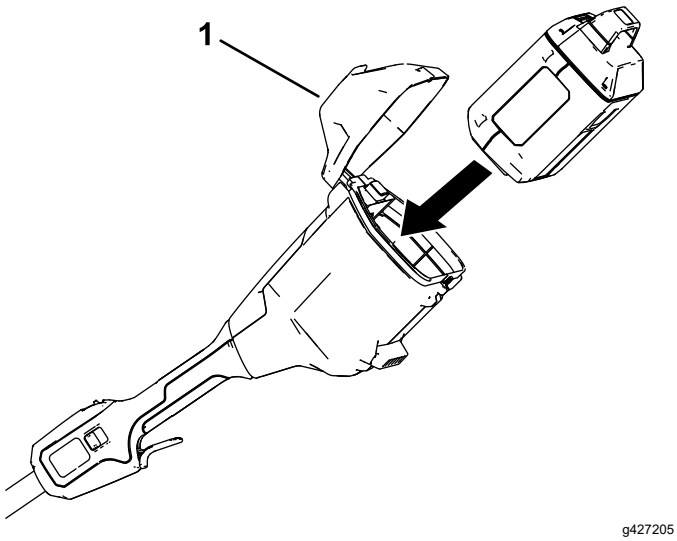

Фигура 7

1. Капак на акумулатора

5. За да включите машината, плъзнете блокировката на спусъка, след което натиснете спусковия превключвател (Фигура 8).

Забележка: Плъзнете двускоростния превключвател, за да промените оборотите на ротора.

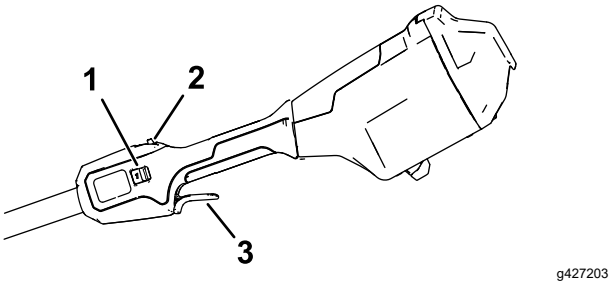

Фигура 8

1. Превключвател с 2 скорости
2. Блокировка на спусъка
3. Спусков превключвател

6. Затворете капака на акумулатора.

Изключване на машината

За да изключите машината, освободете спусковия превключвател.

Винаги, когато не използвате машината или транспортирате машината до или от работната зона, изваждайте акумулаторната батерия; вижте Сваляне на акумулаторната батерия (Страница 11).

Сваляне на акумулаторната батерия

Отворете капака на батерията и натиснете ключалката на батерията, за да освободите акумулаторната батерия и я плъзнете извън инструмента (Фигура 9).

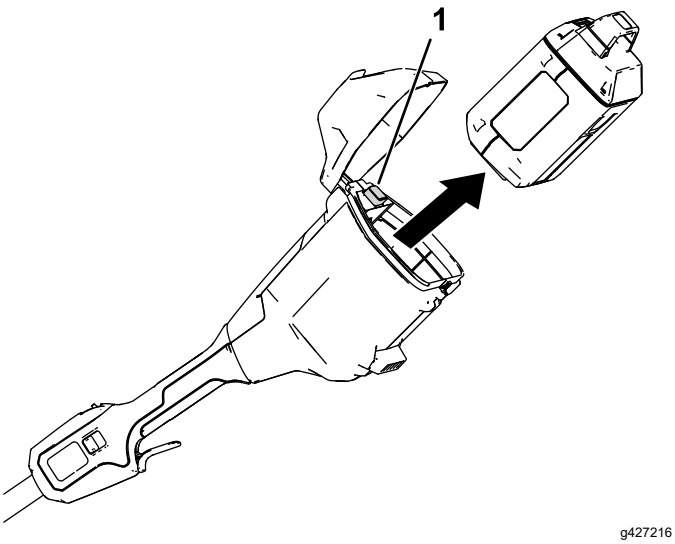

Фигура 9

1. Ключалка за батерията

Съвети за ползване

- Стартирайте машината и я наклонете напред, докато стържещият нож опре в земята. Бутайте машината напред при удобна скорост, но достатъчно бавно, за да се разчисти напълно пътят. Скоростта на движение напред се определя от широчината и дълбочината на снега.
- За най-ефективно премахване на сняг, хвърляйте снега по посока на вятъра и постепенно припокривайте всеки участък.
- С еднократно преминаване машината може да премахне сняг, дълбок до 15 см. Когато разчиствате дълбоки преспи, дръжте машината за горните и за долните ръкохватки и използвайте люлеещо или замахващо движение. Премахвайте най-много по 15 см сняг с всяко преминаване и повтаряйте колко пъти е нужно.

Поддръжка

⚠ ОПАСНОСТ

Контактът с ротора може да доведе до сериозно нараняване.

- **Свалете акумулаторната батерия, преди да започнете операции по настройката или поддръжката на машината.**
- **Винаги носете ръкавици, докато изпълнявате операции по настройката или поддръжката на машината.**

Смяна на стържещия нож

Интервал на сервизното обслужване: На всеки 20 часа

Премахнете четирите винта, с които е фиксиран стържещият нож, и го заменете при необходимост.

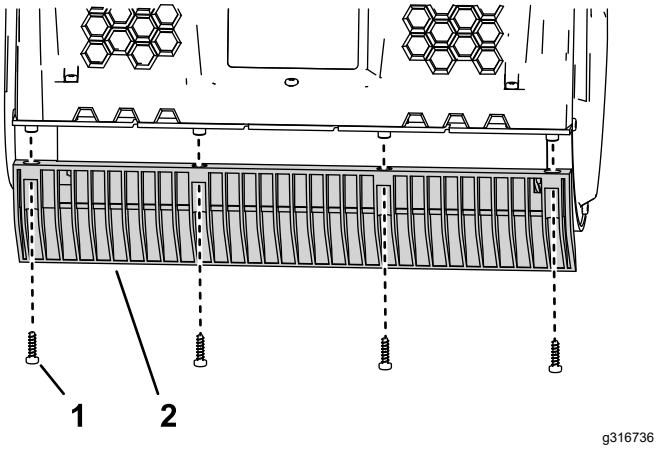

Фигура 10

1. Винт
2. Стържещ нож

Сервизно обслужване

Когато машината се нуждае от сервизно обслужване, занесете я при Вашия упълномощения дилър за сервизно обслужване.

Съхранение

Важно: **Съхранявайте машината, акумулаторната батерия и зарядното устройство само при температури в рамките на допустимия диапазон; вижте Технически данни (Страница 10).**

Важно: **Ако ще съхранявате акумулаторната батерия в края на сезона, заредете я, докато 2 или 3 от светодиодните ѝ индикатори светнат в зелен цвят. Не съхранявайте напълно зареден или напълно разреден акумулатор. Когато решите да използвате машината отново, заредете акумулаторната батерия, докато лявата индикаторна светлина на зарядното светне в зелен цвят, или и 4-те светодиодни индикатора на акумулатора светнат в зелен цвят.**

- Изключете машината от захранването (т.е. извадете акумулаторната батерия) и я проверете за повреди, след като е била използвана.
- Почиствайте всички чужди частици от машината.
- Не съхранявайте машината с инсталиран акумулатор.
- Съхранявайте машината, акумулаторната батерия и зарядното на батерията на проветриво място, недостъпно за деца.
- Дръжте машината, акумулаторната батерия и зарядното устройство далече от разяждащи препарати от типа на градинските химикали и сол за премахване на лед.
- За да се намали рискът от сериозно нараняване, не съхранявайте акумулаторната батерия на открито или в превозни средства.
- Съхранявайте машината, акумулаторната батерия и зарядното устройство на закрито в чисто и сухо място.

Отстраняване на неизправности

Изпълнете само стъпките, описани в тези инструкции. Всякакви допълнителни инспекции, както и дейности за обслужване и ремонт, трябва да се извършват в упълномощен сервизен център или от специалист с нужната квалификация, ако не можете сами да решите проблема.

Проблем	Възможна причина	Внасяне на корекции
Машината не работи или прекъсва.	1. Акумулаторът не е напълно инсталиран в машината.	1. Извадете и след това върнете акумулатора в машината, като се уверите, че е напълно инсталиран и захванат.
	2. Акумулаторът не е зареден.	2. Свалете акумулатора от машината и го заредете.
	3. Акумулаторът е повреден.	3. Заменете акумулатора.
	4. Има друг електрически проблем с машината.	4. Обърнете се към упълномощен дилър за сервизно обслужване.
Машината не достига пълната си мощност.	1. Зарядният капацитет на акумулатора е прекалено нисък.	1. Свалете акумулатора от машината и го заредете напълно.
	2. Отворите за вентилация са запушени.	2. Почистете отворите за вентилация.
Машината издава прекомерни вибрации или шум.	1. Роторът е повреден.	1. Обърнете се към упълномощен дилър за сервизно обслужване.
Акумулаторът се разрежда бързо.	1. Акумулаторната батерия е с температура над или под допустимия температурен диапазон.	1. Преместете акумулаторната батерия на сухо място с температура между 5 °C и 40 °C.
	2. Машината е претоварена	2. Работете по-бавно.

EEA/UK Уведомление относно поверителността

Как Toro използва личната Ви информация

Дружеството The Toro Company („Toro“) уважава Вашата поверителност. Когато закупувате наши продукти, може да събираме определена лична информация за Вас, или директно от Вас, или чрез местното дружество Toro или дилър. Toro използва тази информация, за да изпълни договорни задължения, като регистриране на Вашата гаранция, обработка на Ваши гаранционни искове или за да се свърже с Вас в случай на оттегляне на продукти, както и за законни бизнес цели, като измерване на удовлетвореността на клиентите, подобряване на нашите продукти или предоставяне на информация за продукти, които може да Ви интересуват. Toro може да споделя информация със свои подразделения, филиали, дилъри или с други бизнес партньори във връзка с тези дейности. Може също да разкрием лична информация, когато това се изисква от закона или във връзка с продажба, покупка или сливане на бизнеси. Никога няма да продадем личната Ви информация на друго дружество с маркетингови цели.

Задържане на личната Ви информация

Toro ще запази личната Ви информация, докато тя е приложима за гореспоменатите цели и в съответствие с изискванията на закона. За повече информация относно приложимите периоди за задържане на информация се свържете с legal@toro.com.

Обвързаност на Toro със сигурността

Личната Ви информация може да се обработва в САЩ или друга страна, която може да има не толкова стриктни закони за защита на данните, колкото Вашата страна на пребиваване. Когато прехвърляме личната Ви информация извън Вашата страна на пребиваване, ще предприемаме изискваните от закона стъпки, за да се уверим, че необходимите предпазни мерки функционират, за да се защити информацията и да се уверим, че се обработва безопасно.

Достъп и коригиране

Може да имате право да коригирате или преглеждате личните си данни, или да възразявате срещу или да ограничавате обработката на данни. За целта се свържете с нас на имейл legal@toro.com. Ако имате притеснения относно начина, по който Toro обработва Вашата информация, насърчаваме Ви да повдигнете въпроса директно пред нас. Имайте предвид, че европейските граждани имат правото да се оплачат пред органите за защита на личните данни.



Count on it.