Form No. 3447-327 Rev B

TORO®

Count on it.

Руководство оператора

Аккумуляторная электролопата Power Shovel™ 60 В

Номер модели 31803T—Заводской номер 323000000 и до

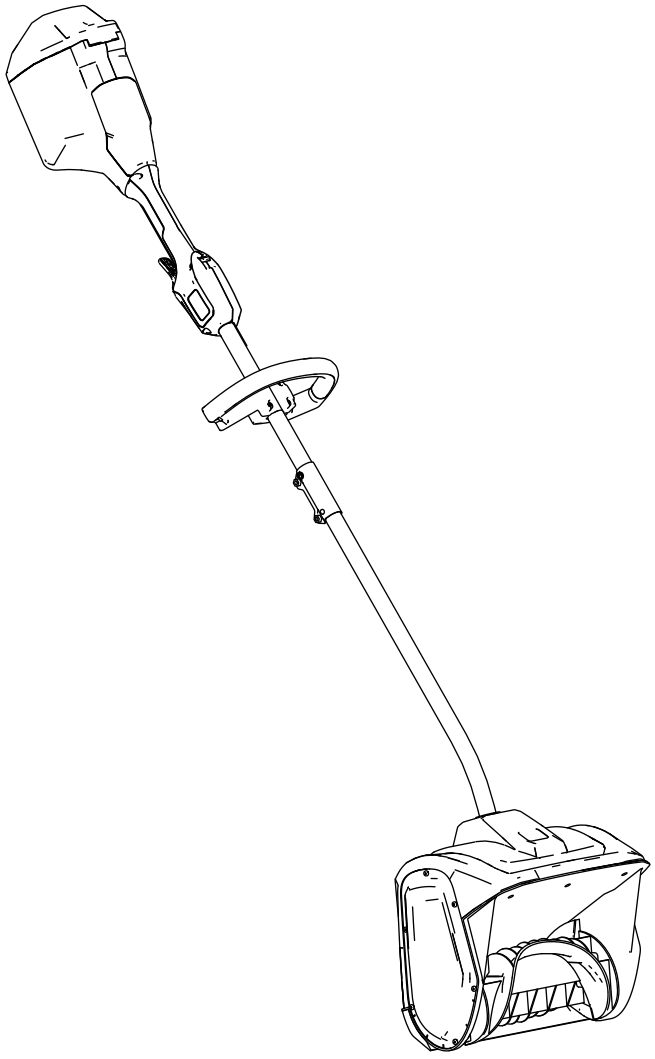

Регистрация в www.Toro.com.
Перевод исходного документа (RU)

EAC

3447-327

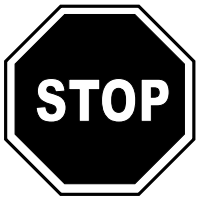

Для получения помощи посетите сайт www.Toro.com/support, на котором размещены обучающие видеофильмы, или обратитесь в сервисный центр официального дилера, прежде чем возвращать данное изделие.

Введение

Настоящее изделие предназначено для использования в частных хозяйствах. Машина предназначена для удаления снежного покрова толщиной до 15 см во внутренних дворах, с тротуаров и небольших подъездных дорожек. Она предназначена исключительно для уборки снега и не должна использоваться для очистки гравийных поверхностей. Машина должна использоваться только взрослыми. Она рассчитана на питание от 60-вольтовых литий-ионных аккумуляторных батарей Toro. Для зарядки этих аккумуляторных батарей можно использовать только зарядные устройства Toro для 60-вольтовых литий-ионных аккумуляторов. Использование указанных устройств не по назначению может быть опасным для пользователя и окружающих.

В комплект **модели 31803T не входят аккумулятор или зарядное устройство.**

Внимательно прочтите нижеизложенную информацию, чтобы знать, как правильно эксплуатировать и обслуживать ваше изделие, чтобы не допустить травм и повреждения изделия. Вы несете ответственность за правильную и безопасную эксплуатацию изделия.

Дополнительную информацию, включая рекомендации по технике безопасности, учебные материалы, сведения о принадлежностях, о связи с дилерами, можно найти на сайте www.Toro.com; также здесь можно зарегистрировать ваше изделие.

Для выполнения технического обслуживания, приобретения оригинальных запчастей Toro или получения дополнительной информации обращайтесь в сервисный центр официального дилера или в отдел технического обслуживания компании Toro. Не забудьте при этом указать модель и серийный номер изделия. На Рисунок 1 показано расположение номера модели и серийного номера изделия. Запишите номера в предусмотренном для этого месте.

Внимание: **С помощью мобильного устройства вы можете отсканировать QR-код на табличке с серийным номером (при наличии), чтобы получить информацию по гарантии и запчастям, а также другие сведения об изделии.**

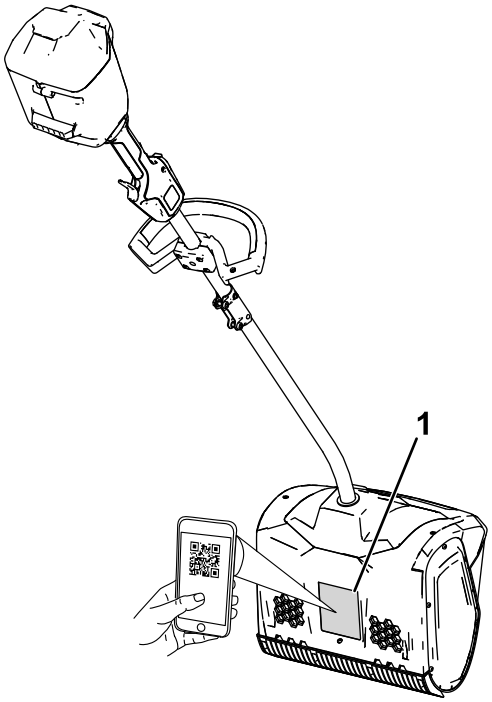

g427112

Рисунок 1

1. Место номера модели и серийного номера.

Номер модели _____

Заводской номер _____

Предупреждающий символ

Предупреждающий символ (Рисунок 1), используемый в настоящем руководстве и на машине, обозначает важные сообщения о соблюдении мер безопасности, которые надлежит неукоснительно соблюдать во избежание возникновения аварийных ситуаций.

© 2023—The Toro® Company
8111 Lyndale Avenue South
Bloomington, MN 55420

Обращайтесь к нам в www.Toro.com.
Отпечатано в Китае
Все права защищены



g000502

Рисунок 2

Предупреждающий символ

Предупреждающий символ приводится над информацией, которая содержит предупреждение об опасных действиях или ситуациях, и сопровождается словом **ОПАСНО**, **ПРЕДУПРЕЖДЕНИЕ** или **ОСТОРОЖНО**.

ОПАСНО указывает на угрожающую ситуацию, которая, если не принять меры предосторожности, **приведет** к серьезной травме, в том числе с летальным исходом.

ПРЕДУПРЕЖДЕНИЕ указывает на потенциально опасную ситуацию, которая, если не принять меры предосторожности, **приведет** к серьезной травме, в том числе с летальным исходом.

ОСТОРОЖНО указывает на потенциально опасную ситуацию, которая, если не принять меры предосторожности, **приведет** к незначительной травме или поражению средней тяжести.

Для выделения информации в данном руководстве используются еще два слова. **Внимание** — привлекает внимание к специальной информации, относящейся к механической части машины, и **Примечание** — выделяет общую информацию, требующую особого внимания.

Содержание

Предупреждающий символ 2
Техника безопасности 4
..... 4
Наклейки с правилами техники безопасности и инструкциями 7
Сборка 8
Раскладывание рукоятки 8
Установка дополнительной рукоятки 9
Знакомство с изделием 10
Технические характеристики 10
Навесное оборудование и приспособления 10
Эксплуатация 11
Запуск машины 11
Выключение машины 11
Извлечение аккумуляторной батареи 11
Советы по эксплуатации 12
Техническое обслуживание 13
Замена ножа скрепера 13
Техническое обслуживание 13
Хранение 13
Поиск и устранение неисправностей 14

Техника безопасности

ВАЖНЫЕ УКАЗАНИЯ ПО ТЕХНИКЕ БЕЗОПАСНОСТИ

⚠ ПРЕДУПРЕЖДЕНИЕ

Чтобы снизить риск возникновения пожара, поражения электрическим током и травмирования при использовании электрической машины, следует обязательно прочитать и соблюдать основные меры обеспечения безопасности, включая следующее:

Прочитайте все инструкции

I. Обучение

1. Оператор машины несет ответственность за любые несчастные случаи и возникновение опасных ситуаций для других лиц и их имущества.
2. Перед запуском машины прочитайте и изучите содержание настоящего *Руководства оператора*. Необходимо, чтобы все лица, использующие данную машину, знали, как ее эксплуатировать, изучили порядок ее быстрого выключения и понимали все предупреждения.
3. Запрещается допускать детей к эксплуатации машины или позволять им играть с машиной, аккумуляторной батареей или зарядным устройством аккумулятора; местные правила могут ограничивать возраст оператора.
4. Запрещается допускать к эксплуатации или обслуживанию данного устройства детей или необученных людей. Работать с данным изделием разрешается только ответственным людям, прошедшим соответствующее обучение, ознакомленным с инструкцией и физически способным эксплуатировать или обслуживать его.
5. Перед началом эксплуатации машины, аккумуляторной батареи и зарядного устройства аккумулятора необходимо прочитать все указания и предупреждающие маркировки, которые имеются на изделиях.
6. Ознакомьтесь с органами управления и правилами надлежащего использования машины, аккумуляторной батареи и зарядного устройства аккумулятора.

II. Подготовка оборудования

1. Запрещается допускать посторонних лиц и детей в рабочую зону.
2. Категорически запрещается допускать детей к эксплуатации машины.
3. Запрещается эксплуатировать машину без установленных на ней исправных ограждений и других защитных устройств.
4. Осмотрите участок, где будет использоваться машина, и удалите все предметы, которые могут мешать работе машины и могут быть отброшены машиной.
5. Используйте только аккумуляторные батареи, разрешенные компанией Toro. Использование других принадлежностей и навесного оборудования может увеличивать риск получения травм или пожара.
6. Подключение зарядного устройства аккумулятора к розетке с напряжением, отличным от 100–240 В, может вызвать возгорание или удар электрическим током. Запрещается подключать зарядное устройство аккумулятора в розетку с напряжением, отличным от 100–240 В.
7. Запрещается использовать поврежденные или модифицированные аккумуляторные батареи или зарядные устройства аккумулятора, которые могут работать непредсказуемо, что может привести к пожару, взрыву или риску получения травмы.
8. Если шнур питания зарядного устройства аккумулятора поврежден, обратитесь для его замены в сервисный центр официального дилера.
9. Заряжайте аккумуляторную батарею только с помощью зарядного устройства, указанного компанией Toro. Зарядное устройство, которое допускается к использованию с одним типом аккумуляторных батарей, может создавать опасность возгорания при использовании с другим типом аккумуляторных батарей.
10. Заряжайте аккумуляторную батарею только в хорошо вентилируемой зоне.
11. Соблюдайте все указания по зарядке и не допускайте зарядку аккумуляторных батарей в условиях температурного режима за пределами указанного в инструкции. В ином случае, возможно повреждение аккумуляторной батареи и увеличение риска возгорания.
12. Используйте подходящую одежду, в том числе защитные очки, длинные брюки,

нескользящую прочную обувь и средства защиты органов слуха. Завязывайте длинные волосы сзади и не надевайте свободную одежду или висячие ювелирные украшения, которые могут попасть в движущиеся части.

III. Эксплуатация

1. Контакт с движущимся ротором может привести к серьезному травмированию. Держите руки и ноги на безопасном расстоянии от всех движущихся частей машины. Держитесь на достаточном расстоянии от всех отверстий выброса.
2. При эксплуатации машины располагайтесь позади ротора и на достаточном расстоянии от отверстия выброса.
3. Использование машины не по прямому назначению может быть опасным для вас и находящихся рядом людей.
4. Необходимо исключить возможность случайного запуска машины. Перед подключением аккумуляторной батареи и манипуляциями с машиной убедитесь, что переключатель находится в положении Выкл. Запрещается переносить машину, держа палец на переключателе, или подавать питание на машину при переключателе, находящемся в положении Вкл.
5. При эксплуатации машины необходимо быть предельно внимательным. Во избежание травмирования людей или повреждения имущества запрещается отвлекаться во время работы.
6. Перед регулировкой, техническим обслуживанием, очисткой или размещением машины на хранение снимите аккумуляторную батарею с машины и дождитесь остановки всех движущихся частей.
7. Снимайте с машины аккумуляторную батарею, когда вы оставляете машину без присмотра, а также перед сменой принадлежностей.
8. Запрещается форсировать работу машины. Для обеспечения качества и безопасности машина должна работать с той скоростью, на которую она рассчитана.
9. Будьте внимательны! Следите за своими действиями и руководствуйтесь здравым смыслом при работе с машиной. Запрещается использовать машину, находясь в состоянии болезни, усталости или под действием алкоголя или наркотических веществ и лекарственных препаратов.
10. Машину можно использовать только в условиях хорошей видимости и при подходящих погодных условиях.
11. Будьте крайне осторожны при изменении направления движения и при перемещении машины на себя.
12. Не переоценивайте свои силы. Следите за положением своих ног и постоянно сохраняйте равновесие, особенно на склонах. Двигайтесь шагом, запрещается перемещать машину бегом.
13. В периоды, когда не производится активная уборка снега, отсоединяйте питание от шнека.
14. Не направляйте выбрасываемый материал в чью-либо сторону. Следите, чтобы отбрасываемый материал не попадал в стену или другое препятствие, поскольку он может отскочить рикошетом в вашу сторону.
15. Запрещается использовать машину на гравийных поверхностях.
16. При ударе машины о какой-либо посторонний предмет выполните следующее:
    - Отпустите пусковой механизм и защитный блокировочный выключатель.
    - Снимите аккумулятор с машины.
    - Проверьте на наличие повреждений.
    - Перед запуском и эксплуатацией машины устраните все повреждения.
17. Выключите машину и снимите аккумулятор перед устранением засора в машине; для устранения засора всегда используйте палку или приспособление для очистки.
18. В случае нарушения правил эксплуатации из аккумуляторной батареи может быть выброшена жидкость; не допускайте контакта с жидкостью. Если случайно контакт с жидкостью произошел, промойте кожу водой. Если жидкость попала в глаза, обратитесь за медицинской помощью. Жидкость из аккумуляторной батареи может вызвать раздражение или ожоги.
19. Не допускайте воздействие на аккумуляторную батарею или устройство открытого огня или повышенной температуры. Воздействие открытого огня или температуры выше 130° C (265° F) может привести к взрыву.
20. ОСТОРОЖНО! Неправильное обращение с аккумуляторной батареей может создавать риск возгорания, взрыва или химического ожога.
    - Запрещается разбирать аккумуляторную батарею.
    - Следует заменять аккумуляторную батарею только на оригинальную

аккумуляторную батарею компании Toro. Использование аккумуляторной батареи другого типа может привести к пожару или риску травмирования.

- Храните аккумуляторные батареи в недоступном для детей месте в оригинальной упаковке, пока они не понадобятся для использования.

IV. Техническое обслуживание и хранение

1. Перед регулировкой, техническим обслуживанием, очисткой или размещением машины на хранение снимите аккумуляторную батарею с машины и дождитесь остановки всех движущихся частей.
2. Самостоятельное выполнение технического обслуживания и ремонта машины, аккумуляторной батареи или зарядного устройства аккумулятора не допускается, за исключением случаев, указанных в инструкциях. Для обеспечения надлежащего технического обслуживания изделия оно должно производиться в сервисном центре официального дилера с использованием оригинальных запасных частей.
3. Во время технического обслуживания машины используйте перчатки и средства защиты глаз.
4. При техническом обслуживании ротора следует помнить, что ротор может двигаться даже при выключенном питании.
5. Для гарантии наилучших рабочих характеристик используйте только оригинальные запасные части и принадлежности компании Toro. Использование других запасных частей и принадлежностей может быть опасным.
6. Поддерживайте машину в надлежащем состоянии: следите, чтобы рукоятки были сухими, чистыми, без масла или консистентной смазки на поверхности. Следите, чтобы ограждения были установлены на штатных местах и находились в рабочем состоянии. Используйте только оригинальные запчасти.
7. Для поддержания машины в безопасном рабочем состоянии регулярно проверяйте затяжку всех крепежных деталей.
8. Проверяйте машину на наличие поврежденных частей. Необходимо проверять машину на наличие разрегулированных и заедающих движущихся частей, сломанных частей и креплений или любых других нарушений, которые могут повлиять на работу. Если в инструкциях не указано иное, обращайтесь в сервисный центр официального дилера для ремонта или замены поврежденного ограждения или компонента.
9. Когда аккумуляторная батарея не используется держите ее на расстоянии от металлических предметов, например, скрепок для бумаги, монет, ключей, гвоздей и винтов, которые могут замкнуть одну клемму с другой. Короткое замыкание между клеммами аккумулятора может стать причиной ожога или возгорания.
10. Когда машина не используется, следует хранить ее в сухом, безопасном месте, недоступном для детей.
11. При размещении машины на хранение более чем на 30 дней см. важную информацию в Хранение (страница 13).

СОХРАНИТЕ ЭТИ ИНСТРУКЦИИ

Наклейки с правилами техники безопасности и инструкциями

Предупреждающие наклейки и инструкции по технике безопасности должны быть хорошо видны оператору и установлены во всех местах потенциальной опасности. При отсутствии или повреждении наклейки ее следует заменить новой.



decal140-8474

140-8474

1. Соблюдайте правила утилизации

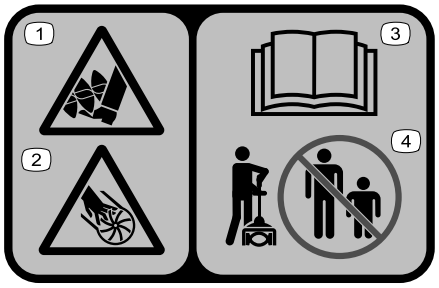

decal140-8464

140-8464

1. Опасность порезов/травматической ампутации ноги шнеком
2. Опасность порезов/травматической ампутации руки крыльчаткой
3. Прочтите *Руководство оператора*.
4. Не допускается присутствие посторонних лиц.

Сборка

Раскладывание рукоятки

1. Разложите рукоятку (A на Рисунок 3).
2. Совместите фиксирующую кнопку на нижнем валу с прорезью на верхнем валу и сдвиньте 2 вала вместе (B и C на Рисунок 3).

   Примечание: Фиксирующая кнопка защелкивается в прорези, когда валы закреплены (D на Рисунок 3).
3. С помощью шестигранного ключа затяните винт на соединителе вала до его фиксации (E на Рисунок 3).

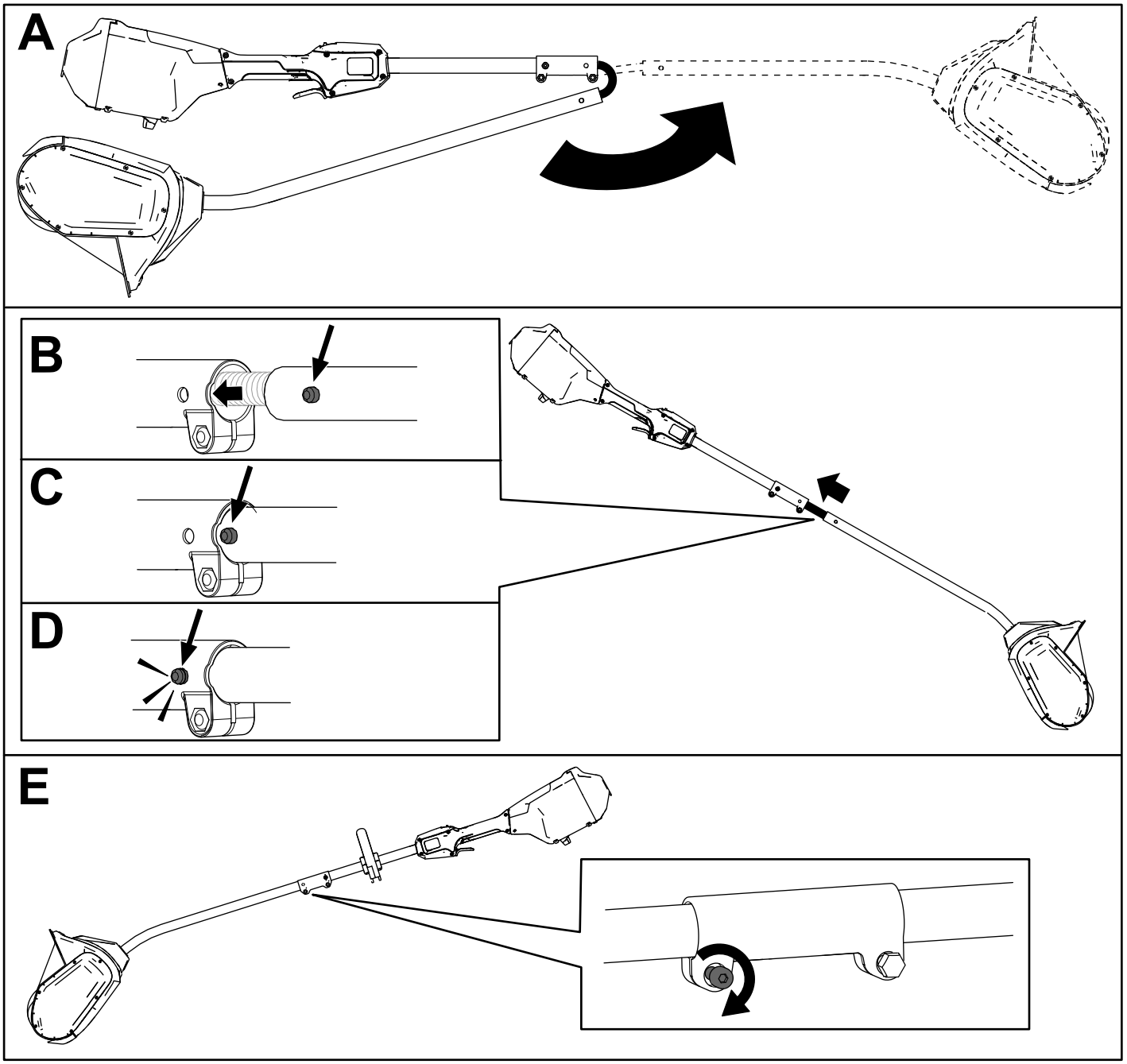

Рисунок 3

Установка дополнительной рукоятки

1. Отделите вспомогательную рукоятку от пластины рукоятки, отвернув 4 винта с головкой под торцевой ключ с помощью прилагаемого шестигранного ключа (A на Рисунок 4).
2. Выровняйте дополнительную рукоятку с пластиной дополнительной рукоятки на валу (B на Рисунок 4).
3. Прикрепите дополнительную рукоятку к пластине рукоятки с помощью 4 ранее удаленных винтов с головкой под торцевой ключ (C на Рисунок 4).

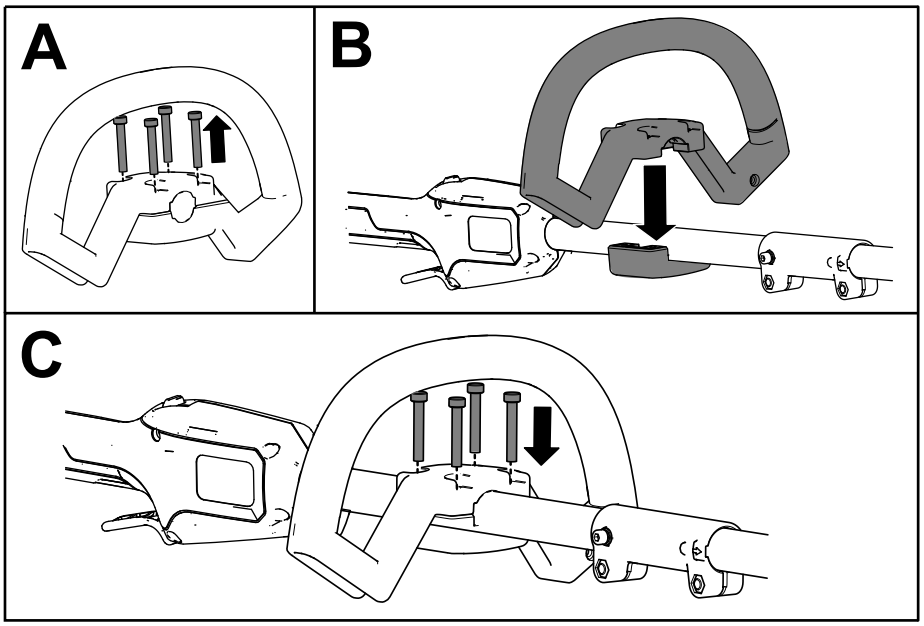

g427114

Рисунок 4

Знакомство с изделием

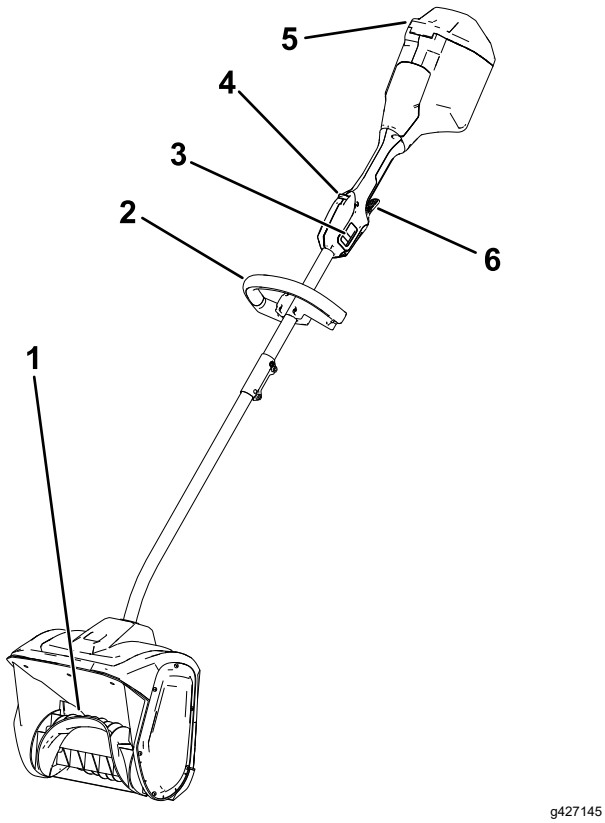

Рисунок 5

1. Ротор
2. Рукоятка
3. Переключатель двух скоростей
4. Предохранитель пускового механизма
5. Крышка аккумулятора
6. Пусковой рычажок

Технические характеристики

Установленный диапазон рабочих температур

Зарядка/хранение аккумуляторной батареи при температуре	от 5°C до 40 C*
Использование аккумуляторной батареи при температуре	от -30°C до 49°C*
Эксплуатация машины при температуре	от -30°C до 49°C*

*Время зарядки увеличивается, если зарядка аккумулятора производится вне указанного температурного диапазона.

Храните машину, аккумуляторную батарею и зарядное устройство аккумулятора в закрытом чистом сухом месте.

Навесное оборудование и приспособления

Для улучшения и расширения возможностей машины можно использовать ряд утвержденных компанией Toro приспособлений и навесного оборудования. Обратитесь в сервисный центр официального дилера или дистрибьютора Toro или посетите сайт www.Toro.com, на котором приведен перечень всего утвержденного навесного оборудования и приспособлений.

Для поддержания оптимальных рабочих характеристик машины и регулярного прохождения сертификации безопасности всегда приобретайте только оригинальные запасные части и приспособления компании Toro. Использование запасных частей и вспомогательных приспособлений, изготовленных другими производителями, может быть опасно.

Эксплуатация

Запуск машины

1. Убедитесь, что вентиляционные отверстия на задней стороне машины чистые и свободны от снега или льда (Рисунок 6).

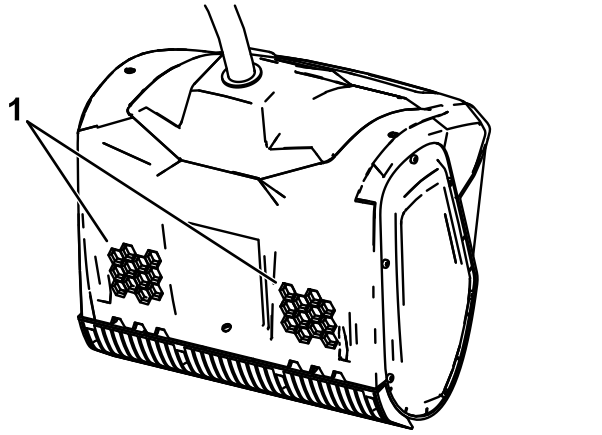

g316735

Рисунок 6

1. Вентиляционные отверстия

2. Откройте крышку аккумулятора (Рисунок 7).
3. Совместите выемку в аккумуляторной батарее с язычком в аккумуляторном отсеке (Рисунок 7).
4. Вставьте аккумуляторную батарею в аккумуляторный отсек и зафиксируйте аккумулятор защелкой (Рисунок 7).

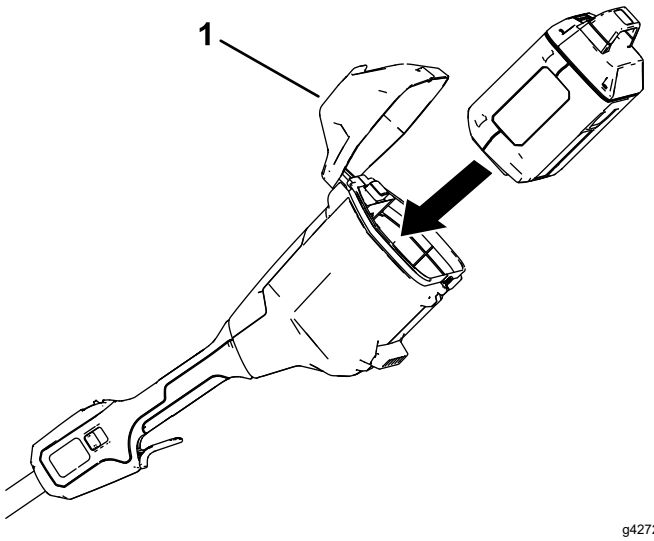

g427205

Рисунок 7

1. Крышка аккумулятора

5. Для запуска машины надавите на предохранитель пускового механизма, а затем нажмите на пусковой рычажок (Рисунок 8).

Примечание: Для изменения скорости ротора сдвиньте переключатель двух скоростей.

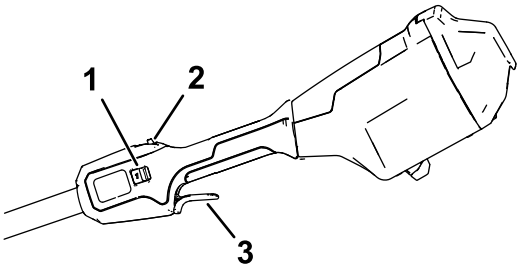

g427203

Рисунок 8

1. Переключатель двух скоростей
2. Предохранитель пускового механизма
3. Пусковой рычажок

6. Закройте крышку аккумулятора.

Выключение машины

Для выключения машины отпустите пусковой рычажок.

Если вы не используете машину или транспортируете ее в рабочую зону или из нее, извлеките аккумуляторную батарею; см Извлечение аккумуляторной батареи (страница 11).

Извлечение аккумуляторной батареи

Откройте крышку аккумулятора, нажмите на защелку аккумулятора для освобождения аккумуляторной батареи и выдвиньте аккумуляторную батарею из машины (Рисунок 9).

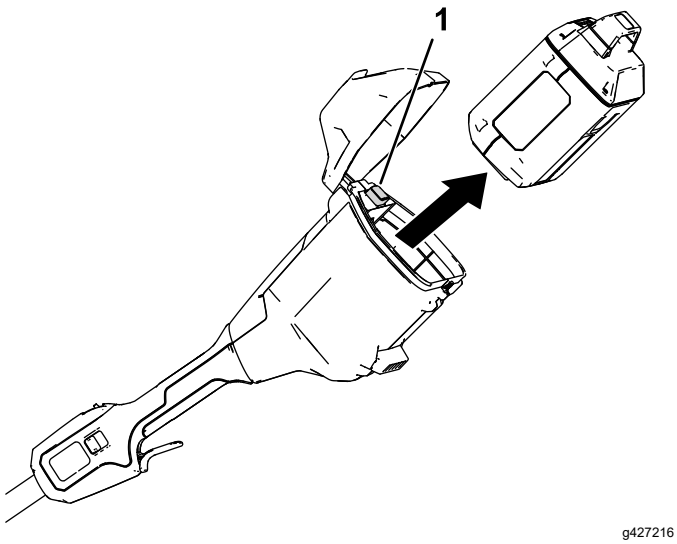

Рисунок 9

1. Защелка аккумулятора

Советы по эксплуатации

- Запустите машину и наклоните ее вперед так, чтобы нож скрепера коснулся земли. Толкайте машину вперед с удобной для перемещения скоростью достаточно низкой для полной очистки дорожки. Скорость движения вперед определяется шириной и глубиной снежного покрова.
- Для более эффективной уборки снег должен выбрасываться в направлении ветра, и расчищенные полосы должны слегка перекрываться при проходах.
- За один проход машина может убрать снежный покров глубиной до 15 см. При расчистке более глубоких сугробов держите машину за верхнюю и нижнюю рукоятки и водите ею из стороны в сторону или вперед-назад. При каждом проходе убирайте не более 15 см снежного покрова и повторяйте проходы столько раз, сколько требуется.

Техническое обслуживание

⚠ ОПАСНО

Контакт с ротором может привести к серьезной травме.

- **Перед регулировкой или техническим обслуживанием машины снимите с нее аккумуляторную батарею.**
- **При проведении регулировки или технического обслуживания машины всегда используйте перчатки.**

Замена ножа скрепера

Интервал обслуживания: Через каждые 20 часов

При необходимости снимите 4 винта крепления ножа скрепера и замените нож скрепера.

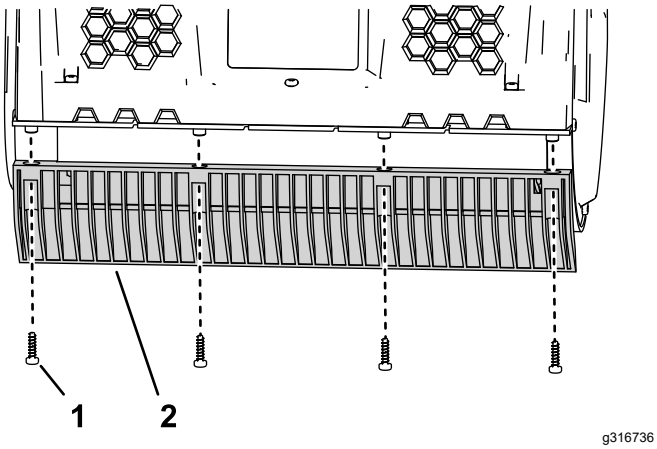

Рисунок 10

1. Винт
2. Нож скрепера

Техническое обслуживание

В случае необходимости технического обслуживания машины доставьте ее в сервисный центр официального дилера.

Хранение

Внимание: **Храните машину, аккумуляторную батарею и зарядное устройство только при температурах, находящихся в допустимом диапазоне; см. Технические характеристики (страница 10)**

Внимание: **Если вы храните аккумуляторную батарею в течение межсезонного периода, зарядите ее до такого уровня, чтобы на аккумуляторе загорелись зеленым цветом 2 или 3 светодиодных индикатора. Не помещайте на хранение полностью заряженный или полностью разряженный аккумулятор. Прежде чем снова использовать машину, зарядите аккумуляторную батарею так, чтобы левый индикатор на зарядном устройстве загорелся зеленым цветом или все 4 светодиодных индикатора на аккумуляторе загорелись зеленым цветом.**

- Отключите машину от источника питания (т.е. снимите аккумуляторную батарею) и проверьте на наличие повреждений после использования.
- Удалите из машины все посторонние материалы.
- Не храните машину с установленной на ней аккумуляторной батареей.
- Храните машину, аккумуляторную батарею и зарядное устройство аккумулятора в хорошо вентилируемом месте, недоступном для детей.
- Храните машину, аккумуляторную батарею и зарядное устройство вдали от коррозионно-активных агентов, таких как садовые химикаты и противообледенительные соли.
- Чтобы снизить риск серьезного травмирования, не храните аккумуляторную батарею на улице или на машинах.
- Храните машину, аккумуляторную батарею и зарядное устройство аккумулятора в закрытом чистом сухом месте.

Поиск и устранение неисправностей

Выполняйте только те действия, которые описаны в данной инструкции. Все дальнейшие проверки, техническое обслуживание и ремонтные работы должны выполняться официальным сервисным центром или специалистом с аналогичной квалификацией, если вам не удается решить проблему самостоятельно.

Проблема	Возможная причина	Корректирующие действия
Машина не работает или работает с перебоями.	1. Аккумулятор установлен на машине не до упора.	1. Снимите и снова установите аккумулятор на машину, убедившись, что он установлен до упора и зафиксирован защелками.
	2. Аккумуляторная батарея не заряжена.	2. Снимите аккумуляторную батарею с машины и зарядите ее.
	3. Аккумуляторная батарея повреждена.	3. Замените аккумуляторную батарею.
	4. Существует другая электрическая неисправность машины.	4. Обратитесь в сервисный центр официального дилера.
Машина не достигает полной мощности.	1. Слишком низкая зарядная емкость аккумуляторной батареи.	1. Снимите аккумуляторную батарею с машины и полностью зарядите ее.
	2. Перекрыты вентиляционные отверстия.	2. Очистите вентиляционные отверстия.
Машина производит избыточную вибрацию или шум.	1. Поврежден ротор.	1. Обратитесь в сервисный центр официального дилера.
Аккумуляторная батарея быстро теряет заряд.	1. Температура аккумуляторной батареи выше или ниже требуемого температурного диапазона.	1. Перенесите аккумуляторную батарею в сухое место с температурой в пределах от 5° C (41° F) до 40° C (104° F).
	2. Машина перегружена.	2. Работайте с меньшей скоростью.

Уведомление о конфиденциальности Европейского агентства по защите окружающей среды (EEA) / Великобритании

Использование ваших персональных данных компанией Toro

Компания The Toro Company («Toro») обеспечивает конфиденциальность ваших данных. Когда вы приобретаете наши изделия, мы можем собирать о вас некоторые персональные данные напрямую или через ваше местное представительство компании Toro или дилера . Компания Toro использует эти данные, чтобы выполнять свои контрактные обязательства, такие как регистрация вашей гарантии, обработка вашей гарантийной претензии или для связи с вами в случае отзыва продукции, а также для других законных целей ведения деятельности, например, для оценки удовлетворенности клиентов, улучшения наших изделий или предоставления вам информации, которая может быть вам интересна. Компания Toro может предоставлять ваши данные своим дочерним компаниям, филиалам, дилерам или другим деловым партнерам в связи с указанными видами деятельности. Мы также можем раскрывать персональные данные, когда это требуется согласно законодательству или в связи с продажей, приобретением или слиянием компании. Мы никогда не будем продавать ваши персональные данные каким-либо другим компаниям для целей маркетинга.

Хранение ваших персональных данных

Компания Toro хранит ваши персональные данные до тех пор, пока они являются актуальными в связи с вышеуказанными целями и в соответствии с требованиями законодательства. Для получения дополнительной информации по применяемым срокам хранения данных свяжитесь с нами по электронной почте legal@toro.com.

Обязательство компании Toro по обеспечению безопасности

Ваши персональные данные могут быть обработаны в США или другой стране, в которой могут действовать менее строгие законы о защите данных, чем в стране вашего проживания. Когда мы передаем ваши данные за пределы страны вашего проживания, мы предпринимаем требуемые согласно закону действия, чтобы убедиться в том, что приняты надлежащие меры защиты ваших данных и соблюдается конфиденциальность при обращении с ними.

Доступ и исправление

Вы имеете право на исправление или просмотр ваших персональных данных, можете возражать против обработки ваших данных или ограничивать их обработку. Чтобы сделать это, свяжитесь с нами по электронной почте legal@toro.com. Если вы беспокоитесь о том, каким образом компания Toro обращается с вашими данными, мы рекомендуем обратиться с соответствующими вопросами непосредственно к нам. Просим обратить внимание, что резиденты европейских стран имеют право подавать жалобу в Агентство по защите персональных данных.



Count on it.