Form No. 3448-956 Rev B

TORO®

Count on it.

Kezelői kézikönyv

TX 525 kompakt kisgép

Modellsz. 22323—Sorszám 407600000 és ettől felfelé
Modellsz. 22323G—Sorszám 405700000 és ettől felfelé
Modellsz. 22323HD—Sorszám 400000000 és ettől felfelé
Modellsz. 22324—Sorszám 407600000 és ettől felfelé

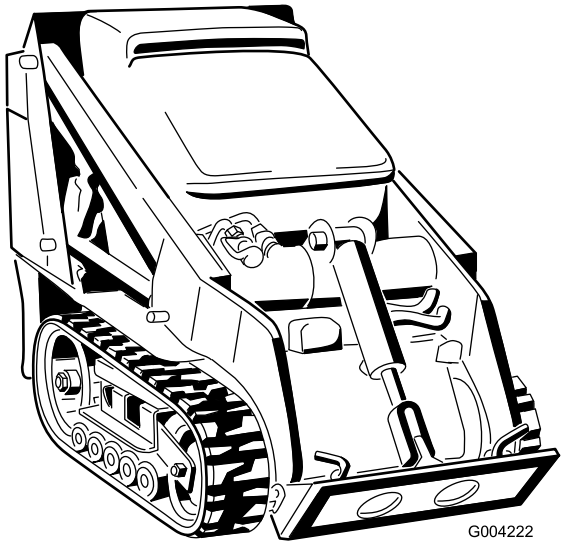

G004222

Regisztráljon a következő címen: www.Toro.com.
Az eredeti dokumentum fordítása (HU)

3448-956

A termék megfelel minden vonatkozó európai irányelvnek; a részletekért kérjük, olvassa el a különálló termékspecifikus megfelelőségi nyilatkozatot (DOC).

A kaliforniai közös természeti erőforrásokról szóló törvény (California Public Resource Code) 4442. és 4443. szakasza értelmében tilos a motor működtetése erdős, bokrokkal vagy fűvel takart talajon, kivéve akkor, ha a motor a 4442. szakaszban meghatározott szikragátló berendezéssel rendelkezik, rendszeres karbantartáson esik át, vagy a motor felépítése, felszerelése és karbantartása a tűzesetek megakadályozásának szem előtt tartásával történt.

A motor mellékelt kezelési útmutatója tartalmazza az USA környezetvédelmi hivatalával (EPA) és a kipufogórendszerek, karbantartás és garancia szabályozásáról szóló California Emission Control Regulation jogszabállyal kapcsolatos információkat. Pótalkatrészek a motorgyártótól rendelhetők.

⚠ FIGYELMEZTETÉS

KALIFORNIA
65-ös számú figyelmeztetés

A dízelmotor kipufogógázai és azok bizonyos összetevői Kalifornia államban rákkeltő hatásúnak, születési rendellenességeket és egyéb reproduktív károsodást okozónak minősülnek.

Az akkumulátor sarkai, telepkapcsai és alkatrészei ólmot és ólomvegyületeket tartalmaznak, melyek Kalifornia állam hatóságainak ismeretei szerint olyan vegyi anyagok, amelyek rákot és reproduktív károsodást okoznak. Az anyagokkal való érintkezést követően mosson kezet.

A termék használata Kalifornia állam jogszabályai által rákkeltőnek, születési, illetve reprodukciós rendellenességet okozónak nyilvánított vegyi anyag vagy vegyi anyagok hatásának való kitettséget eredményezhet.

Bevezetés

Ez a gép föld és különféle egyéb anyagok tereprendezési és építési munkák során történő mozgatására szolgáló kompakt kisgép. Speciális funkciót végző munkaeszközök széles körével használható. A termék nem rendeltetésszerű használata veszélyezteti az Ön és a közelben tartózkodók biztonságát.

Gondosan olvassa el ezt a tájékoztatót, hogy a termék megfelelő üzemeltetését és karbantartását elsajátítva elkerülje a sérüléseket, valamint a termék károsodását. Ön felelős a termék megfelelő és biztonságos üzemeltetéséért.

A www.Toro.com webhelyen további információk is találhatók, például munkavédelmi tanácsok, oktatóanyagok, tartozékokról szóló információk, segítség márkakereskedés kereséséhez, valamint a termékregisztráció is itt végezhető el.

Ha szervizre, eredeti Toro-alkatrészekre vagy további információkra van szüksége, forduljon hivatalos márkaszervizhez vagy a Toro ügyfélszolgálatához, és készítse elő terméke típus- és gyári számát. A(z) Ábra 1 jelzi a típus- és gyári szám helyét a terméken. Írja fel a számokat az erre előkészített helyre.

Fontos: **Mobileszköze segítségével a sorozatszámot tartalmazó címkén található QR-kódot (ha van) beolvasva elérheti a garanciális, az alkatrészekre vonatkozó és más termékinformációkat.**

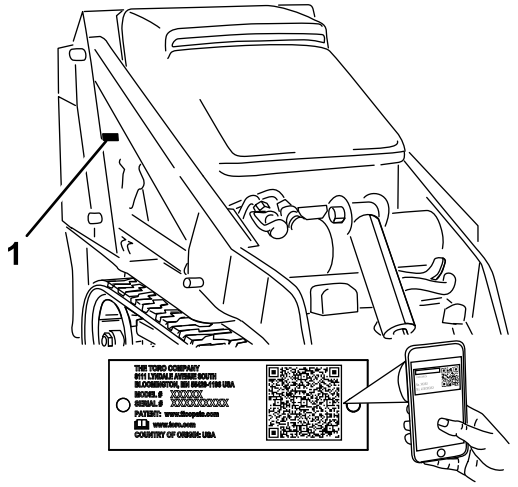

g243442

Ábra 1

1. Típus- és sorozatszámcímke helye

Modellsz. _____

Sorszám _____

© 2023—The Toro® Company
8111 Lyndale Avenue South
Bloomington, MN 55420

Lépjen velünk kapcsolatba az alábbi címen: www.Toro.com.
Nyomtatva az Amerikai Egyesült Államokban
Minden jog fenntartva

A kézikönyv feltünteti a lehetséges veszélyeket, és a (Ábra 2) biztonsági figyelmeztető jelzéssel azonosított biztonsági üzeneteket tartalmaz. Ez a jelzés olyan veszélyre hívja fel a figyelmet, amely súlyos sérülést vagy halált okozhat, amennyiben nem követi az ajánlott óvintézkedéseket.



g000502

Ábra 2

1. Biztonsági figyelmeztető jelzések

Ez a kézikönyv 2 szót használ az információ kiemelésére. A **Fontos** speciális műszaki információra hívja fel a figyelmet, a **Megjegyzés** külön figyelemre érdemes általános információt hangsúlyoz.

Tartalom

Biztonság 4
Általános óvintézkedések 4
Biztonsági és tájékoztató címkék 5
Termékáttekintés 9
Kezelőelemek 9
Műszaki adatok 12
Tartozékok/adapterek 13
Működtetés előtt 13
Biztonsági tudnivalók a működtetés előtt 13
Tankolás 14
A napi karbantartás elvégzése 15
Működtetés közben 15
Üzem közben betartandó óvintézkedések 15
A motor beindítása 17
Közlekedés a géppel 17
A motor leállítása 17
Munkaeszközök használata 17
Működtetés után 19
A használatot követően betartandó óvintézkedések 19
Üzemképtelen gép mozgatása 20
A gép szállítása 20
A gép emelése 21
Karbantartás 22
Biztonsági tudnivalók karbantartáskor 22
Ajánlott karbantartási ütemterv(ek) 22
Karbantartás előtti intézkedések 23
A munkahengerretesz használata 23
Hozzáférés a belső alkatrészekhez 24
Kenés 26
A gép zsírzása 26
Motor karbantartása 26
A motorral kapcsolatos óvintézkedések 26
A légszűrő szervizelése 26
A motorolaj szervizelése 27
Üzemanyagrendszer karbantartása 29
Az üzemanyag-vezetékek és csatlakozók vizsgálata 29
Az üzemanyagszűrő/vízleválasztó leürítése 29
Az üzemanyagszűrő edény és a soros szűrő cseréje 30
Az üzemanyagrendszer légtelenítése 30
Az üzemanyagtartály(ok) leürítése 31
Elektromos berendezés karbantartása 31
Az elektromos rendszerrel kapcsolatos óvintézkedések 31
Az akkumulátor szervizelése 31
A biztosítékok szervizelése 33
Hajtóműrendszer karbantartása 35
A lánctalpak szervizelése 35
Hűtőrendszer karbantartása 38
A hűtőrendszerrel kapcsolatos óvintézkedések 38
A hűtőrendszer szervizelése 38
Fékek karbantartása 40
A rögzítőfék ellenőrzése 40
Ékszíjak karbantartása 40
A hidraulikaszivattyú-ékszíj állapotának ellenőrzése 40
Kezelőberendezés karbantartása 41
A kezelőszervek beállítása 41
Hidraulikarendszer karbantartása 43
A hidraulika-rendszerrel kapcsolatos óvintézkedések 43
A hidraulika-rendszer nyomásának megszüntetése 43
A hidraulikafolyadékra vonatkozó előírások 43
A hidraulikafolyadék szintjének ellenőrzése 44
A hidraulikaszűrő cseréje 44
A hidraulikafolyadék cseréje 45
Tisztítás 46
A hulladékok eltávolítása 46
Az alváz megtisztítása 46
Tárolás 47
Biztonságos tárolás 47
Tárolás 47
Hibakeresés és elhárítás 48

Biztonság

Általános óvintézkedések

⚠ VESZÉLY

A munkaterületen föld alatti elektromos közművezetékek haladhatnak át. Ha ezeket megsérti, áramütés vagy robbanás is bekövetkezhet.

A munkaterületen jelölje be a közművek helyét, és ne végezzen ásást a jelölt területeken. Forduljon a helyi földmérőkhöz vagy a közműellátó vállalatokhoz a közművek megjelölésének ügyében (az Amerikai Egyesült Államokban például hívja a 811-et, Ausztráliában az 1100-at az államközi jelölő szolgáltatásért).

A súlyos, akár végzetes sérülések elkerülése érdekében mindig kövesse a biztonsági utasításokat.

- Ne lépje túl a névleges teherbírást, mert a gép instabillá válhat, és elveszítheti felette az uralmát.
- Ne végezzen szállítást felemelt karokkal; mindig a talaj közelében szállítsa a rakományt.
- A lejtők a megcsúszásos és borulásos balesetek fő tényezői, amelyek súlyos sérülésekhez vezethetnek. **A gép üzemeltetése bármilyen lejtőn vagy egyenetlen terepen különös óvatosságot igényel.**
- **Emelkedőn vagy lejtőn haladva a gép nehezebb vége forduljon az emelkedő irányába, a rakomány pedig legyen a talaj közelében.** A gép súlyeloszlása a különböző munkaeszközök felszerelésével megváltozik. Üres kanál mellett a gép súlypontja hátulra, tele kanál esetén előre tolódik el. A legtöbb egyéb munkaeszköz a gép súlypontját előre tolja el.
- A munkaterületen jelölje be a felszín alatti közművek és egyéb objektumok helyét, és ne végezzen ásást a jelölt területeken.
- A motor beindítása előtt olvassa el és értelmezze a *Kezelői kézikönyv* tartalmát.
- A gép működtetését teljes odafigyeléssel végezze. Ne bonyolódjon olyan tevékenységbe, amely elvonhatja a figyelmét, különben személyi sérülés vagy anyagi kár lehet a következmény.
- Ne engedje, hogy gyermekek vagy oktatásban nem részesült személyek üzemeltessék a gépet.
- Tartsa távol kezét és lábát a mozgó részegységektől és munkaeszközöktől.
- Ne működtesse a gépet felszerelt és üzemképes védőburkolatok és biztonsági berendezések nélkül.
- Tartsa távol a nézelődőket és a gyerekeket a működtetési területtől.
- Álljon meg a géppel, állítsa le a motort, és vegye ki az indítókulcsot, mielőtt megkezdené a gép szervizelését, tankolását, vagy elhárítaná annak eltömődését.

A gép nem megfelelő használata vagy karbantartása személyi sérüléshez vezethet. A lehetséges sérülések elkerülése érdekében kövesse a biztonsági útmutatóban leírtakat, és mindig ügyeljen a biztonsági figyelmeztető szimbólumra (⚠), amelynek jelentése lehet Figyelem, Vigyázat vagy Veszély – személyes biztonsági utasítások. Az utasítások be nem tartása súlyos személyi sérüléshez vagy halálhoz vezethet.

Biztonsági és tájékoztató címkék

A biztonsági címkék és utasítások a kezelő számára feltűnő helyen, a potenciálisan veszélyes területek közelében találhatók. A sérült vagy hiányzó matricát cserélje le, illetve pótolja.



decalbatterysymbols

Akkumulátorral kapcsolatos jelzések

A jelzések közül némelyik az akkumulátoron található.

1. Robbanásveszély
2. Tilos a tűz és a nyílt láng használata és a dohányzás.
3. Lúgos folyadék/vegyi égési sérülést okozhat.
4. Viseljen szemvédő eszközt.
5. Olvassa el a *Kezelői kézikönyvet*.
6. Tartsa távol a járókelőket és a háziállatokat az akkumulátortól.
7. Viseljen védőszemüveget; a robbanásveszélyes gázok vakságot és egyéb sérüléseket okozhatnak.
8. Az akkumulátorsav vakságot vagy súlyos égési sérüléseket okozhat.
9. Öblítse ki azonnal a szemét, és kérjen gyorsan orvosi segítséget.
10. Ólmot tartalmaz; ne dobja a szemétbe

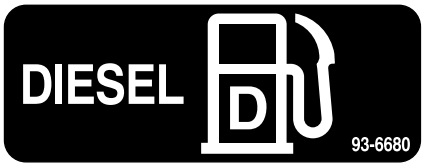

decal93-6680

93-6680

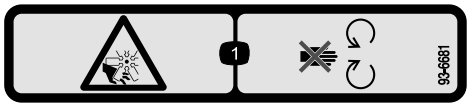

decal93-6681

93-6681

1. Végtag el- és levágásának veszélye, ventilátor – ne érjen a mozgó alkatrészekhez.

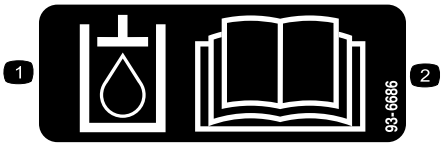

decal93-6686

93-6686

1. Hidraulikafolyadék
2. Olvassa el a *Kezelői kézikönyvet*.

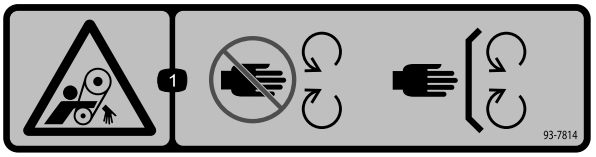

decal93-7814

93-7814

1. Beakadásveszély, ékszíj – ne nyúljon a mozgó alkatrészek közelébe, tartsa a védőelemeket a helyükön.

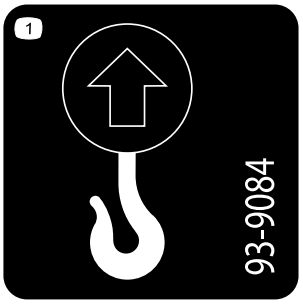

decal93-9084

93-9084

1. Emelési pont/lekötési pont



decal100-4650

100-4650

1. Kéz zúzódásának veszélye – tartsa távol a közelben tartózkodó embereket.
2. Láb zúzódásának veszélye – tartsa távol a közelben tartózkodó embereket.



decal100-8821

100-8821

1. Zúzódásveszély felülről; kéz levágásának veszélye – ne legyen a vontatóegység eleje közelében, amikor a rakodókarok felemelt helyzetben vannak.

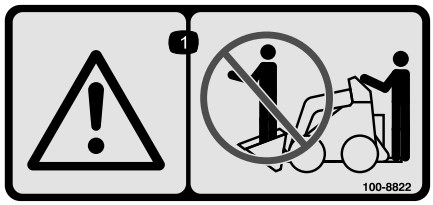

decal100-8822

100-8822

1. Figyelmeztetés – személyt szállítani tilos!

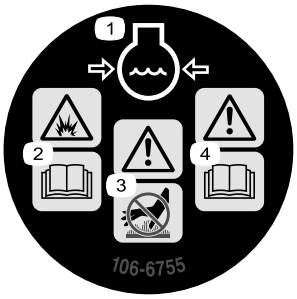

decal106-6755

106-6755

1. A hűtőfolyadék nyomás alatt áll.
2. Robbanásveszély – olvassa el a *Kezelői kézikönyvet*.
3. Figyelmeztetés – ne érjen a forró felülethez.
4. Figyelmeztetés – olvassa el a *Kezelői kézikönyvet*.

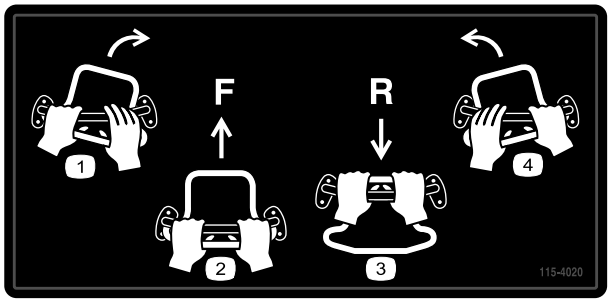

decal115-4020

115-4020

1. Fordulás jobbra
2. Előremenet
3. Hátramenet
4. Fordulás balra

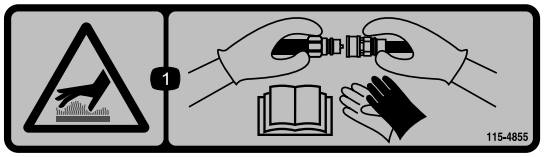

decal115-4855

115-4855

1. Forró felület/égésveszély – viseljen védőkesztyűt a hidraulikus csatlakozókkal végzett műveletek során, és tájékozódjon a *Kezelői kézikönyvből* a hidraulikus alkatrészekkel végzett tevékenységek kapcsán.

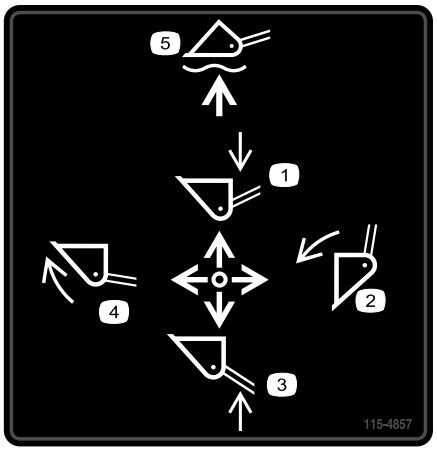

decal115-4857

115-4857

1. A rakodókarok leengedése.
2. A kanál ürítése.
3. A rakodókarok felemelése.
4. A kanál behajtása.
5. A kanál lebegtetése a talajon.



decal115-4858

115-4858

1. Kéz és láb zúzódásának veszélye – szerelje be a munkahengerreteszt.



decal115-4859

115-4859

1. Kioldva
2. Rögzítőfék
3. Behúzva

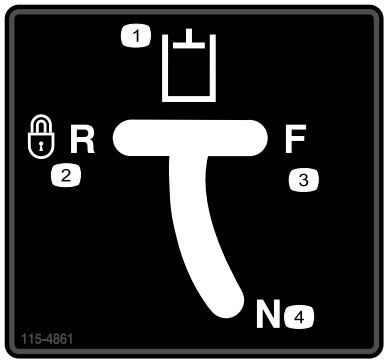

decal115-4861

115-4861

1. Segédhidraulika
2. Reteszelt hátramenet (akadék)
3. Előremenet
4. Üres fokozat (kikapcsolt helyzet)

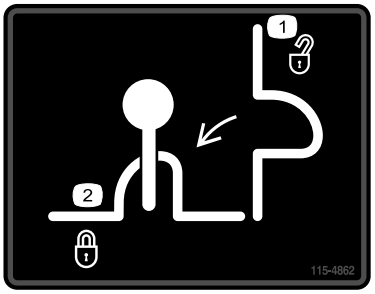

decal115-4862

115-4862

1. Rakodószelep-retesz – kioldva
2. Rakodószelep-retesz – zárva



decal115-4865

115-4865

1. Hűtőfolyadék
2. Olvassa el a *Kezelői kézikönyvet*.

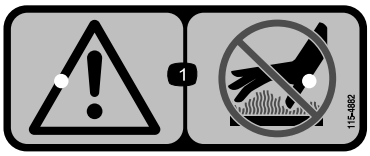

decal115-4882

115-4882

1. Figyelmeztetés – ne érjen a forró felülethez.

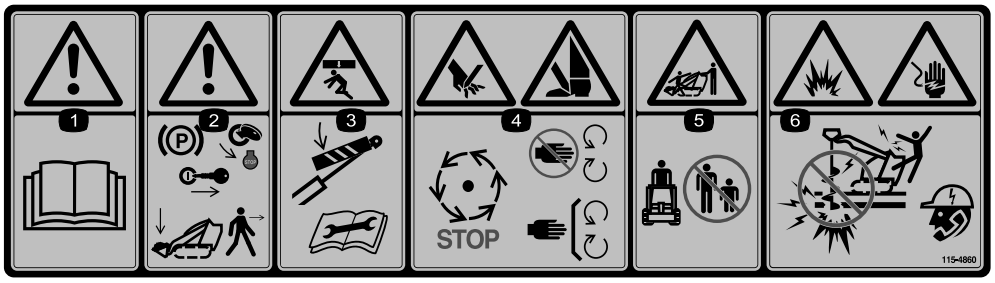

decal115-4860

115-4860

1. Figyelmeztetés – olvassa el a *Kezelői kézikönyvet*.
2. Figyelmeztetés – a gép elhagyása előtt engedje le a rakodókarokat, húzza be a rögzítőféket, állítsa le a motort, és vegye ki az indítókulcsot.
3. Zúzódás veszély felülről – szerelje be a munkahengerreteszt, és olvassa el a *Kezelői kézikönyvet* a karbantartás végrehajtása előtt.
4. Kéz vagy láb elvágásának veszélye – várja meg, amíg a mozgó alkatrészek leállnak; maradjon távol a mozgó alkatrészektől; legyen mindig a helyén minden védőburkolat.
5. A közelben tartózkodók zúzódásának/végtagjaik levágásának veszélye – tartsa távol a közelben tartózkodó embereket.
6. Robbanásveszély; áramütésveszély – ne működtesse a gépet, ha elektromos vezeték lehet a közelben; hívja a helyi közműszolgáltatót.

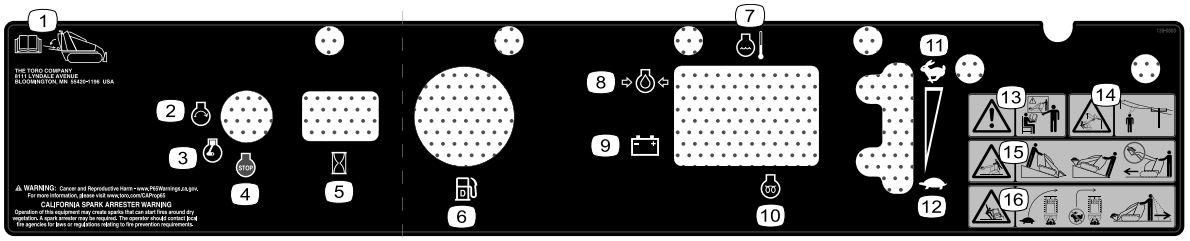

decal138-0800

138-0800

1. Olvassa el a gépen tárolt *Kezelői kézikönyvet*.
2. Motor – beindítás
3. Motor – üzem
4. Motor – leállítás
5. Üzemóra-számláló
6. Üzemanyag
7. A hűtőfolyadék hőmérséklete
8. Motorolajnyomás
9. Akkumulátor
10. Izzítógyertya
11. Gyors
12. Lassú
13. Figyelmeztetés – ne működtesse a berendezést, ha nem kapott hozzá megfelelő képzést.
14. Áramütés veszélye, elektromos légvezetékek – ügyeljen az elektromos légvezetékekre.
15. Borulásveszély – hegymenetben a munkagép nehéz vége legyen elöl; szállítsa kis sebességgel a rakományt; ne felemelt rakománnyal közlekedjen a géppel.
16. Borulásveszély – lassan kanyarodjon; gyorsan haladva ne vegyen éles kanyart; hátramenetben nézzen hátra és lefelé.

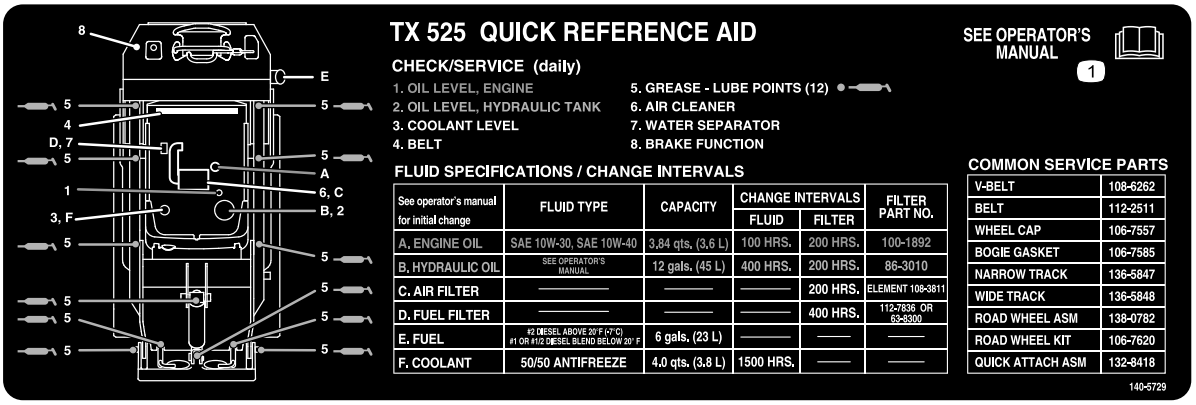

decal140-5729

140-5729

1. Olvassa el a *Kezelői kézikönyvet*.

Termékáttekintés

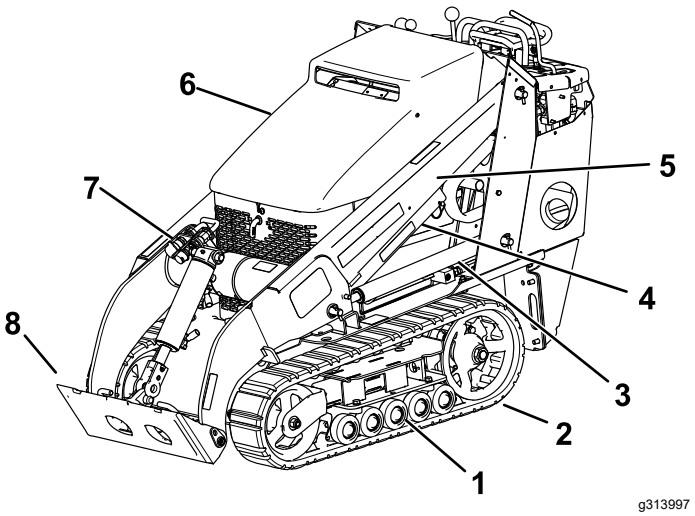

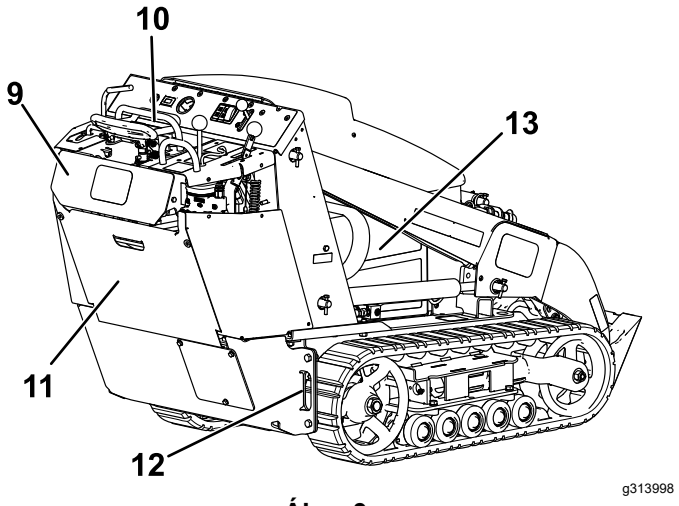

Ábra 3

1. Futógörgő
2. Lánctalp
3. Emelő munkahenger
4. Munkahengerretesz
5. Rakodókarok
6. Motorháztető
7. Segédhidraulika-csatlakozók
8. Szerelőlap
9. Tolatás-biztonsági lemez
10. Kezelőpanel
11. Lekötő/emelőhurok
12. Hátsó szerviznyílásfedél
13. Oldalsó védőrács

Kezelőelemek

Ismerje meg az összes kezelőszervet (Ábra 4), mielőtt beindítja a motort és működtetni kezdené a vontatóegységet.

Kezelőpanel

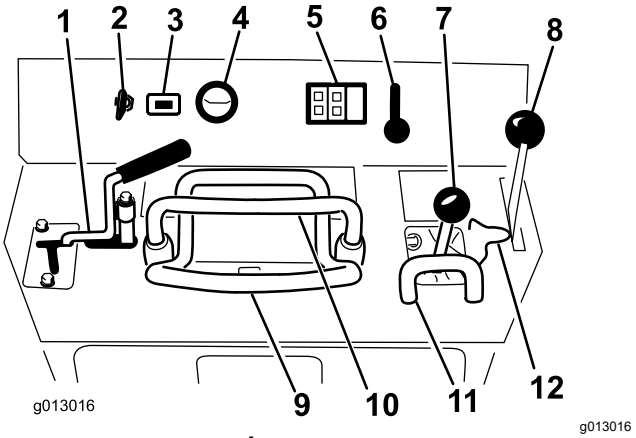

Ábra 4

1. Segédhidraulika-kar
2. Gyújtáskapcsoló
3. Üzemóra-számláló
4. Üzemanyag-szintjelző
5. Visszajelzők és izzítás gomb
6. Gázkar
7. Rakodókart/munkaeszközt billentő kar
8. Rögzítőfékkar
9. Haladásvezérlő kar
10. Referenciarúd
11. Rakodókar-fogantyú referenciarúdja
12. Rakodószelep-retesz

Gyújtáskapcsoló

A motor beindítására és leállítására szolgáló gyújtáskapcsoló 3 helyzetbe állítható: KI, ÜZEM és INDÍTÁS. Lásd: A motor beindítása (oldal 17).

Gázkar

A kart előretolva a motorfordulatszám nő, hátrahúzva csökken.

Referenciarúd

A vontatóegység vezetésekor használja a referenciarudat kapaszkodónak, valamint viszonyítási pontnak a haladásvezérlő kar és a segédhidraulika-kar mozgatásához. A zökkenőmentes, szabályozott mozgás és haladás érdekében ne vegye le mindkét kezét a referenciarúdról a gép működtetése közben.

Haladásvezérlő kar

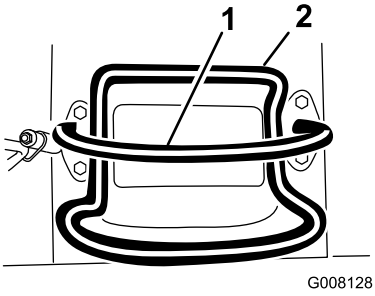

g008128

Ábra 5

1. Referenciarúd
2. Haladásvezérlő kar

- Előremenethez tolja előre a haladásvezérlő kart (Ábra 6).

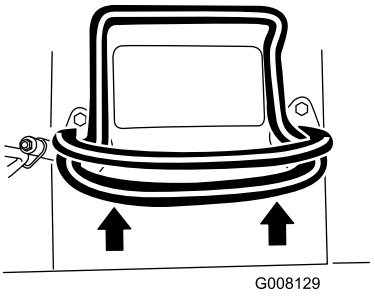

g008129

Ábra 6

- Hátramenethez húzza hátra a haladásvezérlő kart (Ábra 7).

  Fontos: **Hátramenetben nézzen hátra, nincs-e az útban akadály, és tartsa a kezét a referenciarúdon.**

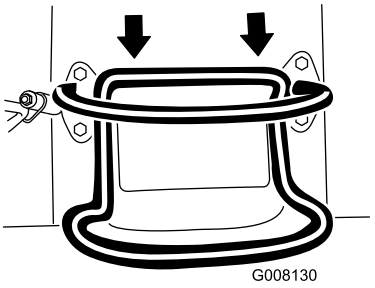

g008130

Ábra 7

- Jobbra forduláshoz fordítsa el jobbra a haladásvezérlő kart (Ábra 8).

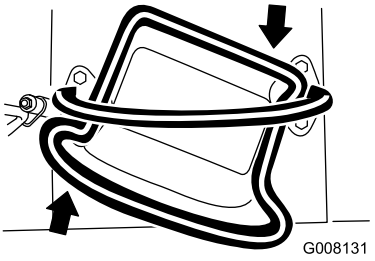

g008131

Ábra 8

- Balra forduláshoz fordítsa el balra a haladásvezérlő kart (Ábra 9).

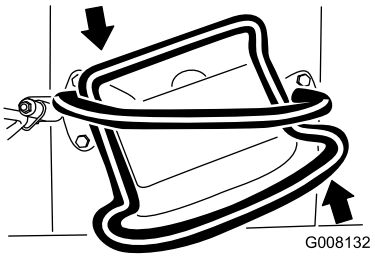

g008132

Ábra 9

- A gép megállításához engedje el a haladásvezérlő kart (Ábra 5).

Megjegyzés: Minél jobban kitéríti a haladásvezérlő kart, annál gyorsabban halad a gép az adott irányba.

Rakodókart/munkaeszközt billentő kar

- A munkaeszköz előrebillentéséhez térítse ki lassan jobbra a kart (Ábra 10).
- A munkaeszköz hátrabillentéséhez térítse ki lassan balra a kart (Ábra 10).
- A rakodókarok leengedéséhez tolja lassan előre a kart (Ábra 10).
- A rakodókarok felemeléséhez húzza lassan hátra a kart (Ábra 10).
- A rakodókarok akadásig (lebegő helyzetbe) történő leengedéséhez tolja előre teljesen a kart (Ábra 10).

  Megjegyzés: Így az olyan munkaeszközök, mint például a planírozó és a hidraulikus tolólap, követni tudják a talaj kontúrját (lebegés) a talajegyengetés során.

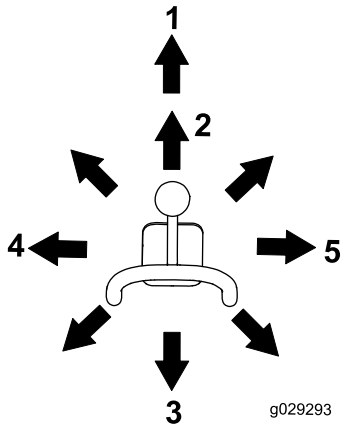

g029293

Ábra 10

1. Akadék (lebegési) helyzet
2. Engedje le a rakodókarokat.
3. Emelje fel a rakodókarokat.
4. Billentse hátrafelé a munkaeszközt.
5. Billentse előre a munkaeszközt.

A kar köztes helyzetében (azaz előre és balra tolva) egyidejűleg mozgathatja a rakodókarokat és billentheti a munkaeszközt.

Rakodószelep-retesz

A rakodószelep-retesz a rakodókart/munkaeszközt billentő kart biztosítja, hogy azt ne lehessen előretolni. Ez a rakodókarok véletlen leengedését segít elkerülni karbantartás során. A rakodószelepek a munkahengerreteszek mellett a retesszel bármikor biztosíthatók, ha a gépet felemelt rakodókarokkal kell leállítania. Lásd: A munkahengerretesz használata (oldal 23).

A reteszeléshez emelje fel a reteszt, hogy a vége kiemelkedjen a kezelőpanelen kialakított furatból, fordítsa el balra a rakodókar-fogantyú elé, majd a reteszelt helyzetben nyomja le (Ábra 11).

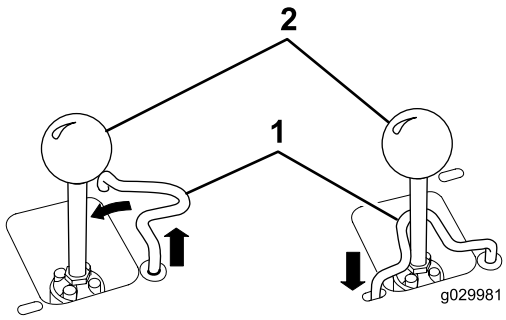

g029981

Ábra 11

1. Rakodókart/munkaeszközt billentő kar
2. Rakodószelep-retesz

Rakodókar-fogantyú referenciarúdja

A rakodókarfogantyú-referenciarúd az Ön kezének stabilizálásában segít a rakodókart/munkaeszközt billentő kar működtetése során (Ábra 3).

Segédhidraulika-kar

- A hidraulikus munkaeszköz előre mozgatásához fordítsa hátra a segédhidraulika-kart, majd húzza le a referenciarúdhoz (Ábra 12, 1).
- A hidraulikus munkaeszköz hátrafelé mozgatásához fordítsa hátra a segédhidraulika-kart, majd mozdítsa el balra a felső nyílásba (Ábra 12, 2).

Megjegyzés: A kart ELŐRE helyzetben elengedve az automatikusan visszaáll SEMLEGES helyzetbe (Ábra 12, 3). Ha a kar HÁTRAMENET helyzetben állt, mindaddig ott marad, amíg ki nem mozdítja a nyílásból.

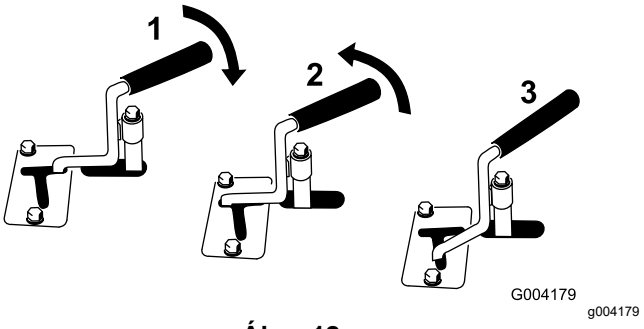

g004179

Ábra 12

1. Előreáramlású hidraulika
2. Hátraáramlású hidraulika
3. Semleges helyzet

Üzemóra-számláló

Az üzemóra-számláló a gépen naplózott óraszák számát jeleníti meg.

Rögzítőfékkar

- A rögzítőfék behúzásához tolja előre, majd balra a kart, ezután húzza hátra (Ábra 13).

  Megjegyzés: A vontatóegység kicsit még továbbgördülhet, mielőtt a fék a hajtókerék fogai közé kapcsolódik.
- A rögzítőfék kioldásához tolja előre, majd jobbra a kart a bevágásba (Ábra 13).

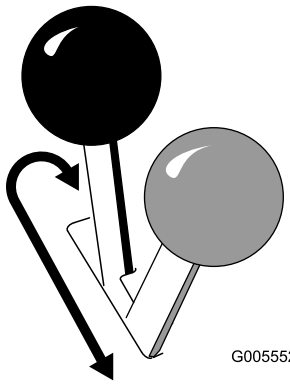

g005552

Ábra 13

Üzemanyag-szintjelző

A műszer az üzemanyagtartály(ok)ban levő üzemanyag mennyiségét jelzi.

Motorolajnyomás-visszajelző lámpa

Ha a motorolajnyomás túl alacsonyra csökken, ez a visszajelző világítani kezd és hangjelzés szólal meg. Ilyen esetben azonnal állítsa le a motort és ellenőrizze az olajszintet. Ha alacsony, töltsön be olajat, és keressen lehetséges szivárgásra utaló jeleket.

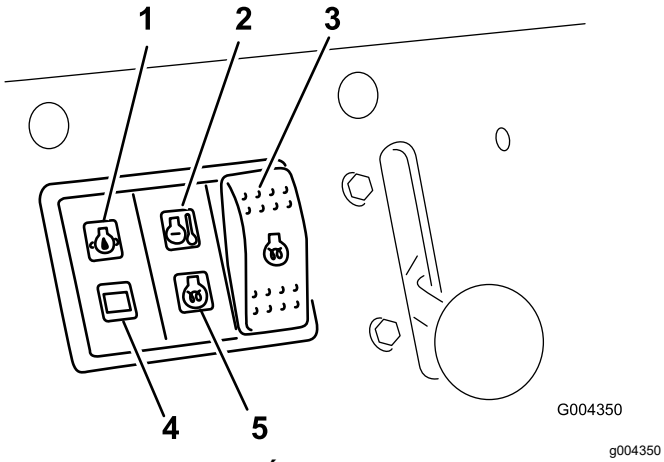

g004350

Ábra 14

1. Motorolajnyomás-visszajelző lámpa
2. Hűtőfolyadék-hőmérséklet visszajelző
3. Izzítás gomb
4. Akkumulátortöltöttség-visszajelző
5. Izzítás-visszajelző

Akkumulátortöltöttség-visszajelző

Ha az akkumulátortöltöttség túl alacsony, ez a visszajelző világítani kezd és hangjelzés szólal meg. Ilyen esetben állítsa le a motort, és töltse fel vagy cserélje ki az akkumulátort. Ellenőrizze a generátorékszíj feszességét; lásd a motor kezelői kézikönyvét.

Hűtőfolyadék-hőmérséklet visszajelző

Ha a hűtőfolyadék túlságosan felmelegszik, ez a visszajelző világítani kezd és hangjelzés szólal meg. Ha ez történne, állítsa le a motort és várja meg, amíg lehűl a vontatóegység. Ellenőrizze a hűtőfolyadék szintjét, ha a motor teljesen lehűlt.

Izzítás-visszajelző

A visszajelző világít, amíg az izzítógyertyák áram alatt vannak és előmelegítik a motort.

Izzítás gomb

A motor beindítása előtt nyomja meg ezt a gombot 10 másodpercre az izzítógyertyák bekapcsolásához.

Műszaki adatok

Megjegyzés: A műszaki adatok és a kialakítás külön értesítés nélkül változhatnak.

22323-as modell	
Szélesség	86 cm
Hosszúság	180 cm
Magasság	117 cm
Tömeg	864 kg
Üzemi teherbírás (standard kanállal)	251 kg
Billentési teherbírás (standard kanállal)	717 kg
Tengelytáv	79 cm
Ürítési magasság (keskeny kanállal)	119 cm
Kinyúlás – teljesen megemelve (keskeny kanállal)	55 cm
Forgópántcsap magassága (keskeny kanál a legmagasabb helyzetben)	168 cm

22324-as modell	
Szélesség	104 cm
Hosszúság	180 cm
Magasság	109 cm
Tömeg	913 kg
Üzemi teherbírás (standard kanállal)	251 kg
Billentési teherbírás (standard kanállal)	717 kg
Tengelytáv	79 cm
Ürítési magasság (keskeny kanállal)	119 cm
Kinyúlás – teljesen megemelve (keskeny kanállal)	55 cm
Forgópántcsap magassága (keskeny kanál a legmagasabb helyzetben)	168 cm

Tartozékok/adapterek

A Toro által jóváhagyott tartozékok és adapterek széles választéka kapható a géphez, amelyek javítják és bővítik annak képességeit. A jóváhagyott tartozékok és adapterek listájáért forduljon hivatalos márkaszervizhez, hivatalos Toro-forgalmazóhoz, vagy látogasson el a www.Toro.com webhelyre.

Az optimális teljesítmény és a gép folyamatos tanúsított biztonsága érdekében csak eredeti Toro-pótalkatrészeket és -tartozékokat használjon. A más által gyártott pótalkatrészek és tartozékok használata veszélyes lehet, emellett ez a jótállást is érvényteleníti.

Üzemeltetés

Megjegyzés: A gép jobb és bal oldalát normál üzemeltetési helyzetben határozza meg.

Működtetés előtt

Biztonsági tudnivalók a működtetés előtt

Általános óvintézkedések

- Soha ne engedje, hogy gyermekek vagy oktatásban nem részesült személyek üzemeltessék vagy szervizeljék a gépet. A helyi szabályozás korlátozhatja a kezelő életkorát, vagy minősített képzést írhat elő a számára. Az összes kezelő és szerelő képzéséért a tulajdonos tartozik felelősséggel.
- Ismerkedjen meg a berendezés biztonságos üzemeltetésével, a kezelőszervekkel és a biztonsági jelzésekkel.
- Mindig húzza be a rögzítőféket (ha van), állítsa le a motort, vegye ki a kulcsot, és várja meg, amíg minden mozgó alkatrész megáll, majd hagyja a gépet lehűlni, mielőtt a beállításába, javításába vagy tisztításába kezd, illetve mielőtt elteszi.
- Ismerje meg, hogyan kell gyorsan megállítani a gépet és leállítani a motorját.
- Ellenőrizze, hogy az éberségi kapcsolót, a biztonsági kapcsolókat és védőelemeket felszerelték-e, és megfelelően működnek-e. Ne üzemeltesse a gépet, csak ha ezek megfelelően működnek.
- Keresse meg a gépen és a munkaeszközökön a becsípődési pontként jelölt területeket; tartsa távol kezét és lábát ezektől a területektől.
- Mielőtt a gépet munkaeszközzel használni kezdené, győződjön meg arról, hogy a munkaeszközt megfelelően felszerelték, és az eredeti Toro-tartozék. Olvassa el a munkaeszköz minden kézikönyvét.
- Értékelje ki a területet annak meghatározására, hogy milyen tartozékok és adapterek szükségesek a munka megfelelő és biztonságos elvégzéséhez.
- A munkaterületen jelölje be a felszín alatti közművek és egyéb objektumok helyét, és ne végezzen ásást a jelölt területeken; ügyeljen a jelöletlen tárgyak és építmények, például föld alatti tárolótartályok, kutak és szennyvízrendszerek elhelyezkedésére.

- Vizsgálja meg a gép munkaterületét, annak esetleges egyenetlenségeit és rejtett veszélyeit.
- A géppel való munka megkezdése előtt győződjön meg arról, hogy a területen nincsenek nézelődők. Ha valaki a területre lép, állítsa le a gépet.

Üzemanyaggal kapcsolatos óvintézkedések

- Az üzemanyag kezelése során járjon el különös körültekintéssel. Az üzemanyag rendkívül gyúlékony, és a gőzei robbanásveszélyesek.
- Oltson el minden cigarettát, szivart, pipát és egyéb tűzforrást.
- Csak jóváhagyott üzemanyagtartályt használjon.
- Járó vagy meleg motornál ne vegye le a tanksapkát, és ne tankoljon.
- Ne zárt helyen tankoljon vagy ürítse le az üzemanyagot.
- Ne tárolja a gépet vagy az üzemanyagtartályt olyan helyen, ahol nyílt láng, szikra vagy őrláng fordul elő, mint például vízmelegítőkön vagy más eszközökön.
- Ha kifolyt az üzemanyag, ne kísérelje meg a motor beindítását; kerülje bármely gyújtóforrás kialakulását, amíg az üzemanyag gőze el nem oszlott.
- Annak megakadályozása érdekében, hogy a statikus feltöltődés begyújtsa az üzemanyagot, vegye le a gépet a teherautóról vagy az utánfutóról, és mindenféle járműtől távol, a földön tankolja meg. Ha ez nem valósítható meg, helyezzen egy hordozható üzemanyagtartályt mindenféle járműtől távol a földre, töltse fel azt üzemanyaggal, majd abból tankolja meg a gépet a töltőpisztoly használata helyett.
- Tartsa a töltőpisztolyt a benzintank vagy tartály széléhez érintve mindaddig, míg a tankolás befejeződik. Ne használjon töltőpisztolyzáró-nyitó eszközt.

Tankolás

Javasolt üzemanyag

Kizárólag tiszta, friss, alacsony (<500 ppm) vagy ultraalacsony (<15 ppm) kéntartalmú dízelüzemanyagot vagy biodízel-üzemanyagot tankoljon. A minimális cetánszám legyen 40. A frissesség biztosítása érdekében csak olyan mennyiségben vásároljon üzemanyagot, amennyit 180 napon belül felhasznál.

–7 °C hőmérséklet felett használjon nyári (No. 2-D), ez alatt téli (No. 1-D- vagy No. 1-D/2-D-keverék) üzemanyagot. Alacsonyabb hőmérsékleteken a téli üzemanyag használata alacsonyabb lobbanáspontot és hideg áramlási jellemzőket biztosít, ami megkönnyíti az indítást, és csökkenti az üzemanyagszűrő eldugulásának kockázatát.

–7 °C hőmérséklet felett a nyári üzemanyag használata jóvoltából megnő az üzemanyag-szivattyú élettartama, és a motor teljesítménye is nagyobb lesz a téli üzemanyaggal való működtetéshez képest.

Fontos: **Ne használjon kerozint vagy benzint dízelolaj helyett. Ennek a figyelmeztetésnek a be nem tartása károsítja a motort.**

Biodízel-üzemanyag alkalmazhatósága

A gép legfeljebb B20 (20% biodízel-üzemanyag, 80% gázolaj) biodízel-üzemanyagkeverékkel is üzemeltethető. A keverékben a gázolaj legyen alacsony vagy ultraalacsony kéntartalmú. Tegye meg a következő óvintézkedéseket:

- Az üzemanyag biodízel része feleljen meg az ASTM D6751 vagy EN14214 szabvány előírásainak.
- A keverék üzemanyag feleljen meg az ASTM D975 vagy az EN590 szabvány előírásainak.
- A biodízel-keverékek károsíthatják a festett felületeket.
- Hideg időben használjon B5 (5% biodízel-tartalom) vagy még kevesebb biodízelt tartalmazó keveréket.
- Figyelje az üzemanyaggal kapcsolatba kerülő szigeteléseket, tömlőket és tömítéseket, idővel ezek állaga romolhat.
- Biodízel-keverékekre való átállást követően egy idő után előfordulhat az üzemanyagszűrő eldugulása.
- A biodízel-üzemanyaggal kapcsolatos további tájékoztatásért forduljon a forgalmazóhoz.

Tankolás

1. Parkolja le a gépet sík talajon, húzza be a rögzítőféket (ha van) és engedje le a rakodókarokat.
2. Állítsa le a motort, vegye ki a kulcsot és hagyja a motort lehűlni.
3. Tisztítsa meg a tanksapka körüli területet, majd vegye le a tanksapkát (Ábra 15).

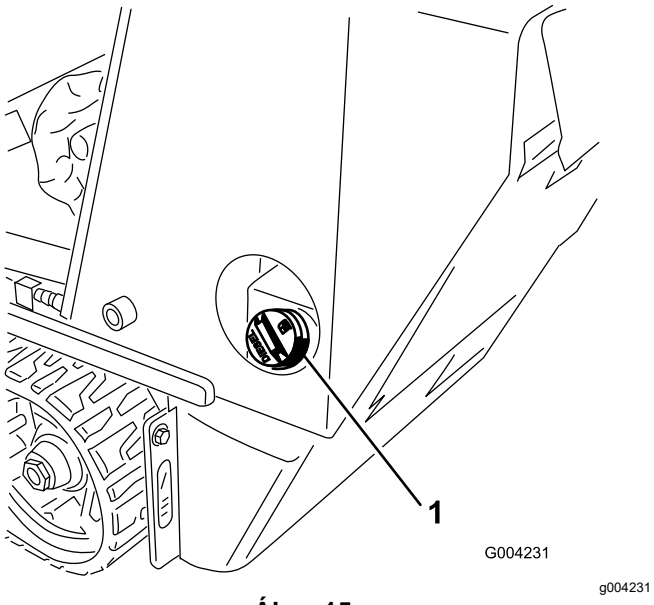

Ábra 15

1. Tanksapka

4. Tankoljon meg annyira, hogy az üzemanyagszint kb. 2,5 cm-rel az üzemanyagtartály teteje (ne a töltőnyílás teteje) alatt legyen.

   Fontos: **Ez az üres rész teszi lehetővé az üzemanyag tágulását a tartályban. Ne töltse teljesen tele az üzemanyagtartályt.**

5. Kattanásig elfordítva szilárdan helyezze fel a tanksapkát.
6. Törölje le az esetleg melléfolyt üzemanyagot.

A napi karbantartás elvégzése

Mielőtt elkezdené a napi munkát a géppel, végezze el a minden használat előtti/napi ellenőrzéseket, amelyek felsorolásáért lásd: Karbantartás (oldal 22).

Fontos: **Ellenőrizze a hidraulikafolyadék-szintet és légtelenítse az üzemanyagrendszert a motor első beindítása előtt; lásd A hidraulikafolyadék szintjének ellenőrzése (oldal 44) és Az üzemanyagrendszer légtelenítése (oldal 30).**

Működtetés közben

Üzem közben betartandó óvintézkedések

Általános óvintézkedések

- Ne lépje túl a névleges teherbírást, mert a gép instabillá válhat, és elveszítheti felette az uralmát.
- Ne végezzen szállítást felemelt karokkal. Mindig a talaj közelében szállítsa a rakományt.
- Csak a Toro által jóváhagyott munkaeszközöket és kiegészítőket használjon. A munkaeszköz megváltoztathatja a gép stabilitását és működési jellemzőit.
- Kezelőállással rendelkező gépek:
  - Engedje le a rakodókarokat, mielőtt elhagyja a kezelőállást.
  - Ne próbálja meg a talajra lépve stabilizálni a gépet. Ha elveszíti uralmát a gép fölött, hagyja el a kezelőállást, és távolodjon el a géptől.
  - Ne nyújtsa a lábát a kezelőállás alá.
  - Csak akkor induljon el a géppel, ha már mindkét lábával a kezelőálláson áll, a kezeivel pedig a kapaszkodókat fogja.
- A gép működtetését teljes odafigyeléssel végezze. Ne bonyolódjon olyan tevékenységbe, amely elvonhatja a figyelmét, különben személyi sérülés vagy anyagi kár lehet a következmény.
- Tolatás előtt nézzen hátra és lefelé, hogy szabad-e az út.
- Ne rángassa a kezelőszerveket; egyenletesen mozgassa azokat.
- A tulajdonos/üzemeltető felelős a balesetekért, amelyek személyi sérülést is okozhatnak, és megakadályozhatja azokat.
- Viseljen megfelelő öltözéket, beleértve a védőkesztyűt, a védőszemüveget, a hosszú szárú nadrágot, a megfelelő, csúszásgátló lábbelit és a hallásvédelmi eszközt is. Hosszú haját kösse hátra, és ne viseljen laza ruházatot vagy ékszert.
- Ne üzemeltesse a gépet betegen, fáradtan, illetve alkohol vagy gyógyszer hatása alatt.
- Ne szállítson utast, és tartsa távol az állatokat és a nézelődőket a géptől.
- A gépet csak jó láthatóság esetén működtesse, hogy elkerülhesse a gödröket vagy rejtett veszélyeket.
- A motor beindítása előtt győződjön meg arról, hogy minden kezelőszerv semleges helyzetben van, és húzza be a rögzítőféket (ha van). Csak a kezelőálláson állva indítsa be a motort.
- Ügyeljen, amikor be nem látható kanyarokhoz, cserjékhez, fákhoz vagy más olyan tárgyakhoz közelít, amelyek akadályozhatják a látást.
- Lassítson és járjon el figyelmesen, amikor fordulókat végez és utakat vagy járdákat keresztez. Ügyeljen a forgalomra.
- Állítsa le a munkaeszközt, ha nem dolgozik vele.

- Ha nekiütközött valaminek, álljon meg a géppel, állítsa le a motort, vegye ki a kulcsot, és vizsgálja meg a gépet. Az üzemeltetés folytatása előtt végezze el a szükséges javításokat.
- Ne járassa a motort zárt területen.
- Soha ne hagyjon járó gépet felügyelet nélkül.
- A kezelőállás elhagyása előtt végezze el az alábbiakat:
  - Parkolja le a gépet sík talajon.
  - Engedje le a rakodókarokat és kapcsolja ki a segédhidraulika-rendszert.
  - Húzza be a rögzítőféket (ha van).
  - Állítsa le a motort és vegye ki az indítókulcsot.
- Ne használja a gépet, ha villámcsapás lehetősége áll fenn.
- Csak olyan területen működtesse a gépet, ahol kellő hely van a biztonságos manőverezéshez. Ügyeljen a közeli akadályokra. Ha nem hagy kellő távolságot a fáktól, falaktól és egyéb akadályoktól, megsérülhet, amikor a géppel munkavégzés közben tolat, amennyiben nem ügyel a környezetére.
- Ügyeljen arra, hogy ne ütközzön akadályba (pl. elektromos vezetékbe, ágakba, ajtókeretbe), ha elhalad valami alatt.
- Ne töltse túl a munkaeszközt, és mindig ügyeljen a töltési szintre, amikor megemeli a rakodókarokat. A munkaeszközből esetleg kihulló anyag sérülést okozhat.

Lejtőkkel kapcsolatos óvintézkedések

- **Hegymenetben és völgymenetben a gép nehezebb oldala mindig az emelkedő irányába nézzen.** A gép súlyeloszlása a különböző munkaeszközök felszerelésével megváltozik. Üres kanál mellett a gép súlypontja hátulra, tele kanál esetén előre tolódik el. A legtöbb egyéb munkaeszköz a gép súlypontját előre tolja el.
- Lejtős úton a rakodókarok megemelése befolyásolhatja a gép stabilitását. Tartsa a rakodókarokat leengedett helyzetben, amikor lejtős úton halad.
- A lejtők a megcsúszásos és borulásos balesetek fő tényezői, amelyek súlyos sérülésekhez vezethetnek. A gép üzemeltetése bármilyen lejtőn vagy egyenetlen terepen különös óvatosságot igényel.
- Dolgozzon ki saját szabályokat és eljárásokat a lejtőkön való munkavégzéshez. Az eljárásoknak tartalmazniuk kell a helyszín felmérését annak meghatározása érdekében, hogy melyik lejtők biztonságosak gép működtetéséhez. Mindig használja józan eszét és ítélőképességét a felmérés során.
- Lejtőn lassítson le, és különösen körültekintően dolgozzon. A talajfeltételek befolyásolhatják a gép stabilitását.
- Kerülje a lejtőn való elindulást és megállást. Ha a gép elveszítené a tapadását, ereszkedjen le a lejtőn lassan és egyenesen.
- Lejtős szakaszokon kerülje a kanyarodást. Ha kanyarodnia kell, végezze azt lassan, a gép nehezebb felét az emelkedő irányában tartva.
- A lejtőn minden mozgást lassan és fokozatosan végezzen. Ne változtassa hirtelen se a sebességét, se az irányát.
- Ha kényelmetlennek érzi a lejtőn való munkát, ne végezze azt.
- Ügyeljen a gödrökre, keréknyomokra és huppanókra, mert egyenetlen talajon a gép felborulhat. A magas fű akadályokat rejthet.
- Nedves talajfelületen fokozott körültekintéssel dolgozzon. A tapadás csökkenése megcsúszást okozhat.
- Vizsgálja meg a területet, hogy kellően stabil-e a talaj a gép megtartásához.
- Legyen különösen óvatos, ha az alábbiak közelében dolgozik a géppel:
  - Suvadások
  - Árkok
  - Töltések
  - Vizek

  A gép hirtelen felborulhat, ha az egyik lánctalpa alól eltűnik a talaj. Tartson biztonságos távolságot a gép és bármilyen veszély között.
- Lejtőn ne kapcsoljon fel vagy le munkaeszközt.
- Ne parkoljon a géppel hegyoldalban vagy lejtőn.

Közüzemi vezetékekkel kapcsolatos biztonság

- Ha közüzemi vezetéknek ütközik, tegye az alábbiakat:
  - Kapcsolja ki a gépet, és vegye ki a kulcsát.
  - Távolítson el minden személyt a munkaterületről.
  - Azonnal vegye fel a kapcsolatot a megfelelő sürgősségi és közműszolgálatokkal a terület biztosítása érdekében.
  - Ha száloptikás kábelbe ütközött, ne nézzen a fényébe.
- Ha a gép elektromos árammal töltődött, ne hagyja el a kezelőállást. Mindaddig biztonságban van, amíg nem hagyja el a kezelőállást.

– Ha hozzáér a gép bármelyik részéhez, az földeléshez vezethet.

– Senkinek ne engedje, hogy az elektromos áram alatt lévő géphez hozzáérjen vagy megközelítse azt.

– Elektromos vagy távközlési vezetékbe ütközés esetén mindig feltételezze azt, hogy a gép feltöltődött elektromos árammal. Ne kísérelje meg a gép elhagyását.

- A szivárgó gáz gyúlékony és robbanékony, valamint súlyos, akár halálos sérülést is okozhat. Ne dohányozzon a gép működtetése közben.

A motor beindítása

1. Győződjön meg arról, hogy a segédhidraulikakar SEMLEGES helyzetben van.
2. A gázkar legyen a LASSÚ és a GYORS helyzet között félúton.
3. Helyezze be a kulcsot a gyújtáskapcsolóba, és fordítsa ÜZEM helyzetbe.
4. Nyomja meg az izzítás gombot 10 másodpercre.
5. Fordítsa az indítókulcsot INDÍTÁS helyzetbe. Ha a motor beindult, engedje el a kulcsot.

   Fontos: **Ne indítózzon alkalmanként 10 másodpercnél hosszabban. Ha a motor nem indulna be, az indítási kísérletek között várjon 30 másodpercet, hogy az indítómotor lehűlhessen. Ennek elmulasztása esetén az indítómotor kiéghet.**
6. Állítsa a gázkart GYORS helyzetbe.

   Fontos: **Ha úgy járatja a motort magas fordulatszámon, hogy a hidraulikarendszer még hideg (azaz fagypont körüli vagy alatti hőmérsékleten), a hidraulikarendszer károsodhat. Hidegben járassa a motort a beindítása után 2–5 percig a gázkar középső helyzetében, mielőtt a gázkart a GYORS helyzetbe állítaná.**

   Megjegyzés: Fagypont alatt a vontatóegységet tárolja zárt garázsban, hogy melegen tartsa és könnyebben beindíthassa.

Közlekedés a géppel

A haladási kezelőszerv segítségével haladhat a géppel. Minél jobban kitéríti a haladásvezérlő kart, annál gyorsabban halad a gép az adott irányba. A haladási kezelőszerv elengedésekor a gép megáll.

A gázkar a motorfordulatszámot (fordulat/perc) szabályozza. A legjobb teljesítmény érdekében állítsa a gázkart a GYORS helyzetbe. Használhat ugyanakkor alacsonyabb motorfordulatszámokat is.

A motor leállítása

1. Parkolja le a gépet sík talajon, húzza be a rögzítőféket (ha van) és engedje le a rakodókarokat.
2. Győződjön meg arról, hogy a segédhidraulikakar SEMLEGES helyzetben van.
3. Állítsa a gázkart a LASSÚ helyzetbe.
4. Ha a motor nagy terhelést kapott vagy forró, hagyja alapjáraton járni egy ideig, mielőtt az indítókulcsot a KI helyzetbe fordítja.

   Megjegyzés: Ez segít a motornak lehűlni a leállítása előtt. Vészhelyzetben állítsa le azonnal a motort.
5. Fordítsa a kulcsos kapcsolót KI helyzetbe, és vegye ki a kulcsot.

⚠ VIGYÁZAT

A vontatóegységet beindíthatja egy gyermek vagy hozzá nem értő személy, és megsérülhet.

Vegye ki az indítókulcsot, amikor elhagyja a vontatóegységet, még ha csak pár másodpercre teszi is.

Munkaeszközök használata

Munkaeszközök felszerelése

Fontos: **Csak a Toro által jóváhagyott munkaeszközöket használjon. A munkaeszköz megváltoztathatja a gép stabilitását és működési jellemzőit. Érvényteleníthet a garanciát, ha a gépet nem jóváhagyott munkaeszközzel használja.**

Fontos: **A munkaeszköz felszerelése előtt győződjön meg arról, hogy a szerelőlapokon nincs semmilyen szennyeződés, a csapok pedig akadálymentesen elfordíthatók. Ha a csapok szorulnak, zsírozza meg azokat.**

1. Helyezze el a munkaeszközt vízszintes felületre úgy, hogy elegendő hely legyen mögötte a gép számára.
2. Indítsa be a motort.
3. Billentse előre a munkaeszköz szerelőlapját.
4. Akassza be a szerelőlapot a munkaeszköz fogadólapjának felső peremébe (Ábra 16).

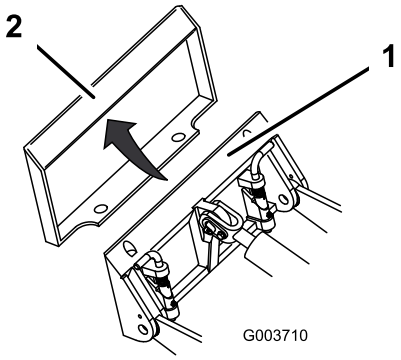

g003710

Ábra 16

1. Szerelőlap
2. Fogadólap

5. Emelje fel a rakodókarokat, közben billentse hátra a szerelőlapot.

   Fontos: **Emelje fel a munkaeszközt annyira, hogy elemelkedjen a talajról, és billentse teljesen hátra a szerelőlapot.**

6. Állítsa le a motort és vegye ki az indítókulcsot.
7. Csatlakoztassa a gyorsrögzítő csapokat, ügyelve arra, hogy teljesen beüljenek a szerelőlapba (Ábra 17).

   Fontos: **Ha a csapok nem fordulnak el reteszelt helyzetbe, a szerelőlap nem illeszkedik megfelelően a munkaeszköz fogadólapjának furataihoz. Ellenőrizze a fogadólapot, szükség szerint tisztítsa meg.**

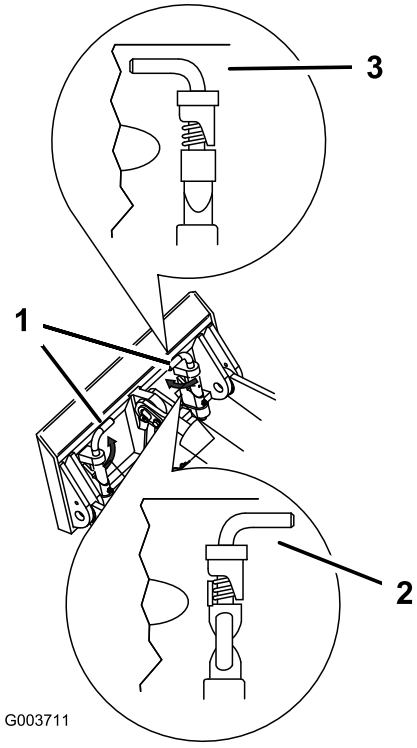

g003711

Ábra 17

1. Gyorsrögzítő csapok (reteszelt helyzet)
2. Kioldott helyzet
3. Reteszelt helyzet

⚠ FIGYELMEZTETÉS

Ha nem tolódnak át teljesen a gyorsrögzítő csapok a munkaeszköz szerelőlapján, a munkaeszköz leeshet a gépről, és összezúzhatja Önt vagy a közelben tartózkodókat.

Gondoskodjon arról, hogy a gyorsrögzítő csapok teljesen beüljenek a munkaeszköz szerelőlapjába.

A hidraulikus tömlők csatlakoztatása

⚠ FIGYELMEZTETÉS

A kiszökő nagynyomású hidraulikafolyadék a bőrön áthatolva sérülést okozhat. A bőr alá bejutó folyadékot sebészi úton pár órán belül el kell távolíttatni ilyen kezelésben jártas orvossal; ellenkező esetben üszkösödés alakulhat ki.

- **Mielőtt nyomás alá helyezi a hidraulika-rendszert, győződjön meg arról, hogy minden hidraulikatömlő és -vezeték megfelelő állapotban van, és az összes hidraulikus csatlakozó és szerelvény szorosan illeszkedik.**
- **Egyetlen testrészével se kerüljön közel olyan szivárgó kis átmérőjű lyukakhoz vagy fúvókákhoz, ahonnan nagynyomású hidraulikafolyadék távozhat.**
- **A hidraulikafolyadék esetleges szivárgását ellenőrizze kartonlap vagy papírlap segítségével; soha ne a kezét használja.**

⚠ VIGYÁZAT

A hidraulikacsatlakozók, hidraulikavezetékek/-szelepek és a hidraulikafolyadék is forró lehet. Forró alkatrészekhez érve égési sérülést szenvedhet.

- **A hidraulikacsatlakozók kezeléséhez viseljen védőkesztyűt.**
- **Hagyja lehűlni a gépet, mielőtt a hidraulikus alkatrészekhez ér.**
- **Ne érjen a kiömlött hidraulikafolyadékhoz.**

Ha a munkaeszköz hidraulikus működtetésű, kösse be a hidraulikus tömlőket az alábbi módon:

1. Állítsa le a motort és vegye ki az indítókulcsot.
2. Mozgassa előre-hátra a segédhidraulika-kart, majd vissza SEMLEGES helyzetbe, hogy nyomásmentesítse a hidraulikacsatlakozókat.
3. Távolítsa el a védősapkákat a gépen a hidraulikacsatlakozókról.
4. Ügyeljen arra, hogy ne jusson idegen anyag a hidraulikacsatlakozókba.
5. Nyomja be a munkaeszköz csatlakozódugóját a gép csatlakozóaljzatába.

   Megjegyzés: Ha a munkaeszköz csatlakozódugóját először csatlakoztatja, minden esetleges túlnyomást kienged a munkaeszközből.
6. Nyomja rá a munkaeszköz csatlakozóaljzatát a gép csatlakozódugójára.
7. A tömlőket meghúzogatva ellenőrizze a megfelelő kapcsolódást.

Munkaeszköz leszerelése

1. Parkolja le a gépet sík talajon.
2. Engedje a talajra a munkaeszközt.
3. Állítsa le a motort és vegye ki az indítókulcsot.
4. Oldja a gyorsrögzítő csapokat úgy, hogy kifelé fordítja azokat.
5. Ha a munkaeszköz hidraulikus, mozgassa előre-hátra a segédhidraulika-kart, majd vissza SEMLEGES helyzetbe, hogy nyomásmentesítse a hidraulikacsatlakozókat.
6. Ha a munkaeszköz hidraulikus, a hidraulikacsatlakozók csúszóhüvelyét hátrahúzva kösse le azokat.

   Fontos: **Csatlakoztassa össze a munkaeszköz tömlőit, hogy a tárolás során ne kerüljön szennyeződés a hidraulika-rendszerbe.**
7. Szerelje fel a védősapkákat a gépen a hidraulikacsatlakozókra.
8. Indítsa el a motort, billentse előre a szerelőlapot, majd tolasson el a munkaeszköztől.

Működtetés után

A használatot követően betartandó óvintézkedések

Általános óvintézkedések

- Húzza be a rögzítőféket (ha van), engedje le a rakodókarokat, állítsa le a motort, vegye ki a kulcsot, várja meg, amíg minden mozgás leáll és a gép lehűl, mielőtt beállítást, tisztítást, tárolást vagy szerelést végezne.
- A tűzveszély megelőzése érdekében tisztítson le minden hulladékot a munkaeszközökről, hajtásokról, kipufogódobokról és a motorról. Törölje fel a kiömlött olajat és üzemanyagot.
- Tartsa az összes részegységet megfelelő üzemállapotban, a kötőelemeket pedig kellően meghúzva.
- Ne érjen olyan alkatrészekhez, amelyek üzem közben felforrósodhatnak. Hagyja azokat lehűlni,

mielőtt a gép karbantartásába, beállításába vagy szerelésébe kezdene.

- Óvatosan járjon el a gép utánfutóra vagy teherjárműre történő felrakásakor és levételekor.

Üzemképtelen gép mozgatása

Fontos: **Ne vontassa vagy húzza úgy a gépet, hogy előtte nem nyitotta meg a vontatási szelepeket, különben tönkreteszi a hidraulika-rendszert.**

1. Állítsa le a motort, és vegye ki az indítókulcsot.
2. Nyissa fel a hátsó szerviznyílásfedelet.
3. Fordítsa el csavarkulccsal a vontatási szelepeket a hidraulikaszivattyúkon két fordulattal az óramutató járásával ellentétesen (Ábra 18).

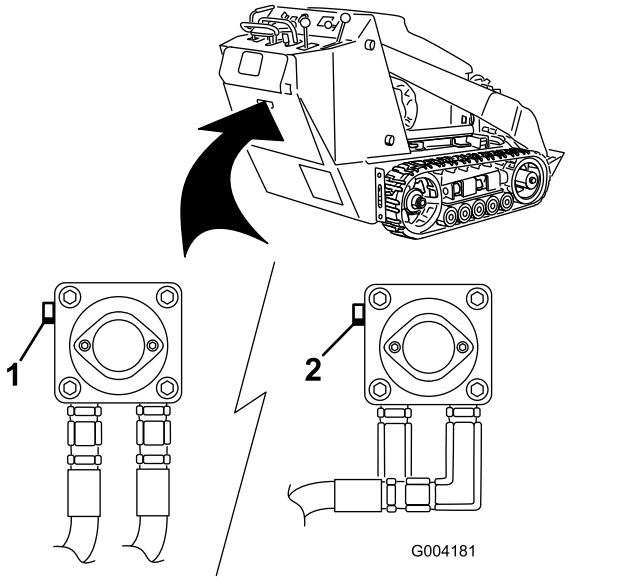

Ábra 18

1. Bal vontatási szelep (jobb lánctalp)
2. Jobb vontatási szelep (bal lánctalp)

4. Igény szerint kezdje meg a gép vontatását.
5. A gép megjavítása után zárja vissza a vontatási szelepeket, mielőtt használatba veszi a gépet.

A gép szállítása

A gép szállításához használjon nagy teherbírású pótkocsit vagy tehergépkocsit. Használjon teljes szélességű rámpát. Ügyeljen arra, hogy az utánfutó vagy tehergépkocsi rendelkezzen a jogszabályban előírt fékekkel, világítással és jelzésekkel. Olvassa el figyelmesen a biztonsági előírásokat. Ezen információk ismerete segít elkerülni a személyi sérüléseket. Az utánfutóra és a lekötésre vonatkozó követelmények tekintetében tanulmányozza a helyi jogszabályokat.

⚠ FIGYELMEZTETÉS

Az irányjelzők, lámpák, fényvisszaverő jelzések vagy lassú jármű embléma nélküli közúti közlekedés veszélyes, és olyan balesetekhez vezethet, amelyek személyi sérüléseket is okozhatnak.

Ne parkoljon a géppel közúton.

Az utánfutó kiválasztása

⚠ FIGYELMEZTETÉS

A gép utánfutóra vagy tehergépkocsira való felrakodása megnöveli a felborulás kockázatát és súlyos, akár végzetes sérüléssel is járhat (Ábra 19).

- **Kizárólag teljes szélességű rámpákat használjon.**
- **A rámpa hossza legyen legalább négyszerese a plató felülete és a talaj közti távolságnak. Ezzel biztosítható, hogy sík talajon a rámpa szöge ne haladja meg a 15 fokot.**

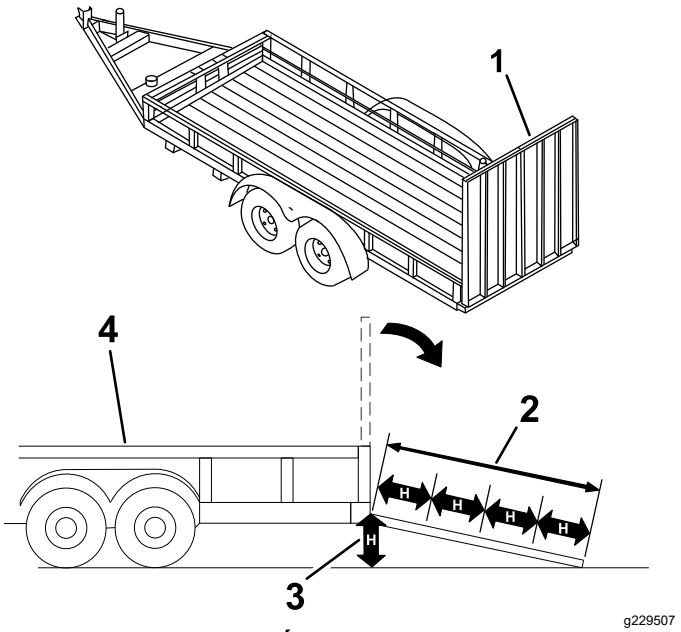

Ábra 19

1. Teljes szélességű rámpa szállítási helyzetben
2. A rámpa hossza legalább négyszerese a plató felülete és a talaj közti távolságnak
3. H = a plató felülete és a talajfelület közti távolság
4. Utánfutó

A gép felrakodása

⚠ FIGYELMEZTETÉS

A gép utánfutóra vagy tehergépkocsira való felrakodása megnöveli a felborulás kockázatát, és súlyos, akár végzetes sérüléssel is járhat.

- **Járjon el rendkívül körültekintően, amikor a géppel a rámpán halad.**
- **Fel- és lerakodáskor a gép nehezebb vége nézzen a rámpán felfelé.**
- **Kerülje a hirtelen gyorsítást és lassítást, amikor a rámpán halad a géppel, mert elveszítheti felette az uralmát, és felborulhat.**

1. Utánfutó használata esetén kapcsolja azt fel a gépjárműre, és akassza be a biztonsági láncokat is.
2. Adott esetben kösse be az utánfutó fékrendszerét is.
3. Hajtsa le a rámpát.
4. Engedje le a rakodókarokat.
5. Hajtson fel a géppel az utánfutóra a gép nehezebb oldalával felfelé, a rakományt lent tartva (Ábra 20).
   - Ha a gép teherhordó munkaeszköze **tele van** (pl. kanál), vagy nem teherhordó munkaeszköz (pl. árokásó) van rajta, a géppel előre haladva hajtson fel a rámpára.
   - Ha a gép teherhordó munkaeszköze **üres**, vagy nincs rajta munkaeszköz, tolatva hajtson fel a rámpára.

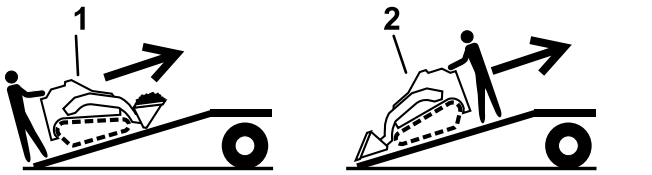

Ábra 20

1. Tele munkaeszköz vagy nem teherhordó munkaeszköz – előrehaladva hajtson fel a rámpára.
2. Üres munkaeszköz vagy nincs munkaeszköz – tolatva hajtson fel a rámpára.

6. Engedje le teljesen a rakodókarokat.
7. Húzza be a rögzítőféket (ha van), állítsa le a motort, és vegye ki az indítókulcsot.
8. A gépen kialakított fém lekötőhurkok, valamint heveder, lánc, sodrony vagy kötelek segítségével kösse le biztonságosan a gépet a tehergépkocsin vagy utánfutón (Ábra 21). A lekötésre vonatkozó követelmények tekintetében tanulmányozza a helyi jogszabályokat.

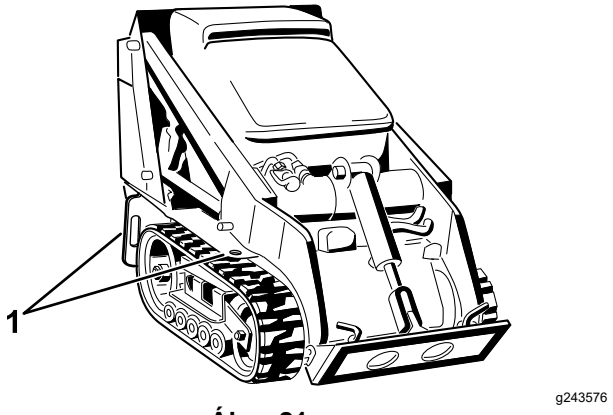

Ábra 21

1. Lekötőhurkok

A gép lerakodása

1. Hajtsa le a rámpát.
2. Hajtson le a géppel az utánfutóról a gép nehezebb oldalával felfelé, a rakományt lent tartva (Ábra 22).
   - Ha a gép teherhordó munkaeszköze **tele van** (pl. kanál), vagy nem teherhordó munkaeszköz (pl. árokásó) van rajta, a géppel tolatva hajtson le a rámpán.
   - Ha a gép teherhordó munkaeszköze **üres**, vagy nincs rajta munkaeszköz, előremenetben hajtson le a rámpán.

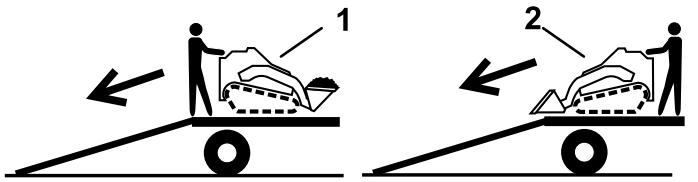

Ábra 22

1. Tele munkaeszköz vagy nem teherhordó munkaeszköz – tolatva hajtson le a rámpán.
2. Üres munkaeszköz vagy nincs munkaeszköz – előremenetben hajtson le a rámpán.

A gép emelése

A gép a lekötő-/emelőhurkokat emelési pontként használva megemelhető; lásd: Ábra 21.

Karbantartás

Megjegyzés: A gép jobb és bal oldalát normál üzemeltetési helyzetben határozza meg.

Biztonsági tudnivalók karbantartáskor

⚠ VIGYÁZAT

Ha a kulcsot a gyújtáskapcsolóban hagyja, mások véletlenül beindíthatják a motort, és a közelben állók súlyos sérülését okozhatják.

Karbantartási munkák előtt vegye ki a kulcsot a gyújtáskapcsolóból.

- Parkoljon le sík talajon, kapcsolja ki a segédhidraulika-rendszert, engedje le a munkaeszközt, húzza be a rögzítőféket (ha van), állítsa le a motort és vegye ki a kulcsot. Várja meg, amíg minden mozgás leáll, és a gép lehűl, mielőtt beállítást, tisztítást, tárolást vagy javítást végezne.
- Törölje fel a kiömlött olajat és üzemanyagot.
- Ne engedje, hogy a gépet oktatásban nem részesült személyzet üzemeltesse.
- Szükség esetén emelővel támassza alá az alkatrészeket.
- Az energiát tároló alkatrészekből engedje ki óvatosan a nyomást; lásd: A hidraulika-rendszer nyomásának megszüntetése (oldal 43).
- Kösse le az akkumulátort, mielőtt bármilyen javításba kezd; lásd: Az akkumulátor szervizelése (oldal 31).
- Tartsa távol kezét és lábát a mozgó alkatrészektől. Ha lehetséges, járó gépen ne végezzen beállításokat.
- Tartsa az összes részegységet megfelelő üzemállapotban, a kötőelemeket pedig kellően meghúzva. Cseréljen ki minden kopott vagy sérült matricát.
- Ne bolygassa a biztonsági berendezéseket.
- Csak a Toro által jóváhagyott munkaeszközöket használjon. A munkaeszköz megváltoztathatja a gép stabilitását és működési jellemzőit. A garanciát érvényteleníthetí, ha a gépet nem jóváhagyott munkaeszközzel használja.
- Csak eredeti Toro-cserealkatrészt használjon.
- Ha a karbantartáshoz vagy javításhoz a rakodókaroknak megemelt helyzetben kell lenniük, rögzítse a karokat megemelt helyzetben a munkahengerretesz(ek) segítségével.

Ajánlott karbantartási ütemterv(ek)

Karbantartási időköz	Karbantartási intézkedés
Az első 8 óra után	• Cserélje ki a hidraulikaszűrőt.
Az első 50 óra után	• Cserélje le a motorolajat és az olajszűrőt. • Ellenőrizze és állítsa be a lánctalpfeszességet.
Minden egyes használat előtt, vagy naponta	• Zsírozza meg a gépet. (Végezze el a zsírzást rögtön minden lemosás után.) • Ellenőrizze a légszűrő-eltömődés visszajelzőjét. • Ellenőrizze a motorolaj szintjét. • Ürítse le a vizet és más szennyeződéseket az üzemanyagszűrő/vízleválasztó egységből. • Tisztítsa meg a lánctalpakat. • Ellenőrizze a lánctalpakat jelentős kopás szempontjából (ha a lánctalpak kopottak, cserélje ki azokat). • Tisztítsa meg a hűtőrácsot, az olajszűrőt és a hűtő elejét (koszos vagy poros környezetben gyakrabban). • Ellenőrizze a hűtőfolyadék szintjét a tágulási tartályban. • Ellenőrizze és tisztítsa ki a hűtőrácsot • Ellenőrizze a rögzítőféket. • Távolítsa el a hulladékokat a gépről. • Ellenőrizze a kötőelemek meghúzott állapotát.

Karbantartási időköz	Karbantartási intézkedés
Minden 25 órában	• Távolítsa el a légszűrő fedelét, tisztítsa ki a hulladékot, majd ellenőrizze a légszűrő-eltömődés visszajelzőjét. • Ellenőrizze a hidraulikafolyadék szintjét.
Minden 100 órában	• Cserélje le a motorolajat. (Végezze el gyakrabban a szervizt, ha különösen poros vagy homokos környezetben dolgozik a géppel.) • Ellenőrizze és állítsa be a lánctalpfeszességet. • Vizsgálja meg a hűtőrendszer tömlőit. • Ellenőrizze a hidraulikavezetékeket szivárgás, laza szerelvények, megcsavarodott tömlők, laza tartóelemek, kopás, időjárás miatti öregedés és kémiai elhasználódás szempontjából. • Keressen lerakódott szennyeződéseket az alvázon. • Ellenőrizze a generátor/ventilátor hajtószíjának feszességét (az utasításokért lásd a motor kezelői kézikönyvét).
Minden 200 órában	• Cserélje le az olajszűrőt. (Végezze el gyakrabban a szervizt, ha különösen poros vagy homokos környezetben dolgozik a géppel.) • Cserélje ki a hidraulikaszűrőt.
Minden 250 órában	• Ellenőrizze és zsírozza meg a futógörgőket.
Minden 400 órában	• Ellenőrizze az üzemanyag-vezetékeket elhasználódás, károsodás és laza csatlakozások szempontjából. • Cserélje ki az üzemanyagszűrő edényt és a soros szűrőt. • Cserélje le a hidraulikafolyadékot.
Minden 500 órában	• Cserélje ki a generátor/ventilátor hajtószíját (az utasításokért lásd a motor kezelői kézikönyvét).
1500 üzemóránként vagy kétévente, amelyik korábban esedékessé válik	• Cserélje ki az összes mozgó hidraulikus tömlőt.
Évente	• Cserélje le a hűtőfolyadékot. • Ellenőrizze a hidraulikaszivattyú-ékszíj állapotát.
Évente, vagy tárolás előtt	• Ellenőrizze és állítsa be a lánctalpfeszességet. • Javítsa ki a festékhibákat.
Minden 2 évben	• Az üzemanyagtartály(ok) leürítése és kitisztítása – Csak hivatalos márkaszerviz végezheti.

Fontos: **A további karbantartási eljárásokra vonatkozóan lásd a motor kezelői kézikönyvét.**

Karbantartás előtti intézkedések

A munkahengerretesz használata

⚠ FIGYELMEZTETÉS

A rakodókarok megemelt helyzetből leereszkedhetnek, zúzódást okozva az alattuk tartózkodó személynek.

A megemelt rakodókarokat igénylő karbantartás megkezdése előtt helyezze be a munkahengerretesz(eke)t.

A munkahengerretesz behelyezése

1. Szerelje le a munkaeszközt.
2. Emelje fel a rakodókarokat teljesen felemelt helyzetbe.
3. Állítsa le a motort, és vegye ki az indítókulcsot.
4. Távolítsa el a munkahengerreteszt a rakodókarhoz rögzítő biztosítócsapot (Ábra 23).

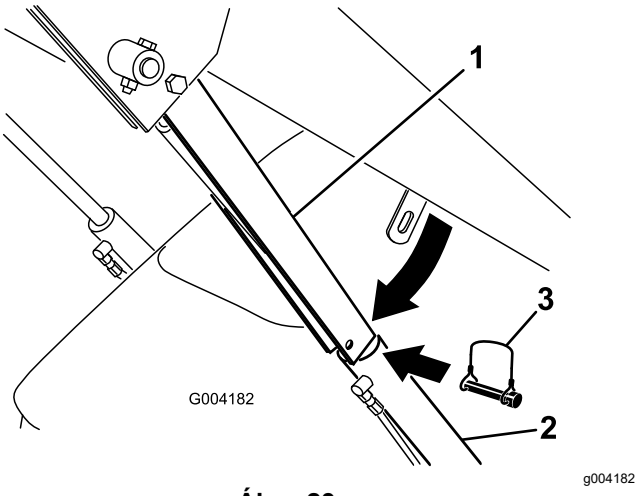

Ábra 23

1. Munkahengerretesz
2. Emelő munkahenger
3. Biztosítócsap

5. Engedje rá a munkahengerreteszt a munkahengerrúdra, majd rögzítse a biztosítócsappal (Ábra 23).
6. **Lassan** engedje le a rakodókarokat, amíg a munkahengerretesz a munkahengerházhoz és a rúdvéghez nem ér.

A munkahengerretesz eltávolítása és tárolása

Fontos: **A gép használatának megkezdése előtt távolítsa el a munkahengerreteszt a rúdról, és rögzítse a tárolási helyzetében.**

1. Indítsa be a motort.
2. Emelje fel a rakodókarokat teljesen felemelt helyzetbe.
3. Állítsa le a motort, és vegye ki az indítókulcsot.
4. Távolítsa el a munkahengerreteszt rögzítő biztosítócsapot.
5. Hajtsa fel a munkahengerreteszt a rakodókarhoz, majd rögzítse a biztosítócsappal.
6. Engedje le a rakodókarokat.

Hozzáférés a belső alkatrészekhez

⚠ FIGYELMEZTETÉS

A burkolatok, fedelek és válaszfalak kinyitása vagy eltávolítása járó motor mellett lehetővé teszi, hogy mozgó alkatrészekkel érintkezzen, ami súlyos sérülésekkel járhat.

A burkolat, a fedél vagy a válaszfalak kinyitása vagy eltávolítása előtt állítsa le a motort, vegye ki a kulcsot a kapcsolóból, és várja meg, amíg a motor lehűl.

A motorháztető felnyitása

1. Lazítsa meg a motorháztetőt rögzítő csavart (Ábra 24)

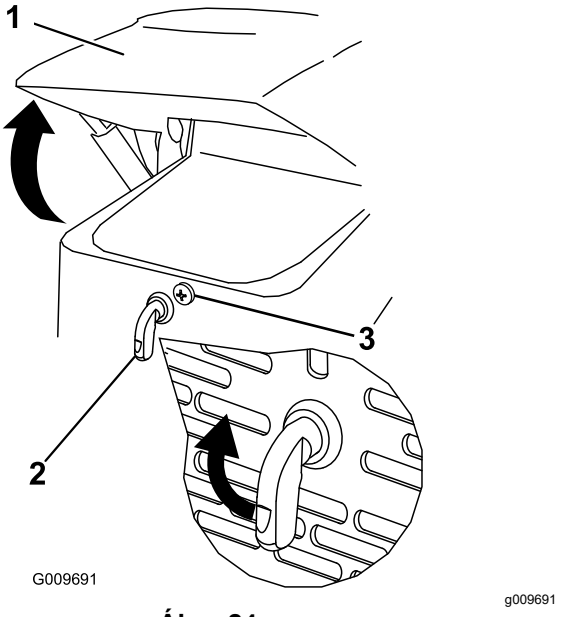

Ábra 24

1. Motorháztető
2. Motorháztetőt reteszelő kar
3. Motorháztetőt rögzítő csavar

2. Fordítsa el jobbra a motorháztetőt reteszelő kart (Ábra 24).
3. A motorháztető felnyitása (Ábra 24).

A motorháztető lecsukása

1. Hajtsa fel a kitámasztórudat biztosító fület (Ábra 25)

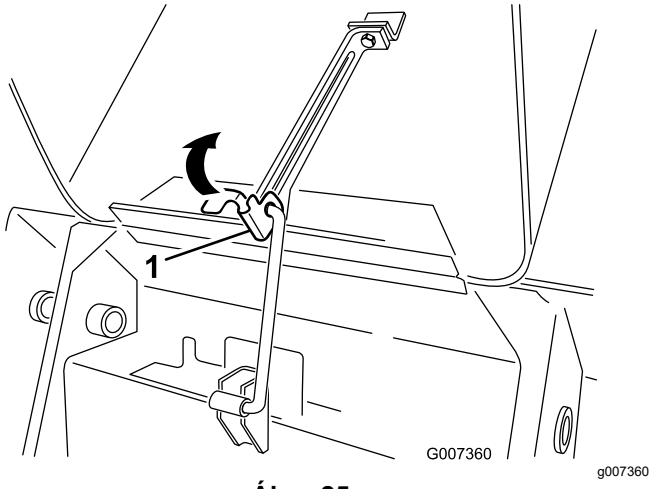

g007360

Ábra 25

1. Kitámasztórudat biztosító fül

2. Engedje le a motorháztetőt, majd a biztosításához nyomja le az elejét, hogy a retesze a helyére kattanjon.
3. A retesz biztosításához húzza meg a motorháztetőt rögzítő csavart (Ábra 24).

A hátsó szervizfedél kinyitása

1. Hajtsa ki a hátsó szerviznyílásfedelet a géphez rögzítő 2 gombot kézzel kihajtva (Ábra 26).

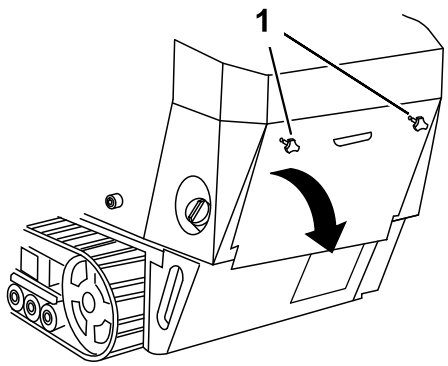

g244210

Ábra 26

1. Kézzel hajtható gombok

2. Billentse le a hátsó szerviznyílásfedelet, és távolítsa el, hogy hozzáférjen a belső részegységekhez (Ábra 26).

A hátsó szervizfedél bezárása

1. Helyezze vissza a hátsó szerviznyílásfedelet a gép hátuljára; ügyeljen rá, hogy a fülei a nyílásokba illeszkedjenek.
2. Nyomja előre a szerviznyílásfedelet, összeigazítva a kézzel hajtható gombokat a gépben kialakított menetes furatokkal.
3. Rögzítse a helyén a szerviznyílásfedelet a gombokat szorosan becsavarva.

Az oldalsó védőrácsok eltávolítása

1. Nyissa fel a motorháztetőt.
2. Csúsztassa fel az elülső védőrács és a váz vájataiban, majd vegye ki az oldalsó védőrácsokat (Ábra 27).

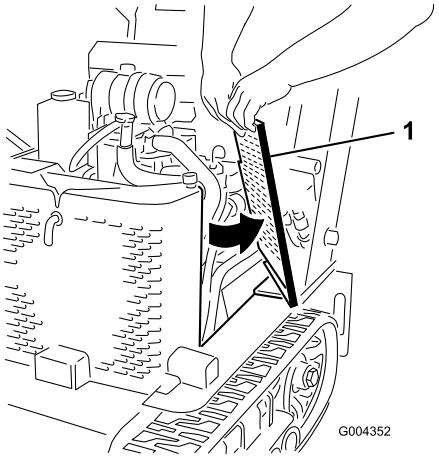

g004352

Ábra 27

1. Oldalsó védőrács

Az oldalsó védőrácsok felszerelése

Csúsztassa a helyükre az oldalsó védőrácsokat az első védőrács és a váz nyílásaiban.

Kenés

A gép zsírzása

Szolgáltatásszünet: Minden egyes használat előtt, vagy naponta (Végezze el a zsírzást rögtön minden lemosás után.)

Kenőzsír típusa: univerzális kenőzsír

1. Parkolja le a gépet sík talajon, húzza be a rögzítőféket (ha van) és engedje le a rakodókarokat.
2. Állítsa le a motort és vegye ki az indítókulcsot.
3. Tisztítsa le ronggyal a zsírzószemeket.
4. Csatlakoztasson zsírzóprést mindegyik zsírzószemre (Ábra 28 és Ábra 29).

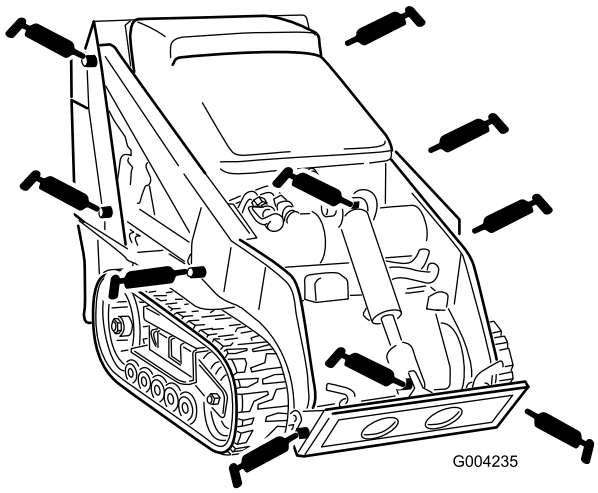

g004235

Ábra 28

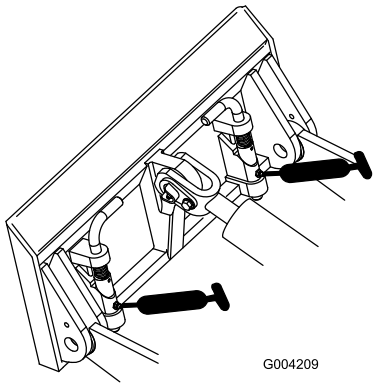

g004209

Ábra 29

5. Pumpálja addig a zsírt a zsírzószemekbe, amíg a csapágyakból ki nem türemkedik (kb. 3 pumpálás).
6. Törölje le a felesleges zsírt.

Motor karbantartása

A motorral kapcsolatos óvintézkedések

- Az olajszint ellenőrzését és a forgattyúházba az olaj betöltését álló motornál végezze.
- Ne változtassa meg a motor szabályozási beállítását, és ne pörgesse túl a motort.
- Tartsa távol kezét, lábát, arcát, testrészeit és ruházatát a kipufogótól és egyéb forró felületektől.

A légszűrő szervizelése

Szolgáltatásszünet: Minden egyes használat előtt, vagy naponta—Ellenőrizze a légszűrő-eltömődés visszajelzőjét.

Minden 25 órában—Távolítsa el a légszűrő fedelét, tisztítsa ki a hulladékot, majd ellenőrizze a légszűrő-eltömődés visszajelzőjét.

A légszűrőfedél és a légszűrőház szervizelése

Fontos: **Csak akkor cserélje a légszűrőbetétet, ha a légszűrő-eltömődés visszajelzője pirosra vált (Ábra 30). A légszűrőbetét korábbi cseréjével csak növekszik annak kockázata, hogy szennyeződés jut a motorba, amikor a légszűrőbetétet eltávolítja.**

1. Parkolja le a gépet sík talajon, húzza be a rögzítőféket (ha van) és engedje le a rakodókarokat.
2. Állítsa le a motort és vegye ki az indítókulcsot.
3. Nyissa fel a motorháztetőt és biztosítsa a kitámasztórudat (adott esetben).
4. Ellenőrizze a légszűrőházat olyan sérülések szempontjából, amelyek levegőszivárgást okozhatnak. Ellenőrizze a teljes szívórendszert szivárgás, károsodás és laza tömlőbilincsek szempontjából.

   Javítsa meg vagy cserélje ki a hibás alkatrészeket.
5. Oldja a légszűrő reteszeit, és húzza le a légszűrőfedelet a légszűrőházról (Ábra 30).

   Fontos: **Ne távolítsa el a légszűrőbetétet.**

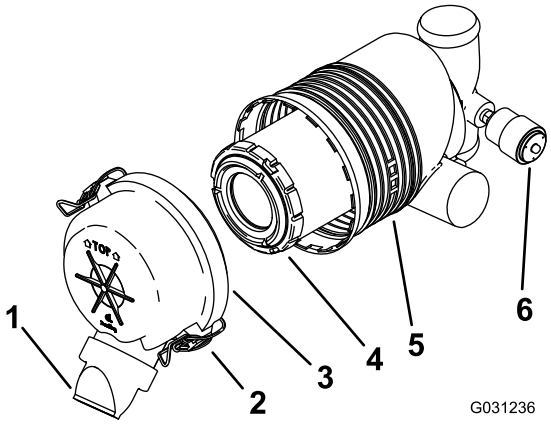

Ábra 30

1. Porvédő sapka
2. Retesz
3. Légszűrőfedél
4. Elsődleges szűrő
5. Légszűrőház
6. Légszűrő-eltömődés visszajelzője

6. Nyomja össze két oldalról a porvédő sapkát, hogy kinyíljon, majd ütögesse ki belőle a port.
7. Fúvassa tisztára max. 2,05 bar nyomású sűrített levegővel a légszűrőfedél belsejét.

   Fontos: **Ne használja a sűrített levegőt a légszűrőház kitisztítására.**
8. Ellenőrizze a légszűrő-eltömődés visszajelzőjét.
   - Ha a légszűrő-eltömődés visszajelzője átlátszó, szerelje vissza a légszűrőfedelet úgy, hogy a porvédő sapka lefelé nézzen, és biztosítsa a reteszeket (Ábra 30).
   - Ha a légszűrő-eltömődés visszajelzője piros, cserélje ki a légszűrőbetétet előírás szerint, lásd: A szűrő cseréje (oldal 27).

A szűrő cseréje

Fontos: **A károsodása megelőzése érdekében csak úgy indítsa be a motort, ha a légszűrőbetét és a légszűrőfedél is a helyén van.**

1. Csúsztassa ki óvatosan a légszűrőbetétet a légszűrőházból (Ábra 30).

   Megjegyzés: Ügyeljen arra, hogy ne ütődjön a szűrőbetét a szűrőháznak.

   Fontos: **Ne kísérelje meg a légszűrőbetét tisztítását.**
2. Vizsgálja meg az új légszűrőbetétet szakadás, olajos réteg és a gumitömítés épsége szempontjából. Nézzen át a szűrő anyagán, miközben erős fény felé tartja a külső részét; a szűrő anyagán világos foltként jelennek meg a lyukak.

   Ha a szűrőbetét károsodott, ne használja.
3. Szerelje be óvatosan a szűrőbetétet (Ábra 30).

   Megjegyzés: A beszerelése során a külső peremét nyomva gondoskodjon arról, hogy teljesen felüljön a helyén.

   Fontos: **Ne nyomja meg a szűrő puha belső részét.**
4. Szerelje vissza a légszűrőfedelet úgy, hogy a porvédő sapka lefelé nézzen, és biztosítsa a reteszeket (Ábra 30).
5. Csukja le a motorháztetőt.

A motorolaj szervizelése

Szolgáltatásszünet: Minden egyes használat előtt, vagy naponta—Ellenőrizze a motorolaj szintjét.

Az első 50 óra után—Cserélje le a motorolajat és az olajszűrőt.

Minden 100 órában—Cserélje le a motorolajat. (Végezze el gyakrabban a szervizt, ha különösen poros vagy homokos környezetben dolgozik a géppel.)

Minden 200 órában—Cserélje le az olajszűrőt. (Végezze el gyakrabban a szervizt, ha különösen poros vagy homokos környezetben dolgozik a géppel.)

Motorolaj-előírások

Olajtípus: detergenstartalmú dízelmotorolaj (API-specifikáció CH-4 vagy magasabb)

Olajmennyiség: szűrővel 3,7 l

Viszkozitás: lásd alábbi táblázatot

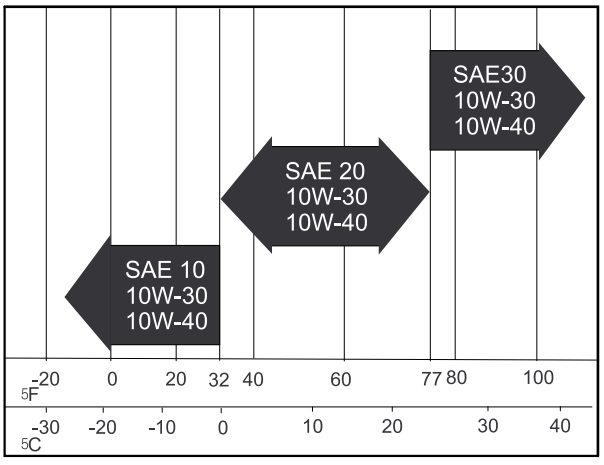

Ábra 31

A motor olajszintjének ellenőrzése

1. Parkolja le a gépet sík talajon, húzza be a rögzítőféket és engedje le a rakodókarokat.
2. Állítsa le a motort, vegye ki a kulcsot és hagyja a motort lehűlni.
3. Nyissa fel a motorháztetőt.
4. Tisztítsa meg a nívópálca körüli területet (Ábra 32).

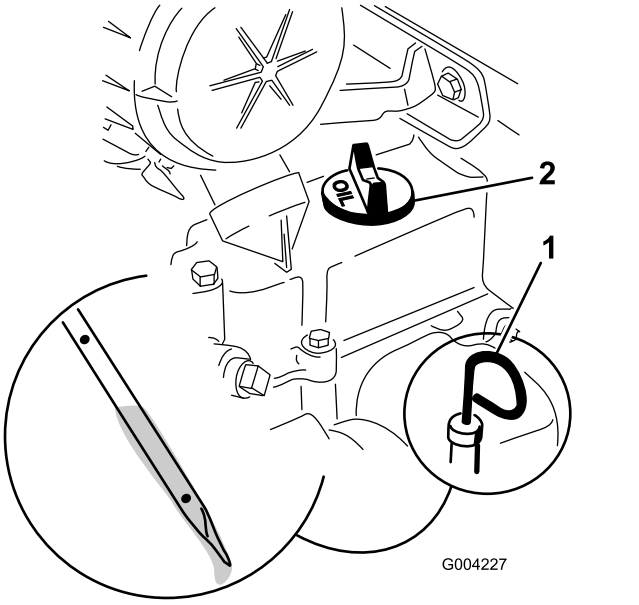

Ábra 32

1. Nívópálca
2. Olajbetöltőnyílás-sapka

5. Húzza ki a nívópálcát, és törölje tisztára a fém végét (Ábra 32).
6. Csúsztassa be a nívópálcát ütközésig a csövébe (Ábra 32).
7. Húzza ki a nívópálcát, és nézze meg a fém végét.
8. Ha az olajszint alacsony (az alsó furat alatt látható a szintje), tisztítsa meg az olajbetöltőnyílás-sapka körüli területet, és távolítsa el a sapkát (Ábra 32).
9. Öntsön be lassan annyi olajat a szelepfedélen keresztül, hogy a szint a nívópálcán levő felső furatig érjen.

   Fontos: **Ne töltse túl a forgattyúházat olajjal, mert a motor károsodhat.**
10. Helyezze vissza az olajbetöltőnyílás-sapkát és a nívópálcát.
11. Csukja le a motorháztetőt.

A motorolaj cseréje

1. Indítsa be a motort, és járassa 5 percig.

   Megjegyzés: Így az olaj felmelegszik és könnyebben leürül.
2. Parkoljon le a géppel úgy, hogy a leeresztő oldal az ellentétes oldalhoz képest kissé lejjebb kerüljön, így biztosítva az olaj teljes leeresztését.
3. Engedje le a rakodókarokat, húzza be a rögzítőféket, állítsa le a motort, és vegye ki az indítókulcsot.
4. Távolítsa el a leeresztőcsavart (Ábra 33).

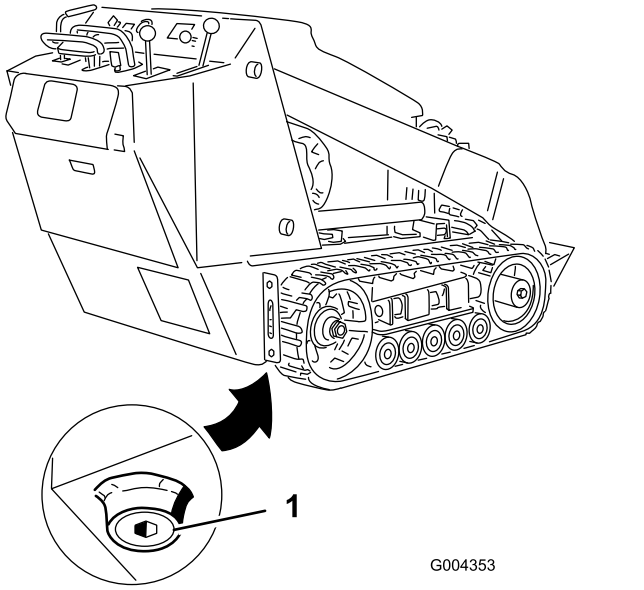

Ábra 33

1. Olajleeresztő csavar

5. Ha az olaj teljesen kifolyt, szerelje vissza a leeresztőcsavart.

   Megjegyzés: A fáradt olaj ártalmatlanítását végezze tanúsítással rendelkező újrahasznosító központban.
6. Vegye le az olajbetöltőnyílás-sapkát (Ábra 32) és öntse be lassan a megadott olajmennyiség nagyjából 80%-át a szelepfedélen keresztül.
7. Ellenőrizze az olajszintet.
8. Töltse be lassan a maradék olajat, hogy a szintje a nívópálca felső jelzéséig érjen.
9. Szerelje vissza az olajbetöltőnyílás-sapkát.

Az olajszűrő cseréje

1. Ürítse le az olajat a motorból; lásd: A motorolaj cseréje (oldal 28).
2. Ha az olaj teljesen kifolyt, szerelje vissza a leeresztőcsavart.

Megjegyzés: A fáradt olaj ártalmatlanítását végezze tanúsítással rendelkező újrahasznosító központban.

3. Helyezzen egy lapos edényt vagy egy rongyot a szűrő alá az olaj felfogásához.
4. Távolítsa el a régi olajszűrőt (Ábra 34) és törölje tisztára a szűrőadapter tömítésének a felületét.

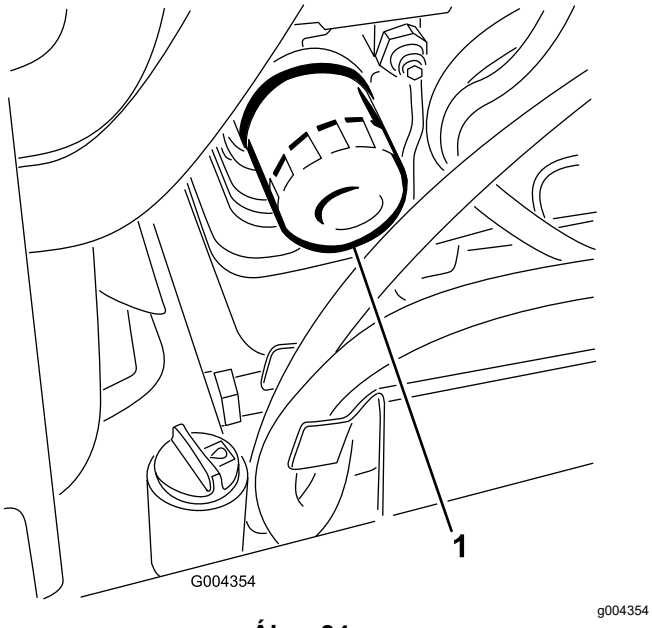

Ábra 34

1. Olajszűrő

5. Öntsön megfelelő típusú friss olajat a szűrőbe a középső nyílásán keresztül. Csak annyi olajat töltsön bele, hogy a szintje elérje a menetek alját.
6. Várjon 1–2 percet, hogy a szűrő anyaga felszívja, amennyit elnyel, majd öntse ki a felesleges olajat.
7. Kenje meg vékonyan új olajjal az új szűrő gumitömítését.
8. Szerelje fel az új olajszűrőt a szűrőadapterre. Húzza meg az óramutató járása szerint annyira, hogy a gumitömítés a szűrőadapterhez érjen, majd még ½ fordulattal.
9. Vegye le az olajbetöltőnyílás-sapkát (Ábra 32) és öntse be lassan a megadott olajmennyiség nagyjából 80%-át a szelepfedélen keresztül.
10. Ellenőrizze az olajszintet.
11. Töltse be lassan a maradék olajat, hogy a szintje a nívópálca felső jelzéséig érjen.
12. Szerelje vissza az olajbetöltőnyílás-sapkát.

Üzemanyagrendszer karbantartása

⚠ VESZÉLY

Az üzemanyag bizonyos feltételek mellett rendkívül gyúlékony és robbanásveszélyes. Az üzemanyag okozta tűz vagy robbanás megégetheti Önt vagy másokat, és anyagi károkat okozhat.

Az üzemanyaggal kapcsolatos óvintézkedések teljes listájáért lásd: Üzemanyaggal kapcsolatos óvintézkedések (oldal 14).

Az üzemanyag-vezetékek és csatlakozók vizsgálata

Szolgáltatásszünet: Minden 400 órában/Évente (amelyik elõbb van)

Vizsgálja meg az üzemanyag-vezetékeket elhasználódás, károsodás és laza csatlakozások szempontjából. Húzza meg a lelazult csatlakozókat, a károsodott üzemanyag-vezetékekkel kapcsolatban forduljon hivatalos márkakereskedőhöz.

Az üzemanyagszűrő/vízle-választó leürítése

Szolgáltatásszünet: Minden egyes használat előtt, vagy naponta

1. Parkolja le a gépet sík talajon, húzza be a rögzítőféket és engedje le a rakodókarokat.
2. Állítsa le a motort, és vegye ki az indítókulcsot.
3. Keresse meg az üzemanyagszűrőt a motor jobb oldalán (Ábra 35), és tegyen alájuk tiszta edényt.

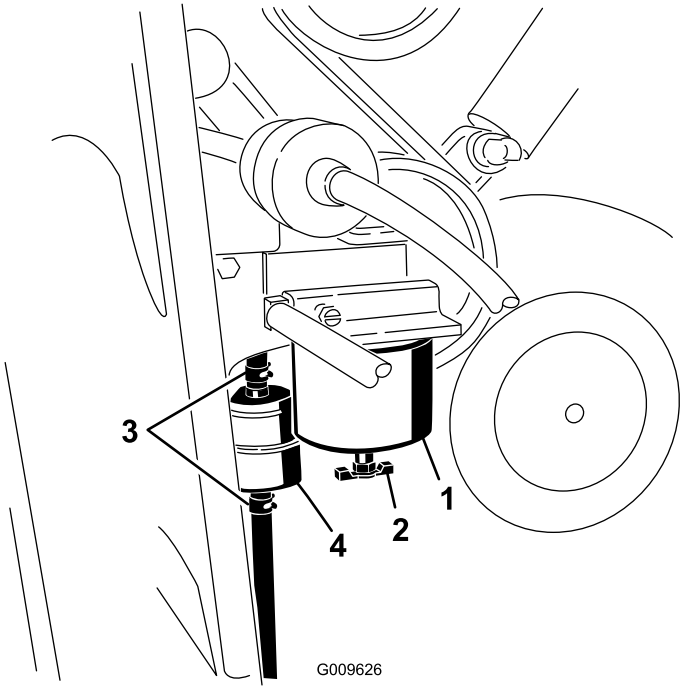

Ábra 35

1. Üzemanyagszűrő/vízleválasztó tartály
2. Leeresztő szelep
3. Tömlőbilincsek
4. Soros szűrő

4. Nyissa meg a szűrőtartály alján található leeresztő szelepet és engedje le a vizet belőle.
5. Ha befejezte, zárja el a szelepet.

Az üzemanyagszűrő edény és a soros szűrő cseréje

Szolgáltatásszünet: Minden 400 órában

1. Parkolja le a gépet sík talajon, húzza be a rögzítőféket és engedje le a rakodókarokat.
2. Állítsa le a motort és vegye ki az indítókulcsot.
3. Nyissa fel a hátsó szerviznyílásfedelet; lásd A hátsó szervizfedél kinyitása (oldal 25).
4. Keresse meg az üzemanyagszűrőket a motor jobb oldalán (Ábra 35), és tegyen alájuk tiszta edényt.
5. Tisztítsa meg a szűrőtartály rögzítése körüli területet (Ábra 35).
6. Távolítsa el a szűrőtartályt, és tisztítsa meg a rögzítési felületét (Ábra 35).
7. Kenje meg az új szűrőtartály tömítését tiszta olajjal.
8. Töltse fel a tartályt üzemanyaggal.
9. Szerelje fel és húzza meg kézzel a szűrőtartályt annyira, hogy a tömítése felüljön a rögzítési felületre, majd húzzon még rajta további ½ fordulatot (Ábra 35).
10. Keresse meg a soros szűrőt az üzemanyag-szűrőtartálytól (Ábra 35) balra, és jegyezze meg az áramlás irányát jelző nyíl helyzetét a soros szűrőn.
11. Oldja a bilincseket a soros szűrő mindkét végén és húzza le a szűrőről a tömlőket (Ábra 35). A szűrőt selejtezze le.
12. Csúsztassa fel a tömlőket az új szűrő végeire (Ábra 35), ügyelve arra, hogy a szűrőn látható nyíl a motor vagy az elektromos üzemanyag-szivattyú felé mutasson.
13. Rögzítse a tömlőket a szűrőn a tömlőbilincsekkel.
14. Csukja le a hátsó szerviznyílásfedelet, és biztosítsa a kötőelemekkel.

Az üzemanyagrendszer légtelenítése

A motor beindítása előtt légtelenítenie kell az üzemanyagrendszert az alábbiak közül bármelyik esemény esetén:

- Új gép első beindítása
- A motor leállt, mert kifogyott az üzemanyag.
- Karbantartás történt az üzemanyagrendszer elemein (pl. szűrőcsere).

1. Parkolja le a gépet sík talajon, engedje le a rakodókarokat, és állítsa le a motort.
2. Az üzemanyagtartály legyen legalább félig feltöltve.
3. Nyissa fel a motorháztetőt.
4. Nyissa meg az üzemanyag-befecskendező szivattyú légtelenítő csavarját (Ábra 36).

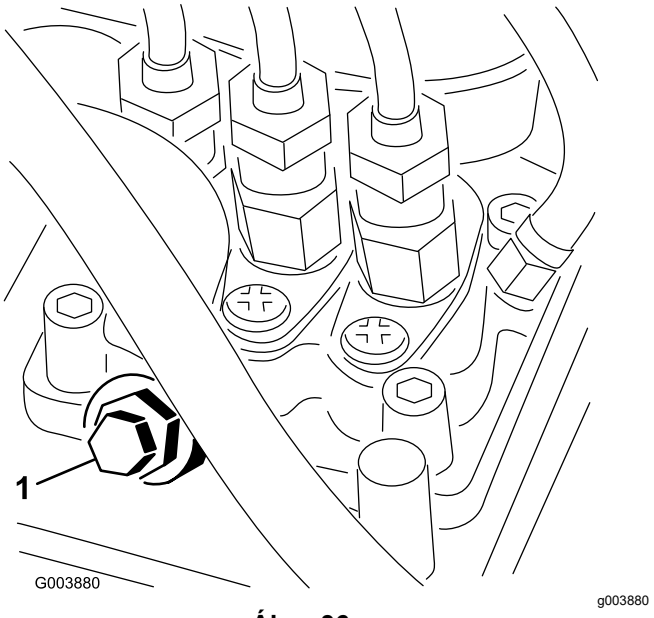

Ábra 36

1. Légtelenítő csavar

5. Fordítsa az indítókulcsot BE helyzetbe. Az elektromos tápszivattyú működésbe lép, és elkezdi kinyomni a levegőt a légtelenítő csavar körül. Hagyja a kulcsot BE helyzetben mindaddig, amíg a csavar körül buborékmentes üzemanyag nem kezd kiáramlani.
6. Húzza meg a csavart, és fordítsa a kulcsot KI helyzetbe.

Megjegyzés: A motornak a fenti légtelenítési műveletet követően be kell indulnia. Ha a motor nem indulna be, levegő szorulhatott a befecskendező szivattyú és a befecskendező szelepek közé; forduljon a hivatalos márkaszervizhez.

Az üzemanyagtartály(ok) leürítése

Szolgáltatásszünet: Minden 2 évben

Üríttesse le és tisztíttassa ki az üzemanyagtartály(oka)t hivatalos márkaszervizzel.

Elektromos berendezés karbantartása

Az elektromos rendszerrel kapcsolatos óvintézkedések

- Kösse le az akkumulátort a gép javítása előtt. Kösse le először a negatív, majd csak ezután a pozitív pólust. Kösse vissza először a pozitív, majd csak ezután a negatív pólust.
- Az akkumulátor töltését végezze nyitott, jól szellőző helyen, szikráktól és nyílt lángtól távol. A töltőt az akkumulátorra való csatlakoztatása vagy leválasztása előtt húzza ki a konnektorból. Viseljen védőöltözéket, és használjon szigetelt szerszámokat.
- Az akkumulátorsav mérgező és maró hatású. Ügyeljen arra, nehogy a bőrére, a szemébe vagy az öltözékére kerüljön. Védje arcát, szemét és ruházatát, amikor akkumulátorral foglalkozik.
- Az akkumulátor gázai berobbanhatnak. Tartsa távol a cigarettákat, a szikrákat és a lángokat az akkumulátortól.

Az akkumulátor szervizelése

Az akkumulátort mindig tartsa tisztán és teljesen feltöltött állapotban. Az akkumulátor burkolatának tisztításához használjon papír törlőkendőt. Ha az akkumulátorcsatlakozók korrodáltak, tisztítsa meg 4 rész vízből és 1 rész szódabikarbónából készült oldattal. A korrózió csökkentése érdekében enyhén zsírozza meg az akkumulátorcsatlakozókat.

Műszaki adatok: 12 V, 585 A (hideg motor indítása)

Az akkumulátor eltávolítása

⚠ FIGYELMEZTETÉS

Az akkumulátor pólusai vagy a fém szerszámok a gép fém alkatrészeihez érve szikrázást keltő rövidzárlatot okozhatnak. A szikrák hatására az akkumulátor gázai berobbanhatnak, ami személyi sérülést okozhat.

- **Az akkumulátor ki- vagy beszerelése során ügyeljen arra, hogy annak pólusai ne érjenek a gép fém alkatrészeihez.**
- **Ügyeljen arra, hogy a fém szerszámok ne okozzanak rövidzárlatot az akkumulátor pólusai és a gép fém alkatrészei között.**

1. Parkolja le a gépet sík talajon, húzza be a rögzítőféket (ha van) és engedje le a rakodókarokat.
2. Állítsa le a motort, és vegye ki az indítókulcsot.
3. Nyissa fel a hátsó szerviznyílásfedelet; lásd A hátsó szervizfedél kinyitása (oldal 25).
4. Távolítsa el az akkumulátor szerviznyílásfedelét

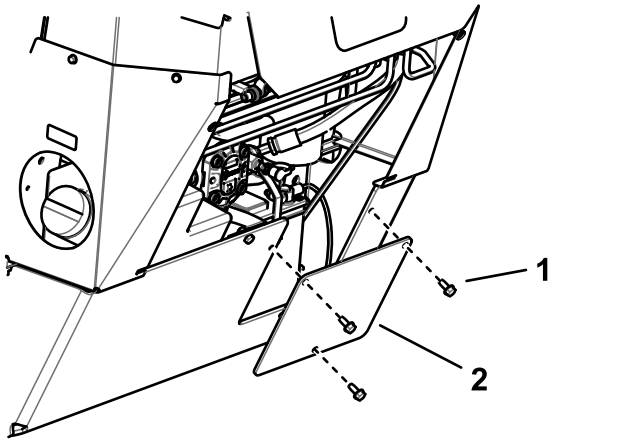

g244209

Ábra 37

1. Csavar (3)
2. Az akkumulátor szerviznyílásfedele

5. Távolítsa el az akkumulátort rögzítő csavart, alátétet és rudat (Ábra 38).

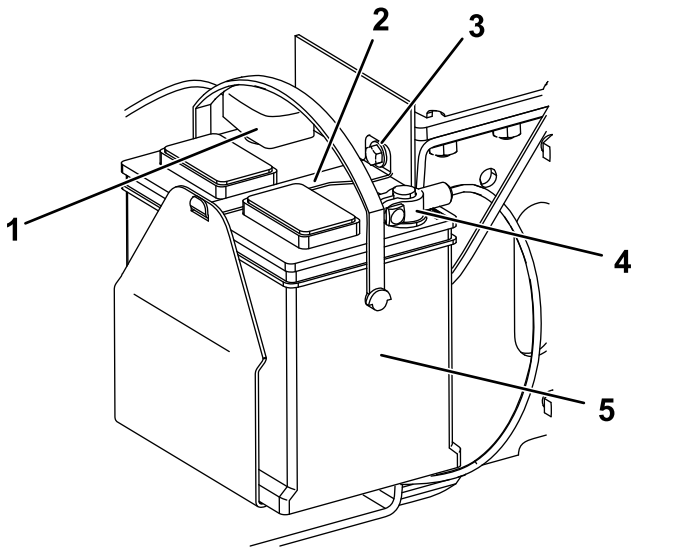

g243600

Ábra 38

1. Pozitív kábel
2. Rúd
3. Csavar és alátét
4. Negatív kábel
5. Akkumulátor

6. Kösse le a negatív (fekete) akkumulátorkábelt az akkumulátor pólusáról (Ábra 38). Őrizze meg a kötőelemeket.
7. Húzza le a gumisapkát a pozitív (piros) kábel sarujáról.
8. Kösse le a pozitív (piros) akkumulátorkábelt az akkumulátor pólusáról (Ábra 38). Őrizze meg a kötőelemeket.
9. Emelje ki az akkumulátort az alvázból.

Az akkumulátor töltése

Fontos: **Az akkumulátort tartsa mindig teljesen feltöltve (1,265-ös fajsúly). Különösen fontos az akkumulátort megvédeni a károsodástól 0 °C alatti hőmérsékleten.**

1. Szerelje ki az akkumulátort a gépből; lásd Az akkumulátor eltávolítása (oldal 32).
2. Töltse az akkumulátort 10–15 percig legalább 25–30 A vagy 30 percig 4–6 A áramerősséggel (Ábra 39). Ne töltse túl az akkumulátort.

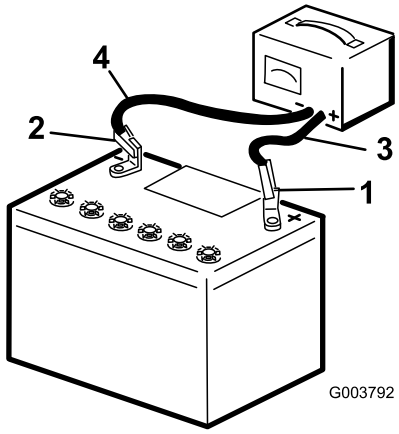

g003792

Ábra 39

1. Pozitív akkumulátorpólus
2. Negatív akkumulátorpólus
3. Piros (+) töltővezeték
4. Fekete (–) töltővezeték

3. Ha az akkumulátor teljesen feltöltődött, húzza ki a töltőt a konnektorból, majd kösse le az akkumulátor pólusairól (Ábra 39).

Az akkumulátor tisztítása

Megjegyzés: Tartsa tisztán a kivezetéseket és a teljes akkumulátorházat, hogy megnövelje az akkumulátor élettartamát.

1. Parkolja le a gépet sík talajon, húzza be a rögzítőféket (ha van) és engedje le a rakodókarokat.
2. Állítsa le a motort és vegye ki az indítókulcsot.
3. Szerelje ki az akkumulátort a gépből; Az akkumulátor eltávolítása (oldal 32).
4. Mossa le kívülről az akkumulátort vízben feloldott szódabikarbónával.
5. Öblítse le az akkumulátort tiszta vízzel.
6. Vonja be az akkumulátorpólusokat és a kábelcsatlakozókat Grafo 112X védőzsírral (Toro-cikksz. 505-47) vagy vazelinnel a korrózió megelőzésére.
7. Szerelje be az akkumulátort; lásd: Az akkumulátor beszerelése (oldal 33).

Az akkumulátor beszerelése

1. Az előzőleg leszerelt rögzítőelemek segítségével szerelje fel a pozitív (piros) akkumulátorkábelt a pozitív (+) akkumulátorpólusra (Ábra 38).
2. Csúsztassa a piros gumisapkát a pozitív (+) akkumulátorpólusra.
3. Az előzőleg leszerelt rögzítőelemek segítségével szerelje fel a negatív (fekete) akkumulátorkábelt a negatív (–) akkumulátorpólusra (Ábra 38).
4. Rögzítse az akkumulátort a rúd, a csavar és az alátét segítségével (Ábra 38).

   Fontos: **Gondoskodjon arról, hogy az akkumulátorkábelek ne érjenek éles peremekhez vagy egymáshoz.**
5. Szerelje vissza az akkumulátor szerviznyílás-fedelét (Ábra 37).
6. Csukja be a hátsó szerviznyílásfedelet; lásd A hátsó szervizfedél bezárása (oldal 25).

A csereakkumulátor karbantartása

Az eredeti akkumulátor karbantartásmentes, nem igényel karbantartást. A csereakkumulátor karbantartása tekintetében olvassa el az akkumulátor gyártójának utasításait.

A biztosítékok szervizelése

Az elektromos rendszert biztosítékok védik. A biztosítékok nem igényelnek karbantartást, de ha valamelyik kiég, ellenőrizni kell az általa védett részegységet/áramkört rövidzárlat vagy egyéb hiba szempontjából. Az Ábra 40 a biztosítékdobozt ábrázolja és a biztosítékok helyét mutatja.

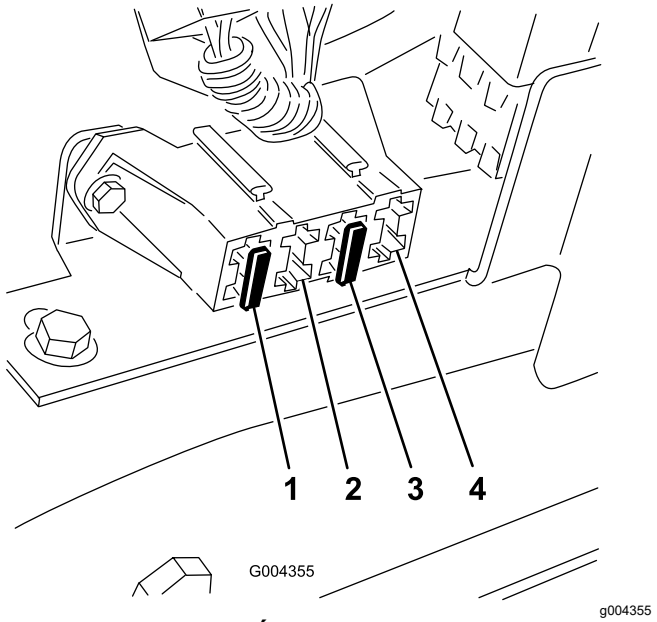

g004355

Ábra 40

1. Biztosíték (30 A)
2. Üres
3. Biztosíték (10 A)
4. Szabad hely rendelhető tartozék számára

Megjegyzés: Ha a gép nem indul be, kiéghetett a főáramkör vagy kezelőpanel/relé biztosítéka.

A biztosítékokhoz való hozzáféréshez el kell távolítania a biztosítékokat védő panelt az alábbi módon:

1. Parkolja le a gépet sík talajon, húzza be a rögzítőféket (ha van) és engedje le a rakodókarokat.
2. Állítsa le a motort, és vegye ki az indítókulcsot.
3. Nyissa fel a motorháztetőt.
4. Húzza ki a rugós sasszeget a motorháztető kitámasztórúdjából, majd húzza ki a kitámasztórudat a konzoljaiból és a biztosítófüléből (Ábra 41).

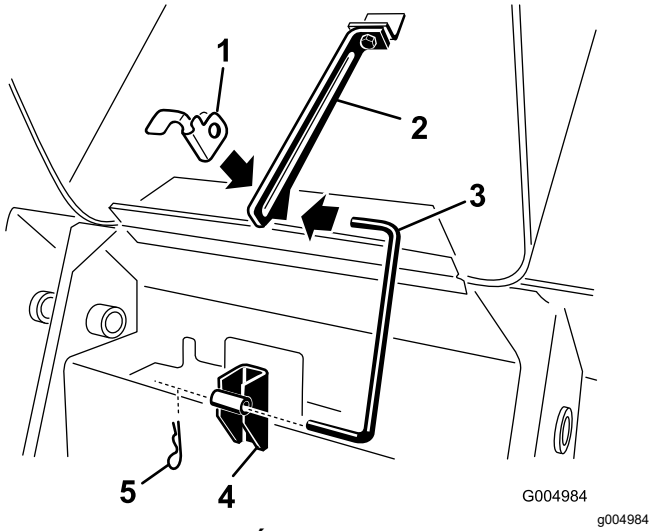

Ábra 41

1. Kitámasztórudat biztosító fül
2. Felső rögzítőkonzol
3. Kitámasztórúd
4. Alsó rögzítőkonzol
5. Rugós sasszeg

5. Távolítsa el a biztosítékokat védő panel rögzítő 4 csavart, majd húzza ki és felfelé a panelt az eltávolításához (Ábra 42).

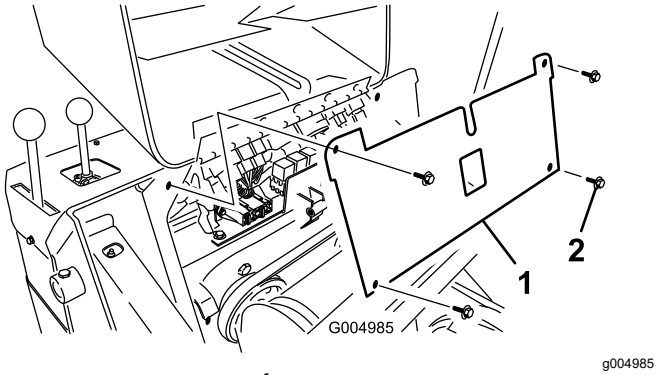

Ábra 42

1. Biztosítékokat védő panel
2. Csavar

6. Ellenőrizze a biztosítékokat.
7. Szerelje vissza a biztosítékokat védő panelt a korábban eltávolított 4 csavarral.
8. Szerelje be a kitámasztórudat a konzolokba és a kitámasztórudat biztosító fülbe, majd rögzítse a rugós sasszeggel (Ábra 41).
9. Csukja le a motorháztetőt.

Hajtóműrendszer karbantartása

A lánctalpak szervizelése

Szolgáltatásszünet: Az első 50 óra után—Ellenőrizze és állítsa be a lánctalpfeszességet.

Minden egyes használat előtt, vagy naponta—Tisztítsa meg a lánctalpakat.

Minden egyes használat előtt, vagy naponta—Ellenőrizze a lánctalpakat jelentős kopás szempontjából (ha a lánctalpak kopottak, cserélje ki azokat).

Minden 100 órában—Ellenőrizze és állítsa be a lánctalpfeszességet.

Minden 250 órában/Évente (amelyik előbb van)—Ellenőrizze és zsírozza meg a futógörgőket.

A lánctalpak megtisztítása

1. Parkolja le a gépet sík talajon, és húzza be a rögzítőféket.
2. A felszerelt kanalat fordítsa a talaj felé, majd engedje le a talajra annyira, hogy a vontatóegység eleje pár centire elemelkedjen a talajtól.
3. Állítsa le a motort és vegye ki az indítókulcsot.
4. Locsolótömlő vagy nagynyomású mosó segítségével mossa ki a szennyeződéseket a lánctalprendszerből.

Fontos: **Ügyeljen arra, hogy a nagynyomású vízsugár csak a lánctalp környékére irányuljon. A gép többi részét ne nagynyomású vízsugárral mossa. Ne irányítsa a nagynyomású vízsugarat a hajtókerék és a munkagép közé, mert ezzel károsíthatja a motor tömítéseit. A nagynyomású vízsugár károsíthatja az elektromos rendszert és a hidraulikarendszer szelepeit, vagy kimoshatja a zsírt.**

Fontos: **Tisztítsa le teljesen a futógörgőket, a feszítőgörgőt és a hajtókereket (Ábra 43). A futógörgők tiszta állapotban szabadon elforgathatók.**

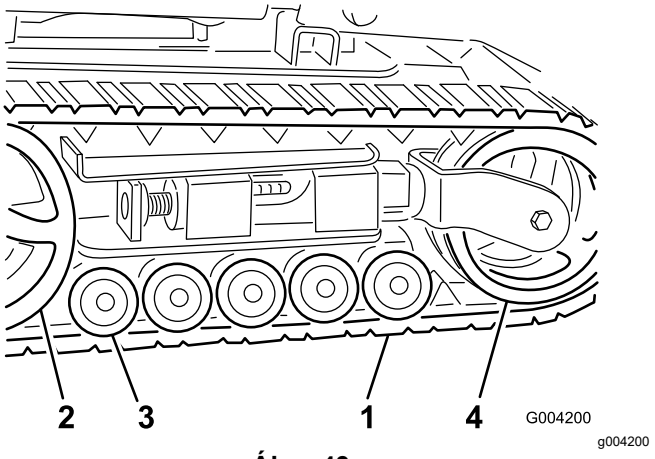

Ábra 43

1. Lánctalp
2. Hajtókerék
3. Futógörgő
4. Feszítőgörgő

A lánctalp feszességének beállítása

A feszítőanya és a feszítőcső hátulja között 7 cm távolságnak kell lennie (Ábra 44). Ha nem ennyi, állítson a lánctalp feszességén az alábbi eljárással:

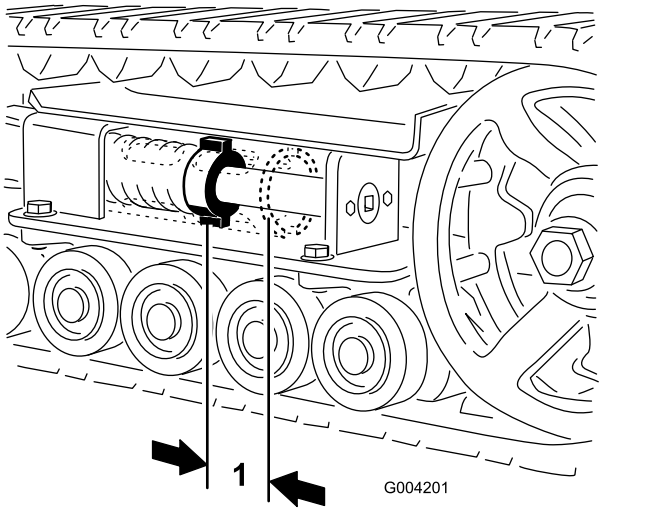

Ábra 44

1. 7 cm

1. Parkolja le a gépet sík talajon, húzza be a rögzítőféket és engedje le a rakodókarokat.
2. Állítsa le a motort, és vegye ki az indítókulcsot.
3. Emelje meg a gépnek azt az oldalát, ahol dolgozik, annyira, hogy a lánctalp elemelkedjen a talajtól.
4. Távolítsa el a rögzítőcsavart és az anyát (Ábra 45).

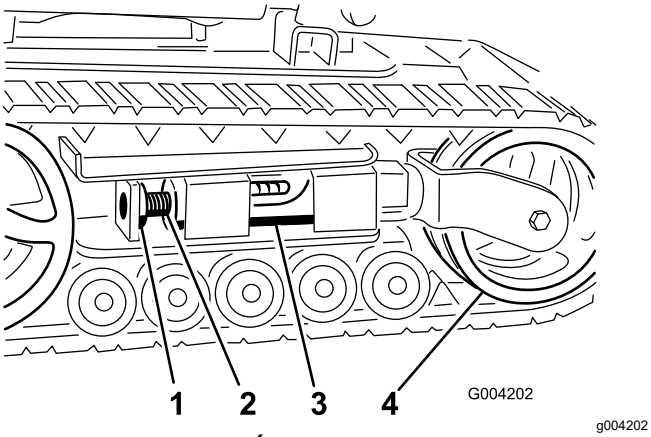

Ábra 45

1. Rögzítőcsavar
2. Feszítőcsavar
3. Feszítőcső
4. Feszítőgörgő

5. Forgassa el ½ colos racsnis hajtókarral a feszítőcsavart az óra járásával megegyezően annyira, hogy a feszítőanya és a feszítőcső hátulja között (Ábra 44) 7 cm legyen a távolság.
6. Igazítsa a feszítőcsavar legközelebbi bevágását a rögzítőcsavar furatához, majd rögzítse a feszítőcsavart a rögzítőcsavar, a távtartó és az anya segítségével (Ábra 45).
7. Engedje a talajra a vontatóegységet.

A lánctalpak cseréje

Keskeny lánctalpak cseréje

Ha a lánctalpak erősen kopottak, cserélje ki őket.

Megjegyzés: Akkor vannak a gépen keskeny lánctalpak, ha az első feszítőgörgők a feszítőcső végén a villaszárakon belül helyezkednek el (Ábra 46).

1. Parkolja le a gépet sík talajon, húzza be a rögzítőféket és engedje le a rakodókarokat.
2. Állítsa le a motort, és vegye ki az indítókulcsot.
3. Emelje meg a gépnek azt az oldalát, ahol dolgozik, annyira, hogy a lánctalp 8–10 cm-re elemelkedjen a talajtól.
4. Távolítsa el a rögzítőcsavart és az anyát (Ábra 45).
5. ½"-os racsnis hajtókarral a feszítőcsavart jobbra elforgatva lazítsa meg a lánctalpat (Ábra 45 és Ábra 46).

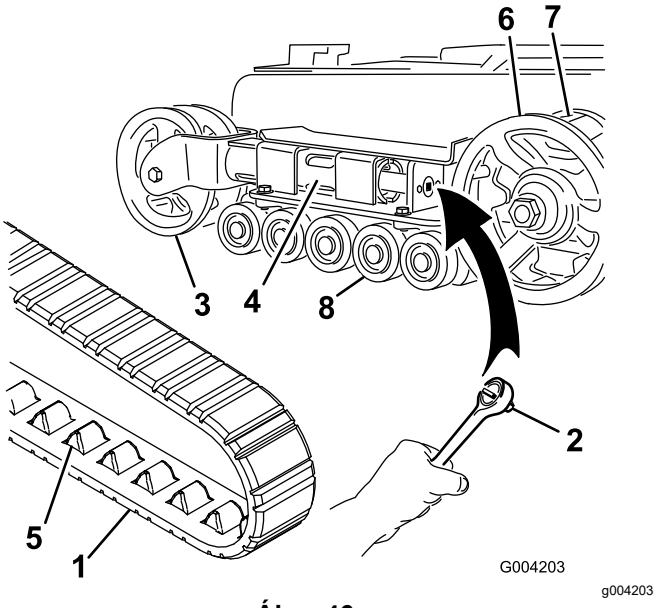

Ábra 46

1. Lánctalp
2. Dugókulcs (½")
3. Feszítőgörgő
4. Feszítőcső
5. Vezetőtaréj
6. Hajtókerék
7. Hajtókerék fog
8. Futógörgő

6. A feszítőgörgőt az egység hátulja felé tolva nyomja neki a feszítőcsövet a váznak (Ábra 46).

   Ha nem ér neki a váznak, forgassa addig a feszítőcsavart, amíg neki nem ér.
7. Kezdje levenni a lánctalpat a feszítőgörgő tetejénél, azt a görgőről, miközben a lánctalpat előreforgatja.
8. Ha a lánctalp lejött a feszítőgörgőről, távolítsa el a hajtókerékről és futógörgőkről is (Ábra 46).
9. Tegye fel az új lánctalpat a hajtókeréknél kezdve, azt a hajtókerékre fektetve, ügyelve rá, hogy a lánctalpon lévő belső vezetőtaréjok a hajtókerék fogai közé illeszkedjenek (Ábra 46).
10. Nyomja be a lánctalpat a futógörgők alá és közé (Ábra 46).
11. A lánctalpat hátrafelé hajtva helyezze a lánctalpat a görgő köré a feszítőgörgő aljától kezdve, a belső taréjokat a görgőkbe nyomva.
12. Forgassa el a feszítőcsavart az óra járásával megegyezően annyira, hogy a feszítőanya és a feszítőcső hátulja között (Ábra 44) 7 cm legyen a távolság.
13. Igazítsa a feszítőcsavar legközelebbi bevágását a rögzítőcsavar furatához, majd rögzítse a feszítőcsavart a rögzítőcsavar, a távtartó és az anya segítségével.
14. Engedje a talajra a vontatóegységet.
15. Ismételje meg a 314. lépést a másik lánctalp cseréjéhez.

Széles lánctalpak cseréje

Ha a lánctalpak erősen kopottak, cserélje ki őket.

Megjegyzés: Akkor vannak a gépen széles lánctalpak, ha az első feszítőgörgők a feszítőcső végén két oldalt helyezkednek el (Ábra 47).

1. Parkolja le a gépet sík talajon, húzza be a rögzítőféket és engedje le a rakodókarokat.
2. Állítsa le a motort, és vegye ki az indítókulcsot.
3. Emelje meg a gépnek azt az oldalát, ahol dolgozik, annyira, hogy a lánctalp 8–10 cm-re elemelkedjen a talajtól.
4. Távolítsa el a rögzítőcsavart és az anyát (Ábra 45).
5. ½"-os racsnis hajtókarral a feszítőcsavart jobbra elforgatva lazítsa meg a lánctalpat (Ábra 45 és Ábra 47).

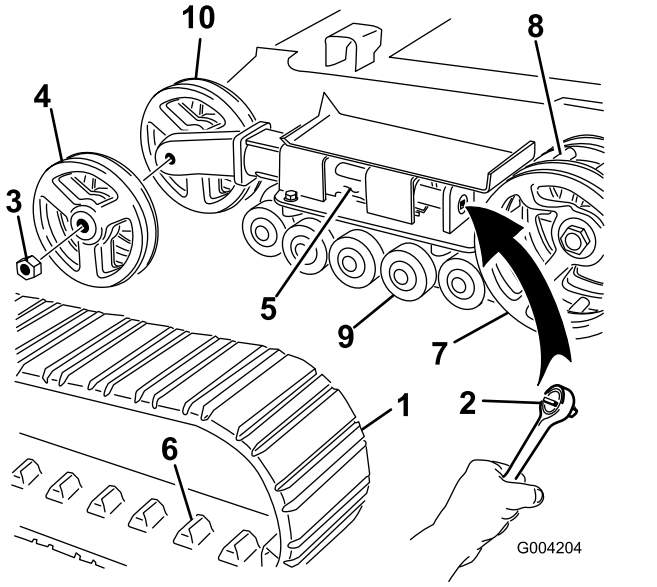

g004204

Ábra 47

1. Lánctalp
2. Dugókulcs (½")
3. Feszítőgörgő anya
4. Külső feszítőgörgő
5. Feszítőcső
6. Vezetőtaréj
7. Hajtókerék
8. Hajtókerék fog
9. Futógörgő
10. Belső feszítőgörgő

6. A feszítőgörgőt az egység hátulja felé tolva nyomja neki a feszítőcsövet a váznak (Ábra 47).

   Ha nem ér neki a váznak, forgassa addig a feszítőcsavart, amíg neki nem ér.
7. Távolítsa el az anyát, amely a külső feszítőgörgőt rögzíti, majd távolítsa el a görgőt (Ábra 47).
8. Távolítsa el a lánctalpat (Ábra 47).
9. Távolítsa el az anyát, amely a belső feszítőgörgőt rögzíti, majd távolítsa el a görgőt (Ábra 47).
10. Húzza ki a 4 nagy alátétet a 2 görgőből, a görgők mindegyik oldalából 1-et.
11. Takarítsa ki a régi zsírt és a szennyeződést az alátétek helyéről és a görgőkben lévő csapágyakból, majd töltse meg friss zsírral a görgők mindkét oldalát.
12. Szerelje vissza a nagy alátéteket a görgőkbe a zsír fölé.
13. Szerelje fel a belső feszítőgörgőt, és rögzítse a korábban eltávolított anyával (Ábra 47).
14. Húzza meg az anyát 407 N·m nyomatékkal.
15. Szerelje fel az új lánctalpat, ügyelve arra, hogy a lánctalpon a vezetőtaréjok a hajtókerék közepén levő fogak közé illeszkedjenek (Ábra 47).
16. Szerelje fel a külső feszítőgörgőt, és rögzítse a korábban eltávolított anyával (Ábra 47).
17. Húzza meg az anyát 407 N·m nyomatékkal.
18. Forgassa el a feszítőcsavart az óra járásával megegyezően annyira, hogy a feszítőanya és a feszítőcső hátulja között (Ábra 44) 7 cm legyen a távolság.
19. Igazítsa a feszítőcsavar legközelebbi bevágását a rögzítőcsavar furatához, majd rögzítse a feszítőcsavart a rögzítőcsavar, a távtartó és az anya segítségével.
20. Engedje a talajra a vontatóegységet.
21. Ismételje meg a 320. lépést a másik lánctalp cseréjéhez.

A futógörgők karbantartása

1. Távolítsa el a lánctalpakat, lásd: A lánctalpak cseréje (oldal 36).
2. Távolítsa el a futógörgőket is tartalmazó alsó lánctalpvezetőket rögzítő 4 csavart, majd a láncvezetőket is (Ábra 48).

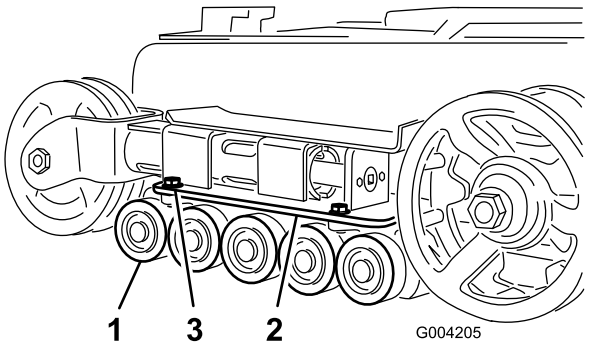

g004205

Ábra 48

1. Futógörgő
2. Alsó lánctalpvezető
3. Lánctalpvezetőt rögzítő csavarok (csak 2 látható a képen)

3. Távolítsa el a Seeger-gyűrűt és a sapkát a futógörgőből (Ábra 49).

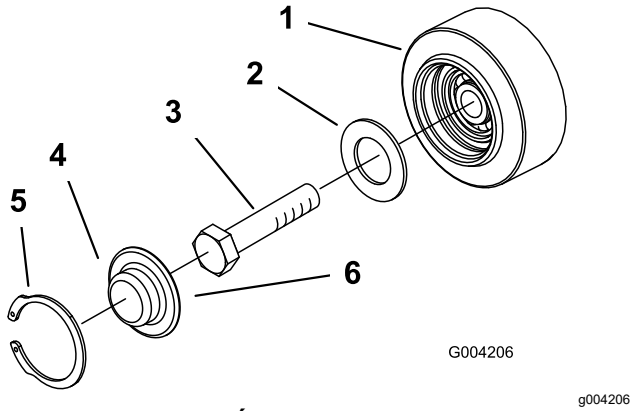

Ábra 49

1. Futógörgő
2. Tömítés
3. Csavar
4. Futógörgő-sapka
5. Seeger-gyűrű
6. Töltsön be zsírt a sapka alá

4. Ellenőrizze a zsírt a sapka alatt és a tömítés körül (Ábra 49). Ha szennyezett, homokos vagy hiányzik, akkor tisztítsa ki az összes zsírt, cserélje ki a tömítést, majd nyomjon be új zsírt.
5. Győződjön meg arról, hogy a futógörgő könnyen forgatható a csapágyon. Ha nem mozdul meg, cserélje ki a futógörgőt az előírások szerint (lásd: *Futógörgő-készlet felszerelési utasítások*), vagy vegye fel a kapcsolatot a hivatalos márkaszervizzel a javítás érdekében.
6. Helyezze a megzsírozott futógörgő-sapkát a csavarfejre (Ábra 46).
7. Rögzítse a futógörgő-sapkát a Seeger-gyűrűvel (Ábra 46).
8. Ismételje meg a 3–7. lépést a másik oldali futógörgőknél.
9. Szerelje fel a lánctalpvezetőket a vontatóegység vázára a korábban eltávolított kötőelemekkel. Húzza meg a csavarokat 91–112 N·m nyomatékkal.
10. Szerelje fel a lánctalpakat, lásd: A lánctalpak cseréje (oldal 36).

Hűtőrendszer karbantartása

A hűtőrendszerrel kapcsolatos óvintézkedések

- A hűtőfolyadék lenyelése mérgezést okozhat; gyermekektől és háziállatoktól elzárva tartandó.
- A nyomás alatt lévő forró kiáramló hűtőfolyadék, valamint a forró hűtő és kapcsolódó alkatrészei súlyos égési sérüléseket okozhatnak.
  - Hagyja hűlni a motort legalább 15 percig, mielőtt levenné a hűtősapkát.
  - A hűtősapka levételéhez használjon rongyot, a sapkát pedig lassan nyissa meg, hogy a gőz eltávozhasson.

A hűtőrendszer szervizelése

Szolgáltatásszünet: Minden egyes használat előtt, vagy naponta—Tisztítsa meg a hűtőrácsot, az olajszűrőt és a hűtő elejét (koszos vagy poros környezetben gyakrabban).

Minden egyes használat előtt, vagy naponta—Ellenőrizze a hűtőfolyadék szintjét a tágulási tartályban.

Minden 100 órában—Vizsgálja meg a hűtőrendszer tömlőit.

⚠ VESZÉLY

A forgó tengely és ventilátor személyi sérülést okozhat.

- **Ne működtesse a gépet, ha nincsenek a helyükön a védőburkolatok.**
- **Tartsa távol ujjait, a kezét és a ruházatát a forgó ventilátortól és a hajtótengelytől.**
- **Parkolja le a gépet sík talajon, engedje le a rakodókarokat, húzza be a rögzítőféket, állítsa le a motort, és vegye ki az indítókulcsot a karbantartás megkezdése előtt.**

A hűtőrács tisztítása

Szolgáltatásszünet: Minden egyes használat előtt, vagy naponta

Távolítson el minden felgyűlt füvet, koszt és egyéb szennyeződést a hűtőrácsról sűrített levegővel.

Hűtőfolyadék utántöltés és a hűtőrendszer légtelenítése

A hűtőrendszert víz és etilén-glikol 50/50 arányú keverékéből álló fagyálló folyadékkal töltik fel.

1. Parkolja le a gépet sík talajon, engedje le a rakodókarokat, húzza be a rögzítőféket és állítsa le a motort.
2. Vegye ki az indítókulcsot és hagyja lehűlni a motort.
3. Ellenőrizze a hűtőfolyadék szintjét a tágulási tartályban (Ábra 50).

   A hűtőfolyadék szintjének a tágulási tartályoldalán található jelnél vagy fölötte kell lennie.

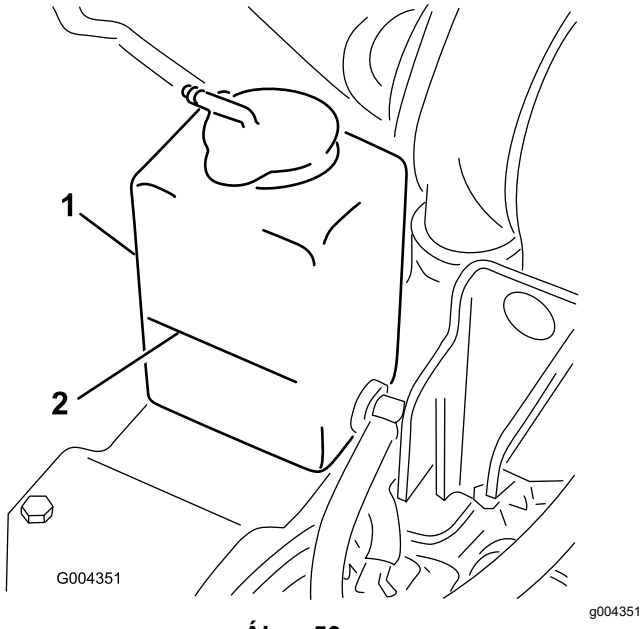

Ábra 50

1. Tágulási tartály
2. Tele jelzés

4. Ha a hűtőfolyadék szintje alacsony, végezze el a következőket eljárást:
   A. Szerelje le a hűtőfolyadék-betöltőnyílás sapkáját (Ábra 51).

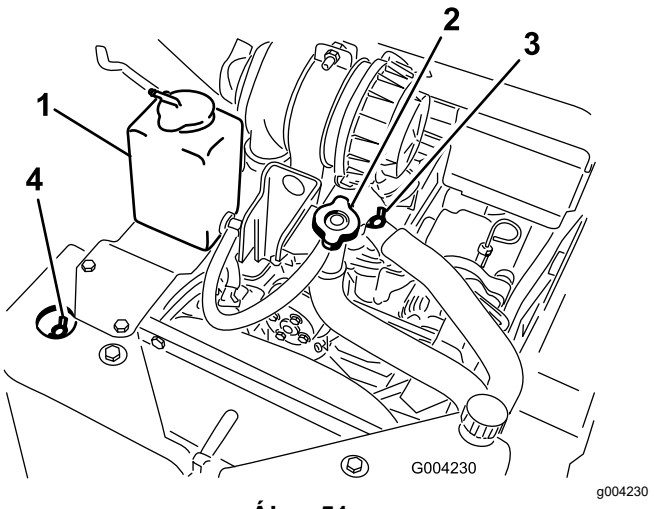

Ábra 51

1. Tágulási tartály
2. Hűtőfolyadék-töltőnyílás sapka és töltőnyílás
3. Hűtőrendszer felső légtelenítő szelepe
4. Hűtőrendszer első légtelenítő szelepe

   B. Nyissa meg az első és a felső hűtőrendszer-légtelenítő szelepet (Ábra 51).
   C. Öntsön hűtőfolyadékot a töltőnyílásba, amíg a hűtőfolyadék meg nem jelenik a hűtőrendszer első légtelenítő szelepénél (Ábra 51).
   D. Zárja el az első hűtőrendszer-légtelenítő szelepet (Ábra 51).
   E. Öntsön hűtőfolyadékot a töltőnyílásba, amíg a hűtőfolyadék meg nem jelenik a hűtőrendszer felső légtelenítő szelepénél (Ábra 51).
   F. Zárja el a felső hűtőrendszer-légtelenítő szelepet (Ábra 51).
   G. Öntsön hűtőfolyadékot a töltőnyílásba, amíg a hűtőfolyadék szintje el nem ér a betöltőnyílásig (Ábra 51).
   H. Szerelje fel a hűtőfolyadék-betöltőnyílás sapkáját (Ábra 51).
   I. Öntsön hűtőfolyadékot a tágulási tartályba, amíg a szintje el nem éri a tartály oldalán látható Full (Tele) jelzést (Ábra 51).
5. Tegye vissza a tágulási tartály sapkáját.

A hűtőfolyadék cseréje

Szolgáltatásszünet: Évente

Cseréltesse le a hűtőfolyadékot hivatalos márkaszervizben évente.

Ha hűtőfolyadékot kell utántöltenie, lásd: A hűtőfolyadék cseréje (oldal 39).

Fékek karbantartása

A rögzítőfék ellenőrzése

Szolgáltatásszünet: Minden egyes használat előtt, vagy naponta

1. Húzza be a rögzítőféket; lásd: Rögzítőfékkar (oldal 11).
2. Indítsa be a motort.
3. Próbáljon lassan elindulni vele előre vagy hátra.

   Megjegyzés: A munkagép kicsit még továbbgördülhet, mielőtt a fék a hajtókerék fogai közé kapcsolódik.
4. Ha a fékek az első kicsi elmozdulás után nem tartják meg a gépet, vegye fel a kapcsolatot a hivatalos márkakereskedővel.

Ékszíjak karbantartása

A hidraulikaszivattyú-ékszíj állapotának ellenőrzése

Szolgáltatásszünet: Évente

Ellenőrizze a hidraulikaszivattyú-ékszíj állapotát (Ábra 52) évente. Ha sérült vagy elkopott, cseréltesse ki hivatalos márkakereskedővel.

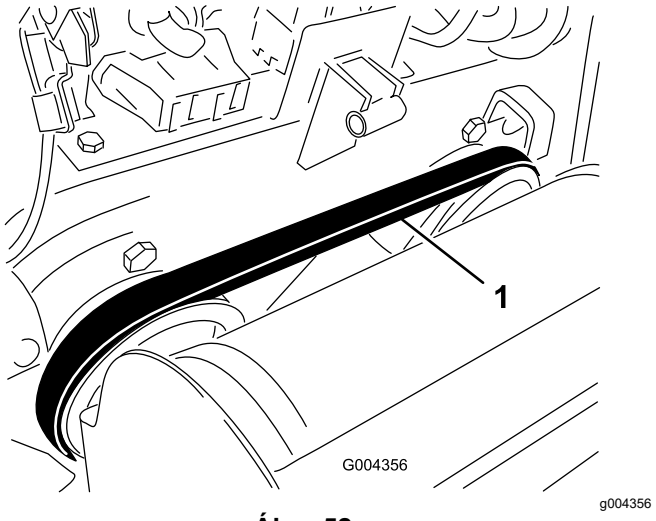

Ábra 52

1. Hidraulikaszivattyú-ékszíj

Kezelőberendezés karbantartása

A kezelőszervek beállítása

A gyár a gép kibocsátása előtt beállítja a kezelőszerveket. Ugyanakkor több üzemórányi használat után előfordulhat, hogy állítani kell a haladás vezérlésén, a haladásvezérlő kar SEMLEGES helyzetén és a teljesen kitérített előre helyzetben való egyenesfutáson.

Fontos: **A kezelőszervek megfelelő beállításához végezze el az egyes eljárásokat a megadott sorrendben.**

A haladásvezérlő kar beállítása

Ha a haladásvezérlő kar nem áll vonalban és szögben a referenciarúddal teljes hátrameneti állásban, azonnal végezze le a következő eljárást:

1. Parkolja le a gépet sík talajon, húzza be a rögzítőféket és engedje le a rakodókarokat.
2. Állítsa le a motort, és vegye ki az indítókulcsot.
3. Húzza egyenesen hátra a haladásvezérlő kart úgy, a kar eleje hozzáérjen a referenciarúdhoz (Ábra 53).

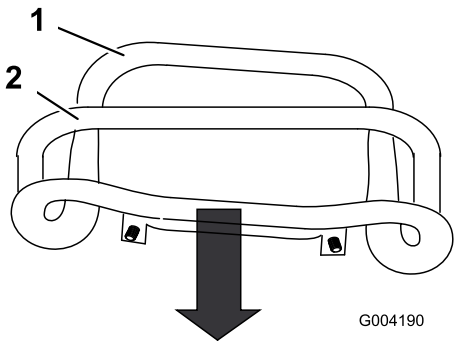

Ábra 53

1. A kar eleje (nem megfelelő beállítás)
2. Referenciarúd

4. Ha a haladásvezérlő kar eleje nem áll szögben és vonalban a referenciarúddal, lazítsa meg a haladásvezérlő kar szárán lévő peremes anyát és csavart (Ábra 54).

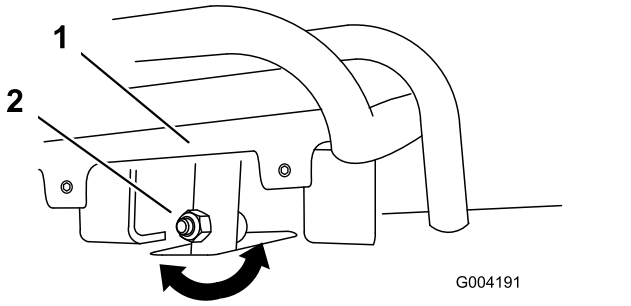

Ábra 54

1. Haladásvezérlő kar
2. Szár, csavar és anya

5. Úgy állítsa be a haladásvezérlő kart, hogy vonalban legyen a referenciarúddal, amikor egyenesen visszahúzza (Ábra 54 és Ábra 55).

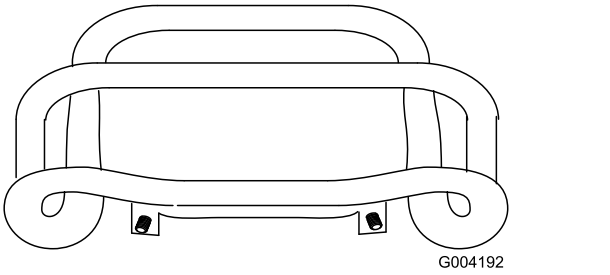

Ábra 55

6. Húzza meg a peremes anyát és a csavart a haladásvezérlő kar szárán.

A haladásvezérlő kar semleges helyzetének beállítása

Ha a gép bemelegedett állapotában a haladásvezérlő kar SEMLEGES helyzetében lassan előre vagy hátrafelé araszol, azonnal végezze el az alábbi eljárást:

1. Emelje fel/támassza alá a gépet úgy, hogy mindkét lánctalp elemelkedjen a talajról.
2. Nyissa fel a hátsó szerviznyílásfedelet.
3. Lazítsa meg az ellenanyákat a haladásvezérlő rudakon, a kezelőpanel alatt (Ábra 56).

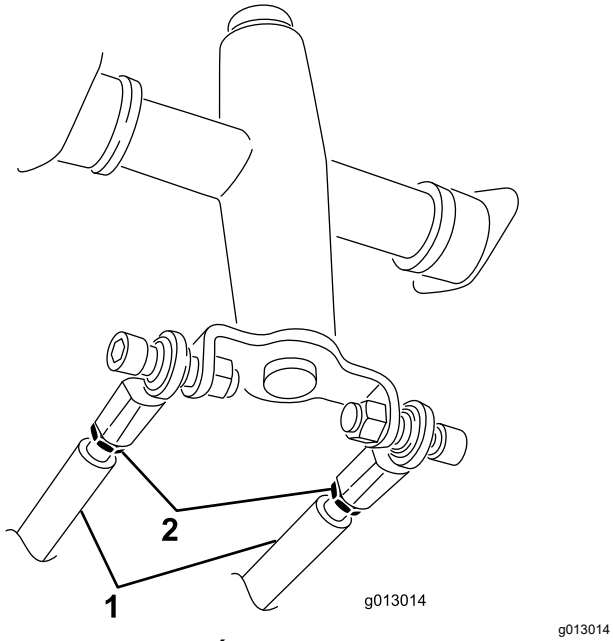

g013014

Ábra 56

1. Haladásvezérlő rúd
2. Ellenanya

4. Indítsa el a vontatóegységet, és állítsa a gázkart körülbelül ⅓ gáz helyzetbe.

⚠ FIGYELMEZTETÉS

A gép működése közben a mozgó alkatrészek elkaphatják végtagjait, a forró felületek pedig égési sérülést okozhatnak.

Maradjon távol a becsípődési pontoktól, mozgó alkatrészektől és forró felületektől, ha mozgó gépen végez beállítást.

5. Ha a **bal** lánctalp mozog, hosszabbítson vagy rövidítsen a **jobb** haladásvezérlő rúdon annyit, hogy a lánctalp megálljon.
6. Ha a **jobb** lánctalp mozog, hosszabbítson vagy rövidítsen a **bal** haladásvezérlő rúdon annyit, hogy a lánctalp megálljon.
7. Húzza meg az ellenanyákat.
8. Csukja le a hátsó szerviznyílásfedelet.
9. Állítsa le a motort, és engedje le a talajra a gépet.
10. Haladjon a géppel teljes kitérítéssel hátramenetben, és ellenőrizze, hogy egyenes-e a nyomvonala. Ha nem, jegyezze fel, hogy merre húz. Ismételje a korábban leírt beállítást, amíg a gép lánctalpai egyenes haladást nem biztosítanak hátramenetben.

Az egyenesfutás beállítása teljes gázzal történő előremenetben

Ha a gép nem egyenesen halad, amikor a haladásvezérlő kart a referenciarúdnak fogja, végezze el a következő eljárást:

1. Haladjon a géppel úgy, hogy a haladásvezérlő kart a referenciarúdnak nyomja, és jegyezze fel, hogy a gép melyik irányba húz.
2. Engedje el a haladásvezérlő kart.
3. Ha a vontatóegység **balra** húz, lazítsa meg a **jobb** ellenanyát, és állítsa be az egyenesfutást állító csavart a haladásvezérlő kar elején (Ábra 57).
4. Ha a vontatóegység **jobbra** húz, lazítsa meg a **bal** ellenanyát, és állítsa be az egyenesfutást állító csavart a haladásvezérlő kar elején (Ábra 57).

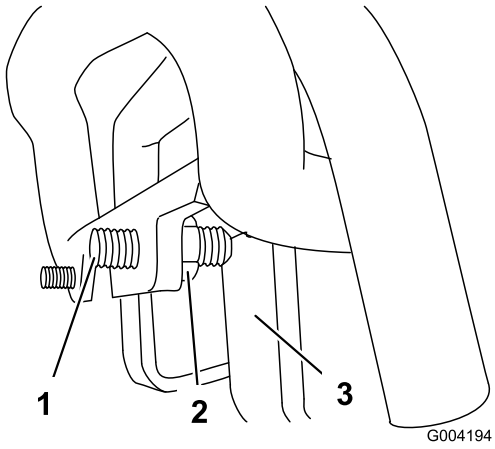

g004194

Ábra 57

1. Rögzítőcsavar
2. Ellenanya
3. Végütköző

5. Ismételje az 1–4. lépést, amíg a gép egyenesen nem halad teljes kitérítéssel előremeneti állásban.

Fontos: **A hidraulikaszivattyúk túl nagy lökettel való működésének elkerülése érdekében győződjön meg arról, hogy az állítócsavarok teljesen kitérített előremeneti helyzetben hozzáérnek az ütközőkhöz.**

Hidraulikarendszer karbantartása

A hidraulika-rendszerrel kapcsolatos óvintézkedések

- Ha hidraulikafolyadék került a bőre alá, azonnal kérjen orvosi segítséget. A bejutott folyadékot pár órán belül orvossal sebészileg el kell távolíttatni.
- Mielőtt nyomás alá helyezi a hidraulika-rendszert, győződjön meg arról, hogy minden hidraulikatömlő és -vezeték megfelelő állapotban van, és az összes hidraulikus csatlakozó és szerelvény szorosan illeszkedik.
- Egyetlen testrészével se kerüljön közel olyan szivárgó kis átmérőjű lyukakhoz vagy fúvókákhoz, ahonnan nagynyomású hidraulikafolyadék távozhat.
- Kartonlap vagy papírlap segítségével ellenőrizze, nem szivárog-e a hidraulikafolyadék.
- Szüntesse meg biztonságosan a nyomást a hidraulika-rendszerben, mielőtt bármilyen munkába kezd rajta.

A hidraulika-rendszer nyomásának megszüntetése

A hidraulikarendszer nyomásának megszüntetéséhez működő motor esetén kapcsolja ki a segédhidraulika-rendszert, és engedje le teljesen a rakodókarokat.

A hidraulikarendszer nyomásának megszüntetéséhez álló motor mellett mozgassa a segédhidraulika-kart előre- és hátraáramlási helyzetbe, hogy megszűnjön a nyomás a segédhidraulika-rendszerben, ezután mozgassa az előre helyzetek között a rakodókart/munkaeszközt billentő kart a rakodókarok leengedéséhez (Ábra 58).

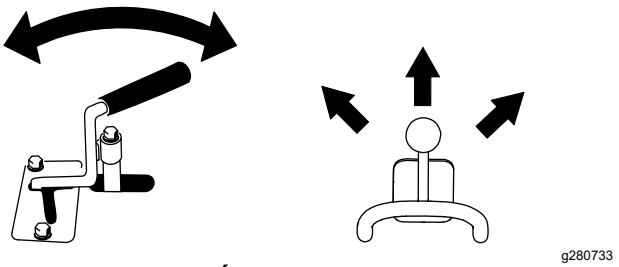

g280733

Ábra 58

A hidraulikafolyadékra vonatkozó előírások

A hidraulikatartály befogadóképessége: 45 l

Az alábbi folyadékok közül csak egyet használjon a hidraulika-rendszerhez:

- **Toro Premium Transmission/Hydraulic Tractor Fluid** (további tájékoztatásért forduljon hivatalos Toro-márkakereskedőhöz)
- **Toro PX Extended Life Hydraulic Fluid** (további tájékoztatásért forduljon a hivatalos Toro-márkaszervizhez)
- Ha a fentiek közül egyik Toro hidraulikafolyadék sem kapható, használhat traktorokba való más **univerzális hidraulikafolyadékot (UTHF**) is, de az legyen **hagyományos, kőolaj alapú** termék. A specifikációi feleljenek meg az összes alábbi anyagjellemzőnek és a felsorolt iparági szabványoknak. Érdeklődjön hidraulikafolyadék-beszállítójától, hogy a folyadék megfelel-e ezeknek a specifikációknak.

  Megjegyzés: A Toro nem vállalja a felelősséget a nem megfelelő helyettesítő termék használatából eredő károkért. Használja megbízható, neves gyártó termékét.

Anyagjellemzők	
Viszkozitás, ASTM D445	cSt 40 °C-on: 55–62
	cSt 100 °C-on: 9,1–9,8
Viszkozitási index, ASTM D2270	140–152
Dermedéspont, ASTM D97	–37 és –43 °C között
Iparági szabványok	
API GL-4, AGCO Powerfluid 821 XL, Ford New Holland FNHA-2-C-201.00, Kubota UDT, John Deere J20C, Vickers 35VQ25 és Volvo WB-101/BM	

Megjegyzés: Sok hidraulikafolyadék majdnem színtelen, ezért nehéz észrevenni a szivárgását. A hidraulikafolyadékhoz piros festékadalék kapható 20 ml-es palackban. A palack tartalma 15–22 l hidraulikafolyadékhoz elegendő. 44-2500 cikkszámon megrendelhető a hivatalos Toro-forgalmazótól.

A hidraulikafolyadék szintjének ellenőrzése

Szolgáltatásszünet: Minden 25 órában

Fontos: **Csak megfelelő hidraulikafolyadékot használjon. A nem megfelelő folyadékok károsíthatják a hidraulika-rendszert. Lásd: A hidraulikafolyadékra vonatkozó előírások (oldal 43).**

1. Szerelje le a munkaeszközöket.
2. Parkolja le a gépet sík talajon, engedje le a rakodókarokat, és húzza vissza teljesen a billentő munkahengert.
3. Állítsa le a motort, vegye ki a kulcsot és hagyja a motort lehűlni.
4. Nyissa fel a motorháztetőt.
5. Tisztítsa meg a hidraulikatartály töltőnyílása körüli területet (Ábra 59).

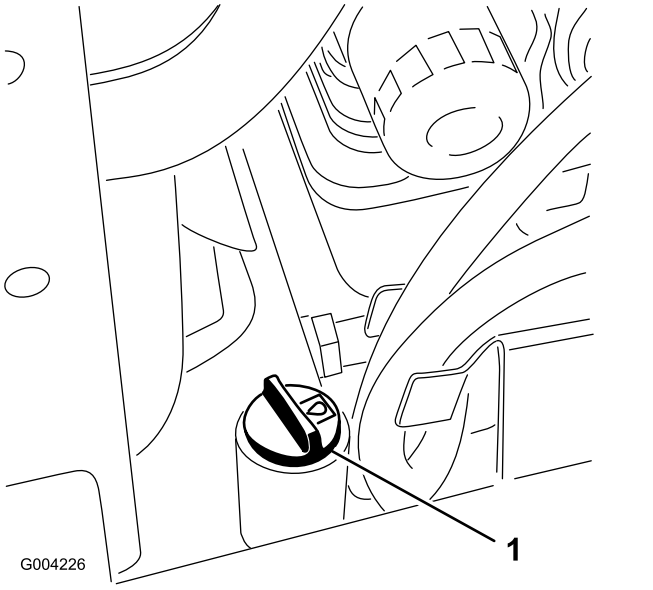

Ábra 59

1. Töltőnyílásfedél

6. Távolítsa el a töltőnyílás fedelét, és ellenőrizze a folyadékszintet a nívópálcán (Ábra 60).

   Megjegyzés: A folyadékszintnek a nívópálca jelölései között kell lennie.

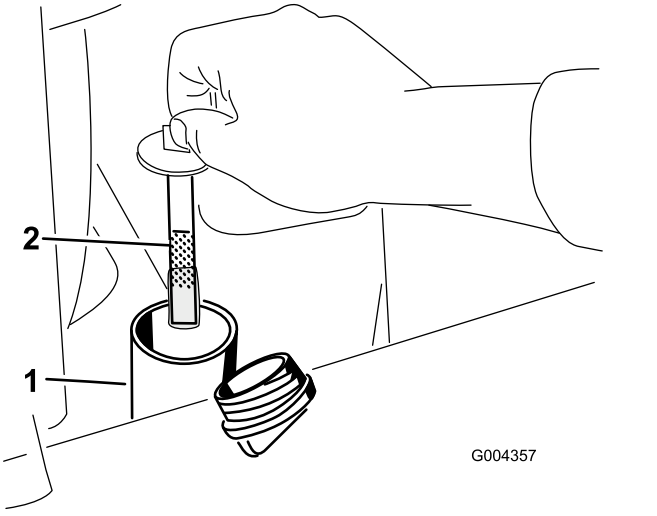

Ábra 60

1. Töltőnyílás
2. Nívópálca

7. Ha a szint alacsony, töltsön be annyi folyadékot, hogy megfelelő legyen a szint.
8. Szerelje fel a töltőnyílás fedelét.
9. Csukja le a motorháztetőt.

A hidraulikaszűrő cseréje

Szolgáltatásszünet: Az első 8 óra után

Minden 200 órában

Fontos: **Ne helyettesítse gépjármű-olajszűrővel, különben a hidraulika-rendszer súlyosan károsodhat.**

1. Parkolja le a gépet sík talajon, húzza be a rögzítőféket és engedje le a rakodókarokat.
2. Állítsa le a motort, és vegye ki az indítókulcsot.
3. Nyissa fel a hátsó szerviznyílásfedelet.
4. Helyezzen egy edényt a szűrő alá (Ábra 61).

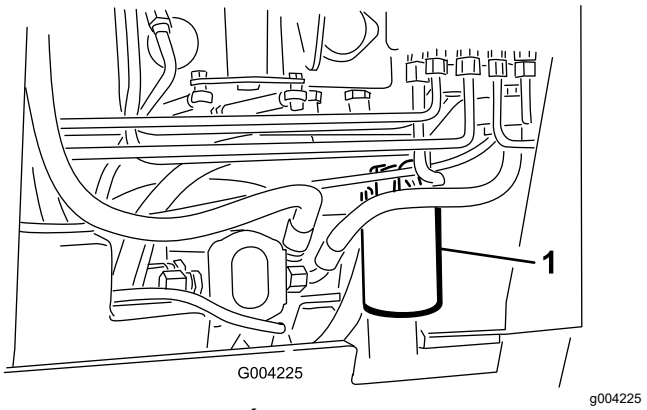

Ábra 61

1. Hidraulikaszűrő

5. Távolítsa el a régi olajszűrőt (Ábra 61), és törölje tisztára a szűrőadapter tömítésének a felületét tiszta.
6. Kenje meg vékonyan hidraulikafolyadékkal az új szűrő gumitömítését.
7. Szerelje fel az új hidraulikaszűrőt a szűrőadapterre (Ábra 61). Húzza meg az óramutató járása szerint annyira, hogy a gumitömítés a szűrőadapterhez érjen, majd még ¾ fordulattal.
8. Törölje le a folyadékcseppeket, ha vannak.
9. Indítsa be a motort és járassa nagyjából 2 percig a rendszer légtelenítéséhez.
10. Állítsa le a motort, vegye ki a kulcsot, és nézze meg, hogy nincs-e valahol szivárgás.
11. Ellenőrizze a folyadékszintet a hidraulikatartályban, és töltsön be annyi folyadékot, hogy a szint elérje a nívópálca jelzését; lásd: A hidraulikafolyadék szintjének ellenőrzése (oldal 44).

   Fontos: **Ne töltse túl a tartályt.**
12. Csukja le a hátsó szerviznyílásfedelet.

A hidraulikafolyadék cseréje

Szolgáltatásszünet: Minden 400 órában/Évente (amelyik elõbb van)

1. Parkolja le a gépet sík talajon.
2. Emelje fel a rakodókarokat, és helyezze be a munkahengerreteszt.
3. Állítsa le a motort, vegye ki a kulcsot és hagyja a motort lehűlni.
4. Nyissa fel a motorháztetőt.
5. Távolítsa el a hidraulikatartálysapka-nívópálcát (Ábra 62).

   Megjegyzés: A feltöltőnyílás sapkája az első védőrács mögött van. Távolítsa el a védőrácsot, ha jobban hozzá szeretne férni.

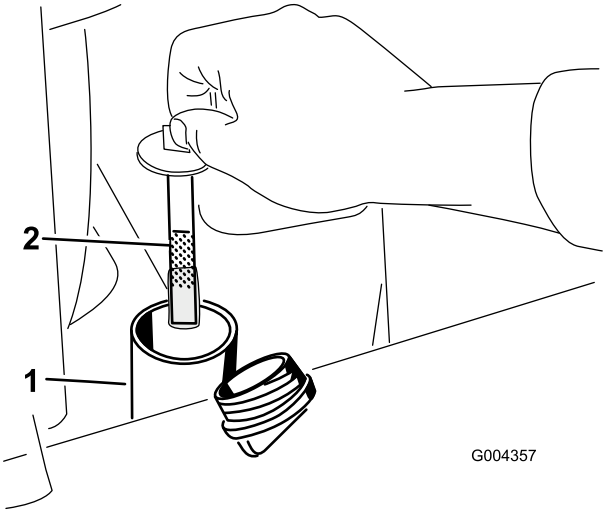

Ábra 62

1. Töltőnyílás
2. Nívópálca

6. Helyezzen egy nagyobb (legalább 57 l-es) edényt a leeresztőcsavar alá a gép elejénél (Ábra 63).

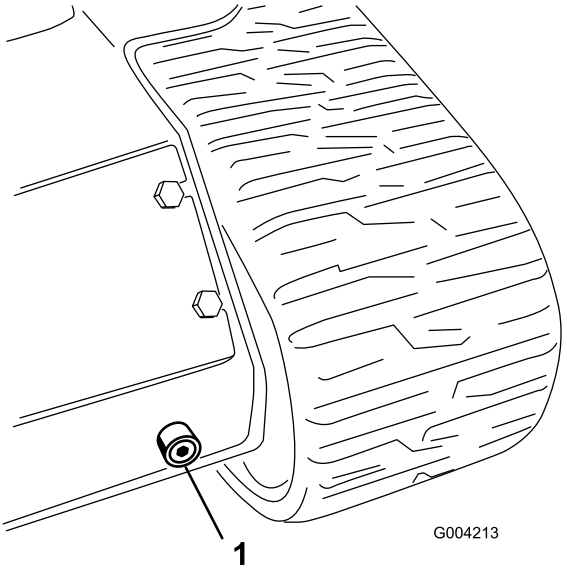

Ábra 63

1. Leeresztőcsavar

7. Szerelje ki a leeresztőcsavart és engedje le az olajat az edénybe (Ábra 63).
8. Ha végzett, szerelje vissza, és húzza meg a leeresztőcsavart.

   Megjegyzés: A fáradt olaj ártalmatlanítását végezze tanúsítással rendelkező újrahasznosító központban.
9. Töltse fel a hidraulikatartályt előírt hidraulikafolyadékkal, lásd: A hidraulikafolyadékra vonatkozó előírások (oldal 43).
10. Indítsa be a motort, és járassa pár percig.

11. Állítsa le a motort.
12. Ellenőrizze a hidraulikafolyadék-szintet, szükség esetén töltsön utána; lásd: A hidraulikafolyadék szintjének ellenőrzése (oldal 44).
13. Csukja le a motorháztetőt.

Tisztítás

A hulladékok eltávolítása

Szolgáltatásszünet: Minden egyes használat előtt, vagy naponta

Fontos: **Eltömődött hűtőrácsokkal és/vagy hűtőburkolatokkal üzemeltetve a motor a túlhevüléstől károsodhat.**

1. Parkolja le a gépet sík talajon, és engedje le a rakodókarokat.
2. Állítsa le a motort, vegye ki a kulcsot és hagyja a motort lehűlni.
3. Nyissa fel a motorháztetőt és biztosítsa a kitámasztórudat.
4. Tisztítson le minden hulladékot az első és az oldalsó rácsokról.
5. Törölje le a szennyeződést a légszűrőről.
6. Tisztítson le minden, a motorra és az olajhűtő bordáira rakódott hulladékot kefével vagy légárammal.

   Fontos: **Eltömődött hűtőrácsokkal és/vagy hűtőburkolatokkal üzemeltetve a motor a túlhevüléstől károsodhat.**
7. Tisztítsa le a hulladékot a motorháztető nyílásáról, a kipufogódobról, a hőpajzsokról és a hűtőrácsról (adott esetben).
8. Csukja le a motorháztetőt.

Az alváz megtisztítása

Szolgáltatásszünet: Minden 100 órában—Keressen lerakódott szennyeződéseket az alvázon.

Nyissa fel a motorháztetőt, és vizsgálja meg a motor alatti területet rendszeresen zseblámpával. Ha a lerakódás már 2,5–5 cm mély, távolíttassa el a gép hátulját, az üzemanyagtartályt és az akkumulátort hivatalos márkakereskedővel, és öblítse tisztára az alvázat.

Tárolás

Biztonságos tárolás

- Állítsa le a motort, vegye ki a kulcsot, és mielőtt eltenné, várja meg, amíg minden mozgás leáll és a gép lehűl.
- Ne tárolja a gépet üzemanyag és nyílt láng közelében.

Tárolás

1. Parkolja le a gépet sík talajon, húzza be a rögzítőféket és engedje le a rakodókarokat.
2. Állítsa le a motort és vegye ki az indítókulcsot.
3. Távolítsa el a szennyeződéseket és lerakódásokat a gép összes felületéről.

   Fontos: **A gépet kímélő mosószerrel és vízzel is lemoshatja. Ne használjon a lemosásához nagynyomású mosót. Kerülje a bő víz használatát, különösen a vezérlőpanel, a motor, a hidraulikaszivattyúk és a hidraulikus motorok környékén.**
4. Végezze el a légszűrő szervizelését; lásd: A légszűrő szervizelése (oldal 26).
5. Zsírozza meg a gépet; lásd: A gép zsírzása (oldal 26).
6. Cserélje le a motorolajat; lásd: A motorolaj cseréje (oldal 28).
7. Töltse fel az akkumulátort; lásd: Az akkumulátor töltése (oldal 32).
8. Ellenőrizze és állítsa a lánctalpfeszességet; lásd: A lánctalp feszességének beállítása (oldal 35).
9. Ellenőrizzen és húzzon meg minden csavart és anyát. Javítsa meg vagy cserélje le a károsodott alkatrészeket.
10. Fesse be az összes karcos vagy csupasz fémfelületet. A festék a márkaszerviztől beszerezhető.
11. Tárolja a gépet tiszta, száraz garázsban vagy tárolóhelyiségben. Vegye ki az indítókulcsot és tegye el olyan helyre, ahol megtalálja.
12. A védelme érdekében takarja le és tartsa tisztán a gépet.

Hibakeresés és elhárítás

Probléma	Lehetséges ok	Javító intézkedés
Az indítómotor nem forgatja a motort.	1. Az elektromos csatlakozók korrodáltak vagy lazák.	1. Ellenőrizze, megfelelően érintkeznek-e a villamos csatlakozók.
	2. Laza vagy kiégett biztosíték.	2. Csatlakoztassa vagy cserélje ki a biztosítékot.
	3. Az akkumulátor lemerült.	3. Töltse fel vagy cserélje ki az akkumulátort.
	4. Meghibásodott egy relé vagy kapcsoló.	4. Vegye fel a kapcsolatot a hivatalos márkakereskedővel.
	5. Meghibásodott az indítómotor vagy a behúzótekercs.	5. Vegye fel a kapcsolatot a hivatalos márkakereskedővel.
	6. A motor belső alkatrészei megszorultak.	6. Vegye fel a kapcsolatot a hivatalos márkakereskedővel.
A motor az indítózásra nem indul be.	1. Nem megfelelő az indítási eljárás.	1. Alkalmazza a megfelelő indítási eljárást.
	2. Az üzemanyagtartály kiürült.	2. Töltse fel friss üzemanyaggal.
	3. Az üzemanyag-elzárószelep zárt.	3. Nyissa ki az üzemanyag-elzárószelepet.
	4. Szennyeződés, víz, állott vagy nem megfelelő üzemanyag került az üzemanyagrendszerbe.	4. Ürítse le és öblítse át az üzemanyagrendszert, majd töltse fel friss üzemanyaggal.
	5. Eltömődött az üzemanyag-vezeték.	5. Tisztítsa meg vagy cserélje ki az üzemanyag-vezetéket.
	6. Levegő került az üzemanyagrend-szerbe.	6. Légtelenítse a befecskendező fúvókákat, majd ellenőrizze az üzemanyagtömlő-csatlakozókat és a szerelvényeket az üzemanyagtartály és a motor között, ahol levegő szivároghat a rendszerbe.
	7. Az izzítógyertyák nem működnek.	7. Ellenőrizze a biztosítékot, az izzítógyertyákat és a vezetékeket.
	8. Az indítómotor túl lassan forgatja meg a motort.	8. Ellenőrizze az akkumulátort, az olaj viszkozitását és az indítómotort (vegye fel a kapcsolatot a hivatalos márkakereskedővel).
	9. A légszűrő elszennyeződött.	9. Végezze el a légszűrő karbantartását.
	10. Eltömődött az üzemanyagszűrő.	10. Cserélje ki az üzemanyagszűrőt.
	11. Nem megfelelő minőségű az üzemanyag a hideg időhöz.	11. Ürítse le az üzemanyagrendszert és cserélje ki az üzemanyagszűrőt. Töltsön be megfelelő, friss téli üzemanyagot. Előfordulhat, hogy fel kell melegítenie a vontatóegységet.
	12. Alacsony a kompresszió.	12. Vegye fel a kapcsolatot a hivatalos márkakereskedővel.
	13. A befecskendezőfúvókák meghibásodtak.	13. Vegye fel a kapcsolatot a hivatalos márkakereskedővel.
	14. A befecskendezőszivattyú vezérlése elállítódott.	14. Vegye fel a kapcsolatot a hivatalos márkakereskedővel.
	15. A befecskendezőszivattyú meghibásodott.	15. Vegye fel a kapcsolatot a hivatalos márkakereskedővel.
	16. Az ETR-mágnestekercs meghibásodott.	16. Vegye fel a kapcsolatot a hivatalos márkakereskedővel.

Probléma	Lehetséges ok	Javító intézkedés
A motor beindul, de aztán leáll.	1. Az üzemanyagtartály szellőzője eltömődött.	1. Lazítsa le a tanksapkát. Ha a motor a meglazított tanksapkával nem áll le, cserélje ki a tanksapkát.
	2. Szennyeződés vagy víz került az üzemanyagrendszerbe.	2. Ürítse le és öblítse át az üzemanyagrendszert, majd töltse fel friss üzemanyaggal.
	3. Eltömődött az üzemanyagszűrő.	3. Cserélje ki az üzemanyagszűrőt.
	4. Levegő került az üzemanyagrend-szerbe.	4. Légtelenítse a befecskendező-fúvókákat, majd ellenőrizze az üzemanyagtömlő-csatlakozókat és a szerelvényeket az üzemanyagtartály és a motor között, ahol levegő szivá-roghat a rendszerbe.
	5. Nem megfelelő minőségű az üzemanyag a hideg időhöz.	5. Ürítse le az üzemanyagrendszert és cserélje ki az üzemanyagszűrőt. Töltsön be megfelelő, friss téli üzemanyagot.
	6. A szikrafogó rács eltömődött.	6. Tisztítsa ki vagy cserélje ki a szikrafogó rácsot.
	7. Az üzemanyag-szivattyú meghibásodott.	7. Vegye fel a kapcsolatot a hivatalos márkakereskedővel.
A motor jár, de kopog vagy kihagy a gyújtása.	1. Szennyeződés, víz, állott vagy nem megfelelő üzemanyag került az üzemanyagrendszerbe.	1. Ürítse le és öblítse át az üzemanyagrendszert, majd töltse fel friss üzemanyaggal.
	2. A motor túlmelegszik.	2. Lásd „A motor túlmelegszik.”
	3. Levegő került az üzemanyagrend-szerbe.	3. Légtelenítse a befecskendező fúvókákat, majd ellenőrizze az üzemanyagtömlő-csatlakozókat és a szerelvényeket az üzemanyagtartály és a motor között, ahol levegő szivároghat a rendszerbe.
	4. A befecskendezőfúvókák meghibásodtak.	4. Vegye fel a kapcsolatot a hivatalos márkakereskedővel.
	5. Alacsony a kompresszió	5. Vegye fel a kapcsolatot a hivatalos márkakereskedővel.
	6. A befecskendezőszivattyú vezérlése elállítódott.	6. Vegye fel a kapcsolatot a hivatalos márkakereskedővel.
	7. Jelentős a koromlerakódás.	7. Vegye fel a kapcsolatot a hivatalos márkakereskedővel.
	8. Belső kopás vagy meghibásodás.	8. Vegye fel a kapcsolatot a hivatalos márkakereskedővel.
A motor alapjáraton leáll.	1. Az üzemanyagtartály szellőzője eltömődött.	1. Lazítsa le a tanksapkát. Ha a motor a meglazított tanksapkával nem áll le, cserélje ki a tanksapkát.
	2. Szennyeződés, víz, állott vagy nem megfelelő üzemanyag került az üzemanyagrendszerbe.	2. Ürítse le és öblítse át az üzemanyagrendszert, majd töltse fel friss üzemanyaggal.
	3. A légszűrő elszennyeződött.	3. Végezze el a légszűrő karbantartását.
	4. Eltömődött az üzemanyagszűrő.	4. Cserélje ki az üzemanyagszűrőt.
	5. Levegő került az üzemanyagrend-szerbe.	5. Légtelenítse a befecskendező-fúvókákat, majd ellenőrizze az üzemanyagtömlő-csatlakozókat és a szerelvényeket az üzemanyagtartály és a motor között, ahol levegő szivá-roghat a rendszerbe.
	6. Az üzemanyag-szivattyú meghibásodott.	6. Vegye fel a kapcsolatot a hivatalos márkakereskedővel.
	7. Alacsony a kompresszió	7. Vegye fel a kapcsolatot a hivatalos márkakereskedővel.

Probléma	Lehetséges ok	Javító intézkedés
A motor túlmelegszik.	1. Több hűtőfolyadék szükséges.	1. Ellenőrizze a szintjét és töltsön be hűtőfolyadékot.
	2. A hűtőnél korlátozott a levegőáramlás.	2. Ellenőrizze és tisztítsa ki a hűtőrácsot minden használat után.
	3. Nem megfelelő az olajszint az olajteknőben.	3. Töltsön utána vagy engedje le az olajat a Tele jelzésig.
	4. Túl nagy a motor terhelése.	4. Csökkentse a terhelést; haladjon lassabban.
	5. Nem megfelelő az üzemanyag az üzemanyagrendszerben.	5. Ürítse le és öblítse át az üzemanyagrendszert, majd töltse fel friss üzemanyaggal.
	6. A termosztát meghibásodott.	6. Vegye fel a kapcsolatot a hivatalos márkakereskedővel.
	7. A ventilátor hajtószíja laza vagy elszakadt.	7. Vegye fel a kapcsolatot a hivatalos márkakereskedővel.
	8. A befecskendezés vezérlése pontatlan.	8. Vegye fel a kapcsolatot a hivatalos márkakereskedővel.
	9. A hűtőfolyadék-szivattyú meghibásodott.	9. Vegye fel a kapcsolatot a hivatalos márkakereskedővel.
	10. A motorfordulatszám túl alacsony.	10. Ellenőrizze a magas alapjárati fordulatszámot.
A motor gyenge.	1. Túl nagy a motor terhelése.	1. Csökkentse a terhelést; haladjon lassabban.
	2. Nem megfelelő az olajszint az olajteknőben.	2. Töltsön utána vagy engedje le az olajat a Tele jelzésig.
	3. A légszűrő elszennyeződött.	3. Végezze el a légszűrő karbantartását.
	4. Szennyeződés, víz, állott vagy nem megfelelő üzemanyag került az üzemanyagrendszerbe.	4. Ürítse le és öblítse át az üzemanyagrendszert, majd töltse fel friss üzemanyaggal.
	5. A motor túlmelegszik.	5. Lásd „A motor túlmelegszik.”
	6. A szikrafogó rács eltömődött.	6. Tisztítsa ki vagy cserélje ki a szikrafogó rácsot.
	7. Levegő került az üzemanyagrendszerbe.	7. Légtelenítse a befecskendező-fúvókákat, majd ellenőrizze az üzemanyagtömlő-csatlakozókat és a szerelvényeket az üzemanyagtartály és a motor között, ahol levegő szivároghat a rendszerbe.
	8. Alacsony a kompresszió	8. Vegye fel a kapcsolatot a hivatalos márkakereskedővel.
	9. Az üzemanyagtartály szellőzője eltömődött.	9. Vegye fel a kapcsolatot a hivatalos márkakereskedővel.
	10. A befecskendezőszivattyú vezérlése elállítódott.	10. Vegye fel a kapcsolatot a hivatalos márkakereskedővel.
	11. A befecskendezőszivattyú meghibásodott.	11. Vegye fel a kapcsolatot a hivatalos márkakereskedővel.
	12. A magas alapjárati fordulatszám túl alacsony.	12. Vegye fel a kapcsolatot a hivatalos márkakereskedővel.

Probléma	Lehetséges ok	Javító intézkedés
Fekete füst távozik a kipufogóból.	1. Túl nagy a motor terhelése.	1. Csökkentse a terhelést; haladjon lassabban.
	2. A légszűrő elszennyeződött.	2. Végezze el a légszűrő karbantartását.
	3. Nem megfelelő az üzemanyag az üzemanyagrendszerben.	3. Ürítse le és öblítse át az üzemanyagrendszert, majd töltse fel friss üzemanyaggal.
	4. A befecskendezőszivattyú vezérlése elállítódott.	4. Vegye fel a kapcsolatot a hivatalos márkakereskedővel.
	5. A befecskendezőszivattyú meghibásodott.	5. Vegye fel a kapcsolatot a hivatalos márkakereskedővel.
	6. A befecskendezőfúvókák meghibásodtak.	6. Vegye fel a kapcsolatot a hivatalos márkakereskedővel.
Fehér füst távozik a kipufogóból.	1. A kulcsot akkor fordította INDÍTÁS helyzetbe, amikor az izzítógyertya visszajelző még nem aludt el.	1. Fordítsa a kulcsot ÜZEM helyzetbe, és a motor beindítása előtt várja meg, amíg az izzítógyertya visszajelzője kialszik.
	2. A motor hideg.	2. Ellenőrizze a termosztátot.
	3. Az izzítógyertyák nem működnek.	3. Ellenőrizze a biztosítékot, az izzítógyertyákat és a vezetékeket.
	4. A befecskendezőszivattyú vezérlése elállítódott.	4. Vegye fel a kapcsolatot a hivatalos márkakereskedővel.
	5. A befecskendezőfúvókák meghibásodtak.	5. Vegye fel a kapcsolatot a hivatalos márkakereskedővel.
	6. Alacsony a kompresszió.	6. Vegye fel a kapcsolatot a hivatalos márkakereskedővel.
A gép nem indul el sem előre-, sem hátramenetben.	1. A rögzítőfék be van húzva.	1. Engedje ki a rögzítőféket.
	2. A hidraulikafolyadék szintje alacsony.	2. Töltsön a tartályba hidraulikafolyadékot.
	3. A hidraulika-rendszer károsodott.	3. Vegye fel a kapcsolatot a hivatalos márkakereskedővel.
	4. A vontatási szelepek nyitottak.	4. Zárja el a vontatási szelepeket.
	5. Az áramláselosztó szelep karja 9 óra helyzetben áll.	5. Állítsa a kart 12 és 10 óra helyzet közé.
	6. Meglazult vagy eltörött az egyik vontatószivattyú kuplungja.	6. Vegye fel a kapcsolatot a hivatalos márkakereskedővel.
	7. Meghibásodott szivattyú és/vagy kerékmotor.	7. Vegye fel a kapcsolatot a hivatalos márkakereskedővel.
	8. A vezérlőszelep meghibásodott.	8. Vegye fel a kapcsolatot a hivatalos márkakereskedővel.
	9. A biztonsági szelep meghibásodott.	9. Vegye fel a kapcsolatot a hivatalos márkakereskedővel.

Megjegyzések:

Megjegyzések:

Megjegyzések:

Európai titoktartási nyilatkozat

A Toro által gyűjtött információ
A Toro Warranty Company (Toro) tiszteletben tartja személyes adatainak bizalmasságát. Annak érdekében kérjük Önt, hogy bizonyos személyes adatait ossza meg velünk, hogy szavatossági igényét feldolgozzuk és kapcsolatba lépjünk Önnel egy termékkel kapcsolatos visszahívás esetén akár közvetlenül, akár a helyi Toro vállalaton vagy -kereskedőn keresztül.

A Toro szavatossági rendszerét egyesült államokbeli kiszolgálógépeken tároljuk, ahol az adatvédelmi jog esetleg nem ugyanazt a védelmet biztosítja, mint az Ön országában.

AZZAL, HOGY SZEMÉLYES ADATAIT MEGOSZTJA VELÜNK, HOZZÁJÁRUL SZEMÉLYES INFORMÁCIÓINAK JELEN ADATVÉDELMI NYILATKOZATBAN LEÍRT MÓDON TÖRTÉNŐ FELDOLGOZÁSÁHOZ.

A Toro információkezelési módja
A Toro felhasználhatja személyes adatait a szavatossági igények feldolgozásához, valamint hogy kapcsolatba lépjen Önnel a termékkel kapcsolatos visszahívás esetén és más, a későbbiekben ismertetett célból. A Toro megoszthatja az Ön adatait a Toro kapcsolt vállalkozásaival, kereskedőivel vagy más üzleti partnereivel a fenti tevékenységek bármelyikével kapcsolatban. Más vállalat számára nem adjuk el az Ön személyes adatait. Fenntartjuk azonban a jogot személyes adatainak közreadására a vonatkozó jogszabályoknak megfelelően, valamint az illetékes hatóságok kérésére a rendszer megfelelő működtetéséhez, illetve saját védelmünk vagy más felhasználók védelme érdekében.

Személyes adatainak megőrzése
Személyes adatait addig őrizzük meg, amíg megszerzésük eredeti céljából vagy egyéb törvényes célból (mint például hatósági megfelelőség) vagy a vonatkozó jogszabályok előírása szerint szükség van rájuk.

A Toro elkötelezettsége az Ön személyes adatbiztonsága érdekében
Észszerű intézkedéseket hozunk személyes adatainak biztonsága védelmében. Ugyancsak lépéseket teszünk a személyes adatok pontosságának és pillanatnyi aktualitásának fenntartására.

Hozzáférés személyes adataihoz és azok helyesbítése
Ha szeretné személyes adatait áttekinteni vagy helyesbíteni, lépjen velünk kapcsolatba a legal@toro.com e-mail címen.

Ausztrál fogyasztói törvény

Az ausztrál fogyasztók az Ausztrál Fogyasztói Törvénnyel kapcsolatos további részleteket a dobozon belül vagy a helyi Toro-márkakereskedőnél találják meg.

65. számú kaliforniai indítvány, figyelmeztetési információk

Mi ez a figyelmeztetés?

Találkozhat olyan termékkel, amelyen az alábbi figyelmeztető címke látható:

FIGYELMEZTETÉS: Rákot okozó és a szaporítószervekre káros hatások – www.p65Warnings.ca.gov.

Mi az a 65. indítvány?

A 65. indítvány hatálya minden olyan vállalatra érvényes, amely Kaliforniában működik, Kaliforniában értékesít termékeket, Kaliforniában gyárt vagy oda hoz be termékeket. Az indítvány engedélyezi, hogy a kaliforniai kormányzó kezelje és közzétegye a rákot, a születési rendellenességeket és/vagy más reproduktív károkat okozó vegyi anyagok jegyzékét. Az évente frissülő listán több száz, a mindennapi használatú cikkekben megtalálható vegyi anyag szerepel. A 65. indítvány célja a nyilvánosság tájékoztatása az ilyen vegyi anyagoknak való kitettségről.

A 65. indítvány nem tiltja be az ilyen vegyi anyagokat tartalmazó termékek értékesítését, csak előírja, hogy jelenjen meg az ezzel kapcsolatos figyelmeztetés a terméken, annak csomagolásán vagy a hozzá mellékelt dokumentációban. A 65. indítvány figyelmeztetése azt sem jelenti, hogy a termék megsért bármilyen termékbiztonsági szabványt vagy előírást. Kalifornia kormánya egyértelművé tette, hogy a 65. indítvány figyelmeztetése „nem szabályozási határozat, amely szerint a termék »biztonságosnak« vagy »nem biztonságosnak« tekinthető”. Sok ilyen vegyi anyag évek óta használatos a mindennapi termékekben, dokumentált károsító hatás nélkül. További tájékoztatás: https://oag.ca.gov/prop65/faqs-view-all.

A 65. indítvány figyelmeztetése azt jelenti, hogy a vállalat 1) értékelte a kitettséget, és arra a megállapításra jutott, hogy az meghaladja a „nem jelentős kockázati szintet”; vagy 2) úgy döntött, hogy a figyelmeztetést saját belátása szerint a felsorolt vegyi anyagok jelenléte miatt kihelyezi anélkül, hogy felmérné az esetleges kitettség mértékét.

Ez a törvény mindenütt érvényes?

A 65. indítvány figyelmeztetései kizárólag a kaliforniai törvények hatálya alatt kötelező érvényűek. A figyelmeztetések Kaliforniában számos helyen, beleértve, de nem kizárólagosan éttermekben, élelmiszerboltokban, szállodákban, iskolákban és kórházakban, valamint termékek széles skáláján láthatók. Emellett egyes online és postai úton forgalmazó kiskereskedők is kihelyezik a 65. indítvány figyelmeztetéseit a weboldalukon vagy a katalógusaikban.

Hogyan viszonyulnak a kaliforniai figyelmeztetések a szövetségi határokhoz?

A 65. indítvány előírásai gyakran szigorúbbak a szövetségi és nemzetközi előírásoknál. Számos olyan anyag létezik, amelynél ki kell helyezni a 65. indítvány figyelmeztetését már olyan szint elérésekor is, amely jóval alacsonyabb a szövetségileg előírt határértéknél. A 65. indítvány előírt figyelmeztetési szintje ólom esetében például 0,5 µg/nap, amely jóval alacsonyabb a szövetségi és a nemzetközi szabványok szerinti értéknél.

Miért nem látható minden hasonló terméken ez a figyelmeztetés?

- A Kaliforniában értékesített termékeken kötelező a 65. indítvány szerinti feliratozás, a máshol értékesítettek esetében viszont nem.
- A 65. indítvány által érintett vállalat köthet olyan megállapodást, amely előírja a 65. indítvány figyelmeztetéseinek kihelyezését a termékeire, míg más hasonló termékeket gyártó vállalatokra esetleg nem érvényes ilyen követelmény.
- A 65. indítvány hatálya nem konzisztens.
- Dönthet úgy a vállalat, hogy nem ad figyelmeztetést, mert arra a következtetésre jut, hogy a 65. indítvány szerint nem kötelesek erre; de a termékre vonatkozó figyelmeztetések hiánya nem jelenti azt, hogy a termék mentes a felsorolt vegyi anyagoktól hasonló szinteken.

Miért teszi ki a Toro ezt a figyelmeztetést?

A Toro úgy döntött, hogy a lehető legtöbb információt megadja vásárlóinak a termékeiről, hogy jól megalapozott döntést hozhassanak a megvásárolni kívánt termékkel és annak használatával kapcsolatban. A Toro egyes esetekben egy vagy több felsorolt vegyi anyag jelenlétének ismeretében a kitettség szintjének értékelése nélkül ad figyelmeztetést, mivel nem minden felsorolt vegyi anyag rendelkezik kitettségi határértékkel. Habár a Toro-termékek esetében a kitettség elhanyagolható, vagy az jóval a „nem jelentős kockázat” tartományába esik, a biztonság érdekében a Toro úgy határozott, hogy kihelyezi a 65. indítvány figyelmeztetéseit. Továbbá ha a Toro nem biztosítja ezeket a figyelmeztetéseket, California állam vagy egyes magánügyfelek pert indíthatnak, hogy érvényt szerezzenek a 65. indítvány betartásának, ami jelentős büntetéssel jár.