Form No. 3464-550 Rev A

TORO®

Count on it.

Manuel de l'utilisateur

Versa Vac

N° de modèle 07053—N° de série 403405001 et suivants

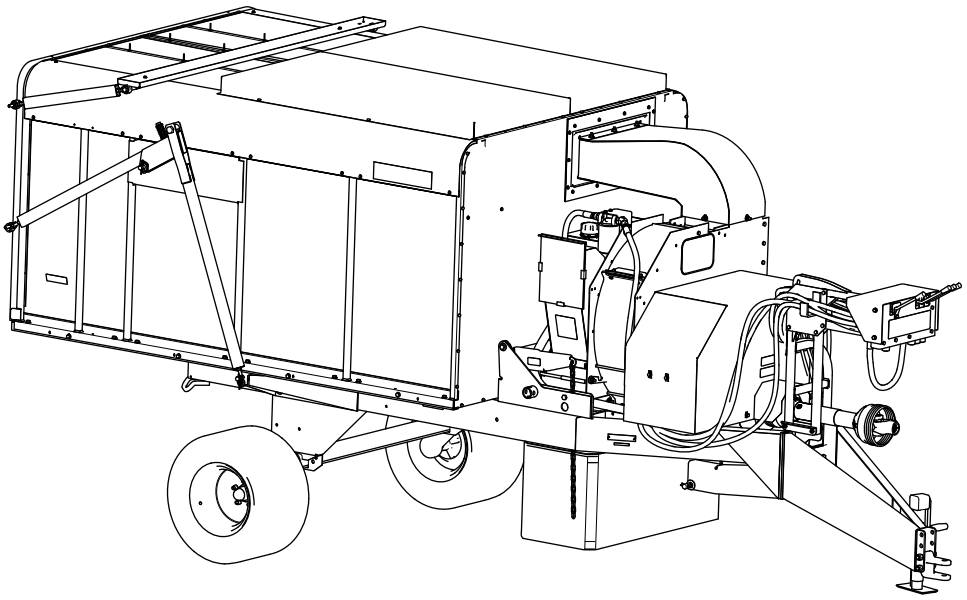

Enregistrez votre produit à www.Toro.com.
Traduction du texte d'origine (FR)

3464-550

Ce produit est conforme à toutes les directives européennes pertinentes. Pour plus de renseignements, reportez-vous à la Déclaration de conformité spécifique du produit fournie séparément.

⚠ ATTENTION

CALIFORNIE
Proposition 65 - Avertissement

L'utilisation de ce produit peut entraîner une exposition à des substances chimiques considérées pas l'état de Californie comme capables de provoquer des cancers, des anomalies congénitales ou d'autres troubles de la reproduction.

Introduction

Le Versa Vac doit être utilisé conjointement avec le plateau combiné ou le plateau à doigts souples. Cette machine est destinée aux utilisateurs professionnels employés à des applications professionnelles. La machine est conçue pour déchaumer, rénover et éliminer les débris sur les grandes surfaces gazonnées en une seule passe. L'utilisation de ce produit à d'autres fins que celle prévue peut être dangereuse pour vous-même et toute personne à proximité.

Lisez attentivement cette notice pour apprendre à utiliser et entretenir correctement votre produit, et éviter ainsi de l'endommager ou de vous blesser. Vous êtes responsable de l'utilisation sûre et correcte du produit.

Rendez-vous sur www.Toro.com pour tout document de formation à la sécurité et à l'utilisation des produits, pour tout renseignement concernant un produit ou un accessoire, pour obtenir l'adresse des concessionnaires ou pour enregistrer votre produit.

Pour obtenir des prestations de service, des pièces d'origine ou des renseignements complémentaires, munissez-vous des numéros de modèle et de série du produit et contactez un concessionnaire-réparateur agréé ou le service client de Toro. Inscrivez les numéros dans l'espace réservé à cet effet.

N° de modèle _____

N° de série _____

Symbole de sécurité

Le symbole de sécurité (Figure 1) utilisé dans ce manuel et sur la machine identifie d'importants messages de sécurité dont vous devez tenir compte pour éviter des accidents.



g000502

Figure 1
Symbole de sécurité

Le symbole de sécurité apparaît au-dessus d'informations signalant des actions ou des situations dangereuses. Il est suivi de la mention **DANGER**, **ATTENTION** ou **PRUDENCE**

DANGER signale un danger immédiat qui, s'il n'est pas évité, **entraînera obligatoirement** des blessures graves ou mortelles.

ATTENTION signale un danger potentiel qui, s'il n'est pas évité, **risque d'entraîner** des blessures graves ou mortelles.

PRUDENCE signale un danger potentiel qui, s'il n'est pas évité, **peut éventuellement entraîner** des blessures légères ou modérées.

Ce manuel utilise également deux autres termes pour faire passer des informations essentielles : **Important**, pour attirer l'attention sur des informations d'ordre mécanique spécifiques, et **Remarque**, pour signaler des informations d'ordre général méritant une attention particulière.

© 2023—The Toro® Company
8111 Lyndale Avenue South
Bloomington, MN 55420

Contactez-nous sur www.Toro.com.
Imprimé aux États-Unis
Tous droits réservés

Table des matières

Symbole de sécurité 2
Sécurité 3
Consignes de sécurité générales 3
Autocollants de sécurité et d'instruction 4
Mise en service 7
1 Accouplement de la machine au groupe de déplacement 7
2 Réglage de la longueur de l'arbre de PDF 7
3 Accouplement de l'arbre de PDF 8
4 Mise en place de l'autocollant d'avertissement de coincement 9
5 Installation de la commande auxiliaire (option) 9
6 Graissage de la machine 10
Vue d'ensemble du produit 10
Commandes 10
Avant l'utilisation 11
Contrôles de sécurité avant l'utilisation 11
Accouplement de la machine au groupe de déplacement 12
Accouplement de l'arbre de PDF 12
Procédures d'entretien quotidien 13
Pendant l'utilisation 13
Consignes de sécurité pendant l'utilisation 13
Utilisation du système hydraulique du groupe de déplacement 14
Utilisation de la machine 15
Après l'utilisation 15
Consignes de sécurité après l'utilisation 15
Détacher la machine du groupe de déplacement 15
Transport de la machine 15
Entretien 17
Programme d'entretien recommandé 17
Consignes de sécurité pendant l'entretien 17
Graissage de la machine 18
Contrôle de la pression des pneus 18
Contrôle du couple de serrage des écrous de roues 18
Consignes de sécurité relatives au système hydraulique 19
Contrôle des flexibles et conduites hydrauliques 19
Entretien du système hydraulique 19
Remisage 23

Sécurité

Consignes de sécurité générales

Ce produit peut sectionner les mains ou les pieds et projeter des objets. Respectez toujours toutes les consignes de sécurité pour éviter des blessures graves.

- Lisez et assimilez le contenu de ce *Manuel de l'utilisateur* avant d'utiliser la machine.
- N'approchez pas les mains ou les pieds des composants mobiles de la machine.
- Accordez toute votre attention à l'utilisation de la machine. Ne faites rien d'autre qui puisse vous distraire, au risque de causer des dommages corporels ou matériels.
- N'utilisez pas la machine s'il manque des capots ou d'autres dispositifs de protection, ou s'ils sont défectueux.
- Ne vous tenez pas devant l'ouverture d'éjection. Tenez personnes et animaux à l'écart de la machine.
- N'admettez jamais d'enfants, d'animaux, ni qui que ce soit dans le périmètre de travail. N'autorisez jamais les enfants à utiliser la machine.
- Coupez toujours le moteur du groupe de déplacement, enlevez la clé (selon l'équipement), attendez l'arrêt complet de toutes les pièces mobiles et laissez refroidir la machine avant de la régler, de la réparer, de la nettoyer ou de la ranger.

L'usage ou l'entretien incorrect de cette machine peut occasionner des accidents. Pour réduire les risques d'accidents et de blessures, respectez les consignes de sécurité qui suivent. Tenez toujours compte des mises en garde signalées par le symbole de sécurité (⚠) et la mention Prudence, Attention ou Danger. Le non respect de ces instructions peut entraîner des blessures graves ou mortelles.

Autocollants de sécurité et d'instruction

Des autocollants de sécurité et des instructions bien visibles par l'utilisateur sont placés près de tous les endroits potentiellement dangereux. Remplacez tout autocollant endommagé ou manquant.

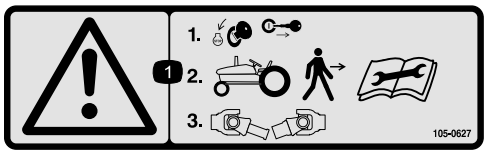

decal105-0627

105-0627

1. Attention – coupez le moteur et enlevez la clé avant de quitter la machine et de désaccoupler l'arbre de PDF ; lisez le *Manuel de l'utilisateur*.

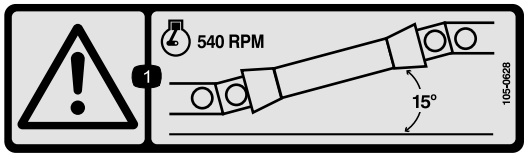

decal105-0628

105-0628

1. Attention – ne faites pas tourner le moteur à plus de 540 tr/min et maintenez l'angle de l'arbre de PDF à moins de 15°.

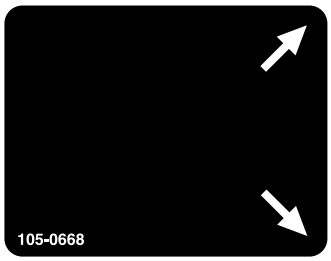

decal105-0668

105-0668

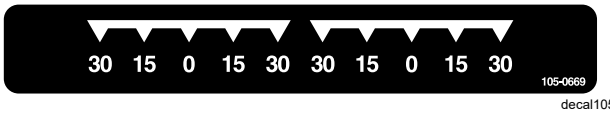

decal105-0669

105-0669

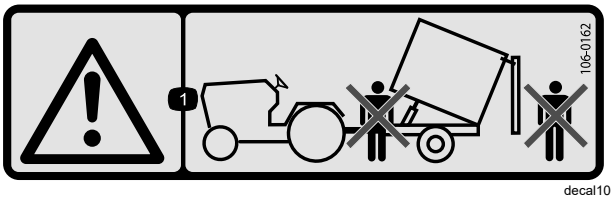

decal106-0162

106-0162

1. Attention – ne vous tenez pas devant ou derrière la remorque pendant le déversement.

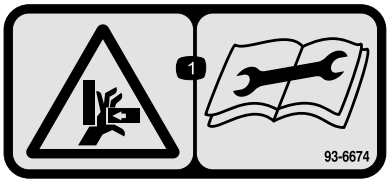

decal93-6674

93-6674

1. Risque d'écrasement des mains – lisez les instructions avant de procéder à l'entretien ou à des révisions.

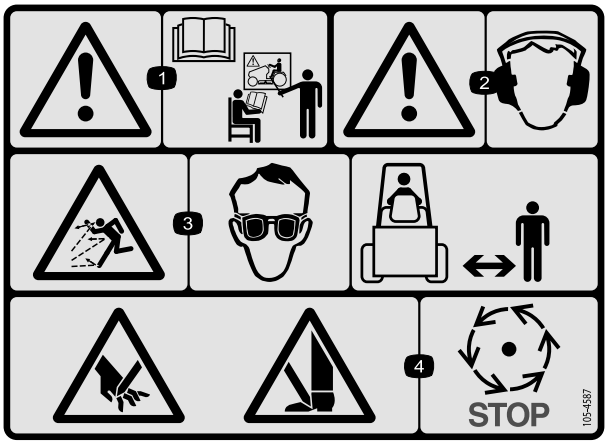

decal105-4587

105-4587

1. Attention – tous les utilisateurs doivent lire le *Manuel de l'utilisateur* et apprendre à se servir correctement de la machine avant de l'utiliser.
2. Attention – portez des protecteurs d'oreilles.
3. Risque de projection d'objet – portez une protection oculaire ; n'autorisez personne à s'approcher.
4. Risque de coupure des mains ou des pieds – attendez l'arrêt de toutes les pièces mobiles.

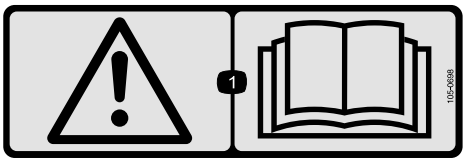

decal105-0698

105-0698

1. Attention – lisez le *Manuel de l'utilisateur*.

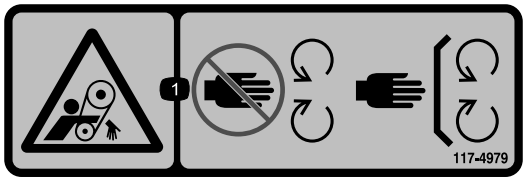

decal117-4979

117-4979

1. Risque de coincement par la courroie – ne vous approchez pas des pièces mobiles et laissez toutes les protections et capots en place.

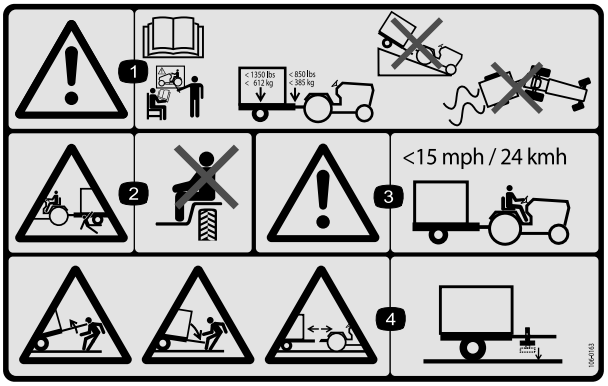

decal106-0163

106-0163

1. Attention – lisez le *Manuel de l'utilisateur* et apprenez à vous servir de la machine avant de l'utiliser ; la charge maximale est de 612 kg, ce qui comprend le poids de la remorque et le poids à la flèche de 385 kg ; ne descendez pas de pente avec la machine et la remorque au risque d'en perdre le contrôle.
2. Risque d'écrasement par la remorque – ne transportez pas de passagers.
3. Attention – ne dépassez pas 24 km/h.
4. Risque de détente brusque de la remorque – ne désaccouplez pas la remorque sans abaisser la béquille auparavant.



decal110-7506

110-7506

1. Attention – lisez le *Manuel de l'utilisateur* et suivez une formation appropriée avant d'utiliser le fléau du plateau combiné.

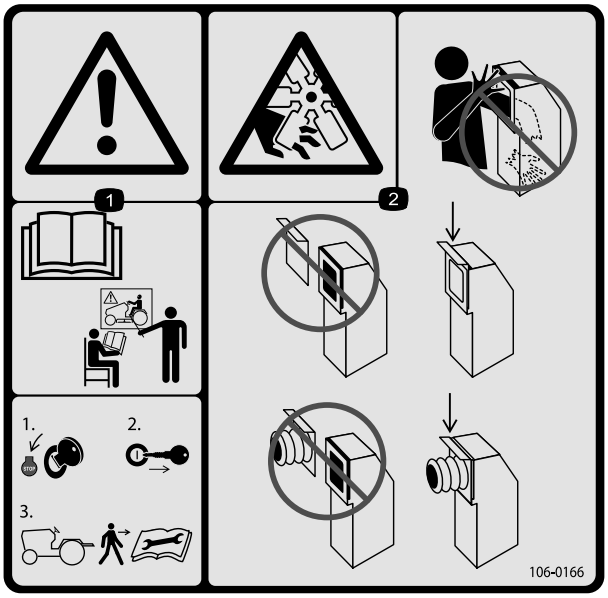

decal106-0166

106-0166

1. Attention – tous les utilisateurs doivent lire le *Manuel de l'utilisateur* et avoir suivi une formation avant d'utiliser la machine ; coupez le moteur et retirez la clé avant de quitter la machine ; lisez le *Manuel de l'utilisateur* avant d'effectuer un entretien.
2. Risque de coupure/mutilation des mains par le ventilateur – ne placez pas la main ou le bras dans la goulotte d'aspiration ; gardez toujours le volet du flexible fermé ou le flexible installé.

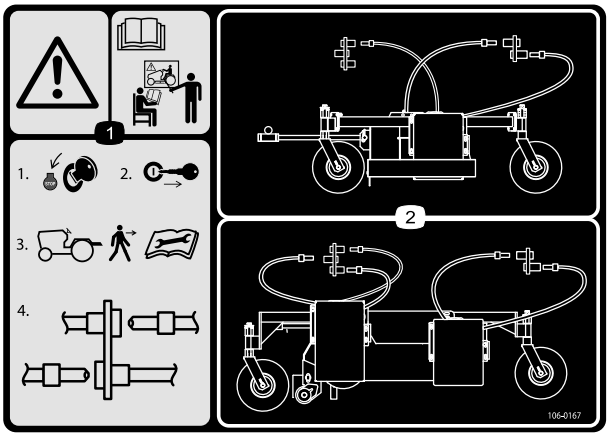

decal106-0167

106-0167

1. Attention – tous les utilisateurs doivent lire le *Manuel de l'utilisateur* et avoir suivi une formation avant d'utiliser la machine ; coupez le moteur ; retirez la clé ; quittez la machine ; lisez le *Manuel de l'utilisateur* avant d'effectuer un entretien ; débranchez les flexibles hydrauliques.
2. Acheminement et raccordements des flexibles hydrauliques

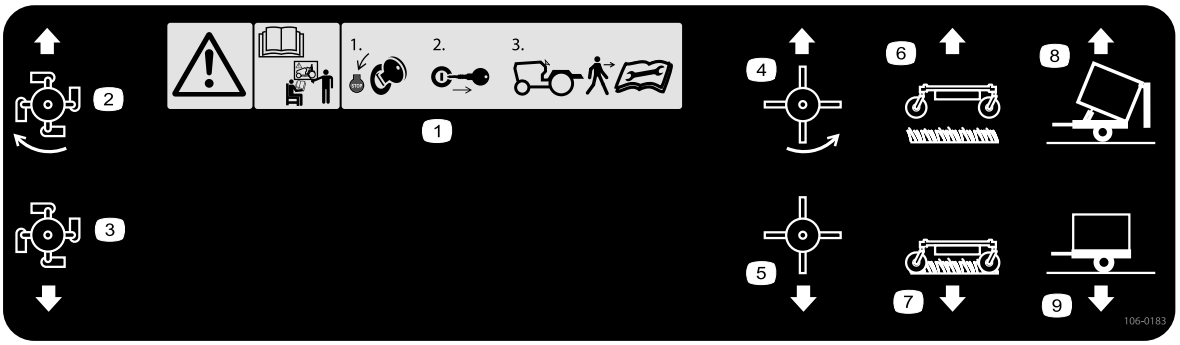

decal106-0183

106-0183

1. Attention – tous les utilisateurs doivent lire le *Manuel de l'utilisateur* et avoir suivi une formation avant d'utiliser la machine ; coupez le moteur et retirez la clé avant de quitter la machine ; lisez le *Manuel de l'utilisateur* avant d'effectuer un entretien.
2. Activation du fléau
3. Désactivation du fléau
4. Activation des doigts en caoutchouc
5. Désactivation des doigts en caoutchouc
6. Levée de l'aspirateur
7. Descente de l'aspirateur
8. Remorque basculée
9. Remorque droite



decal133-8061

133-8061

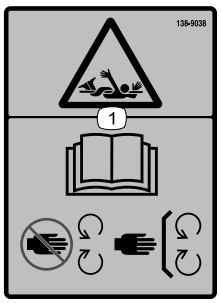

decal138-9038

138-9038

1. Risque de coincement – lisez le *Manuel de l'utilisateur* ; ne vous approchez pas des pièces mobiles ; laissez toutes les protections et tous les capots en place.

Mise en service

Pièces détachées

Reportez-vous au tableau ci-dessous pour vérifier si toutes les pièces ont été expédiées.

Procédure	Description	Qté	Utilisation
1	Cric	1	Accouplement de la machine au groupe de déplacement.
2	Arbre de PDF	1	Réglage de la longueur de l'arbre de PDF.
3	Aucune pièce requise	–	Accouplement de l'arbre de PDF.
4	Autocollant d'avertissement de coincement	4	Mise en place de l'autocollant d'avertissement de coincement (modèles CE).
5	Levier de commande auxiliaire	1	Installation de la commande auxiliaire (option).
6	Aucune pièce requise	–	Graissez la machine.

Médias et pièces supplémentaires

Description	Qté	Utilisation
Levier de commande auxiliaire	1	Installation du levier de commande nécessaire seulement si le plateau combiné est installé.
Manuel de l'utilisateur	1	À lire avant d'utiliser la machine.
Déclaration de conformité	1	À utiliser pour la conformité CE.

⚠ PRUDENCE

Le groupe de déplacement peut devenir instable et causer des blessures si les pneus ne sont pas lestés correctement.

Vérifiez que le lest correct est monté à l'avant du groupe de déplacement ; voir le *manuel de l'utilisateur* du groupe de déplacement pour déterminer le lest requis.

1

Accouplement de la machine au groupe de déplacement

Pièces nécessaires pour cette opération:

1	Cric

Procédure

Voir Accouplement de la machine au groupe de déplacement (page 12).

2

Réglage de la longueur de l'arbre de PDF

Pièces nécessaires pour cette opération:

1	Arbre de PDF

Procédure

Un arbre de PDF long est fourni avec la machine pour les modèles de groupe de déplacement équipés d'un arbre de PDF plus grand. Pour la plupart des groupes de déplacement, cet arbre est trop long et doit donc être coupé à la taille correcte pour éviter de causer des dommages.

1. Mesurez la distance entre la gorge de verrouillage de l'arbre de PDF du groupe de déplacement et la gorge de verrouillage de l'arbre d'entrée de la turbine de la machine.

   Remarque: Notez cette valeur.

2. Rétractez l'arbre complètement et mesurez la distance entre les bagues de verrouillage.

   Remarque: Notez cette valeur.

3. Quand l'arbre de PDF est accouplé à la machine, les 2 moitiés doivent disposer d'au moins 37 mm de jeu supplémentaire pour se rétracter à sa longueur minimale (Figure 2).

   Remarque: Si la dimension mesurée à l'opération 1 n'est pas supérieure d'au moins 37 mm à la dimension mesurée à l'opération 2, l'arbre de PDF est trop long ; passez à l'opération 4. S'il reste une distance de rétraction suffisante pour permettre la rétraction de l'arbre de PDF, passez à l'opération 9.

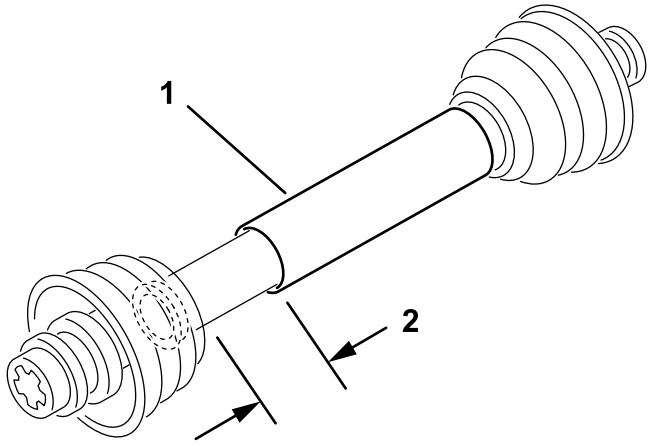

g287903

Figure 2

1. Arbre de PDF à la longueur minimale
2. Jeu d'au moins 37 mm

4. À l'aide du calcul suivant, déterminez de combien l'arbre doit être raccourci lorsqu'il est accouplé pour obtenir une rétraction de 37 mm :

   A. Soustrayez la dimension notée à l'opération 1 de la dimension notée à l'opération 2.

      Remarque: Notez cette valeur.

   B. Ajoutez 37 mm au résultat obtenu à l'opération A.

      Important: **Vous devez raccourcir l'arbre de la PDF de cette valeur.**

5. Avec une scie à métaux, coupez les protections et les tubes d'acier à la longueur calculée à l'opération B.

   Important: **Raccourcissez les deux moitiés de l'arbre de PDF et les protections de l'arbre de PDF de cette longueur.**

6. Ébavurez l'intérieur et l'extérieur de chaque extrémité des tubes d'acier.
7. Enlevez les débris des sections de tube.
8. Graissez généreusement les tubes d'acier.
9. Assemblez l'arbre de PDF et fixez-le à la machine et au groupe de déplacement.
10. Mesurez la longueur de l'arbre exposé au point le plus court ; si elle n'est pas au moins égale à 37 mm, répétez la procédure.

3

Accouplement de l'arbre de PDF

Aucune pièce requise

Procédure

Accouplez l'arbre de PDF ; voir Accouplement de l'arbre de PDF (page 12).

4

Mise en place de l'autocollant d'avertissement de coincement

Modèles CE

Pièces nécessaires pour cette opération:

4	Autocollant d'avertissement de coincement

Procédure

Important: **Cette procédure est obligatoire dans tous les pays de la CE et dans tous les pays où l'anglais n'est pas parlé couramment.**

1. Faites tourner la protection de l'arbre pour accéder à l'autocollant d'avertissement de coincement existant (Figure 3).

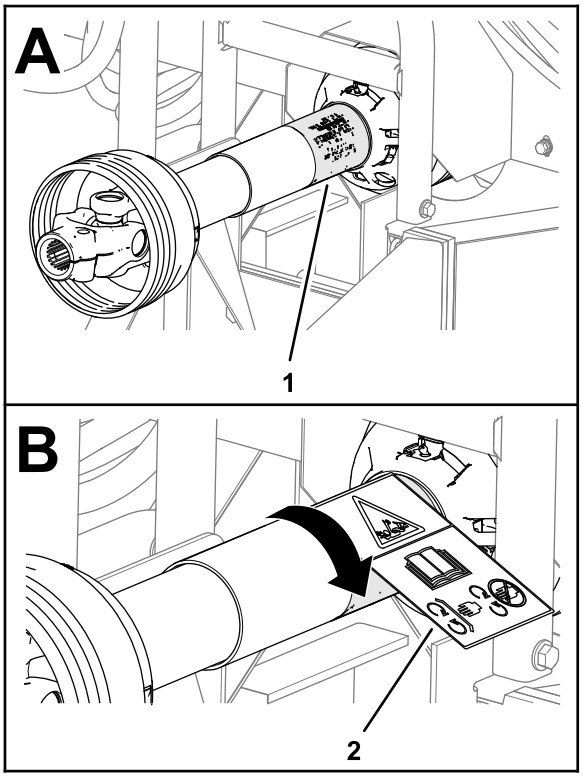

g273965

Figure 3

1. Autocollant d'avertissement de coincement existant
2. Autocollant d'avertissement de coincement

2. Nettoyez l'autocollant d'avertissement de coincement existant et la surface de la protection autour de l'autocollant.
3. Retirez la pellicule au dos de l'autocollant d'avertissement de coincement CE.
4. Apposez l'autocollant d'avertissement de coincement CE sur l'autocollant existant (Figure 3).
5. Répétez les opérations 1 à 4 pour les 3 autres protections d'arbre.

5

Installation de la commande auxiliaire (option)

Pièces nécessaires pour cette opération:

1	Levier de commande auxiliaire

Procédure

Important: **Le levier de commande auxiliaire est expédié non monté pour éviter l'engagement**

accidentel du circuit hydraulique hors service. Ne montez et n'utilisez le levier de commande auxiliaire que si le plateau combiné est monté.

1. Déposez le couvercle du levier de commande.
2. Retirez les 2 goupilles fendues du tiroir du distributeur de commande.
3. Montez le levier de commande auxiliaire sur le tiroir à l'aide des goupilles fendues.
4. Montez le couvercle du levier de commande.

6

Graissage de la machine

Aucune pièce requise

Procédure

Graissez la machine ; voir Graissage de la machine (page 18).

Vue d'ensemble du produit

Commandes

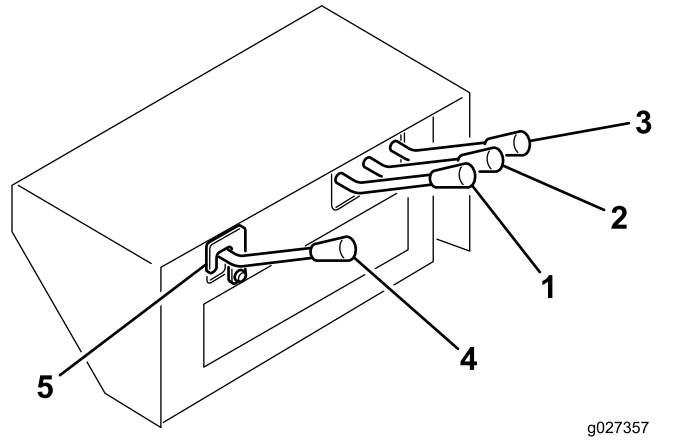

Figure 4

1. Commande de la brosse
2. Commande de levage du plateau
3. Commande de levage de la remorque
4. Commande auxiliaire
5. Verrou de sécurité

Commande de levage de la remorque

Permet de vider le plateau de la remorque (Figure 4). La position supérieure lève le plateau et ouvre le hayon, tandis que la position inférieure abaisse le plateau et ferme le hayon.

Commande de levage du plateau

Permet de lever et d'abaisser le plateau principal (Figure 4). La position supérieure permet de lever le plateau et la position inférieure de l'abaisser.

Commande de la brosse

Commande la rotation du plateau à doigts souples (vendu séparément). La position supérieure permet de démarrer le plateau et la position inférieure permet de l'arrêter (Figure 4).

Commande auxiliaire

Commande le plateau combiné (vendu séparément). La position supérieure permet de démarrer le plateau et la position inférieure permet de l'arrêter (Figure 4).

Important: **Le levier de commande auxiliaire est expédié non monté pour éviter l'engagement**

accidentel du circuit hydraulique hors service. Ne montez et n'utilisez le levier de commande auxiliaire que si le plateau combiné est monté.

Verrou de sécurité

Retirez le verrou de sécurité uniquement lorsque vous utilisez le plateau combiné (Figure 4).

PDF du groupe de déplacement

Le ventilateur d'aspiration de la machine démarre dès que vous engagez la PDF (Figure 4). Vous pouvez engager les plateaux combinés et à doigts souples en utilisant les commandes hydrauliques de la machine.

Important: **Engagez toujours la PDF du groupe de déplacement en douceur et quand le moteur tourne à bas régime. Il est très probable que l'engagement soudain de la PDF du groupe de déplacement à haut régime moteur endommage les composants de la transmission.**

Utilisation

Remarque: Les côtés gauche et droit de la machine sont déterminés d'après la position d'utilisation normale.

⚠ PRUDENCE

Si vous laissez la clé dans le commutateur d'allumage du groupe de déplacement, quelqu'un pourrait mettre le moteur en marche accidentellement et vous blesser gravement, ainsi que toute personne à proximité.

Avant tout entretien, enlevez la clé de contact du groupe de déplacement.

Avant l'utilisation

Contrôles de sécurité avant l'utilisation

Consignes de sécurité générales

- Ne confiez pas l'utilisation ou l'entretien de la machine à des enfants ou à des personnes non qualifiées. La réglementation locale peut imposer un âge minimum pour les utilisateurs. Le propriétaire de la machine doit assurer la formation de tous les utilisateurs et mécaniciens.
- Familiarisez-vous avec le maniement correct du matériel, les commandes et les symboles de sécurité.
- Apprenez à arrêter la machine et le moteur rapidement.
- N'utilisez pas la machine s'il manque des capots ou d'autres dispositifs de protection, ou s'ils sont défectueux.
- Vérifiez le serrage de tous les raccords hydrauliques, ainsi que l'état de toutes les conduites et tous les flexibles hydrauliques avant de mettre le système sous pression.
- Avant d'utiliser la machine, vérifiez toujours que les couteaux du fléau sont en bon état. Remplacez les couteaux usés ou endommagés.
- Inspectez la zone de travail et débarrassez-la de tout objet susceptible d'être heurté par la machine.
- Vérifiez auprès du fournisseur ou du constructeur du groupe de déplacement qu'il peut être utilisé avec un outil de ce poids.
- Le groupe de déplacement doit avoir l'empattement et la voie corrects et être équipé d'un arceau de sécurité et d'une ceinture de sécurité pour

fonctionner en toute sécurité sur les terrains ondulés. La vitesse de fonctionnement normale est de 10 km/h mais elle peut varier suivant le terrain et les débris ramassés. La vitesse de transport maximale est de 24 km/h, mais elle doit être réduite sur les terrains ondulés. Consultez le *Manuel de l'utilisateur* du groupe de déplacement pour en savoir plus ou adressez-vous à l'agence d'entretien du groupe de déplacement pour tout renseignement sur la sécurité du fonctionnement.

- Les freins du groupe de déplacement doivent être capables d'immobiliser la machine lorsqu'elle est équipée d'une remorque chargée au maximum et qu'elle se déplace à la vitesse de transport maximale recommandée.
- L'entraînement par PDF de la machine nécessite un groupe de déplacement équipé d'une PDF ayant un régime de 540 tr/min et une puissance de 32 ch ou plus. Ne dépassez pas 540 tr/min.

Accouplement de la machine au groupe de déplacement

1. Garez la machine sur une surface plane et horizontale.
2. Insérez la béquille sur la tige du cadre et fixez-la en place avec la goupille (Figure 5).

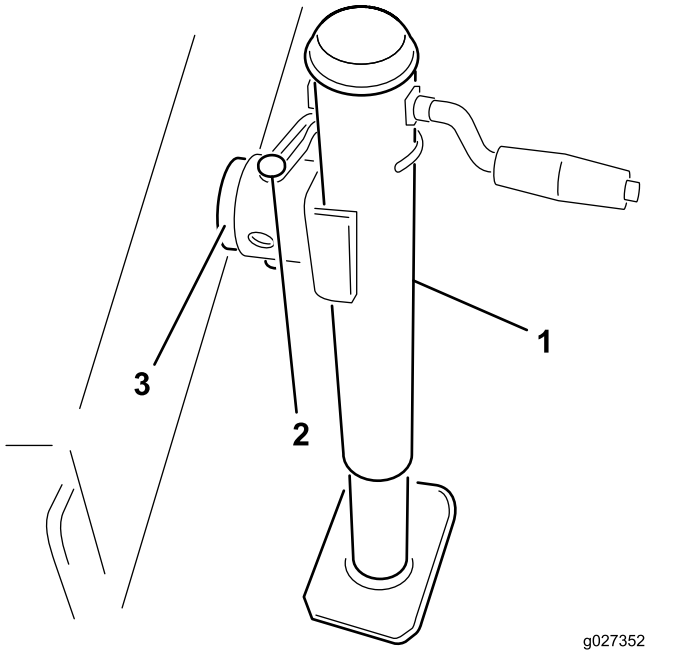

Figure 5

1. Cric
2. Goupille
3. Tige du cadre

3. Ajustez la hauteur de la béquille jusqu'à ce que le cadre de la machine soit parallèle au sol.
4. Reculez le groupe de déplacement jusqu'à la machine.
5. Réglez la chape d'attelage de la machine pour l'amener au niveau de l'attelage du groupe de déplacement comme suit :
   A. Enlevez les boulons et les contre-écrous de fixation de la chape d'attelage (Figure 6) au cadre de la machine.

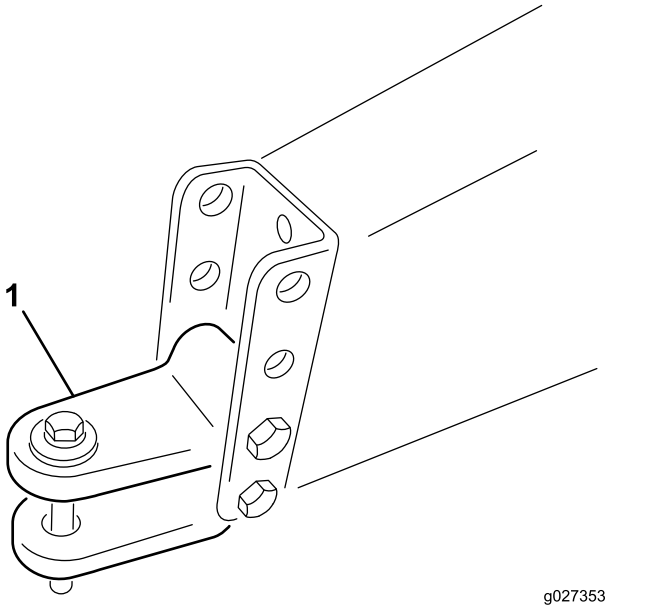

Figure 6

1. Chape d'attelage

   B. Élevez ou abaissez la chape d'attelage pour la mettre à peu près au même niveau que l'attelage du groupe de déplacement.
   C. Fixez-la avec les boulons et les contre-écrous retirés précédemment.
6. Accouplez l'attelage du groupe de déplacement à la chape d'attelage de la machine à l'aide de la goupille et de la chape d'attelage.
7. Retirez la goupille de sécurité et tournez la béquille vers le haut à la position de rangement.

Accouplement de l'arbre de PDF

1. Accouplez l'arbre de PDF à l'arbre d'entrée de la turbine de la machine.
2. Accouplez l'arbre de PDF à l'arrière de l'arbre de PDF du groupe de déplacement.
3. Glissez l'arbre de PDF en avant, aussi loin que possible.

4. Insérez la goupille pour fixer l'arbre de PDF en place.

   Remarque: Faites glisser l'arbre de PDF d'avant en arrière pour vous assurer qu'il est verrouillé correctement.

5. Accrochez la chaîne de sécurité de la protection au groupe de déplacement (Figure 7).

   Remarque: La chaîne ne doit pas être tendue quand vous faites tourner le groupe de déplacement.

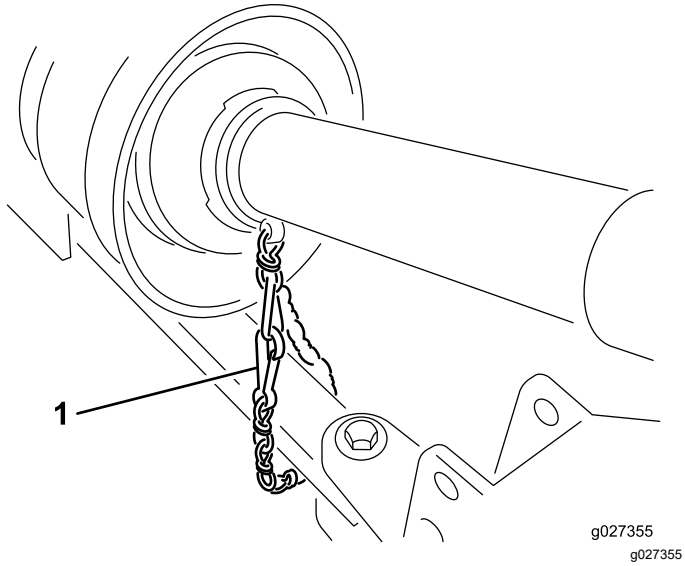

Figure 7

1. Chaîne de sécurité

⚠ PRUDENCE

Si les chaînes de sécurité ne sont pas accrochées, les protections peuvent tourner pendant le fonctionnement et causer des blessures.

Maintenez toutes les protections de la PDF en place et accrochez la chaîne de sécurité au groupe de déplacement ou aux protections de la PDF.

Procédures d'entretien quotidien

Chaque jour, effectuez les procédures suivantes avant d'utiliser la machine :

- Contrôle de la pression des pneus (page 18)
- Contrôle des flexibles et conduites hydrauliques (page 19)
- Contrôle du niveau de liquide hydraulique (page 20)

Pendant l'utilisation

Consignes de sécurité pendant l'utilisation

Consignes de sécurité générales

- Le propriétaire/l'utilisateur est responsable des accidents pouvant entraîner des dommages corporels ou matériels et peut les prévenir.
- Portez des vêtements appropriés, y compris une protection oculaire, des chaussures solides à semelle antidérapante, un pantalon et des protecteurs d'oreilles. Si vos cheveux sont longs, attachez-les et ne portez pas de vêtements amples ni de bijoux pendants.
- Accordez toute votre attention à l'utilisation de la machine. Ne faites rien d'autre qui puisse vous distraire, au risque de causer des dommages corporels ou matériels.
- N'utilisez pas la machine si vous êtes fatigué, malade ou encore sous l'emprise de l'alcool, de drogues ou de médicaments.
- Ne transportez jamais de passagers sur la machine et tenez tout le monde, y compris les animaux, à l'écart de la machine en marche.
- La brosse, les doigts souples en caoutchouc, le fléau et l'aspirateur de la machine ramassent et projettent les débris et autres petits objets sur leur trajectoire pendant l'utilisation ; tenez tout le monde, y compris les animaux, à l'écart de la machine en marche.
- Débrayez toujours la PDF, coupez le moteur du groupe de déplacement, enlevez la clé et attendez l'arrêt de toutes les pièces en mouvement avant de quitter le poste de conduite.
- N'enjambez pas l'arbre de PDF pour passer de l'autre côté de la machine. Faites le tour de la machine.
- Tenez-vous toujours à bonne distance de l'arrière de la machine quand vous ouvrez le hayon.
- N'utilisez la machine que si la visibilité est bonne pour éviter les trous ou autres dangers cachés.
- N'approchez pas les mains ni les pieds des couteaux du fléau.
- Avant de faire marche arrière, vérifiez que la voie est libre juste derrière la machine et sur sa trajectoire.
- Arrêtez la machine, coupez le moteur, attendez l'arrêt complet de toutes les pièces mobiles et examinez la machine si vous heurtez un obstacle

ou si elle vibre de manière inhabituelle. Effectuez toutes les réparations nécessaires avant de réutiliser la machine.

- Gardez toujours les pneus du groupe de déplacement gonflés à la pression correcte.
- Ralentissez sur les surfaces irrégulières.
- Pour démonter ou réparer toutes les pièces en acier de l'arbre de PDF (tubes, roulements, joints, etc.), il est vivement recommandé de vous adresser à votre concessionnaire Toro agréé. Toute opération de dépose et de pose de composants pour réparation risque d'endommager certaines pièces si elle n'est pas réalisée par des techniciens qualifiés et à l'aide d'outils spécialisés.
- L'arbre de PDF ne doit pas être utilisé sans les protections fournies.

Consignes de sécurité pour le déchargement

- De grave blessures sont possibles quand vous déplacez le hayon et que vous en déchargez les débris. Ne vous approchez pas de la machine pendant qu'elle fait marche arrière ou pendant le déchargement.
- Tenez tout le monde à l'écart de la machine pendant le déchargement des débris ou l'ouverture et la fermeture du hayon.
- Dans de très rares circonstances, l'herbe humide et compactée peut produire de la chaleur. Videz toujours la machine avant de la remiser.
- Pour éviter les risques d'électrocution, ne videz la machine qu'à des endroits à l'écart des câbles électriques aériens et autres obstacles.
- Ne videz **jamais** la machine lorsqu'elle se trouve sur une pente ; placez-la toujours sur une surface plane.

Consignes de sécurité pour l'utilisation sur les pentes

- Lisez bien les spécifications du groupe de déplacement pour éviter de dépasser ses capacités d'utilisation sur les pentes.
- Les pentes augmentent significativement les risques de perte de contrôle et de retournement de la machine pouvant entraîner des accidents graves, voire mortels. Vous êtes responsable de la sécurité d'utilisation de la machine sur les pentes. L'utilisation de la machine sur une pente, quelle qu'elle soit, demande une attention particulière.
- Évaluez l'état du terrain, étudiez et balisez-le pour déterminer si la pente permet d'utiliser la machine sans risque. Faites toujours preuve de bon sens et de discernement quand vous réalisez cette étude.
- Lisez les instructions ci-dessous relatives à l'utilisation de la machine sur les pentes et examinez votre environnement afin de déterminer si les conditions d'utilisation existantes et le site se prêtent à l'utilisation de la machine. Les variations de terrain peuvent modifier le fonctionnement de la machine sur les pentes.
- Évitez de démarrer, de vous arrêter ou de tourner sur les pentes. Évitez de changer soudainement de vitesse ou de direction. Tournez lentement et graduellement.
- N'utilisez pas la machine si l'adhérence, la direction ou la stabilité peuvent être compromises.
- Enlevez ou balisez les obstacles tels que fossés, trous, ornières, bosses, rochers ou autres dangers cachés. L'herbe haute peut masquer les accidents du terrain. Les irrégularités du terrain risquent de provoquer le retournement de la machine.
- Tenez compte du fait qu'une perte de l'adhérence peut se produire sur l'herbe humide, en travers des pentes ou dans les descentes. La perte d'adhérence des roues motrices peut faire patiner la machine et entraîner la perte du freinage et de la direction.
- Faites preuve de la plus grande prudence lorsque vous utilisez la machine près de fortes dénivellations, de fossés, de berges, d'étendues d'eau ou autres dangers. La machine pourrait se retourner brusquement si une roue passe par-dessus une dénivellation quelconque et se retrouve dans le vide, ou si un bord s'effondre. Établissez une zone de sécurité entre la machine et tout danger potentiel.

Utilisation du système hydraulique du groupe de déplacement

Toutes les fonctions hydrauliques de la machine sont commandées par le distributeur hydraulique situé à l'avant de la machine. La PDF doit fonctionner quand la machine est en marche. Cela crée un flux de liquide continu dans toute la machine.

Important: **N'alternez jamais rapidement entre les positions supérieure et inférieure d'un levier hydraulique. Le moteur hydraulique peut être gravement endommagé en cas d'inversion forcée du sens de rotation. Si une partie de la machine se bouche ou si le matériau ne s'écoule pas, arrêtez complètement la machine et enlevez manuellement l'obstruction.**

Remarque: Vous pouvez ajuster la console de commande hydraulique pour offrir un confort maximal en desserrant le levier sur le cadre derrière les

commandes, en déplaçant la console en avant ou en arrière puis en resserrant le levier.

Utilisation de la machine

1. Démarrez le moteur du groupe de déplacement et laissez-le tourner à bas régime.
2. Engagez la PDF pendant que le moteur tourne au ralenti.
3. Augmentez le régime de la PDF à 540 tr/min.
4. Avant de commencer, examinez la surface à traiter pour déterminer dans quelle direction travailler.
5. Conduisez le groupe de déplacement en marche avant et remorquez la machine jusqu'au lieu de travail.

   Remarque: Pour ne pas dévier de la ligne droite, prenez repère sur un objet au premier plan.

   Efforcez-vous toujours de travailler en longues passes continues, en empiétant légèrement sur la passe précédente lors de la passe de retour.

Important: **Coupez le moteur du groupe de déplacement, serrez le frein de stationnement, enlevez la clé et attendez l'arrêt complet de toutes les pièces en mouvement avant de rechercher des fuites de liquide, des pièces desserrées, et de vérifier l'état ou l'usure de la machine.**

Après l'utilisation

Consignes de sécurité après l'utilisation

Consignes de sécurité générales

- Maintenez toutes les pièces de la machine en bon état de marche et toutes les fixations bien serrées.
- Remplacez tous les autocollants usés, endommagés ou manquants.
- Videz la machine, garez-vous sur une surface plane et horizontale et calez les roues avant de détacher la machine du groupe de déplacement.

Détacher la machine du groupe de déplacement

1. Avant de quitter le siège de l'utilisateur, garez la machine sur une surface plane et horizontale, désengagez la PDF, serrez le frein de stationnement, coupez le moteur, enlevez la clé et attendez l'arrêt du moteur et de toutes les pièces en mouvement.
2. Calez les roues.
3. Enlevez la goupille qui fixe la béquille à la tige du cadre et abaissez la béquille en position verticale.
4. Fixez la béquille à la tige du cadre et ajustez-la pour soutenir la machine.

   ⚠ ATTENTION

   La machine est très lourde. Ne détachez pas la machine avant d'avoir abaissé la béquille.

   Vous pourriez vous blesser si la remorque s'abaisse brusquement.

5. Détachez les chaînes de sécurité du groupe de déplacement ou de la protection de la PDF. Attachez le bout de la chaîne au côté turbine de l'arbre de PDF pour empêcher l'arbre de se détacher.
6. Désaccouplez l'arbre de PDF de l'arbre de sortie du groupe de déplacement.
7. Faites coulisser l'arbre de PDF en arrière et déposez-le du groupe de déplacement.
8. Retirez la goupille et la chape d'attelage.
9. Éloignez le groupe de déplacement de la machine.

Transport de la machine

Vous pouvez transporter la machine jusqu'au lieu de travail avec n'importe quel groupe de déplacement équipé d'une barre d'attelage. La machine ne doit pas être remorquée sur la voie publique.

- Les larges pneus à portance élevée sont prévus pour les pelouses, pas pour la voie publique, et ne doivent pas être utilisés à plus de 24 km/h. Au-dessus de 24 km/h, la bande de roulement s'use ce qui peut blesser l'utilisateur et endommager l'équipement.
- Vérifiez que le plateau est levé et que les roues pivotantes ne touchent pas le sol pendant le transport. Vérifiez aussi que la barre de verrouillage du vérin (Figure 8) est en place pour empêcher la compression du vérin de levage pendant le transport.

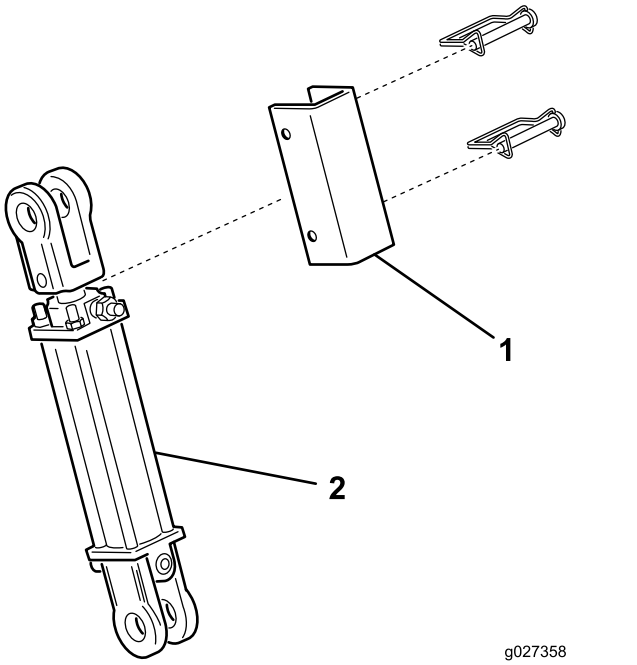

Figure 8

1. Barre de verrouillage de vérin
2. Vérin de levage

- Prévoyez les éclairages et le freinage adéquats, ainsi qu'une goupille d'attelage de sécurité et une chaîne de sécurité pour le remorquage.
- Vérifiez que les pneus sont gonflés à la pression correcte.

Entretien

Programme d'entretien recommandé

Périodicité d'entretien	Procédure d'entretien
Après les 2 premières heures de fonctionnement	• Serrez les écrous de roues.
Après les 10 premières heures de fonctionnement	• Serrez les écrous de roues.
Après les 20 premières heures de fonctionnement	• Contrôlez/réglez la tension de la courroie de turbine.
À chaque utilisation ou une fois par jour	• Graissez les paliers d'arbre de ventilateur. • Contrôlez la pression des pneus. • Contrôlez les flexibles et les conduites hydrauliques. • Contrôlez le niveau de liquide hydraulique.
Toutes les 100 heures	• Graissez l'arbre d'entraînement.
Toutes les 200 heures	• Serrez les écrous de roues.
Toutes les 800 heures	• Si vous n'utilisez pas le liquide hydraulique recommandé ou s'il vous est arrivé d'utiliser un autre liquide dans le réservoir, vidangez le liquide hydraulique. • Si vous n'utilisez pas le liquide hydraulique recommandé ou s'il vous est arrivé d'utiliser un autre liquide dans le réservoir, remplacez le filtre hydraulique.
Toutes les 1000 heures	• Si vous utilisez le liquide hydraulique recommandé, remplacez le filtre hydraulique.
Toutes les 2000 heures	• Si vous utilisez le liquide hydraulique recommandé, vidangez le liquide hydraulique et remplacez le filtre hydraulique.
Chaque mois	• Contrôlez/réglez la tension de la courroie de turbine.

Consignes de sécurité pendant l'entretien

- Avant de régler, nettoyer, réviser ou quitter la machine, effectuez la procédure suivante :
  - Placez la machine sur une surface plane et horizontale.
  - Désengagez la PDF.
  - Vérifiez que le groupe de déplacement est au point mort.
  - Serrez le frein de stationnement du groupe de déplacement.
  - Coupez le moteur du groupe de déplacement et enlevez la clé.
  - Attendez l'arrêt complet de toutes les pièces en mouvement.
  - Laissez refroidir les composants de la machine avant d'effectuer tout entretien.
- Effectuez uniquement les opérations d'entretien décrites dans ce manuel. Si la machine nécessite une réparation importante ou si vous avez besoin de renseignements, faites appel à un concessionnaire Toro agréé.
- Gardez la machine en bon état de marche en resserrant régulièrement les fixations.
- Si possible, n'effectuez aucun entretien quand le moteur du groupe de déplacement est en marche. Ne vous approchez pas des pièces mobiles.
- Ne contrôlez et ne réglez jamais la tension de la courroie lorsque le moteur du groupe de déplacement est en marche.
- Libérez la pression emmagasinée dans les composants avec précaution.
- Soutenez la machine avec des cales quand vous la soulevez. Ne vous fiez pas uniquement au système hydraulique pour soutenir la machine.
- Assurez-vous que toutes les protections sont en place après tout entretien ou réglage de la machine.

Graissage de la machine

Graissage des paliers d'arbre de ventilateur

Périodicité des entretiens: À chaque utilisation ou une fois par jour

1. Déposez la protection qui recouvre les poulies (Figure 14).
2. Graissez les graisseurs des paliers d'arbre de ventilateur comme montré à la Figure 10 avec de la graisse au lithium nº 2.

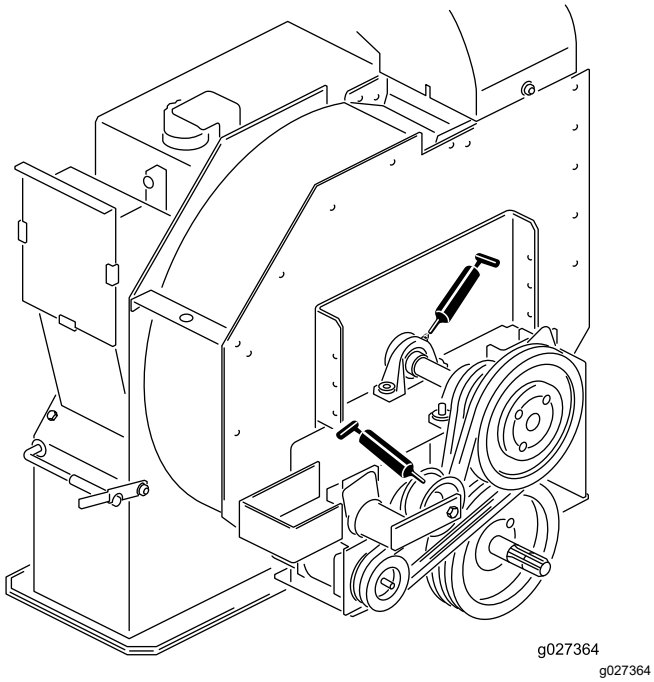

Figure 9

Graissage de l'arbre d'entraînement

Périodicité des entretiens: Toutes les 100 heures

Graissez les 2 graisseurs de l'arbre d'entraînement comme montré à la Figure 10 avec de la graisse au lithium nº 2.

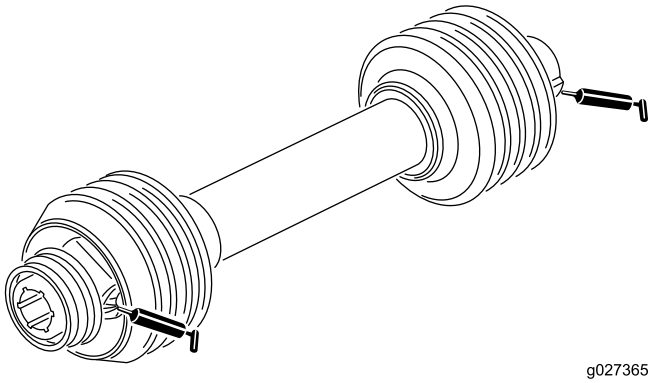

Figure 10

Contrôle de la pression des pneus

Périodicité des entretiens: À chaque utilisation ou une fois par jour

Important: **Maintenez la même pression de gonflage pour les deux pneus afin de garantir les bonnes performances de la machine.** ***Veillez à toujours utiliser une pression de gonflage suffisante.***

1. Contrôlez la pression des pneus.

   Elle doit être de 1,24 bar.
2. Si la pression de gonflage est trop ou pas assez élevée, ajustez-la jusqu'à obtention d'une pression de 1,24 bar.

Contrôle du couple de serrage des écrous de roues

Périodicité des entretiens: Après les 2 premières heures de fonctionnement

Après les 10 premières heures de fonctionnement

Toutes les 200 heures

⚠ ATTENTION

Un mauvais couple de serrage des écrous de roues peut entraîner une défaillance de la machine ou la perte d'une roue et provoquer des blessures graves.

Vérifiez que les écrous de roues sont correctement serrés avant d'utiliser la machine.

Serrez les écrous de roues en étoile à un couple de 115 à 136 Nm (Figure 11).

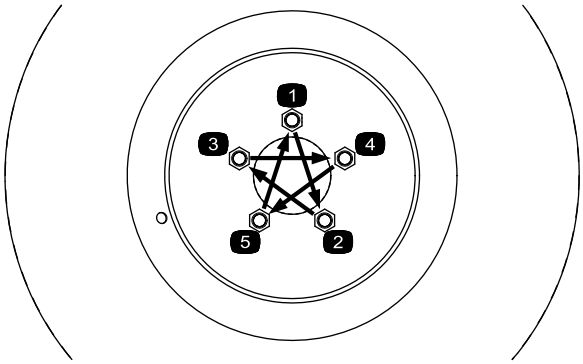

g272937

Figure 11

Consignes de sécurité relatives au système hydraulique

- Consultez immédiatement un médecin si du liquide est injecté sous la peau. Toute injection de liquide hydraulique sous la peau doit être éliminée dans les heures qui suivent par une intervention chirurgicale réalisée par un médecin.
- Vérifiez l'état de tous les flexibles et conduits de liquide hydraulique, ainsi que le serrage de tous les raccords et branchements avant de mettre le système hydraulique sous pression.
- N'approchez pas les mains ni aucune autre partie du corps des fuites en trou d'épingle ou des gicleurs d'où sort du liquide hydraulique sous haute pression.
- Utilisez un morceau de papier ou de carton pour détecter les fuites.
- Abaissez l'accessoire au sol et coupez le moteur pour dépressuriser complètement le système hydraulique avant de procéder à des débranchements ou des réparations du système hydraulique.
- Pour garantir le fonctionnement sûr et optimal de la machine, utilisez exclusivement des pièces de rechange d'origine Toro. Les pièces de rechange provenant d'autres constructeurs peuvent être dangereuses et leur utilisation risque d'annuler la garantie de la machine.

Contrôle des flexibles et conduites hydrauliques

Périodicité des entretiens: À chaque utilisation ou une fois par jour

Vérifiez que les conduites et flexibles hydrauliques ne présentent pas de fuites, ne sont pas pliés, usés, détériorés par les conditions atmosphériques ou les produits chimiques, et que les supports de montage et les raccords ne sont pas desserrés. Effectuez les réparations nécessaires avant d'utiliser la machine.

⚠ ATTENTION

Les fuites de liquide hydraulique sous pression peuvent transpercer la peau et causer des blessures graves.

- **Vérifiez l'état de tous les flexibles et conduits hydrauliques, ainsi que le serrage de tous les raccords et branchements avant de mettre le système hydraulique sous pression.**
- **N'approchez pas les mains ou autres parties du corps des fuites en trou d'épingle ou des gicleurs d'où sort du liquide hydraulique sous haute pression.**
- **Utilisez un morceau de papier ou de carton pour détecter les fuites.**
- **Évacuez avec précaution toute la pression du système hydraulique avant toute intervention sur le système.**
- **Consultez immédiatement un médecin en cas d'injection de liquide sous la peau.**

Entretien du système hydraulique

Liquides hydrauliques spécifiés

Le réservoir est rempli en usine de liquide hydraulique de haute qualité. Contrôlez néanmoins le niveau du liquide hydraulique avant le tout premier démarrage du moteur, puis tous les jours ; voir Contrôle du niveau de liquide hydraulique (page 20).

Liquide de remplacement recommandé : liquide hydraulique longue durée PX du fabricant ; disponible en bidons de 19 L ou barils de 208 L.

Remarque: Si vous utilisez le liquide de remplacement recommandé dans la machine vous n'aurez pas besoin de vidanger le liquide et de remplacer le filtre aussi souvent.

Autres liquides possibles : si vous ne disposez pas du liquide hydraulique longue durée PX du fabricant, vous pouvez utiliser d'autres liquides hydrauliques classiques à base de pétrole à condition qu'ils soient conformes aux caractéristiques physiques et aux spécifications de l'industrie suivantes. N'utilisez pas

de liquide synthétique. Consultez votre distributeur de lubrifiants pour identifier un produit qui convient.

Remarque: le fabricant décline toute responsabilité en cas de dommage causé par l'utilisation d'huiles de remplacement inadéquates. Utilisez uniquement des produits provenant de fabricants réputés qui répondent de leur recommandation.

Liquide hydraulique anti-usure à indice de viscosité élevé/point d'écoulement bas, ISO VG 46

Propriétés physiques :

Viscosité, ASTM D445	44 à 48 cSt à 40 °C
Indice de viscosité, ASTM D2270	140 ou plus
Point d'écoulement, ASTM D97	-37 à -45 °C
Spécifications de l'industrie :	Eaton Vickers 694 (I-286-S, M-2950-S/35VQ25 ou M-2952-S)

Remarque: De nombreux liquides hydrauliques sont presque incolores, ce qui rend difficile la détection des fuites. Un additif colorant rouge pour liquide hydraulique est disponible en bouteilles de 20 ml. Une bouteille suffit pour 15 à 22 litres de liquide hydraulique. Vous pouvez commander ces bouteilles chez les concessionnaires agréés (réf. 44-2500).

Contrôle du niveau de liquide hydraulique

Périodicité des entretiens: À chaque utilisation ou une fois par jour

1. Faites fonctionner la machine afin de réchauffer le liquide, garez-la sur une surface plane et horizontale et coupez le moteur.
2. Contrôlez le niveau de liquide dans le regard (Figure 12).

   Le niveau de liquide devrait être visible au centre du regard.

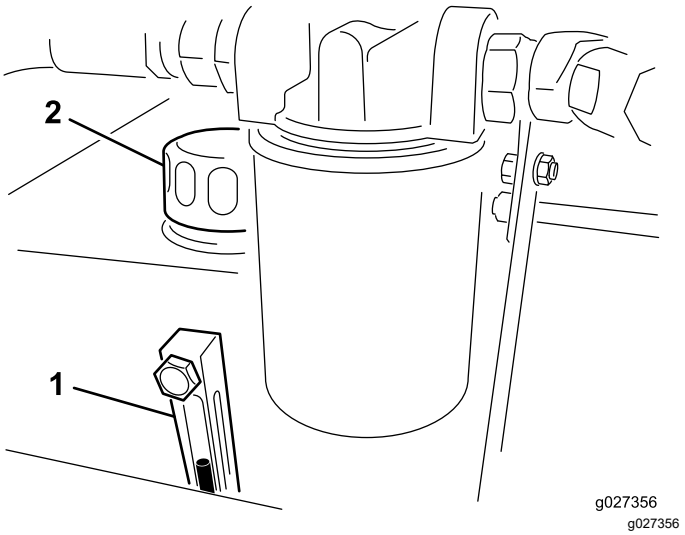

Figure 12

1. Regard de niveau
2. Bouchon du réservoir de liquide hydraulique

3. Si le liquide est en dessous du centre du regard, enlevez le bouchon du réservoir de liquide hydraulique et ajoutez lentement le liquide hydraulique spécifié dans le réservoir pour faire monter le niveau au centre (maximum) du regard ; voir Liquides hydrauliques spécifiés (page 19).

   Important: **Ne remplissez pas le réservoir excessivement ; si le niveau dépasse le repère maximum sur le regard, vous devez vidanger l'excédent de liquide ; voir Vidange du liquide hydraulique (page 20).**

   Important: **Pour éviter de contaminer le système hydraulique, nettoyez le dessus des bidons de liquide hydraulique avant de les ouvrir. Vérifiez que le bec verseur et l'entonnoir sont propres.**
4. Remettez le bouchon du réservoir.

Vidange du liquide hydraulique

Périodicité des entretiens: Toutes les 2000 heures—Si **vous utilisez** le liquide hydraulique recommandé, vidangez le liquide hydraulique et remplacez le filtre hydraulique.

Toutes les 800 heures—Si **vous n'utilisez pas** le liquide hydraulique recommandé ou s'il vous est arrivé d'utiliser un autre liquide dans le réservoir, vidangez le liquide hydraulique.

Capacité du réservoir : environ 38 l

Important: **Contactez votre concessionnaire agréé en cas de contamination du liquide. Le liquide contaminé a un aspect laiteux ou noir comparé à de l'huile propre.**

1. Coupez le moteur.
2. Débranchez le petit flexible hydraulique (vidange du carter) au fond du réservoir pour permettre au liquide de s'écouler dans un grand bac de vidange.

   Remarque: Rebranchez et serrez le flexible lorsque la vidange est terminée.
3. Versez environ 38 litres du liquide hydraulique spécifié dans le réservoir ; voir Liquides hydrauliques spécifiés (page 19).

   Important: **Utilisez uniquement les liquides hydrauliques spécifiés. Tout autre liquide risque d'endommager le système.**

   Pour éviter un remplissage excessif, attendez que le liquide soit chaud. Ne remplissez pas excessivement le réservoir de liquide hydraulique.
4. Remettez le bouchon du réservoir.
5. Démarrez le moteur du groupe de déplacement et actionnez toutes les commandes hydrauliques pour faire circuler le liquide dans tout le système, puis recherchez d'éventuelles fuites.
6. Coupez le moteur
7. Lorsque le liquide est chaud, vérifiez le niveau dans le regard.

   Remarque: Si le niveau de liquide hydraulique est trop bas, faites l'appoint pour faire monter le niveau au centre (maximum) du regard.

Remplacement du filtre hydraulique

Périodicité des entretiens: Toutes les 1000 heures—Si **vous utilisez** le liquide hydraulique recommandé, remplacez le filtre hydraulique.

Toutes les 800 heures—Si **vous n'utilisez pas** le liquide hydraulique recommandé ou s'il vous est arrivé d'utiliser un autre liquide dans le réservoir, remplacez le filtre hydraulique.

Utilisez uniquement le filtre de rechange du fabricant dans le système hydraulique ; voir le *Catalogue de pièces*.

Important: **L'utilisation de tout autre filtre peut annuler la garantie de certaines pièces.**

1. Coupez le moteur du groupe de déplacement et enlevez la clé du commutateur d'allumage.
2. Nettoyez la zone autour de la surface de montage du filtre.
3. Placez un bac de vidange sous le filtre et enlevez le filtre (Figure 13).

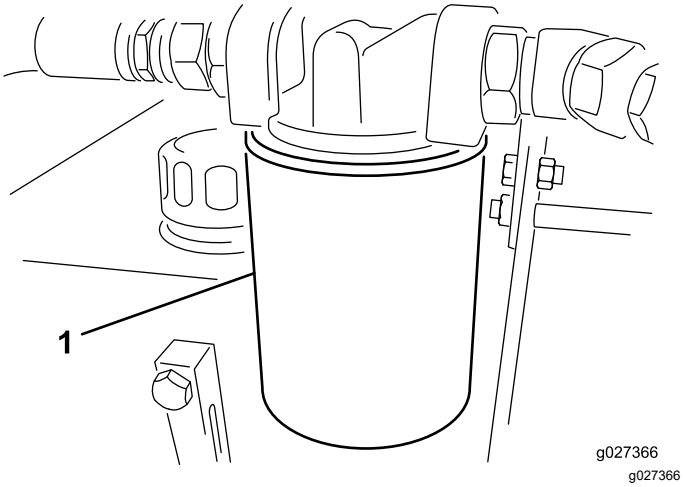

Figure 13

1. Filtre hydraulique

4. Lubrifiez le joint du filtre de rechange et remplissez le filtre d'huile hydraulique.
5. Vérifiez la propreté de la surface de montage du filtre.
6. Vissez le filtre jusqu'à ce que le joint touche la plaque de montage, puis serrez-le encore d'un demi-tour.
7. Démarrez le moteur du groupe de déplacement et actionnez les commandes hydrauliques pour purger l'air présent dans le système.
8. Coupez le moteur, vérifiez le niveau de liquide et recherchez des fuites éventuelles.

Réglage de la courroie de turbine

Périodicité des entretiens: Après les 20 premières heures de fonctionnement

Chaque mois

Vérifiez que la courroie est bien tendue pour garantir le bon fonctionnement de la machine et éviter toute usure inutile.

1. Desserrez les boulons et écrous qui fixent la protection au carter de la turbine (Figure 14) et déposez la protection.

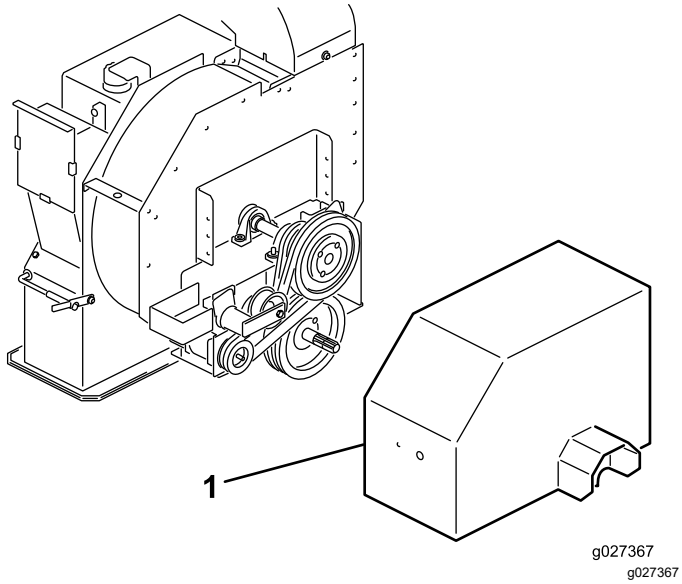

Figure 14

1. Protection

Remarque: Il n'est pas nécessaire de désaccoupler l'arbre d'entraînement pour régler la tension de la courroie.

2. À l'arrière du cadre, desserrez le boulon qui fixe le tendeur de courroie au cadre (Figure 14).
3. Retirez le boulon et l'écrou qui fixent le guide de tendeur au support de l'entraînement pour détendre la courroie (Figure 15).

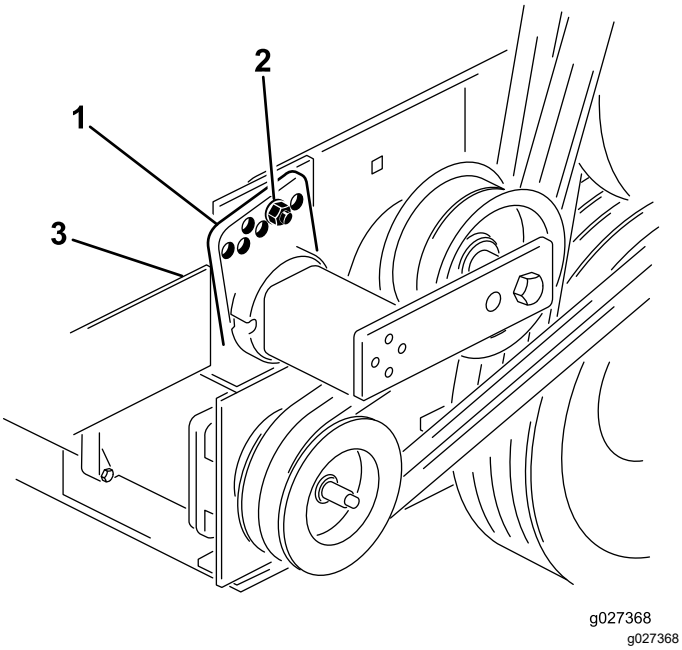

Figure 15

1. Guide de tendeur
2. Boulon et écrou
3. Boulon (arrière du cadre)

4. À l'aide d'une grande clé, tournez le tendeur dans le sens horaire jusqu'à ce que l'autocollant soit en face du 15° sur le tube du tendeur.

   Important: **Alignez le tendeur aussi près de 15° que possible sans aller au-delà.**

   Tourner le tendeur au-delà de 15° peut tendre la courroie excessivement, par contre le tourner de moins de 15° peut rendre la courroie trop lâche ; la machine risque d'être endommagée dans les deux cas.

5. Insérez le boulon dans les trous alignés du guide et fixez-le avec l'écrou.

   Important: **Si les trous ne sont pas parfaitement alignés, tournez le guide jusqu'au trou immédiatement supérieur jusqu'à ce que l'alignement soit correct.**

6. Serrez le boulon au dos du cadre pour bloquer le tendeur.
7. Montez la protection sur le carter de la turbine au moyen des boulons et écrous retirés précédemment.

Remisage

1. Avant de quitter la machine, garez-la sur une surface plane et horizontale, serrez le frein de stationnement, coupez le moteur, enlevez la clé et attendez l'arrêt de tout mouvement.
2. Nettoyez soigneusement la machine. Le carter de la turbine doit être exempt de saleté, feuilles et débris.
3. Contrôlez la pression des pneus ; voir Contrôle de la pression des pneus (page 18).
4. Resserrez toutes les fixations au besoin.
5. Lubrifiez tous les graisseurs et points de pivot. Essuyez tout excès de lubrifiant.
6. Appliquez une fine couche de graisse sur les cannelures de l'arbre de PDF.
7. Poncez légèrement et retouchez la peinture rayée, écaillée ou rouillée. Réparez les déformations de la carrosserie.

Remarques:

Remarques:

Proposition 65 de Californie – Information concernant cet avertissement

En quoi consiste cet avertissement ?

Certains produits commercialisés présentent une étiquette d'avertissement semblable à ce qui suit :

AVERTISSEMENT : Cancer et troubles de la reproduction – www.p65Warnings.ca.gov.

Qu'est-ce que la Proposition 65 ?

La Proposition 65 s'applique à toute société exerçant son activité en Californie, qui vend des produits en Californie ou qui fabrique des produits susceptibles d'être vendus ou importés en Californie. Elle stipule que le Gouverneur de Californie doit tenir et publier une liste des substances chimiques connues comme causant des cancers, malformations congénitales et/ou autres troubles de la reproduction. Cette liste, qui est mise à jour chaque année, comprend des centaines de substances chimiques présentes dans de nombreux objets du quotidien. La Proposition 65 a pour objet d'informer le public quant à l'exposition à ces substances chimiques.

La Proposition 65 n'interdit pas la vente de produits contenant ces substances chimiques, mais impose la présence d'avertissements sur tout produit concerné, sur son emballage ou sur la documentation fournie avec le produit. D'autre part, un avertissement de la Proposition 65 ne signifie pas qu'un produit est en infraction avec les normes ou exigences de sécurité du produit. D'ailleurs, le gouvernement californien a clairement indiqué qu'un avertissement de la Proposition 65 « n'est pas une décision réglementaire quant au caractère « sûr » ou « dangereux » d'un produit ». Bon nombre de ces substances chimiques sont utilisées dans des produits du quotidien depuis des années, sans aucun effet nocif documenté. Pour plus de renseignements, rendez-vous sur https://oag.ca.gov/prop65/faqs-view-all.

Un avertissement de la Proposition 65 signifie qu'une société a soit (1) évalué l'exposition et conclu qu'elle dépassait le « niveau ne posant aucun risque significatif » ; soit (2) choisi d'émettre un avertissement simplement sur la base de sa compréhension quant à la présence d'une substance chimique de la liste, sans tenter d'en évaluer l'exposition.

Cette loi s'applique-t-elle partout ?

Les avertissements de la Proposition 65 sont exigés uniquement en vertu de la loi californienne. Ces avertissements sont présents dans tout l'état de Californie, dans des environnements très variés, notamment mais pas uniquement les restaurants, magasins d'alimentations, hôtels, écoles et hôpitaux, et sur un vaste éventail de produits. En outre, certains détaillants en ligne et par correspondance fournissent des avertissements de la Proposition 65 sur leurs sites internet ou dans leurs catalogues.

Quelles différences entre les avertissements de Californie et les limites fédérales ?

Les normes de la Proposition 65 sont souvent plus strictes que les normes fédérales et internationales. Diverses substances exigent un avertissement de la Proposition 65 à des niveaux bien inférieurs aux limites d'intervention fédérales. Par exemple, la norme de la Proposition 65 en matière d'avertissements pour le plomb se situe à 0,5 µg/jour, soit bien moins que les normes fédérales et internationales.

Pourquoi tous les produits similaires ne portent-ils pas cet avertissement ?

- Pour les produits commercialisés en Californie, l'étiquetage Proposition 65 est exigé, tandis qu'il ne l'est pas sur des produits similaires commercialisés ailleurs.
- Il se peut qu'une société impliquée dans un procès lié à la Proposition 65 et parvenant à un accord soit obligée d'utiliser les avertissements de la Proposition 65 pour ses produits, tandis que d'autres sociétés fabriquant des produits semblables peuvent ne pas être soumises à cette obligation.
- L'application de la Proposition 65 n'est pas uniforme.
- Certaines sociétés peuvent choisir de ne pas indiquer d'avertissements car elles considèrent qu'elles n'y sont pas obligées au titre de la Proposition 65 ; l'absence d'avertissements sur un produit ne signifie pas que le produit ne contient pas de substances de la liste à des niveaux semblables.

Pourquoi cet avertissement apparaît-il sur les produits Toro ?

Toro a choisi de fournir aux consommateurs le plus d'informations possible afin qu'ils puissent prendre des décisions éclairées quant aux produits qu'ils achètent et utilisent. Toro fournit des avertissements dans certains cas d'après ses connaissances quant à la présence de l'une ou plusieurs des substances chimiques de la liste, sans en évaluer le niveau d'exposition, car des exigences de limites ne sont pas fournies pour tous les produits chimiques de la liste. Bien que l'exposition avec les produits Toro puisse être négligeable ou parfaitement dans les limites « sans aucun risque significatif », par mesure de précaution, Toro a décidé de fournir les avertissements de la Proposition 65. De plus, en l'absence de ces avertissements, la société Toro pourrait être poursuivie en justice par l'État de Californie ou par des particuliers cherchant à faire appliquer la Proposition 65, et donc assujettie à d'importantes pénalités.

La garantie Toro

Garantie limitée de 2 ans ou 1 500 heures

Conditions et produits couverts

The Toro Company certifie que votre produit commercial Toro (« Produit ») ne présente aucun défaut de matériau ni vice de fabrication pendant une période de 2 ans ou 1 500 heures de service*, la première échéance prévalant. Cette garantie s'applique à tous les produits à l'exception des Aérateurs (veuillez-vous reporter aux déclarations de garantie séparées de ces produits). Dans l'éventualité d'un problème couvert par la garantie, nous nous engageons à réparer le Produit gratuitement, frais de diagnostic, pièces, main-d'œuvre et transport compris. La période de garantie commence à la date de réception du Produit par l'acheteur d'origine.
* Produit équipé d'un compteur horaire.

Comment faire intervenir la garantie

Il est de votre responsabilité de signaler le plus tôt possible à votre Distributeur de produits professionnels ou au Concessionnaire de produits professionnels agréé qui vous a vendu le Produit, toute condition couverte par la garantie. Pour obtenir l'adresse d'un Distributeur de produits professionnels ou d'un Concessionnaire agréé, ou pour tout renseignement concernant vos droits et responsabilités vis-à-vis de la garantie, veuillez nous contacter à l'adresse suivante :

Toro Commercial Products Service Department
8111 Lyndale Avenue South
Bloomington, MN 55420-1196, États-Unis
+1–952–888–8801 ou +1–800–952–2740
Courriel : commercial.warranty@toro.com

Responsabilités du propriétaire

En tant que propriétaire du Produit, vous êtes responsable des entretiens et réglages mentionnés dans le *Manuel de l'utilisateur*. Les réparations du produit nécessaires parce que les entretiens et réglages exigés n'ont pas été effectués ne sont pas couvertes par cette garantie.

Ce que la garantie ne couvre pas

Les défaillances ou anomalies de fonctionnement survenant au cours de la période de garantie ne sont pas toutes dues à des défauts de matériaux ou des vices de fabrication. Cette garantie ne couvre pas :

- Les défaillances du produit dues à l'utilisation de pièces qui ne sont pas d'origine ou au montage et à l'utilisation d'accessoires ajoutés ou modifiés d'une autre marque.
- Les défaillances du Produit dues au non respect du programme d'entretien et/ou des réglages recommandés.
- Les défaillances du Produit dues à une utilisation abusive, négligente ou dangereuse.
- Les pièces sujettes à l'usure pendant l'utilisation qui ne sont pas défectueuses. Par exemple, les pièces consommées ou usées durant le fonctionnement normal du Produit, notamment mais pas exclusivement : plaquettes et garnitures de freins, garnitures d'embrayage, lames, cylindres, galets et roulements (étanches ou graissables), contre-lames, bougies, roues pivotantes et roulements, pneus, filtres, courroies, et certains composants des pulvérisateurs, notamment membranes, buses, débitmètres et clapets antiretour.
- Les pannes causées par une influence extérieure comprennent, sans y être limités, les conditions atmosphériques, les pratiques de remisage, la contamination, l'utilisation de carburants, liquides de refroidissement, lubrifiants, additifs, engrais, eau ou produits chimiques non agréés.
- Les défaillances ou mauvaises performances causées par l'utilisation de carburants (essence, gazole ou biodiesel par exemple) non conformes à leurs normes industrielles respectives.
- Les bruits, vibrations, usure et détérioration normaux. L'usure normale comprend, mais pas exclusivement, les dommages des sièges dus à l'usure ou l'abrasion, l'usure des surfaces peintes, les autocollants ou vitres rayés.

Pièces

Les pièces à remplacer dans le cadre de l'entretien courant seront couvertes par la garantie jusqu'à la date du premier remplacement prévu. Les pièces remplacées au titre de cette garantie bénéficient de la durée de garantie du produit d'origine et deviennent la propriété de Toro. Toro se réserve le droit de prendre la décision finale concernant la réparation ou le remplacement de pièces ou ensembles existants. Toro se réserve le droit d'utiliser des pièces remises à neuf pour les réparations couvertes par la garantie.

Garantie de la batterie ion-lithium à décharge complète :

Les batteries ion-lithium à décharge complète disposent d'un nombre de kilowatt-heures spécifique à fournir au cours de leur vie. Les techniques d'utilisation, de recharge et d'entretien peuvent contribuer à augmenter ou réduire la vie totale des batteries. À mesure que les batteries de ce produit sont consommées, la proportion de travail utile qu'elles offrent entre chaque recharge diminue lentement jusqu'à leur épuisement complet. Le remplacement de batteries usées, suite à une consommation normale, est la responsabilité du propriétaire du produit. Remarque (batterie ion-lithium seulement) : voir la garantie de la batterie pour plus de renseignements.

Garantie à vie du vilebrequin (modèle ProStripe 02657 seulement)

Le modèle ProStripe, équipé en première monte d'un disque de friction et du débrayage de frein de lame avec protection de vilebrequin (ensemble débrayage de frein de lame [BBC] + disque de friction intégré) d'origine Toro, et utilisé par le premier acheteur en conformité avec les procédures d'utilisation et d'entretien recommandées, bénéficie d'une garantie à vie contre la flexion du vilebrequin. Les machines équipées de rondelles de friction, du débrayage du frein de lame (BBC) et autres équipements de ce type ne sont pas couvertes par la garantie à vie du vilebrequin.

Entretien aux frais du propriétaire

La mise au point du moteur, le graissage, le nettoyage et le polissage, le remplacement des filtres, du liquide de refroidissement et les entretiens recommandés font partie des services normaux requis par les produits Toro qui sont aux frais du propriétaire.

Conditions générales

La réparation par un distributeur ou un concessionnaire Toro agréé est le seul dédommagement auquel cette garantie donne droit.

The Toro Company décline toute responsabilité en cas de dommages accessoires, consécutifs ou indirects liés à l'utilisation des produits Toro couverts par cette garantie, notamment en ce qui concerne les coûts et dépenses encourus pour se procurer un équipement ou un service de substitution durant une période raisonnable pour cause de défaillance ou d'indisponibilité en attendant la réparation sous garantie. Il n'existe aucune autre garantie expresse, à part la garantie spéciale du système antipollution, le cas échéant. Toutes les garanties implicites relatives à la qualité marchande et à l'aptitude à l'emploi sont limitées à la durée de la garantie expresse.

L'exclusion de la garantie des dommages secondaires ou indirects, ou les restrictions concernant la durée de la garantie implicite, ne sont pas autorisées dans certains états et peuvent donc ne pas s'appliquer dans votre cas. Cette garantie vous accorde des droits spécifiques, auxquels peuvent s'ajouter d'autres droits qui varient selon les états.

Note concernant la garantie du système antipollution

Le système antipollution de votre Produit peut être couvert par une garantie séparée répondant aux exigences de l'agence américaine de défense de l'environnement (EPA) et/ou de la direction californienne des ressources atmosphériques (CARB). Les limitations d'heures susmentionnées ne s'appliquent pas à la garantie du système antipollution. Reportez-vous à la Déclaration de garantie de conformité à la réglementation antipollution fournie avec votre produit ou figurant dans la documentation du constructeur du moteur.

Pays autres que les États-Unis et le Canada

Pour les produits Toro exportés des États-Unis ou du Canada, demandez à votre distributeur (concessionnaire) Toro la police de garantie applicable dans votre pays, région ou état. Si, pour une raison quelconque, vous n'êtes pas satisfait des services de votre distributeur, ou si vous avez du mal à vous procurer des renseignements sur la garantie, contactez un centre de réparation Toro agréé.



Count on it.