Form No. 3328-691

TORO®

53 cm Super Recycler®

Manuel motordrevet plæneklipper

Modelnr. 20781 – Serienr. 230000001 og højere

Brugervejledning

CE

Oversættelse af originalen (DK)

Dette gnisttændingssystem er i overensstemmelse med de canadiske ICES-002.

Indholdsfortegnelse

	Side
Indledning	2
Sikkerhed	3
Generelt om sikkerhed i forbindelse med plæneklipperen	3
Lydtryksniveau	5
Lydeffektniveau	5
Vibrationsniveau	5
Sikkerheds- og instruktionsmærkater	6
Klargøring	6
Montering af håndtaget	6
Montering af startsnoren	7
Montering af udledningsskaktens prop	7
Før start	8
Opfyldning af krumtaphuset med olie	8
Opfyldning af brændstoftanken med benzin	8
Gennemgang af vedligeholdelsesskemaet	9
Betjening	10
Betjeningsanordninger	10
Start af motoren	10
Standsning af motoren	10
Brug af selvkørselsdrev	10
Justering af klippehøjden	11
Brug af græsposen	12
Tip vedrørende betjening	13
Vedligeholdelse	14
Skema over anbefalet vedligeholdelse	14
Kontrol af motoroliestanden	15
Rengøring af plæneklipper-husets underside	15
Rengøring af udlednings-skakten og proppen	16
Udskiftning af luftfilteret	16
Serviceeftersyn af tændrøret	16
Justering af kablet til selvkørselsdrev	17
Smøring af hjulene	17
Skift af motorolien	18
Vedligeholdelse af kniven	18
Rengøring under remskærmen	20
Rensning af kølesystemet	20
Tømning af brændstoftanken	20
Opbevaring	21
Klargøring af brændstofsystemet	21
Klargøring af motoren	21
Generelle oplysninger	21
Fremtagning efter opbevaring	22
Tilbehør	22
Fejlfinding	23

Indledning

Læs denne vejledning omhyggeligt, så du kan lære at betjene og vedligeholde produktet korrekt. Oplysningerne i denne vejledning kan hjælpe dig og andre med at undgå person- og produktskade. Selvom Toro udvikler og fremstiller sikre produkter, er du selv ansvarlig for korrekt og sikker betjening af produktet.

Når du har brug for service, originale Toro-dele eller yderligere oplysninger, bedes du kontakte en autoriseret serviceforhandler eller Toros kundeservice samt have produktets model- og serienummer parat. Figur 1 viser model- og serienummerets placering på produktet.

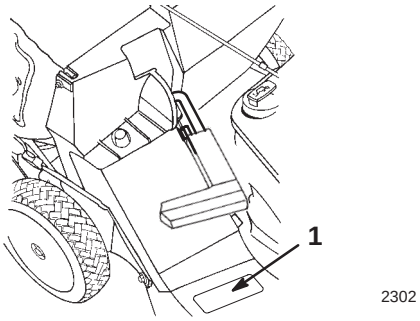

Figur 1

1. Model- og serienummerets placering

Skriv produktets model- og serienummer på linjerne herunder.

Modelnr. _____

Serienr. _____

© 2003 – The Toro Company
8111 Lyndale Avenue South
Bloomington, MN 55420-1196, USA

Alle rettigheder forbeholdes

Trykt i USA

Denne vejledning beskriver potentielle risici og oplyser dig om særlige sikkerhedsforanstaltninger, der skal hjælpe dig og andre med at undgå personskade, eventuelt med døden til følge. Ordene ***Fare***, ***Advarsel*** og ***Forsigtig*** anvendes til at angive risikoniveauet. Uanset risikoniveauet skal du dog altid være yderst forsigtig.

Fare angiver en ekstremt stor risiko, der **vil** medføre alvorlig personskade eller død, hvis de anbefalede forholdsregler ikke følges.

Advarsel angiver en risiko, der **kan** medføre alvorlig personskade eller død, hvis de anbefalede forholdsregler ikke følges.

Forsigtig angiver en risiko, der kan medføre mindre personskade, hvis de anbefalede forholdsregler ikke følges.

I denne vejledning benyttes to andre ord til at fremhæve oplysninger. **Vigtigt** gør opmærksom på særlige mekaniske oplysninger, og **Bemærk:** understreger generelle oplysninger, der fortjener særlig opmærksomhed.

Sikkerhed

Toro har udviklet og testet denne plæneklipper med henblik på at tilbyde en forholdsvis sikker service. Imidlertid **kan manglende opfyldelse af nedenstående anvisninger medføre personskade.**

Advarsel

Motorudstødningen indeholder kulilte, en lugtfri, dødbringende gift, der kan slå dig ihjel.

Lad ikke motoren køre inden døre eller i et indelukket område.

Med henblik på at sikre maksimal sikkerhed, bedste ydeevne og opnå viden om produktet er det af afgørende betydning, at du og enhver anden, der betjener plæneklipperen, læser og forstår indholdet i denne vejledning, før plæneklipperen betjenes.

⚠ Dette er advarselssymbolet. Det bruges til at advare dig om mulige farer, der kan resultere i personskade. Følg alle sikkerhedsmeddelelser, du får i forbindelse med dette symbol, for at undgå mulig personskade eller død.

Ukorrekt brug eller vedligeholdelse af denne plæneklipper kan medføre personskade. Følg disse sikkerhedsanvisninger for at mindske muligheden for personskader.

Generelt om sikkerhed i forbindelse med plæneklipperen

Følgende instruktioner er tilpasset fra ANSI/OPEI-standard B71.1 – 1998 og ISO-standard 5395:1990(E). Oplysninger eller terminologi, der er specifik for Toro-plæneklippere, er medtaget i parentes.

Denne plæneklipper kan afskære hænder og fødder samt udslynge genstande. Hvis ikke følgende sikkerhedsanvisninger følges, kan det medføre alvorlig personskade eller død.

Uddannelse

- Læs denne betjeningsvejledning omhyggeligt. Lær betjeningsanordningerne at kende, og bliv helt fortrolig med plæneklipperens korrekte brug, før du starter den.
- Tillad aldrig børn at betjene plæneklipperen. Vær opmærksom på, at lokale forskrifter kan angive en mindstealder for operatøren.
- Tillad aldrig voksne, der ikke kender disse anvisninger, at benytte plæneklipperen.
- Klip aldrig græs, når der er mennesker (især børn) eller kæledyr i nærheden. Stop plæneklipperen, hvis nogen kommer ind i området.
- Der kan ske tragiske ulykker, hvis operatøren ikke er klar over børns tilstedeværelse. Børn bliver ofte tiltrukket af plæneklipperen og klippeaktiviteten. Gå aldrig ud fra, at børn bliver på det sted, hvor du sidst så dem.
- Hold børn væk fra klippeområdet, og lad dem være under en ansvarlig voksens årvågne opsyn.
- Vær årvågen, og sluk plæneklipperen, hvis der kommer børn ind i området.
- Vær ekstra forsigtig, når du nærmer dig blinde hjørner, buske, træer eller andre genstande, der kan blokere for udsynet.
- Husk, at operatøren eller brugeren er ansvarlig for ulykker eller farer, der måtte ramme andre mennesker eller deres ejendom.
- Se producentens anvisninger med hensyn til korrekt betjening og montering af tilbehør. Brug kun tilbehør, der er godkendt af producenten.

Forberedelser

- Undersøg omhyggeligt det område, hvor du skal bruge plæneklipperen, og fjern alle sten, pinde, ståltråd, knogler og andre fremmedlegemer.
- Bær altid svært fodtøj og lange benklæder, når du klipper græs.

- Betjen ikke plæneklipperen, når du går med bare fødder eller med åbne sandaler.
- Bær altid sikkerhedsbriller eller beskyttelsesbriller med sideafskærmninger, når du betjener plæneklipperen.
- Advarsel: Benzin er meget brandfarlig. Træf følgende forholdsregler:
  - Opbevar brændstof i beholdere, der er specielt konstrueret til formålet.
  - Fyld kun brændstof på udendørs, og ryg aldrig under påfyldningen.
  - Fyld brændstof på, før du starter motoren. Fjern aldrig dækslet til brændstoftanken, og påfyld aldrig benzin, mens motoren kører, eller når motoren er varm.
  - Forsøg ikke at starte motoren, hvis du har spildt benzin. Flyt plæneklipperen væk fra området med det spildte benzin for at undgå at skabe en antændelseskilde, indtil benzindampene er spredt.
  - Sæt alle dæksler til brændstoftank og beholdere forsvarligt på igen.
  - Hvis du skal tappe brændstof af brændstoftanken, skal det foregå udendørs.
- Udskift defekte lydpotter.
- Efterse altid knivene, knivboltene og skæreknivsamlingen visuelt for slid eller skader før brug. Udskift slidte eller beskadigede knive og bolte sætvis for at bevare afbalanceringen.
- På plæneklippere med flere knive skal du være forsigtig, da blot én roterende kniv kan få de øvrige knive til at rotere.

Betjening

- Betjen ikke motoren i et indelukket område, hvor der kan samle sig farlige kuliltedampe.
- Klip kun græs i dagslys eller i godt, kunstigt lys.
- Vær altid sikker på, at du har et godt fodfæste på skråninger.
- Gå; løb aldrig.
- Hold altid godt fast i håndtaget.
- Klip på tværs af skråninger, aldrig op og ned, med rotorplæneklippere på hjul.
- Vær yderst forsigtig, når du skifter retning på bakker.
- Klip ikke alt for stejle bakker.
- Vær yderst forsigtig, når du bakker eller trækker plæneklipperen hen imod dig selv.
- Se bagud og nedad, før og mens du går baglæns med plæneklipperen, så du kan se, om der er småbørn i farezonen.
- Stop kniven(e), hvis du skal tippe plæneklipperen med henblik på transport, når du kører over andre overflader end græs, og når du transporterer plæneklipperen til og fra det område, der skal klippes.
- Betjen aldrig plæneklipperen med beskadigede eller manglende afskærmninger eller skjolde eller uden sikkerhedsanordninger (f.eks. deflektorafskærmninger og græsfang) på plads.
- Lav ikke om på hastighedsindstillingerne på motoren.
- Udkobl alle kniv- og drivkoblinger, før du starter motoren.
- Start motoren forsigtigt i overensstemmelse med anvisningerne og med fødderne langt væk fra kniven(e).
- Tip ikke plæneklipperen, når du starter motoren, medmindre du skal tippe plæneklipperen for at starte den. I så fald må du ikke tippe den mere end absolut nødvendigt, og du skal kun løfte den del, der er væk fra operatøren.
- Start ikke motoren, når du står foran udblæsningsslisken.
- Anbring ikke hænder og fødder i nærheden af eller under roterende dele. Hold dig på afstand af udledningsåbningen til enhver tid.
- Saml aldrig en plæneklipper op, og bær den ikke med motoren kørende.
- Stop motoren, og frakobl tændrørskablet:
  - før du fjerner tilstopninger eller renser en tilstoppet udledning;
  - før du efterser, rengør eller arbejder på plæneklipperen;
  - efter at du har ramt et fremmedlegeme. Efterse plæneklipperen for skader, og foretag reparationer, før du starter og betjener plæneklipperen; og
  - hvis plæneklipperen begynder at ryste unormalt (undersøg årsagen med det samme).
- Stop motoren:
  - når du forlader plæneklipperen; og
  - før du fylder brændstof på.
- Du skal nedsætte motorens omdrejningstal, når motoren er ved at standse, og hvis motoren har en brændstofhane, skal du lukke for brændstoftilførslen, når du er færdig med at slå græs.
- Stop kniven(e), når du krydser grusveje, fortove eller veje.

- Sluk motoren, og vent, indtil kniven standser helt, før du fjerner græsfanget.
- Betjen ikke plæneklipperen, mens du er påvirket af alkohol eller medicin.
- Hvis plæneklipperen skulle begynde at ryste unormalt, skal du standse motoren og omgående undersøge årsagen. Rystelser er generelt en advarsel om, at der er opstået problemer.

Skråninger er en væsentlig faktor i forbindelse med udskridnings- og faldulykker, som kan medføre alvorlig personskade. Klip ikke en skråning, hvis du føler dig usikker.

- Hold øje med huller, hjulspor eller ujævnheder. Højt græs kan skjule forhindringer.
- Klip ikke i nærheden af lodrette sider, grøfter eller volde. Du kan miste fodfæstet eller balancen.
- Klip ikke på vådt græs. Reduceret fodfæste kan forårsage udskridning.

Vedligeholdelse og opbevaring

- Hold alle møtrikker, bolte (især bolte til fastspænding af knive) og skruer forsvarligt tilspændte for at sikre, at plæneklipperen er i sikker driftsmæssig stand.
- Opbevar aldrig plæneklipperen med benzin i tanken inde i en bygning, hvor røggasser kan nå åben ild eller gnister.
- Lad motoren køle af, før du opbevarer plæneklipperen på et lukket sted.
- Mindsk brandfaren: Hold motoren, lydpotten, batterirummet og benzinopbevaringsområdet fri for græs, blade eller for meget fedt.
- Efterse jævnligt græsfanget for slid eller skader.
- Udskift slidte eller beskadigede dele.
- Vær ekstra forsigtig, når du håndterer benzin; benzindampe er eksplosive.
- Rør aldrig ved sikkerhedsanordningerne. Efterse regelmæssigt, at de fungerer korrekt.
- Hold plæneklipperen fri for græs, blade og andet snavs, der kan samle sig. Tør eventuelt spildt olie eller brændstof op.
- Stop, og efterse plæneklipperen, hvis du rammer en genstand. Reparer plæneklipperen om nødvendigt, før du starter motoren.
- Forsøg aldrig at foretage hjulhøjdejusteringer, mens motoren kører.
- Græsfangets komponenter udsættes for slid, beskadigelse og forringelser, hvilket kan blotlægge bevægelige dele eller muliggøre udslyngning af genstande. Efterse hyppigt komponenterne, og udskift dem med producentens anbefalede dele, når det er nødvendigt.
- Plæneklipperknive er skarpe og kan skære. Pak kniven(e) ind, eller bær handsker, og vær ekstra forsigtig, når du servicerer dem.
- Lav ikke om på hastighedsindstillingerne på motoren.
- Hvis du skal tappe brændstof af brændstoftanken, skal det foregå udendørs.
- Køb kun ægte Toro-reservedele og -tilbehør for at sikre den bedste ydeevne og sikkerhed.
- Vedligehold eller udskift sikkerheds- og instruktionsmærkater, når det er nødvendigt.

Lydtryksniveau

Denne plæneklipper har et ækvivalent, kontinuerligt A-vægtet lydtryk ved brugerens øre på 84 dBA, baseret på målinger foretaget på identiske maskiner i henhold til EU's maskindirektiv 98/37/EF

Lydeffektniveau

Maskinen har et garanteret lydstyrkeniveau på 97 Lwa, baseret på målinger af identiske maskiner i henhold til EU-direktiv 2000/14/EF med senere ændringer.

Vibrationsniveau

Denne plæneklipper har et maksimalt vibrationsniveau på 6,6 m/s^2 ved hænder/arme, baseret på måling af identiske maskiner i henhold til EU's maskindirektiv 98/37/EF.

Sikkerheds- og instruktionsmærkater

Sikkerheds- og instruktionsmærkaterne kan nemt ses af operatøren og er placeret tæt på potentielle risikoområder. Beskadigede eller bortkomne mærkater skal udskiftes.

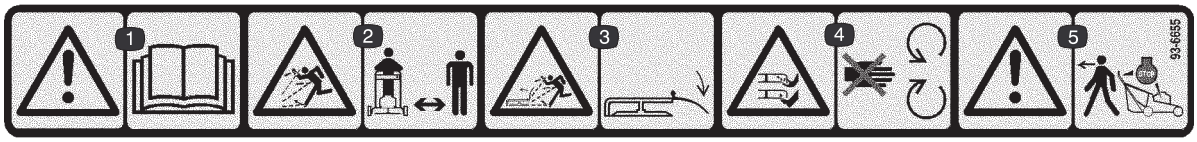

93-6655

1. Advarsel – læs *brugervejledningen*.
2. Fare for udslyngede genstande – hold omkringstående på sikker afstand af maskinen.
3. Fare for udslyngede genstande fra plæneklipperen – hold deflektorafskærmningen på plads.
4. Fare for skæring/amputation af hænder eller fødder med plæneklipperens kniv – hold afstand til bevægelige dele.
5. Advarsel – sluk for motoren, inden du forlader maskinen.

Klargøring

Bemærk: Maskinens venstre og højre side ses fra den normale betjeningsposition.

Montering af håndtaget

Advarsel

Hvis du sammen- eller udfolder håndtaget forkert, kan et eller flere af kablerne blive klemt, strakt eller beskadiget. Ethvert klemt, strakt eller beskadiget kabel kan forårsage driftsfejl, som medfører en usikker driftstilstand.

- **Sørg for, at kablerne ikke bliver klemt, strakt eller beskadiget.**
- **Håndter kablerne med omhu, når du folder håndtaget sammen eller ud.**
- **Brug ikke plæneklipperen, hvis et eller flere af kablerne er klemt, strakt eller beskadiget. Kontakt en autoriseret forhandler.**

1. Læg det øverste på jorden bag plæneklipperen med håndtagsmærkaten opad og kablerne ledt ind mellem monteringsbeslagene til håndtaget.

2. Fjern de fire håndtagsbolte og -knapper på det nederste håndtag (to af boltene har en flad top, og de andre to har en konturtop, der passer til håndtaget) (fig. 2).

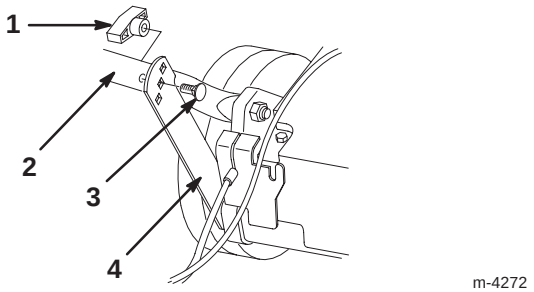

Figur 2

1. Knap (2)
2. Nederste håndtag
3. Flad håndtagsbolt (2)
4. Støttebeslag

3. Sving det nederste håndtag bagud og støttebeslagene opad for at anbringe beslagene på linie med hullerne i håndtaget (fig. 2).

4. Fastgør håndtaget til støttebeslagene med de to flade håndtagsbolte og to knapper, og brug de højdejusteringshuller på beslagene, som passer bedst til din højde (fig. 2).

Bemærk: Du kan justere håndtagets højde ved at isætte hver håndtagsbolt og knap gennem et af de andre huller i hvert støttebeslag.

5. Skub enderne af det øverste håndtag ind over det nederste håndtag, således at de ligger over hinanden (fig. 3).

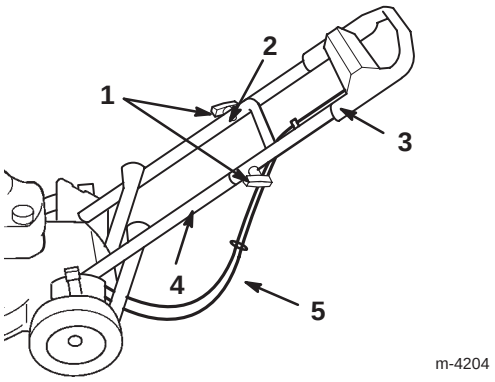

Figur 3

1. Møtrikker
2. Konturhåndtagsbolt (2)
3. Øverste håndtag
4. Nederste håndtag
5. Kabler

6. Sørg for, at kablerne føres under og bag om det nederste håndtag som vist i figur 3.

7. Fastgør det øverste håndtag til det nederste ved hjælp af to konturhåndtagsbolte og to knapper (fig. 3).

Montering af startsnoren

Træk startsnoren gennem snorestyret på håndtaget (fig. 4).

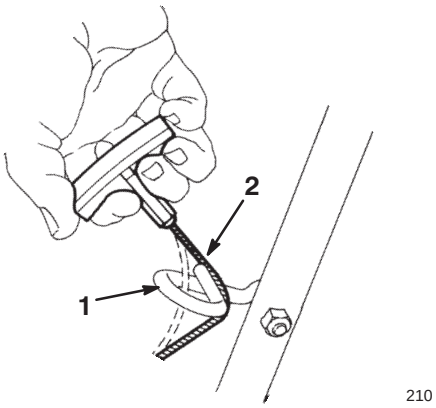

Figur 4

1. Snorestyr
2. Startsnor

Montering af udledningsskaktens prop

1. Stop motoren, og vent på, at alle bevægelige dele standser.

2. Åbn udledningsdøren ved at flytte håndtaget bagud (fig. 5).

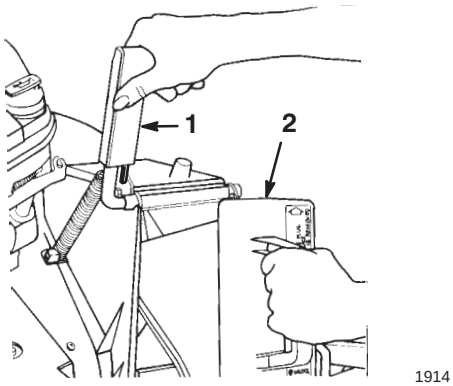

Figur 5

1. Udledningsdørens håndtag
2. Udledningsskaktens prop

3. Hold på udledningsdørens håndtag for at forhindre, at den fjederbelastede dør lukker, mens du isætter udledningsskaktens prop.

4. Drej proppen en smule med uret, mens den isættes (fig. 5).

   Bemærk: Sørg for, at pilen på proppens mærkat peger opad.

5. Skub proppen helt ind, indtil fjederklemmen på bunden af proppen klikker på plads (fig. 6).

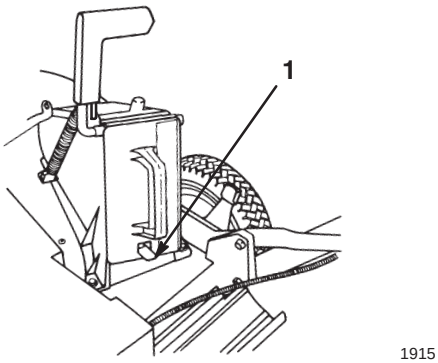

Figur 6

1. Fjederklemme

6. Løsn udledningsdørens håndtag for at låse proppens top.

Før start

Opfyldning af krumtaphuset med olie

Krumtaphuset kan rumme 0,59 liter olie. Brug kun selvrensende olie af høj kvalitet, SAE 30-vægt, som bærer American Petroleum Institutes (API) "serviceklassifikation" SF, SG, SH eller SJ.

Før hver brug skal du sørge for, at oliestanden står mellem Add- og Full-mærket på oliepinden (fig. 7).

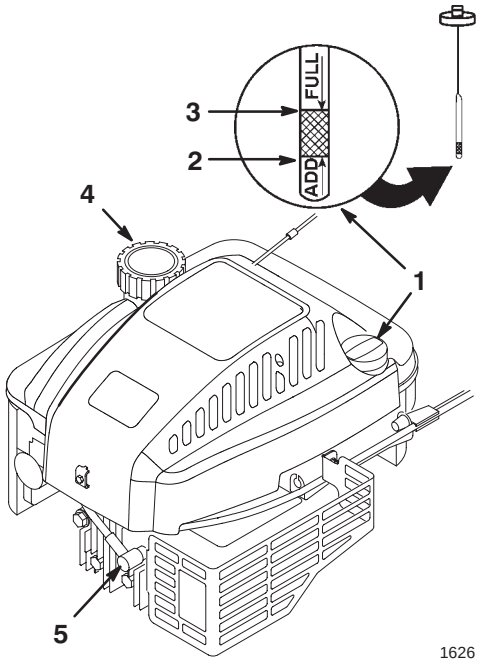

Figur 7

1. Oliepind
2. Mærket Add
3. Mærket Full
4. Brændstofdæksel
5. Tændrørskabel

Sådan påfyldes olie:

1. Flyt plæneklipperen til en plan flade.

2. Rengør området rundt om oliepinden (fig. 7).

3. Fjern oliepinden ved at dreje dækslet mod uret og trække den ud.

4. Tør oliepinden af med en ren klud.

5. Sæt oliepinden helt i påfyldningsstudsen, og tag den ud igen.

Bemærk: Du skal sætte oliepinden helt i for at sikre en nøjagtig aflæsning af oliestanden.

6. Aflæs oliestanden på oliepinden (fig. 7).

7. Hvis aflæsningen af oliestanden er under Add-mærket på oliepinden, skal du **langsomt** kun hælde så meget olie i påfyldningshullet, at oliestanden hæves til Full-mærket på oliepinden.

Vigtigt Overfyld ikke krumtaphuset med olie og kør motoren; dette vil forårsage motorskade. Aftap den overskydende olie, indtil oliestanden på oliepinden viser Full (Fuld).

8. Indsæt oliepinden i påfyldningsstudsen, og drej dækslet med uret, indtil det er stramt.

Opfyldning af brændstoftanken med benzin

For at opnå de bedste resultater skal du bruge ren, frisk, blyfri benzin med et oktantal på 87 eller derover. Køb kun den mængde benzin, du regner med at skulle bruge på 30 dage, for at sikre, at du bruger frisk benzin. Blyfri benzin brænder renere, forlænger motorens levetid og fremmer en god startprocedure. Du kan bruge blyholdig benzin, hvis blyfri benzin ikke kan skaffes.

Vigtigt Fyld ikke olie i benzinen.

Vigtigt Brug ikke methanol, benzin der indeholder methanol, gasohol der indeholder over 10% ethanol, superbenzin eller hvid gas. Brug af disse brændstoffer kan beskadige motorens brændstofsystem.

Vigtigt Brug ikke benzin, der er mere end 30 dage gammel.

Fare

Under visse forhold er benzin meget brandfarlig og yderst eksplosiv. En brand eller eksplosion forårsaget af benzin kan give dig eller andre forbrændinger samt medføre tingskade.

- **Fyld tanken udendørs på et åbent område, og når motoren er kold. Tør eventuel spildt benzin op.**
- **Fyld ikke brændstoftanken helt op. Fyld benzin på brændstoftanken, indtil niveauet er 6 til 13 mm under bunden af påfyldningsstudsen. Dette giver benzinen i brændstoftanken plads til at udvide sig.**
- **Ryg aldrig, når du håndterer benzin, og hold dig på afstand af åben ild eller steder, hvor benzindampene kan antændes af en gnist.**
- **Opbevar benzin i en godkendt brændstofbeholder, og hold det uden for børns rækkevidde.**
- **Køb kun benzin til 30-dages forbrug.**

Fare

Under visse omstændigheder kan der under påfyldning af brændstof udvikle sig en statisk ladning, der kan antænde benzinen. En brand eller eksplosion forårsaget af benzin kan give forbrændinger samt medføre tingskade.

- **Anbring altid benzindunke på jorden og et stykke væk fra køretøjet, før påfyldning af dunkene påbegyndes.**
- **Fyld ikke benzindunke inde i et køretøj eller på en lastbil eller anhænger, da indvendige tæpper eller plastikforinger i lastbiler kan isolere dunken og forsinke tabet af eventuel statisk elektricitet.**
- **Når det er praktisk muligt, skal benzindrevet udstyr afmonteres fra lastbilen eller anhængeren, og udstyret kan påfyldes med hjulene på jorden.**
- **Hvis dette ikke er muligt, skal påfyldningen af udstyret på en lastbil eller anhænger foretages med en løs dunk i stedet for direkte fra benzinstanderen.**
- **Hvis det er nødvendigt at benytte benzinstanderen, skal mundstykket hele tiden være i kontakt med kanten af åbningen i benzintanken eller -dunken, indtil påfyldningen afsluttes.**

Brug en brændstofstabilisator regelmæssigt under betjening og opbevaring. En stabilisator renser motoren under drift og forhindrer dannelser af gummiagtige lakaflejringer i motoren i opbevaringsperioder.

Vigtigt Brug ikke andre brændstofadditiver end en brændstofstabilisator. Brug ikke alkoholbaserede brændstofstabilisatorer som f.eks. ethanol, methanol eller isopropanol.

1. Rengør området rundt om brændstofdækslet (fig. 7).
2. Fjern dækslet fra tanken.
3. Fyld brændstoftanken op med blyfri benzin til inden for 6 til 13 mm fra tankens top. **Fyld ikke påfyldningsstudsen.**
4. Monter dækslet til brændstoftanken, og tør eventuelt spildt benzin op.

Gennemgang af vedligeholdelsesskemaet

Se afsnittet Vedligeholdelsesskemaet på side 14. Det kan være nødvendigt at udføre en eller flere ekstra procedurer før eller hurtigt efter, at du begynder at betjene plæneklipperen.

Betjening

Bemærk: Maskinens venstre og højre side ses fra den normale betjeningsposition.

Før du klipper, skal du hver gang sikre dig, at selvkørselsdrevet (kun for selvkørende model) og bøjlen til knivenes kraftudtag fungerer korrekt. Når du slipper bøjlen til knivenes kraftudtag, bør motoren og selvkørselsdrevet standse. Kontakt en autoriseret serviceforhandler, hvis de ikke standser.

Betjeningsanordninger

Starthåndtaget og bøjlen til knivenes kraftudtag sidder på det øverste håndtag som vist i figur 8.

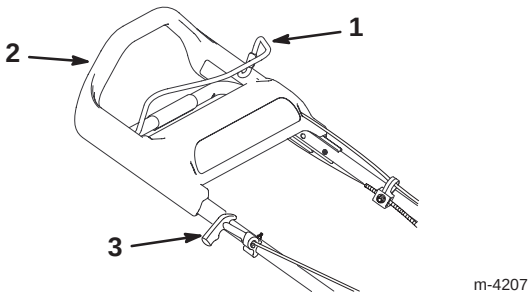

Figur 8

1. Bøjle til knivenes kraftudtag
2. Øverste håndtag
3. Starthåndtag

Start af motoren

1. Sæt tændrørskablet på tændrøret (fig. 7).
2. Tryk spædepumpen ind tre gange, idet du venter et sekund mellem hvert tryk (fig. 9).

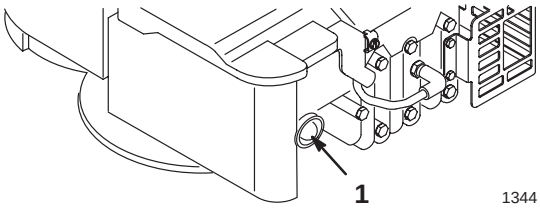

Figur 9

1. Spædepumpe

Bemærk: Hvis temperaturen er 13°C eller derunder, skal du trykke spædepumpen ind fem gange, idet du venter et sekund mellem hvert tryk.

Bemærk: Brug ikke spædepumpen til at starte en varm motor efter en kortvarig afbrydelse af motoren. Imidlertid kan det være, at du er nødt til at spæde motoren igen på grund af køligt vejr.

3. Hold bøjlen til knivenes kraftudtag imod det øverste håndtag (fig. 10).

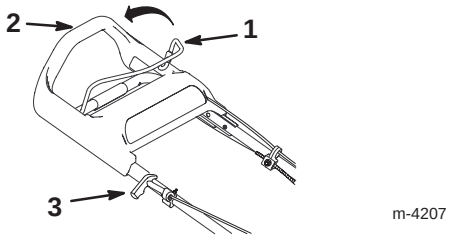

Figur 10

1. Bøjle til knivenes kraftudtag
2. Øverste håndtag
3. Starthåndtag

4. Træk let i starthåndtaget, indtil du mærker modstand, og træk dernæst hårdt i det (fig. 10). Lad snoren vende langsomt tilbage til håndtaget.

Bemærk: Lad motoren varme op i mindst ét minut; længere i køligere temperaturer.

Bemærk: Hvis motoren ikke starter efter tre forsøg, skal du gentage trin 2 til og med 4.

Standsning af motoren

Slip bøjlen til knivenes kraftudtag. Både motoren og knivene bør standse. Kontakt den autoriserede serviceforhandler, hvis de ikke standser helt.

Brug af selvkørselsdrev

Selvkørselsdrevet kan betjenes ved ganske enkelt af gå fremad med hænderne på det øverste håndtag og albuerne langs siden af kroppen, og plæneklipperen vil automatisk følge din hastighed. Jo hurtigere du går, jo længere glider håndtaget fremad, og jo hurtigere drives plæneklipperen frem (fig. 11).

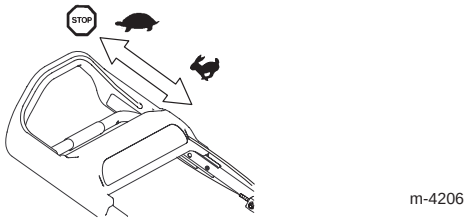

Figur 11

Du skal blot gå langsommere for at sænke drevets fart og selv stoppe helt op for at standse drevet (fig. 11).

Bemærk: Hvis plæneklipperen ikke ruller frit tilbage, når du bakker efter selvkørende fremdrift, skal du skubbe plæneklipperen lidt fremad, ca. 2,5 cm, uden at aktivere selvkørselsdrevet og dernæst trække plæneklipperen bagud.

Justering af klippehøjden

SmartWheel™ har to klippeskalaer: Spredt bevoksning/normal og frodig – for at sikre den bedste indstilling af klippehøjden under alle klippeforhold (fig. 12). Brug skalaen spredt bevoksning/normal i den varme sommersæson til de fleste af dine klippeopgaver. Skalaen frodig er til tykt, fugtigt og saftigt græs, der oftest vokser om foråret.

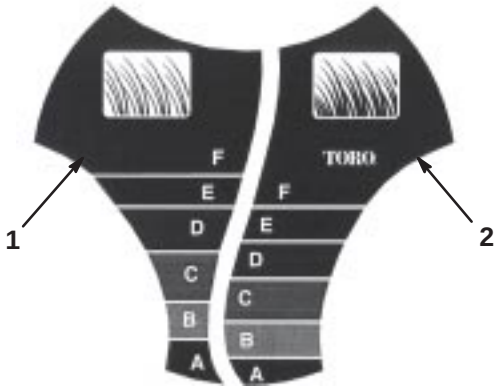

Figur 12

1. Klippeskala for spredt bevoksning/normalt græs
2. Klippeskala for frodigt græs

Toro anbefaler følgende:

- Klip græsset ved indstillingerne D, E eller F, eller sørg for, at græsset til stadighed er mellem 5,1 og 7,6 cm højt.
- Klip ikke under indstillingen D, medmindre græsset vokser sparsomt, eller det er sent på efteråret, hvor græsset begynder at vokse langsommere. Når du klipper langt græs, skal du bruge en højere indstilling af klippehøjden og gå langsommere; derefter kan du igen klippe græsset ved en normal indstilling. Hvis du klipper græs, når det er for langt, kan plæneklipperen blive tilstoppet og forårsage, at motoren sætter ud.

Bemærk: *SmartWheel* udregner den korrekte indstilling for at sikre, at du højst klipper en tredjedel af græsstrået.

Fare

Når du justerer klippehøjdehåndtagene, kan dine hænder komme i kontakt med en kniv i bevægelse, og dette kan medføre alvorlige skader.

- **Stop motoren, og vent på, at al bevægelse holder op, før klippehøjden justeres.**
- **Placer ikke dine fingre under huset, mens du justerer klippehøjden.**

1. Stop motoren, og vent på, at alle bevægelige dele standser.
2. Flyt plæneklipperen ind på græsset; stop plæneklipperens kørsel, når *SmartWheel*-konstruktionen på et af baghjulene står lodret (fig. 12).
3. Brug *SmartWheel*-konstruktionen til at sammenligne græsstråenes spidser med bogstaverne på hjulet. Det bogstav på *SmartWheel*, som passer til græsstråenes spidser, er den rette klippehøjde.
4. Skub klippehøjdehåndtaget mod hjulet, og flyt det til det tilsvarende bogstav på plæneklipperhuset (fig. 13).

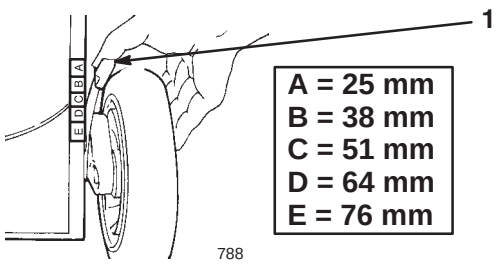

Figur 13

1. Klippehøjdehåndtag

Bemærk: Det er lettere at foretage justeringer, hvis plæneklipperen løftes op i huset, således at hjulene ikke rører ved jorden. **Placer ikke dine fingre under plæneklipperhuset, når du løfter plæneklipperen.**

5. Sørg for, at tappen på klippehøjdehåndtaget sidder i hullet i plæneklipperhuset.
6. Juster alle hjulene til den samme bogstavsindstilling.

Bemærk: Du kan justere forhjulene til 1,3 cm. Flyt klippehøjdehåndtaget forbi A, og før tappen ind i hullet i plæneklipperhuset.

Brug af græsposen

Du kan af og til få brug for at bruge græsposen til at fylde frodigt græs eller indsamle blade i.

Montering af græsposen

1. Stop motoren, og vent på, at alle bevægelige dele standser.
2. Sørg for, at udledningsdørens håndtag er skubbet helt fremad, og at tappen rører ved låsen (fig. 14).

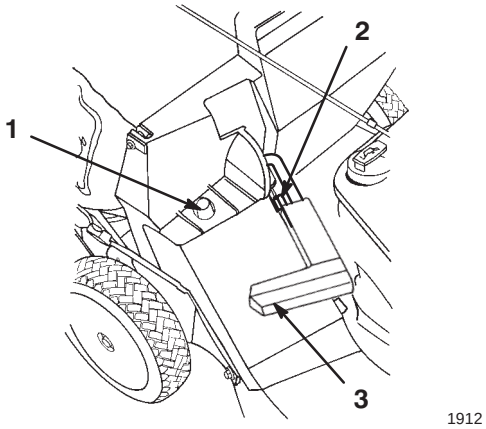

Figur 14

1. Poseramme på holdestangen
2. Låsetapslås
3. Håndtaget skal være skubbet helt fremad, og udledningsdøren skal være lukket

3. Skub hullet i poserammen hen over plæneklipperhusets holdestang (fig. 14).
4. Placer den bageste del af græsposerammen på det nederste håndtag.
5. Træk udledningsdørens håndtag fremad, og flyt det bagud, indtil tappen låses fast i poselåsen (fig. 15).

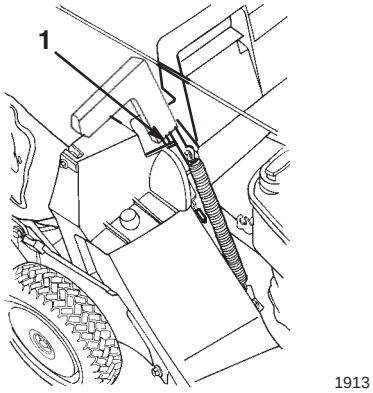

Figur 15

1. Tap fastlåst i poselås

Bemærk: Udledningsdøren i plæneklipperhuset er nu åben.

Klipning med græsposen

Advarsel

En slidt græspose kan medføre, at småsten og andet lignende snavs kastes i retning af operatøren eller omkringstående og kan medføre alvorlig personskade eller død for operatøren eller omkringstående.

Kontroller hyppigt græsposen. Monter en ny Toro-pose, hvis den er beskadiget.

Klip græsset, indtil posen er fuld.

Vigtigt Fyld ikke posen for meget.

Afmontering af græsposen

1. Stop motoren, og vent på, at alle bevægelige dele standser.
2. Hæv udledningsdørens håndtag, og flyt det fremad, indtil låsetappen har kontakt med låsen (fig. 14).
3. Grib fat i håndtaget foran og bagpå posen, og løft posen af plæneklipperen.
4. Tip gradvist posen fremad for at hælde det afklippede græs ud.
5. Posen monteres i henhold til trin 3 til 5 i afsnittet Montering af græsposen tidligere i dette afsnit.

Fare

Hvis udledningsdøren ikke lukker helt, kan plæneklipperen udslynge genstande, hvilket kan forårsage alvorlig personskade eller død.

Hvis du ikke kan lukke udledningsdøren, fordi udledningsområdet er tilstoppet af afskåret græs, skal du stoppe motoren, vente på, at alle bevægelige dele standser og forsigtigt flytte udledningsdørens håndtag frem og tilbage, indtil du kan lukke udledningsdøren helt. Hvis du stadig ikke kan lukke udledningsdøren, skal du flytte det fastklemte materiale med en pind, ikke med hånden.

Tip vedrørende betjening

- Gennemgå sikkerhedsinstruktionerne igen, og læs denne vejledning omhyggeligt, før du betjener plæneklipperen.
- Ryd området for pinde, sten, ståltråd, grene o.l., som kniven kan ramme og udslynge.
- Hold alle, især børn og kæledyr, væk fra arbejdsområdet.
- Undgå at ramme træer, mure, kantsten eller andre faste genstande. Klip aldrig med vilje hen over en genstand.
- Hvis plæneklipperen rammer en genstand eller begynder at ryste, skal du omgående standse motoren, koble kablet fra tændrøret og efterse plæneklipperen for skader.
- Hold **kniven skarptslebet** i hele klippesæsonen. Fil jævnligt hak i kniven ned.
- Udskift kniven, når det er nødvendigt, med en original Toro-kniv.
- Klip kun tørt græs eller blade. Vådt græs og blade har en tendens til at klumpe sig sammen i haven og kan forårsage, at plæneklipperen tilstoppes, eller at motoren sætter ud.

Advarsel

Vådt græs eller blade kan forårsage alvorlig personskade, hvis du glider og kommer i berøring med kniven.

Klip kun under tørre forhold.

- Rengør plæneklipperskjoldets underside efter hver klipning. Se afsnittet Rengøring af plæneklipperhusets underside på side 15.
- Hold motoren i god driftsmæssig stand.
- Indstil motorhastigheden til den hurtigste position for at opnå de bedste klipperesultater.

Advarsel

Betjening af en plæneklipper med motoren kørende ved en hastighed, der er større end den fabriksindstillede hastighed, kan forårsage, at plæneklipperen udslynger en del af kniven eller motoren, så den rammer det område, hvor operatøren eller omkringstående befinder sig, hvilket kan medføre alvorlig personskade eller død.

- **Lav ikke om på indstillingen af motorens hastighed.**
- **Kontakt en autoriseret serviceforhandler, hvis du har mistanke om, at motorens hastighed er hurtigere end normalt.**

- Rengør luftfilteret hyppigt. Ved genbrug hvirvles mere græsaffald og støv op, som tilstopper luftfilteret og mindsker motorens ydeevne.

Klipning af græs

- Græs vokser med forskellig hastighed på forskellige tider af året. I sommervarmen er det bedst at klippe græs ved klippehøjdeindstillingerne C, D eller E. Klip kun omkring en tredjedel af græsstrået ad gangen. Klip ikke under indstillingen 51 mm, medmindre græsset vokser sparsomt, eller det er sent på efteråret, hvor græsset begynder at vokse langsommere.
- Når du klipper græs, der er over 15 cm højt, skal du først klippe ved den højeste klippehøjde og gå langsommere, og dernæst skal du klippe igen ved en lavere indstilling, så plænen kommer til at se pænere ud. Hvis græsset er for langt, og bladene klumper sig sammen oven på græsplænen, kan plæneklipperen stoppe til og forårsage, at motoren sætter ud.
- Skift klipperetning. Dette hjælper med at sprede det afklippede græs over plænen, så den gødes jævnt.

Hvis den færdige plæne ikke ser tilfredsstillende ud, kan du forsøge en eller flere af følgende ting:

- Slib kniven.
- Gå langsommere, mens du klipper.
- Hæv klippehøjden på plæneklipperen.
- Klip græsset hyppigere.
- Overlap banerne i stedet for at klippe en fuld bane for hver omgang.
- Indstil klippehøjden for forhjulene til en position lavere end baghjulene. Vælg for eksempel positionen C for forhjulene og positionen D for baghjulene.

Klipning af blade

- Efter at du har slået græsplænen, skal du sikre dig, at halvdelen af plænen kan ses gennem dækket af de klippede blade. Du må muligvis køre hen over bladene mere end én gang.
- Ved et let lag blade skal alle hjulene indstilles til den samme klippehøjde.
- Hvis der er mere end 12,7 cm blade på plænen, skal den forreste klippehøjde indstilles til en eller to positioner højere end den bagerste klippehøjde. Dette gør det lettere at få bladene ind under plæneklipperskjoldet.
- Sænk klippehastigheden, hvis plæneklipperen ikke klipper bladene tilstrækkelig fint.
- Hvis du klipper hen over egeblade, kan du give græsset kalk om foråret for at mindske egebladenes surhed.

Vedligeholdelse

Bemærk: Maskinens venstre og højre side ses fra den normale betjeningsposition.

Skema over anbefalet vedligeholdelse

Vedligeholdelsesinter-valler og eftersyn	Vedligeholdelsesprocedure
Hver brug	• Kontrol af motoroliestanden. Se afsnittet Kontrol af motoroliestanden på side 15. • Kontroller standsningstiden for knivbremsen. Kniven skal standse inden for 3 sekunder efter, at bøjlen er sluppet. Hvis den ikke gør det, skal du kontakte en autoriseret serviceforhandler for at få den repareret. • Fjern græsaffald og snavs fra husets underside. Se afsnittet Rengøring af plæneklipperhusets underside på side 15. • Rengøring af udledningsskakten og proppen. Se afsnittet Rengøring af udledningsskakten og proppen på side 16.
5 timer	• Efterse knivens og motorens monteringsbeslag. Stram dem, hvis de er løse.
25 timer	• Udskift luftfilteret. Udskift det oftere under støvede eller snavsede driftsforhold. Se afsnittet Udskiftning af luftfilteret på side 16. • Efterse tændrøret, og udskift det om nødvendigt. Se afsnittet Serviceeftersyn af tændrøret på side 16. • Juster kablet til selvkørselsdrevet, og indfedt bagakselfittingerne. Se afsnittet Justering af kablet til selvkørsesdrev på side 17 og Smøring af hjulene på side 17.
50 timer	• Skift motorolie.[1,2] Se afsnittet Skift af motorolien på side 18. • Slib eller udskift kniven; vedligehold den hyppigere, hvis kanten hurtigt bliver sløv under ujævne eller sandede forhold. Se afsnittet Vedligeholdelse af kniven på side 18. • Efterse brændstofsystemet for lækager og/eller forringelser af en brændstof-slange. Udskift dele om nødvendigt. • Fjern græsaffald og snavs fra remskærmens underside. Se afsnittet Rengøring under remskærmen på side 20.
100 timer	• Rengør kølesystemet. Se afsnittet Rensning af kølesystemet på side 20.
Opbevaring	• Tøm brændstoftanken før reparation som anvist eller før opbevaring. Se afsnittet Tømning af brændstoftanken på side 20.

[1]Skift motorolien efter de første fem driftstimer.

[2]Skift motorolie efter hver 25 driftstimer under støvede forhold eller i høje temperaturer.

Vigtigt Se betjeningsvejledningen til motoren for at få oplysninger om yderligere vedligeholdelsesprocedurer.

Forsigtig

Hvis du lader kablet sidde på tændrøret, kan nogen komme til at starte motoren ved et uheld og forårsage alvorlig personskade på dig eller andre omkringstående.

Kobl kablet fra tændrøret, før du udfører nogen form for vedligeholdelse. Flyt tændrørskablet til side, så det ikke kommer i berøring med tændrøret ved et uheld.

Kontrol af motoroliestanden

Før du bruger plæneklipperen, skal du sørge for, at oliestanden står mellem Add- og Full-mærket som vist på oliepinden (fig. 7). Påfyld olie, hvis oliestanden er under Add-mærket. Se afsnittet Opfyldning af krumtaphuset med olie på side 8.

Rengøring af plæneklipper-husets underside

Hold plæneklipperhusets underside ren. Vær særlig opmærksom på at holde 'udsparkerne' fri for snavs (fig. 16).

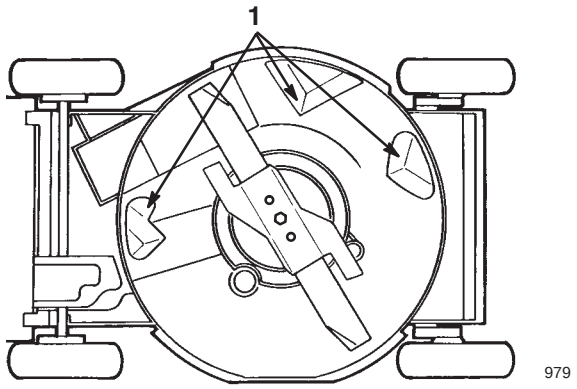

Figur 16

1. Udsparkerplader

Vaskemetode

1. Placer plæneklipperen på en flad brolagt overflade i nærheden af en haveslange.
2. Fjern græsposen.
3. Fastgør en lynkobling (sælges separat) til enden af vandslangen.
4. Fastgør koblingen til plæneklipperens vaskefitting (fig. 17).

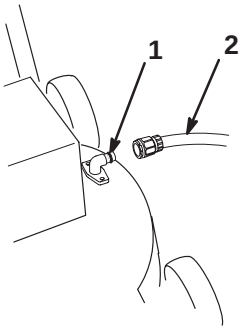

Figur 17

1. Vaskefitting
2. Slange

5. Skru højt op for vandet.
6. Start motoren.
7. Lad plæneklipperen køre i to minutter.
8. Stop motoren, og vent på, at alle bevægelige dele standser.
9. Sluk for vandet.
10. Fjern koblingen fra vaskefittingen.
11. Flyt plæneklipperen til et tørt område, og lad motoren køre i et minut, så plæneklipperen og dens dele tørres.
12. Stop motoren, og vent på, at alle bevægelige dele standser.

Hvis der har samlet sig meget græs på plæneklipperens underside, skal du vente 30 minutter og gentage trin 3 til 12 ovenfor.

Advarsel

En knækket eller manglende vaskefitting kan betyde, at du og andre personer udsættes for udslyngede genstande eller risikerer at komme i kontakt med kniven, hvilket kan forårsage personskade eller død.

- **Udskift en ødelagt eller manglende vaskefitting øjeblikkeligt, før du anvender plæneklipperen igen.**
- **Luk eventuelle huller i plæneklipperen med bolte og låsemøtrikker.**
- **Anbring aldrig hænder eller fødder under plæne-klipperen eller gennem åbninger i plæneklipperen.**

Skrabemetode

Advarsel

Når plæneklipperen tippes, kan der lække brændstof fra karburatoren eller brændstoftanken. Benzin er ekstremt brændbart, stærkt eksplosivt og kan, under visse forhold, forårsage personskader eller tingskader.

Spild af brændstof kan undgås ved at lade motoren køre tør eller fjerne benzinen vha. en håndpumpe. Tøm aldrig tanken vha. en hævert.

Hvis alt snavs ikke forsvinder fra plæneklipperens underside under vask, skal du tippe plæneklipperen og skrabe den ren.

1. Fjern græsposen.
2. Kobl tændrørskablet fra tændrøret (fig. 7).
3. Aftap benzinen fra brændstoftanken. Se trin 3 og 4 i afsnittet Tømning af brændstoftanken på side 20.

4. Hvis græsposen er monteret på plæneklipperen, skal du lukke plæneklipperhusets dør og fjerne græsposen.
5. Tip plæneklipperen over på dens **venstre** side (fig. 16).
6. Fjern snavset og græsaffaldet med en skraber af hårdt træ eller plastik. Undgå grater og skarpe kanter.

Vigtigt Bevæg kniven så lidt som muligt for at undgå fremtidige startproblemer.

7. Vip plæneklipperen til opretstående stilling.
8. Sæt tændrørskablet på tændrøret.

Rengøring af udlednings-skakten og proppen

Rengør udledningsskakten og dennes prop efter hver anvendelse for at sikre den bedste ydeevne. Når græsset er tykt og frodigt, kan der samle sig græsaffald på og rundt om proppen, hvilket kan gøre det vanskeligt at fjerne proppen.

Kontroller altid, at udledningsskakten lukkes, når du slipper håndtaget. Hvis snavs forhindrer, at udledningsdøren kan lukkes, skal indersiden af udledningsskakten og døren rengøres grundigt.

Udskiftning af luftfilteret

Udskift luftfilteret efter hver 25 driftstimer. Udskift det oftere, når du betjener plæneklipperen under støvede eller snavsede forhold.

Vigtigt Betjen ikke motoren uden luftfilterindsatsen; dette vil medføre ekstrem motorskade.

1. Stop motoren, og vent på, at alle bevægelige dele standser.
2. Kobl tændrørskablet fra tændrøret (fig. 7).
3. Løsn skruen, der holder luftfilterdækslet fast på motoren (fig. 18).

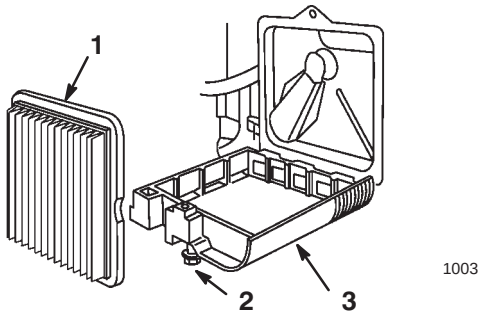

Figur 18

1. Luftfilter
2. Skrue
3. Dæksel

4. Vip luftfilterdækslet ned, og rengør det grundigt.
5. Fjern og bortskaf det gamle papirluftfilter (fig. 18).

Vigtigt Forsøg ikke at rengøre et papirluftfilter.

6. Isæt et nyt luftfilter.
7. Monter luftfilterdækslet.
8. Sæt tændrørskablet på tændrøret.

Serviceeftersyn af tændrøret

Kontroller tændrøret efter hver 25. driftstime. Brug et **Champion RJ19LM**-tændrør eller tilsvarende.

1. Stop motoren, og vent på, at alle bevægelige dele standser.
2. Kobl tændrørskablet fra tændrøret (fig. 7).
3. Rengør området rundt om tændrøret, og fjern det fra topstykket.

Vigtigt Udskift tændrøret, hvis det er revnet, beskadiget eller snavset. Rengør ikke elektroderne, da partikler, der kommer ind i cylinderen, kan forårsage motorskade.

4. Indstil gnistgabet på det nye tændrør til 0,76 mm (fig. 19).

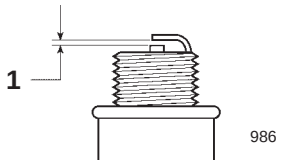

Figur 19

1. 0,76 mm

5. Monter tændrøret og pakningsforseglingen.
6. Tilspænd tændrøret til 20 Nm.
7. Sæt tændrørskablet på tændrøret.

Justering af kablet til selvkørselsdrev

Når du ændrer håndtagets højde, monterer et nyt kabel til selvkørselsdrev, eller traktionsdrivremmen skrider, skal du justere kablet til selvkørsesdrevet.

1. Stop motoren, og vent på, at alle bevægelige dele standser.
2. Træk det øverste håndtag så langt tilbage som muligt.
3. Løsn møtrikken til kabelunderstøtningen (fig. 20).

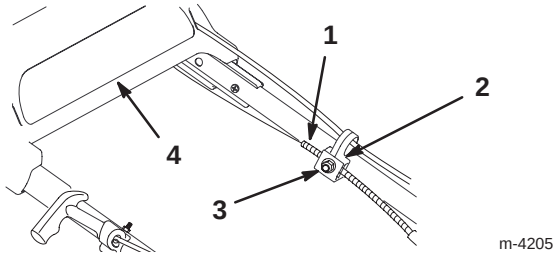

Figur 20

1. Kabelkappe
2. Kabelunderstøtning
3. Møtrik
4. Øverste håndtag

4. Fjern remskærmen (fig. 21).

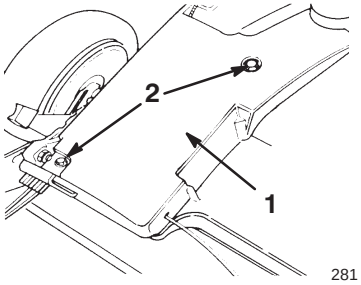

Figur 21

1. Remskærm
2. Bolte

5. Tryk drivkonsollen ned, indtil den berører plæneklipperen, og hold den dernæst på plads (fig. 22).

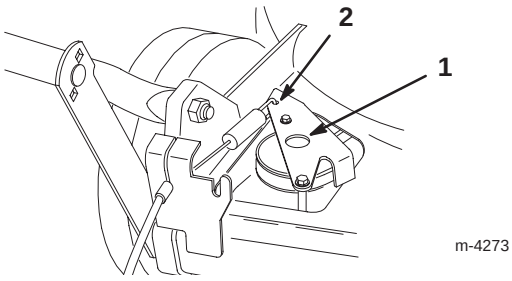

Figur 22

1. Drivkonsol
2. Tryk her

6. Træk kabelkappen ned (mod plæneklipperen), så kablet ikke sidder løst (fig. 20).
7. Mens du holder kabelkappen nede, skal du slippe drivkonsollen og stramme møtrikken på kabelunderstøtningen (fig. 20).
8. Monter remskærmen.

Smøring af hjulene

Smør for- og baghjulene efter hver 25 driftstimer eller ved sæsonens slutning.

1. Påfør 2 eller 3 dråber let olie på indersiden af forhjulene og på ydersiden af alle hjulboltene.
2. Drej hjulene rundt for at fordele olien i bøsningerne.
3. Tør eventuel overskydende olie af.
4. Flyt baghjulets klippehøjdehåndtag til positionen C.
5. Aftør fedtfittingerne med en ren klud (fig. 23).

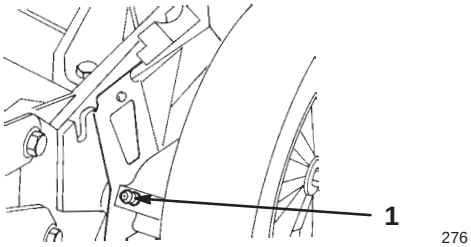

Figur 23

1. Fedtfitting

6. Monter en fedtpistol på hver fitting, og påfør forsigtigt to eller tre pump litiumbaseret universalfedt nr. 2.

Vigtigt Påføring af fedt med et for stort tryk kan beskadige forseglingerne.

Skift af motorolien

Skift olie efter de første fem driftstimer og derefter efter hver 50 driftstimer eller hver sæson. Kør motoren, lige inden du skifter olien, for at varme olien op. Varm olie flyder lettere og bærer flere kontaminanter.

Bemærk: Skift olie efter hver 25 driftstimer, når du arbejder med tung belastning eller ved høje temperaturer.

1. Fjern græsposen.
2. Kobl tændrørskablet fra tændrøret (fig. 7).
3. Hvis græsposen er monteret på plæneklipperen, skal du lukke plæneklipperhusets dør og fjerne græsposen.
4. Tap benzinen af brændstoftanken; se trin 3 og 4 i afsnittet Tømning af brændstoftanken på side 20.
5. Fjern oliepinden fra oliepåfyldningsrøret, og anbring en dræningsbakke ved siden af plæneklipperens **venstre** side.
6. Tip plæneklipperen over på dens **venstre** side, så olien kan løbe ned i dræningsbakken (fig. 24).

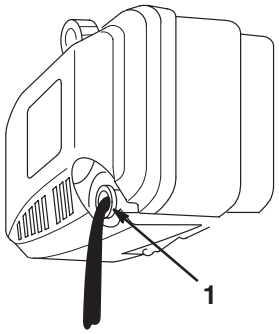

Figur 24

1. Oliepåfyldningsrør

7. Vip plæneklipperen til opretstående stilling.
8. Fyld krumtaphuset op med frisk olie til Full-mærket på oliepinden. Se afsnittet Opfyldning af krumtaphuset med olie på side 8.
9. Sæt oliepinden i igen.
10. Tør eventuel spildt olie op.
11. Sæt tændrørskablet på tændrøret.
12. Genbrug den brugte olie i overensstemmelse med gældende retningslinier.

Vedligeholdelse af kniven

En lige, skarp kniv giver den bedste klippeydeevne. Efterse og slib kniven regelmæssigt.

Advarsel

Kniven er skarp; kontakt med kniven kan medføre alvorlig personskade.

Bær handsker, eller pak knivens skarpe kanter ind i en klud.

1. Stop motoren, og vent på, at alle bevægelige dele standser.
2. Kobl tændrørskablet fra tændrøret (fig. 7).

Advarsel

Når plæneklipperen tippes, kan der lække brændstof fra karburatoren eller brændstoftanken. Benzin er ekstremt brændbart, stærkt eksplosivt og kan, under visse forhold, forårsage personskader eller tingskader.

Spild af brændstof kan undgås ved at lade motoren køre tør eller fjerne benzinen vha. en håndpumpe. Tøm aldrig tanken vha. en hævert.

3. Tap benzinen af brændstoftanken; se trin 3 og 4 i afsnittet Tømning af brændstoftanken på side 20.
4. Tip plæneklipperen over på dens **venstre** side (luftfilteret skal vende opad) (fig. 25).

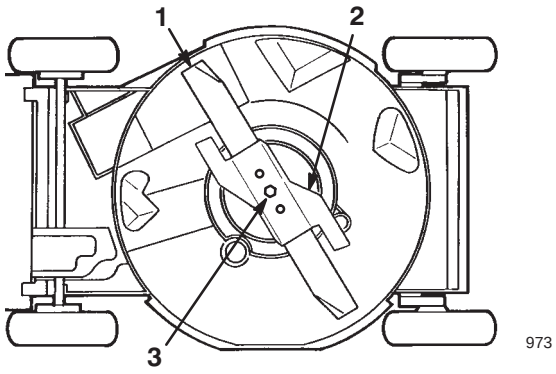

Figur 25

1. Kniv
2. Speeder
3. Knivbolt

Vigtigt Bevæg kniven så lidt som muligt for at undgå fremtidige startproblemer.

Eftersyn af kniven

Undersøg omhyggeligt kniven for skarphed og slid, især dér, hvor de flade dele mødes med de buede (fig. 26A). Da sand og slibematerialer kan slide det metal, der forbinder den flade og den buede del af kniven, væk, skal klingen kontrolleres, før plæneklipperen anvendes. Hvis du bemærker en revne eller slid (fig. 26B og 26C), skal du udskifte kniven. Se afsnittet Afmontering af kniven på side 19.

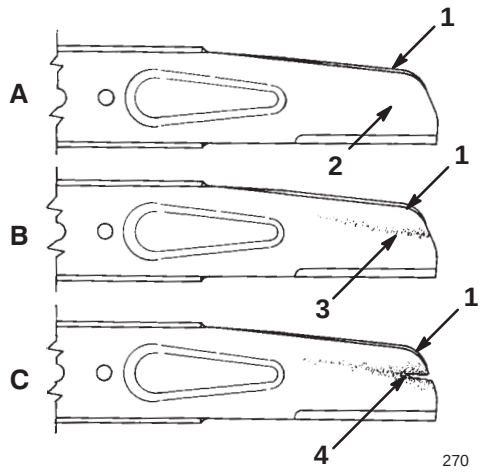

Figur 26

1. Sejl
2. Den flade del af kniven
3. Slid
4. Revnedannelse

Bemærk: Monter en ny kniv før klippesæsonens start for at opnå den bedst mulige ydeevne. Fil alle små hak ned i årets løb for at holde skæret skarpt.

Fare

En slidt eller beskadiget kniv kan gå itu, og et stykke af kniven kan blive kastet ind i det område, hvor operatøren eller omkringstående befinder sig, og medføre alvorlig personskade eller død.

- **Efterse jævnligt kniven for slid eller skader.**
- **Udskift en slidt eller beskadiget kniv.**

Afmontering af kniven

1. Tag fat i enden af kniven med en klud eller en tykt foret handske.
2. Fjern knivbolten, stiveren og kniven (fig. 27).

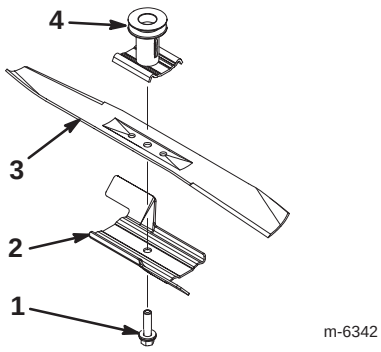

Figur 27

1. Knivbolt
2. Stiver
3. Kniv
4. Knivdrev

Slibning af kniven

Fil den øverste side af kniven for at vedligeholde dens oprindelige skærevinkel (fig. 28A) og inderste skærs radius (fig. 28B). Kniven forbliver afbalanceret, hvis du fjerner den samme mængde materiale fra begge skær.

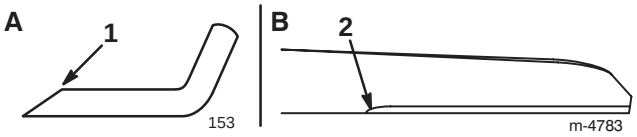

Figur 28

1. Slib kun i denne vinkel
2. Bibehold den oprindelige radius her

Afbalancering af kniven

1. Kontroller knivens afbalancering ved at anbringe knivens midterste hul over et søm eller skaftet på en skruetrækker, der er fastspændt vandret i en skruestik (fig. 29).

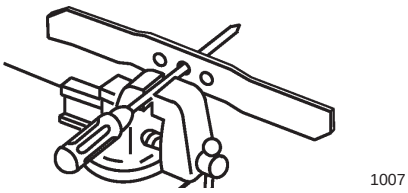

Figur 29

Bemærk: Du kan også kontrollere afbalanceringen ved hjælp af en kommercielt fremstillet knivafbalanceringsenhed.

2. Hvis den ene ende af kniven roterer nedad, skal du file denne ende (ikke skæret eller enden nær skæret). Kniven er korrekt afbalanceret, når ingen af enderne falder ned.

Montering af kniven

1. Monter en skarp, afbalanceret Toro-kniv, stiver, og knivbolten (fig. 27).

   Bemærk: Knivens sejl skal vende opad (mod plæneklipperhusets top).

2. Tilspænd knivbolten til 82 Nm.

Advarsel

Hvis plæneklipperen betjenes uden knivens stiver på plads, kan kniven blive bøjet, buet eller knække, hvilket kan medføre alvorlig personskade eller død for operatøren eller omkringstående personer.

Betjen ikke plæneklipperen uden stiveren.

3. Vend plæneklipperen, så den igen er i stående position.
4. Sæt tændrørskablet på tændrøret.

Rengøring under remskærmen

Hold området under remskærmen fri for snavs.

1. Stop motoren, og vent på, at alle bevægelige dele standser.
2. Fjern de bolte, der fastholder remskærmen til plæneklipperhuset (fig. 30).

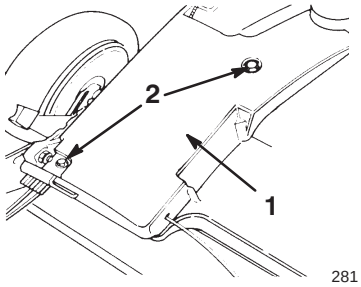

Figur 30

1. Remskærm
2. Bolte

3. Løft skærmen af, og børst alt snavset væk fra remområdet.
4. Monter remskærmen.

Rensning af kølesystemet

Efter hver 100 driftstimer eller hver sæson skal du fjerne snavs og avner fra cylinderen, køleribberne og rundt om karburatoren og ledforbindelserne. Fjern snavs fra luftindtagets sprækker på rekylhuset. Dette vil sikre korrekt afkøling og den bedste motorydeevne.

Tømning af brændstoftanken

1. Stop motoren, og vent, til den er kølet af.

Vigtigt Aftap kun benzin fra en kold motor.

2. Kobl tændrørskablet fra tændrøret (fig. 7).
3. Fjern dækslet fra brændstoftanken (fig. 7).
4. Brug en håndpumpe til at lede brændstoffet over i en ren, godkendt benzindunk.
5. Sæt tændrørskablet på tændrøret.
6. Kør motoren, indtil den standser.
7. Start motoren igen for at sikre, at al benzinen er ude af karburatoren.

Opbevaring

Udfør de anbefalede vedligeholdelsesprocedurer for at gøre plæneklipperen klar til opbevaring, når sæsonen er slut. Se afsnittet Vedligeholdelse på side 14.

Opbevar plæneklipperen på et køligt, rent, tørt sted. Tildæk plæneklipperen, så den holdes ren og beskyttet.

Klargøring af brændstofsystemet

Advarsel

Benzin kan fordampe, hvis du opbevarer det i længere tid, og det kan eksplodere, hvis det kommer i kontakt med åben ild.

- **Opbevar ikke benzin i længere tid.**
- **Opbevar ikke plæneklipperen med benzin i brændstoftanken eller karburatoren på et indelukket sted med åben ild. (For eksempel en ovn eller en vandvarmers vågeblus.)**
- **Lad motoren køle af, før du opbevarer maskinen på et lukket sted.**

Tøm brændstoftanken, når du klipper sidste gang, før du opbevarer plæneklipperen.

1. Kør plæneklipperen, indtil motoren standser på grund af brændstofmangel.
2. Spæd motoren, og start den igen.
3. Lad motoren køre, indtil den standser. Når du ikke længere kan starte motoren, er den tilstrækkeligt tør.

Klargøring af motoren

1. Skift olien i krumtaphuset, mens motoren stadig er varm. Se afsnittet Skift af motorolien på side 18.
2. Fjern tændrøret (fig. 7).
3. Brug en smørekande, og påfyld ca. en spiseskefuld olie gennem tændrørshullet.
4. Drej motoren langsomt rundt flere gange ved hjælp af startsnoren for at fordele olien.
5. Monter tændrøret, men **sæt ikke** tændrørskablet på tændrøret.

Generelle oplysninger

1. Rengør plæneklipperhuset. Se afsnittet Rengøring af plæneklipperhusets underside på side 15.
2. Fjern al snavs og avner fra cylinderen, køleribberne og blæserhuset.
3. Fjern græsaffald og snavs fra motorens ydre dele, beklædningen og toppen af plæneklipperhuset.
4. Efterse knivens tilstand. Se afsnittet Udskiftning af kniven på side 18.
5. Servicer luftfilteret; se afsnittet Servicering af luftfilteret på side 16.
6. Smør selvkørselsdrevet; se afsnittet Smøring af hjulene på side 17.
7. Tilspænd alle møtrikker, bolte og skruer.
8. Alle rustne eller skårede malingsoverflader pletmales med maling, som fås hos en autoriseret serviceforhandler.

Fremtagning efter opbevaring

Advarsel

Hvis du sammen- eller udfolder håndtaget forkert, kan et eller flere af kablerne blive klemt, strakt eller beskadiget. Ethvert klemt, strakt eller beskadiget kabel kan forårsage driftsfejl, som medfører en usikker driftstilstand.

- **Sørg for, at kablerne ikke bliver klemt, strakt eller beskadiget.**
- **Håndter kablerne med omhu, når du folder håndtaget sammen eller ud.**
- **Brug ikke plæneklipperen, hvis et eller flere af kablerne er klemt, strakt eller beskadiget. Kontakt en autoriseret forhandler.**

1. Fold forsigtigt det øverste håndtag ud, indtil det hviler pænt ved det nederste håndtag, og stram dernæst knapperne.
2. Efterse og tilspænd alle beslag.
3. Fjern tændrøret (fig. 7), og drej motoren hurtigt ved hjælp af startmotoren for at blæse den overskydende olie væk fra cylinderen.
4. Rengør tændrøret, eller udskift det, hvis det er revnet, brækket eller hvis elektroderne er slidte.
5. Monter tændrøret, og spænd det til 20 Nm.
6. Udfør de anbefalede vedligeholdelsesprocedurer. Se afsnittet Vedligeholdelse på side 14.
7. Fyld frisk benzin på brændstoftanken.
8. Kontroller motoroliestanden. Se afsnittet Kontrol af motoroliestanden på side 15.
9. Sæt tændrørskablet på tændrøret.

Tilbehør

Du kan købe følgende tilbehør fra en autoriseret Toro-forhandler:

- Stråfjernersæt
- Sideudledningssæt
- Gnistfanger

Fejlfinding

Toro har udviklet og bygget din plæneklipper med henblik på problemfri drift. Efterse følgende komponenter og dele omhyggeligt, og se afsnittet Vedligeholdelse på side 14 for at få flere oplysninger. Kontakt en autoriseret serviceforhandler, hvis et problem varer ved.

Problem	Mulige årsager	Afhjælpning
Motoren starter ikke	1. Brændstoftanken er tom, eller brændstofsystemet indeholder gammelt brændstof.	1. Aftap og/eller fyld brændstoftanken med frisk benzin. Kontakt en autoriseret serviceforhandler, hvis problemet varer ved.
	2. Spædepumpen er ikke trykket ind.	2. Tryk spædepumpen ind tre gange.
	3. Tændrørskablet er ikke sat på tændrøret.	3. Sæt tændrørskablet på tændrøret.
	4. Tændrøret er ødelagt eller snavset, eller gnistgabet er forkert.	4. Efterse tændrøret, og juster gnistgabet om nødvendigt. Udskift tændrøret, hvis det er ødelagt, snavset eller revnet.
Motoren er svær at starte eller mister kraft	1. Brændstoftanken indeholder gammelt brændstof.	1. Aftap og fyld brændstoftanken med frisk benzin.
	2. Udluftningshullet i brændstoftankdækslet er tilstoppet.	2. Rengør udluftningshullet i brændstofdækslet, eller udskift brændstofdækslet.
	3. Luftfilterindsatsen er snavset og begrænser luftstrømmen.	3. Rengør luftfilterets forfilter, og/eller udskift papirluftfilteret.
	4. Undersiden af plæneklipperskjoldet indeholder afklippet græs og snavs.	4. Rengør undersiden af plæneklipperskjoldet.
	5. Tændrøret er ødelagt eller snavset, eller gnistgabet er forkert.	5. Efterse tændrøret, og juster gnistgabet om nødvendigt. Udskift tændrøret, hvis det er ødelagt, snavset eller revnet.
	6. Motoroliestanden er lav, eller olien er snavset.	6. Kontroller motorolien. Udskift olien, hvis den er snavset, eller fyld olie på, hvis der mangler olie.
Motoren kører ujævnt	1. Tændrørskablet er ikke sat på tændrøret.	1. Sæt tændrørskablet på tændrøret.
	2. Tændrøret er ødelagt eller snavset, eller gnistgabet er forkert.	2. Efterse tændrøret, og juster gnistgabet om nødvendigt. Udskift tændrøret, hvis det er ødelagt, snavset eller revnet.
	3. Luftfilterindsatsen er snavset og begrænser luftstrømmen.	3. Rengør luftfilterets forfilter, og/eller udskift papirluftfilteret.

Problem	Mulige årsager	Afhjælpning
Plæneklipperen eller motoren ryster for meget	1. Kniven er bøjet eller ude af balance. 2. Knivbolten sidder løst. 3. Undersiden af plæneklipper-skjoldet indeholder afklippet græs og snavs. 4. Motorens monteringsbolte er løse.	1. Afbalancer kniven. Udskift kniven, hvis den er bøjet. 2. Stram knivbolten. 3. Rengør undersiden af plæneklipperskjoldet. 4. Tilspænd motorens monteringsbolte.
Ujævnt klippemønster	1. De fire hjul er ikke indstillet til samme højde. 2. Kniven er sløv. 3. Du klipper i det samme mønster gentagne gange. 4. Undersiden af plæneklipper-skjoldet indeholder afklippet græs og snavs.	1. Indstil alle fire hjul til samme højde. 2. Slib og afbalancer kniven. 3. Skift klippemønster. 4. Rengør undersiden af plæneklipperskjoldet.
Udledningsslisken tilstoppet	1. Klippehøjden er for lav. 2. Du klipper for hurtigt. 3. Græsset er vådt. 4. Undersiden af plæneklipper-skjoldet indeholder afklippet græs og snavs.	1. Hæv klippehøjden. 2. Sænk farten. 3. Lad græsset tørre, før du klipper. 4. Rengør undersiden af plæneklipperskjoldet.
Plæneklipperen kører ikke af sig selv	1. Kablet til selvkørselsdrevet er ikke korrekt justeret eller er beskadiget. 2. Der er snavs under remskærmen.	1. Juster kablet til selvkørsels-drevet. Udskift kablet om nødvendigt. 2. Fjern snavset fra remskærmens underside.