Form No. 3328-698

TORO®

53 cm Super Recycler®

Manuell motordriven gräsklippare

Modellnr 20781 – Serienr 230000001 och upp

Bruksanvisning

CE

Översättning av originalet (S)

Detta tändningssystem överensstämmer med bestämmelserna i kanadensiska ICES-002.

Innehåll

	Sida
Introduktion	2
Säkerhetsföreskrifter	3
Allmänna säkerhetsföreskrifter för gräsklippare	3
Ljudtrycksnivå	5
Ljudstyrka	5
Vibrationsnivå	5
Säkerhets- och instruktionsdekaler	6
Montering	6
Montering av handtaget	6
Installation av startsnöret	7
Montering av plugg till utkastartunneln	7
Före start	8
Fylla på olja i vevhuset	8
Fylla bensin i bränsletanken	8
Läsa igenom underhållsplanen	9
Körning	9
Reglage	9
Starta motorn	10
Stanna motorn	10
Körning med drivning	10
Justering av klipphöjden	11
Använda gräsuppsamlaren	12
Arbetstips	13
Underhåll	14
Rekommenderat underhåll	14
Kontroll av motorns oljenivå	15
Rengöra undersidan av gräsklipparkåpan	15
Rengöring av utkastartunnel och plugg	16
Byte av luftfilter	16
Service av tändstiftet	17
Justering av drivningskabeln	17
Smörjning av hjulen	18
Byte av motorolja	18
Underhåll av kniven	19
Rengöring under remkåpan	21
Rengöring av kylsystemet	21
Tömma bränsletanken	21
Förvaring	21
Preparering av bränslesystemet	21
Motorpreparering	21
Allmän information	22
Ta gräsklipparen ur förvaring	22
Tillbehör	22
Felsökning	23

Introduktion

Läs bruksanvisningen noga så att du lär dig att använda och underhålla produkten på rätt sätt. Informationen i bruksanvisningen kan hjälpa dig och andra att undvika personskador och skador på produkten. Även om Toro konstruerar och bygger säkra produkter så är det du som ansvarar för att produkten används på ett bra och säkert sätt.

Kontakta en auktoriserad återförsäljare eller Toros kundservice och ha produktens modell- och serienummer till hands om du har behov av service, Toro originaldelar eller ytterligare information. Figur 1 visar var du finner produktens modell- och serienummer.

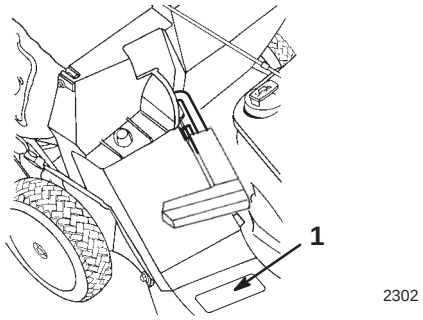

Figur 1

1. Plats för modell- och serienummer

Anteckna produktens modell- och serienummer här nedanför så är de lätta att hitta.

Modellnr: _____

Serienr: _____

I bruksanvisningen används särskilda säkerhetsmeddelanden för att ange eventuella risker och hjälpa dig och andra att undvika personskador och i värsta fall dödsfall. ***Fara***, ***Varning*** och ***Försiktighet*** är nyckelord som används för att ange risknivå. Var ytterst försiktig oavsett risknivå.

Fara anger stor fara som **leder till** allvarlig personskada eller dödsfall om föreskrifterna inte följs.

Varning anger fara som **kan leda till** allvarlig personskada eller dödsfall om föreskrifterna inte följs.

Försiktighet anger fara som kan leda till mindre eller medelsvår personskada om föreskrifterna inte följs.

Två andra ord används också i den här manualen för att markera information. **Viktigt** ger läsaren speciell mekanisk information och **Observera:** betonar allmän information som bör ges särskild uppmärksamhet.

© 2003 – The Toro Company

8111 Lyndale Avenue South
Bloomington, MN 55420-1196

Med ensamrätt

Tryckt i USA

Säkerhetsföreskrifter

Denna gräsklippare är konstruerad och testad och är säker och effektiv; förutsatt att **den används strikt efter säkerhetsföreskrifterna nedan. Underlåtenhet att följa nedanstående anvisningar kan resultera i personskador.**

⚠ Varning ⚠

Motoravgaser innehåller kolmonoxid, ett luktfritt, dödligt gift som är livshotande.

Kör inte motorn inomhus eller i ett slutet utrymme.

Det är viktigt att du och andra användare av gräsklipparen läser och förstår innehållet i bruksanvisningen innan gräsklipparen används. Då uppnås högsta säkerhet, bästa prestanda och ni lär känna maskinen.

⚠ Detta är varningssymbolen. Den används för att göra dig uppmärksam på eventuella risker för personskador. Följ samtliga säkerhetsmeddelanden som följer denna symbol för att undvika eventuella skador eller dödsfall.

Felaktigt bruk eller underhåll av gräsklipparen kan leda till personskada. Följ dessa säkerhetsföreskrifter för att minska risken för skada.

Allmänna säkerhetsföreskrifter för gräsklippare

Nedanstående föreskrifter har anpassats från ANSI/OPEI-standarden B71.1–1998 och ISO-standarden 5395:1990(E). Information eller terminologi som är specifik för Toros gräsklippare ges inom parentes.

Gräsklipparen kan slita av händer och fötter och kasta omkring föremål. Underlåtenhet att följa nedanstående anvisningar kan resultera i allvarlig personskada eller dödsfall.

Utbildning

- Läs bruksanvisningen noga. Bekanta dig ordentligt med reglagen och hur gräsklipparen ska användas innan du startar den.
- Låt aldrig barn köra gräsklipparen. Lokala föreskrifter kan begränsa förarens ålder.
- Låt aldrig vuxna personer som inte har bekantat sig med instruktionerna använda gräsklipparen.
- Klipp aldrig om människor (särskilt barn) eller sällskapsdjur befinner sig i närheten. Stäng av gräsklipparen om någon kommer i närheten av klippområdet.
- Tragiska olyckor kan inträffa om föraren inte är uppmärksam på barn i närheten. Barn intresserar sig ofta för gräsklipparen och klippningen. Förutsätt aldrig att barn förblir på den plats där du såg dem senast.
- Håll barn på säkert avstånd från klippområdet och under en ansvarsfull vuxens uppsyn.
- Var uppmärksam och stäng av gräsklipparen om barn kommer i närheten av klippområdet.
- Var extra försiktig i närheten av hörn med skymd sikt, buskage, träd eller andra föremål som kan försämra sikten.
- Kom ihåg att föraren är ansvarig för olyckor och risker som andra människor och deras ägodelar utsätts för.
- Se tillverkarens instruktioner för korrekt maskindrift och montering av tillbehör. Använd enbart tillbehör som godkänts av tillverkaren.

Förberedelser

- Inspektera området där gräsklipparen ska köras ordentligt och avlägsna alla stenar, pinnar, ståltrådar, benbitar och andra främmande föremål.
- Använd alltid ordentliga skor och långbyxor vid klippning.
- Kör inte gräsklipparen barfota eller i sandaler.
- Bär alltid säkerhetsglasögon med sidoskydd när du kör gräsklipparen.
- Varning: Bensin är mycket brandfarligt. Vidta följande säkerhetsåtgärder:
  - Förvara bränsle i dunkar avsedda för ändamålet.
  - Fyll bara på bränsle utomhus och rök inte vid påfyllning.
  - Fyll på bränsle innan motorn startas. Skruva aldrig bort tanklocket och fyll inte på bränsle när motorn är igång eller om den är varm.
  - Försök inte att starta motorn om du har spillt ut bränsle. Flytta gräsklipparen från spillet för att undvika att orsaka gnistor tills bensinångorna har skingrats.
  - Sätt tillbaka locken på tank och dunkar ordentligt.
  - Om du behöver tappa av bränsle från bränsletanken skall detta göras utomhus.
- Byt ut trasiga ljuddämpare.
- Kontrollera att knivar, knivbultar och klippaggregat inte är slitna eller skadade före körning. Byt ut slitna eller skadade knivar och bultar i satser så att balanseringen bibehålls.
- Var försiktigt vid kontroll av gräsklippare med flera knivar, då en roterande kniv kan få andra knivar att rotera.

Körning

- Kör inte motorn i ett slutet utrymme där farlig koloxid kan ansamlas.
- Klipp endast i dagsljus eller i bra belysning.
- Var alltid säker på att du har fotfäste i sluttningar.
- Gå; spring aldrig.
- Håll handtaget i ett fast grepp.
- Hjulförsedda rotorgräsklippare skall alltid köras tvärgående över sluttningar, aldrig upp och ner.
- Var mycket försiktig när du svänger i sluttningar.
- Kör inte i för branta sluttningar.
- Var mycket försiktig när du backar eller drar gräsklipparen emot dig.
- Titta alltid bakom dig och nedåt efter små barn innan och under tiden du kör bakåt.
- Stäng av kniven (knivarna) om du behöver tippa gräsklipparen när du går över andra underlag än gräs, och när gräsklipparen skall fraktas till och från klippområdet.
- Kör aldrig gräsklipparen om skydd och plåtar är skadade eller saknas, eller utan att skyddsanordningarna (som t.ex. utkastare och gräsuppsamlare) sitter på plats.
- Ändra inte motorns hastighetsinställning.
- Koppla ur alla kniv- och drivningskopplingar innan motorn startas.
- Starta motorn försiktigt enligt anvisningarna, och med fötterna på behörigt avstånd från kniven (knivarna).
- Tippa inte gräsklipparen när du startar motorn, såvida du inte måste göra detta för att starta den. I så fall, skall du inte tippa den mer än absolut nödvändigt och endast lyfta den del som är längst bort från föraren.
- Starta inte motorn om du står framför utkastaren.
- Håll inte händer eller fötter nära eller under roterande delar. Håll alltid avstånd från utkastaröppningen.
- Plocka aldrig upp eller bär en gräsklippare medan motorn kör.
- Stäng av motorn och koppla ur tändstiftskabeln:
  - innan utkastaren rensas,
  - före kontroll, rengöring och arbete på klipparen,
  - när något föremål blivit påkört. Kontrollera om klipparen skadats och reparera den innan den startas och körs igen; och
  - om gräsklipparen börjar vibrera onormalt, (kontrollera omedelbart).
- Stäng av motorn:
  - varje gång du lämnar gräsklipparen och
  - före bränslepåfyllning.
- Lätta på gasen när motorn ska stannas och, om denna är försedd med bränslekran, stäng av bränslet efter klippningen.
- Stäng av kniven (knivarna) vid korsning av grusgångar, stigar och vägar.
- Stäng av motorn och vänta tills kniven stannat helt innan du tar bort gräsuppsamlaren.
- Kör inte gräsklipparen om du är påverkad av alkohol, läkemedel eller andra droger.
- Stanna motorn och leta rätt på orsaken om gräsklipparen börjar vibrera onormalt. Vibrationer är vanligtvis ett tecken på att något är fel.

Sluttningar är en viktig faktor vid slirnings- och fallolyckor som kan leda till allvarlig personskada. Om du känner dig osäker vid körning på lutande underlag ska du inte klippa gräset där.

- Se upp för hål, fåror eller gupp. Det kan finnas dolda hinder i högt gräs.
- Klipp inte gräset nära stup, diken eller flodbäddar. Du riskerar att tappa fotfästet eller balansen.
- Klipp aldrig vått gräs. Minskat fotfäste kan få dig att halka.

Underhåll och förvaring

- Se till att alla muttrar, bultar (i synnerhet knivbultar) och skruvar är hårt åtdragna så att gräsklipparen är i säkert bruksskick.
- Förvara aldrig gräsklipparen med bensin i tanken i en byggnad där bensinångor kan antändas av en öppen låga eller gnista.
- Låt motorn kallna innan gräsklipparen ställs undan i ett slutet utrymme.
- Minska brandrisken genom att hålla motorn, ljuddämparen, batteriutrymmet och utrymmet där bränslet förvaras rent från gräs, löv och fett.
- Kontrollera gräsuppsamlaren regelbundet och se efter om den är sliten eller trasig.
- Byt ut slitna och skadade delar.
- Var extra försiktigt vid hantering av bensin eftersom bensinångor är explosiva.
- Mixtra aldrig med säkerhetsanordningarna. Kontrollera dem regelbundet för att försäkra korrekt drift.
- Håll gräsklipparen fri från gräs, löv eller annan skräpuppsamling. Torka upp allt olje- eller bränslespill.
- Stanna och kontrollera gräsklipparen om du kör på ett föremål. Reparera gräsklipparen vid behov, innan du startar motorn igen.
- Försök aldrig att justera hjulhöjden när motorn är i gång.
- Delarna på gräsuppsamlaren utsätts lätt för slitage, skada och försämring, vilket kan frilägga rörliga delar eller orsaka att föremål kastas omkring. Kontrollera delarna ofta och byt ut dem med av tillverkaren rekommenderade delar när så är nödvändigt.
- Gräsklipparknivar är vassa och kan skära dig. Svep något omkring kniven (knivarna) eller bär handskar, och var extra försiktig vid underhåll.
- Ändra inte motorns hastighetsinställning.
- Om du behöver tappa av bränsle från bränsletanken skall detta göras utomhus.
- Köp endast Toro originalreservdelar och tillbehör, för att säkerställa bästa prestanda och högsta säkerhet.
- Underhåll eller byt efter behov ut dekaler med säkerhetsanvisningar och instruktioner.

Ljudtrycksnivå

Gräsklipparen ger en kontinuerlig A-viktad ljudtrycksnivå vid förarens öra på 84 dBA, grundat på mätningar på identiska maskiner enligt EU:s maskin-säkerhetsdirektiv 98/37/EG.

Ljudstyrka

Denna gräsklippare ger en garanterad ljudstyrka på 97 Lwa, grundat på mätningar på identiska maskiner enligt EG-direktivet 2000/14/EEG och ändringar.

Vibrationsnivå

Gräsklipparen ger en vibration på högst 6,6 m/s^2, baserat på mätningar av identiska maskiner enligt maskinsäkerhets-direktivet 98/37/EG.

Säkerhets- och instruktionsdekaler

Säkerhetsdekaler och säkerhetsinstruktioner är fullt synliga för föraren och finns nära alla potentiella farozoner. Dekaler som skadats eller försvunnit ska bytas ut.

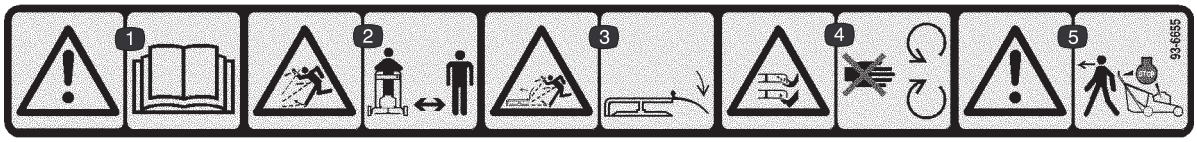

93-6655

1. Varning – läs *bruksanvisningen*.
2. Risk för utslungade föremål – håll åskådare på behörigt avstånd från maskinen.
3. Risk för utslungade föremål från klipparen – håll gräsriktaren på plats.
4. Avkapnings-/avslitningsrisk av händer och fötter, gräsklipparkniv – håll dig borta från rörliga delar.
5. Varning – stäng av motorn innan du lämnar maskinen.

Montering

Observera: Vänster och höger sida på maskinen är lika med användarens vänstra respektive högra sida vid normal körning.

Montering av handtaget

Varning

Om handtaget fälls upp och ner på felaktigt sätt kan en eller flera kablar komma att klämmas, sträckas eller skadas. Klämda, sträckta eller skadade kablar kan orsaka ett funktionsfel som kan resultera i ett farligt driftstillstånd.

- **Kablarna får inte klämmas, sträckas eller skadas.**
- **Hantera kablarna varsamt när du fäller upp eller ner handtaget.**
- **Använd inte gräsklipparen om en eller fler av kablarna har klämts, sträckts eller skadats. Kontakta en auktoriserad serviceverkstad.**

1. Lägg det övre handtaget på marken bakom gräsklipparen med etiketten uppåt och kontrollkablarna dragna mellan handtagets monteringsfästen.

2. Ta loss de fyra handtagsbultarna (2 av dessa har platt huvud och 2 har välvt huvud för att passa handtaget) och reglagen från det nedre handtaget (figur 2).

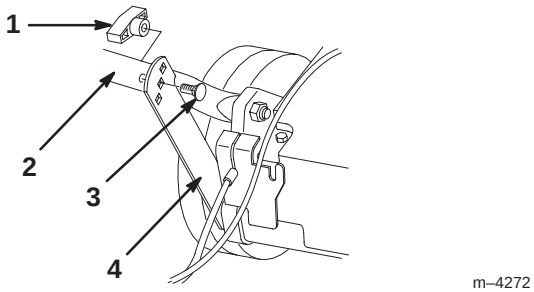

Figur 2

1. Vred (2)
2. Nedre handtag
3. Platt handtagsbult (2)
4. Stödfäste

3. Gunga tillbaka det nedre handtaget och stödfästena uppåt, medan du samtidigt passar in fästena med hålen på det nedre handtaget (figur 2).

4. Fäst det nedre handtaget vid fästena med de två platta handtagsbultarna och de två vreden, genom att använda höjdinställningshålen på fästena som bäst passar din längd (figur 2).

Observera: Du kan justera handtagshöjden genom att montera varje handtagsbult och vred i något av de andra hålen i respektive stödfäste.

5. Skjut den övre handtagssektionens ändar över det nedre handtaget så att sektionerna ligger intill varandra (figur 3).

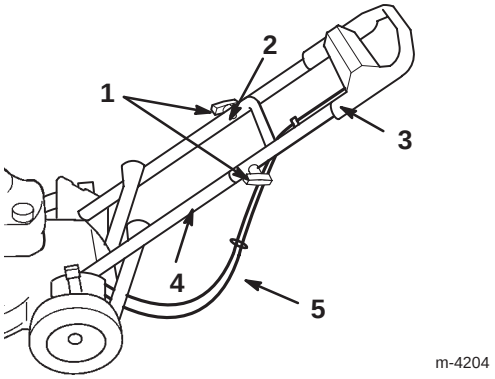

Figur 3

1. Vred
2. Välvd handtagsbult (2)
3. Övre handtag
4. Nedre handtag
5. Kablar

6. Se till att kablarna dras under och bakom det nedre handtaget enligt anvisningarna i figur 3.
7. Säkra det övre handtaget vid det nedre handtaget med två böjda handtagsbultar och två vred (figur 3).

Installation av startsnöret

Drag startsnöret genom föringen på handtaget (figur 4).

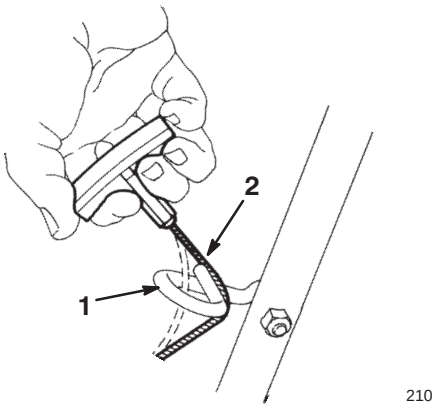

Figur 4

1. Föring
2. Startsnöre

Montering av plugg till utkastartunneln

1. Stäng av motorn och vänta tills alla rörliga delar har stannat.
2. Öppna utkastarluckan genom att föra den bakåt (figur 5).

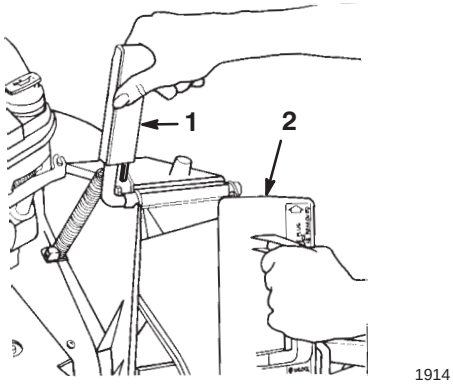

Figur 5

1. Utkastarluckans handtag
2. Utkastartunnelns plugg

3. Håll i utkastarluckans handtag för att undvika att den fjäderbelastade luckan stängs medan du sätter i pluggen.
4. Vrid pluggen medsols en aning när du för in den (figur 5).

   Observera: Se till att pilen på pluggens dekal pekar uppåt.
5. Skjut in pluggen helt tills fjäderklämman nederst på pluggen klickar på plats (figur 6).

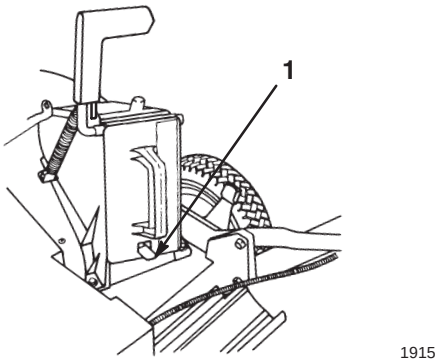

Figur 6

1. Fjäderklämma

6. Släpp utkastarluckans handtag för att låsa pluggens ovandel.

Före start

Fylla på olja i vevhuset

Vevhuset rymmer 0,59 liter olja. Använd endast högklassiga renande oljor av typen SAE 30 som uppfyller American Petroleum Institute (API) klassificering SF, SG, SH eller SJ.

Se till att oljenivån ligger mellan markeringarna Add (Lägg till) och Full på oljestickan, varje gång innan gräsklipparen används. (figur 7).

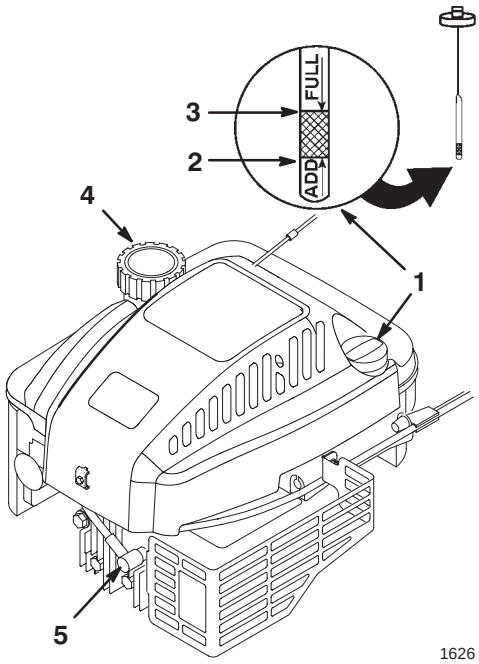

Figur 7

1. Oljesticka
2. Påfyllningsmärke
3. Fullmärke
4. Tanklock
5. Tändkabel

Fylla på olja:

1. Flytta gräsklipparen till ett plant underlag.

2. Gör rent runt oljestickan (figur 7).

3. Avlägsna oljestickan genom att vrida locket motsols och dra stickan utåt.

4. Torka av stickan med en ren trasa.

5. Sätt tillbaka oljestickan ända ner i påfyllningsröret och ta sedan ut den.

Observera: För att få en noggrann avläsning måste hela oljestickan sättas i.

6. Läs av nivån på oljestickan (figur 7).

7. Om oljenivån ligger under markeringen Add (Lägg till) på oljestickan, tillsätter du **långsamt** tillräckligt med olja i påfyllningsöppningen så att oljenivån stiger till markeringen Full på oljestickan.

Viktigt Fyll inte på för mycket olja i vevhuset med motorn igång, då detta skadar motorn. Tappa ur den överflödiga oljan tills oljestickan står på Full.

8. För in oljestickan i påfyllningsröret och vrid locket medsols tills det är hårt åtdraget.

Fylla bensin i bränsletanken

Använd ren, färsk, blyfri bensin med oktantal 87 eller högre för bästa resultat. Köp bara så mycket bensin som går åt inom en månad, så är den garanterat färsk. Blyfri bensin brinner renare, förlänger motorns livslängd och gör det lätt att starta. Det går att använda blyhaltig bensin om blyfri inte är tillgänglig.

Viktigt Tillför inte olja till bensinen.

Viktigt Använd inte metanol, bensin som innehåller metanol, bensen som innehåller mer än 10 % etanol, premiumbensin eller fotogen. Detta kan skada motorns bränslesystem.

Viktigt Använd inte bensin som är mer än 30 dagar gammal.

⚠ Fara ⚠

Under vissa omständigheter är bensin extremt lättantändligt och högexplosivt. Brand eller explosion i bensin kan orsaka brännskador på dig och andra och orsaka materiella skador.

- **Fyll tanken på en öppen plats utomhus och när motorn är kall. Torka upp eventuellt utspilld bensin.**
- **Fyll inte tanken helt full. Fyll bränsletanken med bensin tills nivån ligger mellan 6 och 13 mm under påfyllningsrörets nedersta del. Utrymmet tillåter bensinen att expandera.**
- **Rök aldrig när du handskas med bensin och håll dig borta från öppen eld eller platser där gnistor kan antända bensinångorna.**
- **Förvara bensin i en godkänd bränsledunk och håll den borta från barn.**
- **Köp aldrig mer bensin än vad som går åt på en månad.**

Fara

Vid bensinpåfyllning kan under vissa betingelser gnistor från statisk elektricitet bildas och antända bensinen. Brand eller explosion i bensin kan orsaka brännskador på dig och andra och orsaka materiella skador.

- **Ställ alltid bensindunkar på marken en bit från ditt fordon före påfyllning.**
- **Fyll inte på bensindunkar inne i ett fordon eller på lastbilsflak eftersom plastmattor och liknande kan isolera dunken och förlänga urladdningstiden för statisk elektricitet.**
- **Lasta av bensindrivna maskiner från lastbilen eller släpet om så är praktiskt möjligt och fyll på bensin när hjulen står på marken.**
- **Fyll på maskinen från en dunk, inte med munstycket på en bensinpump om det inte är möjligt att lasta av maskinen från lastbilen eller släpet.**
- **Håll kontakt hela tiden mellan munstycket på bensinpumpen och kanten på tank- eller dunköppningen tills tankningen är klar, om tankning måste ske från bensinpump.**

Använd en stabiliserare under körning och vid förvaring. Stabiliseraren rengör motorn medan den körs och förhindrar gummiliknande hartsavlagringar från att bildas i motorn vid förvaring.

Viktigt Använd inga andra bränsletillsatser än sådana som är avsedda för stabilisering av bränslet. Använd inte alkoholbaserade stabiliserare som t.ex. etanol, metanol och isopropyl.

1. Gör rent omkring tanklocket (figur 7).
2. Skruva av tanklocket.
3. Använd blyfri regularbensin. Fyll tanken tills det återstår 6–13 mm tills den är helt full. **Fyll inte bensin upp i påfyllningsröret.**
4. Skruva på tanklocket och torka upp all eventuellt utspilld bensin.

Läsa igenom underhållsplanen

Läs igenom Rekommenderat underhåll på sidan 14. Det kan vara nödvändigt att utföra en eller fler procedurer innan eller strax efter gräsklipparen tas i drift.

Körning

Observera: Vänster och höger sida på maskinen är lika med användarens vänstra respektive högra sida vid normal körning.

Se till att drivningsfunktionen (endast modeller med drivningsfunktion) och knivreglaget fungerar korrekt innan du börjar arbetet, varje gång du tänker använda gräsklipparen. När du släpper knivreglaget, bör motorn och drivningsfunktionen stanna. Kontakta en auktoriserad återförsäljare om de inte gör det.

Reglage

Starthandtaget och knivreglaget sitter på det övre handtaget vilket framgår av figur 8.

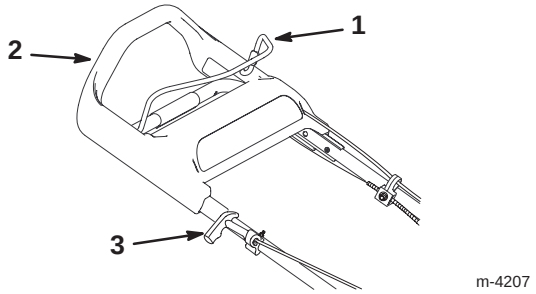

Figur 8

1. Knivreglage
2. Övre handtag
3. Starthandtag

Starta motorn

1. Sätt på tändkabeln på tändstiftet (figur 7).
2. Snapsa tre gånger, vänta en sekund mellan varje snapsning (figur 9).

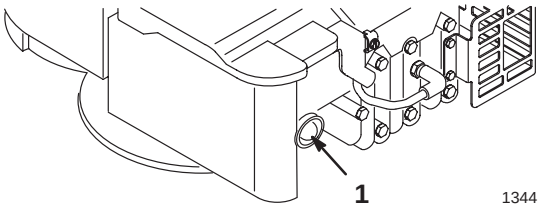

Figur 9

1. Snapspump

Observera: Om temperaturen ligger på 13°C eller mindre, snapsar du fem gånger, och väntar en sekund mellan varje snapsning.

Observera: Snapsa inte för att starta en varm motor efter kortvarig avstängning. Om det är kallt kan det dock vara nödvändigt att snapsa motorn igen.

3. Håll knivreglaget mot det övre handtaget (figur 10).

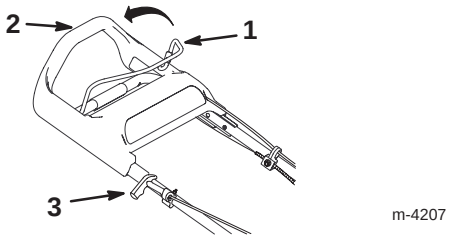

Figur 10

1. Knivreglage
2. Övre handtag
3. Starthandtag

4. Drag lätt i starthandtaget tills du känner motstånd och drag sedan i det kraftigt (figur 10). Låt snöret sakta gå tillbaka till handtaget.

Observera: Låt motorn bli värmas upp i minst en minut; längre i kallare temperaturer.

Observera: Om motorn inte startar efter det tredje försöket, upprepar du steg 2 t.o.m. 4.

Stanna motorn

Släpp knivreglaget. Både motorn och bladen bör stanna. Kontakta en auktoriserad återförsäljare om de inte stannar ordentligt.

Körning med drivning

När du ska köra med drivning går du helt enkelt rakt fram med händerna på det övre handtaget och armbågarna åt sidorna. Gräsklipparen håller automatiskt samma tempo som du. Ju snabbare du går, desto längre bort kommer handtaget att glida och desto snabbare kommer gräsklipparen att drivas (figur 11).

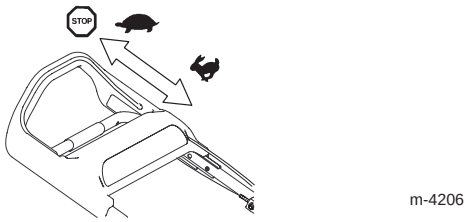

Figur 11

Sakta ner drivningen genom att helt enkelt gå långsammare; stanna drivningen genom att själv stanna (figur 11).

Observera: Om gräsklipparen inte rullar bakåt av sig själv, när du backat efter drivning, knuffar du den framåt ca 2 cm utan att aktivera drivningsfunktionen och drar den sedan bakåt.

Justering av klipphöjden

SmartWheel™ har två klippinställningar: Sparse/Normal (Sparsam/Normal) och Lush (Frodig) för att ge bästa klipphöjd oavsett klippförhållande (figur 12). Använd inställningen Sparse/Normal under den varma sommarsäsongen för nästan all klippning. Inställningen Lush är för tjockt, fuktigt och saftigt gräs som oftast växer på våren.

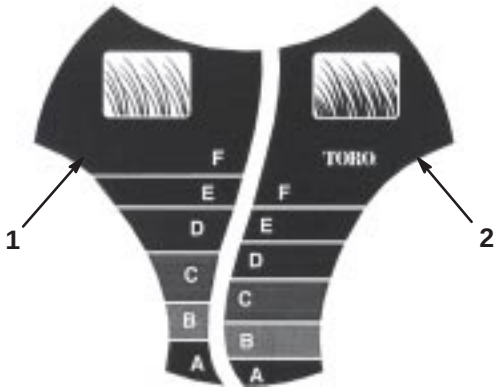

Figur 12

1. Klippskala för Sparse/Normal (Sparsam/normal)
2. Klippskala för Lush (Frodig)

Toro rekommenderar följande:

- Klipp gräset med inställningarna D, E, eller F eller håll gräset mellan 5 och 7,5 cm högt.
- Klipp inte under inställningen D om inte gräset är glest eller det är senhöst när grästillväxten börjar avta. Använd en högre klipphöjdsinställning när du klipper långt gräs och gå långsammare; klipp därefter gräset med normal inställning igen. Om man klipper gräset när det är för högt kan detta sätta igen gräsklipparen och orsaka motorstopp.

Observera: *SmartWheel* beräknar den korrekta inställningen för att säkerställa att du inte klipper mer än en tredjedel av gräsets längd.

Fara

Vid justering av klipphöjdsspakarna kan dina händer komma i kontakt med ett knivblad i rörelse vilket kan leda till allvarlig skada.

- **Stäng av motorn och vänta till alla rörliga delar stannat innan du justerar klipphöjden.**
- **Stick inte in fingrarna under kåpan vid justering av klipphöjden.**

1. Stäng av motorn och vänta tills alla rörliga delar har stannat.
2. Förflytta gräsklipparen till gräsmattan; stanna gräsklipparen när *SmartWheel*-bilden på det ena bakhjulet är upprätt (Fig. 12).
3. Använd *SmartWheel*-bilden för att jämföra gräsets spetsar med bokstäverna på hjulet. Den bokstav på *SmartWheel* som överensstämmer med grässpetsarna är den korrekta klipphöjden.
4. Kläm klipphöjdsspaken mot hjulet och för den till motsvarande bokstav på gräsklipparkåpan (figur 13).

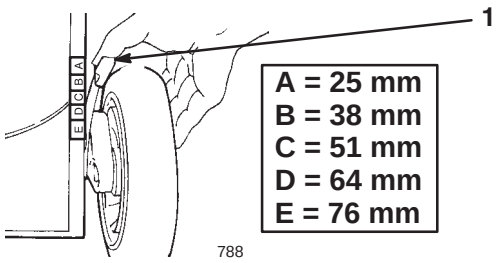

Figur 13

1. Klipphöjdsspak

Observera: Lyft upp kåpan så att hjulet lyfter från marken för att underlätta justering. **Stick inte in fingrarna under kåpan när du lyfter gräsklipparen.**

5. Se till att pinnen på klipphöjdsspaken greppar i skåran på kåpan.
6. Justera samtliga hjul till samma bokstavsinställning.

Observera: Du kan ställa in framhjulen på 1,3 cm. Flytta klipphöjdsspaken förbi läget A och släpp pinnen i skåran på kåpan.

Använda gräsuppsamlaren

Ibland kan du vilja använda gräsuppsamlaren för frodigt gräs eller löv.

Montering av gräsuppsamlaren

1. Stäng av motorn och vänta tills alla rörliga delar har stannat.
2. Se till att utkastarluckans handtag är fört hela vägen fram och att pinnen vidrör regeln (figur 14).

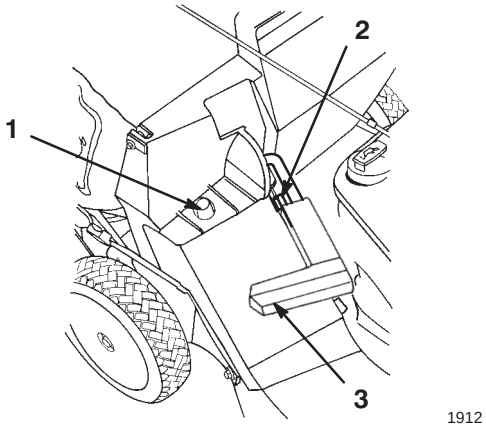

Figur 14

1. Gräsuppsamlarram på hållare
2. Pinnen vidrör regeln
3. Handtaget fört helt fram och utkastarluckan stängd

3. Skjut in hålet i gräsuppsamlarens ram på hållaren på kåpan (figur 14).
4. Fäst gräsuppsamlarramens bakre del vid det nedre handtaget.
5. Drag utkastarluckans handtag framåt och för det bakåt tills pinnen låser sig i skåran på uppsamlaren (figur 15).

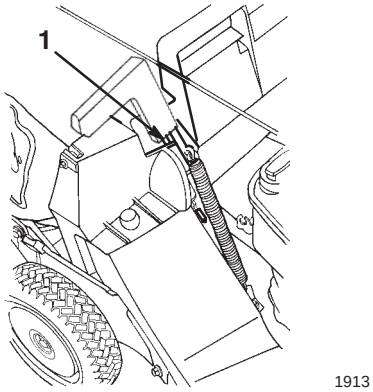

Figur 15

1. Pinnen låst i skåran på uppsamlaren

Observera: Utkastarluckan i gräsklipparkåpan är nu öppen.

Klippning med gräsuppsamlare

Varning

En utsliten gräsuppsamlare kan få små stenar och annat liknande skräp att kastas mot föraren eller omkringstående och orsaka allvarliga personskador eller dödsfall.

Kontrollera gräsuppsamlaren ofta. Montera en ny påse från Toro om den är skadad.

Klipp gräs tills påsen är full.

Viktigt Påsen får inte bli överfylld.

Demontering av gräsuppsamlaren

1. Stäng av motorn och vänta tills alla rörliga delar har stannat.
2. Lyft utkastarluckans handtag och för det framåt tills låspinnen vidrör regeln (figur 14).
3. Fatta tag i handtaget framtill och baktill på uppsamlaren och lyft av uppsamlaren från gräsklipparen.
4. Tippa uppsamlaren gradvis framåt för att tömma ut gräsklippet.
5. Se steg 3 till 5 i avsnittet Montering av gräsuppsamlaren ovan för information om att montera gräsuppsamlaren.

Fara

Om utkastarluckan inte kan stängas ordentligt, kan gräsklipparen kasta föremål och orsaka allvarlig personskada eller döden.

Om du inte kan stänga utkastarluckan p.g.a. gräsklipp som blockerar området kring utkastaren, stänger du av motorn, väntar tills alla rörliga delar har stannat och för utkastarluckans handtag fram och tillbaka försiktigt tills luckan går att stänga helt. Om du fortfarande inte kan stänga utkastarluckan, ska du ta bort skräpet med en pinne, inte med handen.

Arbetstips

- Läs noga igenom säkerhetsföreskrifterna och denna instruktionsbok innan du börjar använda gräsklipparen.
- Röj området på pinnar, stenar, ståltråd, grenar och annat skräp som kniven kan komma att slå i och kasta iväg.
- Håll alla, i synnerhet barn och husdjur, borta från arbetsområdet.
- Undvik att köra på träd, väggar, trottoarkanter eller andra hårda föremål. Kör aldrig över ett föremål avsiktligen.
- Stäng omedelbart av motorn om gräsklipparen kör på ett föremål eller börjar vibrera. Lossa kabeln från tändstiftet undersök gräsklipparen för eventuella skador.
- Håll kniven **slipad** under klippsäsongen. Slipa med jämna mellanrum bort eventuella hack på kniven.
- Byt efter behov ut kniven mot en ny Toro originalkniv.
- Klipp endast på torrt underlag. Vått gräs och våta löv har en benägenhet att klumpa ihop sig i trädgården och kan sätta igen gräsklipparen eller orsaka motorstopp.

Varning

Vått gräs och våta löv kan orsaka personskador om du halkar och kommer i kontakt med kniven.

Klipp endast under torra förhållanden.

- Rengör gräsklippardäckets undersida efter varje klippningstillfälle. Se Rengöra undersidan av gräsklipparkåpan, sidan 15.
- Håll motorn i gott arbetsskick.
- Ställ in motorhastigheten på högsta läget för bästa klippresultat.

Varning

Att köra gräsklipparen med en motorhastighet som överstiger fabriksinställningen, kan få gräsklipparen att kasta iväg en del av kniven eller motorn mot föraren eller omkringstående och orsaka allvarliga personskador eller döden.

- **Ändra inte hastighetsinställning på motorn.**
- **Om du misstänker att motorhastigheten är snabbare än normalt, bör du kontakta en auktoriserad återförsäljare.**

- Rengör luftfiltret ofta. Återvinningen virvlar upp mer gräsklipp och damm som sätter igen luftfiltret och minskar motorprestandan.

Klippa gräs

- Gräs växer i olika takt beroende på årstiden. På sommaren, när det är varmt, är det bäst att klippa gräs med någon av inställningarna C, D eller E. Klipp endast ca en tredjedel av gräset åt gången. Klipp inte under 51 mm-inställningen såvida inte gräset är glest eller det är senhöst när grästillväxten börjar avta.
- Vid klippning av gräs som är högre än 15 cm, bör du till en början använda den högsta klipphöjdsinställningen och gå långsammare. Därefter klipper du en gång till på låg inställning för bästa utseende. Om gräset är för högt och löven klumpar ihop sig på gräsmattan, kan gräsklipparen bli igensatt vilket kan orsaka motorstopp.
- Ändra klippriktning. Detta hjälper till att sprida gräsklippet över gräsmattan för jämn gödning.

Om du inte är nöjd med utseendet på den färdigklippta gräsmattan, försöker du med en eller flera av följande åtgärder:

- Slipa kniven.
- Gå långsammare när du klipper.
- Höj klipphöjden på din gräsklippare.
- Klipp gräset oftare.
- Överlappa klippsvepningarna istället för att klippa en hel svepning varje gång.
- Ställ in framhjulens klipphöjd en skåra lägre än bakhjulen. Ställ t.ex. in framhjulen i läge C och bakhjulen i läge D.

Skära löv

- Efter avslutad klippning bör gräsmattan synas till hälften genom täcket av sönderskurna löv. Det kan vara nödvändigt att gå över löven mer än en gång.
- För ett lätt lövtäcke ställer du in alla hjul till samma klipphöjdsinställning.
- Om lövtäcket på gräsmattan är mer än 12,7 cm tjockt, ställer du in den främre klipphöjden en eller två skåror högre än den bakre klipphöjden. Detta gör det lättare att mata in löven under gräsklippardäcket.
- Sakta ner klipphastigheten om gräsklipparen inte skär löven tillräckligt fint.
- Om du skär eklöv kan du tillsätta kalk till gräset på våren för att minska surhetsgraden från eklöven.

Underhåll

Observera: Vänster och höger sida på maskinen är lika med användarens vänstra respektive högra sida vid normal körning.

Rekommenderat underhåll

Underhållsintervall	Underhållsförfarande
Varje körning	• Kontrollera motoroljenivån. Se avsnittet Kontroll av motorns oljenivå på sidan 15. • Kontrollera knivbromsens stopptid. Kniven måste stanna inom tre sekunder efter att reglaget har släppts. Kontakta en auktoriserad återförsäljare för reparation om den inte gör det. • Tag bort gräsklipp och smuts under kåpan. Se avsnittet Rengöra undersidan av gräsklipparkåpan på sidan 15. • Rengöri utkastartunneln och pluggen. Se avsnittet Rengöring av utkastartunnel och plugg på sidan 16.
5 timmar	• Kontrollera kniven och motorns monteringsfästen. Dra åt dem om de är lösa.
25 timmar	• Byt luftfiltret. Byt oftare vid dammiga eller smutsiga arbetsförhållanden. Se även Byte av luftfilter på sidan 16. • Kontrollera tändstiftet och byt ut det vid behov. Se även Service av tändstiftet på sidan 17. • Justera drivningskabeln och smörj de bakre axelbeslagen. Se även Justering av drivrem på sidan 17 samt Smörjning av hjulen på sidan 18.
50 timmar	• Byt motorolja.[1,2] Se även Byte av motorolja på sidan 18. • Slipa eller byt ut kniven. Underhåll den oftare om eggen lätt blir slö under grova eller sandiga förhållanden. Se även Underhåll av kniven på sidan 19. • Undersök bränslesystemet för läckor och/eller försämrad bränsleslang. Byt ut delar om så behövs. • Tag bort gräsklipp och skräp under remkåpan. Se även Rengöring under remkåpan på sidan 21.
100 timmar	• Rengör kylsystemet. Se även Rengöring av kylsystemet på sidan 21.
Förvaring	• Töm bränsletanken före reparation eller förvaring enligt anvisningarna. Se även avsnittet Tömma bränsletanken på sidan 21.

[1]Byt motorolja efter de första 5 körtimmarna.

[2]Byt motorolja efter var 25:e körtimme under dammiga förhållanden eller vid höga temperaturer.

Viktigt Titta i motorns bruksanvisning för ytterligare underhållsförfaranden.

Försiktighet

Om du lämnar kabeln på tändstiftet kan någon av misstag starta motorn och skada dig eller någon kringstående person allvarligt.

Lossa tändkabeln från tändstiftet innan du utför underhåll på maskinen. För kabeln åt sidan så att den inte oavsiktligt kommer i kontakt med tändstiftet.

Kontroll av motorns oljenivå

Innan du börjar använda gräsklipparen bör du se till att oljenivån ligger mellan markeringarna Add och Full på oljestickan (figur 7). Om oljenivån ligger under markeringen Add, fyller du på olja. Se avsnittet Fylla på olja i vevhuset, sidan 8.

Rengöra undersidan av gräsklipparkåpan

Håll undersidan av gräsklipparkåpan ren. Var särskilt noga med att hålla stötplåtarna fria från skräp (figur 16).

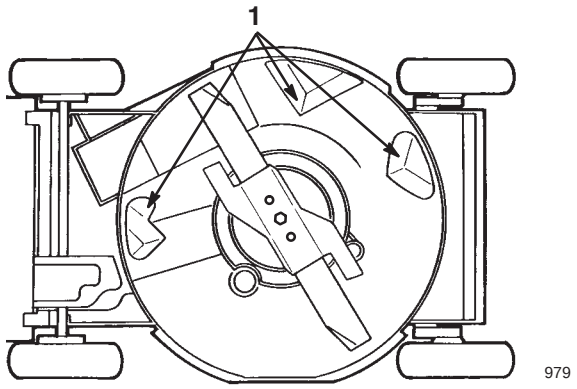

Figur 16

1. Stötplåtar

Tvättmetod

1. Flytta gräsklipparen till en plan stenbelagd yta nära en vattenslanganslutning.

2. Ta bort gräsuppsamlaren.

3. Fäst en snabbkoppling (säljs separat) vid vattenslangens ände.

4. Fäst kopplingen vid gräsklipparens tvättkoppling (figur 17).

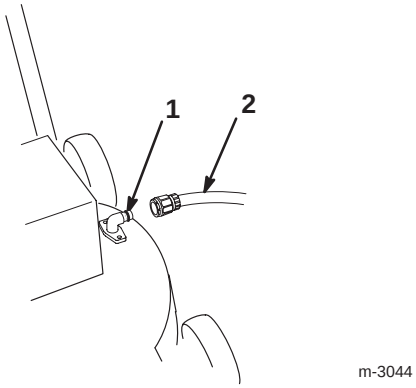

Figur 17

1. Tvättkoppling 2. Slang

5. Skruva på vattnet på högt tryck.

6. Starta motorn.

7. Låt gräsklipparen köra i två minuter.

8. Stäng av motorn och vänta tills alla rörliga delar har stannat.

9. Stäng av vattnet.

10. Tag bort kopplingen från tvättkopplingen.

11. Flytta gräsklipparen till en torr plats och låt motorn köra i en minut för att torka maskinen och dess komponenter.

12. Stäng av motorn och vänta tills alla rörliga delar har stannat.

Vänta 30 minuter och upprepa steg 3 till 12 ovan om det finns mycket gräsrester på klippdäckets undersida.

Varning

Är tvättkopplingen trasig eller saknas kan du och andra träffas av kringflygande föremål eller komma i kontakt med kniven, vilket kan leda till personskada eller döden.

- **Ersätt omedelbart tvättkopplingen om den är trasig eller saknas innan gräsklipparen används igen.**
- **Plugga igen hål i gräsklipparen med bultar och låsmuttrar.**
- **För aldrig in händerna eller fötterna under gräsklipparen eller genom hål i kåpan.**

Skrapmetoden

Varning

Om motorn tippas kan bränsle läcka ut ur förgasaren eller bränsletanken. Bensin är extremt brandfarligt och högexplosivt, och kan under vissa omständigheter orsaka personskador eller materiella skador.

Undvik bränslespill genom att köra motorn tills den är tom eller genom att tömma bensintanken med en handpump; aldrig med en sifon.

Om det inte är tillräckligt att tvätta klipparen för att avlägsna skräpet under däcket, tippar du den och skrapar den ren.

1. Ta bort gräsuppsamlaren.
2. Lossa tändkabeln från tändstiftet (figur 7).
3. Töm bensinen från bränsletanken. Se steg 3 och 4 i avsnittet Tömma bränsletanken på sidan 21.
4. Stäng luckan i gräsklipparkåpan och ta loss uppsamlingspåsen, om gräsuppsamlaren sitter kvar på gräsklipparen.
5. Tippa gräsklipparen på **vänster** sida (figur 16).
6. Ta bort smuts och gräsklipp med en trä- eller plastskrapa. Undvik grader och vassa kanter.

Viktigt Flytta kniven så lite som möjligt för att undvika startproblem i framtiden.

7. Vänd gräsklipparen i upprätt läge.
8. Sätt på tändkabeln på tändstiftet.

Rengöring av utkastartunnel och plugg

Rengör pluggen och utkastartunneln efter varje användningstillfälle för att försäkra bästa prestanda. När gräset är tjockt och frodigt kan klippet samlas på och runt pluggen, vilket gör den svår att avlägsna.

Se alltid till att utkastartunnelns lucka stängs när du släpper handtaget. Rengör insidan av utkastartunneln och luckan ordentligt om skräp hindrar utkastarluckan från att stängas.

Byte av luftfilter

Byt luftfiltret efter var 25:e körtimme. Byt det oftare när du använder gräsklipparen i dammiga eller smutsiga omgivningar.

Viktigt Kör inte motorn utan att luftfiltret installerats. Detta leder till extrema skador på motorn.

1. Stäng av motorn och vänta tills alla rörliga delar har stannat.
2. Lossa tändkabeln från tändstiftet (figur 7).
3. Lossa skruven som håller fast luftfilterkåpan vid motorn (figur 18).

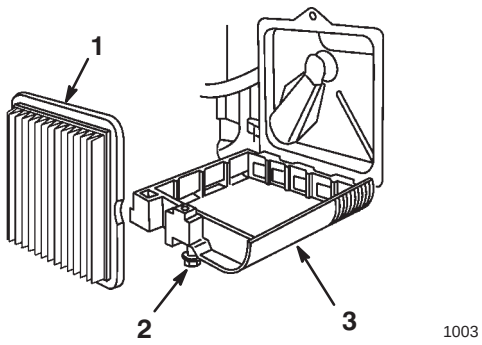

Figur 18

1. Luftfilter
2. Skruv
3. Kåpa

4. Luta kåpan nedåt och rengör den noggrant.
5. Ta bort det gamla pappersluftfiltret och kassera det (figur 18)

Viktigt Försök inte att rengöra ett pappersluftfilter.

6. Sätt i ett nytt filter.
7. Montera luftfilterkåpan.
8. Sätt på tändkabeln på tändstiftet.

Service av tändstiftet

Kontrollera tändstiftet var 25:e körtimme. Använd ett **Champion RJ19LM** eller motsvarande tändstift.

1. Stäng av motorn och vänta tills alla rörliga delar har stannat.
2. Lossa tändkabeln från tändstiftet (figur 7).
3. Rengör runt tändstiftet och ta loss det från cylindertoppen.

Viktigt Ett sprucket, skadat eller smutsigt tändstift måste bytas ut. Rengör inte elektroderna eftersom flagor kan ta sig in i cylindern och orsaka skador på motorn.

4. Ställ in gapet på det nya tändstiftet till 0,76 mm (figur 19).

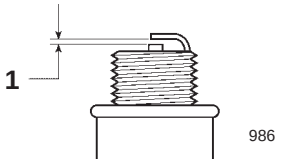

Figur 19

1. 0,76 mm

5. Montera tändstiftet och packningen.
6. Dra åt tändstiftet till moment 20 Nm.
7. Sätt på tändkabeln på tändstiftet.

Justering av drivningskabeln

Drivningskabeln ska justeras varje gång du ändrar handtagshöjden, monterar en ny drivningskabel eller om drivremmen till hjuldrivningen slirar.

1. Stäng av motorn och vänta tills alla rörliga delar har stannat.
2. Drag tillbaka det övre handtaget så långt som möjligt.
3. Lossa kabelns stödmutter (figur 20).

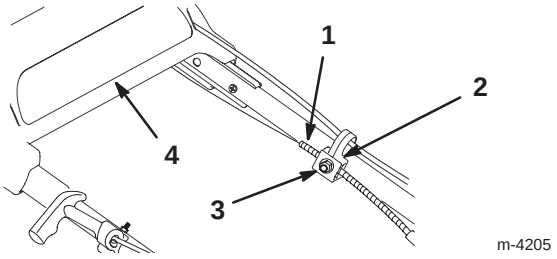

Figur 20

1. Kabelisolering
2. Kabelstöd
3. Mutter
4. Övre handtag

4. Ta av remkåpan (figur 21).

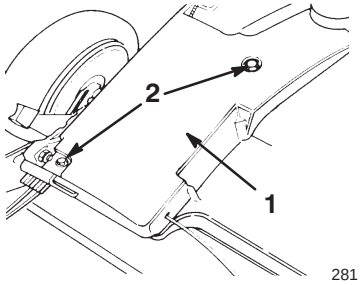

Figur 21

1. Remkåpa
2. Bultar

5. Skjut ner drivningsfästet tills det vidrör gräsklipparen, och håll det därefter på plats (figur 22).

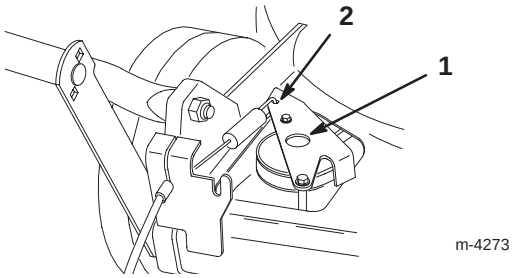

Figur 22

1. Drivningsfäste
2. Skjut här

6. Drag ner kabelisoleringen (mot gräsklipparen) för att få bort spelet i kabeln (figur 20).
7. Släpp drivningsfästet samtidigt som du håller ner kabelisoleringen, och dra åt muttern på kabelstödet (figur 20).
8. Sätt tillbaka remkåpan.

Smörjning av hjulen

Smörj de främre och bakre hjulen var 25:e körtimme eller mot slutet av säsongen.

1. Lägg på 2 eller 3 droppar lätt olja på framhjulens insidor, och på utsidan av alla hjulbultarna.
2. Snurra runt hjulen så att oljan rinner in i bussningarna.
3. Torka upp oljespill.
4. Flytta klipphöjdsreglagen för bakhjulen till läge C.
5. Torka av smörjnipplarna med en ren trasa (figur 23).

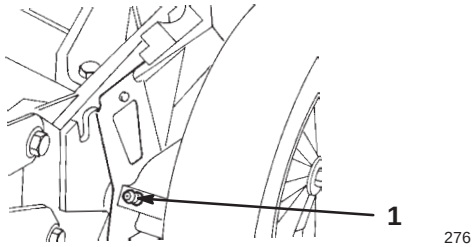

Figur 23

1. Smörjnippel

6. Sätt på en fettspruta på varje nippel och stryk försiktigt på två eller tre pumpningar litiumbaserat universalfett Nr 2.

Viktigt För hårt tryck vid påstrykning av fett kan skada tätningarna.

Byte av motorolja

Byt olja efter de första 5 körtimmarna, och därefter efter var 50:e körtimme, eller varje säsong. Kör motorn precis innan oljan ska bytas för att värma upp oljan. Varm olja rinner lättare och för med sig mer föroreningar.

Observera: Byt oljan var 25:e körtimme vid hög arbetsbelastning eller vid höga temperaturer.

1. Ta bort gräsuppsamlaren.
2. Lossa tändkabeln från tändstiftet (figur 7).
3. Stäng luckan i gräsklipparkåpan och ta loss uppsamlingspåsen, om gräsuppsamlaren sitter kvar på gräsklipparen.
4. Tappa ur bensinen ur tanken; se steg 3 och 4 i avsnittet Tömma bränsletanken på sidan 21.
5. Dra ut oljestickan från påfyllningsröret och placera ett kärl intill gräsklipparens **vänstra** sida.
6. Tippa gräsklipparen på dess **vänstra** sida och låt oljan rinna ner i kärlet (figur 24).

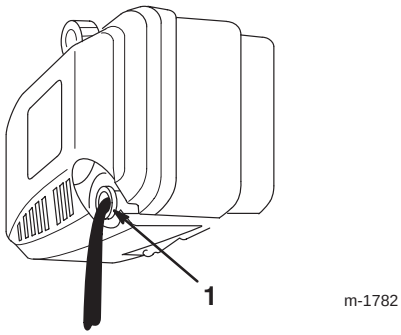

Figur 24

1. Oljepåfyllningsrör

7. Vänd gräsklipparen i upprätt läge.
8. Fyll vevhuset med färsk olja upp till markeringen Full på oljestickan. Se avsnittet Fylla på olja i vevhuset, sidan 8.
9. Sätt i oljestickan.
10. Torka upp all eventuellt utspilld olja.
11. Sätt på tändkabeln på tändstiftet.
12. Lämna in förbrukad olja på godkänd återvinningsstation.

Underhåll av kniven

Ett rakt, slipat knivblad ger bästa klippresultat. Kontrollera och slipa kniven regelbundet.

Varning

Kniven är vass; kontakt med kniven kan leda till allvarliga personskador.

Använd handskar eller linda in kniven i en trasa.

1. Stäng av motorn och vänta tills alla rörliga delar har stannat.
2. Lossa tändkabeln från tändstiftet (figur 7).

Varning

Om motorn tippas kan bränsle läcka ut ur förgasaren eller bränsletanken. Bensin är extremt brandfarligt och högexplosivt, och kan under vissa omständigheter orsaka personskador eller materiella skador.

Undvik bränslespill genom att köra motorn tills den är tom eller genom att tömma bensintanken med en handpump; aldrig med en sifon.

3. Tappa ur bensinen ur tanken; se steg 3 och 4 i avsnittet Tömma bränsletanken på sidan 21.
4. Tippa gräsklipparen åt **vänster** (luftfiltret uppåt) (figur 25).

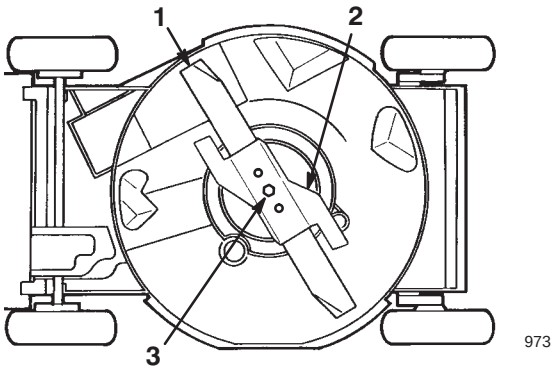

Figur 25

1. Kniv
2. Accelerator
3. Knivbult

Viktigt Flytta kniven lite som möjligt för att undvika startproblem i framtiden.

Kontroll av kniven

Undersök försiktigt kniven för vasshet och slitage, i synnerhet där de flata och de böjda delarna möts (figur 26A). Kontrollera kniven innan du använder gräsklipparen, eftersom sand och slipande material kan slita bort metallen som förbinder bladets flata och böjda delar. Om du upptäcker spår eller slitage (figur 26B och 26C) ska kniven bytas ut; se avsnittet Demontering av kniven, sidan 20.

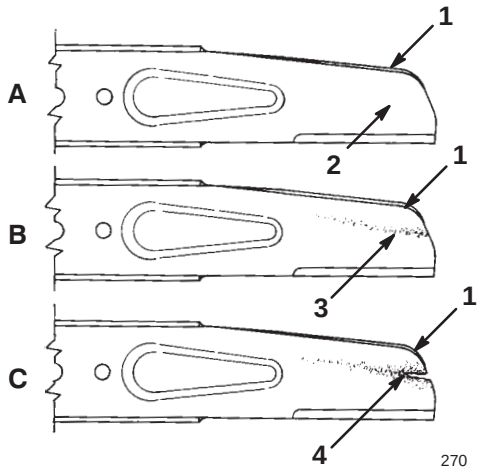

Figur 26

1. Segel
2. Flat del av kniv
3. Slitage
4. Spårbildning

Observera: Montera en ny kniv innan klippsäsongen börjar för bästa resultat. Fila ner eventuella småjack under året, för att underhålla skäreggen.

Fara

En sliten eller skadad kniv kan gå sönder och en bit av kniven kan kastas ut i det område där föraren eller någon annan person befinner sig vilket kan leda till allvarliga personskador eller dödsfall.

- **Inspektera kniven med jämna mellanrum för att se efter att den inte är sliten eller skadad.**
- **Byt ut en sliten eller skadad kniv.**

Demontering av kniven

1. Fatta tag i knivens ände med en trasa eller en tjockt vadderad handske.
2. Avlägsna knivbulten, acceleratorn och kniven (figur 27).

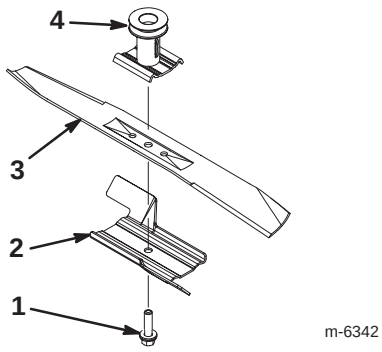

Figur 27

1. Knivbult
2. Accelerator
3. Kniv
4. Knivfäste

Slipa kniven

Fila knivens ovansida för att underhålla dess ursprungliga klippvinkel (figur 28A) och inre klippkantsradie (figur 28B). Kniven förblir balanserad om du slipar bort lika mycket material från bägge skäreggarna.

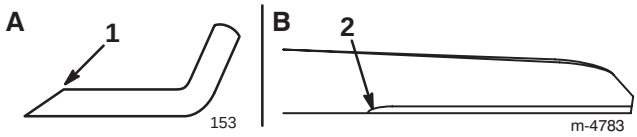

Figur 28

1. Slipa enbart i denna vinkel
2. Upprätthåll den ursprungliga radien här

Balansera kniven

1. Kontrollera knivens balans genom att hänga upp kniven i dess mittersta hål på en spik eller skruvmejsel som fästs horisontellt i ett skruvstäd (figur 29).

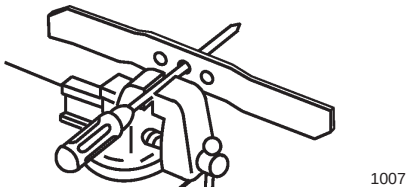

Figur 29

Observera: Du kan också kontrollera balansen genom att använda en knivbalanserare (kan köpas i fackhandeln).

2. Om någon av ändarna är tyngre, filar du den änden (ej skäreggen eller nära skäreggen). Kniven är korrekt balanserad när ingendera av sidorna är tyngre än den andra.

Montering av kniven

1. Montera en slipad, balanserad Toro-kniv, acceleratorn, och knivbulten (figur 27).

   Observera: Knivens segelparti måste peka uppåt (mot kåpans överdel).

2. Dra åt knivbulten till 82 Nm.

Varning

Om gräsklipparen körs utan monterad accelerator kan kniven böjas eller brytas av, vilket i sin tur kan leda till allvarliga skador eller döden för föraren eller omkringstående.

Kör inte gräsklipparen utan acceleratorn.

3. Vänd gräsklipparen till upprätt läge.
4. Sätt på tändkabeln på tändstiftet.

Rengöring under remkåpan

Håll området under remkåpan fritt från skräp.

1. Stäng av motorn och vänta tills alla rörliga delar har stannat.
2. Avlägsna bultarna som fäster remkåpan vid gräsklipparkåpan (figur 30).

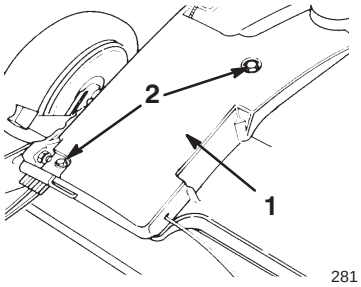

Figur 30

1. Remkåpa
2. Bultar

3. Lyft av kåpan och borsta av allt skräp från remområdet.
4. Sätt tillbaka remkåpan.

Rengöring av kylsystemet

Tvätta bort smuts och beläggning från cylinder, kylflänsar samt runt förgasare och länkage var 100:e körtimme eller efter varje säsong. Ta bort skräp från luftintagsgallret på kåpan till snörstarten. Detta försäkrar korrekt kylning och bästa möjliga motorprestanda.

Tömma bränsletanken

1. Stäng av motorn och vänta tills den har svalnat.

Viktigt Tappa endast ur bensin när motorn är kall.

2. Lossa tändkabeln från tändstiftet (figur 7).
3. Skruva av tanklocket (figur 7).
4. Använd en handpump för att pumpa över bränslet till en godkänd bensindunk.
5. Sätt på tändkabeln på tändstiftet.
6. Kör motorn tills den stannar.
7. Starta motorn igen för att försäkra att all bensin har avlägsnats från förgasaren.

Förvaring

Förbered gräsklipparen för lågsäsongsförvaring genom att utföra de rekommenderade underhållsprocedurerna. Se Underhåll, sidan 14.

Förvara gräsklipparen på en sval, ren och torr plats. Täck över gräsklipparen så att den hålls ren och skyddad.

Preparering av bränslesystemet

Varning

Bensin kan förångas om du förvarar den en lägre tid och explodera om det kommer i kontakt med en öppen låga.

- **Förvara inte bensin under en längre tid.**
- **Förvara inte gräsklipparen med bensin i bränsletanken eller förgasaren i ett utrymme där det finns en öppen låga. (Till exempel en ugn eller en kontrollampa till en varmvattenberedare.)**
- **Låt motorn svalna innan gräsklipparen ställs in.**

Töm bränsletanken efter att du har använt gräsklipparen sista gången innan förvaring.

1. Kör gräsklipparen tills motorn stannar på grund av bensinstopp.
2. Snapsa motorn och starta den igen.
3. Låt motorn köra tills den stannar. När du inte kan starta motorn längre är den tillräckligt torr.

Motorpreparering

1. Byt oljan i vevhuset medan motorn fortfarande är varm. Se avsnittet Byte av motorolja, sidan 18.
2. Avlägsna tändstiftet (figur 7).
3. Häll ner ca 1 matsked olja i vevhuset genom tändstiftshålet med hjälp av en oljekanna.
4. Dra runt motorn långsamt flera gånger med hjälp av startsnöret så att oljan fördelas.
5. Sätt i tändstiftet men sätt **inte** på tändkabeln på tändstiftet.

Allmän information

1. Rengör gräsklipparkåpan Se avsnittet Rengöra undersidan av gräsklipparkåpan på sidan 15.
2. Tvätta bort eventuell smuts och beläggning från cylindern, kylflänsarna och utblåshöljet.
3. Avlägsna gräsklipp, smuts och smörja från motorns utvändiga delar, höljet och gräsklipparhöljets ovandel.
4. Kontrollera knivens tillstånd. Se även Underhåll av kniven på sidan 19.
5. Utför underhåll på luftfiltret, se även Byte av luftfilter på sidan 16.
6. Smörj drivningen; se även Smörjning av hjulen på sidan 18.
7. Dra åt alla skruvar, bultar och muttrar.
8. Måla i rost- eller lackskador med färg som kan erhållas från en auktoriserad återförsäljare.

Ta gräsklipparen ur förvaring

Varning

Om handtaget fälls upp och ner på felaktigt sätt kan en eller flera kablar komma att klämmas, sträckas eller skadas. Klämda, sträckta eller skadade kablar kan orsaka ett funktionsfel som kan resultera i ett farligt driftstillstånd.

- **Kablarna får inte klämmas, sträckas eller skadas.**
- **Hantera kablarna varsamt när du fäller upp eller ner handtaget.**
- **Använd inte gräsklipparen om en eller fler av kablarna har klämts, sträckts eller skadats. Kontakta en auktoriserad serviceverkstad.**

1. Fäll försiktigt upp det övre handtaget tills det ligger intill det nedre handtaget, dra därefter åt rattarna.
2. Kontrollera och dra åt alla fästelement.
3. Ta bort tändstiftet (figur 7) och snurra motorn snabbt med startsnöret för att blåsa bort överbliven olja från cylindern.
4. Rengör tändstiftet eller byt ut det om det är sprucket, trasigt eller om elektroderna är slitna.
5. Montera stiftet och dra åt det till 20 Nm.
6. Utför rekommenderade underhållsprocedurer; se Underhåll, sidan 14.
7. Fyll bränsletanken med ny, ren bensin.
8. Kontrollera motoroljenivån. Se avsnittet Kontroll av motorns oljenivå, sidan 15.
9. Sätt på tändkabeln på tändstiftet.

Tillbehör

Du kan köpa följande tillbehör hos en auktoriserad Toro-återförsäljare:

- Avtagssats
- Sidoutkastarsats
- Gnistsläckare

Felsökning

Toro har utformat och tillverkat din gräsklippare för en felfri drift. Kontrollera noggrant följande komponenter och delar. Se avsnittet Underhåll, sidan 14 för mer information. Kontakta din auktoriserade återförsäljare om ett problem kvarstår.

Problem	Möjliga orsaker	Åtgärder
Motorn startar inte	1. Bränsletanken är tom eller bränslesystemet innehåller gammalt bränsle.	1. Töm och/eller fyll på bränsletanken med färsk bensin. Kontakta en auktoriserad återförsäljare om problemet kvarstår.
	2. Ingen snapsning har utförts.	2. Snapsa tre gånger.
	3. Tändkabeln har inte satts på tändstiftet.	3. Sätt på tändkabeln på tändstiftet.
	4. Tändstiftet är anfrätt, skadat eller avståndet är felaktigt inställt.	4. Kontrollera tändstiftet och justera gapet vid behov. Byt ut tändstiftet om det är anfrätt, skadat eller sprucket.
Motorn är trög att starta eller tappar kraft	1. Bränsletanken innehåller gammalt bränsle.	1. Töm och fyll på bränsletanken med färsk bensin.
	2. Luftningshålet i tanklocket är igensatt.	2. Rengör luftningshålet i tanklocket eller byt ut tanklocket.
	3. Luftfiltret är smutsigt och blockerar luftströmmen.	3. Rengör luftfilterelementet och/eller byt pappersluftfiltret.
	4. Det finns gräsklipp och skräp på gräsklippardäckets undersida.	4. Rengör undersidan på gräsklippardäcket.
	5. Tändstiftet är anfrätt, skadat eller avståndet är felaktigt inställt.	5. Kontrollera tändstiftet och justera gapet vid behov. Byt ut tändstiftet om det är anfrätt, skadat eller sprucket.
	6. Oljenivån i motorn är låg eller oljan är smutsig.	6. Kontrollera motoroljan. Byt ut oljan om den är smutsig eller tillsätt olja om nivån är låg.
Motorn kör ojämnt	1. Tändkabeln har inte satts på tändstiftet.	1. Sätt på tändkabeln på tändstiftet.
	2. Tändstiftet är anfrätt, skadat eller avståndet är felaktigt inställt.	2. Kontrollera tändstiftet och justera gapet vid behov. Byt ut tändstiftet om det är anfrätt, skadat eller sprucket.
	3. Luftfiltret är smutsigt och blockerar luftströmmen.	3. Rengör luftfilterelementet och/eller byt pappersluftfiltret.

Problem	Möjliga orsaker	Åtgärder
Gräsklipparen eller motorn vibrerar överdrivet	1. Kniven är böjd eller ur balans. 2. Knivbulten är lös. 3. Det finns gräsklipp och skräp på gräsklippardäckets undersida. 4. Motorns fästbultar är lösa.	1. Balansera kniven. Byt ut kniven om den är böjd. 2. Dra åt knivbulten. 3. Rengör undersidan på gräsklippardäcket. 4. Dra åt motorns fästbultar.
Ojämnt klippmönster	1. Alla fyra hjul har inte samma höjd. 2. Kniven är slö. 3. Du klipper samma mönster om och om igen. 4. Det finns gräsklipp och skräp på gräsklippardäckets undersida.	1. Ställ in alla fyra hjulen till samma höjd. 2. Slipa och balansera kniven. 3. Byt klippmönster. 4. Rengör undersidan på gräsklippardäcket.
Utkastaren blir igensatt	1. Klipphöjden är för låg. 2. Du klipper för snabbt. 3. Gräset är vått. 4. Det finns gräsklipp och skräp på gräsklippardäckets undersida.	1. Öka klipphöjden. 2. Sakta ner farten. 3. Låt gräset torka innan du klipper det. 4. Rengör undersidan på gräsklippardäcket.
Gräsklipparen driver inte sig själv	1. Drivningskabelns justering har ändrats eller är skadad. 2. Det finns skräp under remkåpan.	1. Justera drivningskabeln. Byt ut kabeln vid behov. 2. Ta bort skräpet under remkåpan.