Form No. 3328-707

TORO®

53 cm Super Recycler®

Manuell, motordrevet gressklipper

Modellnr. 20783 – serienr. 230000001 og oppover

Modellnr. 20784 – serienr. 230000001 og oppover

Brukerhåndbok

CE

Oversettelse av originalen (N)

Innhold

	Side
Innledning	2
Sikkerhet	3
Generell informasjon om sikkerhet for gressklippere	3
Lydtrykk	5
Lydstyrke	5
Vibrasjon	5
Sikkerhets- og instruksjonsmerker	5
Montering	6
Montere håndtaket	6
Montere startsnoren	7
Montere utløpspluggen	7
Montere sikringen	8
Før start	8
Fylle olje i veivhuset	8
Fylle bensin på tanken	9
Gjennomgå vedlikeholdsplanen	10
Bruk	10
Kontroller	10
Starte motoren	10
Stoppe motoren	10
Bruke selvdriften	11
Justere klippehøyden	11
Bruke gressposen	12
Brukstips	13
Vedlikehold	14
Anbefalt vedlikeholdsplan	14
Kontrollere motoroljenivået	15
Rengjøre gressklipperens underside	15
Rengjøre utløpet og pluggen	16
Overhale luftfilteret	16
Overhale tennpluggen	16
Justere kabelen for selvdrift	17
Smøre hjulene	17
Skifte motoroljen	18
Vedlikeholde gressklipperkniven	19
Rengjøre under remdekslet	20
Rengjøre kjølesystemet	21
Skifte sikringen	21
Lade opp batteriet	21
Kaste batteriet	21
Tømme drivstofftanken	21
Lagring/oppbevaring	22
Klargjøre drivstoffsystemet	22
Klargjøre motoren	22
Generell informasjon	22
Gjøre gressklipperen klar til bruk	22
Tilbehør	23
Feilsøking	23

Innledning

Les denne håndboken nøye, slik at du lærer å bruke og vedlikeholde produktet på riktig måte. Informasjonen i denne håndboken kan hjelpe deg og andre med å unngå person- og produktskader. Selv om Toro utformer og produserer sikre produkter, har du selv ansvaret for at produktet brukes på en forsvarlig og riktig måte.

Hvis maskinen må repareres eller du trenger originale Toro-deler eller mer informasjon, kan du kontakte et autorisert forhandlerverksted eller Toros avdeling for kundeservice. Ha modell- og serienummer for hånden når du tar kontakt. På figur 1 vises plasseringen av modell- og serienumrene på produktet.

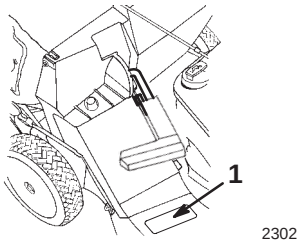

Figur 1

1. Plassering av modell- og serienummer

Noter produktets modell- og serienummer nedenfor:

Modellnr: _____

Serienr: _____

Denne håndboken gjør deg oppmerksom på potensielle farer, og den inneholder spesielle sikkerhetsmeldinger som hjelper deg og andre med å unngå personskader og dødsfall. ***Fare***, ***Advarsel*** og ***Forsiktig*** er ord som brukes for å identifisere ulike farenivåer. Vær imidlertid svært forsiktig uansett farerisiko.

Fare varsler om en svært farlig situasjon, som **vil** føre til alvorlige skader eller dødsfall hvis du ikke følger de anbefalte sikkerhetstiltakene.

Advarsel varsler om en fare som **kan** føre til alvorlige skader eller dødsfall hvis du ikke følger de anbefalte sikkerhetstiltakene.

Forsiktig varsler om en fare som kan føre til mindre alvorlige skader hvis du ikke følger de anbefalte sikkerhetstiltakene.

I håndboken brukes også to andre ord til å vektlegge informasjon. **Viktig** angir teknisk informasjon og **Obs:** fremhever generell informasjon som du bør være spesielt oppmerksom på.

© 2002 – The Toro Company
8111 Lyndale Avenue South
Bloomington, MN 55420-1196

Med enerett
Trykt i USA

Sikkerhet

Toro har konstruert og testet denne gressklipperen for at den skal være rimelig sikker å bruke. **Hvis du unnlater å følge disse instruksjonene, kan dette imidlertid føre til personskader.**

⚠ Advarsel ⚠

Motoreksos inneholder karbonmonoksid, som er en dødelig gift uten lukt.

Ikke kjør motoren innendørs eller i et lukket område.

Det er meget viktig at du og alle andre som skal bruke gressklipperen, leser og forstår innholdet i denne håndboken før du bruker gressklipperen. På denne måten sikres maksimal sikkerhet og best mulig ytelse, og du blir kjent med produktet.

⚠ Dette er et sikkerhetsvarselssymbol. Det brukes for å varsle deg om mulige farer for personskade. Følg alle sikkerhetsmeldinger som følger dette symbolet for å unngå alvorlige skader eller dødsulykker.

Feilaktig bruk og vedlikehold av denne gressklipperen kan føre til personskader. For å redusere muligheten for skader bør du følge disse sikkerhetsinstruksjonene.

Generell informasjon om sikkerhet for gressklippere

De følgende instruksjonene er tilrettelagt fra ANSI/OPEI-standarden B71.1–1998 og ISO-standarden 5395:1990(E). Informasjon eller terminologi som er spesifikk for Toros gressklippere står i parentes.

Denne gressklipperen kan amputere hender og føtter og slenge gjenstander gjennom luften. Hvis følgende sikkerhetsinstruksjoner ikke blir fulgt, kan det føre til alvorlige skader eller dødsfall.

Opplæring

- Les denne brukerhåndboken nøye. Lær deg alle kontrollene og hvordan du bruker denne gressklipperen, før du starter den.
- Ikke la barn få lov til å bruke gressklipperen. Det kan hende at lokale forskrifter setter en aldersgrense for bruk av denne gressklipperen.
- Aldri la voksne som ikke har lest disse instruksjonene bruke gressklipperen.
- Du må aldri klippe hvis andre personer (spesielt barn) eller dyr befinner seg i nærheten. Stopp gressklipperen hvis noen kommer inn på området.
- Det kan oppstå tragiske ulykker hvis brukeren ikke er oppmerksom på barn som er i nærheten. Barn blir ofte nysgjerrige på gressklipperen og klippingen. Du må aldri anta at barn blir værende der du så dem sist.
- Hold barn borte fra området som klippes, og under oppsyn av en ansvarlig voksen.
- Vær oppmerksom på omgivelsene, og slå av gressklipperen hvis barn kommer inn på området.
- Vær spesielt forsiktig når du nærmer deg hjørner, busker, trær eller andre objekter som reduserer synsfeltet.
- Husk at føreren eller brukeren har ansvaret hvis andre personer eller deres eiendom utsettes for ulykker eller farer.
- Se instruksjonene fra produsenten når du skal montere og bruke tilleggsutstyr. Bruk kun tilleggsutstyr som er godkjent av produsenten.

Forberedelse

- Undersøk området der du skal bruke gressklipperen grundig, og fjern alle steiner, pinner, strenger, bein og andre gjenstander.
- Når du klipper, må du alltid ha på deg kraftig fottøy og langbukser.
- Ikke bruk gressklipperen uten sko eller med åpne sandaler.
- Bruk alltid vernebriller med sidebeskyttelse når du bruker gressklipperen.
- Advarsel: Bensin er meget brannfarlig. Ta følgende forholdsregler:
  - Drivstoff må lagres på kanner som er spesiallaget for dette formålet.
  - Fyll kun drivstoff utendørs, og ikke røyk mens du fyller.
  - Fyll på drivstoff før du starter motoren. Ta aldri lokket av drivstofftanken eller fyll bensin mens motoren går eller er varm.
  - Hvis du søler bensin, må du ikke prøve å starte motoren. Flytt gressklipperen bort fra området der du sølte, til bensinen har fordampet, slik at du unngår at den kan antennes.
  - Sett lokket godt på alle drivstofftanker og kanner.
  - Hvis du må tømme drivstoff fra drivstofftanken, gjør du det utendørs.

- Skift ut defekte lyddempere.
- Før du bruker gressklipperen, må du alltid undersøke om knivene, knivboltene og klippeenheten er slitt eller skadet. Skadde eller slitte kniver og bolter må skiftes ut i sett for å opprettholde balansen.
- På gressklippere med flere kniver må du være forsiktig siden rotering av én kniv kan føre til at de andre knivene også roteres.

Bruk

- Motoren må ikke brukes på et lukket sted der giftig kullos kan samle seg.
- Gressklipperen må bare brukes i dagslys eller der det er god kunstig belysning.
- Pass på at du alltid har et godt fotfeste i bakker.
- Gå, ikke løp.
- Hold et fast grep om håndtaket.
- Hvis du bruker en rotasjonsgressklipper med hjul, klipper du på tvers av bakker, aldri oppover og nedover.
- Vær ytterst forsiktig når du forandrer retning i skråninger.
- Ikke bruk gressklipperen i svært bratte bakker.
- Vær svært forsiktig når du kjører bakover eller trekker gressklipperen til deg.
- Se bak deg før og mens du rygger for å kontrollere at det ikke er barn i veien.
- Stopp kniven(e) hvis du må vippe gressklipperen for å flytte den over områder uten gress, og når du flytter gressklipperen til og fra området du skal klippe.
- Bruk aldri gressklipperen med skadde eller manglende skydd eller vern eller uten at sikkerhetsenhetene (for eksempel avledere og gressamlere) er på plass.
- Ikke forandre hastighetsinnstillingene på motoren.
- Koble fra alle kniv- og drivkoblinger før du starter motoren.
- Start motoren forsiktig i henhold til instruksjonene og med føttene i god avstand fra kniven(e).
- Ikke vipp gressklipperen når du starter motoren hvis du ikke er nødt til å vippe gressklipperen for å starte den. Hvis du må vippe den, vipper du den ikke mer enn absolutt nødvendig, og bare vipp opp den delen som er lengst borte fra deg.
- Ikke stå foran utløpssjakten når du starter motoren.
- Hold hendene og føttene borte fra roterende deler. Hold deg unna åpningen på utløpssjakten til enhver tid.
- Aldri løft opp eller bær en gressklipper mens motoren går.
- Stopp motoren, og koble fra tennpluggkabelen:
  - før du fjerner blokkeringer eller rensker sjakten.
  - før du kontrollerer, rengjør eller arbeider på gressklipperen.
  - etter at gressklipperen har kjørt på en gjenstand. Undersøk om gressklipperen er skadet, og reparer eventuelle skader før du starter og bruker gressklipperen.
  - Hvis gressklipperen begynner å vibrere unormalt mye, undersøker du den øyeblikkelig.
- Stopp motoren:
  - når du forlater gressklipperen, og
  - før du fyller bensin.
- Reduser gassen når motoren skal stoppes. Hvis det er en bensinkran på motoren, stenger du bensintilførselen etter at du er ferdig med å klippe.
- Stopp kniven(e) når du krysser grusbelagte innkjørsler, fortau eller veier.
- Slå av motoren og vent til kniven stopper helt før du fjerner gressoppsamleren.
- Ikke bruk gressklipperen når du er påvirket av medisin eller alkohol eller andre rusmidler.
- Hvis gressklipperen begynner å vibrere kraftig, må du straks stanse motoren og lete etter årsaken. Vibrasjon er som regel et tegn på at det har oppstått et problem.

Du kan gli og falle i bakker og påføre deg alvorlige skader. Hvis du føler deg utrygg i en bakke, bør du ikke bruke gressklipperen i den.

- Vær oppmerksom på hull, hjulspor eller ujevnheter. Gjenstander kan ligge skjult i høyt gress.
- Ikke bruk gressklipperen i nærheten av kanter, grøfter eller voller. Du kan miste fotfestet eller balansen.
- Ikke bruk gressklipperen på vått gress. Redusert fotfeste kan føre til at du glir.

Vedlikehold og lagring/oppbevaring

- Pass på at alle muttere, bolter (spesielt boltene som fester kniven) og skruer er godt festet for å sørge for at gressklipperen er i god stand.
- Gressklipperen må aldri oppbevares innendørs med bensin på tanken der bensindamp kan komme i kontakt med en åpen flamme eller gnister.
- La alltid motoren bli kald før du setter gressklipperen fra deg innendørs.
- Reduser brannfaren ved å holde motoren, lyddemperen, batterirommet og området der bensin oppbevares, fritt for gress, løv og for mye fett.

- Kontroller gressoppsamleren regelmessig, og se etter skader eller slitasje.
- Skift ut slitte eller skadde deler.
- Vær spesielt forsiktig når du håndterer bensin. Bensindamp kan forårsake eksplosjon.
- Du må aldri fingre med sikkerhetsenhetene. Kontroller regelmessig at de virker tilfredsstillende.
- Hold gressklipperen fri for gress, løv eller annet rusk. Tørk opp olje eller bensin du søler.
- Hvis du treffer en gjenstand, stopper du gressklipperen og undersøker den. Hvis det er nødvendig, reparerer du gressklipperen før du starter motoren.
- Prøv aldri å justere hjulhøyden mens motoren går.
- Gressoppsamlerkomponenter er utsatt for skade og slitasje. Dette kan føre til at bevegelige deler avdekkes, eller at objekter slynges gjennom luften. Kontroller komponentene regelmessig, og skift dem ut med produsentens anbefalte deler når det er nødvendig.
- Vær oppmerksom på at gressklipperknivene er svært skarpe. Legg noe rundt kniven(e), eller bruk hansker, og vær svært forsiktig når du håndterer dem.
- Ikke forandre hastighetsinnstillingene på motoren.
- Hvis du må tømme drivstoff fra drivstofftanken, gjør du det utendørs.
- For best mulig ytelse og sikkerhet bør du bare kjøpe ekte Toro-reservedeler og -tilbehør.
- Sikkerhets- og instruksjonsmerker må vedlikeholdes og skiftes ut etter behov.

Lydtrykk

Denne maskinen har et maksimalt lydtrykksnivå på 85 dBA ved operatørens øre, basert på måling av identiske maskiner i henhold til direktiv 98/37/EF.

Lydstyrke

Denne maskinen har et garantert lydstyrkenivå på 99 dBA, basert på måling av identiske maskiner i henhold til direktiv 2000/14/EF.

Vibrasjon

Denne maskinen overskrider ikke hånd-/arm-vibrasjonsnivået på 7,3 m/s^2, basert på måling av identiske maskiner i henhold til direktiv 98/37/EF.

Sikkerhets- og instruksjonsmerker

Sikkerhetsmerker og -instruksjoner er lett synlige for føreren, og plassert i nærheten av alle områder som representerer en potensiell fare. Bytt ut alle merker som er ødelagte eller forsvunnet.

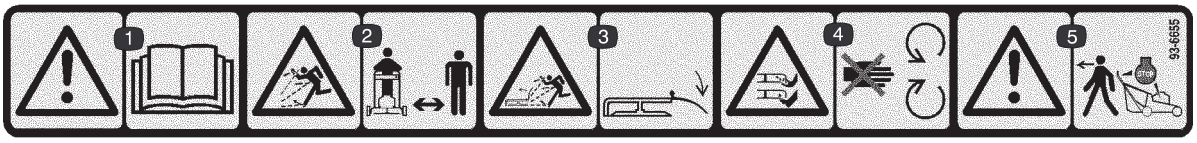

93-6655

1. Advarsel – les *brukerhåndboken.*
2. Fare for at gjenstander slynges gjennom luften – hold alle på trygg avstand fra maskinen.
3. Fare for at gjenstander slynges gjennom luften – hold avlederen på plass.
4. Fare for å kutte hender og føtter i kniven – hold trygg avstand fra bevegelige deler.
5. Advarsel – stopp motoren før du forlater maskinen.

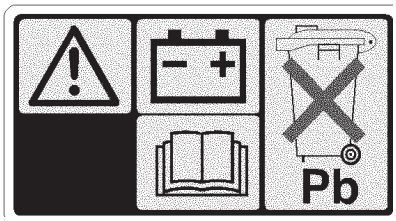

104-7953

1. Advarsel
2. Les *brukerhåndboken* hvis du vil ha mer informasjon om oppladning av batteriet.
3. Inneholder bly – må ikke kastes.

Montering

Obs: Angi hva som er høyre og venstre side på maskinen ved å stå i normal arbeidsstilling.

Montere håndtaket

Advarsel

Hvis du ikke legger sammen eller folder ut håndtaket på riktig måte, kan du klemme, strekke eller skade én eller flere kabler. Hvis du klemmer, strekker eller skader en kabel, kan det hende at det oppstår en feil på gressklipperen som kan føre til utrygge driftsomstendigheter.

- **Du må ikke klemme, strekke eller skade kablene.**
- **Håndter kablene med forsiktighet når du legger sammen eller folder ut håndtaket.**
- **Ikke bruk gressklipperen hvis én eller flere av kablene er klemt, strekt eller skadet. Kontakt et autorisert forhandlerverksted.**

1. Legg det øverste håndtaket på bakken bak gressklipperen med merket på håndtaket vendt opp, og kontrollkablene festet mellom håndtakets monteringsbraketter.

2. Fjern de fire boltene på håndtaket (to bolter har flate hoder og to bolter har profilerte hoder som er tilpasset håndtaket) samt knottene på det nedre håndtaket (fig. 2).

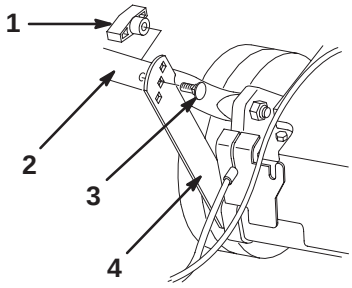

m-4272

Figur 2

1. Knott (2)
2. Nedre håndtak
3. Håndtaksbolt med flat hode (2)
4. Støtteknekt

3. Vend det nedre håndtaket bakover og støtteknektene opp, slik at knektene kommer på linje med hullene i håndtaket (fig. 2).

4. Fest det nedre håndtaket til støtteknektene med de to flate håndtaksboltene og de to knottene. Bruk høydejusteringshullene i knektene som passer best til din egen høyde (fig. 2).

Obs: Du kan justere høyden på håndtaket ved å sette hver av håndtaksboltene og knottene gjennom ett av de andre hullene i støtteknektene.

5. Skyv endene på den øverste delen av håndtaket over det nedre håndtaket, slik at de går inn i hverandre (fig. 3).

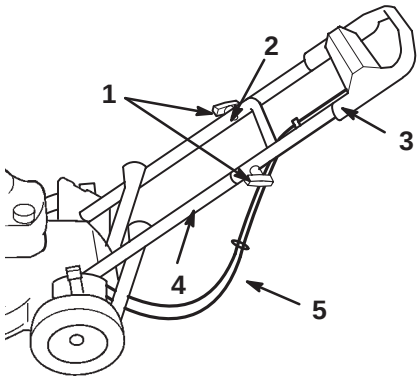

m–4204

Figur 3

1. Knotter
2. Profilert håndtaksbolt (2)
3. Øvre håndtak
4. Nedre håndtak
5. Kabler

6. Kontroller at kablene er festet under og bak det nedre håndtaket som vist på figur 3.

7. Fest det øvre håndtaket til det nedre håndtaket ved å bruke to profilerte håndtaksbolter og to knotter (fig. 3).

Montere startsnoren

Dra startsnoren gjennom snorlederen på håndtaket (fig. 4).

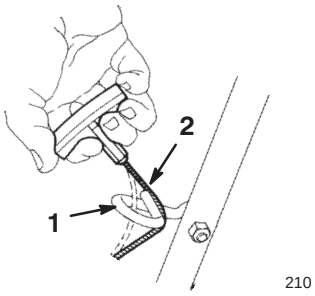

Figur 4

1. Snorleder
2. Startsnor

Montere utløpspluggen

1. Stopp motoren, og vent til alle bevegelige deler har stoppet.
2. Åpne utløpsluken ved å flytte den bakover (fig. 5).

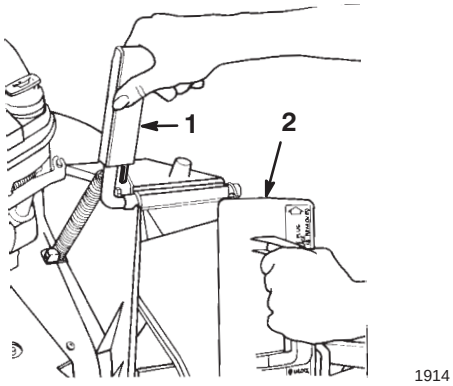

Figur 5

1. Håndtak til utløpsluke
2. Utløpsplugg

3. Hold i håndtaket på utløpsluken for å hindre den fjærbelastede luken i å lukkes når du setter inn utløpspluggen.
4. Vri pluggen litt mot høyre når du setter den inn (fig. 5).

   Obs: Kontroller at pilen på pluggmerket peker oppover.
5. Skyv pluggen helt inn til fjærklemmen nederst på pluggen knepper på plass (fig. 6).

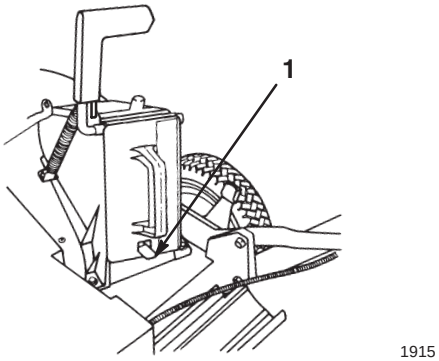

Figur 6

1. Fjærklemme

6. Slipp håndtaket til utløpsluken for å låse toppen av pluggen.

Montere sikringen

Kun modeller med elektrisk start

Sikringen beskytter det elektriske startsystemet. Hvis batteriet ikke lades opp, eller hvis motoren ikke roterer, kan sikringen ha gått. Bruk en pluggbar sikring på 40 A.

1. Fjern batterikassedekslet (fig. 7).

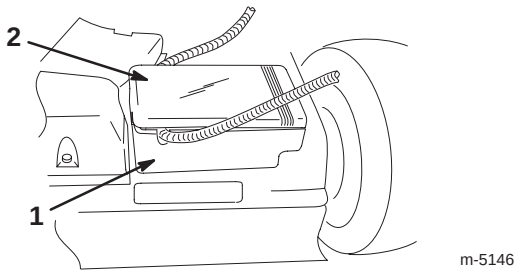

Figur 7

1. Batterikasse
2. Batterikassedeksel

Obs: Løsne batteridekslet med en flat skrutrekker (fig. 8). Hvis du løsner batteridekslet i begge ender før du fjerner det, unngår du å skade det.

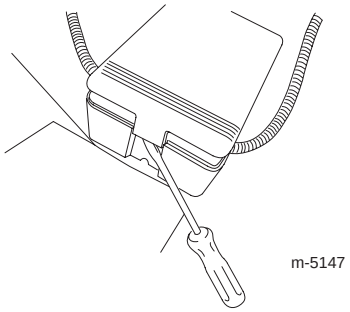

Figur 8

2. Monter sikringen i sikringsholderen som vist på figur 9.

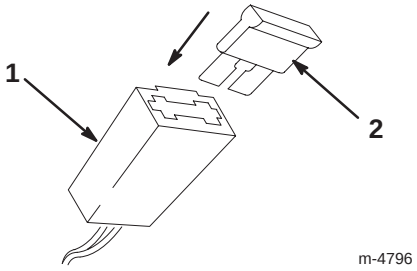

Figur 9

1. Sikringsholder
2. Sikring

3. Monter batterikassedekslet.

Før start

Fylle olje i veivhuset

Det er plass til 0,65 liter olje i veivhuset. Bruk bare en førsteklasses SAE 30 eller SAE 10W30 rensende olje som har klassifikasjon SF, SG, SH eller SJ fra American Petroleum Institute (API).

Hver gang du bruker gressklipperen, kontrollerer du først at oljenivået er mellom Add og Full på peilestavene (Fig. 10).

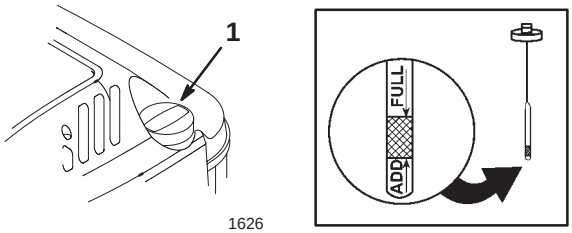

Figur 10

1. Peilestav

Slik fyller du olje:

1. Sett gressklipperen på en jevn flate.

2. Rengjør rundt peilestaven (fig. 10).

3. Fjern peilestaven ved å vri lokket mot venstre og trekke den ut.

4. Tørk av peilestaven med en ren fille.

5. Skyv peilestaven helt ned i påfyllingshalsen, og ta den deretter ut.

Obs: For at du skal kunne lese av riktig oljenivå, må du skyve den helt ned.

6. Les av oljenivået på peilestaven (fig. 10).

7. Hvis oljenivået er under Add på peilestaven, heller du **forsiktig** olje i påfyllingsåpningen til oljenivået når opp til Full på peilestaven.

Viktig Ikke start motoren hvis du fyller på for mye olje. Dette kan skade motoren. Tørk av overflødig olje, til oljenivået på peilestaven viser at det er fullt.

8. Sett peilestaven ned i påfyllingshalsen, og vri lokket med klokken til det sitter fast.

Fylle bensin på tanken

Bruk ren, fersk og blyfri bensin med 87 oktan eller høyere for best resultat. For at bensinen skal være så fersk som mulig, bør du ikke kjøpe mer bensin enn det du forventer å bruke de nærmeste 30 dagene. Blyfri bensin forurenser mindre, forlenger motorens levetid og gir bedre oppstart. Du kan bruke blyholdig bensin hvis blyfri bensin ikke er tilgjengelig.

Viktig Ikke bland olje i bensinen.

Viktig Ikke bruk metanol, bensin som inneholder metanol, gasohol som inneholder mer enn 10 % etanol, høyoktan bensin eller parafin. Disse drivstoffene kan skade motorens drivstoffsystem.

Viktig Bruk ikke drivstoff som er eldre enn 30 dager.

Fare

Bensin er meget brannfarlig, og under visse forhold svært eksplosiv. Brann eller eksplosjon forårsaket av bensin kan påføre deg og andre brannskader samt ødelegge eiendom.

- **Fyll drivstofftanken på et åpent område utendørs mens motoren er kald. Tørk opp eventuelt bensinsøl.**
- **Tanken må ikke fylles helt opp. Fyll bensin på tanken til nivået når opp til 6 til 13 mm under åpningen av påfyllingshalsen. Dette tomrommet i tanken gir bensinen plass til å utvide seg.**
- **Røyk aldri når du håndterer bensin, og hold deg borte fra åpne flammer eller steder der bensingass kan antennes av gnister.**
- **Oppbevar bensin i en godkjent kanne og utenfor barns rekkevidde.**
- **Kjøp aldri mer bensin enn til 30 dagers forbruk.**

Fare

Under visse forhold kan det dannes statisk elektrisitet under påfylling av bensin, noe som kan antenne bensinen. Brann eller eksplosjon forårsaket av bensin kan påføre deg og andre brannskader og ødelegge eiendom.

- **Sett alltid bensinkannen på bakken og i god avstand fra kjøretøyet før du fyller bensin.**
- **Ikke fyll opp bensinkannen inne i et kjøretøy eller på en lastebil eller tilhenger, fordi tepper eller presenninger kan isolere kannen og hemme utladning av eventuell statisk elektrisitet.**
- **Når dette er praktisk, må bensindrevet utstyr må tas ut av lastebilen eller tilhengeren og fylles med bensin mens hjulene står på bakken.**
- **Hvis dette ikke lar seg gjøre, fyller du slikt utstyr fra en bensinkanne, ikke fra munnstykket på en bensinpumpe.**
- **Hvis du må fylle bensin direkte fra munnstykket på en bensinpumpe, skal munnstykket hele tiden være i kontakt med kanten på drivstofftanken eller kannens åpning, helt til påfyllingen er fullført.**

Bruk drivstoffstabilisator/kondisjoneringsmiddel regelmessig under bruk og oppbevaring. En drivstoffstabilisator/kondisjoneringsmiddel rengjør motoren under drift og hindrer at det dannes gummilignende avleiringer i motoren i lagringsperiodene.

Viktig Ikke bruk andre tilsetningsstoffer i bensinen enn drivstoffstabilisator/kondisjoneringsmiddel. Ikke bruk alkoholbaserte drivstoffstabilisatorer som for eksempel etanol, metanol eller isopropanol.

1. Rengjør rundt bensinlokket (fig. 11).

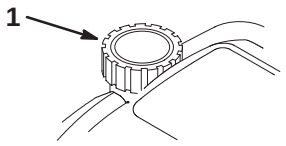

1626

Figur 11

1. Drivstofftanklokk

2. Ta lokket av tanken.
3. Fyll bensintanken med vanlig blyfri bensin opp til mellom 6 og 13 mm fra toppen av tanken. **Ikke fyll i helt opp til påfyllingshalsen.**
4. Sett lokket godt på, og tørk opp eventuelt bensinsøl.

Gjennomgå vedlikeholdsplanen

Gjennomgå Anbefalt vedlikeholdsplan på side 14. Det kan være du må utføre én eller flere prosedyrer før eller rett etter at du tar i bruk gressklipperen.

Bruk

Obs: Angi hva som er høyre og venstre side på maskinen ved å stå i normal arbeidsstilling.

Hver gang før du skal bruke gressklipperen, kontrollerer du at drivverket for selvdrift (gjelder bare modeller med selvdrift) og knivkontrollbøylen virker riktig. Når du slipper knivkontrollbøylen, stopper motoren og drivverket for selvdrift. Hvis de ikke stopper, kontakter du et autorisert forhandlerverksted.

Kontroller

Starthåndtaket og knivkontrollbøylen er på det øvre håndtaket, som vist på figur 12.

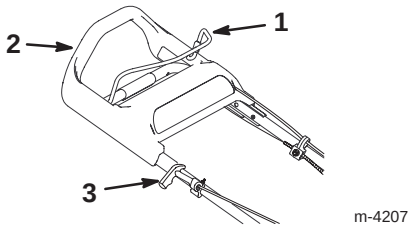

Figur 12

1. Knivkontrollbøyle
2. Øvre håndtak
3. Starthåndtak

Starte motoren

1. Koble kabelen til tennpluggen (fig. 13).

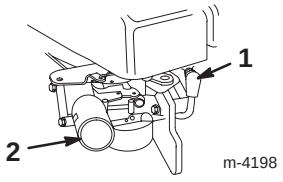

Figur 13

1. Tennpluggledning
2. Primer

2. Trykk primeren inn tre ganger. Vent ett sekund mellom hvert trykk (fig. 13).

Obs: Hvis temperaturen er 13 °C eller lavere, trykker du primeren inn fem ganger. Vent ett sekunder mellom hvert trykk.

Obs: Ikke bruk primeren til å starte en varm motor når motoren bare har vært av en liten stund. Hvis det er kaldt vær, kan det hende at du likevel må prime motoren på nytt.

3. Hold knivkontrollbøylen inntil det øvre håndtaket (fig. 14).

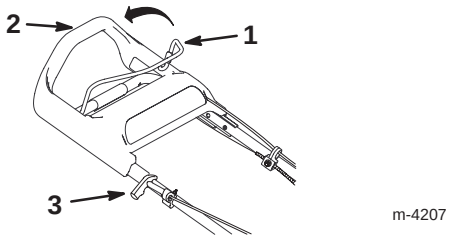

Figur 14

1. Knivkontrollbøyle
2. Øvre håndtak
3. Starthåndtak

4. Start gressklipperen.

- **Manuell start** – Dra lett i starthåndtaket til du føler motstand, og dra deretter kraftig til (Fig. 12). Ikke slipp starthåndtaket når du har startet motoren, men la snoren gå sakte inn på spolen.
- **Elektrisk start (kun modeller med elektrisk start)** – Sett nøkkelen inn i bryteren. Vri nøkkelen til høyre, og slipp den når motoren starter.

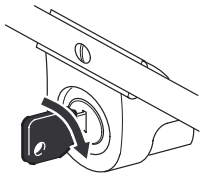

Figur 15

Obs: Hvis det ikke er nok strøm på batteriet til å starte motoren, må du starte den manuelt.

Obs: Hvis motoren ikke starter etter tre forsøk, gjentar du trinn 2 til 4.

Stoppe motoren

Slipp knivkontrollbøylen. Motoren og kniven stopper. Hvis de ikke stopper, må du kontakte et autorisert forhandlerverksted.

Bruke selvdriften

For å bruke selvdriften, går du forover mens du holder hendene på det øvre håndtaket og albuene langs siden av kroppen. Gressklipperen vil automatisk holde farten din. Jo raskere du går, desto lengre skyves håndtaket, og gressklipperen går raskere (fig. 16).

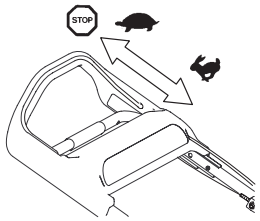

m-4206

Figur 16

Hvis du vil redusere hastigheten, går du ganske enkelt saktere. Selvdriften stopper når du stopper (fig. 16).

Obs: Hvis du vil gå bakover og gressklipperen ikke ruller bakover etter at du har brukt selvdriften, skyver du gressklipperen fremover noen centimeter uten å koble inn selvdriften, og deretter drar du gressklipperen bakover.

Justere klippehøyden

SmartWheel™ har to klippeskalaer: *Spredt/normal* og *Frodig* sørger for den beste innstillingen for klippehøyde under alle klippeforhold (fig. 17). Bruk skalaen *Spredt/normal* til det meste av klippingen i den varme sommersesongen. Skalaen *Frodig* er for tykt, fuktig og saftig gress, som ofte vokser om våren.

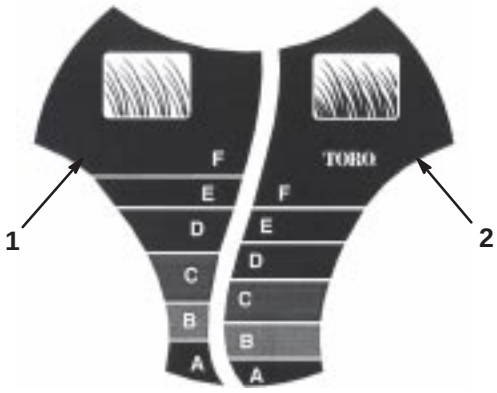

Figur 17

1. Klippeskalaen Spredt/normal
2. Klippeskalaen Frodig

Toro anbefaler følgende:

- Bruk innstillingen **D**, **E** eller **F** når du klipper gresset, eller hold gresset mellom 5,1 og 7,6 cm høyt.
- Ikke bruk innstillingene under **D** med mindre gresset er spredt, eller hvis det er sent på høsten og gresset vokser saktere. Når du klipper langt gress, bruker du en høyere klippehøyde og går saktere, og deretter klipper du gresset med normal innstilling. Når du klipper gress som er for langt, kan det hende at gressklipperen tettes igjen, slik at motoren stopper.

Obs: *SmartWheel* beregner den riktige innstillingen, slik at du ikke klipper mer enn en tredjedel av gresstrået.

Fare

Når du justerer spakene for klippehøyde, kan hendene dine berøre en kniv som er i bevegelse og alvorlig skade kan oppstå.

- **Stopp motoren, og vent til alle bevegelige deler har stoppet før du justerer klippehøyden.**
- **Stikk ikke fingre inn under huset når du justerer klippehøyden.**

1. Stopp motoren, og vent til alle bevegelige deler har stoppet.
2. Skyv gressklipperen ut i gresset, og stopp når *SmartWheel*-enheten på ett av bakhjulene står rett opp (fig. 17).
3. Bruk *SmartWheel*-enheten til å sammenligne tuppene på gresstråene med bokstavene på hjulet. Bokstaven på *SmartWheel*-enheten som samsvarer med tuppene på gresstråene, er den riktige klippehøyden.
4. Klem spaken for klippehøyde mot hjulet og flytt det til tilsvarende bokstav på gressklipperhuset (fig. 18).

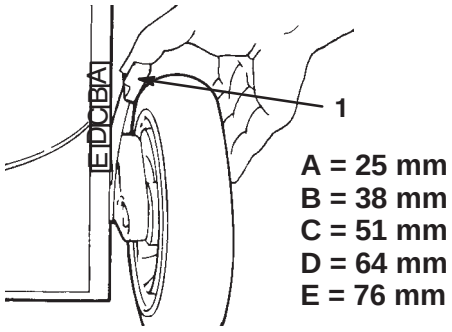

788

Figur 18

1. Klippehøyde

Obs: Justeringen blir enklere hvis du løfter opp huset slik at hjulet ikke berører bakken. **Ikke stikk fingrene inn under huset når du løfter gressklipperen.**

5. Kontroller at tappen på spaken for klippehøyde festes i sporet i gressklipperhuset.

6. Juster alle hjulene til samme bokstavinnstilling.

Obs: Du kan justere forhjulene til 1,3 cm. Flytt spaken for klippehøyde forbi **A**-innstillingen og slipp tappen inn i sporet på gressklipperhuset.

Bruke gressposen

Du kan bruke gressposen til å samle opp frodig gress eller løv.

Montere gressposen

1. Stopp motoren, og vent til alle bevegelige deler har stoppet.

2. Kontroller at håndtaket på utløpsluken er skjøvet så langt fremover som mulig, og at tappen er i kontakt med sperrehaken (fig. 19).

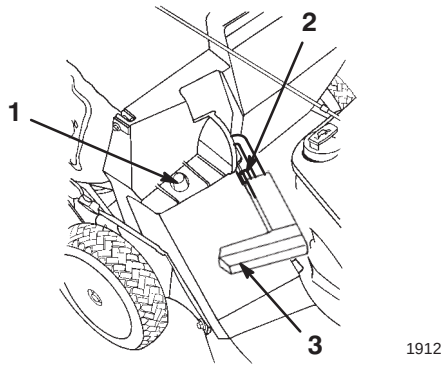

Figur 19

1. Poseramme på holdestang
2. Tapp i kontakt med sperrehake
3. Håndtak helt fremover og utløpsluke lukket

3. Plasser hullet i poserammen over holdestangen i gressklipperhuset (fig. 19).

4. Plasser bakerste del av poserammen på det nedre håndtaket.

5. Skyv håndtaket på utløpsluken fremover og trekk det deretter bakover til tappen låses i posehakket (fig. 20).

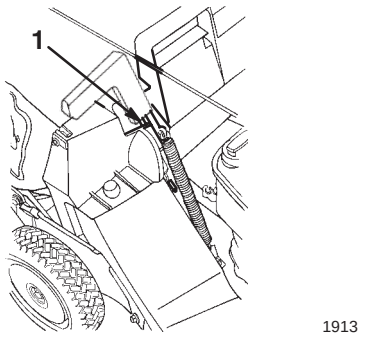

Figur 20

1. Tapp låst i posehakk

Obs: Utløpsluken i gressklipperhuset er nå åpen.

Klippe med gressposen

Advarsel

Hvis du bruker en slitt gresspose, kan det hende at små steiner eller annet rusk slynges i retning av brukeren eller andre personer i nærheten og fører til alvorlige personskader eller dødsfall.

Kontroller gressposen ofte. Hvis den er skadet, monterer du en ny pose fra Toro.

Klipp gresset til posen er full.

Viktig Ikke fyll for mye i posen.

Ta av gressposen

1. Stopp motoren, og vent til alle bevegelige deler har stoppet.

2. Hev håndtaket på utløpsluken og flytt det fremover til låsetappen er i kontakt med sperrehaken (fig. 19).

3. Ta tak i håndtaket foran og bak på posen og ta posen av gressklipperen.

4. Tipp posen forsiktig forover for å tømme ut det klipte gresset.

5. Hvis du skal montere posen, må du lese trinn 3 til 5 i avsnittet Montere gressposen.

Fare

Hvis utløpsluken ikke lukkes helt, kan det hende at gjenstander slynges ut og fører til alvorlige personskader eller dødsfall.

Hvis du ikke kan lukke utløpsluken fordi gress tetter igjen utløpsområdet, stopper du motoren og venter til alle bevegelige deler har stoppet. Beveg håndtaket for utløpsluken forsiktig frem og tilbake til du kan lukke utløpsluken helt. Hvis du fremdeles ikke kan lukke utløpsluken, må du fjerne hindringen med en pinne, ikke med hånden.

Brukstips

- Les nøye gjennom sikkerhetsinstruksjonene og denne håndboken før du bruker gressklipperen.
- Rydd området for pinner, steiner, strenger, greiner og andre gjenstander som kniven kan treffe og slynge gjennom luften.
- Hold alle, spesielt barn og kjæledyr, borte fra arbeidsområdet.
- Unngå å støte bort i trær, vegger, kanter og harde gjenstander. Kjør aldri over gjenstander med hensikt.
- Hvis gressklipperen treffer en gjenstand eller begynner å vibrere, stopper du motoren umiddelbart og kobler kabelen fra tennpluggen og undersøker om gressklipperen er skadet.
- Sørg for å holde kniven skarp gjennom hele klippesesongen. Fil ned hakk på kniven regelmessig.
- Skift ut kniven med en original Toro-kniv når det er nødvendig.
- Bruk gressklipperen bare på gress eller løv. Vått gress og løv har en tendens til å klumpe seg på plenen og kan føre til at gressklipperen tettes igjen, eller at motoren stopper.

Advarsel

Vått gress og løv kan føre til at du glir, kommer i kontakt med kniven og skader deg alvorlig.

Bruk gressklipperen bare under tørre forhold.

- Rengjør undersiden av gressklipperen etter at du har brukt den. Se Rengjøre gressklipperens underside på side 15.
- Hold motoren i god stand.
- Still motorhastigheten til den raskeste innstillingen for å oppnå best mulig klipperesultat.

Advarsel

Hvis du kjører motoren på en gressklipper med en høyere hastighet enn den som er stilt inn på fabrikken, kan det hende at en del av kniven eller motoren slynges i retning av brukeren eller personer i nærheten. Dette kan føre til alvorlige personskader eller dødsfall.

- **Ikke endre hastighetsinnstillingen for motoren.**
- **Hvis du tror at motoren går raskere enn normalt, kontakter du et autorisert forhandlerverksted.**

- Rengjør luftfilteret ofte. Resirkulering virvler opp mer klippet gress og støv, som fester seg i luftfilteret og reduserer motorens ytelse.

Klippe gress

- Gress vokser med varierende hastighet til forskjellige tider på året. Om sommeren er det best å klippe gresset med innstillingene C, D eller E for klippehøyde. Klipp bare omtrent en tredjedel av gresstrået om gangen. Ikke bruk innstillingene under 51 mm med mindre gresset er spredt, eller hvis det er sent om høsten og gresset vokser saktere.
- Når du klipper gress som er over 15 cm høyt, klipper du først med den høyeste innstillingen for klippehøyde, samtidig som du går saktere. Klipp deretter på nytt med en lavere innstilling, for best mulig resultat. Hvis gresset er for langt, og løv klumper seg oppå plenen, kan det hende at gressklipperen tettes igjen, og at motoren stopper.
- Endre kjøreretningen. Dette gjør at det klipte gresset spres, og det fører dessuten til en jevnt fordelt gjødsling.

Hvis plenen ikke ser tilfredsstillende ut når du er ferdig, kan du prøve ett eller flere av følgende:

- Slip kniven.
- Gå saktere når du klipper.
- Øk klippehøyden til gressklipperen.
- Klipp gresset oftere.
- Overlapp skårgangene i stedet for å klippe en hel skårgang når du går frem og tilbake over plenen.
- Still inn klippehøydene på forhjulene ett hakk lavere enn på bakhjulene. Du kan for eksempel stille inn forhjulene på C og bakhjulene på D.

Klippe løv

- Når du har klippet plenen, kontrollerer du at mer gress enn løv vises gjennom løvdekket på bakken. Det kan hende du må kjøre over løvene flere ganger.
- Hvis det ikke ligger så mye løv på bakken, kan du stille inn alle hjulene på samme klippehøyde.
- Hvis det ligger mer enn 12,7 cm løv på bakken, må du stille inn klippehøyden foran ett eller to hakk høyere enn klippehøyden bak. Da blir det lettere å få løvet inn under klippeskjoldet.
- Reduser hastigheten hvis gressklipperen ikke klipper løvene fint nok.
- Hvis du kjører over eikeløv, kan du strø kalk på gresset om våren for å redusere surheten i eikeløvene.

Vedlikehold

Obs: Angi hva som er høyre og venstre side på maskinen ved å stå i normal arbeidsstilling.

Anbefalt vedlikeholdsplan

Vedlikeholdsintervall	Vedlikeholdsprosedyre
Etter hver bruk	• Kontroller motoroljenivået. Se Kontrollere motoroljenivået på side 15. • Kontroller stoppetiden til knivbremsen. Kniven må stoppe innen 3 sekunder etter at du har sluppet opp bøylen; hvis ikke må du kontakte et autorisert forhandlerverksted. • Fjern gress og smuss fra undersiden av gressklipperen. Se Rengjøre gressklipperens underside, på side 15. • Rengjøre utløpet og pluggen. Se Rengjøre utslippet og pluggen, på side 16.
5 timer	• Kontroller kniven og monteringsmutterne for motoren. Stram dem til hvis de er løse.
25 timer	• Rengjør luftfilterets forfilter, og skift ut papirluftfilteret. Papirluftfilteret må skiftes ut oftere hvis gressklipperen brukers i støvete eller skitne omgivelser. Se Overhale luftfilteret, på side 16. • Undersøk tennpluggen, og bytt den ut hvis det er nødvendig. Se Skifte tennpluggen, på side 16. • Juster drivverkkabelen for selvdrift, og smør bakakselanordningene. Se Justere drivverkskabelen for selvdrift, på side 17 og Smøre hjulene, på side 17.
50 timer	• Skift motoroljen.[1] Se Skifte motoroljen, på side 18. • Slip eller bytt ut kniven. Vedlikehold den oftere hvis kniveggen raskt blir sløv i vanskelig terreng eller under forhold med mye sand. Se Vedlikeholde gressklipperkniven, på side 19. • Kontroller om det er lekkasjer i drivstoffsystemet, og/eller om drivstoffslangen er slitt. Skift ut deler etter behov. • Fjern gress og smuss under remdekslet. Se Rengjøre under remdekslet, på side 20.
100 timer	• Rengjør kjølesystemet. Se Rengjøre kjølesystemet, på side 21.
Lagring	• Lad batteriet hver måned og før oppbevaring (kun modeller med elektrisk start). Se Lade opp batteriet på side 21. • Tøm drivstofftanken før du foretar reparasjoner, og før oppbevaring. Les Tømme drivstofftanken på side 21.

[1]Skift motoroljen etter de fem første driftstimene. Skift motoroljen hver 25. driftstime hvis gressklipperen brukes i omgivelser med mye støv eller i høye temperaturer.

Viktig Hvis du vil ha mer informasjon om vedlikeholdsprosedyrer, ser du i brukerhåndboken for motoren.

Forsiktig

Hvis du lar kabelen være koplet til tennpluggen, kan det hende at noen starter motoren ved et uhell og påfører deg eller andre alvorlige skader.

Ta kabelen av tennpluggen før du begynner med vedlikeholdsarbeid. Legg kabelen til side, slik at den ikke kan komme i kontakt med tennpluggen ved et uhell.

Kontrollere motoroljenivået

Før du bruker gressklipperen, må du kontrollere at oljenivået er mellom Add og Full, som vist på peilestaven (fig. 10). Hvis oljenivået er under Add, fyller du på olje. Se Fylle olje i veivhuset på side 8.

Rengjøre gressklipperens underside

Hold undersiden av gressklipperen ren. Pass på at det ikke kommer rusk eller gjenstander i gresskasterne (fig. 21).

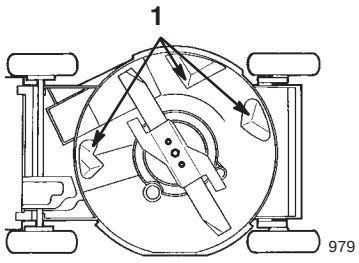

Figur 21

1. Gresskasterplater

Vaskemetode

1. Flytt gressklipperen til en jevn overflate av betong eller asfalt i nærheten av en hageslange.
2. Fest en kupling (selges separat) på enden av vannslangen.
3. Fest kuplingen til gressklipperens vanninntaksnippel (fig. 22).

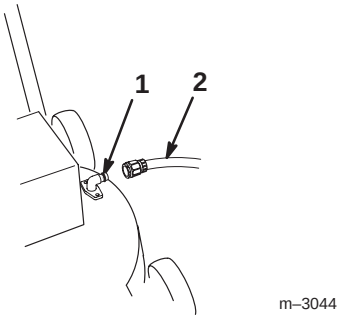

Figur 22

1. Vanninntaksnippel 2. Slange

4. Skru vannet på fullt.
5. Start motoren.
6. La gressklipperen gå i to minutter.
7. Stopp motoren, og vent til alle bevegelige deler har stoppet.
8. Skru av vannet.
9. Fjern kuplingen fra vanninntaksnippelen.
10. Flytt gressklipperen til et tørt område, og la motoren gå i ett minutt for å tørke gressklipperen og alle delene på den.
11. Stopp motoren, og vent til alle bevegelige deler har stoppet.

Hvis det er svært mye gress på undersiden av gressklipperen, vent 30 minutter før du gjentar trinnene 2 til 11 ovenfor.

Advarsel

Hvis vanninntaksnippelen er skadet eller mangler, kan du eller andre bli truffet av gjenstander som slynges gjennom luften, eller du eller andre kan komme i kontakt med kniven. Dette kan føre til personskader eller dødsfall.

- **Skift ut en ødelagt eller manglende vanninntaksnippel før du bruker gressklipperen igjen.**
- **Tett igjen eventuelle hull i gressklipperen med bolter og muttere.**
- **Stikk aldri hender eller føtter under gressklipperen eller gjennom åpninger i gressklipperen.**

Skrapemetode

Advarsel

Hvis du velter gressklipperen, kan det lekke drivstoff fra forgasseren eller bensintanken. Bensin er et svært brennbart og eksplosjonsfarlig materiale, som under visse omstendigheter kan føre til personskade og skade på eiendom.

Unngå bensinsøl ved å kjøre til motoren er tørr, eller ved å fjerne bensinen med en håndpumpe. Bruk aldri hevert.

Hvis ikke alt rusket fjernes fra undersiden av gressklipperen med vasking, vender du gressklipperen og skraper den ren.

1. Ta av gressposen.
2. Kople kabelen fra tennpluggen (fig. 13).
3. Tøm bensinen ut av drivstofftanken. Se trinn 3 og 4 under Tømme drivstofftanken på side 21.
4. Hvis gressposen er festet til gressklipperen, lukk igjen luken i gressklipperhuset og ta av gressposen.
5. Vend gressklipperen over på dens **venstre** side (fig. 21).

6. Fjern rusk og gress med en hardved- eller plastskrape. Unngå ujevne og skarpe kanter.

Viktig Flytt kniven så lite som mulig for å unngå fremtidige startproblemer.

7. Sett gressklipperen på hjulene igjen.
8. Kople ledningen til tennpluggen.

Rengjøre utløpet og pluggen

For å oppnå best ytelse, rengjør du utløpet og utløpspluggen etter hver bruk. Når gresset er tykt og frodig, kan det samle seg gress på og rundt pluggen, slik at det blir vanskelig å fjerne den.

Pass alltid på at utløpsluken er lukket igjen når du slipper opp håndtaket. Hvis du ikke kan lukke igjen utløpsluken pga. rusk, må du rengjøre grundig på innsiden av utløpet og luken.

Overhale luftfilteret

Rengjør forfilteret og skift ut luftfilteret én gang i sesongen eller hver 25. driftstime. Skift ut filteret oftere hvis gressklipperen brukes på steder med mye støv.

Viktig Hvis du starter motoren uten luftfilteret, kan den bli ødelagt.

1. Stopp motoren, og vent til alle bevegelige deler har stoppet.
2. Kople kabelen fra tennpluggen (fig. 13).
3. Skru ut skruene i dekslet på luftfilteret (fig. 23).

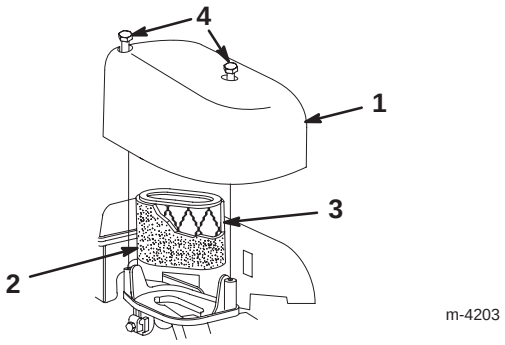

Figur 23

1. Deksel
2. Forfilter av skum
3. Luftfilter
4. Skruer

4. Fjern dekslet og rengjør det grundig (fig. 23).
5. Fjern forfilteret av skum.
6. Vask forfilteret med et mildt rengjøringsmiddel og vann, og tørk det med et håndkle eller en klut (fig. 23).
7. Fjern papirluftfilteret, og kast det (fig. 23).

Viktig Ikke forsøk å rengjøre papirluftfilteret.

8. Sett et nytt papirluftfilter inn i forfilteret av skum (fig. 23).
9. Sett inn det nye luftfilteret (fig. 23).
10. Sett på plass dekslet og fest det (fig. 23).

Overhale tennpluggen

Kontroller tennpluggen etter hver 25. driftstime. Bruk en tennplugg av typen **Champion RC12YC** eller en tilsvarende plugg.

1. Stopp motoren, og vent til alle bevegelige deler har stoppet.
2. Kople kabelen fra tennpluggen (fig. 13).
3. Rengjør rundt tennpluggen og ta den ut av sylinderhodet.

Viktig En tennplugg som er sprukket eller skitten, må skiftes ut. Ikke rengjør elektrodene, fordi partikler kan komme inn i sylinderen og skade motoren.

4. Juster åpningen på den nye tennpluggen til 0,50 mm (fig. 24).

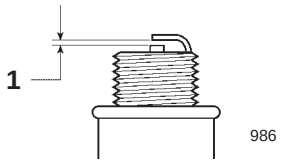

Figur 24

1. 0,50 mm

5. Monter tennpluggen og pakningen.
6. Trekk til tennpluggen med et moment på 20 Nm.
7. Kople ledningen til tennpluggen.

Justere kabelen for selvdrift

Når du endrer høyden på håndtaket, monterer du en ny kabel for selvdrift, ellers dersom trekkdrivremmen sklir, må du justere drivverkskabelen for selvdrift.

1. Stopp motoren, og vent til alle bevegelige deler har stoppet.
2. Fjern dekslet.
3. Løsne mutteren på kabelfestet (fig. 25).

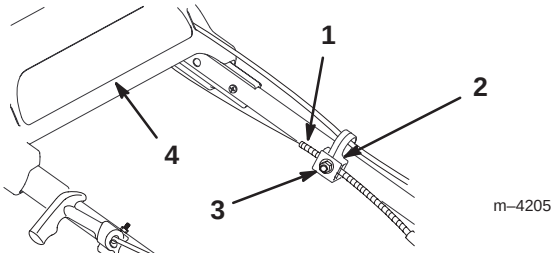

Figur 25

1. Kabelstrømpe
2. Kabelfeste
3. Mutter
4. Øvre håndtak

4. Skyv drivverksbraketten ned til den berører gressklipperen, og hold den deretter på plass (fig. 26).

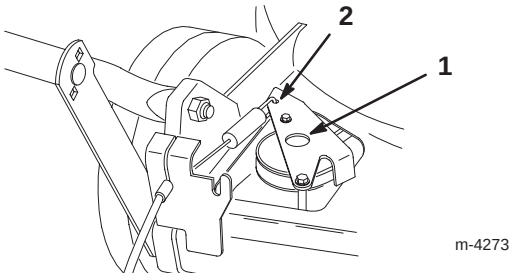

Figur 26

1. Drivverksbrakett
2. Skyv her

5. Skyv det øvre håndtaket så langt tilbake som mulig mens du holder drivverksbraketten nede, samtidig som du skyver kabelstrømpen nedover (mot gressklipperen) til kabelen er helt stram (Fig. 25).
6. Stram til mutteren på kabelfestet (Fig. 25).
7. Slipp opp drivverksbraketten.
8. Monter remdekslet.

Smøre hjulene

Smør forhjulene og bakhjulene hver 25. driftstime eller på slutten av sesongen.

1. Tilfør 2 eller 3 dråper med tynn olje på innsiden av forhjulene og på utsiden av alle hjulboltene.
2. Snurr hjulene for å fordele oljen i hylsene.
3. Tørk opp all overflødig olje.
4. Flytt klippehøydespakene for bakhjulene til **C** -innstillingen.
5. Tørk av smøreniplene med en ren fille (fig. 27).

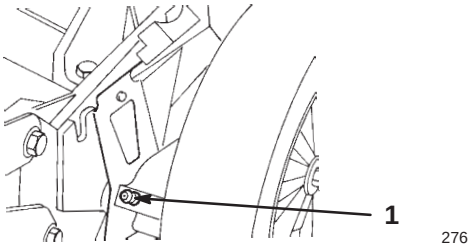

Figur 27

1. Smørenippel

6. Bruk en fettsprøyte med nr. 2 litiumbasert smørefett til vanlig bruk på hver nippel, og pump to eller tre ganger.

Viktig Hvis du pumper for kraftig når du smører, kan det hende at pakningene skades.

Skifte motoroljen

Skift oljen etter de fem første driftstimene, og deretter hver 50. driftstime eller hver sesong. Kjør motoren like før du skifter olje, slik at oljen blir varm. Varm olje renner bedre og bærer med seg flere urenheter.

Obs: Skift olje etter hver 25. driftstime når motoren belastes kraftig, eller når du arbeider i høye temperaturer.

Tømme ut oljen fra oversiden av gressklipperen (anbefalt metode)

1. Ta av gressposen.
2. Kople kabelen fra tennpluggen (fig. 13).
3. Tøm bensinen ut av bensintanken. Se trinn 3 og 4 i avsnittet Tømme drivstofftanken, på side 21.
4. Fjern peilestaven fra oljepåfyllingsrøret, og plasser et oljedrensfat på den **venstre** siden av gressklipperen.
5. Vend gressklipperen over på dens **venstre** side, slik at oljen kan renne ut i drensfatet (fig. 28).

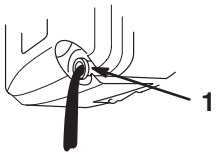

m-1782

Figur 28

1. Oljepåfyllingsrør

6. Sett gressklipperen på hjulene igjen.
7. Fyll fersk olje i motorveivhuset opp til Full på peilestaven. Se Fylle olje i veivhuset på side 8.
8. Sett peilestaven på plass.
9. Tørk opp eventuelt oljesøl.
10. Kople ledningen til tennpluggen.
11. Resirkuler brukt olje i samsvar med lokale forskrifter.

Tømme ut oljen fra undersiden av gressklipperen (alternativ metode)

Obs: Du trenger en skralleforlenger på 3/8 tommer for å bruke denne metoden.

Advarsel

Kniveggen er skarp. Hvis du kommer bort i kniven, kan du bli alvorlig skadet.

Bruk hansker, eller legg en fille rundt de skarpe kantene på kniven.

1. Kople kabelen fra tennpluggen (fig. 13).
2. Tøm bensinen ut av bensintanken. Se trinn 3 og 4 i avsnittet Tømme drivstofftanken, på side 21.
3. Vend gressklipperen over på dens **venstre** side, og pass på at den ikke tipper over.
4. Plasser et drensfat under gressklipperen.
5. Fjern oljedrenspluggen, og vend gressklipperen tilbake på hjulene, slik at oljen kan renne ned i drensfatet (fig. 29).

Obs: Unngå å søle olje på remmen.

Viktig Det kan hende du må flytte kniven for å få tilgang til oljedrenspluggen. Flytt kniven så lite som mulig for å unngå fremtidige startproblemer.

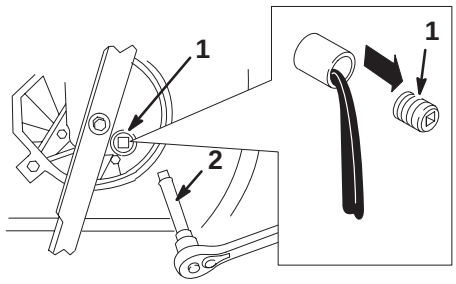

Figur 29

1. Oljetappeplugg
2. 3/8 tommer skralleforlenger

6. Legg gressklipperen over på dens **venstre** side, og sett i oljedrenspluggen.
7. Flytt oljedrensfatet bort fra undersiden av gressklipperen, og vend den tilbake til bruksstilling.
8. Fyll fersk olje i motorveivhuset opp til Full på peilestaven. Se Fylle olje i veivhuset på side 8.
9. Sett peilestaven på plass.
10. Tørk opp eventuelt oljesøl.
11. Kople ledningen til tennpluggen.
12. Resirkuler brukt olje i samsvar med lokale forskrifter.

Vedlikeholde gressklipperkniven

En rett, skarp kniv gir best klipperesultat. Undersøk og slip kniven regelmessig.

Advarsel

Kniveggen er skarp. Hvis du kommer bort i kniven, kan du bli alvorlig skadet.

Bruk hansker, eller legg en fille rundt de skarpe kantene på kniven.

1. Stopp motoren, og vent til alle bevegelige deler har stoppet.
2. Kople kabelen fra tennpluggen (fig. 13).

Advarsel

Hvis du velter gressklipperen, kan det lekke drivstoff fra forgasseren eller bensintanken. Bensin er et svært brennbart og eksplosjonsfarlig materiale, som under visse omstendigheter kan føre til personskade og skade på eiendom.

Unngå bensinsøl ved å kjøre til motoren er tørr, eller ved å fjerne bensinen med en håndpumpe. Bruk aldri hevert.

3. Tøm bensinen ut av bensintanken. Se trinn 3 og 4 i avsnittet Tømme drivstofftanken, på side 21.
4. Legg gressklipperen over på dens **venstre** side (luftfilter pekende opp) (fig. 30).

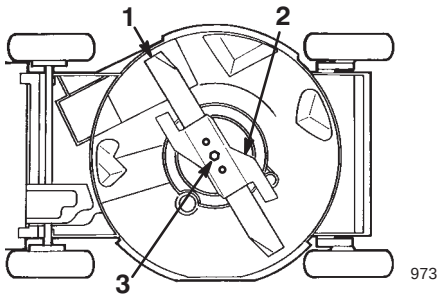

Figur 30

1. Kniv
2. Akselerator
3. Knivbolt

Viktig Flytt kniven så lite som mulig for å unngå fremtidige startproblemer.

Undersøke kniven

Undersøk nøye om kniven fortsatt er skarp, eller om den har blitt slitt. Undersøk spesielt stedet der den flate og bøyde delen av kniven møtes (fig. 31A). Siden sand og slipemiddel kan slite på metallet mellom den flate og bøyde delen av kniven, kontrollerer du kniven før du bruker gressklipperen. Hvis du legger merke til et hakk eller slitasje (fig. 31B og 31C), skifter du kniven. Se Demontere kniven på side 20.

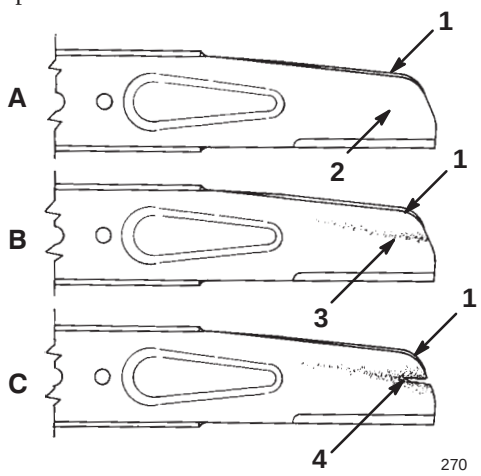

Figur 31

1. Vinge
2. Flat del av kniven
3. Slitasje
4. Hakk

Obs: Monter en ny kniv før klippesesongen begynner, slik at du oppnår best ytelse. Fil ned eventuelle småhakk under sesongen for å vedlikeholde kniveggen.

Fare

En slitt eller skadet kniv kan brekke, og en del av kniven kan slynges ut mot føreren eller andre og føre til alvorlige personskader eller en dødsulykke.

- **Undersøk kniven regelmessig for slitasje eller skade.**
- **Skift ut en slitt eller skadet kniv.**

Demontere kniven

1. Ta tak i enden av kniven med en fille eller en godt polstret hanske.
2. Fjern knivbolten, akseleratoren og kniven (fig. 32).

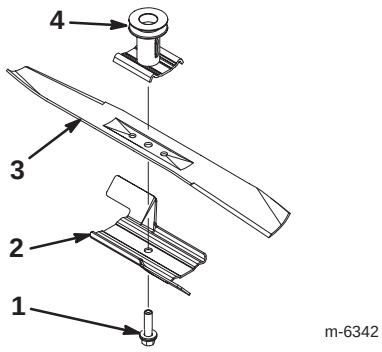

Figur 32

1. Knivbolt
2. Akselerator
3. Kniv
4. Knivdrev

Slipe kniven

Slip den øvre siden av kniven for å opprettholde den opprinnelige klippevinkelen (fig. 33A) og den indre omkretsen til kniveggen (fig. 33B). Kniven holdes balansert hvis du sliper like mye på begge kniveggene.

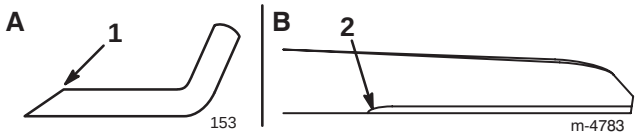

Figur 33

1. Bruk bare denne slipevinkelen
2. Opprettholde den opprinnelige omkretsen her

Balansere kniven

1. Kontroller balansen til kniven ved å tre hullet på midten av kniven inn på en spiker eller et skrujern, som du fester vannrett i en skrutvinge (fig. 34).

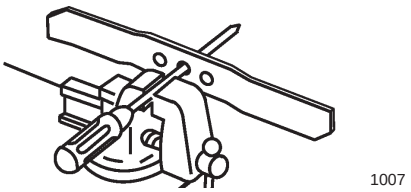

Figur 34

Obs: Du kan også kontrollere balansen til kniven med en kommersielt produsert balanseringsinnretning.

2. Hvis den ene av endene på kniven roterer nedover, sliper du denne enden (ikke kniveggen eller enden i nærheten av kniveggen). Kniven er riktig balansert når ingen av endene roterer nedover.

Montere kniven

1. Monter en skarp, balansert kniv fra Toro, akselerator, og knivbolt (Fig. 32).

   Obs: Vingedelen av kniven må vende oppover (mot toppen av gressklipperhuset).

2. Trekk til knivbolten med et moment på 82 Nm.

Advarsel

Hvis du bruker gressklipperen uten akseleratoren, kan det hende at kniven bøyes eller brekker, slik at brukeren eller andre i nærheten skades alvorlig eller blir drept.

Ikke bruk gressklipperen uten akseleratoren.

3. Sett gressklipperen i oppreist posisjon igjen.
4. Kople ledningen til tennpluggen.

Rengjøre under remdekslet

Pass på at det ikke kommer rusk eller andre gjenstander under remdekslet.

1. Stopp motoren, og vent til alle bevegelige deler har stoppet.
2. Fjern boltene som fester remdekslet til gressklipperhuset (fig. 35).

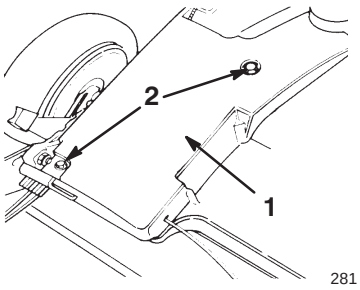

Figur 35

1. Remdeksel
2. Bolter

3. Løft av dekslet, og børst ut alt rusket fra remområdet.
4. Monter remdekslet.

Rengjøre kjølesystemet

Etter hver 100. driftstime eller hver sesong, rengjør du sylinderen, sylindertoppribbene og rundt forgasseren og forbindelsesleddet. Fjern rusk fra luftinntaksåpningene på tilbakespolingshuset. Dette gjør at motoren kjøles skikkelig og gir den beste ytelsen.

Skifte sikringen

Kun modeller med elektrisk start

Se Montere sikringen på side 8.

Lade opp batteriet

Kun modeller med elektrisk start

Lad et nytt eller lagret batteri i 24 timer i strekk for å sikre at det er helt oppladet. Lad batteriet 24 timer i strekk én gang hver måned (hver 25. oppstart) eller etter behov.

1. Stopp motoren, og vent til alle bevegelige deler har stoppet.
2. Kople kabelen fra tennpluggen (fig. 13).
3. Ta ut tenningsnøkkelen.
4. Koble ledningen på batteriladeren (leveres med gressklipperen) til ledningsfastspenneren.

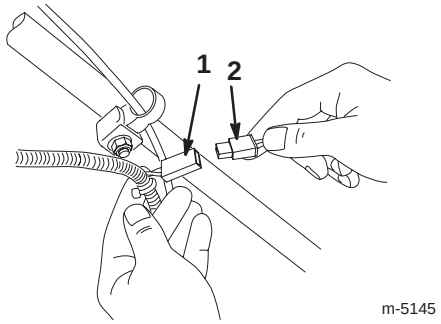

Figur 36

1. Ledningsfastspenner
2. Batteriladerledning

5. Koble laderen til et 120-volts vekselstrømuttak.
6. Lad opp batteriet i angitt tid.
7. Koble laderen fra strømuttaket.

   Viktig Bruk kun Toros lader. Andre ladere kan skade batteriet. Bruk alltid laderen innendørs, og lad alltid batteriet i romtemperatur (22°C) hvis mulig.
8. Kople ledningen til tennpluggen.

Kaste batteriet

Kun modeller med elektrisk start

Viktig Kast ikke brukte batterier i den vanlige søppelposen.

Viktig Blybatterier må gjenvinnes eller kastes i henhold til lokale forskrifter.

I de fleste områder er det **forbudt ved lov** å brenne, deponere eller blande blybatterier med kommunalt fast avfall.

Dette batteriet må leveres til en gjenvinningsstasjon for blybatterier som er godkjent av lokale eller nasjonale myndigheter.

Ta kontakt med de ansvarlige for avfallsbehandling i ditt nærmiljø hvis du vil vite mer om miljøvennlig innsamling, gjenvinning og behandling av batterier.

Tømme drivstofftanken

1. Stopp motoren, og vent til den er nedkjølt.

Viktig Motoren må være helt kald når bensinen tappes ut.

2. Kople kabelen fra tennpluggen (fig. 13).
3. Ta lokket av drivstofftanken (fig. 11).
4. Bruk en håndpumpe til å pumpe bensinen ut av tanken og ned i en ren, godkjent bensinkanne.
5. Kople ledningen til tennpluggen.
6. Kjør motoren til den stopper.
7. Start motoren på nytt for å kontrollere at det ikke er bensin igjen i forgasseren.

Lagring/oppbevaring

Utfør følgende anbefalte vedlikehold for å gjøre gressklipperen klar til oppbevaring til neste sesong. Se Vedlikehold på side 14.

Oppbevar gressklipperen på et kjølig, rent og tørt sted. Dekk til gressklipperen for å holde den ren og beskyttet.

Klargjøre drivstoffsystemet

Advarsel

Bensin kan fordampe hvis du lagrer den i lange perioder, og den eksploderer hvis den kommer i kontakt med en åpen flamme.

- **Ikke lagre bensin i lange perioder.**
- **Ikke oppbevar gressklipperen med bensin på tanken eller i forgasseren i et avlukke med en åpen flamme. (Eksempel: et fyringsanlegg eller en kontrollampe på en varmtvannstank.)**
- **La alltid motoren bli kald før gressklipperen settes bort.**

Tøm drivstofftanken før du setter bort gressklipperen for sesongen.

1. Kjør motoren til den går tom for bensin.
2. Prim motoren, og start den på nytt.
3. La motoren gå til den stopper. Når du ikke lenger kan starte motoren, er den tilstrekkelig tom for bensin.

Klargjøre motoren

1. Skift oljen i veivhuset mens motoren fortsatt er varm. Les Skifte motoroljen på side 18.
2. Fjern tennpluggen (fig. 13).
3. Bruk en oljekanne til å fylle omtrent en spiseskje med olje gjennom tennplugghullet.
4. Roter motoren sakte flere ganger ved bruk av startsnoren, slik at du fordeler oljen.
5. Sett tennpluggen tilbake på plass, men koble *ikke* kabelen til pluggen.

Generell informasjon

1. Rengjør gressklipperen. Se Rengjøre gressklipperens underside, på side 15.
2. Fjern smuss fra sylinderen, sylindertoppribbene og viftehuset.
3. Fjern gressrester og smuss fra utsiden av motoren, dekslet og oversiden av gressklipperen.
4. Kontroller tilstanden til kniven. Se Vedlikeholde gressklipperkniven, på side 19.
5. Overhal luftfilteret. Se Overhale luftfilteret på side 16.
6. Smør drivverket for selvdrift. Se Smøre hjulene, på side 17.
7. Stram alle muttere, bolter og skruer.
8. Mal over rust eller riper med maling som fås kjøpt hos autoriserte forhandlerverksteder.
9. Klargjør batteriet til oppbevaring. Lad batteriet i 72 timer, slik at du er sikret full opplading (se Lade opp batteriet på side 21). Koble deretter fra batteriladeren og sett gressklipperen bort på et sted som ikke er oppvarmet. Hvis du må lagre gressklipperen på et oppvarmet sted, må du lade batteriet hver 90. dag.

Gjøre gressklipperen klar til bruk

Advarsel

Hvis du ikke legger sammen eller folder ut håndtaket på riktig måte, kan du klemme, strekke eller skade én eller flere kabler. Hvis du klemmer, strekker eller skader en kabel, kan det hende at det oppstår en feil på gressklipperen som kan føre til utrygge driftsomstendigheter.

- **Du må ikke klemme, strekke eller skade kablene.**
- **Håndter kablene med forsiktighet når du legger sammen eller folder ut håndtaket.**
- **Ikke bruk gressklipperen hvis én eller flere av kablene er klemt, strekt eller skadet. Kontakt et autorisert forhandlerverksted.**

1. Fold ut det øvre håndtaket til det ligger i det nedre håndtaket, og stram deretter til knottene.
2. Kontroller og stram alle fester.
3. Fjern tennpluggen (fig. 13), og roter motoren hurtig ved bruk av starteren for å fjerne overflødig olje fra sylinderen.
4. Rengjør tennpluggen eller skift den hvis den har slått sprekker eller er ødelagt, eller hvis elektrodene er slitte.

5. Monter tennpluggen, og trekk den til med et moment på 20 Nm.
6. Utfør de anbefalte vedlikeholdsprosedyrene. Se Vedlikehold på side 14.
7. Lad opp batteriet. Se Lade opp batteriet på side 21.
8. Fyll drivstofftanken med ny, ren bensin.
9. Kontroller motoroljenivået. Se Kontrollere motoroljenivået på side 15.
10. Kople ledningen til tennpluggen.

Tilbehør

Du får kjøpt følgende tilbehør fra en autorisert serviceforhandler:

- Demonteringsutstyr
- Sideutslippsett
- Gnistfanger

Feilsøking

Toro har utviklet og laget gressklipperen slik at den skal kunne brukes uten problemer. Kontroller følgende komponenter og elementer nøye, og les Vedlikehold på side 14 hvis du vil ha mer informasjon. Hvis du fortsatt har problemer, kontakter du et autorisert forhandlerverksted.

Problem	Mulige årsaker	Løsning
Motoren starter ikke	1. Drivstofftanken er tom, eller det er gammel bensin i drivstoffsystemet.	1. Tøm og/eller fyll drivstofftanken med fersk bensin. Hvis du fortsatt har problemer, kontakter du et autorisert forhandlerverksted.
	2. Du har ikke trykket inn primeren.	2. Trykk primeren inn 3 ganger.
	3. Kabelen er ikke koblet til tennpluggen.	3. Kople ledningen til tennpluggen.
	4. Tennpluggen er ripet eller sprukket, eller åpningen er feil.	4. Kontroller tennpluggen, og juster om nødvendig åpningen. Skift tennpluggen hvis den er ripet, skitten eller sprukket.
Det er vanskelig å starte motoren, eller den går ikke skikkelig.	1. Det er gammel bensin i drivstoffsystemet.	1. Tøm drivstofftanken, og fyll den med fersk bensin.
	2. Lufteåpningen i bensinlokket er tettet igjen.	2. Rengjør lufteåpningen i bensinlokket, eller skift ut bensinlokket.
	3. Luftfilterelementet er skittent og hindrer luftgjennomstrømningen.	3. Rengjør luftfilterets forfilter og/eller skift ut papirluftfilteret.
	4. Det er gressrester og smuss på undersiden av gressklipperen.	4. Rengjør gressklipperens underside.
	5. Tennpluggen er ripet eller sprukket, eller åpningen er feil.	5. Kontroller tennpluggen, og juster om nødvendig åpningen. Skift tennpluggen hvis den er ripet, skitten eller sprukket.
	6. Motoroljenivået er lavt, eller det er smuss i oljen.	6. Kontroller motoroljenivået. Skift oljen hvis den er skitten, eller fyll på mer olje hvis nivået er lavt.

Problem	Mulige årsaker	Løsning
Motoren sviver ikke jevnt	1. Kabelen er ikke koblet til tennpluggen. 2. Tennpluggen er ripet eller sprukket, eller åpningen er feil. 3. Luftfilterelementet er skittent og hindrer luftgjennomstrømningen.	1. Kople ledningen til tennpluggen. 2. Kontroller tennpluggen, og juster om nødvendig åpningen. Skift tennpluggen hvis den er ripet, skitten eller sprukket. 3. Rengjør luftfilterets forfilter og/eller skift ut papirluftfilteret.
Gressklipperen eller motoren vibrerer for mye	1. Kniven er bøyd eller ubalansert. 2. Knivbolten er løs. 3. Det er gressrester og smuss på undersiden av gressklipperen. 4. Monteringsboltene i motoren er løse.	1. Balanser kniven. Hvis kniven er bøyd, skifter du den ut. 2. Trekk til knivbolten. 3. Rengjør gressklipperens underside. 4. Trekk til monteringsboltene.
Ujevnt klippemønster	1. Det er ikke samme høyde på de fire hjulene. 2. Kniven er sløv. 3. Du klipper gjentatte ganger i det samme mønsteret. 4. Det er gressrester og smuss på undersiden av gressklipperen.	1. Juster hjulene slik at alle har samme høyde. 2. Slip og balanser kniven. 3. Endre klippemønsteret. 4. Rengjør gressklipperens underside.
Utløpssjakten tettes igjen	1. Klippehøyden er for lav. 2. Du går for raskt når du klipper. 3. Gresset er vått. 4. Det er gressrester og smuss på undersiden av gressklipperen.	1. Øk klippehøyden. 2. Gå saktere. 3. La gresset blir tørt før du klipper det. 4. Rengjør gressklipperens underside.
Gressklipperen går ikke fremover av seg selv	1. Drivverkskabelen for selvdriften er ute av stilling eller skadet. 2. Det er smuss under remdekslet.	1. Juster drivverkskabelen for selvdrift. Skift ut kabelen om nødvendig. 2. Fjern smusset under remdekslet.