FORMULARIO No. 3317—214 Rev. A IT

TORO®

MODELLO NO. 20764BC — 5900001 E SEGUENTI
MODELLO NO. 20766BC — 5900001 E SEGUENTI

**MANUALE ISTRUZIONI**

# RECYCLER DA 53 CM®

**Tosaerba**

# ⚠ ISTRUZIONI SULLA SICUREZZA

## IMPORTANTI NOTE PRELIMINARI

**1.** Leggere attentamente le istruzioni. Familiarizzatevi con i comandi e l'uso corretto del tosaerba.

**2.** Non permettete mai l'uso del tosaerba a bambini ed a persone che non abbiano letto attentamente queste istruzioni. Si osservino le eventuali limitazioni d'età prescritte dalla legge per l'uso del tosaerba.

**3.** Tenere tutti, specialmente bambini ed animali, a debita distanza dalla zona di lavoro.

**4.** Ricordare che l'operatore ovvero l'utilizzatore è responsabile per incidenti o rischi subiti da terzi o danni a loro proprietà.

## PRIMA DELL'USO

**1.** Durante l'uso indossate calzoni lunghi e scarpe pesanti. Non usate il tosaerba indossando sandali aperti o a piedi nudi.

**2.** Ispezionare accuratamente la zona in cui si utilizzerà il tosaerba e ripulirla da tutti gli oggetti che possano essere scagliati dal tosaerba.

**3.** ATTENZIONE - La benzina è altamente infiammabile.

- Immagazzinate il carburante in contenitori espressamente realizzati per questo scopo.
- Riempite il serbatoio del carburante esclusivamente all'aperto. Non fumate durante le operazioni di rifornimento.
- Effettuare il rifornimento di carburante a motore spento. Non togliere il tappo del serbatoio né effettuare rabbocchi di carburante a motore acceso o a motore caldo.
- Nel caso di fuoriuscita di carburante, non accendete il motore, ma spostate il tosaerba dalla zona di fuoriuscita. Evitare qualsiasi tipo di accensione finché i vapori della benzina non si saranno dispersi.
- Rimettere a posto i serbatoi carburante e i tappi dei contenitori in maniera sicura.

**4.** Sostituire le marmitte di scarico danneggiate.

**5.** Prima dell'uso, ispezionate sempre visivamente le lame, i bulloni delle lame ed il gruppo di taglio per verificare che essi non siano usurati o danneggiati. Sostituire la serie intera a cui appartengono le lame ed i bulloni usurati o danneggiati, al fine di mantenerne l'equilibrio.

**6.** Si faccia attenzione nei tosaerba multilama: la rotazione di una lama può provocare la rotazione delle altre lame.

## DURANTE L'USO

**1.** Non accendere il motore al chiuso, dove possano raccogliersi fumi di scarico contenenti monossido di carbonio.

**2.** Tagliate l'erba esclusivamente di giorno o con buona luce artificiale.

**3.** Evitate di utilizzare il tosaerba su erba bagnata, laddove sia possibile.

**4.** Assicuratevi di avere sempre una posizione stabile sui pendii.

**5.** Procedete camminando, non correte mai.

**6.** Utilizzando macchine rotative con ruote, tagliate l'erba trasversalmente sui pendii, mai andando su e giù.

**7.** Quando cambiate direzione su un pendio, usate estrema cautela.

**8.** Non tagliate erba su pendii troppo ripidi.

**9.** Usate estrema cautela quando invertite la marcia del tosaerba o lo tirate verso di voi.

**10.** Fermate la/le lama/e se il tosaerba deve essere inclinato per attraversare superfici non erbose, o per il trasporto del tosaerba dall'area di lavoro o verso di essa.

**11.** Non utilizzate il tosaerba con schermature o carter difettosi. Assicuratevi che i dispositivi di sicurezza, per esempio deflettori e/o i sacchi di raccolta siano al proprio posto.

**12.** Non modificate la registrazione del regolatore del motore e non sovraccelerate il motore.

**13.** Prima di avviare il motore, disinnestate la frizione della trasmissione e delle lame.

**14.** Avviate il tosaerba o accendete il motore con cautela seguendo le istruzioni e mantenendo i piedi ben lontani dalla/e lama/e.

**15.** Non inclinare il tosaerba al momento dell'avviamento del tosaerba o dell'accensione del motore, tranne nel caso in cui il tosaerba debba essere inclinato per l'accensione. In questo caso, non inclinare il tosaerba più del necessario e sollevare solo la parte che è distante dall'operatore.

**16.** Non accendere il motore se vi trovate di fronte al tunnel di scarico.

ITALIAN

©The Toro Company-1994, Rev. 1995
Tutti i diritti riservati

# ISTRUZIONI SULLA SICUREZZA

**17.** Non mettete le mani o i piedi vicino o sotto parti rotanti. Mantenersi sempre distanti dal tunnel di scarico.

**18.** Mai sollevare o trasportare un tosaerba a motore acceso.

**19.** Spegnete il motore e staccate il filo dalla candela:

- prima di eliminare dei blocchi o per sturare il tunnel di scarico;
- prima di effettuare controlli, operazioni di pulizia o lavori sul tosaerba;
- se urtate un oggetto estraneo. In questo caso controllate che non vi siano danni al tosaerba e fate tutte le dovute riparazioni prima di riavviarlo ed utilizzarlo;
- se il tosaerba inizia a vibrare eccessivamente (controllare immediatamente).

**20.** Spegnete il motore:

- ogni qualvolta lasciate il tosaerba;
- prima di effettuare il rifornimento di carburante.

**21.** Ridurre l'impostazione della manetta del gas durante l'arresto del motore e, nel caso in cui il motore sia provvisto di una valvola di arresto, chiudete l'alimentazione del carburante dopo aver concluso il taglio dell'erba.

**22.** Procedere lentamente in caso di utilizzo di un sedile posteriore.

## MANUTENZIONE E RIMESSAGGIO

**1.** Per assicuravi che il tosaerba sia in condizioni di funzionare con sicurezza, controllare con frequenza che tutti i dadi, i bulloni e le viti siano ben serrati.

**2.** Non ponete il tosaerba con il serbatoio contenente benzina in un edificio in cui i gas di scarico possano raggiungere una fiamma o una scintilla.

**3.** Lasciate che il motore si raffreddi prima di porre il tosaerba in un luogo chiuso.

**4.** Per ridurre la possibilità d'incendio, assicuratevi che il motore, la marmitta, lo scomparto della batteria e la zona di immagazzinamento della benzina non siano imbrattati di erba, foglie o grasso in eccesso.

**5.** Controllate frequentemente il sacco di raccolta per verificarne usura o deterioramento.

**6.** Per assicurarvi che il tosaerba sia in condizioni di funzionare con sicurezza, sostituite tutte le parti usurate o danneggiate.

**7.** Se il serbatoio del carburante deve essere vuotato, effettuare questa operazione all'aria aperta.

## EMISSIONI SONORE

Questo tosaerba presenta un'emissione massima di rumore basata sulla misurazione di macchine identiche.




## LIVELLO DI VIBRAZIONI

Questo tosaerba presenta un livello massimo di vibrazioni 15.38 $m/s^2$ basato sulla misurazione di macchine identiche.

# SPIEGAZIONE DEI SIMBOLI

**Triangolo allarme di sicurezza— il simbolo all'interno del triangolo indica un pericolo**



**Allarme di sicurezza**



**Leggere il manuale d'uso**



**Consultare il manuale tecnico per apprendere le operazioni di servizio appropriate**



**Mantenersi ad una distanza di sicurezza dalla macchina**

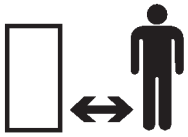

**Mantenersi a distanza di sicurezza dal tosaerba**



**Oggetti scagliati o espulsi— Esposizione di tutto il corpo**



**Oggetti scagliati o espulsi— Tosaerba rotativo laterale. Mantenere a posto il pannello deflettore.**

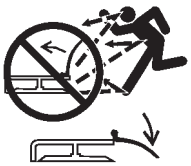

**Spegnere il motore prima di lasciare la posizione operativa**




**Non aprire o togliere i pannelli di sicurezza a motore acceso**

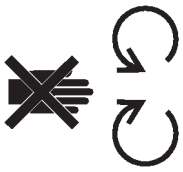

**La lama rotante può tagliare le dita della mano o del piede. Stare lontani della lama del tosaerba fintanto che il motore è acceso.**



**Per evitare danni alla lame effettuando la copertura delle radici, usare un rinforzo lama quando il tosaerba è dotato del relativo inserto**

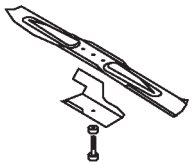

**Trasmissione**



**Olio**



**On/Marcia**



**Inserire**

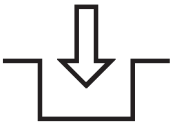

**Disinserire**



**Condizione di caricamento batteria**



# SPIEGAZIONE DEI SIMBOLI

**Contaore/ore di funzionamento terminate**

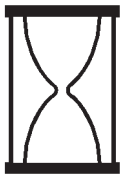

**Rapido**



**Lento**



**Diminuzione/aumento**



**Punto di lubrificazione con grasso**



**Avviamento motore**

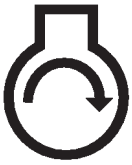

**Arresto motore**




**Starter aperto**



**Primer (aiuto per l'avviamento)**



**Premere il primer tre volte**

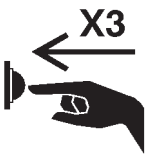


**Carburante**



**Folle**

N

**Prima marcia**

1

**Seconda marcia**

2

**Terza marcia**

3

**Elemento di taglio–– elemento base**



**Elemento di taglio–– Regolazione altezza**



**Tirare l'avviamento a strappo**



**Ruota**



**Trazione**



# SPIEGAZIONE DEI SIMBOLI

**Smaltire le batterie usate nei contenitori appropriati**




**Inserire la chiavetta di accensione**



**Girare la chiaveta di accensione**



**Muovere il controllo**



**Muovere il controllo in avanti**

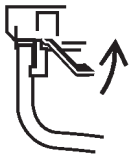

**Muovere il controllo indietro**

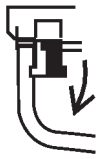

**Abbassare la barre di controllo**



**Alzare la barra di controllo**



**Alzare/abbassare la barra di controllo**



**Alzare/abbassare la barra di controllo**

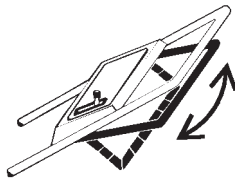

**Alzare la barra di controllo**



# INDICE


| | Pagina |
|---|---|
| Messa in opera | 6 |
| Prima dell'uso | 8 |
| Suggerimenti per l'uso del tosaerba Recycler® | 9 |
| Istruzioni d'uso | 10 |
| Manutenzione | 13 |
| Pulizia del filtro dell'aria | 13 |
| Sostituzione della candela | 14 |
| Drenaggio del carburante | 14 |
| Cambio d'olio del banco motore | 14 |
| Regolazione della manetta del gas | 15 |
| Regolazione della trazione | 15 |
| Messa a punto del cavo del freno | 16 |
| Ispezione, rimozione ed affilatura della lama di taglio | 16 |
| Lubrificazione | 17 |
| Caricamento della batteria | 17 |
| Sostituzione del fusibile | 18 |
| Pulizia | 18 |
| Preparazione del tosaerba per il rimessaggio | 19 |
| Identificazione del prodotto | 20 |
| Assistenza Toro | 20 |
| Accessori opzionali | 20 |
| La garanzia di accensione Toro | 21 |
| Registrazione della manutenzione che garantisce l'accensione | 22 |


# MESSA IN OPERA

## MONTAGGIO DELLE STEGOLE

**1.** Allineate le stegole e serratene i pomelli (Fig. 1). Piegate leggermente i dispositivi di chiusura delle stegole l'uno verso l'altro (Fig. 1).

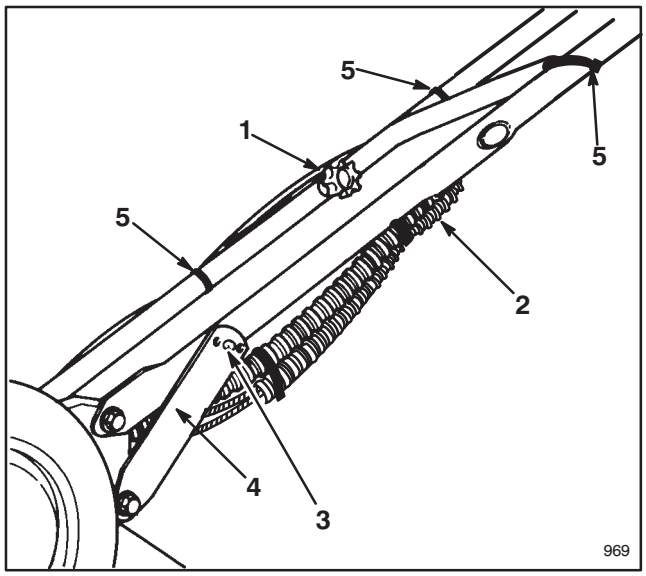


**Figura 1**

1. **Pomello della stegola**
2. **Cavo di controllo**
3. **Prigioniero della stegola**
4. **Dispositivo di chiusura della stegola**
5. **Fermaglio del filo**

**2.** Ruotate le stegole all'indietro finché i prigionieri delle stegole non scattano nel foro centrale del dispositivo di chiusura delle stegole (Fig. 1). Se l'altezza delle stegole non è soddisfacente, regolatela collocando il prigioniero in un altro foro. Fissate in posizione i fili di controllo con gli appositi fermagli.

## MONTARE IL CAVO DI AVVIAMENTO

**1.** Tirare il cavo di avviamento attraverso il guidacavo sull'impugnatura (Fig. 2). La formazione del cappio viene agevolata premendo la sbarra di comando sull'impugnatura per rilasciare il freno della lama.

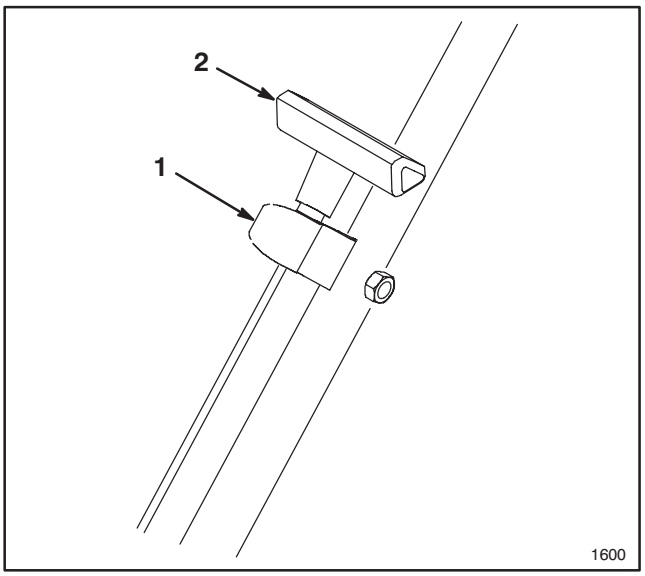


**Figura 2**

1. **Guidacavo**
2. **Cavo di avviamento**

## INSTALLAZIONE DELL'OTTURATORE DEL TUNNEL DI SCARICO

**1.** Assicuratevi che il motore sia spento.

**2.** Aprite il portello di scarico spingendo le stegole in avanti e spostandole all'indietro (Fig. 3). Tenete la maniglia del portello di scarico per evitare che il portello a molla si chiuda mentre inserite l'otturatore.

**3.** Poiché l'otturatore è un po' più largo dell'apertura del tunnel di scarico, ruotatelo leggermente in senso orario mentre lo inserite (Fig. 3). Assicuratevi che la freccia sulla decalcomania dell'otturatore punti verso l'alto.

# MESSA IN OPERA

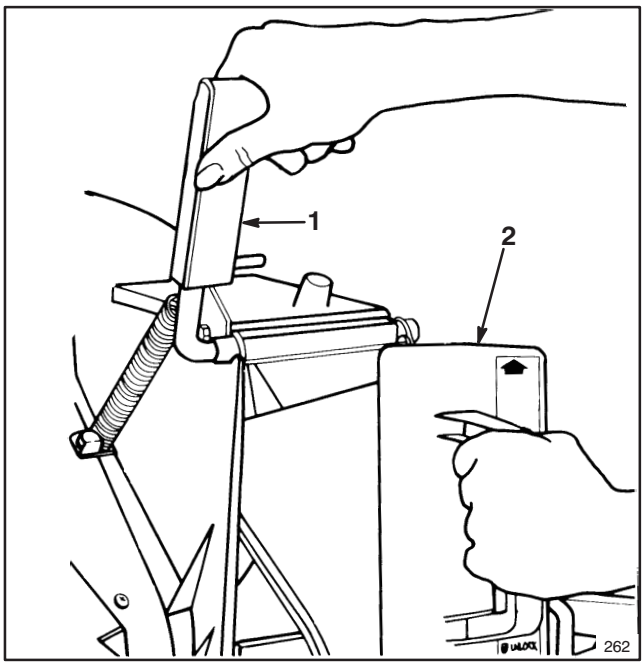


**Figura 3**

**1. Maniglia del portello di scarico**

**2. Otturatore ruotato in senso orario**

**4.** Spingete l'otturatore fino in fondo, finché il fermaglio a molla in fondo ad esso non scatti in posizione, bloccandolo nel tunnel di scarico (Fig. 4). Lasciate andare il portello del tunnel di scarico per bloccare la sommità dell'otturatore.

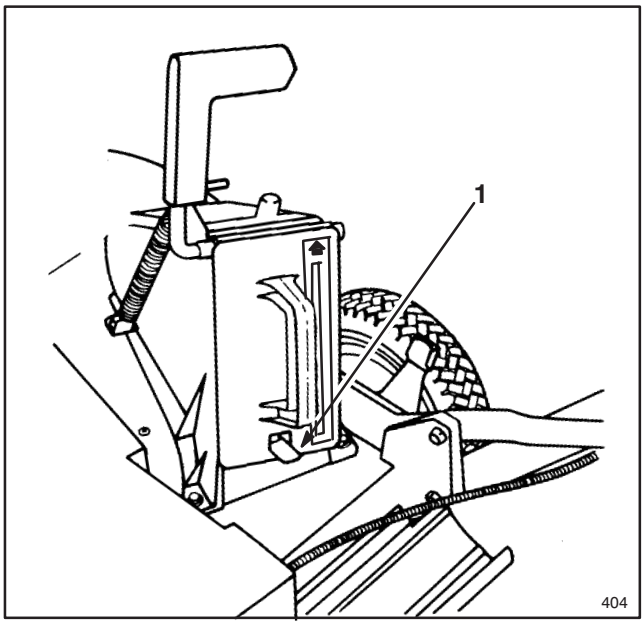


**Figura 4**

**1. Fermaglio a molla**

## INSTALLAZIONE DELLA BATTERIA

(modello ad avviamento elettrico)

**1.** Seguendo le istruzioni a pag. 17, Caricamento della batteria, infilate la batteria, col lato dell'etichetta all'insù, nelle guide sul retro del pannello di comando e collegate i cavi (Fig. 5). Inserite la chiave quando siete pronti ad accendere il motore.

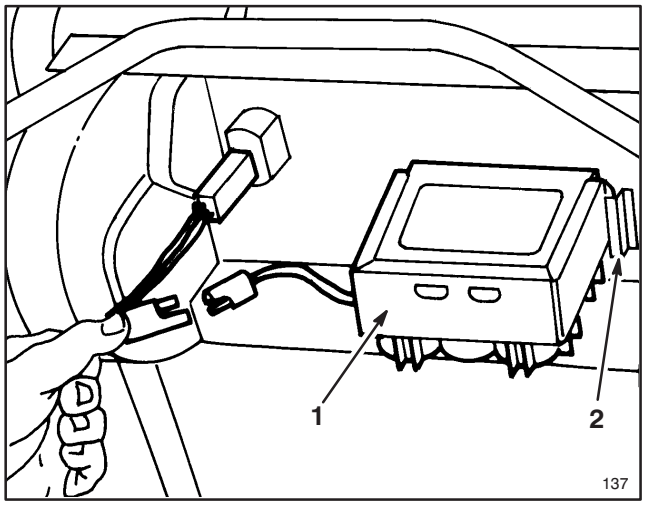


**Figura 5**

**1. Batteria**

**2. Tasselli di montaggio**

# PRIMA DELL'USO

## RIEMPIRE D'OLIO IL BANCO MOTORE

Riempite il serbatoio con olio SAE 30 o 10W30 finché il livello dell'olio non raggiunge il livello FULL sull'asta, come mostrato nella Figura 6. La capacità massima di olio nel serbatoio è di 0,75l (25 once). Usate un qualsiasi olio detergente di alta qualità che abbia la qualifica SE, SF o SG dell'API (American Petroleum Institute).

Prima di ciascun uso, assicuratevi che l'olio si trovi tra i livelli ADD (rabbocco) e FULL (pieno) (Fig. 6). Se il livello è più basso, aggiungete olio.

**1.** Portate il tosaerba su una superficie piana e pulite la superficie attorno all'asta dell'olio.

**2.** Togliete l'asta dell'olio facendo ruotare il tappo di 1/4 di giro in senso antiorario.

**3.** Asciugate l'asta ed inseritela nel foro di rabbocco. Ruotate il tappo di 1/4 di giro in senso orario. Poi togliete l'asta e confrontate il livello dell'olio (Fig. 6). Se il livello è basso, aggiungete tanto olio quanto basta ad arrivare al livello del contrassegno FULL sull'asta. **NON RIEMPITE OLTRE IL LIVELLO FULL. POTRESTE CAUSARE DANNI AL MOTORE AL MOMENTO DELL'AVVIAMENTO. VERSATE L'OLIO LENTAMENTE.**

**4.** Inserite la stecca nel foro di rabbocco e ruotate il tappo di 1/4 di giro in senso orario per chiudere.

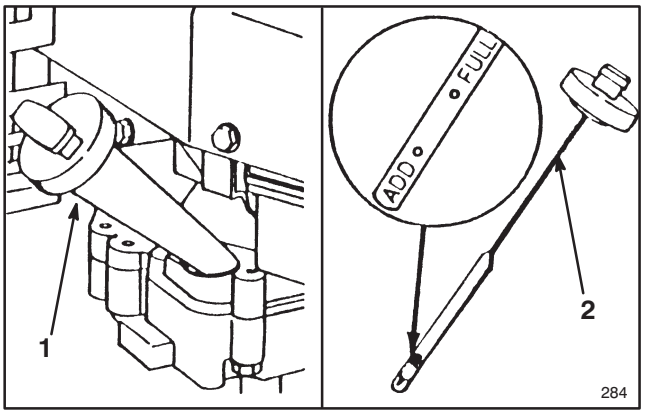


**Figura 6**

**1. Tubo di rifornimento dell'olio** **2. Asta dell'olio**

**Nota:** controllate il livello dell'olio ogni volta che usate il tosaerba oppure ogni cinque ore di servizio. La prima volta dovrete cambiarlo dopo le prime due ore di servizio; in seguito dovrete cambiarlo ogni 25 ore. In condizioni di polvere o sporco eccessivi, saranno necessari dei cambi d'olio più frequenti.

## ⚠ ATTENZIONE

**PERICOLO: il carburante è estremamente infiammabile ed esplosivo in certe condizioni. Non fumate mentre maneggiate il carburante e tenetelo a distanza da fiamme vive e scintille. Mai acquistare una scorta di carburante di oltre 30 giorni; tenetela in un contenitore approvato. Tenete il carburante fuori della portata dei bambini.**

**Riempite il tosaerba di carburante all'aperto e solo a motore freddo. Non riempite il serbatoio completamente: riempitelo fino a 6-13 mm (1/4-1/2") dall'orlo del foro di rabbocco, non fino all'orlo stesso. Questo spazio servirà ad assorbire l'espansione del carburante. Servitevi di un imbuto o di un ugello per evitare la fuoriuscita di carburante ed asciugate quello eventualmente versato.**

## RIEMPIRE DI BENZINA IL SERBATOIO

**Nota**:la TORO raccomanda calorosamente di usare benzina fresca, pulita e **SENZA PIOMBO**, di grado normale in tutti i prodotti TORO provvisti di motore a benzina. La benzina senza piombo brucia in modo più pulito, prolunga la vita del motore e facilita un buon avviamento perché riduce l'accumulo di depositi nella camera di combustione. Si potrà usare benzina con piombo se quella senza piombo non è disponibile.

**IMPORTANTE: NON MISCHIATE L'OLIO CON LA BENZINA. MAI USARE METANOLO, BENZINA CONTENENTE METANOLO, GASOHOL CONTENENTE OLTRE IL 10% DI ETANOLO O SPIRITO, PER EVITARE EVENTUALI DANNI AL SISTEMA CARBURANTE DEL MOTORE.**

La Toro raccomanda che, durante l'uso e la stagione di rimessaggio, in tutte le attrezzature a benzina della Toro si usi regolarmente lo stabilizzatore per carburante. Tale prodotto pulisce il motore durante il funzionamento ed evita la formazione di depositi gommosi di vernice nei periodi di rimessaggio.

**Non versate nel carburante additivi che non siano prodotti per stabilizzare il carburante stesso durante il rimessaggio. La Toro non raccomanda stabilizzanti a base alcoolica, come etanolo, metanolo o isopropile. Non aggiungete stabilizzanti per cercare di incrementare la potenza o il rendimento del tosaerba.**

**1.** Pulite attorno al tappo del serbatoio di benzina e rimuovete il tappo del serbatoio (Fig. 7). Usando benzina senza piombo, riempite il serbatoio fino a 6-13 mm (1/4-1/2") dall'orlo, non fino all'orlo stesso. Non riempite completamente il serbatoio.

**2.** Aprire la vite di sfiato in cima al tappo del serbatoio (Fig. 7) ruotandola in senso antiorario.

**Nota:** la vite di sfiato va chiusa solo quando si inclina il tosaerba per la manutenzione della lama e dello chassis o quando si scarica l'olio.

**3.** Rimettere il tappo del serbatoio e asciugate la benzina eventualmente fuoriuscita.

**4.** Aprite il rubinetto del carburante sul motore (Fig. 8).

# PRIMA DELL'USO

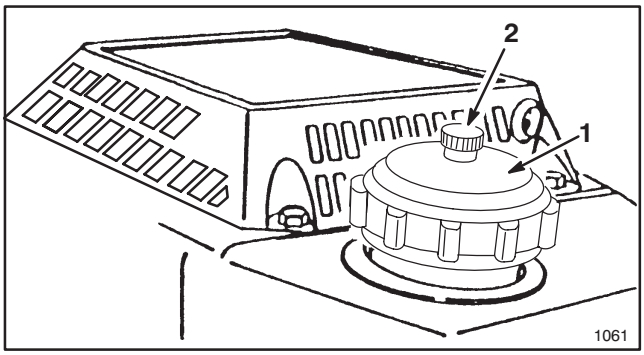


**Figura 7**

**1. Cappuccio del serbatoio del carburante** **2. Vite di sfiato**

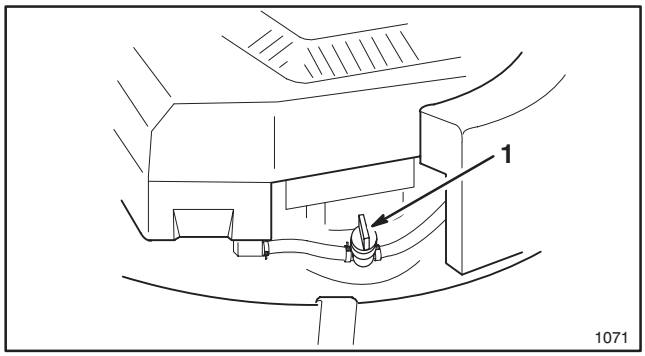


**Figura 8**

**1. Rubinetto del carburante**

# SUGGERIMENTI PER L'USO DEL TOSAERBA RECYCLER

## SUGGERIMENTI GENERALI

Per ottenere i migliori risultati nel taglio dell'erba o delle foglie e nell'aspetto del prato, seguire le presenti istruzioni.

- Mantenere la **lama affilata** per tutta la stagione di taglio. Dovrete periodicamente limare le tacche sulla lama.
- **Tagliate solo erba e foglie asciutte.** L'erba e le foglie bagnate tendono a creare cumuli nella superficie da tagliare e possono causare intasamenti nel tosaerba o arresti del motore. Possono inoltre essere scivolosa e potrebbe farvi scivolare e cadere..

**ATTENZIONE**

- **L'erba bagnata o le foglie bagnate possono farvi scivolare e venire in contatto con la lama.**
- **Il contatto con la lama può ferirvi gravemente.**
- **Usare il tosaerba solo in condizioni asciutte.**

- Porre la velocità motore in posizione di massimo. La potenza massima permette i migliori risultati di taglio.
- Pulite qualunque residuo dal sottoscocca dopo ciascun uso.
- Mantenere il motore in buone condizioni di funzionamento. Tagliare e ritagliare richiede maggiore potenza.
- Pulire il filtro dell'aria più frequentemente. Il tagliare ed il ritagliare crea residui e polvere che intasa il filtro dell'aria e riduce le prestazioni del motore.

## TAGLIO DELL'ERBA

- L'erba cresce a velocità differenti nei diversi periodi dell'anno. Con la calura estiva è di solito buona idea tosare il prato alle altezze di taglio C, D, o E. Si deve tagliare solo un terzo del filo d'erba. Non si raccomanda un taglio al di sotto dell'altezza C a meno che l'erba non sia rada o non si sia nel tardo autunno, quando la crescita dell'erba comincia a diminuire.
- Se dovete tagliare erba che supera i 15 cm (6") di altezza, potrete usare l'altezza di taglio più alta e un'andatura più lenta, per poi ritagliare l'erba ad una regolazione più bassa, al fine di conferire al prato un aspetto migliore. Se l'erba è troppo alta e le foglie si raggruppano al di sopra del prato, il tosaerba rischia d'intasarsi e quindi far arrestare il motore.
- Alternate la direzione di taglio. Ciò aiuterà a disperdere lo sminuzzamento sul prato permettendo una fertilizzazione omogenea.

Se l'aspetto finale del prato non vi soddisfa, provate uno o più dei seguenti rimedi:

- affilate la lama;
- camminate ad un'andatura più lenta mentre tosate;
- alzate la regolazione di taglio;
- tagliate l'erba più di frequente;
- tosate sovrapponendo parte delle strisce di taglio invece di tosare un'intera striscia alla volta;
- passate di nuovo il tosaerba sulle zone di contorno;
- regolate l'altezza di taglio delle ruote anteriori di uno scatto più in basso rispetto a quelle posteriori (per esempio, regolate le ruote anteriori su "C" e quelle posteriori su "D").

## TAGLIO DELLE FOGLIE

- A taglio terminato, assicuratevi sempre che il 50% del prato sia visibile sotto la copertura di foglie tagliate. Ciò potrebbe richiedere uno o più passaggi sopra le foglie.
- Per un sottile strato di foglie, posizionate l'altezza di tutte le ruote alla stessa regolazione di taglio.
- Se ci fossero oltre 13 cm (5") di foglie sul prato regolate le ruote anteriori ad un'altezza maggiore di uno o due scatti rispetto a quella delle ruote posteriori. Ciò renderà più facile l'alimentazione delle foglie sotto il tosaerba.
- Se le foglie non vengono sminuzzate abbastanza da nascondersi nell'erba, adottate un'andatura più lenta.
- Se tagliate parecchie foglie di quercia, in primavera è opportuno aggiungere all'erba del concime calcareo, che ne riduce l'acidità.

# ISTRUZIONI PER L'USO

## CONSIGLI UTILI

**1.** CONTROLLATE IL LIVELLO DELL'OLIO—Mantenete l'olio fra i livelli ADD e FULL come mostrato sull'asta dell'olio (Fig. 6).

**2.** PRIMA DI OGNI OPERAZIONE DI TAGLIO—Accertatevi che la barra di comando e la trazione ad autopropulsione funzionino correttamente. Quando rilasciate la barra di comando, la trazione ad autopropulsione deve arrestarsi.

## AVVIAMENTO, ARRESTO ED AUTOPROPULSIONE

**1.** COMANDI—L'interruttore a chiave (modelli ad avviamento a chiave), la manetta del gas, il comando di avanzamento, la barra di comando e la cordicella a strappo si trovano sulla stegola superiore (Fig. 9).

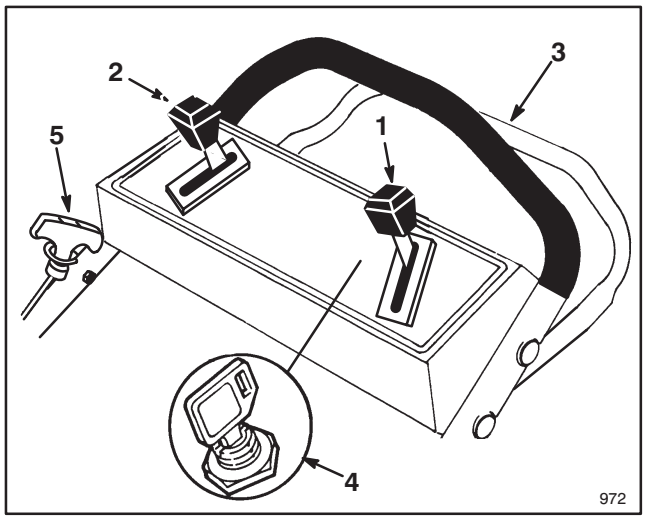


**Figura 9**

1. **Comando della manetta del gas**
2. **Comando della velocità di avanzamento**
3. **Barra di comando autopropulsione**
4. * **Accensione a chiave**
5. **Cordicella a strappo**

* **modello ad avviamento elettrico**

**2.** Inserite il filo nella candela.

**3.** Se non è già aperto, aprite il rubinetto del carburante (Fig. 8).

**4.** Spostate il comando di avanzamento su (N) (folle) e la manetta del gas su (CHOKE) (starter).

**5.** AVVIAMENTO ELETTRICO (KEY-LECTRIC)—Girate la chiave su START e lasciatela appena il motore si avvia. Ad avviamento avvenuto, spostate la manetta da CHOKE regolandola come volete. Se la carica della batteria è troppo debole per avviare il motore, usate la cordicella a strappo (Fig. 9).

**6.** MANUAL STARTING—Tirate la cordicella a strappo finché non ingrana; poi, per avviare il motore, datele uno strattone deciso. Ad avviamento avvenuto, spostate la manetta da CHOKE regolandola come volete.

**7.** VELOCITA' DI AVANZAMENTO (Fig. 9)—Il tosaerba ha tre velocità di avanzamento: il numero "1" equivale a lento, "2" è medio e "3" è veloce. Portate il comando della velocità di avanzamento alla regolazione desiderata. **La velocità di avanzamento può essere variata aumentando o diminuendo la distanza interposta tra la barra di comando e le stegole** Per rallentare il tosaerba nelle curve, nelle manovre o se la velocità è per voi eccessiva, abbassate la barra di comando. Se abbassate troppo la barra di comando, il tosaerba interromperà l'autopropulsione. Per aumentare la velocità di avanzamento, schiacciare la barra di comando verso la maniglia. Quando la barra di comando viene schiacciata contro la maniglia, il tosaerba avanzerà in autopropulsione alla massima velocità di avanzamento. Per l'autopropulsione non è necessario schiacciare la barra di comando contro la maniglia. Portate il comando della velocità di avanzamento in (N) (folle) quando usate il tosaerba per la sminuzzatura e ogniqualvolta lo lasciate incustodito.

**8.** TRAZIONE (Fig. 10)—Spostare la barra di comando in posizione RUN/SHIFT (in moto/cambio). Muovete il comando di velocità di avanzamento alla regolazione desiderata e sollevate la barra di comando in posizione di DRIVE (guida) per ottenere l'autopropulsione.

**IMPORTANTE: Non cambiate marcia mentre la barra di comando è premuta contro la stegola in posizione DRIVE (guida); ciò potrebbe causare problemi nel cambiare le marce.** Per cambiare la velocità di avanzamento, spostate la barra di comando in posizione RUN/SHIFT (in moto/cambio) (Fig. 10), o abbassate la barra ad una distanza sufficiente perché il tosaerba interrompa l'autopropulsione.

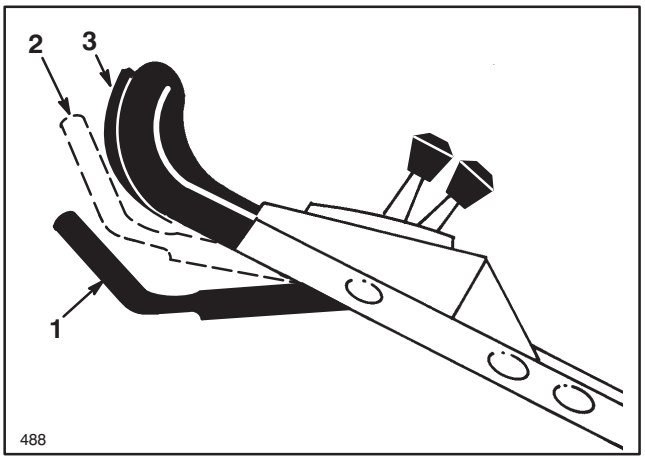


**Figura 10**

1. **Barra di comando**
2. **Posizione RUN/SHIFT (in moto/cambio)**
3. **Posizione DRIVE**

**Nota:** le ruote sono dotate di frizioni a ruota libera che permettono di tirare indietro il tosaerba più facilmente quando la trazione è disattivata. Per disinserirle, il tosaerba va spinto in avanti di almeno 2,5 cm (1") dopo aver disattivato la trazione. Se necessitate ulteriori chiarimenti, consultate il vostro rivenditore.

**9.** ARRESTO— Per arrestare il motore, rilasciate la barra di comando. Togliete la chiave dall'interruttore (modello con accensione elettrica). Togliete il cavo dalla candela se il tosaerba viene lasciato incustodito o non viene usato.

# ISTRUZIONI PER L'USO

## USO DELL'OTTURATORE DEL TUNNEL DI SCARICO

**1.** Assicuratevi che il motore sia spento. Aprite il portello di scarico tirando in avanti la maniglia e muovendola all'indietro (Fig. 11).Tenete la maniglia del portello di scarico per evitare che il portello a molla si chiuda mentre inserite l'otturatore.

**2.** Poiché l'otturatore è un po' più largo dell'apertura del tunnel di scarico, ruotatelo leggermente in senso orario mentre lo inserite (Fig. 11). Assicuratevi che la freccia sulla decalcomania dell'otturatore punti verso l'alto.

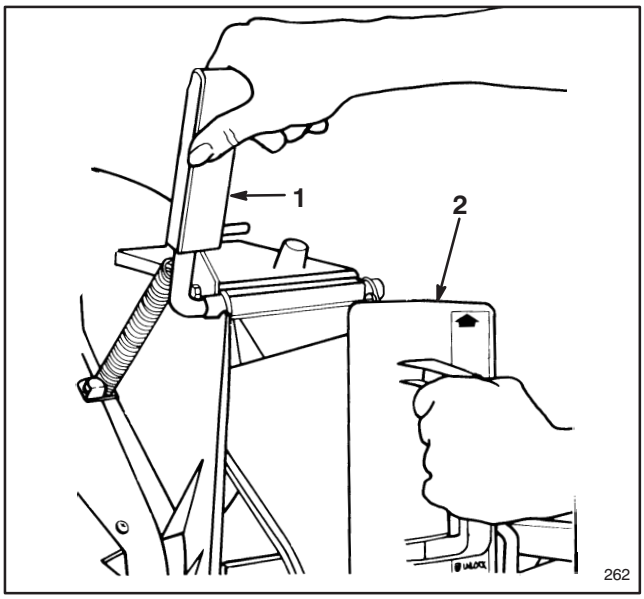


**Figura 11**

**1. Maniglia del portello di scarico**
**2. Otturatore ruotato in senso orario**

**3.** Spingete fino in fondo l'otturatore, finché il fermaglio a molla in fondo ad esso non scatti in posizione, fissandolo nel tunnel di scarico (Fig.12). Lasciate andare il portello del tunnel di scarico per bloccare la sommità dell'otturatore.

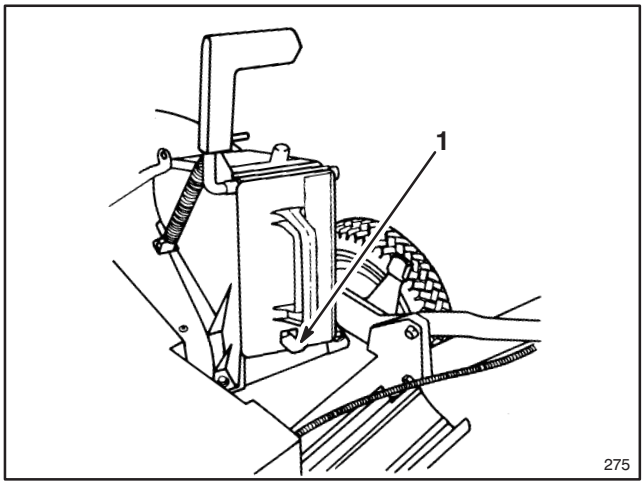


**Figura 12**

**1. Fermaglio a molla**

**4.** Per rimuovere l'otturatore, muovete all'indietro la maniglia del portello di scarico sollevando allo stesso tempo il fermaglio a molla sul fondo dell'otturatore. Quando l'otturatore sarà sbloccato, tiratelo fuori dal tunnel di scarico.

## USO DEL SACCO DI RACCOLTA DELL'ERBA

Di quando in quando potreste desiderare di usare il sacco di raccolta dell'erba per raccogliere erba molto lunga, erba abbondante o foglie.

**1.** Fermate il motore e aspettate che tutte le parti si arrestino. Nei modelli ad avviamento elettrico, togliete la chiave dall'accensione.

**2.** Assicuratevi che la maniglia del portello di scarico sia completamente in avanti ed il perno sia bloccato dal fermo (Fig. 13).

**3.** INSTALLAZIONE DEL SACCO— Infilate il foro del telaio del sacco sulla flangia di bloccaggio ubicata sullo chassis (Fig. 13) e collocate la parte posteriore del telaio del sacco sulla stegola posteriore.

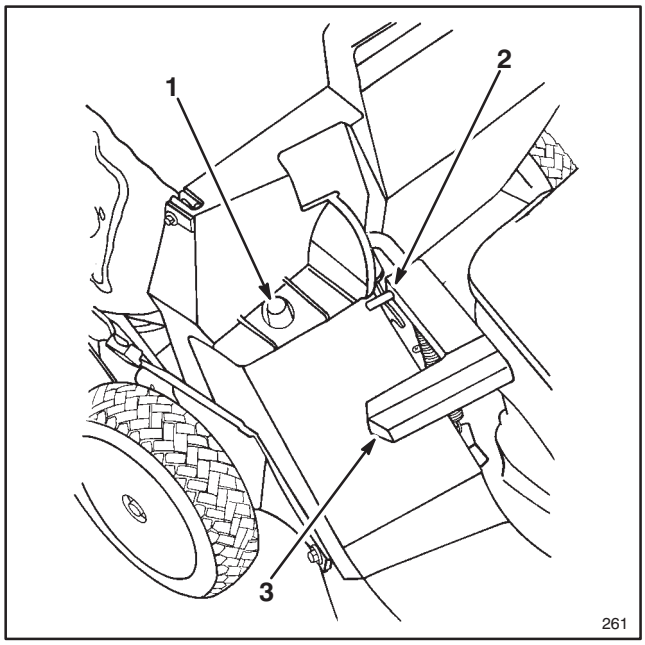


**Figura 13**

**1. Telaio del sacco sulla flangia di bloccaggio**
**2. Perno bloccato dal fermo**
**3. Stegole completamente in avanti. Portello di scarico chiuso.**

**4.** Tirate in avanti la maniglia del portello di scarico finché il perno non esca dal fermo e spostate la maniglia all'indietro finché il perno non s'incastri nella tacca del sacco (Fig. 14). Il portello di scarico nello chassis del tosaerba é ora aperto.

**5.** SVUOTAMENTO DEL SACCO—Fermate il motore e attendete che tutte le parti si arrestino. Sollevate la maniglia del portello di scarico e spostatela in avanti per bloccare il perno di chiusura con il fermo (Fig. 13). Afferrate il manico dalla parte anteriore e posteriore del sacco e tiratelo fuori dal tosaerba. Gradualmente, rovesciate in avanti il sacco per svuotarlo del materiale tagliato.

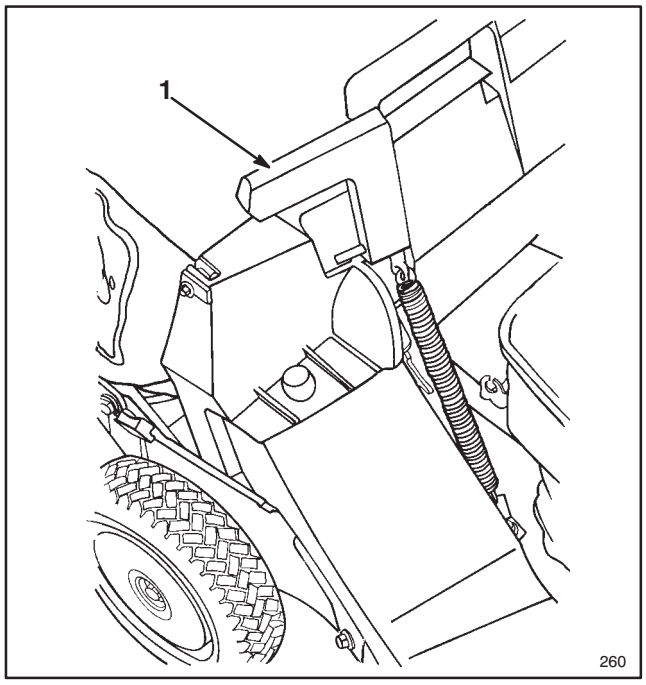


**Figura 14**

**1. Perno incastrato nella tacca del sacco**

**PERICOLO**

- **Fili d'erba tagliati ed altri detriti possono essere scagliati fuori da un tunnel di scarico aperto.**
- **Gli oggetti scagliati con forza sufficiente possono causare lesioni anche fatali all'operatore o agli astanti.**
- **Non aprite mai il portello del tunnel di scarico quando il motore gira, a meno che non siano sicuramente installati il sacco di raccolta, lo scarico laterale opzionale o l'otturatore del tunnel di scarico.**

**PERICOLO**

- **Un sacco di raccolta logoro potrebbe permettere a pietruzze ed altri detriti del genere di essere scagliati in direzione dell'operatore o degli astanti.**
- **Gli oggetti scagliati possono causare gravi o fatali lesioni all'operatore od agli astanti.**
- **Controllate frequentemente il sacco di raccolta. Se è danneggiato, installate un nuovo sacco di ricambio TORO che rechi questa avvertenza o una simile.**

**6.** Per rimettere a posto il sacco, ripetere le fasi 3 e 4.

**PERICOLO**

- **Oggetti possono essere scagliati fuori da un tunnel di scarico non completamento chiuso.**
- **Gli oggetti scagliati possono ferire anche fatalmente l'operatore o gli astanti.**
- **Se il portello di scarico non può essere chiuso perché dell'erba tagliata occlude l'area di scarico, fermate il motore e muovete con cautela su e giù la maniglia del portello finché questo non possa essere chiuso completamente. Non forzate il portello perché esso o la maniglia potrebbero danneggiarsi. Se non riuscite ancora a chiudere il portello, fermate il motore ed eliminate l'occlusione con un bastoncino, non con la mano.**

## REGOLAZIONE DELL'ALTEZZA DI TAGLIO

L'esclusivo sistema SmartWheel™ della Toro offre un semplice metodo di determinazione della giusta altezza di taglio.

Lo SmartWheel ha due scale di taglio—RADO/NORMALE e ABBONDANTE —per assicurare la giusta registrazione dell'altezza di taglio per qualsiasi condizione (Fig. 15). Usate la scala RADO/NORMALE per la maggior parte delle operazioni di taglio durante i mesi caldi. La scala ABBONDANTE serve per l'erba folta, umida e corposa che di solito cresce in prima-vera.

In generale, si raccomanda:

- di tagliare l'erba normalmente alle regolazioni C, D, o E, o di mantenerla ad un'altezza di 5-7,5 cm.
- di non tagliare al di sotto della regolazione C a meno che l'erba non sia rada o sia autunno inoltrato, quando la crescita dell'erba comincia a diminuire. Quando si taglia erba alta, potreste adottare un'altezza di taglio superiore ed una velocità di avanzamento inferiore, per poi eseguire una seconda passata ad una regolazione più normale. Se l'erba è troppo alta e lascia mucchietti sul prato, il tosaerba potrebbe intasarsi e causare l'inceppamento del motore.
- Lo SmartWheel calcola l'adeguata regolazione per assicurare che non si tagli più di un terzo dello stelo dell'erba ad ogni passata.

**PERICOLO**

- **La regolazione delle leve dell'altezza di taglio potrebbe portare le mani in contatto con la lama.**
- **Il contatto con la lama potrebbe causare gravi lesioni personali.**
- **Non regolate l'altezza del taglio mentre il motore è acceso e la lama ruota.**
- **Non mettete le dita sotto lo chassis per sollevare il tosaerba regolando le leve dell'altezza di taglio.**

# ISTRUZIONI PER L'USO

**1.** Prima di avviare il motore e cominciare a tosare, spingete il tosaerba sull'erba. Fermatelo quando le lettere del disegno SmartWheel™ sulla ruota posteriore sinistra sono in posizione verticale (Fig. 15).

**2.** Servendovi del disegno SmartWheel codificato a colori (Fig. 15), confrontate la sommità dei fili d'erba con i colori/le lettere sulla ruota. Il colore/lettera che corrisponde all'altezza dei fili d'erba rappresenta la giusta altezza di taglio.

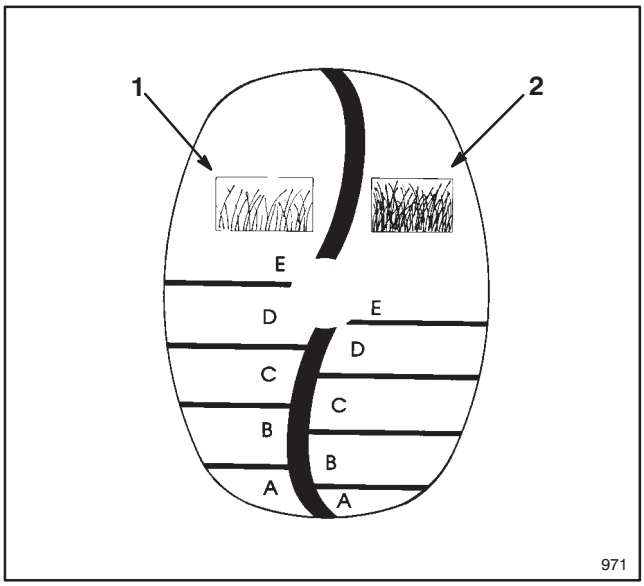


**Figura 15**

1. **Scala di taglio per erba rada/normale**
2. **Scala di taglio per erba folta**

**3.** Spingete la leva dell'altezza di taglio verso la ruota, spostandola sul colore/lettera corrispondente sullo chassis del tosaerba (Fig. 16). Per agevolare la regolazione, sollevate lo chassis in modo da staccare la ruota da terra. **Durante il sollevamento, non infilate le dita sotto lo chassis.** Assicuratevi che la spina si blocchi nello chassis. Regolate tutte le ruote alla stessa altezza di taglio.

**Nota:** le ruote frontali possono essere regolate fino a 3,8 cm (1/2"). Muovete la leva di regolazione oltre la "A" e rilasciate il perno nel foro sullo chassis.

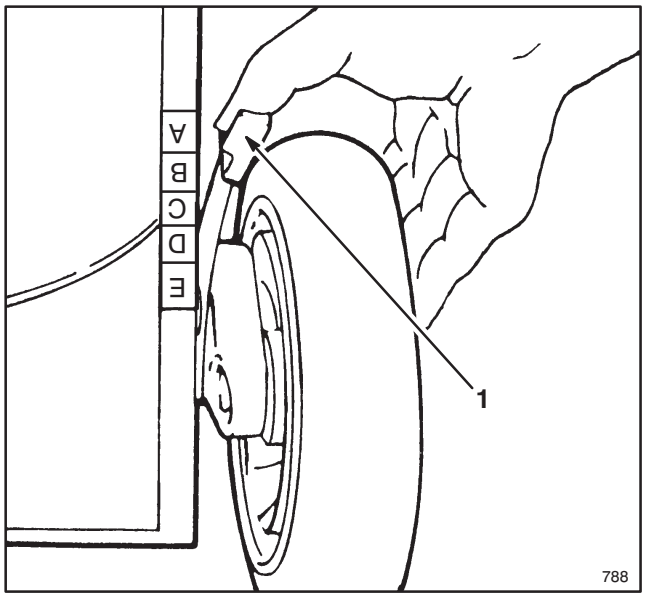


**Figura 16**

1. **Leva di regolazione dell'altezza taglio**

# MANUTENZIONE

**ATTENZIONE**

- **Il motore potrebbe accendersi accidentalmente.**
- **Un'accensione accidentale del motore potrebbe causare gravi lesioni all'operatore ed agli astanti.**
- **Prima di compiere qualsiasi regolazione o procedura di manutenzione, staccate il filo dalla candela.**

## PULIZIA DEL FILTRO DELL'ARIA

In condizioni d'uso normale dovrete pulire il filtro dell'aria ogni 25 ore di servizio. Se il tosaerba viene utilizzato in condizioni di sporcizia o polvere, il filtro andrà pulito con maggiore frequenza.

**1.** Spegnete il motore e staccate il filo dalla candela. Nei modelli ad avviamento elettrico, togliete la chiave dall'accensione.

**2.** Ruotate il pomello che fissa il coperchio del filtro dell'aria al motore, finché non riuscite a rimuovere il coperchio. Pulitelo accuratamente (Fig. 17).

**3.** Se l'elemento di gommapiuma è sporco, toglietelo dal filtro dell'aria (Fig. 17). Pulitelo accuratamente.

A. LAVATE l'elemento di gommapiuma in una soluzione di sapone liquido ed acqua calda. Strizzatelo per estrarne lo sporco ma senza torcerlo perché potrebbe rompersi. Sciacquatelo accuratamente in acqua pulita.

B. ASCIUGATE l'elemento avvolgendolo in uno straccio pulito. Strizzate lo straccio con l'elemento dentro per asciugarlo.

C. IMBEVETE l'elemento con circa 15 ml (5 once) di olio motore SAE 30. Strizzatelo per distribuire l'olio su tutto l'elemento e farne uscire l'eccesso. La gommapiuma dovrà risultare umida.

**4.** Rimettere a posto l'elemento di gommapiuma ed il coperchio del filtro dell'aria.

**IMPORTANTE: non fate funzionare il motore senza l'elemento del filtro dell'aria, perché ciò può usurare rapidamente il motore danneggiando il tosaerba.**

# MANUTENZIONE

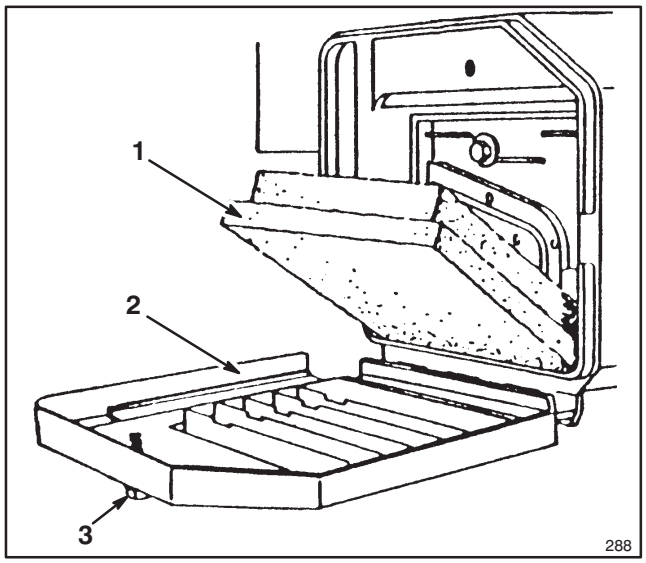


**Figura 17**

**1. Elemento di gommapiuma** **2. Coperchio** **3. Manopola**

## SOSTITUZIONE DELLA CANDELA

Usate una candela CHAMPION RC12YC o di tipo equivalente. La giusta distanza tra gli elettrodi è 0,76 mm (0,030”). Rimuovete la candela ogni 25 ore di servizio e controllatene le condizioni.

**1.** Arrestate il motore e staccate il filo dalla candela.

**2.** Pulite attorno alla candela e toglietela dalla testa del cilindro.

**IMPORTANTE: sostituite le candele incrinate, rovinate o eccessivamente sporche. Non sabbiate, scrostate o pulite gli elettrodi, perché le particelle di metallo potrebbero staccarsi, entrare nel cilindro e quindi danneggiare il motore.**

**3.** Fissate la distanza tra gli elettrodi a 0.76 mm (0.030”) (Fig. 18). Installate la candela correttamente distanziata e la relativa guarnizione. Serratela bene a 19 N·m (14 pd-lb).

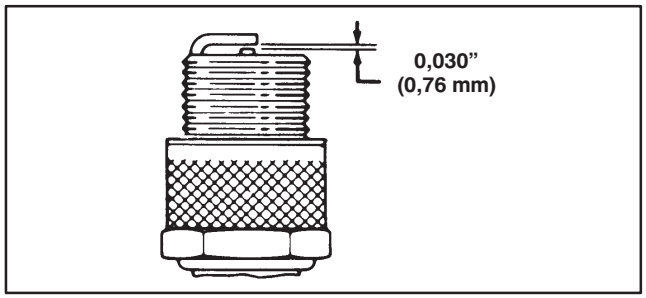


**Figura 18**

## DRENAGGIO DEL CARBURANTE

**1.** Spegnete il motore e aspettate che si raffreddi. Staccate il filo dalla candela. Nei modelli ad avviamento elettrico, togliete la chiave dall’accensione.

**Nota:** drenate il carburante sempre a motore freddo.

**2.** Girate la valvola del rubinetto del carburante (Fig. 8) sulla posizione OFF (chiuso).

**3.** Togliete il tappo dal serbatoio e mediante una pompa a sifone drenate il carburante in una tanica pulita (Fig. 7).

**Nota:** questa è l’unica procedura raccomandata per il drenaggio del carburante.

**4.** Aprite la valvola del rubinetto del carburante prima di usare di nuovo il tosaerba.

## CAMBIO D’OLIO DEL BANCO MOTORE

Cambiate l’olio dopo le prime due ore d’uso e poi ogni 25 ore di servizio.

**1.** Girate la valvola del rubinetto del carburante (Fig. 8) sulla posizione OFF (chiuso).

**2.** Ruotate la vite di sfiato sul tappo del serbatoio (Fig. 7) in senso orario per chiuderla.

**3.** Fate girare il motore finché non si spegne. Provate ad avviarlo di nuovo per assicurarvi che non ci sia carburante nel carburatore.

**4.** Staccate il filo dalla candela. Nei modelli ad avviamento elettrico, togliete la chiave dall’accensione.

**5.** Se sul tosaerba è installato il sacco per la raccolta, chiudete il portello dello chassis ed estraete il sacco.

**6.** Rimuovete l’asta dal tubo di rifornimento d’olio e mettete una bacinella di raccolta sul lato sinistro del tosaerba.

**7.** Inclinate il tosaerba sul lato sinistro, permettendo all’olio di scendere nella bacinella (Fig. 19).

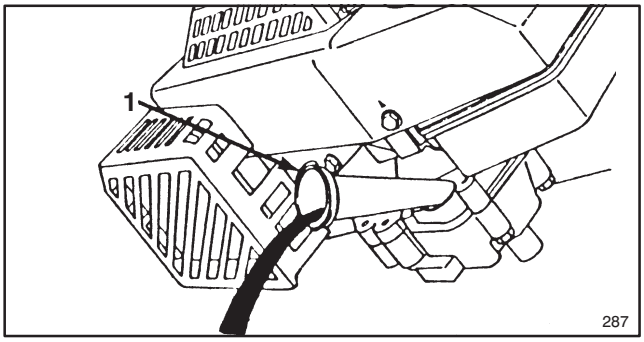


**Figura 19**

**1. Tubo di rifornimento dell’olio**

**8.** Dopo il drenaggio, rialzate il tosaerba e riempite il motore con olio nuovo seguendo le istruzioni contenute in Riempire d’olio il banco motore a pagina 8.

**9.** Aprite la vite di sfiato sul tappo del serbatoio, aprite la valvola del rubinetto e ricollegate il filo della candela.

# MANUTENZIONE

## REGOLAZIONE DELLA MANETTA DEL GAS

La regolazione della manetta può rendersi necessaria quando il motore non si accende o si ferma. Ogni volta che si installa un nuovo filo della manetta, la manetta stessa va regolata.

**1.** Spegnete il motore e staccate il filo dalla candela. Nei modelli ad avviamento elettrico, togliete la chiave dall'accensione.

**2.** Portate la manetta su (FAST position).

**3.** Allentate la vite del fermafilo finché il filo della manetta riesce a scorrere (Fig. 20).

**4.** Spostate il filo della manetta a sinistra o a destra finché i fori della leva della manetta e della staffa della manetta del gas non siano allineati (Fig. 20).

**5.** Tirate leggermente il filo della manetta finché non sia teso e serrate la vite di ritenzione del filo per bloccare la regolazione.

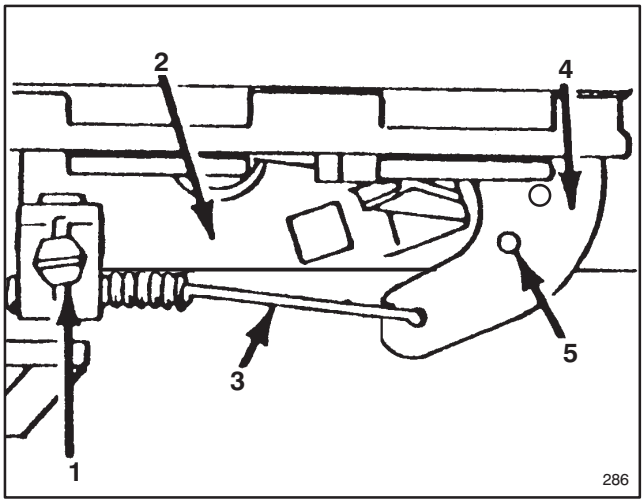


**Figura 20**

1. **Vite di ritenzione del filo**
2. **Staffa della manetta**
3. **Filo della manetta**
4. **Leva della manetta**
5. **Fori allineati**

## REGOLAZIONE DELLA TRAZIONE

Se il tosaerba non si muove oppure si muove quando la barra di comando si trova a più di 4 cm (1"1/2) dalle stegole, regolate il pomello di regolazione della trazione sul retro della scatola del cambio.

**1.** Spegnete il motore e staccate il filo della candela. Nei modelli ad avviamento elettrico, togliete la chiave dall'accensione.

**2.** Se vi servite del sacco di raccolta, prima di rimuovere il sacco assicuratevi che il portello dell'alloggiamento del tosaerba sia chiuso.

**3.** REGOLAZIONE (Fig.21)—Ruotate il pomello di regolazione di 1/2 giro in senso orario se il tosaerba non si muove. Se il tosaerba tende ad avanzare, ruotate il pomello di 1/2 giro in senso antiorario per allentare la cinghia di trasmissione.

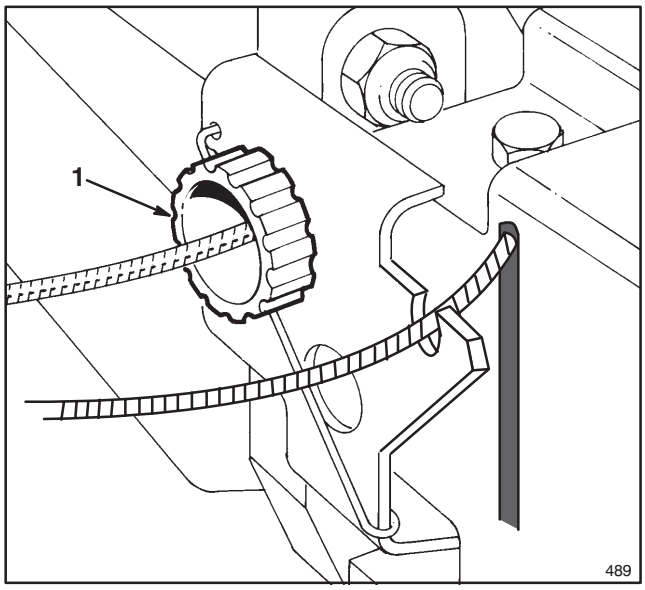


**Figura 21**

1. **Pomello di regolazione**

**ATTENZIONE**

- **L'eccessiva regolazione del filo potrebbe provocare il movimento del tosaerba senza l'inserimento della trazione.**
- **Il contatto con il tosaerba in movimento può provocare serie lesioni all'operatore ed agli astanti.**
- **Non regolate eccessivamente il filo della trazione.**

**4.** CONTROLLO DELLA REGOLAZIONE—La regolazione è adeguata quando la barra di comando è all'incirca a 4 cm (1"1/2) dalle stegole (Fig. 22) quando le ruote cominciano a muoversi liberamente.

**5.** Ripetere i procedimenti 2 e 3 finché la trazione non sia propriamente regolata.

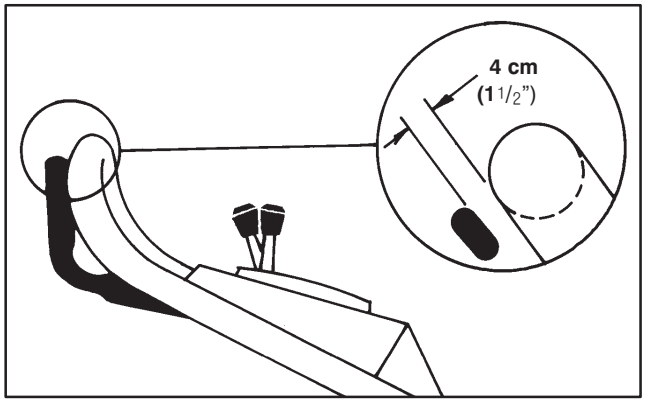


**Figura 22**

# MANUTENZIONE

## MESSA A PUNTO DEL CAVO DEL FRENO (Fig. 23 & 24)

Quando viene montato un nuovo cavo per il freno della lama, è necessario effettuarne la messa a punto.

**1.** Arrestare il motore e togliere il cappellotto dalla candela. Sul modello ad avviamento elettrico togliere la chiave dall'accensione.

**2.** VERIFICARE LA MESSA A PUNTO—Spostare la sbarra di comando verso l'impugnatura fin quando il cavo è teso. La distanza tra la leva del freno e l'impugnatura deve essere di 2,4 mm-4,8 mm ($^1/_8$"-$^3/_{16}$"). Per la messa a punto si rimanda al punto 3.

**3.** VERIFICARE LA CANALETTA DEL CAVO—Allentare il dado della staffa del cavo. Inserire un oggetto dello spessore di 2,4 mm-4,8 mm ($^1/_8$"-$^3/_{16}$") tra la leva del freno e l'impugnatura. Premere sulla canaletta fin quando il cavo è completamente teso, quindi serrare il dado.

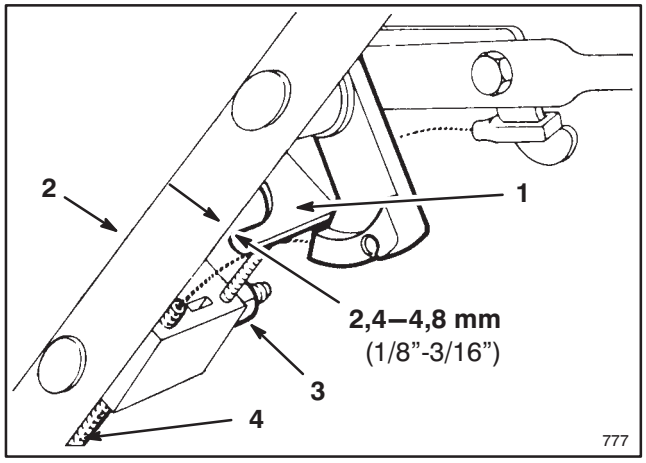


**Figura 23**
**Solo modello semovente**

**1. Leva del freno** **3. Dado**
**2. Impugnatura** **4. Canaletta del cavo**

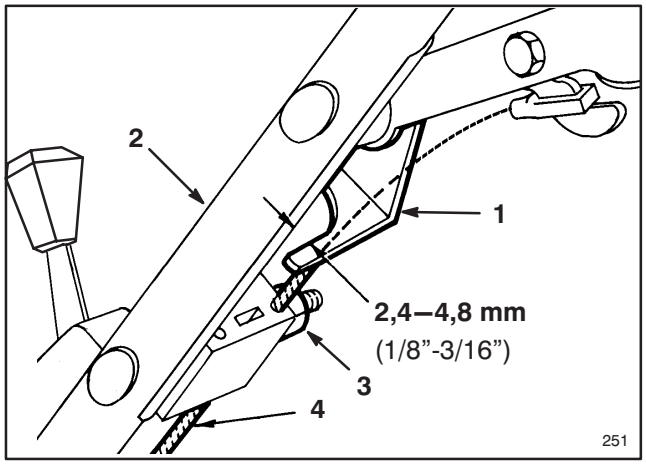


**Figura 24**
**Solo modello a spinta manuale**

**1. Leva del freno** **3. Dado**
**2. Impugnatura** **4. Canaletta**

## ISPEZIONE, RIMOZIONE ED AFFILATURA DELLA LAMA DI TAGLIO

Tosate sempre l'erba con una lama affilata. Una lama affilata taglia in modo pulito senza strappare o sminuzzare i fili d'erba come una lama non affilata.

**1.** Girate la valvola del rubinetto del carburante (Fig. 8) sulla posizione OFF (chiuso).

**2.** Ruotate la vite di sfiato sul tappo del serbatoio carburante (Fig. 7) in senso antiorario per chiuderla.

**3.** Fate girare il motore finché non si spegne. Provate ad avviarlo di nuovo per assicurarvi che non ci sia carburante nel carburatore.

**4.** Staccate il filo dalla candela. Nei modelli ad avviamento elettrico, togliete la chiave dall'accensione.

**5.** Se sul tosaerba è installato il sacco per la raccolta, chiudete il portello dello chassis ed estraete il sacco.

**6.** Inclinate il tosaerba sul fianco sinistro (Fig. 25). Evitate di far girare la lama: ne potrebbero risultare problemi di accensione.

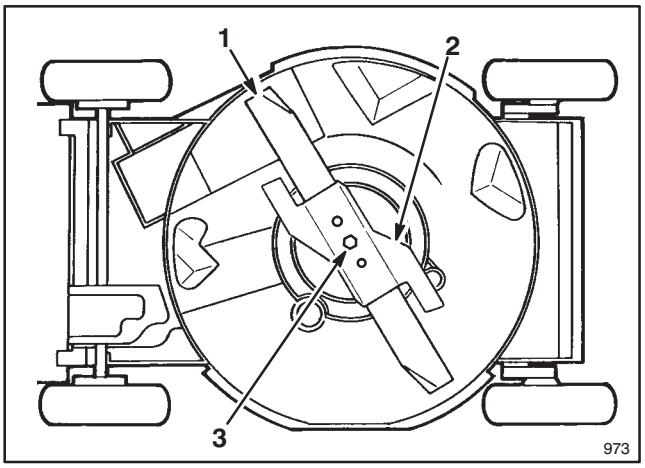


**Figura 25**

**1. Lama** **2. Acceleratore** **3. Bullone di bloccaggio della lama**

**7.** ISPEZIONE DELLA LAMA DI TAGLIO—Esaminate attentamente la lama di taglio per controllare se è affilata o usurata, soprattutto nel punto d'incontro delle parti piatte e di quelle curve (Fig. 26A). Sabbia e materiale abrasivo possono consumare il metallo che raccorda le parti piatte e curve della lama, perciò controllatela prima di usare il tosaerba. Se notate usura o crepe (Fig. 26B & C), sostituitela, seguendo l'istruzione 8.

**Nota:** per ottenere prestazioni ottimali, installate una nuova lama prima di ogni stagione di taglio. Nel corso dell'anno, limate via le piccole tacche per mantenere affilato il bordo di taglio.

**8.** RIMOZIONE DELLA LAMA— Con la mano ben guantata o protetta da uno straccio, tenete ferma un'estremità della lama. Rimuovete il bullone di bloccaggio della lama, la rondella di fermo, l'acceleratore e la lama (Fig. 25).

# MANUTENZIONE

## PERICOLO

- **Una lama usurata o danneggiata potrebbe rompersi ed un pezzo di essa potrebbe essere scagliato nell'area dell'operatore o degli astanti.**
- **Un pezzo di lama potrebbe causare gravi o fatali lesioni all'operatore o agli astanti.**
- **Ispezionate periodicamente la lama ricercando usura o danni.**
- **Sostituite le lame eventualmente usurate o danneggiate.**

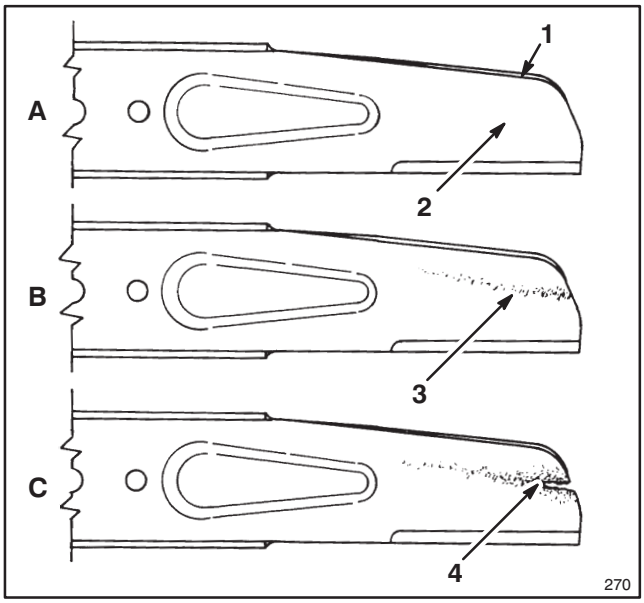


**Figura 26**

1. **Alettatura**
2. **Parte piatta della lama**
3. **Usura**
4. **Formazione di una crepa**

**9.** AFFILATURA DELLA LAMA—Con una lima, affilate il lato superiore della lama badando a mantenere l'angolo di taglio originale (Fig. 27). La lama rimarrà ben bilanciata se affilandola eliminerete la stessa quantità di metallo su entrambe le estremità.




**Figura 27**

**IMPORTANTE: controllate la bilanciatura della lama mediante un bilanciatore di lame che potrete acquistare ad un prezzo modico in qualsiasi negozio di ferramenta. Una lama ben bilanciata rimarrà ferma in posizione orizzontale, mentre una lama sbilanciata si fermerà sul lato più pesante. Se la lama non risulta bilanciata, continuate ad affilare il lato più pesante.**

**10.** Installate una lama TORO affilata e bilanciata, l'acceleratore, la rondella di fermo ed il bullone della lama. Per una corretta installazione, l'alettatura deve essere puntata verso il lato superiore dello chassis del tosaerba. Serrate il bullone della lama a 68 N·m (50 pd-lb).

**11.** Riportate il tosaerba in posizione eretta.

**12.** Aprite la vite di sfiato sul tappo del serbatoio, aprite la valvola del rubinetto e ricollegate il filo della candela.

## LUBRIFICAZIONE

Ogni 25 ore di servizio od alla fine della stagione di taglio, si dovranno lubrificare le ruote anteriori e posteriori.

**1.** Lubrificate l'interno dei bulloni delle ruote anteriori e l'esterno di quelli di tutte le ruote con 2 o 3 gocce di olio leggero. Fate girare le ruote per distribuire bene l'olio nelle boccole ed asciugate l'olio in eccesso.

**2.** Spostate l'altezza di taglio delle ruote posteriori alla regolazione "C". Pulite gli ingrassatori con uno straccio pulito. (Fig. 28). Mettete la pompa del grasso sugli ingrassatori e delicatamente applicate 2 o 3 pompate di grasso multiuso a base di litio N. 2. Un'eccessiva pressione potrebbe danneggiare le guarnizioni.

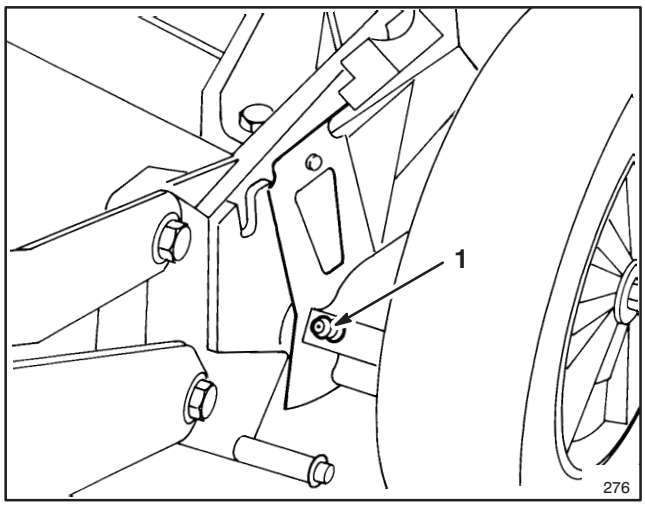


**Figura 28**

1. **Ingrassatore**

## CARICAMENTO DELLA BATTERIA

(modello ad avviamento elettrico)

Benché una batteria nuova non sia completamente carica, una carica parziale di 4 ore darà elettricità sufficiente ad avviare la macchina varie volte. Tuttavia, per assicurare una carica completa, la batteria nuova dovrà essere caricata per 72 ore consecutive. Caricate la batteria per 72 ore anche quando rimessate il tosaerba ed in primavera. Nel corso delle normali operazioni, l'alternatore del motore conserva la carica della batteria. Se questa dovesse scaricarsi, ricaricatela per 48 ore.

**1.** Spegnete il motore e staccate i cavi dal terminale della batteria (Fig. 29).

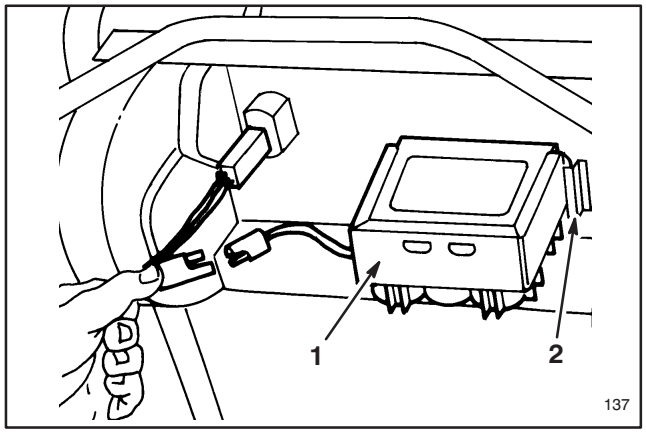


**Figura 29**

**1. Batteria** **2. Tassello di montaggio**

**2.** Se lo desiderate, potrete rimuovere la batteria facendola uscire dai tasselli di montaggio, ma non sarà necessario rimuoverla se potete portare il tosaerba in prossimità di una presa elettrica.

**3.** Collegate il caricabatterie TORO alla batteria ed inseritelo in una presa elettrica da 220V di c.a. Dopo aver caricato la batteria per un dato periodo di tempo, staccate il caricabatterie dalla presa e dalla batteria.

**4.** Ricollegate i cavi al terminale della batteria.

**IMPORTANTE:** si raccomanda di usare solo il caricabatterie TORO perché gli altri potrebbero causare danni alla batteria. Usate sempre il caricabatterie al chiuso e caricate la batteria a temperatura ambiente (22° C or +70° F) sempre che sia possibile. Non caricate la batteria per più di 72 ore perché ne potrebbero risultare danni.

## SOSTITUZIONE DEL FUSIBILE

(modello ad avviamento elettrico)

Il circuito di ricarica del sistema elettrico è protetto da un fusibile. Se le batterie non restano cariche, il fusibile può saltare. Usare un fusibile AGC−5 da 5 ampere.

**1.** Spingere l'una contro l'altra le due sezioni del portafusibile. Ruotare il cappuccio del portafusibile per aprire il portafusibile (Fig. 30).

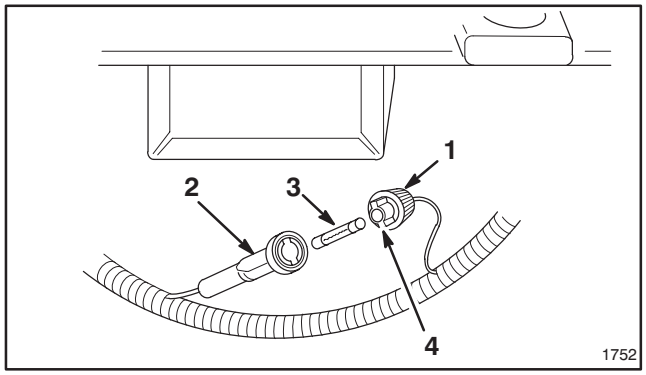


**Figura 30**

**1. Cappuccio del portafusibile**
**2. Fondo del portafusibile**
**3. Fusibile**
**4. Linguetta (2)**

**2.** Estrarre il fusibile e gettarlo.

**3.** Installare il nuovo fusibile.

**4.** Allineare le linguette situate sul cappuccio del portafusibile con il fondo di questo e spingere le sezioni del portafusibile l'una contro l'altra. Avvitare il cappuccio per chiudere il portafusibile.

## PULIZIA

### Otturatore e tunnel di scarico

Per garantire prestazioni ottimali, l'otturatore del tunnel di scarico va pulito dopo ogni uso. Quando l'erba e folta e abbondante, il materiale tagliato potrebbe addensarsi sopra ed attorno all'otturatore, rendendone difficoltosa la rimozione. Dopo ogni uso, rimuovete l'otturatore dal tunnel di scarico e ripulitelo di tutto il materiale di scarto.

Assicuratevi sempre che il portello del tunnel di scarico scatti in posizione di chiusura quando le stegole sono rilasciate. Se i detriti impediscono al portello di chiudersi, pulite accuratamente l'interno del tunnel di scarico e del portello.

### Sottoscocca dello chassis

Mantenete pulito il sottoscocca dello chassis del tosaerba. State particolarmente attenti a tenere libere da detriti le piastre di spinta del tosaerba (Fig. 32).

***Metodo di lavaggio***

**1.** Posizionate il tosaerba su una superficie piana in prossimità di un tubo per innaffiare il giardino.

**2.** Avviare il motore.

**3.** Avviate la lama.

**4.** Mantenete il tubo flessibile al livello della mano e direzionate l'acqua in maniera che fluisca sul terreno proprio di fornte alla ruota posteriore destra (Fig. 31). La lama rotante attirerà l'acqua sotto il sottoscocca ed eliminerà i residui di taglio. Lasciare scorrere l'acqua per alcuni minuti o fino a quando non si vedranno più residui di erba, lavati via da sotto la scocca.

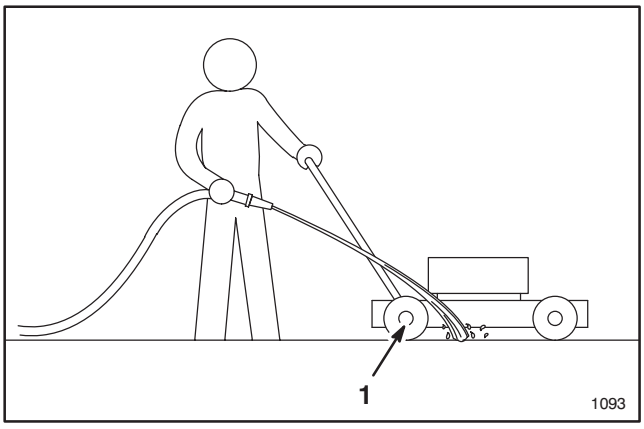


**Figura 31**

**1. Ruota posteriore destra**

**5.** Arrestate il motore

**6.** Chiudere il tubo flessibile dell'acqua.

**7.** Riavviare il tosaerba e lasciatelo in funzione per alcuni minuti perché si asciughi l'umidità presente sul tosaerba e sui componenti.

***Metodo di raschiatura***

Se il lavaggio non rimuove tutti i detriti dal sottoscocca, inclinate il tosaerba e raschiatelo.

**1.** Girate la valvola del rubinetto del carburante (Fig. 8) sulla posizione OFF (chiuso).

**2.** Ruotate la vite di sfiato sul tappo del serbatoio (Fig. 7) in senso orario per chiuderla.

**3.** Fate girare il motore finché non si spegne. Provate ad avviarlo di nuovo per assicurarvi che non ci sia carburante nel carburatore.

**4.** Staccate il filo dalla candela. Nei modelli ad avviamento elettrico, togliete la chiave dall'accensione.

**5.** Se sul tosaerba è installato il sacco per la raccolta, chiudete il portello dello chassis ed estraete il sacco.

**6.** Inclinate il tosaerba sul fianco sinistro (Fig.32) senza far girare la lama per evitare problemi d'avviamento in seguito.

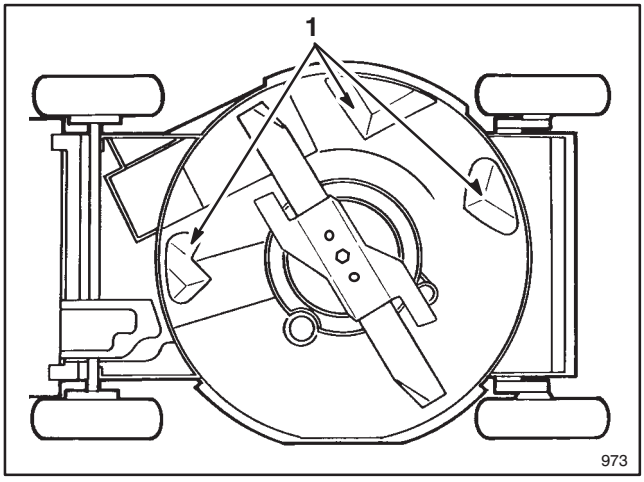


**Figura 32**

**1. Piastre di spinta**

**7.** Ripulite lo sporco ed i resti d'erba tagliata attaccati allo chassis servendovi di un raschietto di legno. Fate attenzione a non farvi male sulle bave e sugli spigoli vivi dello chassis.

**8.** Rialzate il tosaerba.

**9.** Riempite il serbatoio del carburante.

**10.** Aprite la vite di sfiato sul tappo del serbatoio, aprite la valvola del rubinetto e ricollegate il filo della candela.

Coperchio della cinghia (solo modelli con auto-propulsione)

Mantenere libera da detriti la zona sotto il coperchio della cinghia.

**1.** A motore spento, togliere le viti che fissano il coperchio della cinghia (Fig. 33) allo chassis del tosaerba. Sollevate il coperchio e spazzate via tutti i detriti dall'area della cinghia. Rimontate il coperchio.

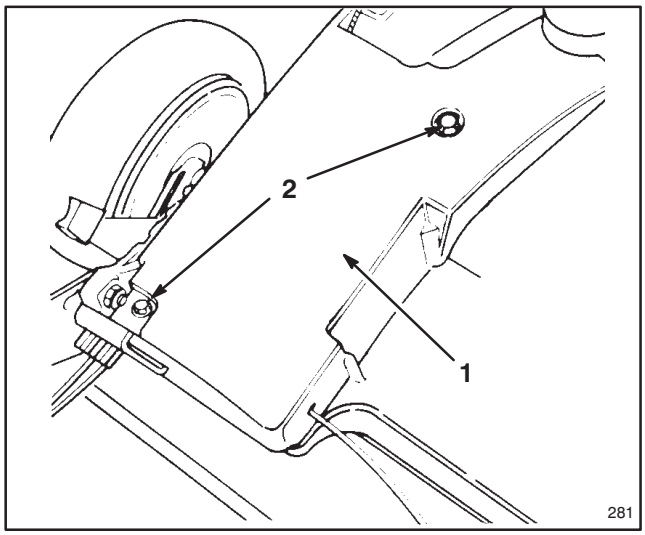


**Figura 33**

**1. Coperchio della cinghia** **2. Viti**

## PREPARAZIONE DEL TOSAERBA PER IL RIMESSAGGIO

**1.** Per il rimessaggio a lungo termine, raccomandiamo che dreniate il carburante dal serbatoio o che aggiungiate uno stabilizzante al carburante. Per il drenaggio della benzina fare riferimento alle istruzioni contenute in Drenaggio del Carburante, pagina 14. Dopo aver eseguito il drenaggio, avviate il motore, lasciandolo girare al minimo finché non si sia consumato tutto il carburante ed il motore non si sia fermato. Ripetere la procedura di avviamento altre due volte, per assicurarvi che il motore non contenga più carburante. Se non drenate il carburante e non aggiungete uno stabilizzante, si formeranno dei depositi gommosi di vernice che potranno cause difficoltà di funzionamento del motore o addirittura problemi di avviamento.

Il carburante può essere lasciato nel serbatoio solo se prima del rimessaggio vi si è aggiunto uno stabilizzante. La Toro non raccomanda stabilizzanti a base alcoolica, come etanolo, metanolo o isopropile. Usate lo stabilizzante nelle quantità raccomandate rispettando le istruzioni stampate sul contenitore.

In condizioni normali, tutti gli additivi per carburanti sono attivi per 6-8 mesi.

**2.** Drenate l'olio seguendo le istruzioni esposte in Cambio d'olio del banco motore, a pagina 14. Fatto ciò, non riempite d'olio il motore prima di aver portato a termine le seguenti istruzioni (3-10).

**3.** Togliete la candela e versate 2 cucchiai da cucina di olio SAE 30 nel foro del cilindro. Tirate lentamente la cordicella d'avviamento per distribuire l'olio all'interno del cilindro. Rimettete la candela e serratela a 19 N·m (14 pd-lb). NON REINSERITE IL FILO NELLA CANDELA.

**4.** Pulite lo chassis: consultate Pulizia di chassis, tunnel di scarico, coperchio della cinghia e otturatore, pagina 18.

**5.** Controllate le condizioni della lama di taglio: consultate Ispezione/Rimozione/Affilatura della lama di taglio, pagina 16.

# MANUTENZIONE

**6.** Serrate tutti i dadi, i bulloni e le viti.

**7.** Pulite lo sporco ed i detriti da cilindro, alette della testa del cilindro e alloggiamento della ventola. Pulite inoltre i resti di erba, lo sporco ed i rifiuti dalle parti esterne del motore, dalle alette e dalla parte superiore dello chassis.

**8.** Pulite il filtro dell'aria: fate riferimento a Pulizia del filtro dell'aria, a pagina 13.

**9.** Lubrificate le ruote: fate riferimento a Lubrificazione, a pagina 17.

**10.** Ritoccate la vernice di tutte le parti scrostate o arrugginite. La vernice Re-Kote della Toro è disponibile presso i rivenditori autorizzati della TORO.

**11.** Riempite d'olio il banco motore; consultare Cambio d'olio del banco motore, pagina 8.

**12.** Caricate la batteria per 72 ore (modello ad avviamento elettrico); consultare Caricamento della batteria, pagina 17.

**13.** Riponete il tosaerba in un luogo asciutto e pulito. Coprite il tosaerba per mantenerlo pulito e protetto.

# IDENTIFICAZIONE DEL PRODOTTO

Una decalcomania indicante il modello ed il numero di serie è situata sul lato destro dello chassis del tosaerba, davanti al tunnel di scarico. Nella corrispondenza relativa al vostro tosaerba o quando avete bisogno di pezzi di ricambio, fate sempre riferimento a questi numeri specifici.

# ASSISTENZA TORO

Se mai aveste bisogno di assistenza (riguardo a sicurezza, messa in opera, manutenzione o localizzazione dei guasti), mettetevi in contatto con il vostro distributore o rivenditore autorizzato della TORO, reperibili tramite le Pagine Gialle. I rivenditori ed i distributori, oltre ad avere tecnici specializzati, hanno a disposizione accessori e pezzi di ricambio TORO approvati dalla fabbrica. Sul vostro prodotto TORO usate solo accessori e pezzi di ricambio TORO originali.

# ACCESSORI OPZIONALI

Per particolari situazioni, i seguenti accessori possono essere acquistati presso il vostro rivenditore autorizzato della TORO.

**1. Kit di scarico laterale, Modello n° 59110**—Si installa in pochi secondi sul retro, al posto del sacco di raccolta. Disperde l'erba tagliata mentre la sminuzza su entrambi i lati (Fig. 34).

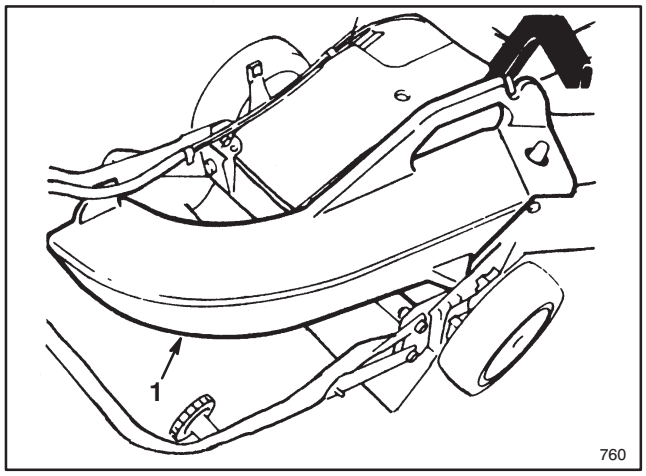


**Figura 34**

**1. Scarico laterale**

**2. Parascintille, n°. 77-9040**—Se le leggi locali, statali o federali richiedono un parascintille, lo si può acquistare presso un rivenditore autorizzato della Toro. Se il tosaerba viene usato in qualunque zona boschiva, erbosa o macchia della California ed è sprovvisto di parascintille, l'operatore è in violazione della legge statale, Sezione 4442 del Public Resources Code (Codice delle risorse pubbliche).

**3. Kit toglistoppia, n° modello 59131**—A montaggio frontale per facilitarne la manovra (Fig. 35), s'installa in pochi minuti. I denti a molla staccano le stoppie che sono poi aspirate nel sacco di raccolta (Fig. 33) e facilmente eliminate.

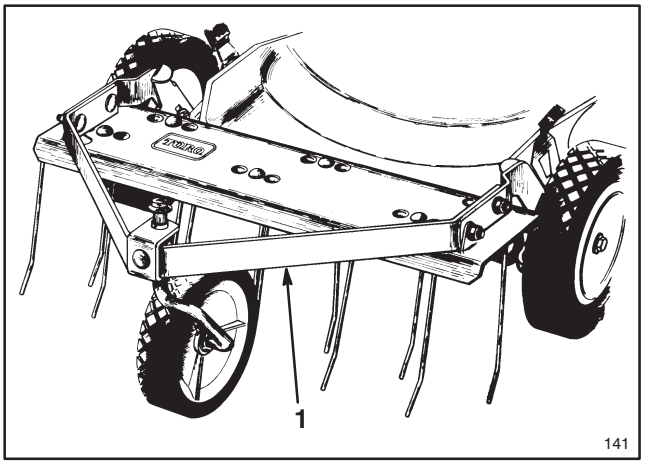


**Figura 35**

**1. Toglistoppia**

# LA GARANZIA DI ACCENSIONE TORO

*Garanzia limitata di 5 anni*
*sul motore GTS 150 OHV Toro*

## Cosa viene garantito?

La Toro garantisce che il vostro motore TORO GTS 150 si accenderà al primo o al secondo strappo della cordicella di avviamento per cinque anni dalla data di acquisto—se effettuerete le operazioni di manutenzione richieste—o in caso contrario lo riparerà. Il costo delle parti di ricambio e della manodopera è coperto, ma le spese di trasporto sono a vostro carico. Questa garanzia copre i motori TORO GTS 150 acquistati dopo il 1 settembre 1991.

## Cosa dovete fare per mantenere valida la garanzia?

Dovrete aver cura del vostro motore TORO GTS 150 effettuando a vostre spese le operazioni di manutenzione specificate nel manuale d'istruzioni. Dovrete registrare le operazioni di manutenzione sulla tabella di manutenzione fornitavi e conservare la vostra prova d'acquisto. Inoltre, dovrete sottoporre annualmente il vostro motore TORO GTS 150 alla manutenzione di un rappresentante del servizio autorizzato di assistenza TORO.

## Come ottenete il servizio?

Se il livello di rendimento iniziale del vostro motore TORO GTS 150 dovesse diminuire fino al punto in cui non sono sufficienti ad una persona adulta 1 o 2 strappi della cordicella per l'accensione, seguite le istruzioni che seguono.

1. Contattate un centro di assistenza autorizzato TORO o il distributore TORO.
2. Questi vi consiglierà di consegnargli il prodotto o vi raccomanderà un centro autorizzato di assistenza TORO più comodo per voi.
3. Portate il prodotto, i dati di manutenzione e la prova d'acquisto al centro di assistenza Toro.

Se, per qualunque ragione, non siete soddisfatti della diagnosi che il centro di assistenza vi ha fornito sulle condizioni di accensione del vostro motore, contattate il vostro distributore TORO.

## Che cosa non copre questa garanzia?

Questa garanzia non copre quanto segue:

1. Qualunque riparazione di prodotti usati a scopo commerciale.
2. Normale manutenzione, incluse la sostituzione di candele, filtro dell'aria e filtro del carburante e la regolazione del carburatore.
3. Cambio dell'olio e lubrificazione.
4. Riparazioni e regolazioni dovute a:
   a. mancata effettuazione delle operazioni di manutenzione;
   b. danni incorsi in seguito all'impatto di oggetti con la lama del tosaerba;
   c. agenti contaminanti nel sistema del carburante;
   d. carburante o miscela impropri (se in dubbio, consultate il vostro manuale d'istruzioni);
   e. mancata effettuazione delle adeguate procedure di rimessaggio specificate nel manuale d'istruzioni.
   f. uso improprio, negligenza o incidenti;
   g. riparazioni o tentativi di riparazione effettuati da persone che non siano rappresentanti del servizio di assistenza autorizzato TORO.
5. Particolari situazioni operative in cui l'accensione può richiedere un maggior numero di strappi della cordicella, fra cui:
   a. le prime accensioni a seguito di un periodo prolungato di inutilizzo o rimessaggio stagionale;
   b. accensioni a basse temperature come all'inizio della primavera e nel tardo autunno potrebbero richiedere alcuni strappi addizionali (solo per prodotti rotatori);
   c. procedure di accensione inadeguate. Se incontrate difficoltà nell'accensione del vostro motore, controllate il manuale d'istruzioni per accertarvi che stiate seguendo le procedure adeguate. Cio potrebbe evitarvi un'inutile visita al rappresentante del servizio di assistenza visita al rappresentante del servizio di assistenza.

Tutte le riparazioni coperte da questa garanzia vanno eseguite da un rappresentante del servizio autorizzato di assistenza della TORO che faccia uso di pezzi di ricambio approvati dalla TORO.

Il succitato servizio di riparazione da parte di un rappresentante del servizio autorizzato di assistenza della TORO costituisce per il compratore l'unico rimedio.

# REGISTRAZIONE DELLA MANUTENZIONE CHE GARANTISCE L'ACCENSIONE

Per mantenere in vigore la garanzia di accensione, dovete effettuare la seguente manutenzione ogni 25 ore di servizio, più spesso se l'uso si verifica in condizioni particolarmente polverose e sporche. Seguite le procedure descritte in questo manuale d'istruzioni e registrate i dati su questa tabella.

| **Data** | **Ore di servizio** | **Manutenzione del filtro dell'aria** | **Cambio dell'olio** Non pertinente per i motori a due tempi | **Lubrificazione delle ruote** | **Controllo della candela** | **Rimessaggio del tosaerba** |
|---|---|---|---|---|---|---|
| | | | | | | |
| | | | | | | |
| | | | | | | |
| | | | | | | |
| | | | | | | |
| | | | | | | |
| | | | | | | |
| | | | | | | |
| | | | | | | |
| | | | | | | |
| | | | | | | |
| | | | | | | |
| | | | | | | |
| | | | | | | |
| | | | | | | |
| | | | | | | |
| | | | | | | |
| | | | | | | |
| | | | | | | |
| | | | | | | |
| | | | | | | |
| | | | | | | |
| | | | | | | |
| | | | | | | |
| | | | | | | |
| | | | | | | |