Form No. 3443-919 Rev C

TORO®

Count on it.

Manuel de l'utilisateur

AccuraSeed 620

N° de modèle 46430—N° de série 321000001 et suivants
N° de modèle 46430—N° de série 323C11157 et suivants

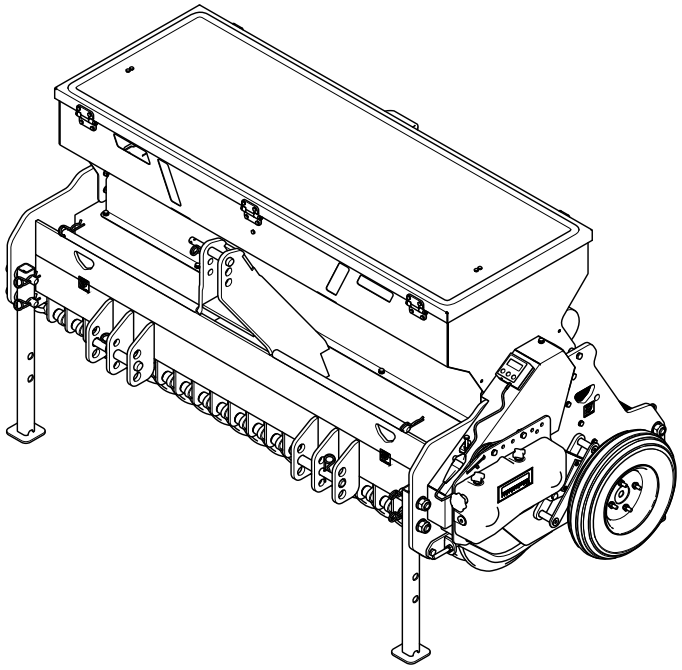

Enregistrez votre produit à www.Toro.com.
Traduction du texte d'origine (FR)

3443-919

⚠ ATTENTION

CALIFORNIE
Proposition 65 - Avertissement

L'utilisation de ce produit peut entraîner une exposition à des substances chimiques considérées pas l'état de Californie comme capables de provoquer des cancers, des anomalies congénitales ou d'autres troubles de la reproduction.

Introduction

Cet accessoire crée des trous et disperse les graines pour revitaliser les gazons existants et établis. Il s'adresse aux utilisateurs professionnels employés à des applications commerciales. Elle est principalement conçue pour les grandes superficies dans les parcs, les terrains de golf, les terrains de sports et les terrains commerciaux. L'utilisation de ce produit à d'autres fins que celle prévue peut être dangereuse pour vous-même et toute personne à proximité.

Lisez attentivement cette notice pour apprendre comment utiliser et entretenir correctement votre produit, et éviter ainsi de l'endommager ou de vous blesser. Vous êtes responsable de l'utilisation sûre et correcte du produit.

Rendez-vous sur www.Toro.com/Bullseye pour tout document de formation à la sécurité et à l'utilisation des produits, pour tout renseignement concernant un produit ou un accessoire, pour obtenir l'adresse des dépositaires ou pour enregistrer votre produit.

Pour obtenir des prestations de service, des pièces Bullseye d'origine ou des renseignements complémentaires, munissez-vous des numéros de modèle et de série du produit et contactez un dépositaire-réparateur ou le service client Bullseye agréé. La Figure 1 indique l'emplacement des numéros de modèle et de série du produit. Inscrivez les numéros dans l'espace réservé à cet effet.

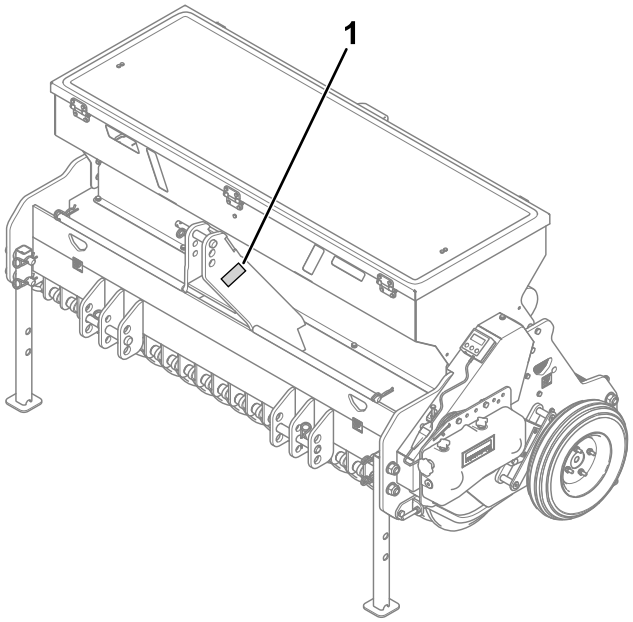

g347418

Figure 1

1. Emplacement des numéros de modèle et de série

N° de modèle _____

N° de série _____

Les mises en garde de ce manuel soulignent des dangers potentiels et sont signalées par le symbole de sécurité (Figure 2), qui indique un danger pouvant entraîner des blessures graves ou mortelles si les précautions recommandées ne sont pas respectées.



g000502

Figure 2

Symbole de sécurité

Ce manuel utilise deux termes pour faire passer des renseignements essentiels. **Important**, pour attirer l'attention sur une information d'ordre mécanique spécifique, et **Remarque**, pour souligner une information d'ordre général méritant une attention particulière.

© 2023—The Toro® Company
8111 Lyndale Avenue South
Bloomington, MN 55420

Contactez-nous sur www.Toro.com.
Imprimé aux États-Unis
Tous droits réservés

Table des matières

Sécurité 3
Consignes de sécurité générales 3
Autocollants de sécurité et d'instruction 4
Mise en service 5
1 Contrôle de la machine 5
Vue d'ensemble du produit 5
Commandes 5
Caractéristiques techniques 6
Accessoires/outils 6
Avant l'utilisation 7
Consignes de sécurité avant l'utilisation 7
Comprendre les commandes du groupe de déplacement 7
Accouplement à un attelage 3 points 8
Réglages des jauges d'ensemencement 9
Remplissage de la trémie du semoir 9
Essai de distribution des gaines 9
Ajout d'une masse sur l'accessoire 10
Avant d'utiliser l'accessoire 10
Transport de la machine 11
Mise en pratique des procédures d'utilisation 11
Pendant l'utilisation 11
Consignes de sécurité pendant l'utilisation 11
Consignes de sécurité concernant l'utilisation sur les pentes 12
Utilisation de l'accessoire 12
Conseils d'utilisation 13
Après l'utilisation 13
Consignes de sécurité après l'utilisation 13
Transport de la machine 13
Dépose de l'accessoire 14
Entretien 16
Programme d'entretien recommandé 16
Consignes de sécurité pendant l'entretien 16
Graissage des roulements 17
Contrôle du niveau de graisse dans le réducteur 18
Contrôle de la pression des pneus 18
Nettoyage du plateau à semences 18
Lavage de l'accessoire 18
Remisage 19
Consignes de sécurité concernant le remisage 19
Remisage de la machine 19
Dépistage des défauts 20

Sécurité

Consignes de sécurité générales

Ce produit peut vous blesser. Respectez toujours toutes les consignes de sécurité pour éviter des blessures graves.

- Vous devez lire et assimiler le contenu de ce *Manuel de l'utilisateur* et du manuel de l'utilisateur du groupe de déplacement avant d'utiliser la machine. Assurez-vous que tous les utilisateurs de la machine en connaissent parfaitement le fonctionnement ainsi que celui du groupe de déplacement, et ont bien compris les consignes de sécurité.
- Accordez toute votre attention à l'utilisation de la machine. Ne vous livrez à aucune activité risquant de vous distraire, au risque de causer des dommages corporels ou matériels.
- N'approchez pas les mains ou les pieds des composants mobiles de la machine.
- N'utilisez pas la machine si tous les capots et autres dispositifs de protection appropriés ne sont pas en place et en bon état de marche.
- N'approchez pas la machine de qui que ce soit pendant qu'elle se déplace.
- N'admettez pas d'enfants dans le périmètre de travail. N'autorisez jamais un enfant à utiliser la machine.
- Arrêtez la machine, coupez le moteur, serrez le frein de stationnement du groupe de déplacement, enlevez la clé et attendez l'arrêt complet de toutes les pièces mobiles avant d'effectuer l'entretien, de faire le plein de carburant ou de déboucher la machine.

L'usage ou l'entretien incorrect de cette machine peut occasionner des accidents. Pour réduire les risques d'accidents et de blessures, respectez les consignes de sécurité qui suivent. Tenez toujours compte des mises en garde signalées par le symbole de sécurité (⚠) et la mention Prudence, Attention ou Danger. Le non respect de ces instructions peut entraîner des blessures graves voire mortelles.

Autocollants de sécurité et d'instruction

Des autocollants de sécurité et des instructions bien visibles par l'opérateur sont placés près de tous les endroits potentiellement dangereux. Remplacez tout autocollant endommagé ou manquant.

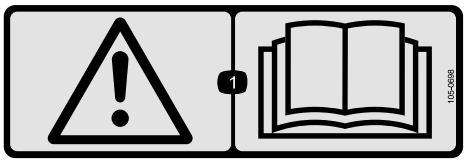

decal105-0698

105-0698

1. Attention – lisez le *Manuel de l'utilisateur*.



decal133-8061

133-8061

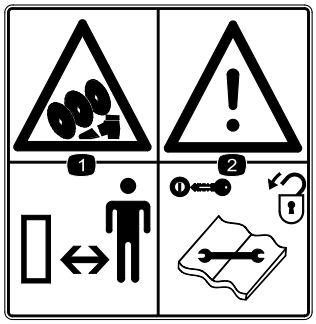

decal144-8257

144-8257

1. Risque de coupure/mutilation des pieds par la vis sans fin – n'autorisez personne à s'approcher.
2. Attention – retirez la clé, désaccouplez la PDF et lisez le *Manuel de l'utilisateur* avant de procéder à des entretiens.



decal144-8552

144-8552

1. Ne déposez pas le bac en laissant le volet de distribution ouvert.
2. Fermez le volet avant de déposez le bac.

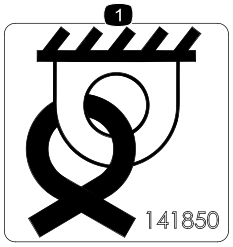

decal144-8553

144-8553

1. Point d'attache

Mise en service

1

Contrôle de la machine

Aucune pièce requise

Contrôle des exigences applicables au groupe de déplacement

La liste suivante sert de référence :

- Voir la puissance minimale et la capacité de levage minimale du groupe de déplacement sous Caractéristiques techniques (page 6).
- Le groupe de déplacement doit être muni d'un attelage trois points de catégorie 2 ou supérieure.
- Utilisez des masses avant adéquates (lest) pour compenser le poids de la machine.
- Contrôlez la pression des pneus du groupe de déplacement.

  Corrigez la pression des pneus au besoin.

  Important: **Respectez les pressions de gonflage minimale et maximale recommandées par le fabriquant des pneus.**

Contrôle des exigences applicables au lest

⚠ ATTENTION

Le montage de la machine à l'arrière du groupe de déplacement réduit le poids imposé sur l'essieu avant.

Un accident et des blessures graves ou mortelles peuvent se produire si vous n'ajoutez pas le lest nécessaire.

- **Pour assurer le contrôle correct de la direction et la stabilité de la machine, vous devrez peut-être ajouter du lest à l'avant du groupe de déplacement.**
- **Voir les exigences en matière de lestage dans le *Manuel de l'utilisateur* du groupe de déplacement.**

Vue d'ensemble du produit

Commandes

Jauge d'ensemencement

La jauge (Figure 3) permet de contrôler la quantité de graines répandues par la machine pendant l'utilisation.

Desserrez les boutons supérieurs, puis tournez le bouton latéral pour modifier le débit d'ensemencement. Le débit (1 à 11) est indiqué sur l'autocollant.

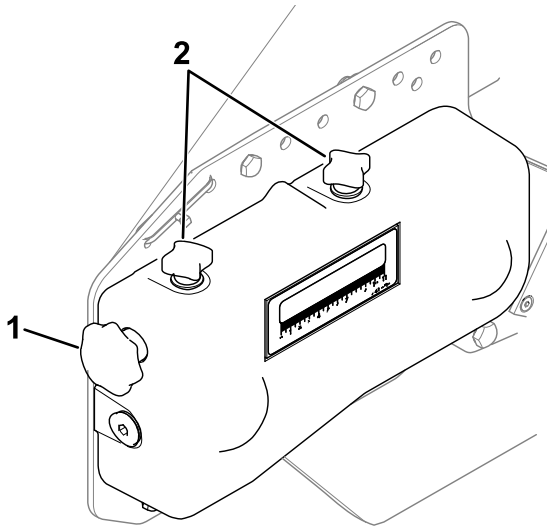

g345882

Figure 3

1. Bouton latéral
2. Boutons supérieurs

Jauge de réglage de taille des graines

Utilisez la jauge (Figure 4) pour régler l'ouverture de la vanne.

Desserrez le bouton et amenez-le au niveau voulu.

- Pour les graines fines (très petites) : la vanne doit être complètement fermée. Amenez le bouton de la jauge à la position 0.
- Pour les grosses graines : la vanne doit être ouverte. Amenez le bouton de la jauge à la position 1, 2 ou 3.

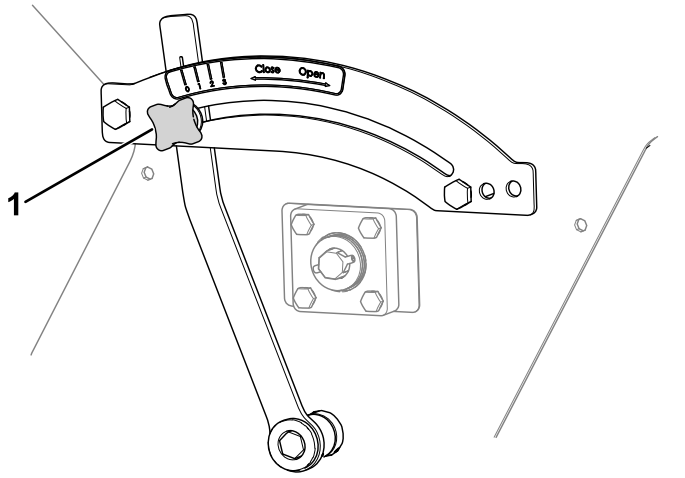

g345429

Figure 4

1. Bouton de la jauge réglage de taille des graines

Indicateur de surface numérique

L'indicateur de surface numérique (Figure 5) affiche diverses données, notamment les surfaces traitées, les distances et le nombre d'heures de fonctionnement.

Un manuel séparé pour l'indicateur est inclus dans la boîte à outils de l'accessoire.

Remarque: Si les réglages de l'indicateur de surface ne sont plus en mémoire, vous devez saisir les réglages spécifiques de la machine suivants (le paramètre UN étant réglé à 0) :

- Paramètre C (impulsions du capteur de vitesse) : 31
- Paramètre L (largeur de travail) : 1,60

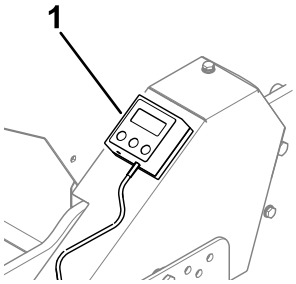

g347422

Figure 5

1. Indicateur de surface numérique

Caractéristiques techniques

Exigences concernant le groupe de déplacement

Capacité de levage minimale	1 300 kg (2 866 lb)
Puissance de sortie minimale nominale	33,5 kW (45 ch)
Système de remorquage	Attelage 3 points, catégorie 2 minimum

Spécifications de l'accessoire

Largeur	187,9 cm (74 po)
Longueur	99 cm (39 po)
Hauteur	144,7 cm (57 po)
Largeur de travail	157,4 cm (62 po)
Profondeur de travail	5 à 20 mm (0,19 à 0,78 po)
Vitesse de travail maximale	12 km/h (7,5 mi/h)
Capacité maximale (théorique à la vitesse maximale de 12 km/h [7,5 mi/h] et pour une seule passe)	18 900 m^2/h (203 438 pi^2/h)
Poids	1 184 kg (2 610 lb)
Distance entre paires de disques à lames	75 mm (2,9 po)
Nombre de paires de disques à lames	21
Capacité de la trémie du semoir	276 L (9,7 pi^3)
Composants standard	Rouleau arrière pouvant être rempli d'eau et grattoir de rouleau
	Réducteur réglable en continu pour réglage du débit d'ensemencement
	Cylindre de rangement du manuel
	Trémie à graines entièrement fermée avec regards
	Disque distributeur à suivi du terrain
	Disques flottants indépendants
	Pieds réglables pour rangement

Accessoires/outils

Une sélection d'outils et accessoires agréés par Bullseye est disponible pour augmenter et améliorer les capacités de la machine. Pour obtenir la liste de tous les accessoires et outils agréés, contactez votre

dépositaire-réparateur ou votre distributeur Bullseye agréé, ou rendez-vous sur www.Toro.com/Bullseye.

Pour garantir un rendement optimal et conserver la certification de sécurité de la machine, utilisez uniquement des pièces de rechange et accessoires Bullseye d'origine. Les pièces de rechange et accessoires d'autres constructeurs peuvent être dangereux et leur utilisation risque d'annuler la garantie de la machine.

Utilisation

Avant l'utilisation

Remarque: Les côtés gauche et droit de la machine sont déterminés d'après la position d'utilisation normale.

Consignes de sécurité avant l'utilisation

- Ne confiez jamais l'utilisation ou l'entretien de la machine à des enfants ou à des personnes non qualifiées. La réglementation locale peut imposer un âge minimum pour les utilisateurs. Le propriétaire de la machine doit assurer la formation de tous les utilisateurs et mécaniciens.
- Familiarisez-vous avec le maniement correct du matériel, les commandes et les symboles de sécurité.
- Apprenez à arrêter la machine et à couper le moteur du groupe de déplacement rapidement.
- Vérifiez que toutes les protections et tous les capots sont correctement montés et en bon état. Remplacez les protections et capots manquants, endommagés ou usés avant d'utiliser la machine.
- Inspectez la zone de travail et débarrassez-la de tout objet susceptible d'être heurté par la machine.
- Vérifiez auprès du fournisseur ou du constructeur du groupe de déplacement que ce dernier peut être utilisé avec un outil de ce poids.
- Arrêtez la machine, coupez le moteur et enlevez la clé du groupe de déplacement, puis attendez l'arrêt complet de toutes les pièces mobiles avant d'effectuer des réglages sur la machine.

Comprendre les commandes du groupe de déplacement

Familiarisez-vous avec le fonctionnement des commandes suivantes du groupe de déplacement avant d'utiliser la machine :

- Attelage trois points (levage/descente)
- Embrayage
- Commande d'accélérateur
- Sélection de vitesses
- Frein de stationnement

Important: **Voir les instructions d'utilisation dans le *Manuel de l'utilisateur* du groupe de déplacement.**

Accouplement à un attelage 3 points

Accouplement des bras d'attelage inférieurs

1. Placez l'accessoire sur une surface plane et horizontale pour l'installation.
2. Retirez les goupilles fendues des goupilles d'attelage (Figure 6).

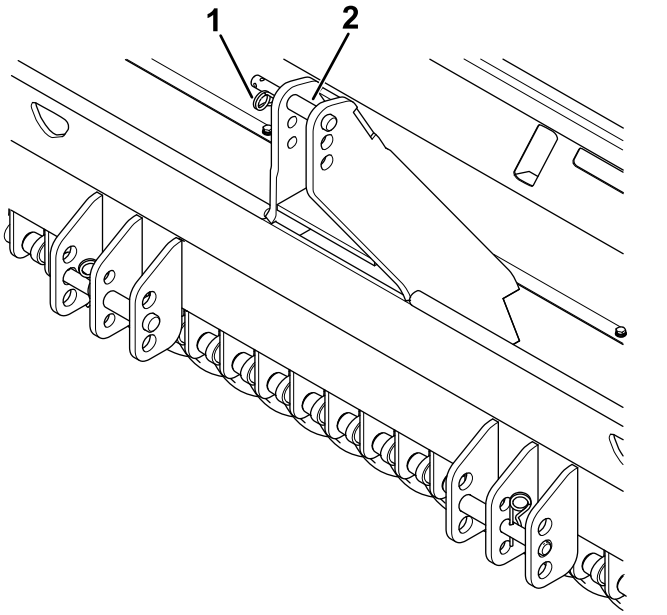

Figure 6

1. Goupille fendue (3)
2. Goupille d'attelage (3)

3. Faites reculer le groupe de déplacement en ligne droite jusqu'à l'accessoire afin de pouvoir fixer les bras d'attelage inférieurs au cadre.
4. Serrez le frein de stationnement, coupez le moteur et enlevez la clé du commutateur d'allumage. Attendez l'arrêt du moteur et de toutes les pièces mobiles avant de quitter le siège de l'utilisateur.

   Remarque: Pour obtenir une garde au sol maximale, insérez les goupilles d'attelage dans les trous inférieurs de la plaque d'attelage de l'accouplement.
5. Insérez les bras d'attelage inférieurs droit et gauche sur les goupilles d'attelage (Figure 7).

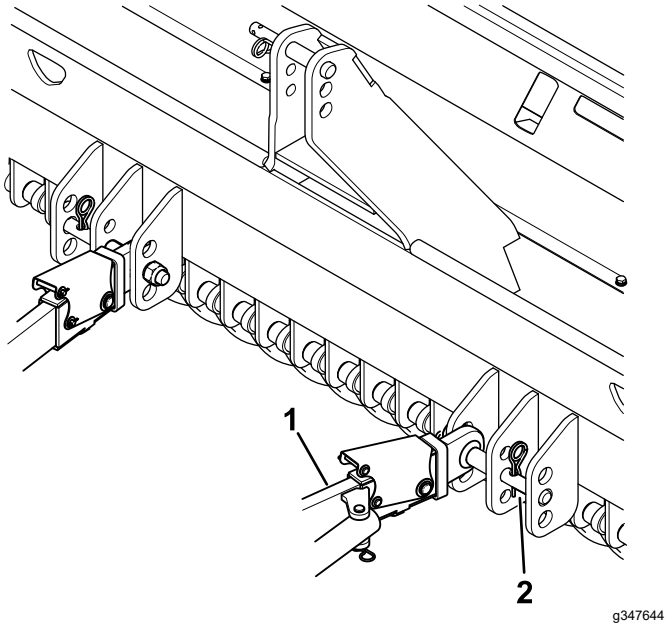

Figure 7

1. Bras d'attelage inférieur (2)
2. Goupille d'attelage et goupille fendue (2)

6. Fixez les bras d'attelage inférieurs aux goupilles d'attelage à l'aide des goupilles fendues.

Accouplement du bras d'attelage supérieur

1. Accouplez le bras d'attelage supérieur au support et fixez-le en place avec l'axe d'articulation et la goupille fendue (Figure 8).

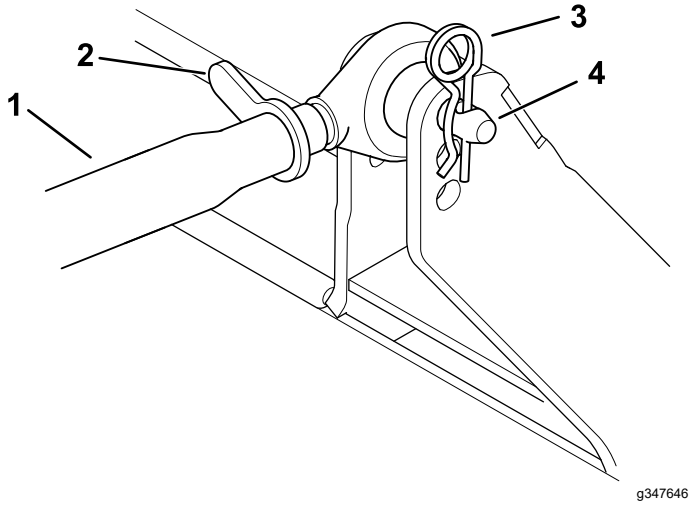

Figure 8

1. Bras d'attelage supérieur
2. Écrou de blocage
3. Goupille fendue
4. Axe d'articulation

2. Graissez les tubes filetés en acier du bras d'attelage supérieur.
3. Tournez le bras d'attelage supérieur pour serrer ou desserrer l'accouplement selon les besoins.
4. Serrez le contre-écrou pour fixer le bras d'attelage supérieur en position.
5. Démarrez le groupe de déplacement et levez l'accessoire au-dessus du sol.
6. Retirez les goupilles fendues des pieds et servez-vous en pour fixer les pieds en position levée, comme montré à la Figure 9.

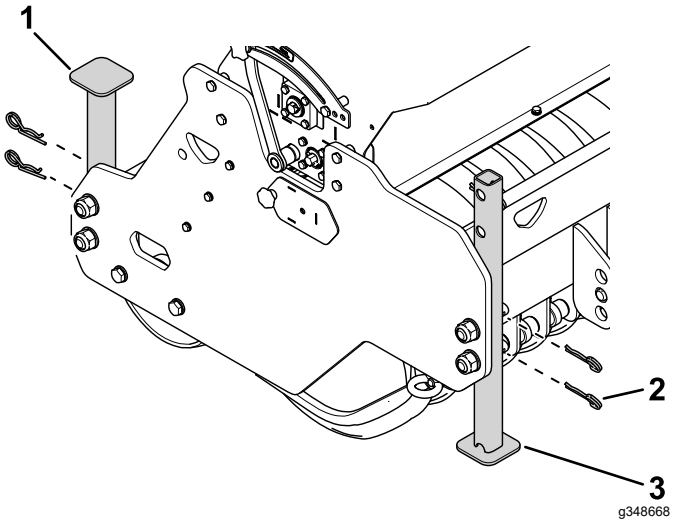

Figure 9

1. Pied arrière
2. Goupille fendue
3. Pied avant

Réglages des jauges d'ensemencement

Réglez la jauge de taille des graines et la jauge d'ensemencement selon vos besoins. Voir les instructions de réglage de ces jauges à la section Commandes (page 5).

Remplissage de la trémie du semoir

Ouvrez le couvercle et versez des graines dans la trémie en haut de l'accessoire.

Assurez-vous que la trémie est sèche. L'humidité peut causer l'agglomération des graines.

- Pour ouvrir le couvercle de la trémie, détachez les attaches en caoutchouc et soulevez le couvercle par la poignée (Figure 10).
- Pour fermer le couvercle, abaissez-le et fixez-le en place avec les attaches en caoutchouc.

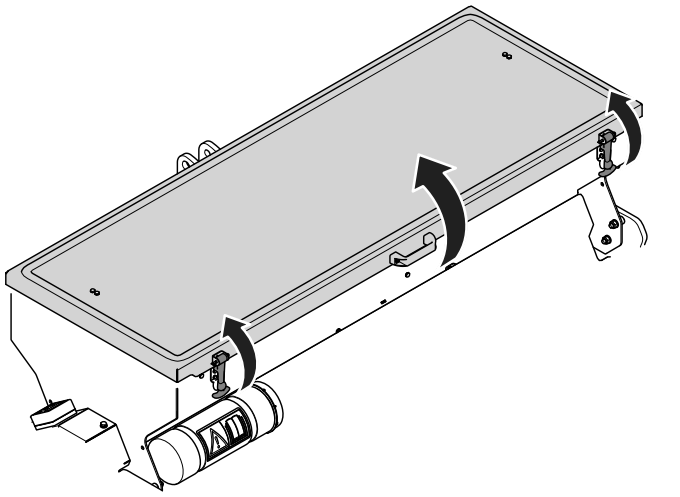

Figure 10

Essai de distribution des gaines

Périodicité des entretiens: Toutes les 100 heures

Vous devez ajuster la quantité de graines pour assurer le fonctionnement correct de l'accessoire. Voir la quantité nécessaire dans le Tableau d'ensemencement (page 10).

Vous aurez besoin des accessoires suivants pour régler la quantité de graines :

- Balance
- Plateau de pesée des graines
- Suffisamment de graines pour remplir au moins 30 % de la trémie

Procédez comme suit pour réaliser l'essai de distribution des graines :

1. Réglez la jauge de taille des graines à 0.
2. Remplissez au moins 30 % de la trémie de graines en veillant à les répartir uniformément à l'intérieur.
3. Desserrez le bouton du plateau à semences et sortez le plateau de la machine (Figure 11).

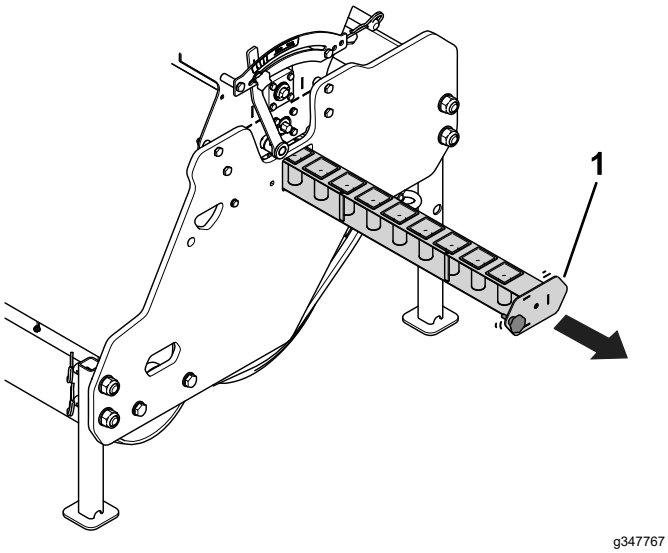

Figure 11

1. Plateau à semences

4. Faites pivoter le plateau de 90° et remettez-le dans la machine (Figure 12).

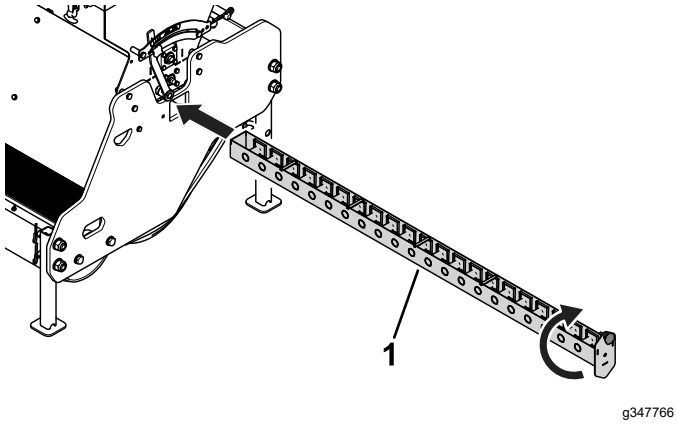

Figure 12

1. Plateau à semences tourné

5. Tournez le disque 13 fois dans le sens antihoraire.
6. Sortez le plateau à semences de la machine en prenant soin de ne pas renverser de semences, et videz-le dans un récipient pour la pesée.
7. Pesez les semences en kilogrammes et multipliez le résultat par 384.

Le résultat obtenu correspond à la quantité de graines en kilogrammes que vous devez épandre par hectare. Pour la quantité de graines en livre par acre, multipliez le résultat par 0,89.

Si le réglage de l'étalonnage est élevé, cela peut produire une trop grande quantité de graines pour le plateau. Dans ce cas; divisez les 13 rotations du disque en plusieurs incréments plus petits

Tableau d'ensemencement

Réglage de la jauge d'ensemencement (pour une taille de graines réglée à 0)	**Quantité de graines épandue**		
	Ray-grass : kg/ha (lb/acre)	**Pâturin** : kg/ha (lb/acre)	**Fétuque rouge** : kg/ha (lb/acre)
0	0	0	0
1	8,5 (7,6)	12,5 (11,2)	7,6 (6,8)
2	26,6 (23,8)	53,3 (47,5)	24,3 (21,6)
3	45,3 (40,4)	81,1 (72,3)	42 (37,5)
4	67,1 (59,9)	115,5 (103)	58,5 (52,2)
5	87,8 (78,4)	157,7 (140,7)	81 (72,2)
6	112,3 (100,2)	201,7 (180)	102,6 (91,5)
7	140,1 (125)	252,5 (225,2)	127,3 (113,6)
8	172,5 (153,9)	323,3 (288,4)	158,5 (141,4)
9	211,4 (188,6)	387,6 (345,8)	192,4 (171,7)
10	252,2 (225)	456 (406,8)	236,7 (211,1)
11	319,3 (284,9)	585,4 (522,3)	292,9 (261,3)

Ajout d'une masse sur l'accessoire

Si le sol est trop dur, vous pouvez ajoutez des masses sur l'accessoire; voir les *Instructions d'installation* du kit masses.

Avant d'utiliser l'accessoire

1. Remplissez la trémie de graines à au 30 % de sa capacité; voir Remplissage de la trémie du semoir (page 9).
2. Réglez les jauges de taille des graines et d'ensemencement; voir Commandes (page 5).
3. Effectuez les contrôles suivants :
   - Vérifiez l'état des disques à lames et réparez-les au besoin.
   - Vérifiez que les conduits vers les éléments d'ensemencement ne sont pas bouchés (entonnoirs ou tuyaux d'ensemencement par exemple).
   - Vérifiez que la machine n'est pas mouillée ou humide, surtout au niveau du système d'ensemencement.
   - Contrôlez l'efficacité du système d'ensemencement en tournant une fois le bouton (sens antihoraire).
   - Vérifiez que l'entraînement fonctionne correctement.

Transport de la machine

- Élevez l'accessoire avant de transporter la machine.
- Pour éviter de perdre le contrôle de la machine, traversez les pentes raides lentement, approchez les zones accidentées à vitesse réduite et traversez les terrains très ondulés avec prudence.

Important: **La vitesse de transport ne doit pas dépasser 20 km/h (12,4 mi/h).**

Mise en pratique des procédures d'utilisation

Avant d'utiliser l'accessoire, trouvez un endroit dégagé et entraînez-vous à utiliser le groupe de déplacement équipé de l'accessoire.

Important: **Si la zone de travail comprend des arroseurs, des câbles électriques ou de communication ou d'autres obstructions, balisez leur emplacement pour ne pas les endommager pendant l'utilisation.**

- Conduisez le groupe de déplacement en sélectionnant les vitesses recommandées, et familiarisez-vous complètement avec le maniement du groupe de déplacement équipé de l'accessoire.
- Entraînez-vous à démarrer et à vous arrêter, à lever et abaisser l'accessoire et à l'aligner sur les passes précédentes.

Les séances d'entraînement vous permettent d'acquérir la confiance nécessaire pour utiliser l'accessoire correctement.

⚠ ATTENTION

Les réglages ou les entretiens de l'accessoire pendant le fonctionnement du groupe de déplacement peuvent entraîner des accidents et des blessures graves, voire mortelles.

- **Avant de quitter le siège de l'utilisateur, serrez le frein de stationnement, coupez le moteur, enlevez la clé et attendez l'arrêt complet de toutes les pièces mobiles.**
- **Abaissez l'accessoire sur des supports de rangement ou utilisez des cales ou des crics adaptés quand vous réparez l'accessoire.**
- **Assurez-vous que tous les dispositifs de sécurité sont en place avant de poursuivre votre tâche.**

Pendant l'utilisation

Consignes de sécurité pendant l'utilisation

- Le propriétaire/l'utilisateur est responsable des accidents pouvant entraîner des dommages corporels et matériels et peut les prévenir.
- Portez une tenue adéquate, y compris une protection oculaire, un pantalon, des chaussures solides à semelle antidérapante et des protecteurs d'oreilles. Attachez les cheveux longs et ne portez pas de bijoux ni de vêtements amples.
- Accordez toute votre attention à l'utilisation de la machine. Ne vous livrez à aucune activité risquant de vous distraire, au risque de causer des dommages corporels ou matériels.
- N'utilisez pas la machine si vous êtes fatigué, malade, ou sous l'emprise de l'alcool, de drogues ou de médicaments.
- Ne transportez jamais de passagers sur la machine et tenez les autres personnes et les animaux domestiques à l'écart de la zone de travail.
- N'utilisez la machine que si la visibilité est bonne afin d'éviter les trous ou autres dangers cachés.
- N'approchez jamais les mains ou les pieds des pièces mobiles.
- Avant de faire marche arrière, vérifiez que la voie est libre juste derrière la machine et sur sa trajectoire.
- Faites preuve de prudence à l'approche de tournants sans visibilité, de buissons, d'arbres ou d'autres objets susceptibles de gêner la vue.
- Arrêtez l'accessoire chaque fois que vous ne l'utilisez pas.
- Arrêtez la machine, coupez le moteur, enlevez la clé, attendez l'arrêt complet de toutes les pièces mobiles et examinez la machine si elle a heurté un obstacle ou vibre de manière inhabituelle. Effectuez toutes les réparations nécessaires avant de réutiliser la machine.
- Ralentissez et faites preuve de prudence quand vous changez de direction, ainsi que pour traverser des trottoirs avec la machine. Cédez toujours la priorité.
- Ralentissez sur les surfaces accidentées.
- Lorsque l'accessoire est accouplé à un groupe de déplacement et en position levée, son poids affecte la stabilité, le freinage et la direction.

Déplacez la machine d'une surface de travail à une autre avec précaution.

- Ne laissez jamais la machine en marche sans surveillance.
- Avant de quitter la position d'utilisation :
  - Garez la machine sur une surface plane et horizontale.
  - Serrez le frein de stationnement.
  - Abaissez l'accessoire.
  - Coupez le moteur et enlevez la clé de contact.
  - Attendez l'arrêt complet de toutes les pièces mobiles avant de quitter la machine.
- N'utilisez pas la machine si la foudre menace.
- Utilisez uniquement des accessoires, des outils et des pièces de rechange Bullseye.

Consignes de sécurité concernant l'utilisation sur les pentes

- Lisez bien les spécifications du groupe de déplacement pour éviter de dépasser ses capacités d'utilisation sur les pentes.
- Les pentes augmentent significativement les risques de perte de contrôle et de retournement de la machine pouvant entraîner des accidents graves, voire mortels. Vous êtes responsable de la sécurité d'utilisation de la machine sur les pentes. L'utilisation de la machine sur une pente, quelle qu'elle soit, demande une attention particulière.
- Vous devez lire et comprendre les instructions relatives à l'utilisation sur les pentes qui figurent dans le manuel et sur le groupe de déplacement.
- Évaluez l'état du terrain, étudiez-le et balisez-le pour déterminer si la pente permet d'utiliser la machine sans risque. Faites toujours preuve de bon sens et de discernement quand vous réalisez cette étude.
- Lire les instructions ci-dessous concernant l'utilisation de la machine sur les pentes et déterminer si les conditions d'utilisation existantes et le site se prêtent à l'utilisation de la machine. Les variations de terrain peuvent modifier le fonctionnement de la machine sur les pentes.
- Évitez de démarrer, de vous arrêter ou de tourner sur les pentes. Évitez de changer brusquement de vitesse ou de direction. Prenez les virages lentement et graduellement.
- N'utilisez pas la machine si la motricité, la direction ou la stabilité peuvent être compromises.
- Enlevez ou balisez les obstacles tels que fossés, trous, ornières, bosses, rochers ou autres dangers cachés. L'herbe haute peut masquer des obstructions. Les irrégularités du terrain peuvent provoquer le retournement de la machine.
- Tenez compte du fait que la motricité de la machine peut être réduite sur l'herbe humide, en travers des pentes ou dans les descentes. La perte d'adhérence des roues motrices peut entraîner le patinage des roues et la perte du freinage et de la direction.
- Faites preuve de la plus grande prudence lorsque vous utilisez la machine près de fortes dénivellations, de fossés, de berges, d'étendues d'eau ou autres dangers. La machine pourrait se retourner brusquement si une roue passe par-dessus une dénivellation quelconque et se retrouve dans le vide, ou si un bord s'effondre. Établissez une zone de sécurité entre la machine et tout danger potentiel.
- Repérez les dangers potentiels depuis le bas de la pente. Si vous constatez la présence de dangers, tondez la pente avec une tondeuse autotractée.
- Dans la mesure du possible, maintenez l'accessoire abaissé au sol quand vous utilisez la machine sur des pentes. La machine peut devenir instable si vous levez l'accessoire pendant l'utilisation sur une pente.
- Faites preuve d'une extrême prudence quand vous utilisez d'autres accessoires. Ceux-ci peuvent modifier la stabilité et entraîner la perte de contrôle de la machine. Laissez toujours la machine en prise dans les descentes. Ne descendez pas les pentes en roue libre (ne concerne que les machines à transmission par engrenages).

Utilisation de l'accessoire

⚠ DANGER

Les disques à lames en rotation sur l'accessoire sont dangereux. Tout contact avec eux peut causer des blessures graves ou mortelles.

Ne mettez jamais les mains ou les pieds sous l'accessoire.

⚠ DANGER

Lorsque l'accessoire est en marche, les pièces en rotation ou mobiles causeront de graves blessures aux mains et aux pieds en cas de contact.

- **Avant de régler, nettoyer, contrôler, dépanner ou réparer l'accessoire, coupez le moteur du groupe de déplacement et attendez l'arrêt complet de toutes les pièces mobiles.**
- **Gardez le visage, les mains, les pieds et toute autre partie du corps, ainsi que les vêtements à distance des pièces cachées, mobiles ou rotatives.**

Important: **Il est important d'effectuer les opérations suivantes. Si la machine pénètre le sol sans être dans une position de fonctionnement, elle risque de subir de graves dommages.**

Ne faites pas marche arrière quand la machine est à l'arrêt sur le sol.

1. Conduisez jusqu'à la zone d'ensemencement.
2. Commencez à une vitesse d'environ 3 km/h (1,9 mi/h).
3. Abaissez doucement l'accessoire au sol jusqu'à ce que les lames des disques pénètrent dans le sol.
4. Accélérez jusqu'à obtention de la vitesse adéquate pour votre ensemencement.

   Important: **La vitesse d'ensemencement maximale est 12 km/h (7,5 mi/h).**

Conseils d'utilisation

Ensemencement excessif

- Un terrain peut être traité deux ou trois fois dans différentes directions afin d'obtenir un ensemencement plus dense.
- Ne prenez pas de virages serrés. Conduisez en ligne droite pour éviter d'endommager la machine et le sol.
- Les disques à lames risquent d'être endommagés si vous heurtez un objet dur enfoui dans le sol. Si les disques sont endommagés, essayez de les ébavurer ou remplacez-les.
- Veillez à ce que les disques ne deviennent pas humides. Repoussez l'ensemencement à une date ultérieure si les conditions sont humides.
- Les graines peuvent s'agglomérer et s'accumuler à la surface des disques humides.
- Ne faites jamais marche arrière quand la machine est sur le sol.

Important: **Ne semez pas plus que la quantité recommandée par le grainetier. Un ensemencement excessif peut donner une herbe trop épaisse qui peut être sujette à la contamination par des champignons.**

Après l'utilisation

Consignes de sécurité après l'utilisation

- Avant de quitter la position d'utilisation, garez le groupe de déplacement sur une surface plane et horizontale, serrez le frein de stationnement, coupez le moteur, enlevez la clé et attendez l'arrêt de tout mouvement.
- Laissez refroidir la machine avant de la remiser dans un local fermé.
- Maintenez toutes les pièces de la machine en bon état de marche et toutes les fixations bien serrées.
- Remplacez tous les autocollants usés, endommagés ou manquants.

Transport de la machine

Les points d'attache pour le transport de l'accessoire sont indiqués à la Figure 11.

Remarque: La Figure 11 montre le côté gauche de l'accessoire Le côté droit comprend des points d'attache dans la même zone (à l'avant et sur le côté de l'accessoire).

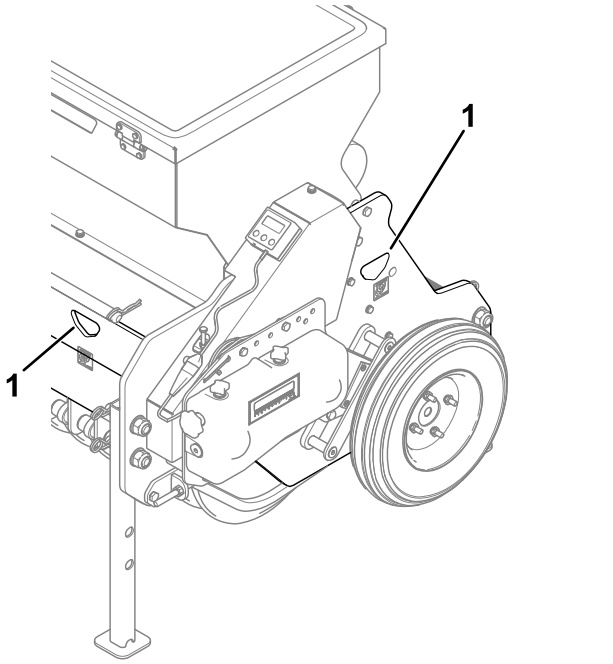

g347840

Figure 13

Côté gauche montré

1. Points d'attache

Dépose de l'accessoire

1. Levage de l'accessoire
2. Retirez les goupilles fendues des pieds et servez-vous en pour fixer les pieds en position baissée, comme montré à la Figure 14.

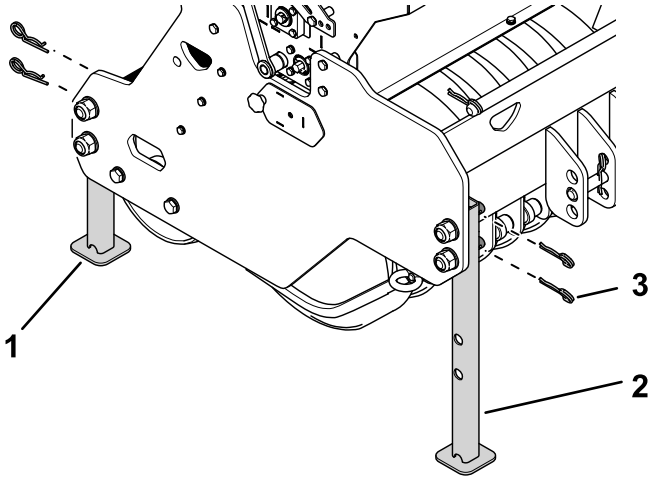

g348667

Figure 14

1. Pied arrière
2. Pied avant
3. Goupille fendue

3. Garez la machine sur une surface plane et horizontale, serrez le frein de stationnement, abaissez l'accessoire au sol, coupez le moteur et enlevez la clé du groupe de déplacement.
4. Desserrez l'écrou de blocage du bras d'attelage supérieur et tournez ce dernier (Figure 15).

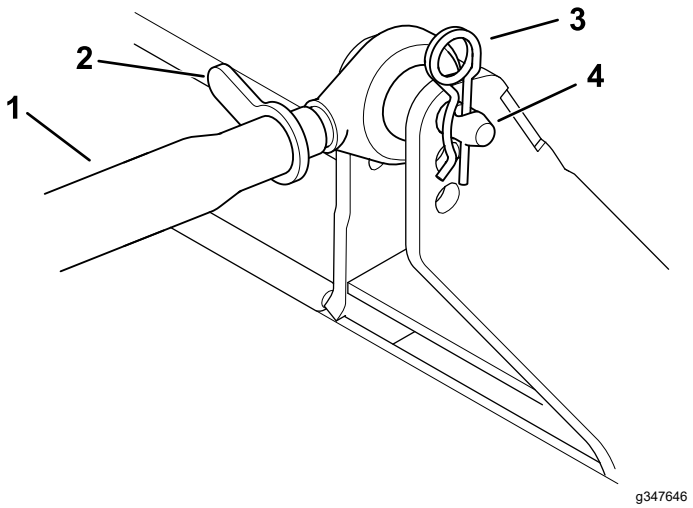

g347646

Figure 15

1. Bras d'attelage supérieur
2. Écrou de blocage
3. Goupille fendue
4. Axe d'articulation

5. Déposez le bras d'attelage supérieur.
6. Déposez les bras d'attelage inférieurs (Figure 16).

Important: **Assurez-vous que l'accessoire ne glisse pas et ne roule pas hors du groupe de déplacement.**

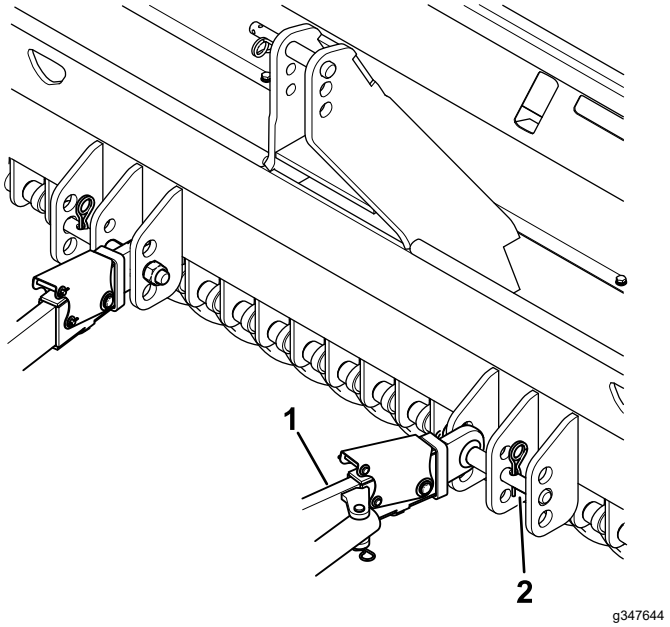

g347644

Figure 16

1. Bras d'attelage inférieur (2)
2. Goupille d'attelage et goupille fendue (2)

7. Démarrez le groupe de déplacement et éloignez-le de l'accessoire.

8. Insérez les goupilles fendues dans les goupilles d'attelage (Figure 17).

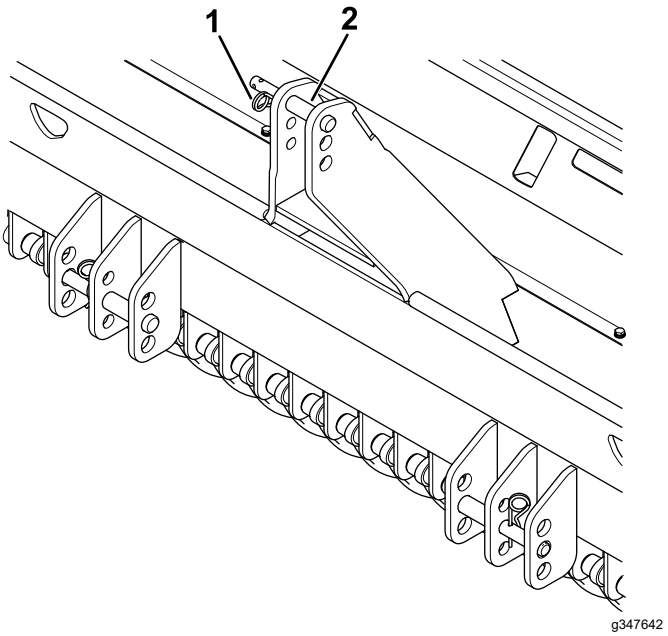

Figure 17

1. Goupille fendue (3)
2. Goupille d'attelage (3)

Entretien

Programme d'entretien recommandé

Périodicité d'entretien	Procédure d'entretien
Après les 20 premières heures de fonctionnement	• Graissage des roulements. • Lubrifiez les chaînes. • Contrôlez le serrage des fixations et resserrez-les au besoin.
À chaque utilisation ou une fois par jour	• Lavage de l'accessoire. • Contrôlez le serrage des fixations et resserrez-les au besoin. • Contrôlez l'état des disques à lames.
Toutes les 100 heures	• Effectuez un essai de distribution des graines. • Graissage des roulements. • Contrôle du niveau de graisse dans le réducteur. • Nettoyez le plateau à semences. • Vérifiez la propreté et/ou l'état des disques à lames. • Contrôlez les tuyaux d'ensemencement et/ou les entonnoirs. • Contrôlez la tension de la chaîne. • Contrôlez la tension de la chaîne. • Lubrifiez les chaînes. • Contrôlez le serrage des fixations et resserrez-les au besoin.
Une fois par an ou avant le remisage	• Retouchez la peinture écaillée.

⚠ PRUDENCE

Si vous laissez la clé dans le commutateur d'allumage du groupe de déplacement, quelqu'un pourrait mettre le moteur en marche accidentellement et vous blesser gravement, ainsi que toute personne à proximité.

Avant tout entretien, retirez la clé du commutateur d'allumage.

Consignes de sécurité pendant l'entretien

- Avant de régler, nettoyer, réparer ou quitter la machine, effectuez la procédure suivante :
  - Placez la machine sur une surface plane et horizontale.
  - Placez la commande d'accélérateur en position de ralenti.
  - Désengagez la PDF (le cas échéant).
  - Vérifiez que la commande de déplacement est au point mort.
  - Serrez le frein de stationnement.
  - Coupez le moteur du groupe de déplacement et enlevez la clé.
  - Attendez l'arrêt complet de toutes les pièces mobiles.
  - Laissez refroidir les composants de la machine avant d'effectuer un entretien.
- Effectuez uniquement les opérations d'entretien décrites dans ce manuel. Si la machine nécessite une réparation importante ou si vous avez besoin de renseignements, contactez un distributeur Bullseye agréé.
- Pour maintenir la machine en bon état de marche, resserrez régulièrement les écrous, boulons et vis.
- Si possible, n'effectuez aucun entretien quand le moteur est en marche. Ne vous approchez pas des pièces mobiles.
- Libérez la pression emmagasinée dans les composants avec précaution.
- Soutenez la machine avec des cales ou des supports de rangement avant de travailler dessous. Ne comptez jamais sur le système hydraulique pour soutenir la machine.
- Ne passez jamais sous l'accessoire. Si nécessaire, basculez l'accessoire.
- Vérifiez la présence et la bonne fixation de toutes les protections après tout entretien ou réglage de la machine.
- Pour garantir le fonctionnement sûr et optimal de la machine, utilisez uniquement des pièces de rechange Bullseye d'origine. Les pièces

de rechange provenant d'autres constructeurs peuvent être dangereuses, et leur utilisation risque d'annuler la garantie de la machine.

Graissage des roulements

Périodicité des entretiens: Après les 20 premières heures de fonctionnement

Toutes les 100 heures

Injectez de la graisse au lithium numéro 2 dans les roulements du rouleau de chaque côté de la machine (Figure 18). Essuyez tout excès de graisse.

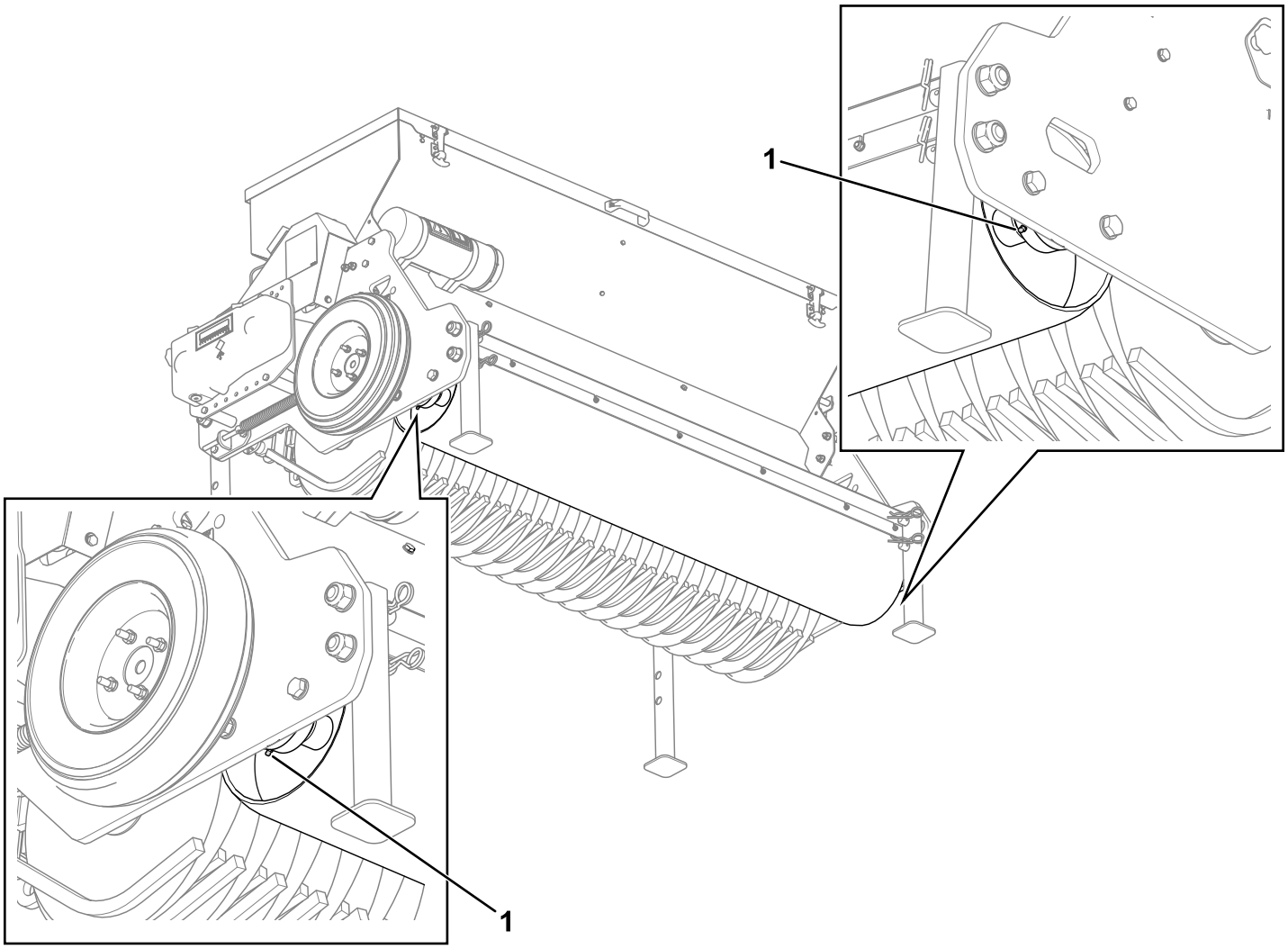

Figure 18

1. Roulements

Contrôle du niveau de graisse dans le réducteur

Périodicité des entretiens: Toutes les 100 heures

Graisse spécifiée : 80W-90

1. Retirez le bouchon de remplissage (Figure 19) sur le côté du réducteur.

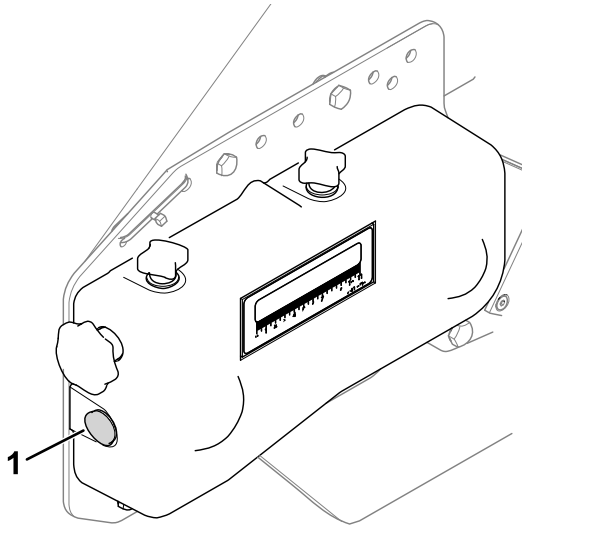

Figure 19

1. Bouchon de remplissage

2. Contrôlez le niveau de graisse dans le réducteur.

   Si le niveau de graisse n'atteint pas le niveau du bouchon de remplissage, rajoutez de la graisse spécifiée jusqu'à ce qu'elle atteigne le bouchon.

3. Remettez le bouchon de remplissage sur le réducteur.

Contrôle de la pression des pneus

Spécifications de gonflage des pneus : 1 à 2 bar (14,5 à 29 psi)

Contrôlez la pression des pneus (Figure 20). Ajoutez ou retirez de l'air jusqu'à ce que les pneus soient gonflés à la pression spécifiée.

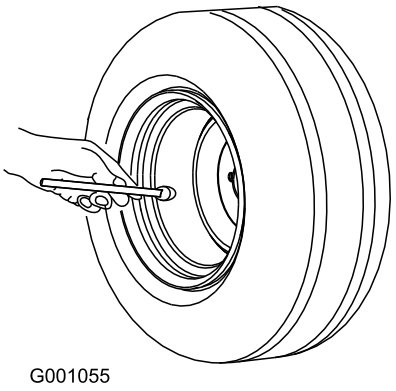

Figure 20

Nettoyage du plateau à semences

Périodicité des entretiens: Toutes les 100 heures

Nettoyez le plateau à semences (Figure 17) à l'air. Évitez d'utiliser de l'eau.

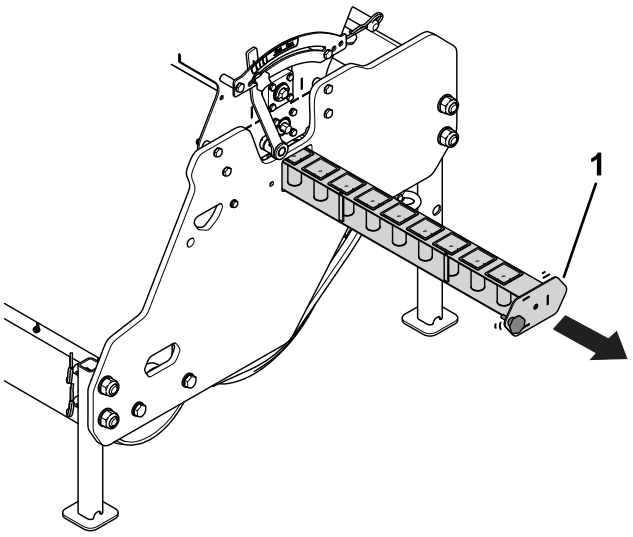

Figure 21

1. Plateau à semences

Lavage de l'accessoire

Lavez l'accessoire à l'air comprimé si possible. Utilisez aussi peu d'eau que possible pour nettoyer l'accessoire. Vous pouvez laver l'accessoire à l'aide d'un chiffon.

Important: **Ne nettoyez pas l'accessoire avec de l'eau saumâtre ou recyclée.**

Important: **Ne lavez pas l'accessoire au jet haute pression. Cela pourrait décoller des autocollants importants ou enlever la graisse nécessaire aux points de frottement.**

Remisage

Consignes de sécurité concernant le remisage

- Garez la machine sur une surface plane et horizontale, coupez le moteur, attendez l'arrêt complet de toutes les pièces mobiles, serrez le frein de stationnement et attendez que la machine soit froide avant de la remiser.
- Ne remisez pas la machine ou le carburant près d'une flamme et ne vidangez pas le carburant à l'intérieur d'un local.

Remisage de la machine

1. Lavez l'accessoire; voir Lavage de l'accessoire (page 18).
2. Contrôlez et resserrez tous les boulons, écrous et vis. Réparez ou remplacez toute pièce endommagée.
3. Peignez toutes les surfaces métalliques éraflées ou mises à nu avec de la peinture en vente chez un dépositaire Bullseye agréé.
4. Rangez la machine sur une surface de niveau dans un endroit propre et sec, comme un garage ou une remise.
5. Couvrez la machine pour la protéger et la garder propre.

Dépistage des défauts

Problème	Cause possible	Mesure corrective
Aucune graine ne sort de la machine.	1. Les graines sont humides et sont agglomérées. 2. Le boîtier d'engrenages est mal réglé. 3. Le volet de distribution est mal réglé. 4. Le plateau à semences est vide. 5. Le filtre à air est encrassé. 6. Les tuyaux d'ensemencement ou les entonnoirs sont bouchés ou encrassés.	1. Utilisez des graines sèches. 2. Réglez le boîtier d'engrenages correctement. 3. Réglez le volet de distribution correctement. 4. Vérifiez et rajoutez des graines. 5. Nettoyez ou remplacez les éléments du filtre à air. 6. Rectifiez ou éliminez l'obstruction.
Les graines ne sont pas dans la tranchée.	1. Les disques à lames sont usés. 2. Mauvaise profondeur de travail. 3. Le sol est trop humide. 4. Le sol est trop dur. 5. La tension d'attelage du tracteur est insuffisante. 6. La bielle supérieure est mal réglée. 7. Trop de chaume sur la couche supérieure de la surface. 8. Pas assez de poids sur la machine.	1. Remplacez les disques à lames. 2. Réglez la profondeur de travail de la machine. 3. Attendez que les conditions s'améliorent pour effectuer le traitement. 4. Aérez ou arrosez, et remettez l'ensemencement à plus tard. 5. Placez les bras de remorquage dans un trou plus élevé. 6. Réglez la bielle supérieure correctement 7. Éliminez le chaume. 8. Augmentez le poids de l'accessoire sur la machine.
Une trop grande quantité de graines sort de la machine.	1. Le volet de distribution est mal réglé. 2. Le réglage du boîtier d'engrenages est trop élevé.	1. Réglez le volet de distribution correctement. 2. Réglez le boîtier d'engrenages correctement.
Les tranchées de semis sont mal formées.	1. Les disques à lames sont usés. 2. Les disques à lames ne tournent pas ou se coincent. 3. Les roulements des disques à lames sont usés. 4. Mauvaises conditions du sol. 5. La bielle supérieure est mal réglée.	1. Remplacez les disques à lames. 2. Réglez la bielle supérieure correctement 3. Remplacez les roulements. 4. Réduisez la profondeur de travail. Aérez ou arrosez, et répétez l'ensemencement plus tard. 5. Réglez la bielle supérieure correctement
Les tranchées de semis ne sont pas fermées.	1. Les tranchées sont trop larges. 2. Le sol est trop dur.	1. Réduisez la profondeur de travail. 2. Aérez ou arrosez, et remettez l'ensemencement à plus tard.

Remarques:

Remarques:

Déclaration de garantie

Garantie limitée d'un an

Conditions et produits couverts

Votre produit Bullseye (le « Produit ») est garanti contre tout vice de matériau ou de fabrication pendant une période de 1 an. Dans l'éventualité d'un problème couvert par la garantie, nous nous engageons à réparer le Produit gratuitement, frais de diagnostic, pièces, main-d'œuvre et transport compris. La période de garantie commence à la date de réception du Produit par l'acheteur d'origine.

Comment faire intervenir la garantie

Il est de votre responsabilité de signaler le plus tôt possible à votre distributeur ou dépositaire agréé auprès duquel vous avez acheté le Produit toute condition que vous estimez couverte par la garantie. Pour obtenir l'adresse d'un distributeur ou d'un dépositaire agréé, ou pour tout renseignement concernant vos droits et responsabilités vis à vis de la garantie, veuillez nous contacter à l'adresse suivante :

Bullseye Commercial Products Service Department
8111 Lyndale Avenue South
Bloomington, MN 55420-1196, États-Unis
+1-952-888-8801 ou +1–800–952-2740

Ce que la garantie ne couvre pas

Les défaillances ou anomalies de fonctionnement survenant au cours de la période de garantie ne sont pas toutes dues à des défauts de matériaux ou des vices de fabrication. Cette garantie ne couvre pas :

- Les défaillances du Produit dues à l'utilisation de pièces de rechange autres que celles de Bullseye, ou à l'installation et l'utilisation d'accessoires et produits d'une marque autre que Bullseye, ou encore à des modifications non approuvées du Produit, des accessoires ou des pièces de rechange.
- Les défaillances du Produit dues au non respect du programme d'entretien et/ou des réglages recommandés.
- Les défaillances du Produit dues à une mauvaise utilisation du Produit ou à une utilisation abusive, négligente ou dangereuse.
- Les pièces d'usure normale (consommables) qui ne sont pas défectueuses. Par exemple, les pièces consommées ou usées durant le fonctionnement normal du Produit, notamment mais pas exclusivement : lames, cylindres, rouleaux et roulements (étanches ou graissables), contre-lames, bougies, roues pivotantes et roulements, pneus, filtres, courroies, et disques, éléments d'ensemencement moulés, rotors, balais, racloirs, lames de décapage, dents de râteau, PDF et barre de remorquage.
- Les défaillances attribuables à une influence extérieure, y compris mais de manière non exhaustive : les conditions atmosphériques, les catastrophes naturelles, les pratiques de remisage, la contamination, l'utilisation de carburants, liquides de refroidissement, lubrifiants, additifs, engrais, eau ou produits chimiques non agréés.
- Les défaillances ou mauvaises performances causées par l'utilisation de carburants (essence, carburant diesel ou biodiesel par exemple) non conformes à leurs normes industrielles respectives.
- Les bruits, vibrations, usure et détérioration normaux. L'usure normale comprend, mais pas exclusivement, les dommages des sièges dus à l'usure ou l'abrasion, l'usure des surfaces peintes, les autocollants ou vitres rayés.

Pièces

Les pièces à remplacer dans le cadre de l'entretien courant sont couvertes par la garantie jusqu'à la date du premier remplacement prévu. Les pièces remplacées au titre de cette garantie bénéficient de la durée de garantie du produit d'origine. Bullseye peut conserver toutes les pièces qui sont remplacées. Bullseye se réserve le droit de prendre la décision finale concernant la réparation ou le remplacement de pièces ou ensembles existants. Bullseye se réserve le droit d'utiliser des pièces remises à neuf pour les réparations couvertes par la garantie.

Entretien aux frais du propriétaire

La mise au point du moteur, le graissage, le nettoyage et le polissage, le remplacement des filtres, du liquide de refroidissement et les entretiens recommandés font partie des services normaux requis par les produits Bullseye qui sont aux frais du propriétaire.

Conditions générales

La réparation par un distributeur ou un dépositaire agréé est le seul dédommagement auquel cette garantie donne droit.

Ni Bullseye, ni aucune société impliquée dans la fabrication, la distribution ou la vente d'un produit Bullseye ne sera responsable des dommages indirects, accessoires ou secondaires résultant de ou liés à la vente ou à l'utilisation du Produit, y compris les coûts ou dépenses encourus pour se procurer un équipement ou un service de substitution durant une période raisonnable pour cause de défaillance ou d'indisponibilité en attendant la réparation dans le cadre de cette garantie. Il n'existe aucune autre garantie expresse ou implicite, à part la garantie spéciale du système antipollution mentionnées ci-dessous.

L'exclusion de la garantie des dommages secondaires ou indirects, ou les restrictions concernant la durée de la garantie implicite, ne sont pas autorisées dans certains états et peuvent donc ne pas s'appliquer dans votre cas. Cette garantie vous accorde des droits spécifiques, auxquels peuvent s'ajouter d'autres droits qui varient selon les états.

Note concernant la garantie du système antipollution

Le système antipollution de votre Produit peut être couvert par une garantie séparée du constructeur du moteur, répondant aux exigences de l'agence américaine de défense de l'environnement (EPA) et/ou de la direction californienne des ressources atmosphériques (CARB). Les limitations d'heures susmentionnées ne s'appliquent pas à la garantie du système antipollution. Reportez-vous à la Déclaration de garantie de conformité à la réglementation antipollution fournie avec votre produit ou figurant dans la documentation du constructeur du moteur.

Proposition 65 de Californie – Information concernant cet avertissement

En quoi consiste cet avertissement?

Certains produits commercialisés présentent une étiquette d'avertissement semblable à ce qui suit :

AVERTISSEMENT : Cancer et troubles de la reproduction – www.p65Warnings.ca.gov.

Qu'est-ce que la Proposition 65?

La Proposition 65 s'applique à toute société exerçant son activité en Californie, qui vend des produits en Californie ou qui fabrique des produits susceptibles d'être vendus ou importés en Californie. Elle stipule que le Gouverneur de Californie doit tenir et publier une liste des substances chimiques connues comme causant des cancers, malformations congénitales et/ou autres troubles de la reproduction. Cette liste, qui est mise à jour chaque année, comprend des centaines de substances chimiques présentes dans de nombreux objets du quotidien. La Proposition 65 a pour objet d'informer le public quant à l'exposition à ces substances chimiques.

La Proposition 65 n'interdit pas la vente de produits contenant ces substances chimiques, mais impose la présence d'avertissements sur tout produit concerné, sur son emballage ou sur la documentation fournie avec le produit. D'autre part, un avertissement de la Proposition 65 ne signifie pas qu'un produit est en infraction avec les normes ou exigences de sécurité du produit. D'ailleurs, le gouvernement californien a clairement indiqué qu'un avertissement de la Proposition 65 « n'est pas une décision réglementaire quant au caractère « sûr » ou « dangereux » d'un produit ». Bon nombre de ces substances chimiques sont utilisées dans des produits du quotidien depuis des années, sans aucun effet nocif documenté. Pour plus de renseignements, rendez-vous sur https://oag.ca.gov/prop65/faqs-view-all.

Un avertissement de la Proposition 65 signifie qu'une société a soit (1) évalué l'exposition et conclu qu'elle dépassait le « niveau ne posant aucun risque significatif »; soit (2) choisi d'émettre un avertissement simplement sur la base de sa compréhension quant à la présence d'une substance chimique de la liste, sans tenter d'en évaluer l'exposition.

Cette loi s'applique-t-elle partout?

Les avertissements de la Proposition 65 sont exigés uniquement en vertu de la loi californienne. Ces avertissements sont présents dans tout l'état de Californie, dans des environnements très variés, notamment mais pas uniquement les restaurants, magasins d'alimentations, hôtels, écoles et hôpitaux, et sur un vaste éventail de produits. En outre, certains détaillants en ligne et par correspondance fournissent des avertissements de la Proposition 65 sur leurs sites internet ou dans leurs catalogues.

Quelles différences entre les avertissements de Californie et les limites fédérales?

Les normes de la Proposition 65 sont souvent plus strictes que les normes fédérales et internationales. Diverses substances exigent un avertissement de la Proposition 65 à des niveaux bien inférieurs aux limites d'intervention fédérales. Par exemple, la norme de la Proposition 65 en matière d'avertissements pour le plomb se situe à 0,5 µg/jour, soit bien moins que les normes fédérales et internationales.

Pourquoi l'avertissement ne figure-t-il pas sur tous les produits semblables?

- Pour les produits commercialisés en Californie, l'étiquetage Proposition 65 est exigé, tandis qu'il ne l'est pas sur des produits similaires commercialisés ailleurs.
- Il se peut qu'une société impliquée dans un procès lié à la Proposition 65 et parvenant à un accord soit obligée d'utiliser les avertissements de la Proposition 65 pour ses produits, tandis que d'autres sociétés fabriquant des produits semblables peuvent ne pas être soumises à cette obligation.
- L'application de la Proposition 65 n'est pas uniforme.
- Certaines sociétés peuvent choisir de ne pas indiquer d'avertissements car elles considèrent qu'elles n'y sont pas obligées au titre de la Proposition 65; l'absence d'avertissements sur un produit ne signifie pas que le produit ne contient pas de substances de la liste à des niveaux semblables.

Pourquoi inclure cet avertissement?

Notre société a choisi de fournir aux consommateurs le plus d'information possible afin qu'ils puissent prendre des décisions éclairées quant aux produits qu'ils achètent et utilisent. Nous fournissons des avertissements dans certains cas d'après ses connaissances quant à la présence de l'une ou plusieurs des substances chimiques de la liste, sans en évaluer le niveau d'exposition, car des exigences de limites ne sont pas fournies pour tous les produits chimiques de la liste. Bien que l'exposition avec nos produits puisse être négligeable ou parfaitement dans les limites « sans aucun risque significatif », nous avons décidé, par mesure de précaution, de fournir les avertissements de la Proposition 65. De plus, en l'absence de ces avertissements, notre société pourrait être poursuivie en justice par l'État de Californie ou par des particuliers cherchant à faire appliquer la Proposition 65, et donc assujettie à d'importantes pénalités.