FORMULAR NR. 3317—214 Rev. A DA

TORO®

MODEL NR. 20764BC — 5900001 OG SENERE
MODEL NR. 20766BC — 5900001 OG SENERE

EJER/BRUGER HÅNDBOG

53 CM RECYCLER®

Græsslåmaskine

SIKKERHEDSINSTRUKSER

FØR BRUG

1. Læs instruktionerne omhyggeligt. Lær betjeningsgrebene og redskabets korrekte betjening at kende, inden udstyret tages i brug.

2. Lad aldrig born eller uovede betjene græsslåmaskinen. Vær opmærksom på eventuel lovgivning vedr. forerens alder.

3. Betjen aldrig maskinen med born eller kæledyr i nærheden.

4. Husk, at foreren/brugeren er ansvarlig for personskader og skader på andres ejendom.

FØR BRUG

1. Bær altid solidt fodtoj og lange bukser. Betjen ikke maskinen ifort åbne sandaler eller barfodet.

2. Efterse omhyggeligt det område, hvor maskinen skal betjenes, og fjern alle genstande, der kan blive ramt af kniven.

3. ADVARSEL - Benzin er særdeles brandfarligt.

- Opbevar kun brændstof i dertil indrettede beholdere.
- Påfyld kun brændstof udendors, og rygning bor være strengt forbudt under brændstofpåfyldning.
- Påfyld brændstof, inden motoren startes. Afmonter aldrig påfyldningsdækslet, og påfyld aldrig brændstof, når motoren er i gang eller blot er varm.
- Start aldrig motoren, hvis der er spildt brændstof, men flyt maskinen væk fra området og undgå enhver form for tænding, indtil brændstoffet er fordampet.
- Husk at sætte alle påfyldningsdæksler omhyggeligt på plads.

4. Udskift defekte lyddæmpere.

5. Inden maskinen tages i brug, skal man altid efterse, at knivene, knivboltene og knivsamlingen ikke er slidt eller beskadiget. Udskift slidte eller beskadigede knive og bolte i samlede enheder for at bevare afbalanceringen.

6. Pas på med maskiner med flere knive, hvor man ved at dreje én kniv sætter andre knive i bevægelse.

BETJENING

1. Betjen ikke motoren i et lukket rum, hvor farlige kuliltedampe kan samles.

2. Slå kun græs i dagslys eller god kunstig belysning.

3. Undgå så vidt muligt at slå vådt græs.

4. Sorg altid for godt fodfæste på skråninger.

5. Lob aldrig, gå.

6. Slå altid græsset på tværs og ikke op og ned ad skråninger, når der benyttes rotor-maskiner med hjul.

7. Vær altid meget forsigtig, når der skiftes retning på skråninger.

8. Slå aldrig græs på meget stejle skråninger.

9. Vær meget forsigtig, når maskinen trækkes baglæns hen i mod dig selv.

10. Stop kniven(e), hvis motoren skal vippes op ved transport hen over overflader, der ikke skal slås, eller under transport til og fra det område, der skal slås.

11. Betjen aldrig maskinen med defekte skærme eller skjolde eller hvis sikkerhedsskærme og/eller græsopsamlere ikke er på plads.

12. Foretag ikke ændring af motorens regulatorindstillinger, og overbelast ikke motoren.

13. Frakobl alle knive og drivkoblinger, inden motoren startes.

14. Start eller tilkobl forsigtigt motoren i overensstemmelse med instruktionerne, og husk at holde fodderne i god afstand af kniven(e).

15. Vip ikke maskinen op, når motoren startes eller tilkobles, undtagen hvis maskinen skal vippes ved start. I så fald bor den kun vippes så meget, som der kræves, og vip kun den del af maskinen op, der er væk fra foreren.

16. Start ikke motoren, hvis du står foran udblæsningsslisken.

17. Anbring aldrig hænder eller fodder nær eller under maskinens roterende dele. Hold dig altid væk fra udblæsningsåbningen.

18. Loft aldrig græsslåmaskinen op, mens motoren er i gang.

DANISH

©The Toro Company-1994, Rev. 1995
Alle Rettigheder forbeholdes

SIKKERHEDSINSTRUKSER

19. Stop motoren og frakobl tændrorsledningen:

- inden rensning af blokeringer eller tilstopninger af udblæsningen;
- inden eftersyn, rensning eller reparation af græsslåmaskinen;
- når maskinen har ramt en genstand. Efterse maskinen for eventuelle beskadigelser, og foretag reparationer, inden motoren startes og slåmaskinen betjenes;
- hvis maskinen begynder at ryste kraftigt (kontroller straks).

20. Stop motoren

- når du forlader maskinen;
- inden brændstofpåfyldning.

21. Nedsæt motorens omdrejninger, inden maskinen standses, og hvis motoren er udstyret med afbryderventil til brændstoffet, lukkes der for denne ventil, når græsslåningen er tilendebragt.

22. Gå langsomt, når der benyttes efterspændt sæde.

VEDLIGEHOLDELSE OG OPBEVARING

1. Hold maskinen i sikker driftsstand: Sorg for, at alle motrikker, bolte og skruer er godt tilspændte.

2. Opbevar aldrig maskinen med benzin i tanken i en bygning, hvor dampene kan komme i kontakt med åben ild eller gnister.

3. Lad motoren kole af efter brug, hvis den anbringes i et aflukke.

4. Nedsæt risikoen for brand: Hold motor, lyddæmper, batteri og benzinopbevaringssteder fri for græsaflejringer, blade eller fedt.

5. Kontroller hyppigt græsopsamlingsposen for slitage eller beskadigelse.

6. Udskift af hensyn til sikkerheden slidte eller beskadigede dele.

7. Hvis brændstoftanken skal aftappes for brændstof, bor dette foretages udendors.

STØJNIVEAU

Denne maskine har en maksimal stojudledning, som er baseret på målinger af tilsvarende maskiner.



VIBRATIONSNIVEAU

Denne maskine har et maksimalt vibrationsniveau på 15.38 m/s^2, der er baseret på målinger af tilsvarende maskiner.

SYMBOLFORKLARING

Sikkerhedsadvarselstrekant— et symbol inde i trekanten indikerer en fare



Sikkerhedsadvarselssymbol



Læs ejer/brugerhåndbogen



Læs ejer/brugerhåndbogen grundigt vedr. de korrekte serviceprocedurer



Hold sikker afstand til maskinen

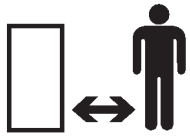

Hold sikker afstand til slåmaskinen



Udkastede eller flyvende genstande— Hele kroppen er udsat



Udkastede eller flyvende genstande— Slåmaskine med side–monteret rotor. Hold skjoldet på plads.

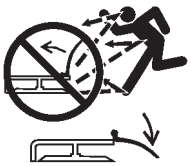

Stop motoren, inden du forlader betjeningspositionen



Åbn eller afmonter ikke sikkerhedsskærme, når motoren er i gang

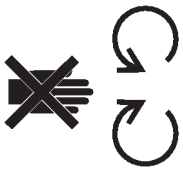

Den roterende kniv kan afskære tæer eller fingre. Hold god afstand til maskinens kniv, når motoren er i gang.



Undgå knivdefekter ved slåning af halm: Benyt knivforstærker, når slåmaskinen er udstyret

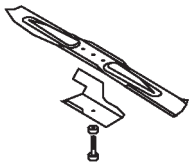

Transmission



Olie



Tændt/korer



Aktivér

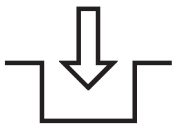

Deaktivér



Batteriladetilstand

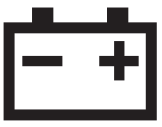

SYMBOLFORKLARING

Timetæller/forlobne driftstimer

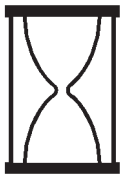

Hurtigt



Langsomt



Forogelse/nedsættelse



Fedtsmorested



Start af motor

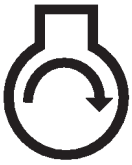

Stop af motor



Choker



Spædning (starthjælp)



Tryk på spædebold tre gange

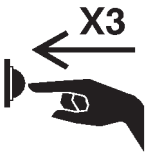

Brændstof



Frigear



Forste gear



Andet gear



Tredie gear



Skærekniv—hovedsymbol



Skærekniv—hojdejustering



Træk i snor



Hjul



Hjultrækkraft



SYMBOLFORKLARING

Kasser batterier på korrekt vis



Sæt noglen ind i tændingen



Drej noglen ind i tændingen



Flyt kontrolgreb



Flyt kontrolgreb fremad

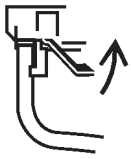

Flyt kontrolgreb bagud

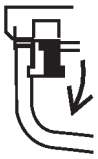

Sænk reguleringsgreb



Hæv reguleringsgreb



Hæv/sænk reguleringsgreb



Hæv/sænk reguleringsgreb

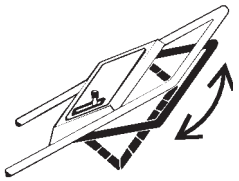

Hæv reguleringsgreb



INDHOLDSFORTEGNELSE

	Side
Klargoringsinstruktioner	6
For brug	8
Tips om Recycler®	9
Betjeningsinstruktioner	10
Vedligeholdelse	13
Eftersyn af luftfilter	13
Udskiftning af tændror	14
Aftapning af benzin	14
Olieskift i krumtaphuset	14
Justering af gashåndtag	15
Justering af hjultransmissionsgear	15
Justering af bremsekabel	16
Eftersyn/udskiftning/slibning af kniv	16
Smoring	17
Opladning af batteri	17
Udskifning af sikring	18
Rensning	18
Klargoring til opbevaring	19
Produktidentifikation	20
Toro Service	20
Ekstraudstyr	20
Toro Startgaranti	21
Vedligeholdelsesskema for startgaranti	22

KLARGØRINGSINSTRUKTIONER

MONTERING AF GREB

1. Bring grebene på linie, og tilspænd drejeknapperne (fig. 1). Boj grebets låsearme mod hinanden (fig. 1).

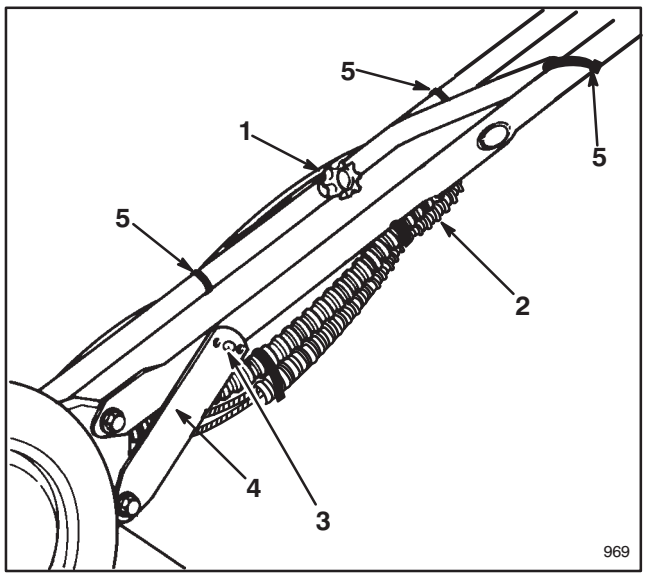

Figur 1

1. **Drejeknap**
2. **Styrekabel**
3. **Pindbolt**
4. **Låsearm**
5. **Kabelbånd**

2. Drej grebet bagud, indtil pindbolten kan skydes ind i låsearmens midterste hul (fig. 1). Hvis grebets hojde ikke er passende, justeres den ved at anbringe pindbolten i et andet hul. Fastgor styrekablerne med kabelbånd.

MONTERING AF STARTERSNOR

1. Træk startersnoren gennem snorstyreskinnen på grebet (fig. 2). Frembring slor i snoren ved at trække i reguleringsgrebet på håndtaget for at udlose knivbremsen.

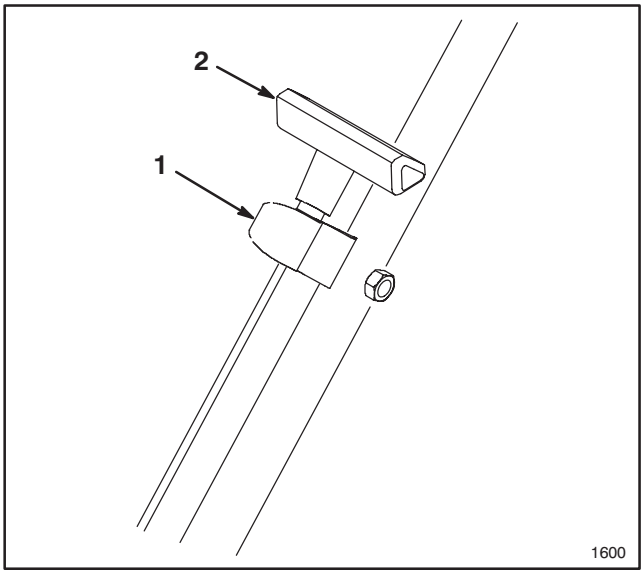

Figur 2

1. **Snorstyreskinne**
2. **Startersnor**

MONTERING AF UDBLÆSNINGSKANALSKUFFE

1. Sorg for, at maskinen er slukket.

2. Luk udblæsningslemmen op ved at trække håndtaget fremad, hvorved det drejes bagud (fig. 3). Hold fast i håndtaget til udblæsningslemmen for at forhindre, at fjederen lukker lemmen, mens skuffen indsættes.

3. Da skuffen er lidt bredere end udblæsningsåbningen, drejes skuffen lidt med uret, mens den isættes (fig. 3). Sorg for, at pilen på skuffen vender opad.

KLARGØRINGSINSTRUKTIONER

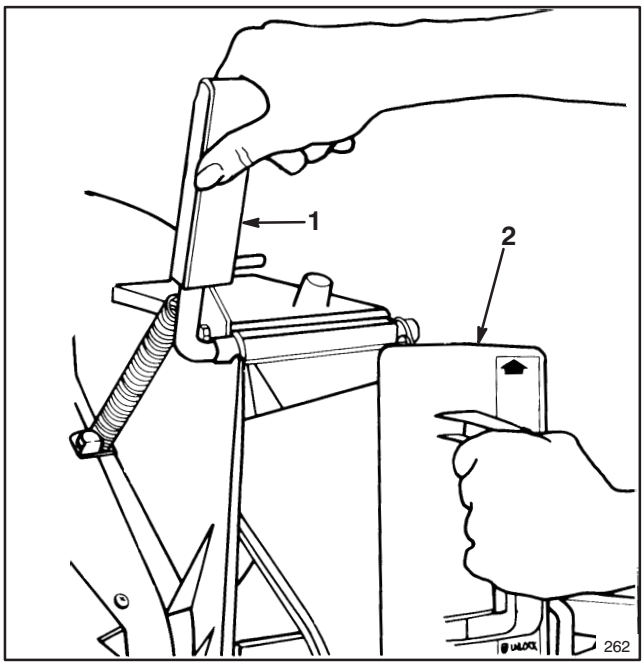

Figur 3

1. Håndtag til udblæsningslem **2. Skuffe drejes med uret**

4. Skub skuffen helt ind, indtil fjederlåsen nederst på skuffen går i hak. Nu er skuffen sikkert fastlåst i udblæsningskanalen (fig. 4). Slip håndtaget til udblæsningslemmen for at fastlåse skuffens top.

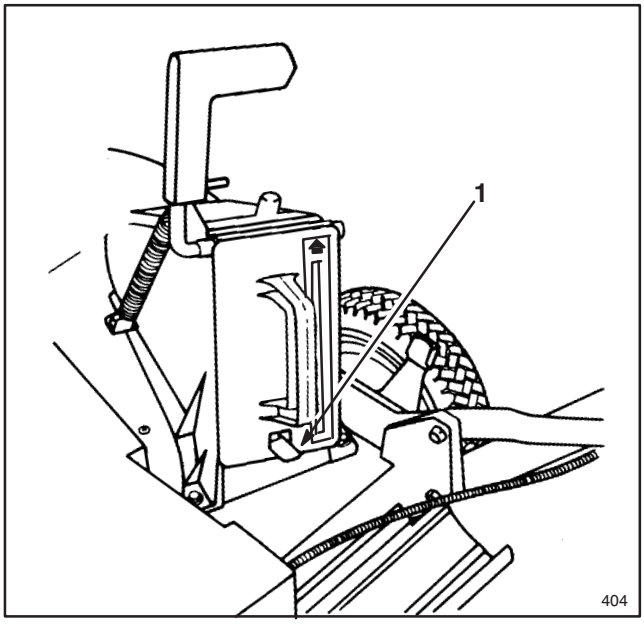

Figur 4

1. Fjederlås

MONTERING AF BATTERI (model m. el-start)

1. Se i afsnittet Opladning af batteri, side 17. Anbring batteriet mellem monteringstapperne på bagsiden af styrepanelet, og tilslut batterikablerne (fig. 5). Sæt noglen i tændingen, når motoren skal startes.

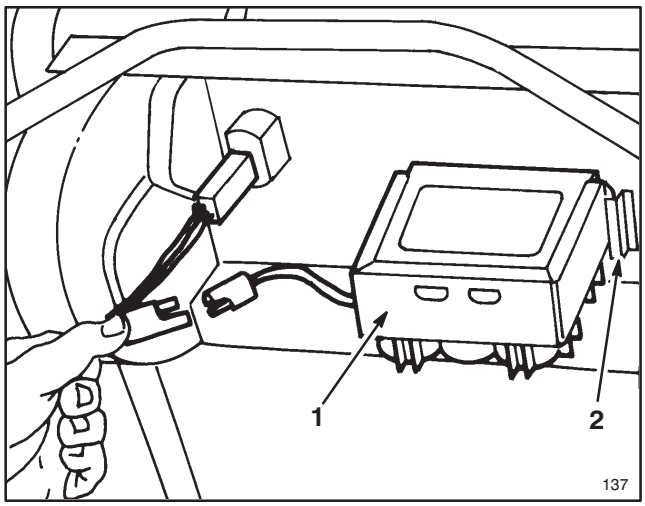

Figur 5

1. Batteri **2. Monteringstap**

FØR BRUG

PÅFYLDNING AF OLIE I KRUMTAPHUSET

Fyld krumtaphuset med SAE 30 eller 10W30 olie, indtil olien når op til FULL-mærket på oliepinden, som vist i figur 6. Krumtaphusets totale kapacitet er 0,75 liter olie. Brug en rensende olie af høj kvalitet, der af The American Petroleum Institute (API) er "serviceklassificeret" — SF, SG eller SH.

Hver gang, inden maskinen bruges, bør man kontrollere, at oliestanden er mellem ADD-mærket (påfyld) og FULL-mærket på oliepinden (fig. 6). Påfyld i givet fald olie.

1. Anbring maskinen på en plan overflade, og rengør området omkring oliepinden.

2. Tag oliepinden ud ved at dreje dækslet 1/4 omgang imod uret.

3. Tør oliepinden af, og sæt den i påfyldningshullet. Drej dækslet 1/4 omgang med uret. Herefter tages oliepinden ud, og oliestanden aflæses (fig. 6). Hvis oliestanden er for lav, påfyldes olie, indtil oliestanden når FULL-mærket på oliepinden. **OLIESTANDEN MÅ IKKE OVERSTIGE FULL-MÆRKET. SKER DET, KAN MOTOREN BLIVE ALVORLIGT BESKADIGET. PÅFYLD OLIEN LANGSOMT.**

4. Sæt oliepinden i påfyldningshullet, og drej dækslet 1/4 omgang med uret for at låse det fast.

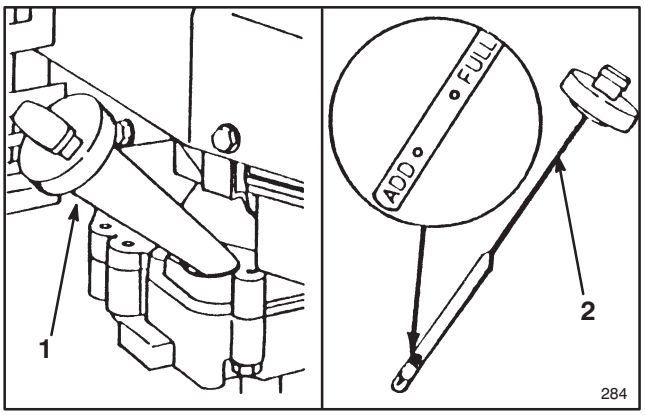

Figur 6

1. Oliepåfyldningsrør **2. Oliepind**

Bemærk: Kontroller oliestanden, hver gang maskinen benyttes eller for hver 5 driftstimer. Skift olie efter de første to timers brug. Derefter skiftes olien for hver 25 driftstimer. Under meget støvede eller snavsede driftsforhold bør olien skiftes hyppigere.

⚠ ADVARSEL!

FARE: Benzin er meget brændbart og eksplosivt under visse forhold. Ryg aldrig under håndtering af brændstof, og hold det adskilt fra åben ild og gnister. Køb aldrig benzin til mere end 30 dages forbrug. Opbevar benzin i en godkendt beholder, utilgængeligt for børn.

Påfyld brændstof udendørs og kun, når motoren er kold. Fyld ikke tanken helt op. Fyld kun tanken til 6-13 mm fra toppen, så brændstoffet kan udvide sig. Brug en tragt eller tud for at undgå at spilde benzin. Tør spildt benzin op.

PÅFYLDNING AF BENZIN

Bemærk: Toro kan stærkt anbefale brug af frisk, ren **BLYFRI** benzin med middelhøjt oktantal i Toro's benzindrevne produkter. Blyfri benzin giver renere forbrænding, forlænger motorens levetid og forbedrer startevnen ved at nedsætte opbygningen af aflejringer i forbrændingskamrene. Blyholdig benzin kan dog anvendes, hvis man ikke kan få blyfri benzin.

VIGTIGT: BLAND IKKE OLIE I BENZINEN. BRUG ALDRIG METHANOL, METHANOLHOLDIG BENZIN, GASOHOL, DER INDEHOLDER MERE END 10% ETHANOL ELLER MINERALSK TERPENTIN, DA DETTE KAN BESKADIGE MOTORENS BRÆNDSTOFSYSTEM.

Toro anbefaler, at der regelmæssigt benyttes brændstofstabilisator i alle Toro's benzindrevne produkter, både i brugssæsonen og under opbevaring. Stabilisatorer renser motoren under afbenyttelsen og hindrer dannelse af lakaflejringer i motoren under opbevaring.

Der må kun bruges brændstofadditiver, der er fremstillet specielt med henblik på brændstofstabilisering under opbevaring. Toro fraråder brug af additiver på alkoholbasis, som f.eks. ethanol, methanol eller isopropyl. Brug aldrig additiver for at forøge maskinens effekt eller ydelse.

1. Rens området omkring påfyldningsdækslet, og tag det af (fig. 7). Fyld tanken op med blyfri benzin ca. 6-13 mm fra tankåbningen.

2. Luk ventilationsskruen på påfyldningsdækslet op (fig. 7) ved at dreje skruen imod uret.

Bemærk: Ventilationsskruen bør kun være lukket, når maskinen vippes i forbindelse med vedligeholdelse af kniv eller rotorhus, eller ved aftapning af olie.

3. Skru påfyldningsdækslet på benzintanken, og tør spildt benzin op.

4. Luk benzin-afbryderventilen på motoren op (fig. 8).

FØR BRUG

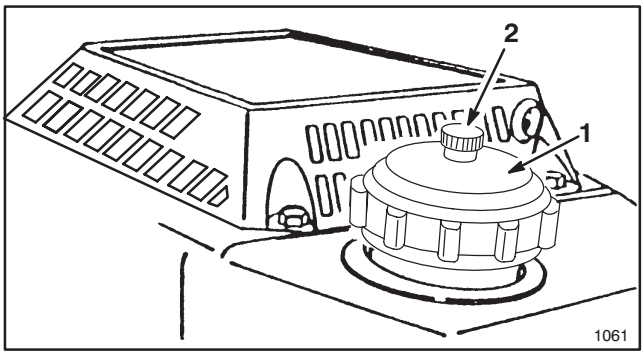

Figur 7

1. **Benzinpåfyldningsdæksel**
2. **Ventilationsskrue**

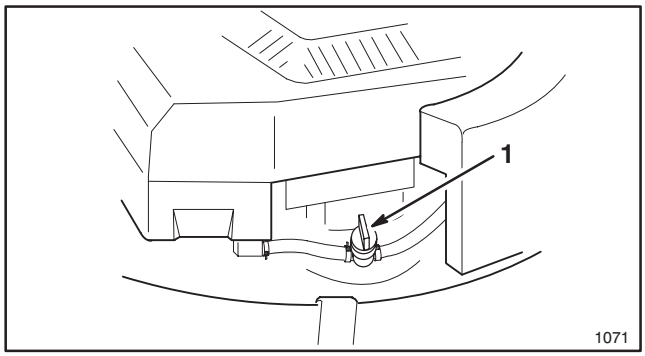

Figur 8

1. **Afbryderventil til brændstof**

TIPS OM RECYCLER

GENERELLE OPLYSNINGER

Følg disse instruktioner, uanset om du slår græs eller blade. Herved får du det bedste resultat og den flotteste plæne:

- Sørg altid for, at **kniven er velslebet** i hele sæsonen. Bortslib med mellemrum opståede hakker på kniven.
- **Slå kun græs eller blade, når det er tørt.** Vådt græs og blade danner klumper, som kan tilstoppe maskinen eller få motoren til at sætte ud. Vådt græs og blade er desuden glatte, og man kan nemt miste fodfæstet.

ADVARSEL

- **Man kan let miste fodfæstet i vådt græs og blade og derved komme i nærheden af kniven.**
- **Den roterende kniv er meget FARLIG.**
- **Slå kun græs, når det er tørt.**

- Indstil motoren på højeste omdrejninger. Det giver den bedste græsslåning.
- Rens undersiden af rotorskjoldet for græs og blade efter hver slåning.
- Hold altid motoren i god driftsstand. Gentagne græsslåninger kræver mere motorkraft.
- Rens luftfiltret hyppigere. Gentagne slåninger hvirvler mere afklippet materiale og støv op, som tilstopper luftfiltret og nedsætter motorens ydeevne.

TIPS VED GRÆSSLÅNING

- Græsset vokser ikke lige hurtigt hele året. I midsommerperioden er det som regel bedst at benytte klippeindstilling C, D eller E. Der bør kun klippes ca. 1/3 af græssets fulde højde. Benyt ikke indstillinger lavere end C, med mindre bevoksningen er sparsom, eller hvis det er sent på efteråret, hvor græsset ikke vokser så hurtigt.
- Hvis græsset er højt, kan det være nødvendigt at bruge en højere klippeindstilling og klippe det langsommere. Derefter slås det igen med en lavere indstilling. Hvis græsset er for højt, og der efterlades græsklumper på plænen, kan det forårsage, at maskinen tilstoppes og motoren sætter ud.
- Skift klipperetning ind imellem. Herved spredes det afklippede græs mere jævnt, og gødningseffekten forbedres.

Hvis den færdigklippede plæne ikke ser pæn ud, kan du prøve at gøre et af følgende:

- Slibe kniven.
- Gå langsommere under slåningen.
- Hæve maskinen klippehøjde.
- Slå græsset hyppigere.
- Lade klippebanerne overlappe hinanden.
- Slå på tværs en ekstra gang i yderområderne.
- Sænke klippehøjden på forhjulene ét hak mere end på baghjulene (indstil f.eks. forhjulene på “C” og baghjulene på “D”).

TIPS VED SLÅNING AF BLADE

- Når slåningen er afsluttet, skal 50% af plænen kunne ses gennem laget af findelte blade. Det kan betyde yderligere en eller to slåninger af bladene.
- Ved slåning af en mindre mængde blade bruges samme klippeindstilling på alle hjul.
- Hvis bladmængden på plænen er over 13 cm, skal forhjulene hæves et eller to hak højere end baghjulene. Dette letter indføringen af blade under rotorhuset.
- Gå langsommere, hvis bladene ikke er tilstrækkeligt findelt til, at de kan skjules i græsset.
- Hvis du slår egetræsblade, kan du eventuelt give græsset kalk om foråret, hvorved syreindholdet fra egetræsbladene nedsættes.

BETJENINGSINSTRUKTIONER

RÅD VEDR. BETJENING

1. KONTROLLER OLIESTANDEN—Sørg for, at oliestanden er mellem ADD- (påfyld) og FULL-mærket på oliepinden (fig. 6).

2. FØR HVER SLÅNING—Kontroller, at transmissionsgearet til selvkørsel og reguleringsgrebet fungerer korrekt. Når reguleringsgrebet slippes, frakobles selvkørslen, og maskinen standser.

START, STOP OG SELVKØRSEL

1. KONTROLGREB—Nøglekontakt (model m. el-start), gashåndtag, kørehastighedsregulator, reguleringsgreb og snorstarter er placeret på det øverste styregreb (fig. 9).

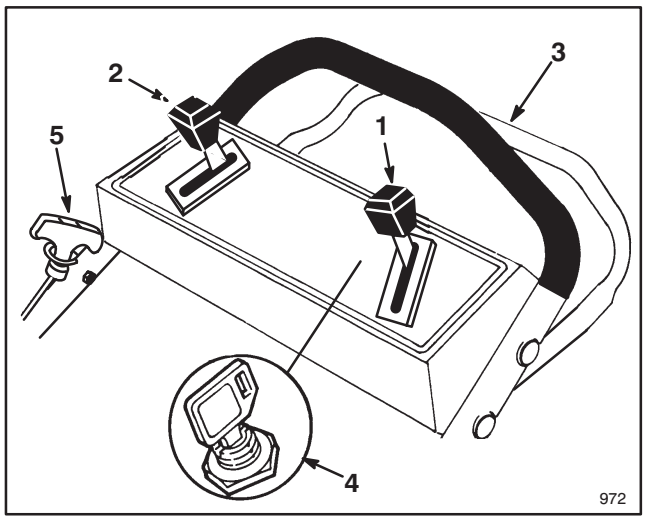

Figur 9

1. Gashåndtag
2. Kørehastighedsregulator
3. Reguleringsgreb til selvkørsel
*** 4. Nøglekontakt**
5. Snorstarter
*** model m. el-start**

2. Sæt tændrørsledningen på tændrøret.

3. Luk op for afbryderventilen til brændstoffet (fig. 8), hvis den ikke er åben.

4. Sæt kørehastighedsregulatoren på Ⓝ og gashåndtaget på ◪ (CHOKE).

5. EL-START M. NØGLE—Drej nøglen hen på ⏲ (START), og slip den, når motoren går i gang. Når motoren starter, flyttes gashåndtaget fra ◪ (CHOKE), og motorens omdrejninger reguleres efter ønske. Brug snorstarteren, hvis der er for lidt strøm på batteriet til at starte motoren (fig. 9).

6. MANUEL START—Træk forsigtigt i startersnoren, indtil der mærkes klar modstand. Herefter trækkes kraftigt til for at starte motoren. Når motoren starter, flyttes gashåndtaget fra stillingen ◪ (CHOKE), og omdrejningerne reguleres efter ønske.

7. KØREHASTIGHED (Fig. 9)—Maskinen har tre kørehastigheder: Nr. "1" er langsom, "2" er middelhastighed, og "3" er hurtig gå-hastighed. Sæt kørehastighedsregulatoren i den ønskede stilling. **Kørehastigheden kan ændres ved at forøge eller nedsætte afstanden mellem reguleringsgrebet og styrehåndtaget.** Sænk reguleringsgrebet ved drejning og manøvrering, eller hvis maskinen kører for hurtigt. Hvis reguleringsgrebet sænkes for langt ned, standser maskinen. Træk reguleringsgrebet ind imod styrehåndtaget for at forøge kørehastigheden. Når reguleringsgrebet er presset helt ind imod styrehåndtaget, vil slåmaskinen køre med maksimal hastighed. Reguleringsgrebet skal ikke presses helt ind imod styrehåndtaget for at aktivere selvkørslen. Sæt kørehastighedsregulatoren på Ⓝ, når slåmaskinen benyttes til fintrimning, og når slåmaskinen forlades.

8. BETJENING AF HJULTRANSMISSIONSGEAR (fig. 10)—Sæt reguleringsgrebet i RUN/SHIFT (kør/gearskift) stilling. Sæt kørehastighedsregulatoren i den ønskede stilling, og træk derefter reguleringsgrebet op i DRIVE(køre)-stilling for at aktivere selvkørslen.

VIGTIGT: Der må ikke skiftes hastighed, når reguleringsgrebet er i DRIVE-stilling. Herved kan transmissionen blive beskadiget og forårsage problemer med gearskiftet. Kørehastigheden ændres ved at flytte reguleringsgrebet hen i RUN/SHIFT-stilling (fig. 10) eller sænke grebet så langt, at selvkørslen frakobles.

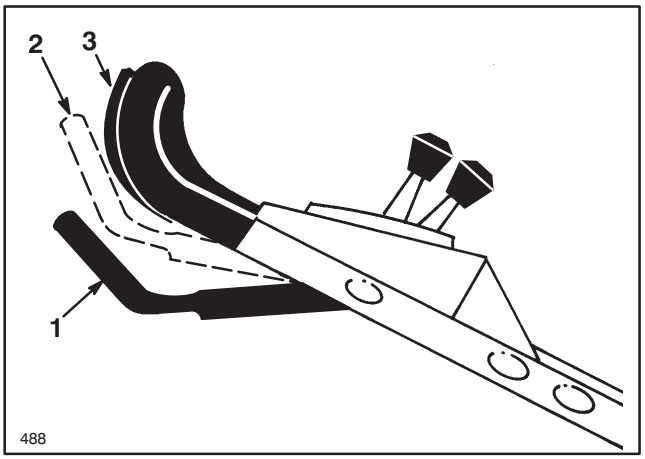

Figur 10

1. Reguleringsgreb
2. RUN/SHIFT(køre/gearskift)-stilling
3. DRIVE(køre)-stilling

Bemærk: Drivhjulene er forsynet med frihjulskoblinger, så maskinen nemmere kan trækkes bagud, når trækkraften frakobles. Koblingerne deaktiveres ved at skubbe maskinen mindst 2,5 cm fremad, efter at trækkraften er frakoblet. Kontakt forhandleren, hvis der ønskes yderligere oplysninger.

9. STOP—Motoren stoppes ved at slippe reguleringsgrebet. Tag nøglen ud af kontakten (model m. el-start), og træk tændrørsledningen ud af tændrøret, hvis maskinen forlades eller ikke skal benyttes.

BETJENINGSINSTRUKTIONER

BRUG AF UDBLÆSNINGSKANALSKUFFE

1. Sørg for, at maskinen er slukket. Åbn udblæsningslemmen ved at trække håndtaget fremad og derefter skubbe det tilbage (fig. 11). Hold i håndtaget til udblæsningslemmen for at forhindre, at fjederen lukker lemmen, mens skuffen indsættes.

2. Da skuffen er lidt bredere end udblæsningsåbningen, skal skuffen drejes lidt med uret, når den sættes i (fig. 11). Sørg for, at pilen på skuffen vender opad.

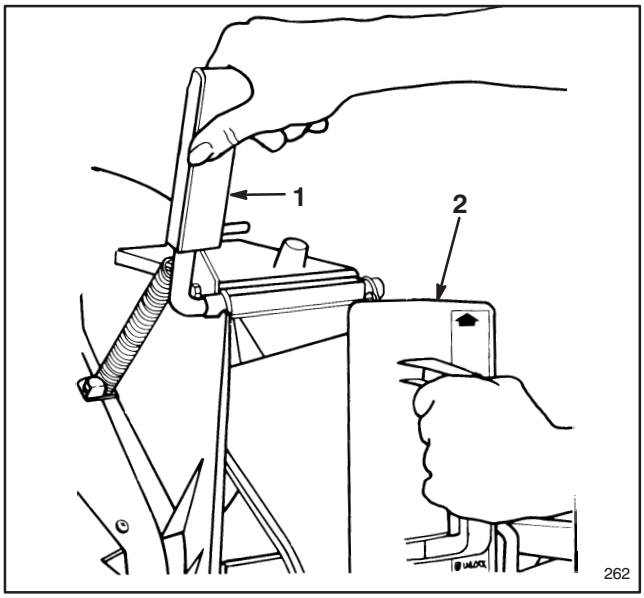

Figur 11

1. Håndtag til udblæsningslem
2. Skuffe drejes med uret

3. Skub skuffen helt ind, indtil fjederlåsen nederst på skuffen går i hak, hvorefter skuffen er korrekt anbragt i udblæsningskanalen (fig. 12). Slip håndtaget til udblæsningslemmen for at fastlåse skuffens top.

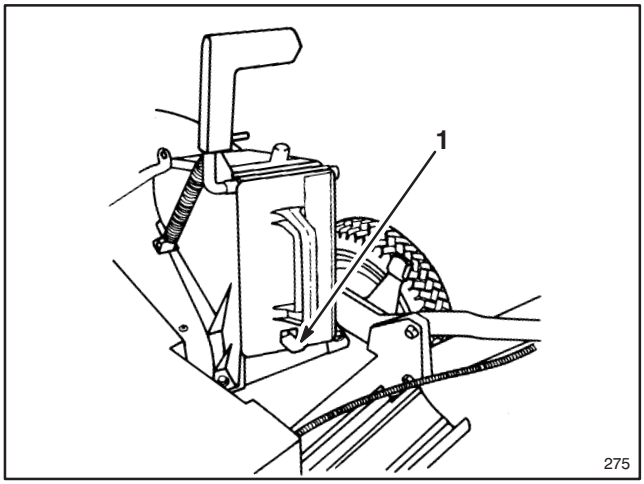

Figur 12

1. Fjederlås

4. Skuffen tages ud ved at trække håndtaget til udblæsningslemmen tilbage, mens der samtidig løftes op i fjederlåsen nederst på skuffen. Når skuffen således er fri, kan den trækkes ud af udblæsningskanalen.

BRUG AF GRÆSOPSAMLINGSPOSE

Opsamlingsposen kan eventuelt benyttes til opsamling af ekstra langt eller saftigt græs eller blade.

1. Stop motoren, og vent indtil alle bevægelige dele er standset. Tag nøglen ud af kontakten på modellen m. el-start.

2. Sørg for, at håndtaget til udblæsningslemmen ikke er trukket tilbage, og at palen sidder sikkert i låsen (fig. 13).

3. MONTERING AF POSE—Placer hullet i posestativet på holderen på rotorhuset (fig. 13), og anbring den bagerste del af posestativet på det nederste styrehåndtag.

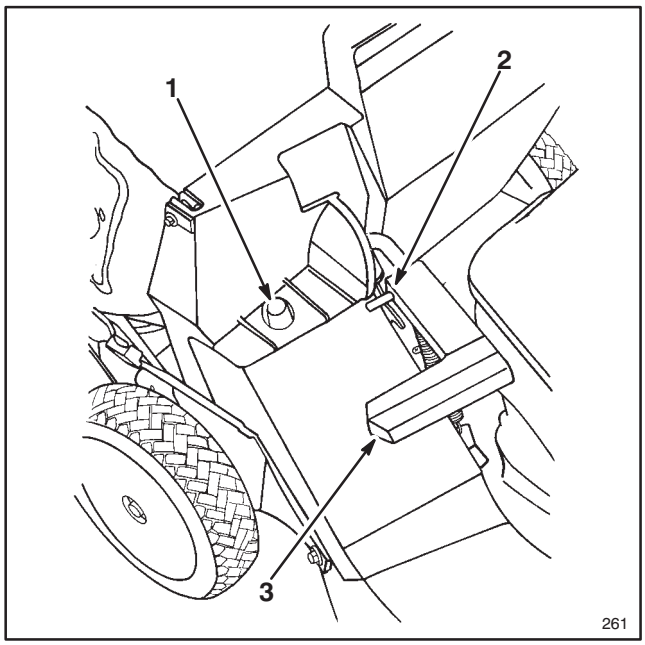

Figur 13

1. Posestativ anbragt på holder
2. Pal i indgreb i lås
3. Håndtag skubbet helt frem. Udblæsningslem lukket.

4. Træk håndtaget til udblæsningslemmen fremad, indtil palen er fri af låsen, og flyt derefter håndtaget tilbage, så palen fastlåses i posens indhak (fig. 14). Udblæsningslemmen i rotorhuset er nu åben.

5. TøMNING AF POSE—Stop motoren og vent, indtil alle bevægelige dele er standset. Løft håndtaget til udblæsningslemmen, og flyt det fremad for at sætte låsepalen ind i låsen (fig. 13). Tag fat i håndtagene foran og bagpå posen, og løft den fri af maskinen. Tøm posen for afklippet græs.

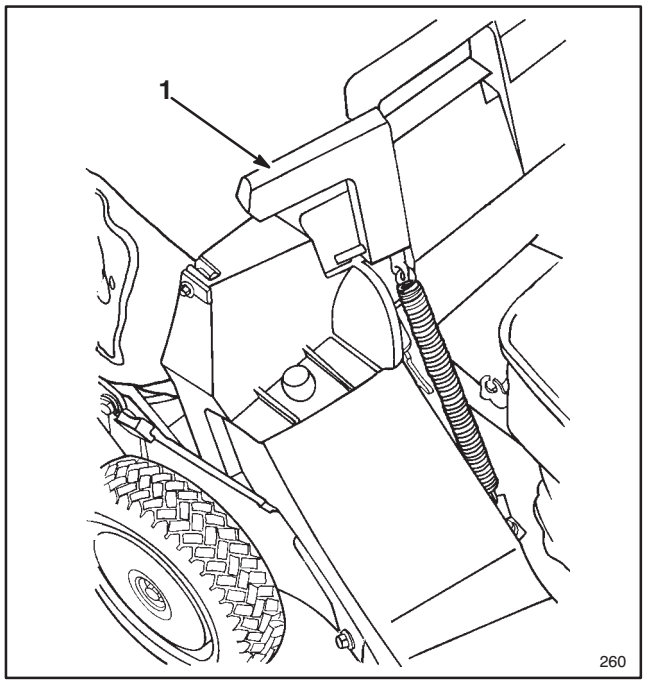

Figur 14
1. Pal fastlåst i posens indhak

⚠ FARE

- **Afklippet materiale og andre genstande, der rammes af kniven, kan blive blæst ud gennem en åben udblæsningskanal.**
- **Genstande, der således blæses ud med stor kraft, kan være livsfarlige for føreren eller andre.**
- **Luk aldrig lemmen til udblæsningskanalen op, når motoren er i gang, med mindre græsposen, sideudblæsningsudstyret eller skuffen til udblæsningskanalen er korrekt monteret.**

⚠ FARE

- **En slidt opsamlingspose kan forårsage, at småsten og andre partikler blæses ud mod føreren eller andre.**
- **Genstande, der blæses ud, er livsfarlige for føreren og andre.**
- **Kontroller hyppigt opsamlingsposen. Hvis posen er beskadiget, bør den udskiftes med en ny original TORO opsamlingspose med denne eller en tilsvarende advarsel påtrykt.**

6. Følg trin 3-4 for at montere posen igen.

⚠ FARE

- **Hvis udblæsningslemmen ikke lukkes helt, kan genstande blive blæst ud til fare for mennesker og dyr.**
- **Genstande, der således blæses ud, er livsfarlige.**
- **Hvis udblæsningslemmen ikke kan lukkes, fordi afklippet græs har tilstoppet udblæsningen, skal motoren standses. Bevæg forsigtigt håndtaget til udblæsningslemmen frem og tilbage, indtil lemmen kan lukkes helt. Brug ikke magt, da det kan beskadige håndtaget eller lemmen. Hvis lemmen stadig ikke kan lukkes, fjernes tilstopningerne med en pind, ikke med hånden.**

INDSTILLING AF KLIPPEHØJDE

Toro's eksklusive SmartWheel™ gør det nemt at bestemme den korrekte klippehøjde.

SmartWheel har to indstillingsskalaer til klippehøjden — SPARSE/NORMAL (sparsomt/normal) og LUSH (frodigt)— for at sikre den bedst mulige klippehøjde under alle forhold (fig.15). Brug indstillingsskalaen SPARSE/NORMAL i den varme sommertid. LUSH-indstillingsskalaen er beregnet til det tykke, frodige forårsgræs.

Generelt kan vi anbefale, at:

- Græsset som hovedregel bliver klippet med indstillingerne C, D eller E, eller bliver holdt nede i en højde af ca. 5-7,5 cm.
- Klipning med indstillinger under C kan ikke anbefales, med mindre bevoksningen er sparsom eller det er sidst på sæsonen. Ved klipning af højt græs kan det være nødvendigt at benytte en højere klippehøjde og en langsommere hastighed under slåningen. Herefter slås græsset igen med normal klippehøjde. Hvis græsset er meget højt, kan maskinen blive tilstoppet, og motoren kan sætte ud.
- SmartWheel beregner den korrekte indstilling således, at der ikke klippes mere end 1/3 af græssets højde.

⚠ FARE

- **Ved justering af klippehøjden kan man komme i nærheden af den roterende kniv.**
- **Den roterende kniv er meget farlig.**
- **Juster aldrig klippehøjden, når motoren er i gang og kniven roterer.**
- **Anbring aldrig hænderne under rotorhuset for at løfte maskinen, hvis klippehøjden skal justeres.**

BETJENINGSINSTRUKTIONER

1. Inden motoren startes, og slåningen påbegyndes, skubbes maskinen ind på græsset. Stands, når bogstaverne på SmartWheel™ mærkaten på venstre baghjul vender opad (fig. 15).

2. Brug SmartWheel's farvekode (fig. 15) og sammenlign græsstråenes spidser med farverne/bogstaverne på hjulet. Når farven/bogstavet passer til spidserne, har du den korrekte klippehøjde.

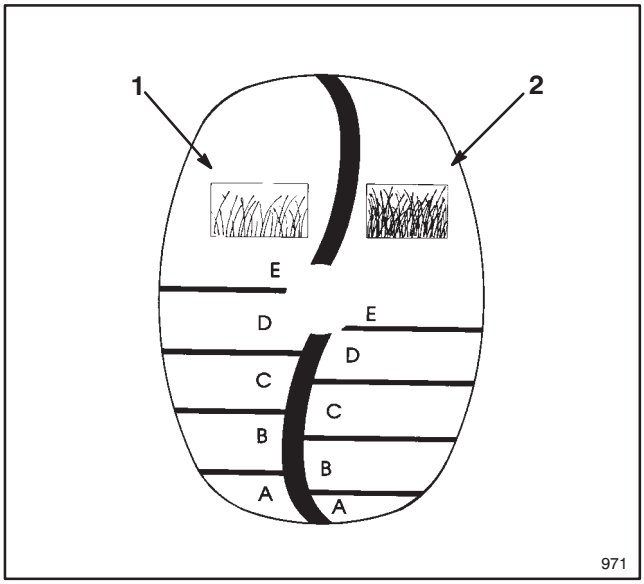

Figur 15

1. **Indstillingsskala for sparsomt/normalt græs**
2. **Indstillingsskala for frodigt græs**

3. Tryk armen til justering af klippehøjden ind mod hjulet, og ryk den hen til den korrekte farve/bogstav på rotorhuset (fig. 16). Justeringen lettes ved at løfte rotorhuset op, så hjulet er fri af jorden. **Anbring ikke hænderne under huset, når maskinen løftes op.** Sørg for, at låsepalen på justeringsarmen går i hak på rotorhuset. Juster alle hjul til samme farve/bogstav-indstilling.

Bemærk: Forhjulene kan indstilles til en højde på 3,8 cm. Flyt justeringsarmen forbi "A", og skyd palen ind i hakket på rotorhuset.

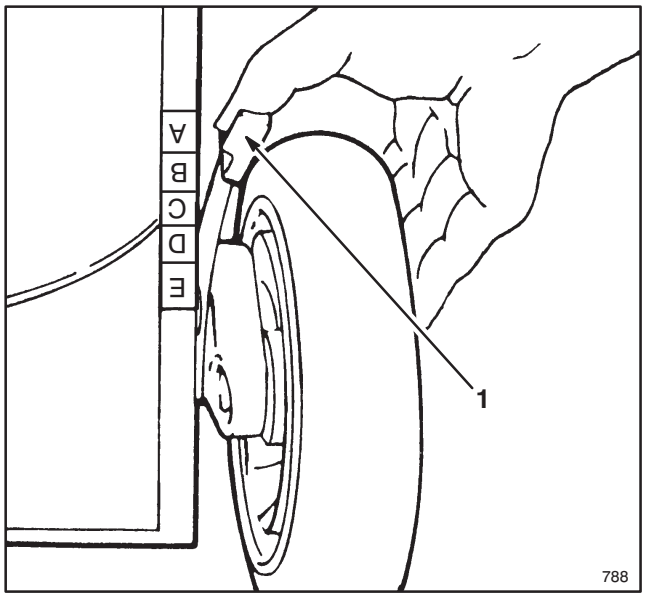

Figur 16

1. **Justeringsarm til klippehøjde**

VEDLIGEHOLDELSE

⚠ FORSIGTIG

- **Motoren kan pludselig starte.**
- **Utilsigtet start af motoren kan forårsage alvorlig personskade på føreren eller andre.**
- **Tag altid tændrørsledningen af tændrøret, inden du påbegynder justeringer eller anden vedligeholdelse.**

EFTERSYN AF LUFTFILTER

Normalt skal luftfiltret renses for hver 25 arbejdstimer. Men hyppigere rensning er påkrævet, hvis maskinen anvendes under meget støvede eller snavsede driftsforhold.

1. Stop motoren, og tag tændrørsledningen af tændrøret. Tag nøglen ud af tændingen på modellen m. el-start.

2. Drej spændskruen, der fastgør luftfilterdækslet til motoren, indtil dækslet kan tages af. Rens dækslet omhyggeligt (fig. 17).

3. Hvis skumelementet er snavset, afmonteres det fra luftfilterhuset (fig. 17). Rens skumelementet omhyggeligt.

A. VASK skumelementet i en opløsning af flydende sæbe og varmt vand. Pres elementet sammen for at fjerne snavs, men vrid det ikke, da det kan beskadige elementet. Skyl elementet grundigt i rent vand.

B. TØR elementet ved at indpakke det i en ren klud. Pres væsken ud af elementet og kluden for at tørre det.

C. GENNEMVÆD elementet med SAE 30 motorolie. Pres al overskydende olie ud af elementet, hvorved olien ligeledes fordeles jævnt. Elementet skal være fugtigt.

4. Monter skumelementet, og sæt luftfilterdækslet på plads igen.

VIGTIGT: Betjen aldrig maskinen med luftfiltret afmonteret. Herved vil motoren blive udsat for ekstrem slitage, hvorved den sandsynligvis vil blive beskadiget.

VEDLIGEHOLDELSE

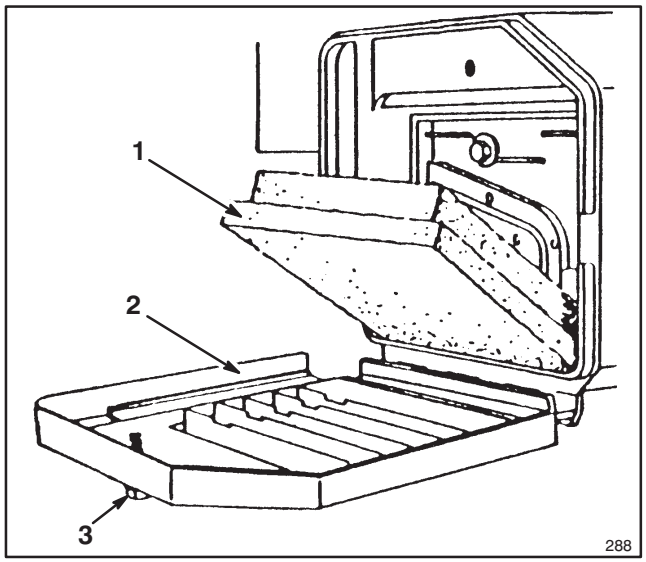

Figur 17

1. Skumelement **2. Dæksel** **3. Spændskrue**

UDSKIFTNING AF TÆNDRØR

Benyt et CHAMPION RC12YC tændrør eller tilsvarende. Den korrekte elektrodeafstand er 0,76 mm. For hver 25 driftstimer bør tændrøret afmonteres og efterses.

1. Stop motoren, og tag tændrørsledningen af tændrøret.

2. Rens området omkring tændrøret, og afmonter tændrøret fra topstykket.

VIGTIGT: Udskift tændrøret, hvis det er revnet, tilsodet eller snavset. Undgå sandblæsning, slibning og rensning af elektroderne, da det kan forårsage motorbeskadigelse, fordi slibepartikler kan trænge ind i cylinderen.

3. Juster elektrodeafstanden til 0,76 mm (fig. 18). Monter det korrekt justerede tændrør og pakningen. Tilspænd tændrøret med et moment på 19 N·m (14 ft-lb).

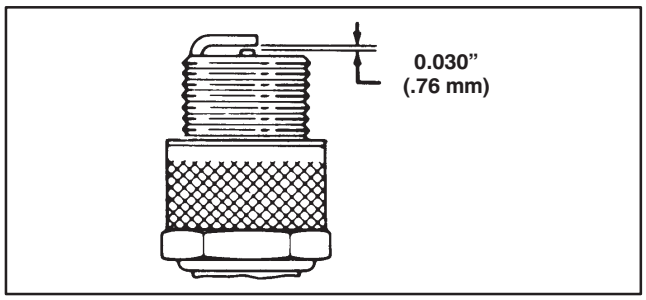

Figur 18

AFTAPNING AF BENZIN

1. Stop motoren og vent, indtil motoren er kold. Tag tændrørsledningen af tændrøret. Tag nøglen ud af tændingen på modellen m. el-start.

Bemærk: Aftap kun benzin fra en kold motor.

2. Sæt afbryderventilen til brændstoffet (fig. 8) i OFF (afbrudt) stilling.

3. Tag påfyldningsdækslet af brændstoftanken (fig. 7), og brug en hævert til at tappe benzinen over i en ren benzinbeholder.

Bemærk: Denne procedure er den eneste, TORO kan anbefale til aftapning af brændstof.

4. Luk op for afbryderventilen til brændstoffet, inden maskinen skal benyttes igen.

OLIESKIFT I KRUMTAPHUS

Skift olien i krumtaphuset efter de første to driftstimer og derefter for hver 25 driftstimer.

1. Sæt afbryderventilen til brændstoffet (fig. 8) i OFF (afbrudt) stilling.

2. Luk ventilationsskruen på påfyldningsdækslet (fig. 7) ved at dreje den med uret.

3. Start motoren, og lad den løbe tør for brændstof. Forsøg derefter at starte den for at sikre, at karburatoren er tom for brændstof.

4. Tag tændrørsledningen af tændrøret. Tag nøglen ud af startkontakten på modellen m. el-start.

5. Hvis maskinen er monteret med græsopsamlingspose, lukkes lemmen i rotorhuset, og posen afmonteres.

6. Tag oliepinden ud af oliepåfyldningsrøret, og anbring en aftapningsskål ved slåmaskinens venstre side.

7. Vip slåmaskinen om på venstre side, hvorved olien kan tappes ud i skålen (fig. 19).

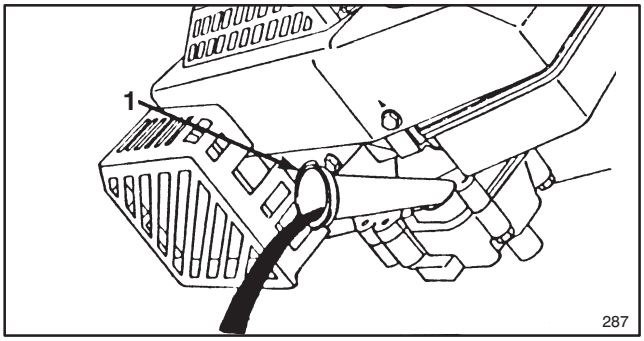

Figur 19

1. Oliepåfyldningsrør

8. Når olien er aftappet, vippes motoren ned igen, og der påfyldes frisk motorolie. Se i afsnittet Oliepåfyldning i krumtaphus, side 8.

9. Luk ventilationsskruen på påfyldningsdæsklet op, luk afbryderventilen til brændstoffet op, og sæt tændrørsledningen på tændrøret.

VEDLIGEHOLDELSE

JUSTERING AF GASHÅNDTAG

Justering af gashåndtaget kan være påkrævet, hvis motoren ikke starter eller stopper, som den skal. Justering af gashåndtaget skal ligeledes foretages, når der monteres et nyt gaskabel.

1. Stop motoren, og tag tændrørsledningen af tændrøret. Tag nøglen ud af tændingskontakten på modellen m. el-start.

2. Sæt gashåndtaget i (FAST-stilling).

3. Løsn kablets bespændingsskrue, indtil gaskablet er løst (fig. 20).

4. Flyt gaskablet til venstre eller højre, indtil hullerne i gasspjældsarmen og gasspjældsbeslaget er ud for hinanden (fig. 20).

5. Træk lidt i gaskablet for at eliminere et eventuelt slør, og tilspænd derefter kablets bespændings-skrue.

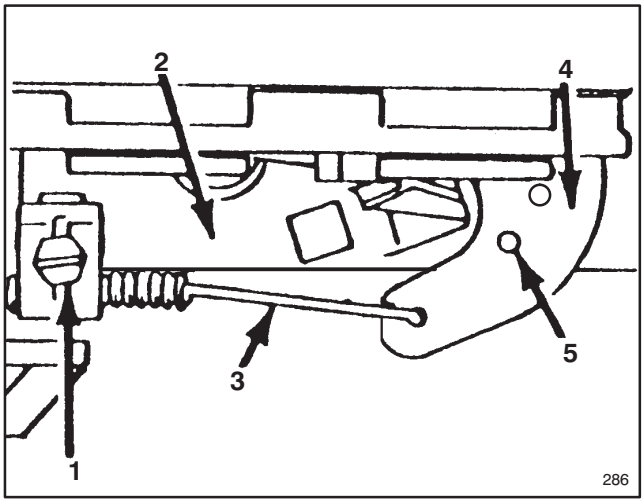

Figur 20

1. **Gaskablets bespændingsskrue**
2. **Gasspjældsbeslag**
3. **Gaskabel**
4. **Gasspjældsarm**
5. **Huller på linie**

JUSTERING AF HJULTRANSMISSIONS-GEAR

Hvis maskinen ikke kører af sig selv, når afstanden mellem reguleringsgrebet og styrehåndtaget er mere end 4 cm (1 1/2 inches), er det nødvendigt at justere hjultransmissionsgearet på bagsiden af gearkassen.

1. Stop motoren, og tag tændrørsledningen af tændrøret. Tag nøglen ud af tændingskontakten på modellen m. el-start.

2. Hvis der er monteret græsopsamlingspose på maskinen, skal lemmen i rotorhuset lukkes, og posen skal afmonteres.

3. JUSTERING (Fig. 21)—Drej justeringsknappen 1/2 omgang med uret, hvis maskinen ikke kan køre af sig selv. Hvis maskinen glider langsomt fremad, når trækkraften er frakoblet, drejes knappen 1/2 omgang imod uret for at løsne drivremmen.

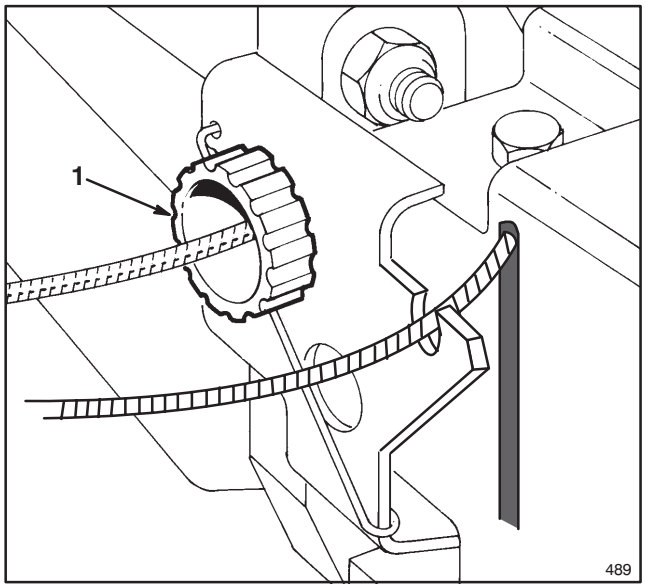

Figur 21

1. **Justeringsknap**

FORSIGTIG

- **Hvis kablet justeres for meget, vil maskinen bevæge sig fremad, selvom trækkraften er frakoblet.**
- **En slåmaskine i bevægelse kan forårsage alvorlig personskade på føreren eller andre.**
- **Juster ikke drivkablet for meget.**

4. KONTROL AF JUSTERING—Justeringen er korrekt, når reguleringsgrebet er ca. 4 cm (1 1/2 inches) fra styrehåndtaget (fig. 22) og hjulene drejer uden modstand.

5. Gentag trin 2 og 3, indtil justeringen er korrekt.

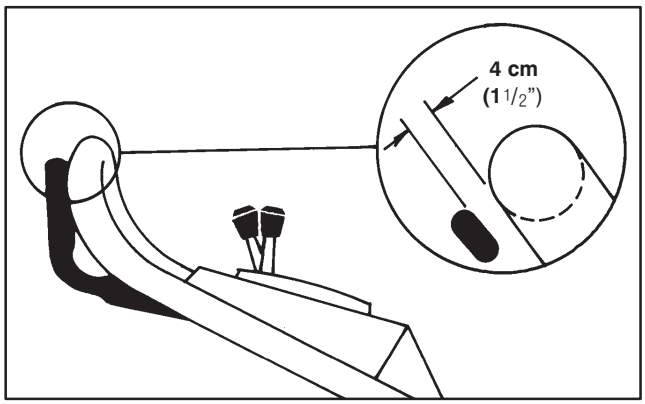

Figur 22

VEDLIGEHOLDELSE

JUSTERING AF BREMSEKABEL (Fig. 23 & 24)

Når der monteres et nyt knivbremsekabel, skal dette justeres.

1. Stop motoren. Tag tændrørsledningen af tændrøret. Tag nøglen ud af tændingskontakten på modellen m. el-start.

2. KONTROL AF JUSTERING—Flyt reguleringsgrebet hen imod håndtaget, indtil sløret i kablet er væk. Afstanden mellem bremsearmen og håndtaget skal være 2,4 mm-4,8 mm ($1/8$"-$3/16$"). Se trin 3 vedr. justering.

3. KONTROL AF KABELFØRING—Løsn møtrikken på kabelbeslaget. Indsæt en 2,4 mm-4,8 mm ($1/8$"-$3/16$") genstand mellem bremsearmen og håndtaget. Træk nedad i kabelføringen, indtil al slør er væk. Herefter tilspændes møtrikken.

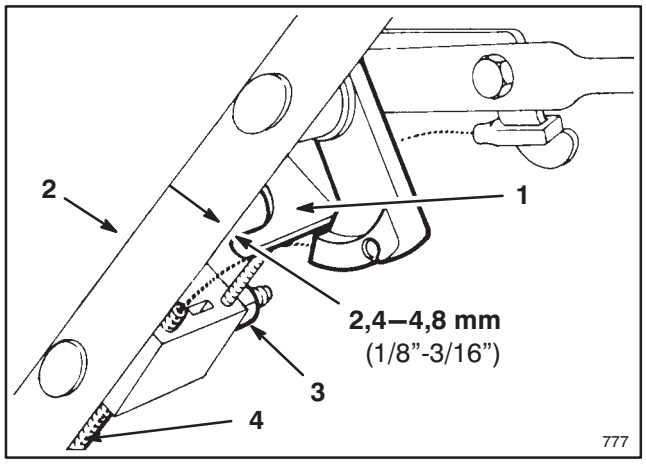

Figur 23
Kun selvkørende model

1. Bremsearm
2. Håndtag
3. Møtrik
4. Kabelføring

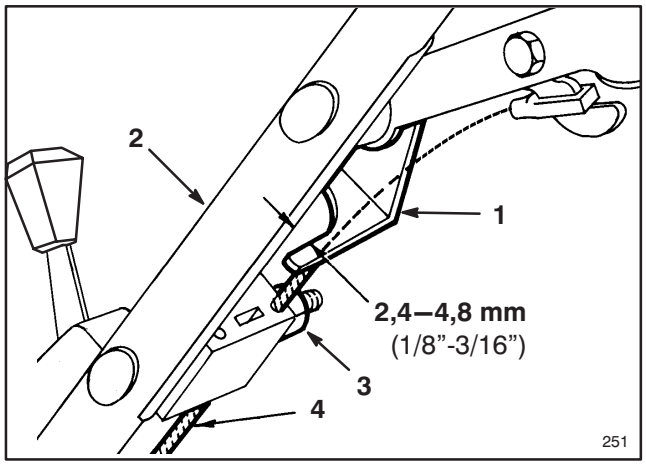

Figur 24
Kun ikke selvkørende model

1. Bremsearm
2. Håndtag
3. Møtrik
4. Kabelføring

EFTERSYN/UDSKIFTNING/SLIBNING AF KNIV

Anvend altid en skarp kniv, der sikrer en jævn klipning uden at rive eller flosse græsset.

1. Sæt afbryderventilen til brændstoffet (fig. 8) i OFF(afbrudt) stilling.

2. Drej ventilationsskruen på påfyldningsdækslet (fig. 7) med uret for at lukke den.

3. Lad motoren løbe tør for benzin. Prøv at starte motoren igen for at sikre, at karburatoren er tom for benzin.

4. Tag tændrørsledningen af tændrøret. Tag nøglen ud af tændingskontakten på modellen m. el-start.

5. Hvis maskinen er monteret med opsamlingspose, lukkes lemmen i rotorhuset, og posen tages af.

6. Vip maskinen om på venstre side (fig. 25). Drej ikke kniven. Det kan give startproblemer.

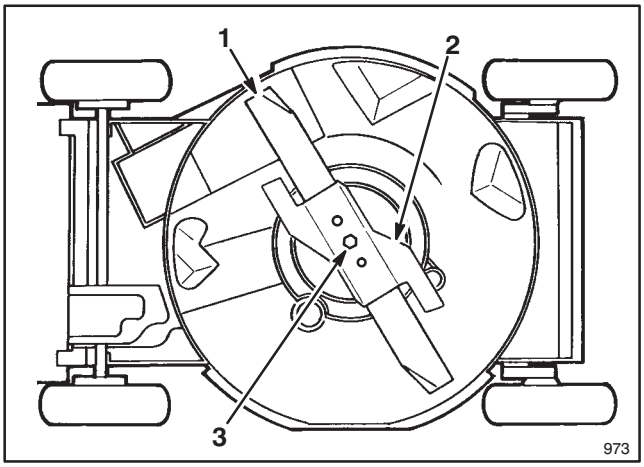

Figur 25

1. Kniv
2. Fartregulator
3. Knivbolt

7. EFTERSYN AF KNIV—Undersøg omhyggeligt kniven vedr. skarphed og slitage, specielt hvor flade og buede dele mødes (fig. 26A). Da sand og andre slibende partikler kan bortslide det metal, der forbinder knivens flade og buede dele, skal kniven efterses, inden maskinen benyttes igen. Hvis der forefindes huller eller anden slitage (fig. 26B & C), skal kniven udskiftes. Se trin 8.

Bemærk: Du får de bedste resultater ved at montere en ny kniv ved sæsonens begyndelse. I sæsonens løb bør du slibe hakker i æggen væk.

8. UDSKIFTNING AF KNIV—Tag fat i knivens ene ende med en klud eller kraftig handske. Afmonter knivbolt, spændskive, fartregulator og kniv (fig. 25).

VEDLIGEHOLDELSE

FARE

- **En slidt eller beskadiget kniv kan knække, og et stykke af kniven kan blive slynget ud imod føreren eller andre.**
- **En knækket kniv kan være livsfarlig for føreren eller andre.**
- **Efterse jævnligt, om kniven er slidt eller beskadiget.**
- **Udskift en slidt eller beskadiget kniv.**

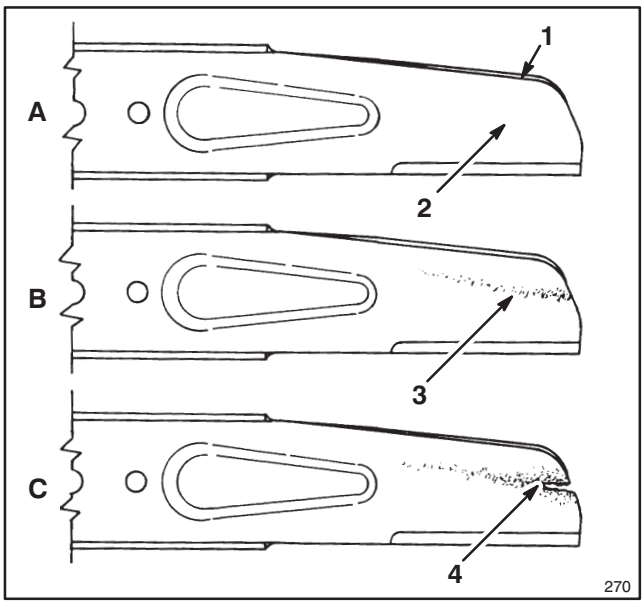

Figur 26

1. **Vinge**
2. **Flad del af kniv**
3. **Slitage**
4. **Revnedannelse**

9. SLIBNING AF KNIV—Brug en fil til at slibe knivens overside og dermed bibeholde den korrekte skærevinkel (fig. 27). Kniven vil fortsat være afbalanceret, hvis begge ægge files ens.



Figur 27

VIGTIGT: Kontroller knivens balance med en afbalanceringsanordning. En sådan kan erhverves billigt hos en isenkræmmer. En afbalanceret kniv forbliver i vandret stilling, mens en kniv, der ikke er i balance, tipper mod den tunge ende. Hvis kniven ikke er i balance, skal der files mere af æggen i knivens tunge ende.

10. Monter en skarp, afbalanceret TORO kniv, fartregulator, spændskive og knivbolt. Knivens vingedel skal pege imod rotorhusets top, hvis monteringen skal være i orden. Tilspænd knivbolten med et moment på 68 N·m (50 ft-lb).

11. Løft maskinen på højkant igen.

12. Luk op for ventilationsskruen på påfyldningsdækslet, luk op for afbryderventilen til brændstoffet, og sæt tændrørsledningen på tændrøret.

SMØRING

For- og baghjulene skal smøres for hver 25 driftstimer eller ved sæsonens slutning.

1. Hæld 2-3 dråber let smøreolie på inder- og yderside af alle hjulbolte. Drej hjulene for at fordele olien i bøsningerne. Tør spildt olie op.

2. Sæt baghjulenes arme til indstilling af klippehøjden i stillingen “C”. Tør smøreniplerne af med en ren klud (fig. 28). Sæt fedtsprøjten på niplen og pump 2-3 gange med #2 Multi-Purpose Lithium Base Grease (lithiumbaseret universalfedt). For højt tryk kan beskadige pakningerne.

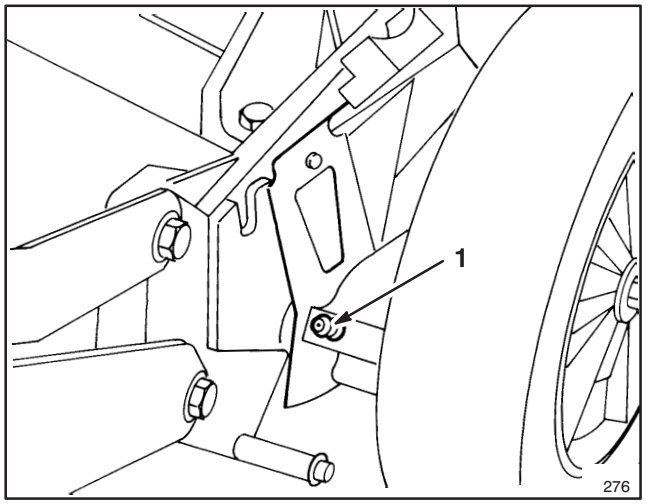

Figur 28

1. **Smørenippel**

OPLADNING AF BATTERI (model m. el-start)

Selvom et nyt batteri ikke er fuldt opladet, giver en delvis opladning på 4 timer tilstrækkelig energi til adskillige starter. Nye batterier skal dog oplades i 72 timer for at sikre fuld opladning. Oplad ligeledes batteriet i 72 timer, når maskinen skal i opbevaring og om foråret. Ved almindelig drift oplades batteriet af generatoren. Hvis batteriet køres “fladt”, skal det genoplades i 48 timer.

1. Stop motoren, og frakobl ledningsnettet fra batteriklemmerne (fig. 29).

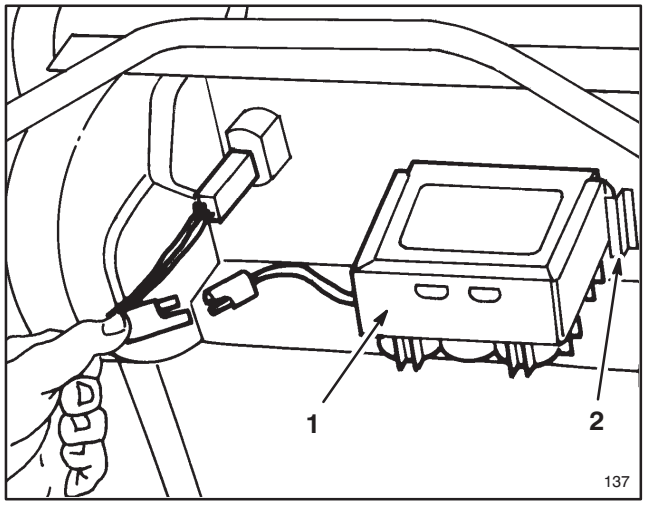

Figur 29

1. Batteri **2. Monteringstap**

2. Batteriet kan fjernes fra monteringstapperne, men det er ikke nødvendigt, hvis maskinen kan placeres tæt på en stikkontakt.

3. Tilslut TORO's elektriske oplader til batteriet, og forbind opladeren med en 220 V stikkontakt. Når batteriet er blevet opladet i det angivne tidsrum, afbrydes opladeren, og ledningen til batteriet fjernes.

4. Tilslut ledningsnettet til batteriklemmerne.

VIGTIGT: Brug kun TORO's egen batterioplader, da andre opladere kan beskadige batteriet. Brug altid opladeren inden døre ved stuetemperatur (22 ºC eller +70 ºF), hvor dette er muligt. Oplad højst batteriet i 72 timer, da det ellers kan blive beskadiget.

UDSKIFNING AF SIKRING (model m. el-start)

Det elektriske systems ladekreds er beskyttet med en sikring. Hvis batteriet ikke holdes opladet, kan denne sikring smelte. Brug en 5 amp AGC–5 sikring.

1. Tryk sikringsholderens to dele sammen. Drej sikringsholderens hætte for at åbne sikringsholderen. (Fig. 30).

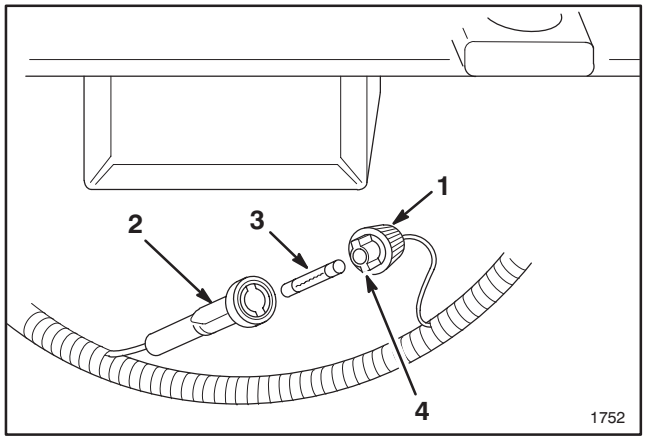

Figur 30

1. Sikringsholderhætte
2. Sikringsholderbund
3. Sikring
4. Tap (2)

2. Tag sikringen ud og kassér den.

3. Sæt en ny sikring i.

4. Tapperne på sikringsholderhætten ligestilles med sikringsholderbunden og de to dele trykkes sammen. Drej hætten så sikringsholderen lukkes.

RENGØRING

Udblæsningskanal og -skuffe

Udblæsningskanalens skuffe skal renses efter hver græsslåning for at sikre, at den fungerer optimalt. Når græsset er kraftigt og frodigt, kan der samle sig afklippet græs i og omkring skuffen, så den kan være svær at tage ud. Tag skuffen ud, og fjern alle græsrester.

Kontroller altid, at lemmen til udblæsningskanalen lukker godt til, når håndtaget slippes. Hvis aflejringer forhindrer lemmens fri bevægelse, rengøres udblæsningskanalen og lemmen grundigt.

Rotorhusets underside

Hold rotorhusets underside ren. Vær især omhyggelig med at holde spredningsanordningerne fri for aflejringer (fig. 32).

Afvaskning

1. Anbring maskinen på en plan overflade i nærheden af en haveslange.

2. Start motoren.

3. Kobl kniven til.

4. Hold haveslangen med det løbende vand i højde med håndtaget og ret vandstrømmen mod et punkt på jorden lige foran det højre baghjul (fig. 31). Den roterende kniv vil trække vandet ind under rotorhuset og vaske aflejringerne ud. Lad vandet løbe i nogle minutter eller indtil der ikke længere vaskes aflejringer ud fra rotorhuset.

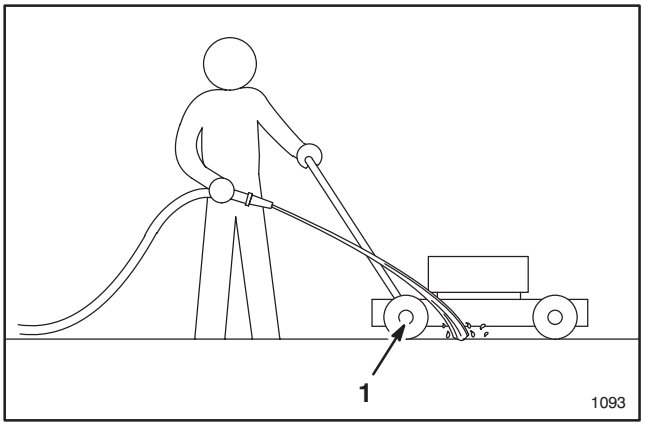

Figur 31

1. Højre baghjul

5. Stop motoren.

6. Sluk for vandet.

7. Start maskinen, og lad den gå i nogle minutter for at tørre eventuel fugt på maskinen.

VEDLIGEHOLDELSE

Afskrabning

Hvis afvaskningen ikke fjerner alle aflejringer, vippes maskinen op, og den skrabes ren.

1. Sæt afbryderventilen til brændstoffet (fig. 8) i OFF (afbrudt) stilling.

2. Drej ventilationsskruen på påfyldningsdækslet (fig. 7) med uret for at lukke den.

3. Lad motoren løbe tør for brændstof. Prøv at starte motoren for at sikre, at karburatoren er tom for benzin.

4. Tag tændrørsledningen af tændrøret. Tag nøglen ud af startkontakten på modellen m. el-start.

5. Hvis maskinen er monteret med opsamlingspose, lukkes lemmen i rotorhuset, og opsamlingsposen tages af.

6. Vip maskinen om på venstre side (fig. 32). Drej ikke kniven, da det kan give startproblemer.

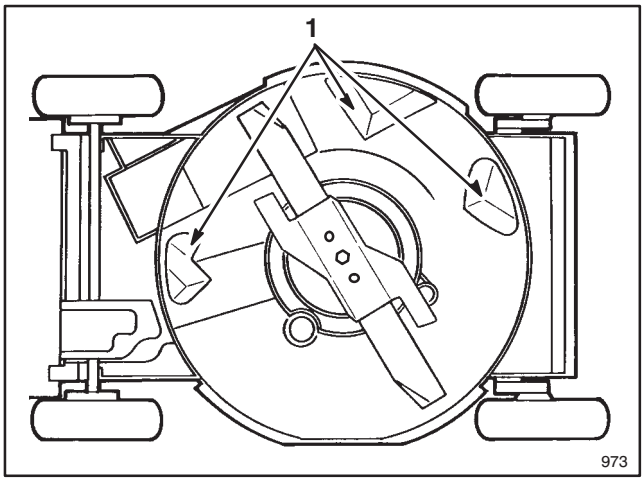

Figur 32

1. Spredningsanordninger

7. Fjern snavs og græsaflejringer med en træskraber. Undgå grat og skarpe kanter.

8. Sæt maskinen op på højkant igen.

9. Påfyld brændstof.

10. Luk ventilationsskruen på påfyldningsdækslet op, luk afbryderventilen til brændstoffet op, og sæt tændrørsledningen på tændrøret.

Remdæksel (kun selvkørende modeller)

Hold området under remdækslet fri for aflejringer.

1. Med motoren slukket afmonteres skruerne, der fastgør remdækslet til rotorhuset (fig. 33). Løft dækslet af, og børst alle aflejringer omkring remmen ud. Sæt remdækslet på igen.

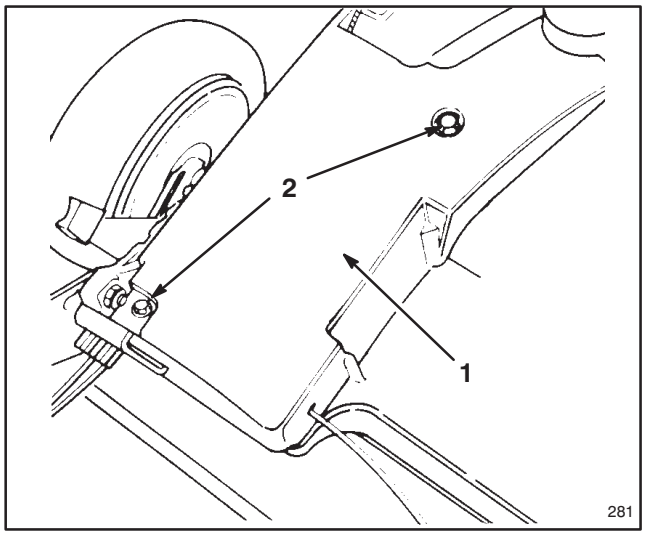

Figur 33

1. Remdæksel **2. Skruer**

KLARGØRING TIL OPBEVARING

1. Ved opbevaring af maskinen aftappes benzintanken, eller benzinen tilsættes et brændstofadditiv. Se i afsnittet Aftapning af benzin, side 14. Når benzinen er aftappet, startes motoren, og den køres tør for benzin. Prøv at starte motoren et par gange for at sikre, at motoren er helt tom for benzin. Hvis benzinen ikke aftappes, og der ikke tilsættes brændstofadditiv, vil der dannes lakaflejringer, som forringer motorens ydeevne og giver startproblemer.

Brændstof kan kun efterlades i benzintanken, hvis benzinen tilsættes brændstofadditiv inden opbevaringen. Toro kan ikke anbefale brug af alkoholbaserede stabilisatorer, som f.eks. ethanol, methanol eller isopropyl. Brug kun brændstofstabilisator i den mængde, der er angivet på beholderen.

Under normale forhold vil brændstofadditiver være virksomme i brændstoffet i 6-8 måneder.

2. Aftapning af olie: Se i afsnittet Udskiftning af olie i krumtaphus, side 14. Når olien er aftappet, må krumtaphuset ikke fyldes med olie, før nedenstående procedure (trin 3-10) er gennemført.

3. Tag tændrøret ud, og hæld to spiseskefulde SAE 30 olie ned i cylinderhullet. Træk langsomt i startsnoren for at fordele olien i cylinderen. Sæt tændrøret i, og tilspænd det med et moment på 19 N·m (14 ft-lb). **SÆT IKKE TÆNDRØRSLEDNINGEN PÅ TÆNDRØRET.**

4. Rengøring af rotorhus: Se i afsnittet Rengøring af rotorhus, udblæsningskanal, remdæksel og skuffe, side 18.

5. Kontroller knivens tilstand: Se i afsnittet Eftersyn/udskiftning/slibning af kniv, side 16.

6. Tilspænd alle møtrikker, bolte og skruer.

7. Rengør cylinderen, topstykkets køleribber og blæserhuset for al snavs og avner. Fjern ligeledes alle græsaflejringer, snavs etc. fra motorens ydre dele, skærme og rotorhusets top.

VEDLIGEHOLDELSE

8. Rens luftfiltret: Se i afsnittet Eftersyn af luftfilter, side 13.

9. Smør hjulene: Se i afsnittet Smøring, side 17.

10. Mal alle rustne, ridsede eller afskallede overflader. Toro Re-Kote maling kan erhverves hos enhver autoriseret TORO forhandler.

11. Fyld olie på krumtaphuset; Se i afsnittet Påfyldning af olie i krumtaphuset, side 8.

12. Oplad batteriet i 72 timer (model m. el-start); Se i afsnittet Opladning af batteri, side 17.

13. Opbevar slåmaskinen på et rent, tørt sted. Overdæk maskinen for at holde den ren og beskyttet.

PRODUKTIDENTIFIKATION

En mærkat med model- og serienummer findes på højre side af maskinens rotorhus foran udblæsningskanalen. Henvis altid til numrene på denne plade ved henvendelser, eller når der rekvireres reservedele.

TORO-SERVICE

Hvis assistance er påkrævet vedr. sikkerhed, montering, betjening, vedligeholdelse eller fejlfinding, skal man kontakte den nærmeste autoriserede TORO forhandler eller -distributør. Ud over en stab af veluddannede serviceteknikere er forhandleren og distributøren forsynet med et velassorteret lager af fabriksgodkendte reservedele og tilbehør. Bevar din TORO græsslåmaskine som en original TORO maskine. Køb altid originale TORO reservedele og tilbehør.

EKSTRAUDSTYR

Når særlige driftsforhold gør det påkrævet, kan nedenstående tilbehør erhverves hos din lokale autoriserede TORO forhandler.

1. Sideudblæsningssæt, Model Nr. 59110—Kan monteres på få øjeblikke. Bagmonteres i stedet for opsamlingsposen. Spreder det afklippede græs, mens der trimmes på begge sider (fig. 34).

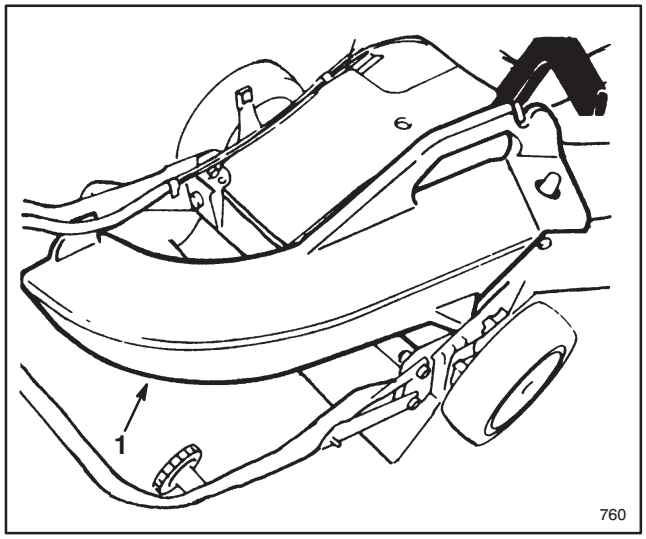

Figur 34

1. Sideudblæsningsslisk

2. Gnistfanger, Del-nr. 77-9040—Hvis en gnistfanger er påkrævet i henhold til lovgivningen, kan denne købes hos den nærmeste autoriserede TORO forhandler.

3. Tilbehør til fjernelse af sammenfiltret græs, Model Nr. 59131—Monteres på få minutter. Frontmontering for nem manøvrering (fig. 35). Bruges til at løsne sammenfiltret græs, der suges op i opsamlingsposen og let fjernes.

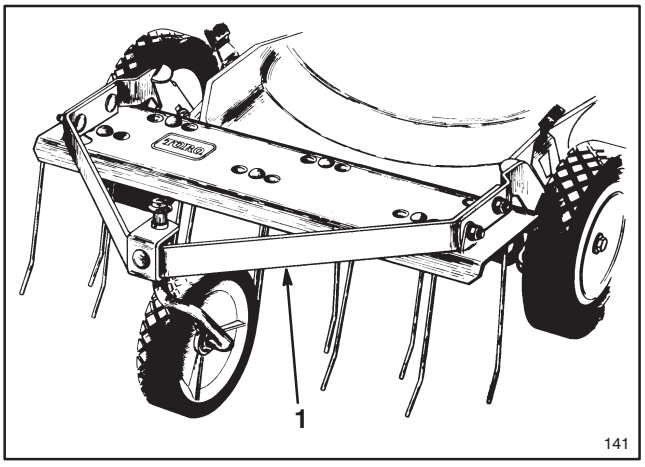

Figur 35

1. Tilbehør til fjernelse af sammenfiltret græs

TORO STARTGARANTI

Der ydes fem års begrænset garanti
på Toro GTS 150 OHV motoren

Dækning

The Toro Company garanterer, at Deres TORO GTS 150 motor starter ved første eller andet træk i 5 år fra købsdatoen—, hvis den rutinemæssige vedligeholdelse overholdes—. Ellers reparerer vi den. Omkostninger til reservedele og arbejdsløn dækkes, men ikke transportudgifter. Denne garanti omfatter TORO GTS 150 motorer, der er købt efter 1. september, 1991.

Sådan sikres garantiens fortsatte dækning

Brugeren skal vedligeholde TORO GTS 150 motoren ved for egen regning at følge den procedure, der er nævnt i ejer/brugerhåndbogen, og notere den foretagne vedligeholdelse på det medfølgende vedligeholdelsesskema samt gemme købskvitteringen. Det er ligeledes et krav, at TORO GTS 150 motoren efterses en gang om året af en autoriseret TORO forhandler.

Service

Hvis der opstår startproblemer med TORO GTS 150 motoren, således at raske personer ikke længere kan starte motoren ved at trække et par gange i startsnoren, skal nedenstående procedure følges:

1. Kontakt den autoriserede TORO forhandler eller TORO distributøren.
2. Forhandleren vil enten indkalde maskinen eller anbefale indlevering til en anden autoriseret TORO forhandler.
3. Medbring maskinen, vedligeholdelsesskemaerne og købskvitteringen til forhandleren.

Skulle De af en eller anden årsag ikke være tilfreds med forhandlerens undersøgelse af motorens starttilstand eller forhandlerens assistance, bedes De kontakte TORO distributøren.

Hvad garantien ikke dækker

Denne garanti dækker ikke:

1. Reparationer af produkter, der benyttes kommercielt.
2. Almindelig vedligeholdelse, herunder udskiftning af tændrør, luftfilter, brændstoffilter og karburatorjusteringer.
3. Olieskift og smøring.
4. Reparationer og justeringer som følge af:
   a. Manglende vedligeholdelse;
   b. Den roterende kniv har ramt en genstand;
   c. Fremmedelementer i brændstofsystemet;
   d. Brug af ukorrekt brændstof eller brændstofblanding (se i ejer/brugerhåndbogen, hvis der opstår tvivl);
   e. Manglende overholdelse af korrekt opbevaringsprocedure som angivet i ejer/brugerhåndbogen;
   f. Forkert betjening, manglende eftersyn eller uheld med maskinen;
   g. Reparationer eller forsøg herpå af andre personer end en autoriseret TORO forhandler.
5. Særlige driftsforhold, hvor starten kræver flere gentagne træk i snoren, herunder:
   a. Førstegangs-starter efter længere tid uden afbenyttelse eller efter opbevaring;
   b. Lave temperaturer, f.eks. tidligt på foråret og sent på efteråret, kan kræve flere træk i snoren for at starte motoren (gælder kun for rotorprodukter);
   c. Ukorrekt startprocedure. Hvis der er startproblemer, bedes De se i ejer/brugerhåndbogen for at sikre, at De følger den korrekte startprocedure. Herved kan De ligeledes undgå et unødvendigt besøg hos forhandleren.

Alle garantireparationer, der godtgøres i henhold til denne garanti, skal udføres af en autoriseret TORO forhandler med godkendte TORO reservedele.

Ovennævnte mulighed for reparation ved en autoriseret TORO forhandler er købers eneste retsmiddel.

VEDLIGEHOLDELSESPROTOKOL FOR STARTGARANTI

For at undgå at startgarantien ikke bortfalder, skal nedenstående vedligeholdelse foretages for hver 25 driftstimer, eller oftere under støvede og snavsede driftsforhold. Følg de procedurer, der er beskrevet i denne ejer/brugerhåndbog, og registrér oplysningerne i dette skema.

Dato	**Anvendelse antal timer**	**Eftersyn af luftfilter**	**Olieskift** Gælder ikke 2-takts motorer	**Smøring af hjul**	**Eftersyn af tændrør**	**Opbevaring af slåmaskine**