FORM NO. 3317—214 SW

TORO®

MODEL NO. 20764BC - 5900001 & UP
MODEL NO. 20766BC - 5900001 & UP

ANVÄNDAR-HANDBOK

53 CM RECYCLER®
Klippare

⚠ SÄKERHETSANVISNINGAR

ÖVNING

1. Läs anvisningarna noggrant. Bekanta er med reglage och studera hur apparaten ska användas på rätt sätt.

2. Låt aldrig barn eller någon som inte känner till dessa anvisningar använda gräsklipparen. Lokala regler kan innebära åldersgräns.

3. Klipp aldrig när personer, speciellt barn, eller husdjur befinner sig i närheten.

4. Kom ihåg att föraren eller användaren är ansvarig vid olyckor eller fara för andras hälsa eller egendom.

FÖRBEREDELSER

1. Bär alltid kraftiga skor och långbyxor. Kör aldrig maskinen barfota eller i sandaler.

2. Syna noga området där maskinen ska köras och ta bort alla föremål som kan kastas omkring av maskinen.

3. VARNING - Bensin är mycket eldfarligt.

- Förvara bränsle i härför avsedda behållare.
- Fyll bränsle utomhus och rök ej vid påfyllning.
- Fyll bränsle innan motorn startas. Ta aldrig av bränslelocket och fyll aldrig bensin med motorn igång eller när den är varm.
- Försök inte starta motorn om ni spillt bensin, utan flytta bort maskinen från området där ni spillt och undvik att orsaka gnistor innan ångorna försvunnit.
- Skruva tillbaka locken på tank och behållare ordentligt.

4. Byt ut felaktig ljuddämpare.

5. Inspektera alltid visuellt att inte knivar, knivbultar och klippaggregat är slitna eller skadade. Byt ut alla slitna eller skadade knivar och bultar samtidigt så att balanseringen bibehålls.

6. Se upp med maskiner med flera knivar eftersom om en kniv roteras så kan övriga också rotera.

KÖRNING

1. Kör inte motorn i slutna utrymmen där farlig koloxid kan ansamlas.

2. Klipp endast i dagsljus eller med bra belysning.

3. Undvik om möjligt att köra i vått gräs.

4. Se till att gå stadigt i sluttningar.

5. Gå, spring aldrig.

6. Klipp aldrig upp och ner utan längs med sluttningar med maskiner som har hjul.

7. Var extremt försiktig när ni ändrar riktning på sluttningar.

8. Klipp inte mycket branta sluttningar.

9. Var extremt försiktig vid backning eller när ni drar maskinen mot er.

10. Stanna kniven(arna) om gräsklipparen måste lutas vid transport över annat underlag än gräs och när den transporteras till och från området som ska klippas.

11. Kör aldrig klipparen med trasiga säkerhetsanordningar eller skydd, t ex utkastare och/eller gräsuppsamlare på plats.

12. Ändra inte motorns regulatorinställning och övervarva inte motorn.

13. Koppla ur alla knivar och drivningar innan motorn startas.

14. Följ anvisningarna noga när motorn startas eller slås på och håll fötterna borta från knivarna.

15. Luta inte gräsklipparen när motorn startas eller slås på, utom om den måste lutas vid start. Luta den i så fall inte mer än absolut nödvändigt och lyft endast den del som vetter bort från användaren.

16. Starta inte motorn medan ni står framför utkastaren.

©The Toro Company-1995
Alla rättigheter förbehålles

SÄKERHETSANVISNINGAR

17. Håll inte händer eller fötter nära eller under roterande delar. Håll er alltid borta från utkastaröppningen.

18. Lyft aldrig upp eller bär gräsklipparen med motorn igång.

19. Stanna motorn och koppla bort tändkabeln

- innan ni rensar bort gräs i klippare eller utkastaröppning,
- innan ni inspekterar, gör ren eller arbetar på gräsklipparen,
- efter att ha kört på ett främmande föremål. Se efter om gräsklipparen skadats och reparera innan den startas på nytt och används,
- om gräsklipparen börjar vibrera onormalt (inspektera omedelbart).

20. Stanna motorn

- när ni lämnar gräsklipparen,
- före tankning.

21. Minska gasen när motorn stannas och, om den har bränslekran, stäng denna när klippningen avslutats.

22. Kör sakta när ni åker efter.

UNDERHÅLL OCH FÖRVARING

1. Se till att alla muttrar, bultar och skruvar är åtdragna så att utrustningen är i säkert bruksskick.

2. Förvara aldrig maskinen med bensin i tanken i utrymmen där ångor kan nå öppen eld eller gnistor.

3. Låt motorn kallna innan maskinen förvaras i slutet utrymme.

4. Håll motor, ljuddämpare, batterilåda och tank rena från gräs, löv och överflödigt fett så minskas brandrisken.

5. Inspektera gräsuppsamlaren regelbundet och kontrollera om den är sliten eller trasig.

6. Byt av säkerhetsskäl ut slitna eller skadade delar.

7. Tanken ska tömmas utomhus om det måste göras.

BULLER

Maximal ljudnivå för maskinen grundas på mätningar av identiska maskiner.



VIBRATIONSNIVÅ

Maskinens maximala vibrationsnivå är 15,38 m/s^2, grundad på mätningar av identiska maskiner.

SYMBOLER

Varningstriangel-symbolen i triangeln anger fara



Varningstecken



Läs handboken



Läs i reparationshandboken hur servicen ska utföras på rätt sätt



Håll er på säkert avstånd från maskinen

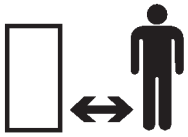

Håll er på säkert avstånd från klipparen



Kringflygande föremål- från mark- till huvudhöjd



Kringflygande föremål- Roterande sidmonterad klippare. Se till att skyddsplåten är monterad.

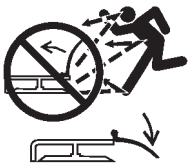

Stanna motorn innan ni lämnar maskinen



Öppna inte eller ta inte bort skyddsplåtar med motorn igång

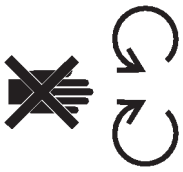

Roterande kniv kan kapa tår och fingrar. Håll er borta från klipparkniven när motorn är igång.



Använd knivförstyvning om klipparen är utrustad med mullningsplugg när klipparen körs som mullare för att undvika knivbrott.

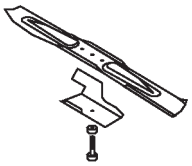

Kraftöverföring



Olja



Till/Kör

Koppla in

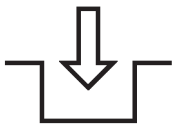

Koppla ur



Batteriets laddningsstatus

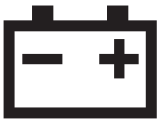

SYMBOLER

Timräknare/drifttid

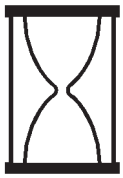

Fort



Sakta



Öka/minska



Smörjnippel



Starta motorn

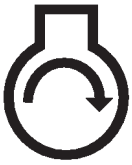

Stanna motorn



Choke



Snapspump (starthjälpmedel)



Tryck tre gånger på snapspumpen

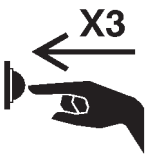

Bränsle



Neutral

N

Ettans växel

1

Tvåans växel

2

Treans växel

3

Klippaggregat-grundsymbol



Klippaggregat-höjdjustering



Startsnöre



Hjul



Drivhjul



SYMBOLER

Lämna uttjänat batteri på avsett inlämningsställe



Sätt in nyckeln i tändningslåset



Vrid om nyckeln



För reglage



För reglage framåt

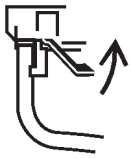

För reglage bakåt

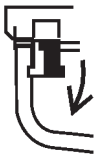

Sänk styrbygeln



Höj styrbygeln



Höj/sänk styrbygeln



Höj/sänk styrbygeln

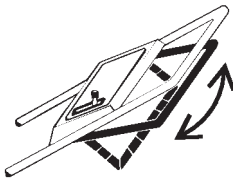

Höj styrbygeln



Höj styrbygeln



Sänk styrbygeln



INNEHÅLLSFÖRTECKNING

	Sida
Montering	6
Före körning	8
Återvinningstips	9
Körinstruktioner	10
Underhåll	13
Service av luftrenare	13
Tändstiftsbyte	14
Tömning av bensin	14
Oljebyte	14
Justering av gasreglage	15
Justering av drivning	15
Justering av bromswire	16
Inspektion/demontering/slipning av kniv	16
Smörjning	17
Laddning av batteri	17
Byte av säkring	18
Rengöring	18
Göra iordning klipparen för varing	19
Märkning	20
Toro service och kundstöd	20
Tillbehör	20
Toro startgaranti	21
Underhållsprotokoll för startgaranti	22

MONTERING

MONTERING AV HANDTAG

1. Rikta in handtagen och dra åt vreden (Fig. 1). Böj låsen lätt mot varandra (Fig. 1).

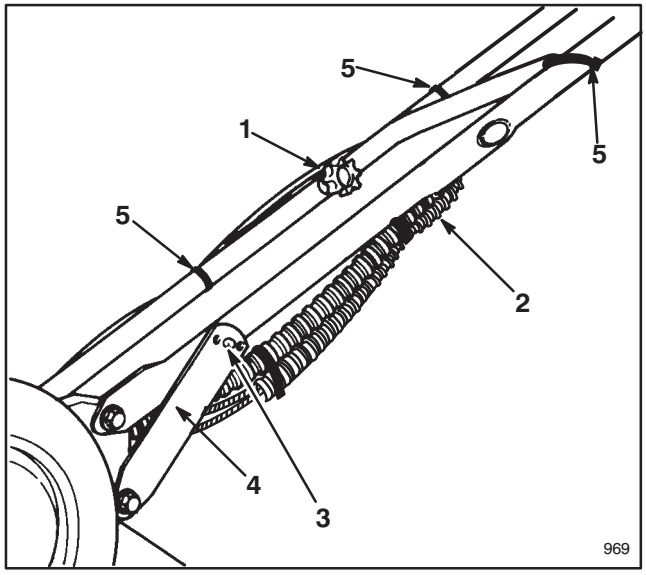

Figur 1

1. Vred
2. Reglagekablar
3. Stift
4. Lås
5. Spännband

2. Fäll handtaget bakåt tills stiftet snäpper i mittenhålet på låset (Fig. 1). Sätt stiftet i något annat hål om höjdinställningen inte känns bra. Fäst reglagekablaget med spännband.

MONTERA STARTSNÖRE

1. Dra startsnöret genom styrningen på handtaget (Fig. 2). Kläm styrbygeln mot handtaget för att lossa knivbromsen så går det lättare att linda snöret.

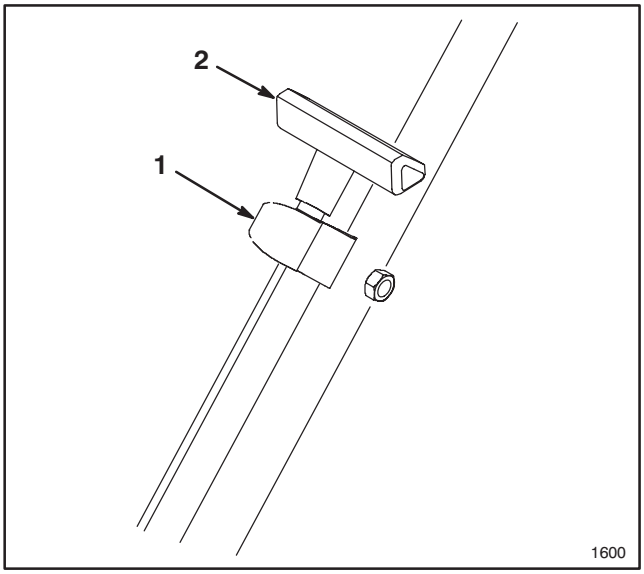

Figur 2

1. Styrning **2. Startsnöre**

MONTERA UTKASTARLOCK

1. Se till att motorn inte är igång.

2. Öppna luckan på utkastet genom att dra handtaget framåt och föra det bakåt (Fig. 3). Håll fast den fjäderbelastade luckan så att den inte stängs medan locket sätts in.

3. Vrid locket något medurs medan det sätts in eftersom det är något bredare än utkastaröppningen (Fig. 3). Se till att pilen på luckan pekar uppåt.

MONTERING

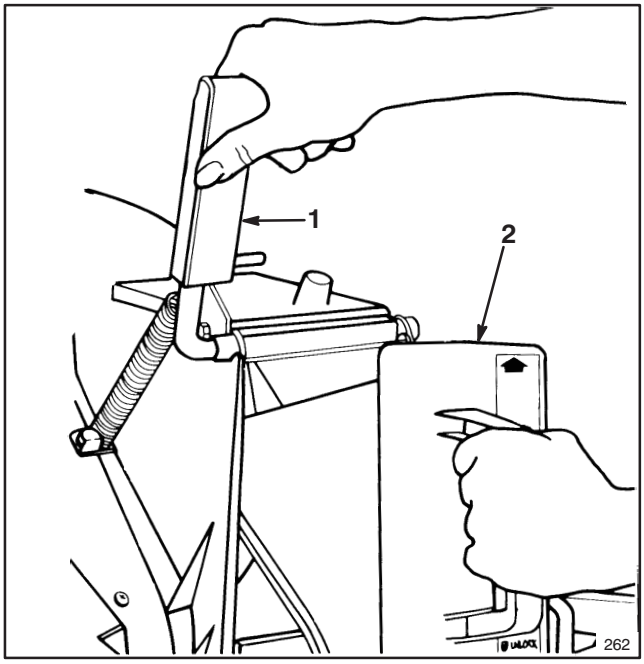

Figur 3

1. Handtag på utkastarlucka **2. Locket vridet medurs**

4. Tryck in locket helt tills låsfjädern längst ner snäpper i läge och låser locket i utkastaren. (Fig. 4). Släpp handtaget på utkastardörren så låses lockets överända.

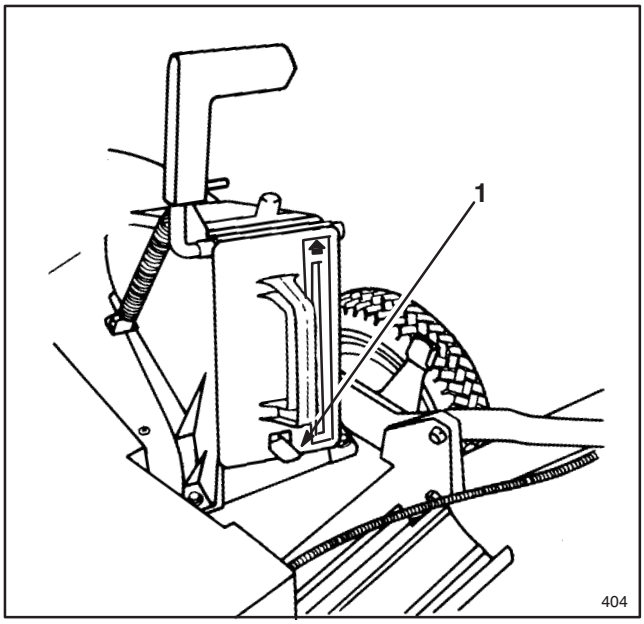

Figur 4

1. Låsfjäder

MONTERA BATTERI (modell med elstart)

1. Se avsnittet Batteriladdning, sidan 17. Skjut in batteriet med klistermärket uppåt mellan fästhakarna på baksidan av instrumentbrädan och anslut kablarna (Fig. 5). Sätt i tändningsnyckeln när ni är klar att starta motorn.

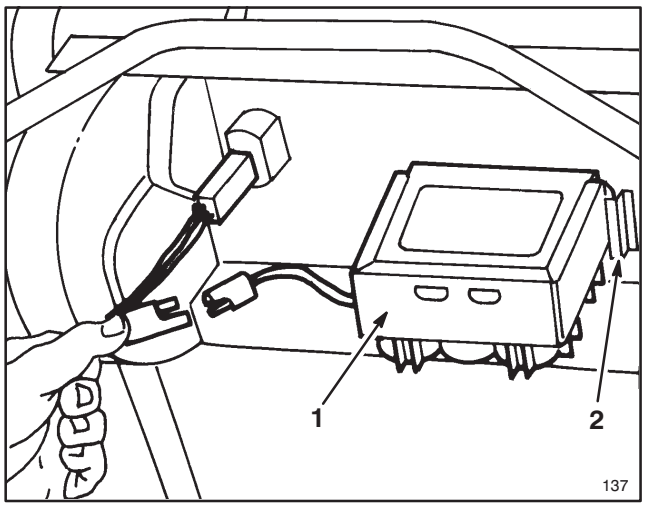

Figur 5

1. Batteri **2. Fästhake**

FÖRE KÖRNING

FYLL OLJA I VEVHUSET

Fyll vevhuset med SAE 30- eller 10W30-olja till märket FULL på oljestickan, enligt fig. 6. Maximal volym i vevhuset är 0,75 liter. Använd valfritt fabrikat olja av hög kvalitet som uppfyller American Petroleum Institute (API) "bruksklass" — SF, SG or SH.

Kontrollera före varje körning att oljenivån ligger mellan ADD- och FULL-markeringarna på oljestickan (Fig. 6). Fyll olja om nivån är låg.

1. Ställ klipparen på jämnt underlag och gör rent runt oljestickan.

2. Ta ur oljestickan genom att vrida locket ett kvarts varv moturs.

3. Torka av oljestickan och sätt tillbaka den i påfyllningröret. Vrid den ett kvarts varv medurs. Ta sedan ur oljestickan igen och kontrollera oljenivån (Fig. 6). Fyll på olja så att nivån når märket FULL men inte mer. **FYLL INTE ÖVER FULL-MÄRKET DÅ DETTA KAN GE SKADOR PÅ MOTORN NÄR DEN STARTAS. HÄLL SAKTA.**

4. Sätt i oljestickan i påfyllningsröret och vrid locket ett kvarts varv medurs.

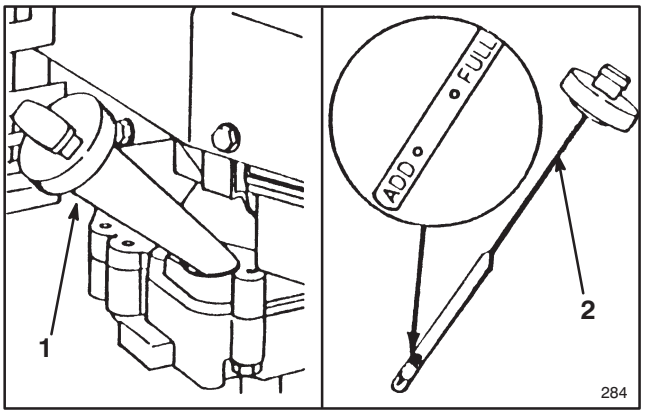

Figur 6

1. Oljepåfyllningsrör **2. Oljesticka**

Obs.: Kontrollera oljenivån varje gång klipparen körs eller var 5:e drifttimme. Byt olja första gången efter 2 timmars körning och därefter var 25:e drifttimme. Vid dammiga och smutsiga förhållanden krävs tätare oljebyten.

⚠ VARNING

FARA: Bensin är extremt brandfarlig och under vissa förhållanden explosiv. Rök inte när ni handskas med bränsle och håll bränslen borta från öppen eld och gnistor. Köp aldrig mer bensin än vad som går åt inom 30 dagar. Förvara den i godkänd behållare. Se till att barn inte kommer åt bensin.

Fyll på bensin utomhus och endast när motorn är kall. Fyll inte tanken helt full utan till mellan 6 och 13 mm från toppen, inte upp i påfyllningsröret. Utrymmet behövs för bränslets expansion. Använd tratt eller ett rör så undviks spill. Torka upp spilld bensin.

FYLL TANKEN MED BENSIN

Obs.: Toro Company rekommenderar varmt att färsk, ren, **BLYFRI** lågoktanig bensin används i Toro bensindrivna maskiner. Blyfri bensin ger renare förbränning, längre livslängd och medverkar till lättare start genom att mindre avlagringar bildas i förbränningsrummet. Blyad bensin kan användas om blyfri inte finns tillgänglig.

VIKTIGT: BLANDA INTE OLJA I BENSINEN. ANVÄND ALDRIG METANOL, BENSIN SOM INNEHÅLLER MER ÄN 10% METANOL, BENSIN INNEHÅLLANDE MER ÄN 10% SPRIT ELLER FOTOGEN EFTERSOM MOTORNS BRÄNSLESYSTEM KAN SKADAS.

Toro rekommenderar regelbunden användning av bränslestabilisator i samtliga Toros bensindrivna maskiner både vid körning och förvaring. Stabilisatorer renar motorn under drift och motverkar bildning av gummiliknande beläggningar vid förvaring.

Använd aldrig andra bränsletillsatser än sådana som är avsedda för stabilisering vid förvaring. Toro avråder från alkoholbaserade stabilisatorer, som t ex etanol, metanol och isopropyl. Stabilisatorer får inte användas för att höja motoreffekten eller maskinens prestanda.

1. Gör rent omkring bränslelocket och skruva av det (Fig. 7). Fyll tanken till mellan 6 och 13 mm från toppen. Fyll inte upp i påfyllningsröret. Fyll inte helt fullt.

2. Öppna luftskruven på tanklocket (Fig. 7) genom att vrida den moturs.

Obs.: Luftskruven ska bara stängas om klipparen tippas för arbeten på kniv eller knivhus och när oljan tappas ur.

3. Sätt tillbaka tanklocket och torka upp spilld bensin.

4. Öppna bränslekranen på motorn (Fig. 8).

FÖRE KÖRNING

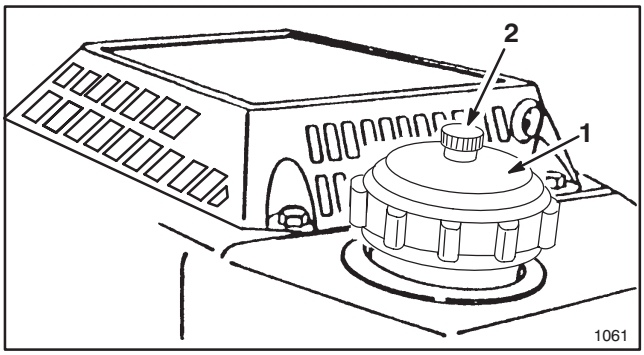

Figur 7

1. Tanklock **2. Luftskruv**

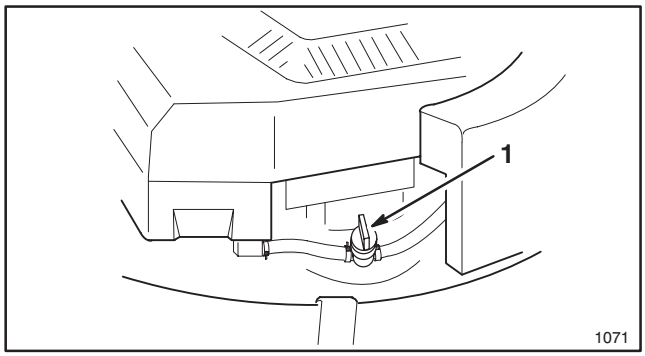

Figur 8

1. Bränslekran

ÅTERVINNINGSTIPS

ALLMÄNNA TIPS

Följ anvisningarna vid klippning av både gräs och löv för bästa klippresultat och utseende på gräsmattan:

- Se till att **kniven är vass** under hela klippningssäsongen. Fila regelbundet bort hack i kniven.
- **Klipp endast torrt gräs och löv.** Vått gräs och löv tenderar att klumpa ihop sig på gräsmattan och kan sätta igen klipparen eller orsaka motorstopp. Det kan också vara halkigt och göra att du ramlar.

⚠ VARNING

- **Vått gräs och löv kan få dig att halka och komma i kontakt med kniven.**
- **Kontakt med kniven kan ge svåra skador.**
- **Klipp bara när det är torrt.**

- Kör motorn på högsta varvtal. Högsta effekt ger bästa klippresultat.
- Gör rent klipparens undersida efter varje klippning.
- Håll motorn i gott skick. Klippning och omklippning kräver högre effekt.
- Gör rent luftfiltret oftare. Klippning och omklippning rör upp mer avklippt gräs och damm som sätter igen luftfiltret och sänker motorns prestanda.

GRÄSKLIPPNING

- Gräs växer olika fort olika tider på året. Under sommarens värme är det i allmänhet lämpligast att klippa med höjdinställningen satt till C, D eller E. Endast cirka en tredjedel av grässtrået bör klippas bort. Klippning lägre än med C-inställning avrådes om inte gräset är glest eller på senhösten när växthastigheten börjar avta.
- Vid klippning av gräs högre än 15 cm kan du först klippa med inställningen i högsta läget och gå saktare och sedan klippa på nytt med en lägre inställning för att få bästa utseende på gräsmattan. Är gräset för högt och det bildas klumpar kan klipparen sättas igen och motorn stanna.
- Växla klippriktning. Detta hjälper till att sprida gräsklippet jämt över gräsmattan och ger jämn gödning.

Försök följande om gräsmattans utseende inte är tillfredsställande:

- Slipa kniven.
- Gå saktare.
- Höj höjdinställningen på klipparen.
- Klipp gräsmattan oftare.
- Överlappa klippbredden istället för att utnyttja klipparens hela bredd för varje pass.
- Klipp kanterna mellan passen en andra gång.
- Sätt höjdställningen på framhjulen ett hack lägre än på bakhjulen. (T ex framhjulen på “C” och bakhjulen på “D”)

LÖVKLIPPNING

- Se till att gräsmattan syns till 50% genom lövtäcket efter klippningen. Detta kan kräva ett eller flera pass över löven.
- Sätt höjdinställningen lika på alla hjul om lövtäcket är tunt.
- Sätt höjdinställningen två hack högre på framhjulen än på bakhjulen om lövtäcket är tjockare än 13 cm. Detta förenklar inmatningen av löv under klipparen.
- Gå saktare om löven inte klipps fint nog att döljas nere i gräset.
- Du kan vilja kalka gräset på våren om du klipper mycket eklöv. Kalk neutraliserar de sura eklöven.

KÖRINSTRUKTIONER

KÖRTIPS

1. KONTROLLERA OLJENIVÅN—Håll oljenivån mellan märkena ADD och FULL på oljestickan (Fig. 6).

2. FÖRE VARJE KLIPPNING—Se till att framåtdrivningen och styrbygeln fungerar korrekt. Klipparen ska stanna när styrbygeln släpps.

STARTA, STANNA OCH SJÄLVGÅNG

1. REGLAGE—Tändningslås (modell med elstart), gasreglage, växelreglage, styrbygel och snörstart finns på övre handtaget. (Fig. 9).

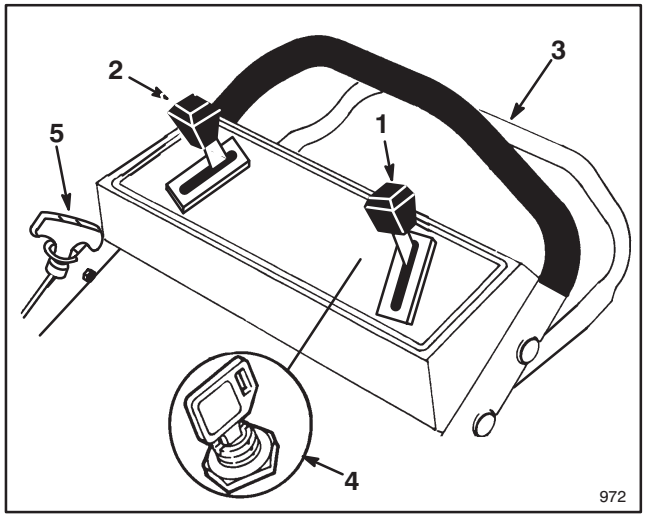

Figur 9

1. Gasreglage
2. Växelreglage
3. Styrbygel för framåtdrivning
*** 4. Tändningslås**
5. Snörstart
*** modell med elstart**

2. Sätt på tändkabeln på tändstiftet.

3. Öppna bränslekranen (Fig. 8) om den inte redan är öppen.

4. För växelreglaget till (N) och gasen till (CHOKE).

5. KEY-LECTRIC START—Vrid nyckeln till (START) och släpp när motorn startar. Dra gasen från (CHOKE) och reglera till önskat varvtal när motorn startat. Motorn kan startas med snörstarten om batteriet är för klent laddat för att orka starta motorn. (Fig. 9).

6. MANUELL START—Kläm styrbygeln mot handtaget. Dra ut startsnöret tills den hakar i och dra sedan kraftigt för att starta motorn. Dra gasen från (CHOKE) och reglera till önskat varvtal när motorn startat.

7. HASTIGHET FRAMÅT (Fig. 9)—Klipparen har tre hastigheter framåt: "1" är långsamt, "2" är medelsnabb, och "3" är snabb gånghastighet. För växelreglaget till önskat läge. **Farten kan regleras genom att öka eller minska avståndet mellan styrbygel och handtag.** Sänk styrbygeln och sänk farten vid svängar, manövrering eller om klipparen går för fort för dig. Sänker du styrbygeln för mycket stannar klipparen. Kläm styrbygeln närmare handtaget för att öka hastigheten. Klipparen går med maxhastighet när styrbygeln kläms helt emot handtaget. Styrbyglen behöver inte klämmas helt mot handtaget för att klipparen ska gå framåt. För växelspaken till (N) när klipparen används för finjustering och när du går från klipparen.

8. SJÄLVGÅNG (Fig. 10)—För styrbygeln till urkopplad/växla-läget. Lägg i önskad växel och lyft styrbygeln till KÖR-läget så går klipparen framåt.

VIKTIGT: Växla inte med styrbygeln i KÖR-läget, kraftöverföringen kan skadas och leda till växlingsproblem. För styrbygeln till läge URKOPPLAD/VÄXLA (Fig. 10) eller sänk bygeln tills klipparen stannar.

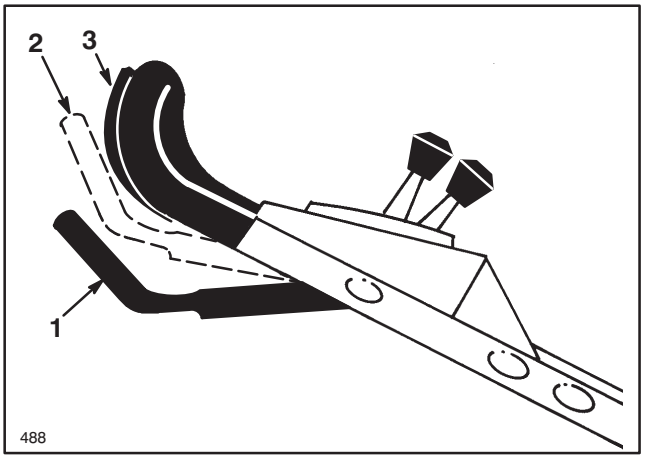

Figur 10

1. Styrbygel
2. URKOPPLAD/VÄXLA-läge
3. KÖR-läge

Obs.: Drivhjulen har frihjulsnav som gör det lättare att dra klipparen bakåt när drivningen är urkopplad. Klipparen måste skjutas framåt några centimeter efter att den stannat för att frihjulsnaven ska koppla ur. Kontakta återförsäljaren om du har frågor.

9. STANNA—Släpp styrbygeln när motorn ska stannas. Ta nyckeln ur tändningslåset på elstartmodellen. Dra av tändkabeln från tändstiftet om klipparen lämnas utan tillsyn eller inte ska användas.

KÖRINSTRUKTIONER

UTKASTARLOCK

1. Se till att motorn inte är igång. Öppna utkastarluckan genom att dra handtaget framåt och föra det bakåt (Fig. 11). Håll i luckhandtaget så att den fjäderbelastade luckan inte stängs medan locket sätts i.

2. Eftersom locket är någon bredare än utkastaröppningen måste du vrida locket lite medurs när du sätter in det (Fig. 11). Se till att pilen på locket pekar uppåt.

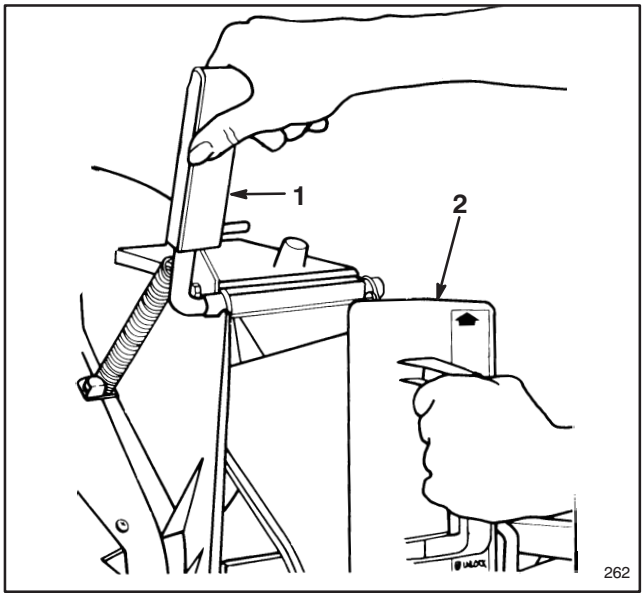

Figur 11

1. **Handtag på utkastarlucka**
2. **Lock vridet medurs**

3. Tryck in locket helt tills fjäderlåset längst ner snäpper fast och låser locket säkert i utkastaröppningen (Fig. 12). Släpp handtaget på utkastarluckan så låses övre änden av locket.

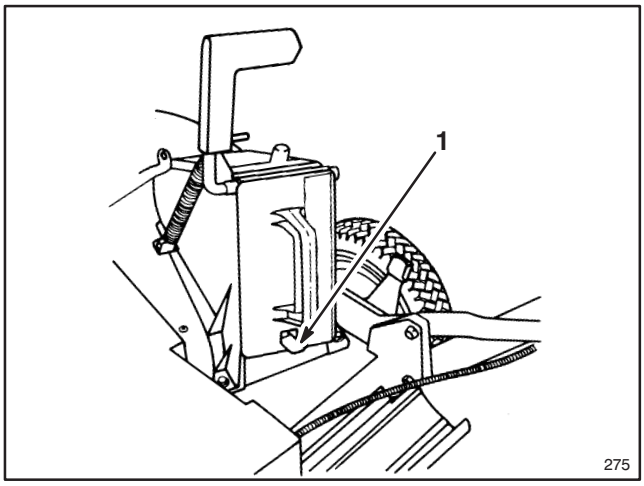

Figur 12

1. **Fjäderlås**

4. Dra handtaget på utkastarluckan bakåt och lyft samtidigt upp fjäderlåset längst ner på locket när locket ska tas ur. Dra ur locket när låsen är öppnade.

ANVÄNDA GRÄSUPPSAMLARE

Någon gång vill du eventuellt använda uppsamlaren för att samla upp extra långt och tjockt gräs eller löv.

1. Stanna motorn och vänta tills alla rörliga delar stoppat. Ta ur tändningsnyckeln på elstartmodellen.

2. Se till att utkastarluckan är helt framförd och att stiftet hakat i (Fig. 13).

3. MONTERA UPPSAMLAREN—Trä hålet i uppsamlarens ram över hållaren på klipparhuset (Fig. 13) och placera bakänden på uppsamlarens ram på nedre delen av handtaget.

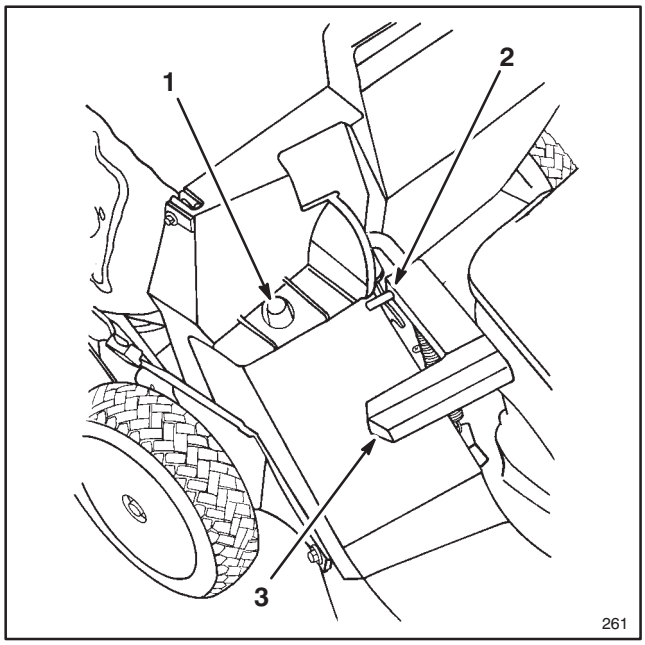

Figur 13

1. **Uppsamlarram på hållaren**
2. **Stift ihakat**
3. **Handtaget helt framfört. Utkastarlucka stängd.**

4. Dra handtaget på utkastarluckan framåt till stiftet hakar ur och för handtaget bakåt tills stiftet hakar i skåran i uppsamlaren (Fig. 14). Utkastarluckan är nu öppen.

5. TÖMNING AV UPPSAMLARE—Stanna motorn och vänta tills att alla delar stoppat. Lyft handtaget på utkastarluckan och för det framåt tills låsstiftet hakar i (Fig. 13). Ta tag i handtagen fram och bak på uppsamlaren och lyft av den från klipparen. Tippa ur gräsklippet ur uppsamlaren.

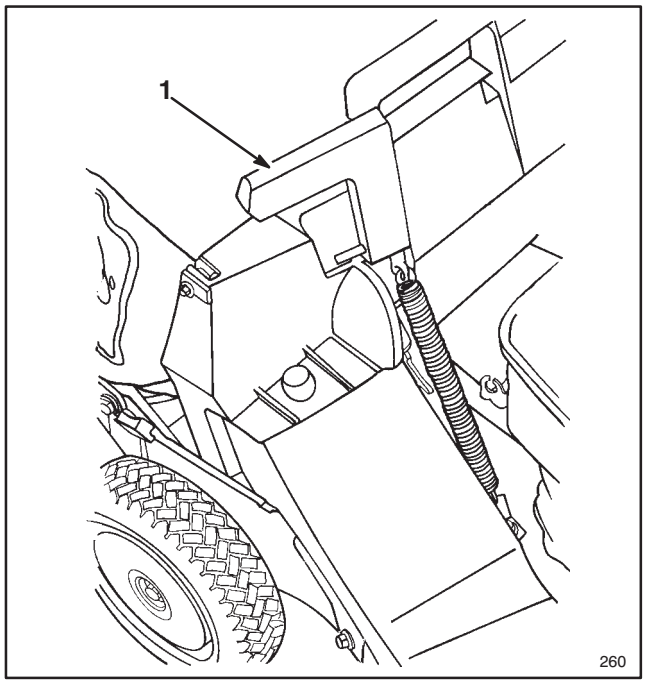

Figur 14

1. Stift ihakat i uppsamlarskåran

FARA

- **Gräsklipp och andra föremål kan kastas ur en öppen utkastare.**
- **Föremål som kastas tillräckligt hårt kan orsaka allvarliga personskador eller döden för förare och åskådare.**
- **Öppna aldrig utkastarluckan med motorn igång om inte uppsamlaren, sidutkastartillbehöret eller utkastarlocket är monterat.**

FARA

- **En sliten uppsamlare kan släppa genom småstenar och annat skräp som kan kastas mot föraren eller åskådare.**
- **Föremål som kastas tillräckligt hårt kan orsaka allvarliga personskador eller döden för förare och åskådare.**
- **Kontrollera uppsamlaren regelbundet. Montera en ny original TORO-uppsamlare som bär denna eller liknande varning om den är skadad.**

6. Följ stegen 3-4 när uppsamlaren monteras igen.

FARA

- **Föremål kan kastas omkring om inte utkastarluckan är helt stängd.**
- **Föremål som kastas tillräckligt hårt kan orsaka allvarliga personskador eller döden.**
- **Stanna motorn och för försiktigt handtaget på utkastarluckan fram och tillbaka om luckan inte går att stänga på grund av att gräs fastnat i utkastaren. Vicka tills luckan går att stänga helt. Försök inte tvinga igen luckan eftersom den eller handtaget kan skadas. Använd en pinne och ta bort hindret om luckan fortfarande inte går att stänga.**

INSTÄLLNING AV KLIPPHÖJD

Toros unika SmartWheel™ är en enkel metod att bestämma klipphöjden.

SmartWheel har två klippskalor—TUNT/NORMALT och TJOCKT— för att ge bästa klipphöjdinställning under alla klippningsförhållanden (Fig.15). Använd för det mesta TUNT/NORMALT-skalan under den varma sommarsäsongen. TJOCKT-skalan är avsedd för tjockt gräs som oftast förekommer på våren.

I allmänhet rekommenderas att:

- Gräset ska normalt klippas med inställningarna C, D eller E eller så att gräset hålls 5 till 7 cm högt.
- Klippning lägre än C-inställningen avrådes om inte gräset är glest eller sent på hösten när gräsväxten avtar. Klippning av högt gräs kan kräva en högre inställning och att du går saktare, klipp sedan igen med normal inställning. Klipparen kan sättas igen och motorn stanna om gräset är för långt och det bildas klumpar.
- SmartWheel beräknar inställningen så att inte mer än en tredjedel av grässtråt klipps bort.

FARA

- **Reglering av höjdinställningsspakarna kan medföra att du kommer i kontakt med kniven.**
- **Kontakt med den roterande kniven kan orsaka allvarliga personskador.**
- **Ställ inte in klipphöjden med motorn igång och när kniven roterar.**
- **För aldrig fingrarna in under kåpan för att lyfta klipparen vid höjdinställning.**

KÖRINSTRUKTIONER

1. Skjut ut klipparen på gräset innan du startar motorn och börjar klippa. Stanna när bokstäverna på SmartWheel™ på bakre vänstra hjulet pekar uppåt (Fig. 15).

2. Jämför höjden på grästopparna med hjälp av SmartWheel-färgerna/bokstäverna på hjulet (Fig. 15). Den färg/bokstav som grästopparna pekar mot anger rätt klipphöjd.

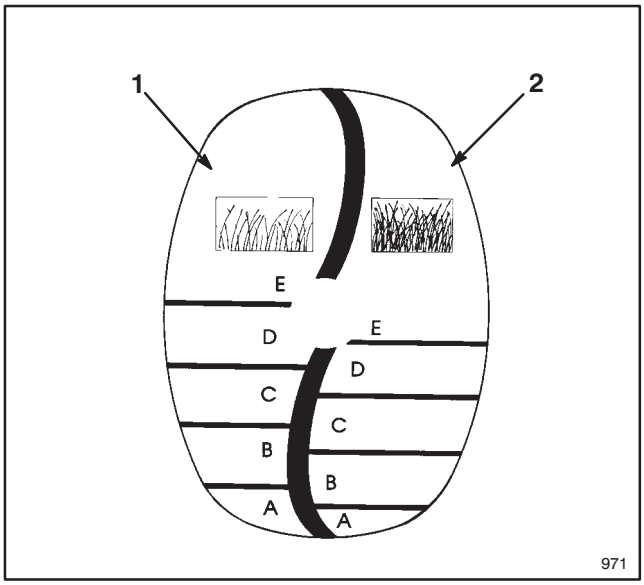

Figur 15

1. **Skala för tunt/normalt gräs**
2. **Skala för tjockt gräs**

3. Kläm klipparens höjdinställningsspak mot hjulet och för den till motsvarande färg/bokstav på klipparkåpan (Fig. 16). Lyft upp kåpan så att hjulet hänger fritt för enklare inställning. **För inte in fingrarna under kåpan när du lyfter.** Se till att stiftet på höjdinställningsspaken snäpper i spåret i kåpan. Ställ in alla hjul till samma färg/bokstav.

Obs.: Framhjulen kan ställas in till 3,8 cm. För höjdinsällningsspaken förbi "A" och släpp in stiftet i skåran i kåpan.

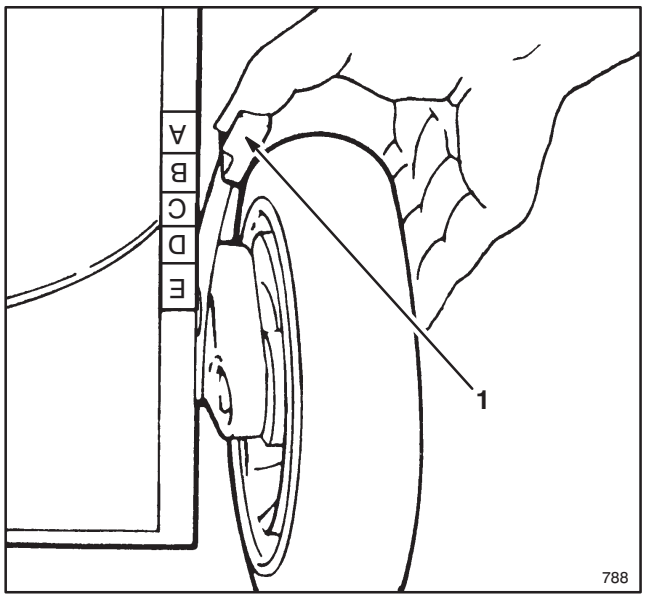

Figur 16

1. **Höjdinställningsspak**

UNDERHÅLL

⚠ VAR FÖRSIKTIG

- **Motorn kan starta oavsiktligt.**
- **Oavsiktlig start av motorn kan medföra allvariga personskador på förare eller åskådare.**
- **Dra av tändkabeln från tändstiftet innan du gör service eller justeringar.**

SERVICE PÅ LUFTRENARE

Luftrenaren ska normalt rengöras var 25:e drifttimme. Används klipparen under dammiga och smutsiga förhållanden kan rengöring behöva göras oftare.

1. Stanna motorn och dra av tändkabeln från tändstiftet. Ta ur tändningsnyckeln på elstartmodellen.

2. Vrid skruven som håller fast luftrenarkåpan tills denna kan tas bort. Gör rent kåpan ordentligt (Fig. 17).

3. Ta ur skumplastinsatsen ur luftrenaren om den är smutsigt (Fig. 17). Gör rent noggrant.

A. TVÄTTA skumplastinsatsen i varm tvållösning. Krama ur smuts med vrid inte då insatsen kan gå sönder. Skölj noga i rent vatten.

B. TORKA genom att vira in insatsen i en ren trasa. Krama trasa och insats så att de torkar.

C. FYLL insatsen med SAE 30 motorolja. Krama så att oljan fördelas jämnt och överflödig olja kramas ur. Insatsen ska vara fuktad med olja.

4. Sätt tillbaka skumplastinsatsen och luftrenarkåpan.

VIKTIGT: Kör inte motorn utan luftrenarinsats eftersom det sannolikt resulterar i extremt slitage och skador.

UNDERHÅLL

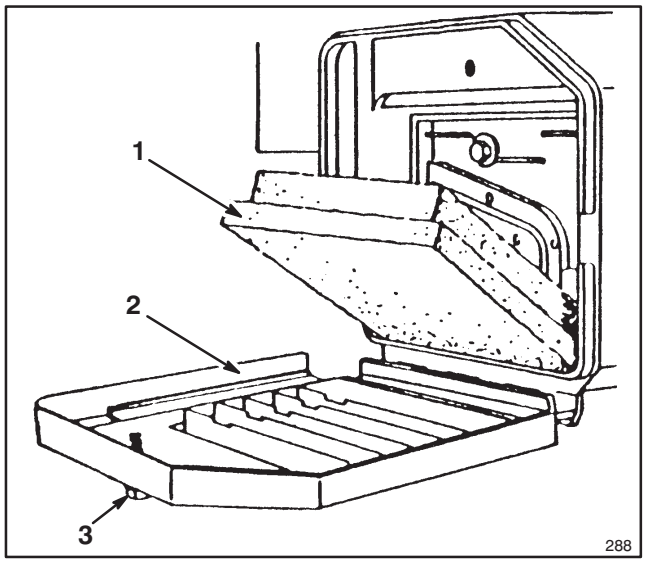

Figur 17

1. skumplastinsats **2. Kåpa** **3. Skruv**

TÄNDSTIFTSBYTE

Använd CHAMPION RC12YC eller motsvarande tändstift. Elektrodavståndet ska vara 0,76 mm). Ta ur och kontrollera stiftet var 25:e drifttimme.

1. Stanna motorn och dra av tändkabeln från tändstiftet.

2. Gör rent omkring tändstiftet och skruva ur det ur topplocket.

VIKTIGT: Byt ut spräckt, skadat eller smutsigt tändstift. Blästra, skrapa eller rengör inte elektroderna eftersom skräp kan komma in i cylindern och orsaka skador.

3. Justera elektrodavståndet till 0,76 mm (Fig. 18). Montera tändstiftet med korrekt justerat gap och packning. Dra åt till moment 19 Nm.

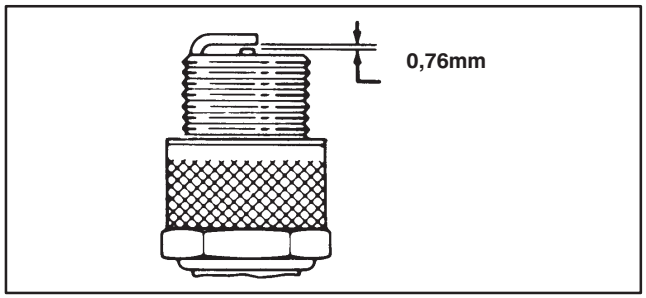

Figur 18

TÖMNING AV BENSIN

1. Stanna motorn och låt den kallna. Dra av tändkabeln från tändstiftet. Ta ur tändningsnyckeln på elstartmodellen.

Obs.: Töm endast ur bensin när motorn är kall.

2. Vrid bränslekranen (Fig. 8) till läge OFF.

3. Skruva av tanklocket (Fig. 7) och använd en handpump för att tömma ur bränslet till en ren bensindunk.

Obs.: Detta är den enda metod som tillråds vid tömning av bensin.

4. Öppna bränslekranen innan klipparen används igen.

OLJEBYTE

Byt olja efter de första 2 drifttimmarna och sedan var 25:e drifttimme.

1. Vrid bränslekranen (Fig. 8) till läge OFF.

2. Stäng luftskruven på tanklocket (Fig. 7).

3. Kör motorn tills den stannar. Försök starta den på nytt för att se till att förgasaren är tömd.

4. Dra av tändkabeln från tändstiftet. Ta ur tändningsnyckeln på elstartmodellen.

5. Stäng utkastarluckan och ta bort uppsamlaren om sådan är monterad.

6. Ta oljestickan ur påfyllningsröret och ställ ett uppsamlingskärl till vänster intill klipparen.

7. Tippa klipparen åt vänster så att oljan rinner ut i uppsamlingskärlet (Fig. 19).

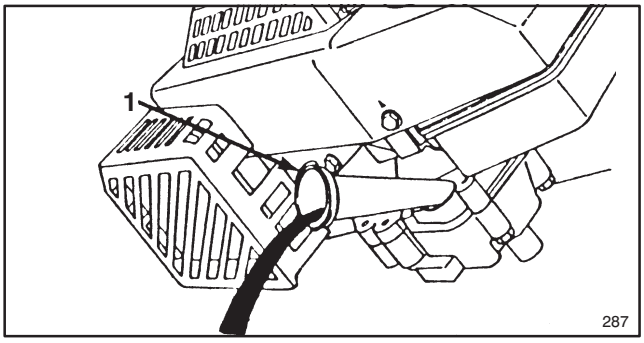

Figur 19

1. Oljepåfyllningsrör

8. Res upp klipparen när oljan tömts ur och fyll på ny olja i motorn. Se avsnittet Fyll olja i vevhuset, sid. 8.

9. Öppna luftskruven på tanklocket, öppna bränslekranen och sätt tillbaka tändkabeln.

UNDERHÅLL

JUSTERING AV GASREGLAGE

Gasreglaget kan behöva justeras om motorn inte går att starta eller stanna. Gasreglaget måste justeras varje gång en ny gaswire monteras.

1. Dra av tändkabeln från tändstiftet. Ta ur tändningsnyckeln på elstartmodellen.

2. För gasreglaget till (Läge FAST).

3. Lossa wireklämman så att wiren går att flytta (Fig. 20).

4. Flytta wiren till vänster eller höger tills hålen i gasarm och spjällarm är mitt för varandra (Fig. 20).

5. Dra lätt i wiren för att få bort glapp och dra åt wireklämman.

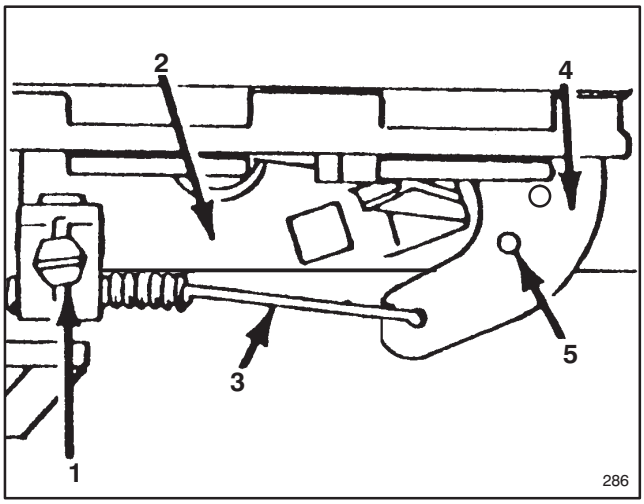

Figur 20

1. **Skruv för wireklämma**
2. **Gasarm**
3. **Gaswire**
4. **Spjällarm**
5. **Hålen mitt för varandra**

JUSTERING AV DRIVNING

Justera drivningen med vredet bak på växellådan om klipparen inte går framåt när styrbygeln är mer än 4 cm från handtaget.

1. Stanna motorn och dra av tändkabeln från tändstiftet. Ta ur tändningsnyckeln på elstartmodellen.

2. Stäng utkastarluckan och ta bort uppsamlaren om sådan är monterad.

3. JUSTERING (Fig. 21)—Vrid vredet medurs ett halvt varv om klipparen inte går framåt. Vrid vredet ett halvt varv för att lossa på drivremmen om klipparen kryper framåt när drivningen är urkopplad.

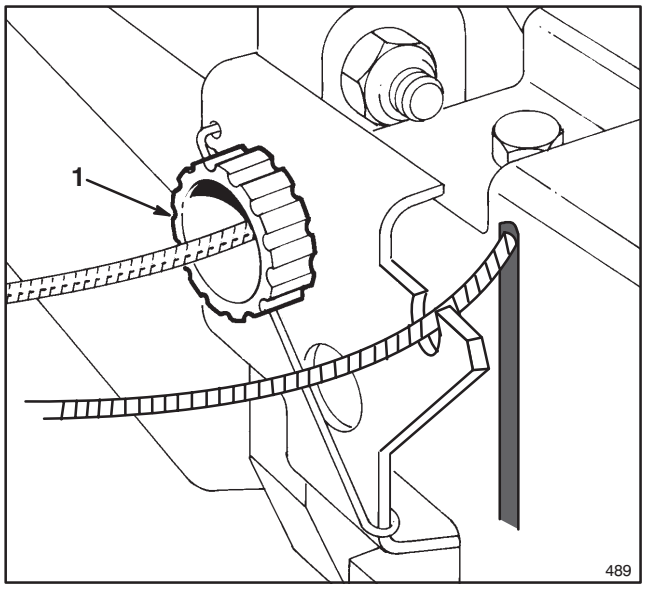

Figur 21

1. **Vred**

VAR FÖRSIKTIG

- **Sätts drivningswiren an för hårt kan det orsaka att klipparen går framåt utan att drivningen är inkopplad.**
- **Kontakt mellan klippare i rörelse kan orsaka allvarliga personskador på förare och åskådare.**
- **Sätt inte an drivningswiren för hårt.**

4. KONTROLLERA INSTÄLLNINGEN—Inställningen är korrekt när styrbyglen är cirka 4 cm från handtaget (Fig. 22) och hjulen kan rotera fritt.

5. Gör om stegen 2 och 3 tills inställningen är rätt.

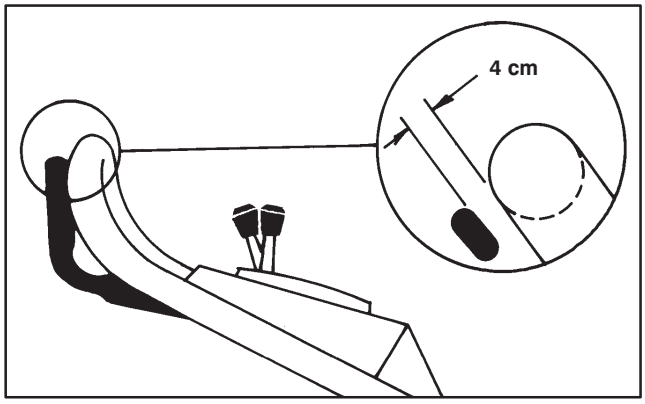

Figur 22

UNDERHÅLL

JUSTERING AV BROMSWIRE (Fig. 23 & 24)

Justering krävs varje gång en ny knivbromswire monteras.

1. Stanna motorn och dra av tändkabeln från tändstiftet. Ta ur tändningsnyckeln på elstartmodellen.

2. KONTROLLERA INSTÄLLNINGEN—för styrbygeln mot handtaget tills glappet i wiren är borta. Avståndet mellan bromsarm och handtag måste vara mellan 2,4 mm och 4,8 mm. Inställning sker enligt steg 3.

3. KONTROLLERA WIREHÖLJET—Lossa muttern på wirearmen. Placera ett 2,4 mm-4,8 mm tjockt föremål mellan bromsarm och handtag. Dra i wirehöljet tills glappet i wiren är borta. Dra åt muttern.

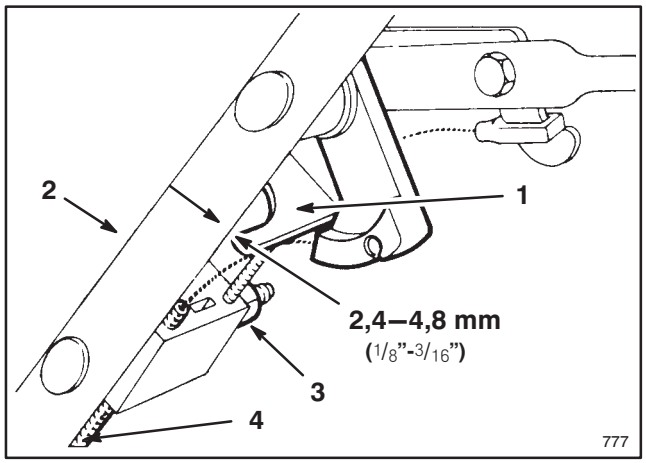

Figur 23
Endast självgående modell

1. Bromsarm **3. Mutter**
2. Handtag **4. Wirehölje**

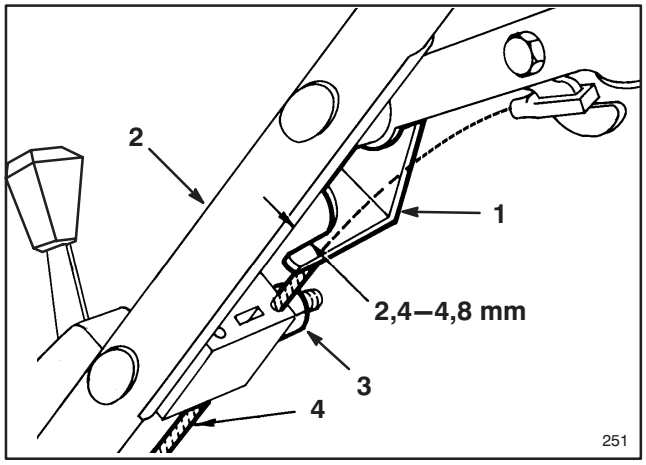

Figur 24
Endast handdragen modell

1. Bromsarm **3. Mutter**
2. Handtag **4. Wirehölje**

INSPEKTION/DEMONTERING/SLIPNING AV KNIV

Se till att kniven alltid är vass. En vass kniv ger rena snitt utan att slita av och trasa sönder gräset som en slö kniv gör.

1. Vrid bränslekranen (Fig. 8) till läge OFF.

2. Stäng luftskruven på tanklocket genom att vrida den medurs (Fig. 7).

3. Kör motorn tills den dör. Försök starta den på nytt för att se till att förgasaren är tömd.

4. Dra av tändkabeln från tändstiftet. Ta ur tändningsnyckeln på elstartmodellen.

5. Stäng utkastardörren och ta bort uppsamlaren om sådan är monterad.

6. Tippa klipparen åt vänster (Fig. 25). Undvik att rotera kniven eftersom det kan ge startproblem.

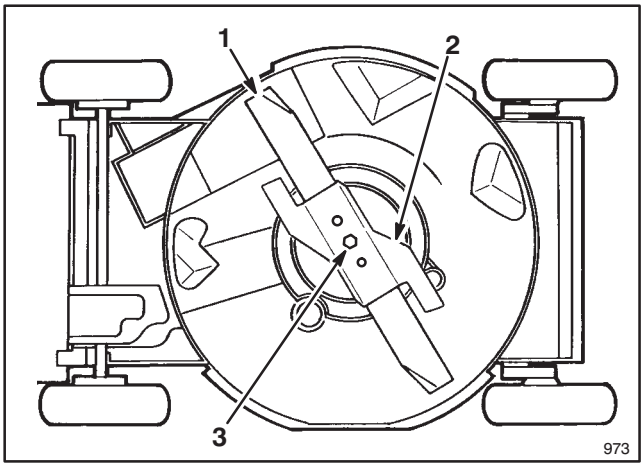

Figur 25

1. Kniv **2. Accelerator** **3. Knivbult**

7. INSPEKTION AV KNIVEN—undersök kniven noga och se efter att den är vass och inte sliten, speciellt där plana och böjda ytor möts (Fig. 26A). Kontrollera kniven innan klipparen används eftersom sand och slitande material kan slita bort metallen där plana och böjda ytor på kniven sitter ihop. Byt ut kniven om det finns spår eller om den är sliten (Fig. 26B & C). Följ anvisningarna i steg 8.

Obs.: Montera ny kniv före varje klippningssäsong för bästa prestanda. Fila ner småmärken i eggen under säsongen.

8. DEMONTERING AV KNIV—Använd en trasa eller grov handske och håll fast kniven. Demontera knivbult, låsbricka, accelerator och kniv (Fig. 25).

FARA

- **En sliten eller skadad kniv kan brista och delar kan kastas mot förare eller åskådare.**
- **En kastad knivdel kan medföra allvarlig personskada eller döden för förare eller åskådare.**
- **Inspektera kniven regelbundet och se efter om den är sliten eller skadad.**
- **Byt ut sliten eller skadad kniv.**

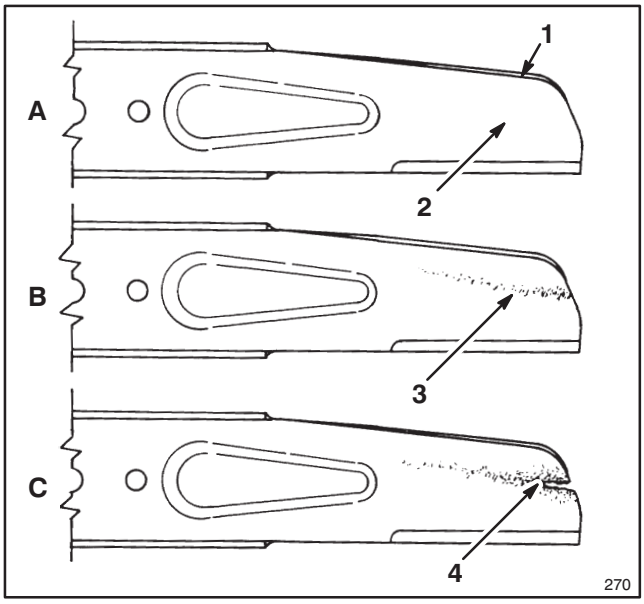

Figur 26

1. **Segel**
2. **Plan del av kniven**
3. **Slitage**
4. **Spår urgröpt**

9. SLIPNING AV KNIV—Fila översidan av kniven och se till att skärvinkeln bibehålls (Fig. 27). Kniven behåller balanseringen om lika mycket material filas bort från båda eggarna.

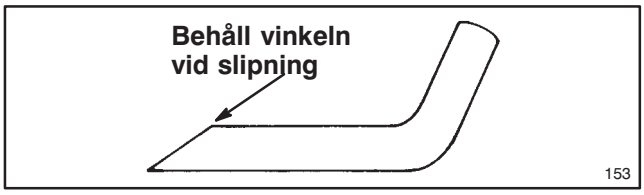

Figur 27

VIKTIGT: Kontrollera knivens balansering genom att sätta den i en knivbalanserare. En lågprisbalanserare kan köpas i järnhandeln. En balanserad kniv står kvar horisontellt medan en obalanserad vrider sig efter den tyngsta halvan. Fila bort mer material på den tunga sidans egg om kniven inte är i balans.

10. Montera vass och balanserad TORO-kniv, accelerator, låsbricka och knivbult. Segeldelen på kniven måste peka uppåt mot kåpan när installationen är korrekt gjord. Dra åt knivbulten till 68 Nm.

11. Res upp klipparen igen.

12. Öppna luftskruven på tanklocket och bränslekranen och sätt tillbaka tändkabeln.

SMÖRJNING

Fram- och bakhjulen ska smörjas var 25:e drifttimme och efter avslutad klippningssäsong.

1. Droppa 2 till 3 droppar tunn olja på insidan och utsidan av alla hjulbultar. Snurra på hjulen så att oljan fördelas i lagren. Torka av överflödig olja.

2. För inställningsspakarna på bakhjulen till "C"-läget. Torka av smörjnipplarna med en ren trasa (Fig. 28). Sätt fettsprutan på nippeln och pumpa in 2 till 3 tag med #2 Multi-Purpose litiumbaserat fett. För hårt tryck kan skada tätningarna.

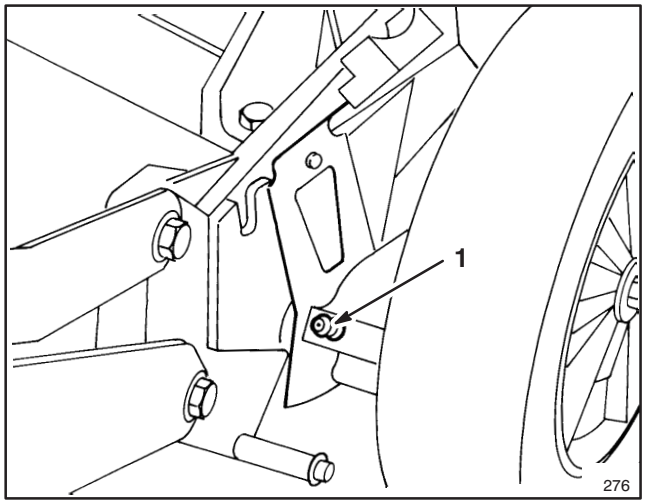

Figur 28

1. **Smörjnippel**

LADDNING AV BATTERI (modell med elstart)

Även om ett nytt batteri inte är fulladdat räcker en fyratimmars uppladdning till flera starter. Ett nytt batteri måste dock laddas under 72 timmar så att det laddas helt fullt. Ladda också kontinuerligt under 72 timmar när klipparen förvaras och på våren. Motorns generator håller batteriet laddat vid normal drift. Ladda under 48 timmar om det laddats ur.

1. Stanna motorn och koppla loss kablaget från batterikontakten (Fig. 29).

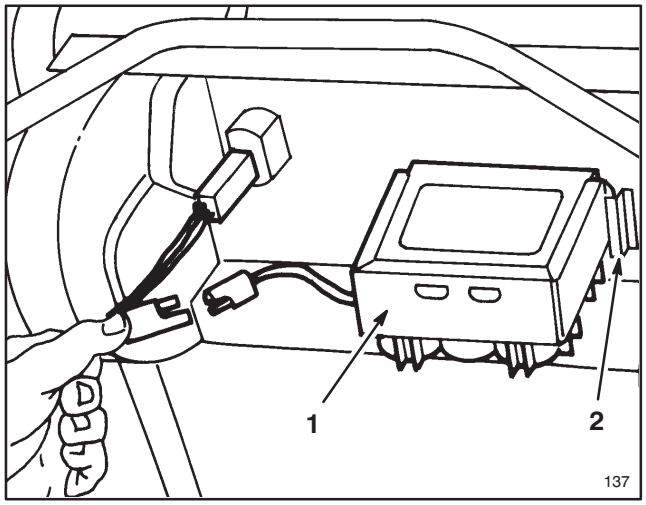

Figur 29

1. Batteri **2. Fästhake**

2. Batteriet kan om så önskas genom att det dras ur fästhakarna. Demontering behövs dock inte om klipparen kan ställas nära ett eluttag.

3. Anslut TORO-laddaren till batteriet och anslut den till ett 220-volts uttag. Koppla från laddaren från nätet och batteriet när detta laddats angiven tid.

4. Anslut kablaget till batterikontakten.

VIKTIGT: Endast användning av TORO-laddare rekommenderas eftersom andra laddare kan skada batteriet. Ladda alltid inomhus vid rumstemperatur (22° C) när så är möjligt. Ladda inte längre än 72 timmar eftersom det kan orsaka skador.

BYTE AV SÄKRING (modell med elstart)

Elsystemets laddningskrets skyddas av en säkring. Om batteriet inte håller laddningen kan det bero på att säkringen löst ut. Använd en 5 A AGC-5-säkring.

1. Kläm ihop säkringshållarens två delar. Öppna säkringshållaren genom att vrida locket (Fig. 30).

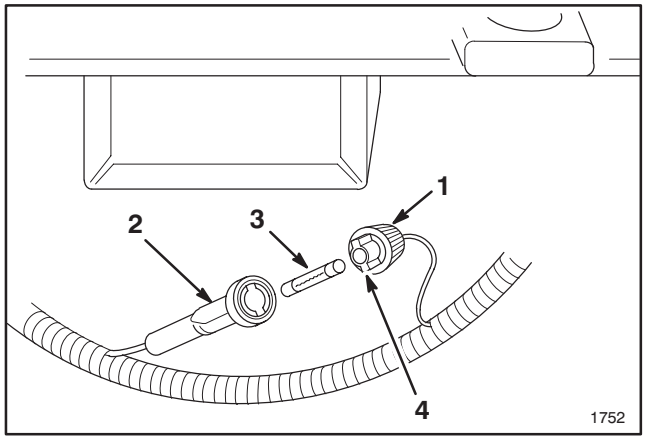

Figur 30

1. Säkringshållarens lock
2. Säkringshållarens bottendel
3. Säkring
4. Hakar (2)

2. Ta ur säkringen och kasta den.

3. Montera ny säkring.

4. Rikta in hakarna på locket mot bottendelen och skjut ihop delarna. Vrid och lås säkringshållaren.

RENGÖRING

Lock och utkastaröppning

Locket på utkastaröppningen måste för bästa prestanda göras rent efter varje klippning. Gräsklipp kan ansamlas på och runtom locket när gräset är tjockt och saftigt och göra det svårt att ta bort locket. Ta bort locket efter varje klippning och rensa bort allt skräp.

Se alltid till att utkastarluckan stänger helt när handtaget släpps. Rengör utkastaröppningen inuti och luckan noggrant om skräp hindrar luckan från att stänga helt.

Klipparkåpans undersida

Håll undersidan av klipparkåpan ren. Var särskilt noga med att hålla sparkplåtarna rena från skräp (Fig. 31).

Spolning

1. Ställ klipparen på plant underlag nära en trädgårdsslang.

2. Starta motorn.

3. Koppla in kniven.

4. Håll slangen i i handtagshöjd och rikta strålen mot marken just framför höger bakhjul (Fig. 31). Den roterande kniven drar då in vattnet under kåpan och spolar ur klippet. Spola några minuter tills inget mer klipp rinner fram under kåpan.

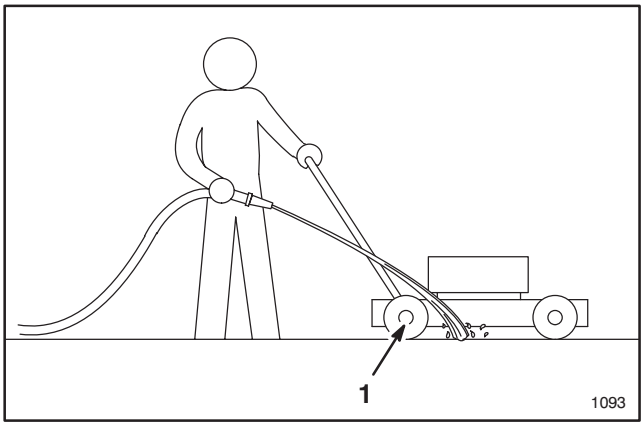

Figur 31

1. Höger bakhjul

5. Stanna motorn.

6. Stäng av vattnet.

7. Starta klipparen igen och låt den gå några minuter tills den torkar.

Skrapning

Tippa klipparen och skrapa rent om allt skräp inte går att spola bort.

1. Vrid bränslekranen (Fig. 8) till läge OFF.

2. Stäng luftskruven på tanklocket (Fig. 7) genom att vrida den medurs.

3. Kör motorn tills den dör. Försöka starta igen för att se till att förgasaren är tömd.

4. Dra av tändkabeln från tändstiftet. Ta ur tändningsnyckeln på elstartmodellen.

5. Stäng utkastarluckan och ta bort uppsamlaren om sådan är monterad.

6. Tippa klipparen åt vänster (Fig. 32). Undvik att rotera kniven eftersom det kan ge startproblem.

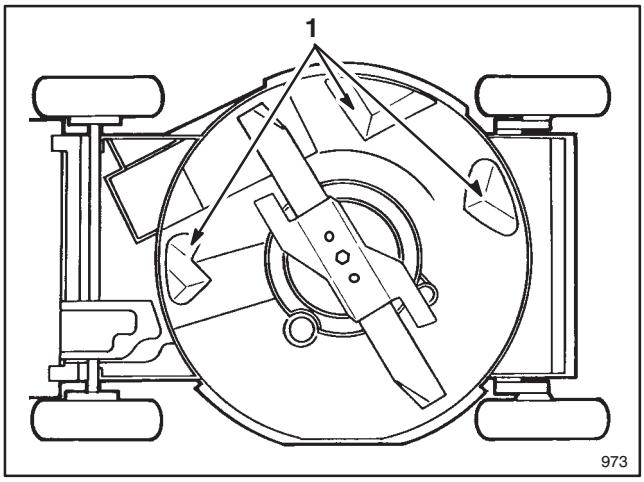

Figur 32

1. Sparkplåtar

7. Avlägsna smuts och gräsklipp med en träskrapa. Undvik grader och skarpa kanter.

8. Res upp klipparen.

9. Fyll bensintanken.

10. Öppna luftskruven på tanklocket och bränslekranen och sätt tillbaka tändkabeln.

Remkåpa (endast självgående modeller)

Håll rent under remkåpan.

1. Se till att motorn är stannad och skruva bort skruvarna som håller fast remkåpan på klipparkåpan (Fig. 33). Lyft av kåpan och borsta bort allt skräp från remmen. Montera tillbaka remkåpan.

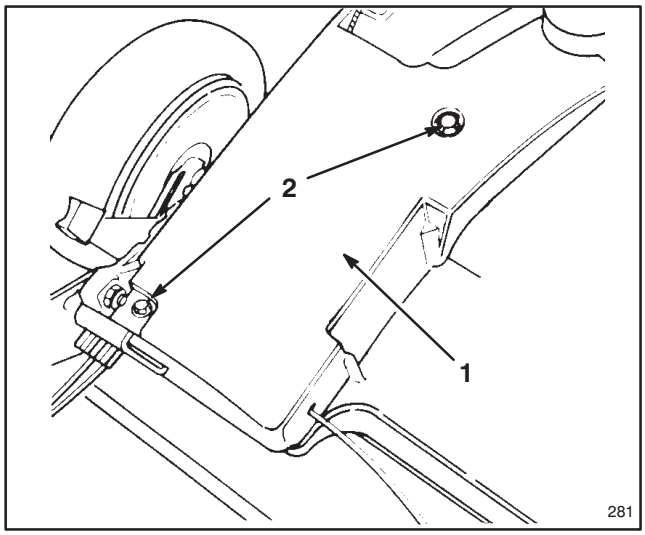

Figur 33

1. Remkåpa **2. Skruvar**

GÖRA IORDNING KLIPPAREN FÖR FÖRVARING

1. Töm ur bensinen eller tillsätt stabiliseringsmedel i tanken om klipparen ska förvaras en längre tid. Se avsnittet Tömning av bensin, sid. 14 om bensinen töms ur. Starta motorn och låt den gå på tomgång tills allt bränsle förbrukats och motorn stannar. Starta ett par gånger till så att motorn säkert är tömd på bensin. Töms inte bensinen ur utan att stbiliseringsmedel tillsätts bildas gummiliknande beläggningar som ger motorn dåliga prestanda och till och med startproblem.

Bränsle kan bara lämnas kvar i tanken om en bränslestabilisator tillsätts före förvaringen. Toro avråder från alkoholbaserade stabilisatorer, t ex etanol, metanol och isopropyl. Använd stabilisatorer i de mängder som rekommenderas av tillverkaren.

Bränsletillsatser behåller sin verkan under 6-8 månader under normala betingelser. Bättra i rostfläckar och lackskador. Toro Re-Kote bättringsfärg finns hos auktoriserade TORO återförsäljare/verkstad.

2. Töm ur oljan: se avsnittet Byte av olja i vevhus, sid. 14. Fyll inte ny olja förrän åtgärderna i steg (3-10) vidtagits.

3. Ta ur tändstiftet och häll i 2 matskedar SAE 30 olja i cylindern. Dra sakta i startsnöret så att cylinderloppet ges en oljefilm. Sätt tillbaka tändstiftet och dra till moment 19 Nm. **SÄTT INTE TILLBAKA TÄNDKABELN PÅ TÄNDSTIFTET.**

4. Gör ren klipparkåpan: se avsnittet Rengöring av klipparkåpa, utkastaröppning, remkåpa och utkastarlock, sid. 18.

UNDERHÅLL

5. Kontrollera knivens kondition: se avsnittet Inspektion/demontering/slipning av kniv, sid. 16.

6. Dra åt alla muttrar, bultar och skruvar.

7. Ta bort smuts och skräp på cylinder, topplockets kylflänsar och fläkthus. Ta också bort gräsklipp, skräp och smuts från motorns yttre delar, kapslingen och klipparkåpans överdel.

8. Gör ren luftrenaren: se avsnittet Service på luftrenare, sid. 13.

9. Smörj hjulen: se avsnittet Smörjning, sid. 17.

10. Bättra i alla rostfläckar och lackskador. Toro Re-Kote bättringsfärg finns hos autoriserad TORO återförsäljare/verkstad.

11. Fyll olja i vevhuset: se avsnittet Fyll olja i vevhus, sid. 8.

12. Ladda batteriet under 72 timmar (elstartmodell), se avsnittet Laddning av batteri, sid. 17.

13. Förvara klipparen rent och torrt. Täck över klipparen som skydd och för att hålla den ren.

MÄRKNING

Modell- och serienummer finns på en skylt på klipparhusets högersida, framför utkastaröppningen. Uppge alltid numren på skylten vid kontakter med Toro och när ni behöver reservdelar.

TORO SERVICESTÖD

Behöver ni någon gång hjälp - angående säkerhet, montering, körning, underhåll eller felsökning - kontakta i så fall närmaste auktoriserade TORO återförsäljare/verkstad eller agent, ni kan hitta dem i “Gula sidorna”. Återförsäljaren/agenten har, i tillägg till utbildad personal, utrustning som är godkänd av tillverkaren samt reservdelar. Håll er Toro TORO rakt igenom. Köp original reservdelar och tillbehör.

TILLBEHÖR

Nedanstående tillbehör för speciella förhållanden kan köpas hos närmaste återförsäljare/verkstad.

1. Sidutkastarsats modell nr. 59110—Monteras på några sekunder. Monteras bak i stället för uppsamlaren. Sprider klippet på båda sidor under klippning (Fig. 34).

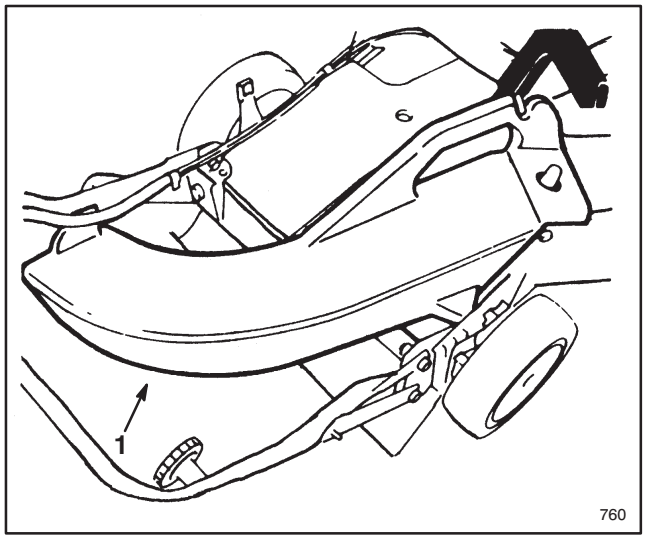

Figur 34

1. Sidoutkastarskärm

2. Gnistfångare, artikelnr. 77-9040—Gnistfångare kan köpas hos auktoriserad Toro återförsäljare/verkstad om sådant krävs i lokala förordningar. Det är olagligt enligt artikel 4442 i lagen om allmänna naturtillgångar att i Kalifornien köra gräsklippare i mark täckt av skog, busksnår eller gräs utan fungerande gnistfångare.

3. Rivarsats, modell nr. 59131—Monteras på några sekunder. Frontmonterad för enkelt handhavande (Fig. 35). Fjädertinnar river upp gräsfilten för enkel uppsugning till uppsamlaren och bortforsling.

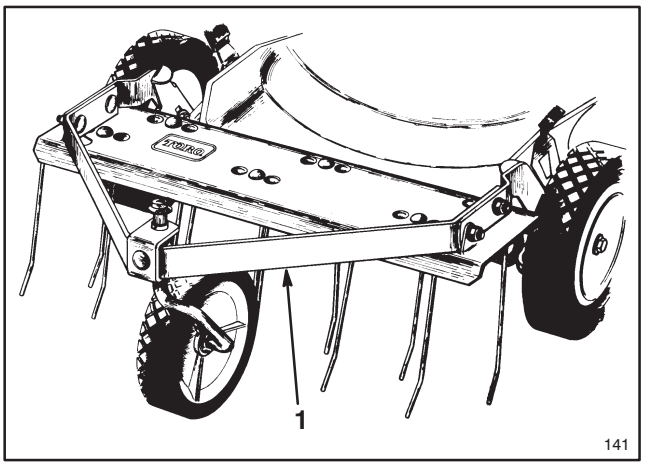

Figur 35

1. Rivartillsats

TORO STARTGARANTI

Fem års garanti
för Toro GTS 150 OHV-motor

Vad täcker garantin?

Toro Company garanterar att din TORO GTS 150-motor startar på första eller andra rycket under fem år från inköpsdatum — om du följer underhållsföreskrifterna — annars reparerar vi den. Kostnad för arbete och delar ingår men du måste stå för transportkostnaderna. Garantin gäller TORO GTS 150-motorer köpta efter 1 september 1991.

Vad måste du göra för att garantin ska gälla?

Du måste underhålla din TORO GTS 150-motor genom att på egen bekostnad följa underhållsschemat i handboken. Du måste föra noteringar över arbetet i medföljande protokoll och behålla inköpskvittot. Du måste också låta en auktoriserad återförsäljare/verkstad göra årlig service på din TORO GTS 150-motor.

Var får jag service?

Om startprsetanda för din TORO GTS 150-motor försämras så att den inte längre startar på första eller andra rycket, ska du göra enligt följande:

1. Ta kontakt med en auktoriserad TORO återförsäljare/verkstad eller TORO-agenten.

2. Han kommer endera att be dig skicka in maskinen till honom eller rekommendera någon annan auktoriserad TORO-verkstad som ligger lämpligare till.

3. Ta med maskinen, dina underhållsprotokoll och inköpskvittot till återförsäljaren/verkstaden.

Ta kontakt med din TORO-agent om du av någon anledning är missnöjd med återförsäljarens analys av din motors startproblem eller med den hjälp du får.

Vad täcker inte garantin?

Garantin gäller inte:

1. Reparationer på maskiner som används kommersiellt.

2. Normalt underhåll inklusive tändstiftsbyte, luftfilter, bränslefilter och förgasarjustering.

3. Oljebyte och smörjning.

4. Reparationer och justeringar på grund av:

a. att anvisade underhållsföreskrifter inte följts,

b. att roterande kniv slagit i något föremål,

c. föroreningar i bränslesystemet,

d. felaktigt bränsle eller bränsleblandning (se handboken i tveksamma fall)

e. att korrekta förvaringsföreskrifter enligt handboken inte följts,

f. felaktig användning, misskötsel eller olyckor,

g. reparationer eller reparationsförsök har utförds av annan än auktoriserad TORO återförsäljare/verkstad.

5. Speciella driftförutsättningar när start kan kräva fler än två ryck, inklusive:

a. första start efter en längre period då maskinen inte körts eller efter förvaring mellan säsonger,

b. Start vid låg temperatur som t ex tidig vår eller sen höst kan kräva ytterligare ett ryck eller två (gäller endast roterande maskiner),

c. Felaktig startprocedur. Kontrollera följande om du får startproblem Handboken så att du är säker på att du använder korrekt startprocedur. Detta kan bespara dig ett onödigt besök hos återförsäljaren/verkstaden.

Alla garantireparationer enligt denna garanti måste utföras av auktoriserad TORO återförsäljare/verkstad med godkända reservdelar.

Möjligheten till hjälp genom reparation hos auktoriserad TORO återförsäljare/verkstad är köparens enda möjlighet.

STARTGARANTI UNDERHÅLLSPROTOKOLL

Du måste utföra följande underhåll var 25:e drifttimme för att startgarantin ska gälla och oftare vid dammiga och smutsiga förhållanden. Följ anvisningarna i handboken och notera uppgifterna på detta protokoll.

Datum	**Drift-timmar**	**Service på luftrenare**	**Oljebyte** Gäller ej 2-takt	**Smörjning av hjul**	**Kontroll av tänd-stift**	**Förvaring av klippare**


TORO®