Form No. 3427-241 Rev E

Count on it.

Brukerhåndbok

MH-400SH2-materialhåndterings-enhet

Modellnr. 44931—Serienr. 403350001 og oppover
Modellnr. 44931—Serienr. 407200000 og oppover
Modellnr. 44954—Serienr. 403350001 og oppover
Modellnr. 44954—Serienr. 407600000 og oppover

Registrer ditt produkt på www.Toro.com.
Oversettelse av originalen (NO)

3427-241

Dette produktet er i samsvar med alle relevante europeiske direktiver. Se eget samsvarserklæringsskjema for produktet for detaljert informasjon.

Elektromagnetisk kompatibilitet

Innenlands: Denne enheten samsvarer med FCC-regler avsnitt 15. Maskinen kan brukes under følgende to forutsetninger: (1) Denne enheten skal ikke forårsake skadelig interferens, og (2) denne enheten må kunne tåle eventuell interferens den utsettes for, inkludert interferens som kan forårsake uønsket innvirkning på driften.

Dette apparatet genererer og bruker radiofrekvensenergi, og hvis det ikke installeres og brukes på korrekt måte, i strengt samsvar med produsentens instruksjoner, kan det forårsake interferens på radio- og TV-mottakelse. Det har blitt typetestet og funnet å være innenfor grensene av en FCC klasse B-dataenhet i samsvar med spesifikasjonene i underartikkel J av artikkel 15 av FCC regler, som angitt ovenfor. Det er imidlertid ingen garanti for at det ikke vil forekomme interferens i en bestemt installasjon. Hvis dette utstyret forårsaker interferens på radio- og TV-signaler, som kan bestemmes ved å skru utstyret av og på, oppmuntres brukeren til å prøve å eliminere interferensen med ett eller flere av følgende tiltak:Snu på mottakerantennen, flytt fjernkontrollmottakeren i forhold til radio-/TV-antennen, eller koble kontrollen i et annet støpsel slik at kontrollen og radio/TV er på ulike strømkretser.Om nødvendig bør brukeren ta kontakt med forhandleren eller en erfaren radio-/TV-fagmann for andre anbefalinger.Følgende hefte fra FCC (Federal Communications Commission) kan være til hjelp: "How to Identify and Resolve Radio-TV Interference Problems" ("slik identifiserer og løser du radio-/TV-interferensproblemer"). Dette heftet er tilgjengelig fra U.S. Government Printing Office, Washington, DC 20402, USA. Bestillingsnr. 004-000-00345-4.

FCC ID: W7OMRF24J40MDME-baseenhet, OA3MRF24J40MA-håndholdt

IC: 7693A-24J40MDME-baseenhet, 7693A-24J40MA-håndholdt

Maskinen kan brukes under følgende to forutsetninger: (1) denne enheten skal ikke forårsake interferens, og (2) denne enheten må kunne tåle interferens, inkludert interferens som kan forårsake uønsket innvirkning på driften av enheten.

Japan – Sertifisering for elektromagnetisk kompatibilitet

Håndholdt:	R 204-520022
RF2CAN:	R 204-520297

Mexico – Sertifisering for elektromagnetisk kompatibilitet

Håndholdt:	IFETEL : RCPMIMR15-2209
RF2CAN:	IFETEL : RCPMIMR15-0142

Korea – Sertifisering for elektromagnetisk kompatibilitet(Merke gitt i eget sett)

Håndholdt:	MSIP-CRM-TZQ-SMHH 해당 무선설비는 전파혼신 가능성이 있으므로 인명안전과 관련된 서비스는 할 수 없음
RF2CAN:	MSIP-CRM-TZQ-MRF-E MSIP-CRM-TZQ- 해당 무선설비는 전파혼신 가능성이 있으므로 인명안전과 관련된 서비스는 할 수 없음

Singapore – Sertifisering for elektromagnetisk kompatibilitet

Håndholdt:	TWM240007_IDA_N4021–15
RF2CAN:	TWM-240005_IDA_N4024–15

Marokko – Sertifisering for elektromagnetisk kompatibilitet

AGREE PAR L'ANRT MAROC

Numero d'agrement:	MR 14092 ANRT 2017
Delivre d'agrement:	29.05.2017

⚠ ADVARSEL

CALIFORNIA
Proposition 65-advarsel

Bruk av dette produktet kan forårsake eksponering for kjemikalier som staten California vet forårsaker kreft, fødselsdefekter eller annen forplantningsskade.

Innledning

Denne maskinen er ment å brukes av fagfolk, dvs. innleide operatører til kommersielle formål. Den er hovedsakelig beregnet på transport, måling og spredning av materialer. Hvis du bruker dette produktet til andre formål enn det er beregnet på, kan du utsette deg selv eller andre for fare.

Les denne håndboken nøye, slik at du lærer å bruke og vedlikeholde produktet på riktig måte og unngår person- eller produktskade. Du har ansvar for å bruke produktet på en riktig og sikker måte.

Gå til www.Toro.com for materialer for produktsikkerhet og opplæring i bruk, og informasjon om tilbehør, hjelp til å finne en forhandler eller for å registrere produktet ditt.

Hvis maskinen må repareres eller du trenger originale Toro-deler eller mer informasjon, kan du

© 2023—The Toro® Company
8111 Lyndale Avenue South
Bloomington, MN 55420

Kontakt oss på www.Toro.com.
Trykt i USA
Med enerett

kontakte et autorisert forhandlerverksted eller Toros kundeserviceavdeling. Ha modell- og serienummer for hånden når du tar kontakt. Figur 1 viser hvor på produktet modell- og serienumrene er plassert. Skriv inn numrene i de tomme feltene.

Viktig: **Skann QR-koden på serienummerskiltet med en mobilenhet for å få tilgang til informasjon om garanti og deler samt annen produktinformasjon.**

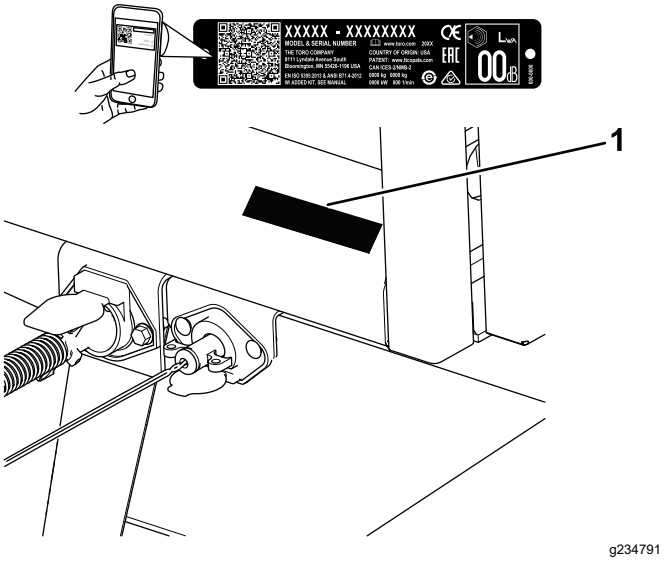

Figur 1

1. Plassering av modell- og serienummer

Modellnr. _____

Serienr. _____

Denne brukerhåndboken identifiserer potensielle farer og har sikkerhetsmeldinger som identifiseres ved hjelp av sikkerhetsvarselssymbolet (Figur 2) som advarer om farer som kan føre til alvorlig personskade eller død hvis du ikke følger anbefalte forholdsregler.

g000502

Figur 2

1. Sikkerhetsvarselssymbol

I tillegg brukes to ord for å utheve informasjon. **Viktig** gjør oppmerksom på spesiell mekanisk informasjon og **Obs** henviser til generell informasjon som er verdt å huske.

Innhold

Sikkerhet 4
Generell sikkerhet 4
Sikkerhets- og instruksjonsmerker 5
Montering 9
1 Installere koplingen 10
2 Montere vektkassen 10
3 Justere speilet 11
4 Kable og montere til trekkenhet 12
5 Installere monteringsbraketten for den trådløse EH-kontrolleren på trekkenheten 14
6 Montere pendelbryteren 14
7 Montere den håndholdte fjernkontrollen 15
8 Feste hydraulikk til trekkenheten 16
9 Koble til den kveilede strømkabelen med syv pinner 16
10 Stille inn elektroniske bremsejusteringer 16
11 Montere valgfritt tilbehør på maskinen 16
Oversikt over produktet 18
Kontroller 18
Spesifikasjoner 20
Tilbehør 20
Før bruk 20
Sikkerhet før bruk 20
Velge en trekkenhet 21
Koble maskinen på trekkenheten 21
Kontroll før drift 23
Under bruk 23
Sikkerhet under drift 23
Sikkerhet i skråninger 24
Bruke bakre jekkstøtte 24
Støtt opp fronten av maskinen med jekker 26
Oppbevare jekken 26
Taue maskinen 27
Brukstips for den elektriske bremsen 27
Slå maskinen av/på 27
Bruke hydraulikreguleringsventilene 28
Bruke hydraulikkontroller og tilleggsutstyr 28
Vedlikeholde den håndholdte fjernkontrollen 35
Skifte batteriene i den håndholdte fjernkontrollen 35
Opprette forbindelsen mellom den håndholdte fjernkontrollen og baseenheten 36
Bruke gulv og tilleggsutstyr via den håndholdte fjernkontrollen 36
Forhåndsinnstilte moduser på den håndholdte fjernkontrollen 39
Laste beholderen 39
Lesse av materiale 40

Bruke det valgfrie tilbehøret 40
Etter bruk 41
Sikkerhet etter bruk 41
Koble fra maskinen fra trekkenheten 41
Vedlikehold 42
Sikkerhet ved vedlikehold 42
Anbefalt vedlikeholdsplan 42
Forberedelse for vedlikehold 42
Montere hydraulikksylinderstøtten 42
Smøring 43
Smørefettspesifikasjon 43
Smøre lagrene og hylsene 43
Vedlikehold av drivsystem 44
Kontrollere dekk og hjul 44
Skifte dekk 44
Vedlikehold av bremser 45
Kontrollere de elektriske bremsene 45
Justere de elektriske bremsene 45
Kontrollere bremseskoene og bremsebåndene 46
Rengjøre og kontrollere bremsene 46
Bremsesmøring 46
Kontrollere magnetene 46
Vedlikehold av hydraulisk system 47
Sikkerhet for hydraulisk system 47
Spesifisering av hydraulikkvæske 47
Kontrollere hydraulikksystemet 47
Valgfritt tilbehør 48
Kontrollere det valgfrie tilbehøret 48
Vedlikeholde transportbåndet 48
Kontrollere transportbånd og valser 48
Justere transportbåndets sporing 48
Justere transportbåndets remspenning 49
Skifte transportbåndet 49
Justere transportbåndets drivkjedespenning 51
Vedlikeholde beholder og baklemme 52
Kontrollere transportbånd- og baklemtetningene 52
Kontrollere baklemmen 52
Rengjøring 52
Vaske maskinen 52
Lagring 53
Feilsøking 54
Kontrollere feilkoder 54
Meldinger for håndholdt fjernkontroll 56

Sikkerhet

Generell sikkerhet

Dette produktet kan forårsake personskade. Følg alltid alle sikkerhetsinstruksjoner for å unngå alvorlige skader.

- Les *brukerhåndboken* slik at du forstår innholdet før du bruker maskinen. Sørg for at alle som bruker dette produktet, vet hvordan de skal bruke det og forstår advarslene.
- Hold hender og føtter borte fra roterende deler på maskinen.
- Bruk aldri maskinen uten at alle verneplater og andre sikkerhetsanordninger sitter på plass og fungerer.
- Hold tilskuere på trygg avstand fra maskinen når den er i bevegelse.
- Hold barn borte fra arbeidsområdet. La aldri barn få bruke maskinen.
- Parker maskinen på et jevnt underlag, aktiver parkeringsbremsen, slå av motoren til trekkenheten, ta ut nøkkelen, og vent til alle bevegelige deler har stanset, før du vedlikeholder eller fjerner materiale fra maskinen.

Feilaktig bruk og vedlikehold av maskinen kan føre til personskade. For å redusere muligheten for skader må du følge disse sikkerhetsinstruksjonene og alltid være oppmerksom på sikkerhetsvarselssymbolet (⚠) som betyr Forsiktig, Advarsel eller Fare – personsikkerhetsinstruks. Hvis ikke disse instruksjonene tas hensyn til, kan dette føre til at noen blir alvorlig skadet eller drept.

Sikkerhets- og instruksjonsmerker

Sikkerhetsmerker og -instruksjoner er lett synlige for føreren og er plassert i nærheten av alle områder som representerer en potensiell fare. Skift ut alle merker som er ødelagte eller mangler.

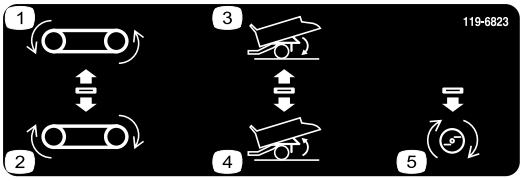

decal119-6823

119-6823

Kun SH-modeller

1. Transportbånd revers
2. Transportbånd fremover
3. Senke beholder
4. Heve beholder
5. Tilleggsutstyr tilkoblet

decal93-9899

93-9899

1. Fare for knusing – monter sylinderlåsen.

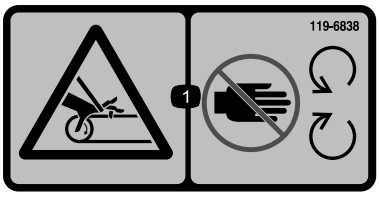

decal119-6838

119-6838

1. Viklingsfare, rem – hold deg borte fra bevegelige deler, behold alle skydd og verneplater på plass.

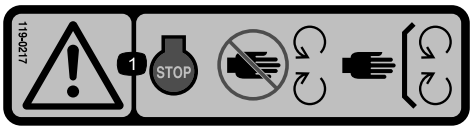

decal119-0217

119-0217

1. Advarsel – slå av motoren, hold avstand fra bevegelige deler, hold alle skydd og vern på plass.

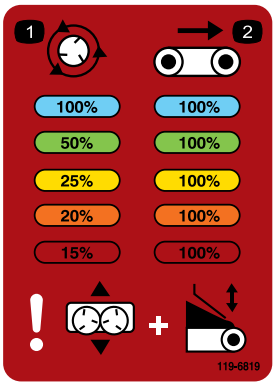

decal119-6819

119-6819

1. Spinnehastighet i prosent
2. Beltehastighet i prosent

decal93-9852

93-9852

1. Advarsel – les *brukerhåndboken.*
2. Fare for knusing – monter sylinderlåsen.

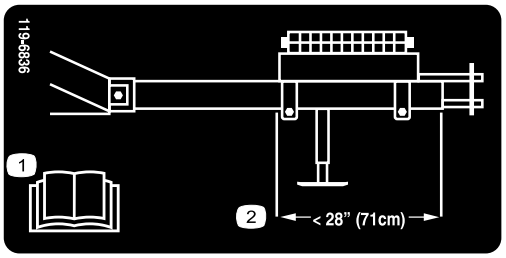

decal119-6836

119-6836

1. Les *Brukerhåndboken.*
2. Plasser vekten slik at baksiden av vektkassen er 71 cm fra forsiden av koblingsrøret.

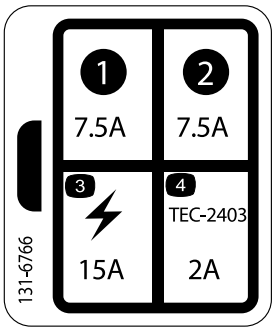

decal131-6766

131-6766

Bare modell 44954

1. 7,5 A
2. 7,5 A
3. Elektrisk tilbehør – 15 A
4. TEC-2403 – 2 A

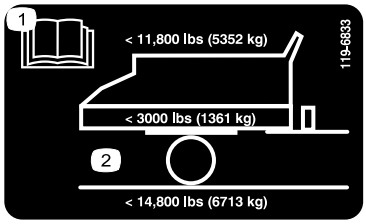

decal119-6833

119-6833

1. Les *Brukerhåndbok*.
2. Maksimal belastning 5352 kg; kjøretøyvekt 1361 kg, maksimal bruttovekt 6713 kg

---

decal119-6806

119–6806

1. Advarsel – les *brukerhåndboken*.
2. Advarsel – alle operatører bør læres opp før de bruker maskinen.
3. Fare for at gjenstander slynges gjennom luften – hold andre på god avstand.
4. Advarsel – slå av motoren, ta ut tenningsnøkkelen og les *brukerhåndboken* før du utfører vedlikehold.
5. Advarsel – ta aldri med passasjerer.
6. Advarsel – hold deg unna bevegelige deler. Behold alle skydd og verneplater på plass.

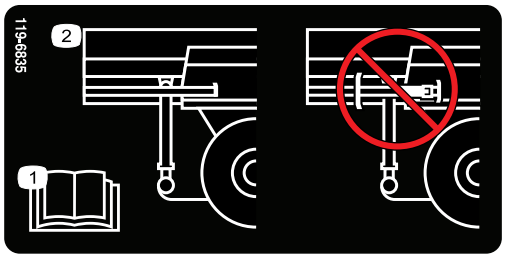

decal119-6835

119-6835

1. Les *Brukerhåndboken.*
2. Ikke oppbevar jekken på den bakre støtten.

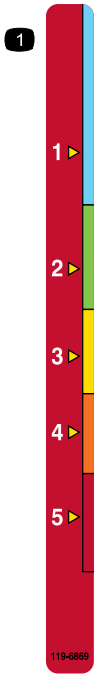

decal119-6869

119-6869

1. Justere høyden på baklemmen

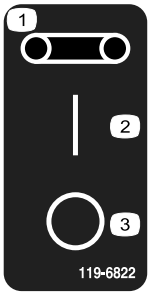

decal119-6822

119-6822

Bare modell 44931

1. Rem
2. På
3. Av

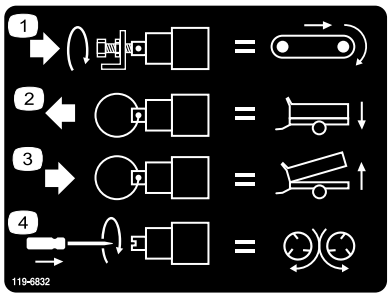

decal119-6832

119-6832

Bare modell 44954

1. Justere gulvhastigheten
2. Senke beholderen
3. Heve beholderen
4. Justere spinnerhastigheten

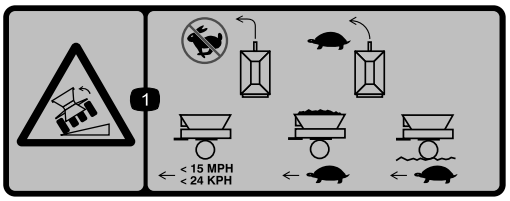

decal119-6812

119-6812

1. Fare for å velte – ikke snu raskt, snu sakte. Ikke kjør raskere enn 24 km/t når beholderen er tom. Kjør sakte når beholderen er lastet. Kjør sakte over ujevnt underlag.

---

decal119-6863

119-6863

1. Tau en full beholder i senket posisjon. Ikke tau en senket beholder med spinneren festet i senket posisjon.
2. Tau en full beholder i midtre posisjon med spinneren festet og aktiv.
3. Tau en tom beholder i hevet posisjon. Tau en tom beholder med en spinner festet i hevet posisjon. Ikke tau en full beholder i hevet posisjon. Ikke tau en full beholder med spinneren festet i hevet posisjon.

decal133-8061

133-8061

Montering

Løse deler

Bruk diagrammet nedenfor som en sjekkliste for å kontrollere at alle delene er sendt.

Prosedyre	Beskrivelse	Ant.	Bruk
1	Bolt, 1 x 6½ tommer Låsemutter, 1 tomme	2 2	Installere festet
2	Ingen deler er nødvendige	–	Montere vektkassen.
3	Ingen deler er nødvendige	–	Justere speilet.
4	Fotkontroll Bremsekontrollenhet Ledningssatsenhet Sokkelbrakett Skrue, 5/16 x 1 tomme Mutter, 5/16 tomme Ledningsskjøter Kabelfeste Bolt, nr. 10 x ⅞ tomme Mutter, nr. 10 Slangeklemme Sikring (15 A)	1 1 1 1 4 4 6 10 2 2 1 1	Kable og monter til trekkenheten.
5	Monteringsbrakettenhet Bakplate Flenshodeskrue, 5/16 x 1½ tomme Flenslåsemutter, 5/16	1 1 4 4	Installer monteringsbraketten for den trådløse EH-kontroller på trekkenheten (kun modell 44954).
6	Pendelbryter SH-ledningssats	1 1	Montere pendelbryteren.
7	Håndholdt fjernkontroll AA-batterier Magnetisk brakett Skruer, små	1 4 1 6	Montere den håndholdte fjernkontrollen.
8	Ingen deler er nødvendige	–	Fest hydraulikken til trekkenheten.
9	Syvpinners, kveilet strømkabel	1	Koble til den kveilede strømkabelen med syv pinner.
10	Ingen deler er nødvendige	–	Still inn elektroniske bremsejusteringer.
11	Monteringsklemmer med hurtigfeste	2	Monter valgfritt tilbehør på maskinen.

Media og ekstradeler

Beskrivelse	Ant.	Bruk
Brukerhåndbok	1	Les håndboken før du bruker maskinen.
Samsvarserklæring	1	Samsvarserklæringen fungerer som bekreftelse på EU-sertifisering.
Festeklemmer	2	Brukes til å montere tilleggsutstyr.

Merk: Angi hva som er høyre og venstre side på maskinen ved å stå i normal arbeidsstilling.

1

Installere koplingen

Deler som er nødvendige for dette trinnet:

2	Bolt, 1 x 6½ tommer
2	Låsemutter, 1 tomme

Prosedyre

1. Finn og ta av boksen for løse deler som er festet på skjermen under forsendelse.
2. Fjern den bakre jekkstøtten fra oppbevaringsposisjon og monterer jekkstøtten i loddrett stilling. Se Støtte maskinen med bakre jekkstøtte (side 24).
3. Ta festet ut av forsendelsesstilling ved å kutte begge remmene som fester festet til skjermen (Figur 3). Ta av begge monteringsbrakettene fra skjermen og kast dem.

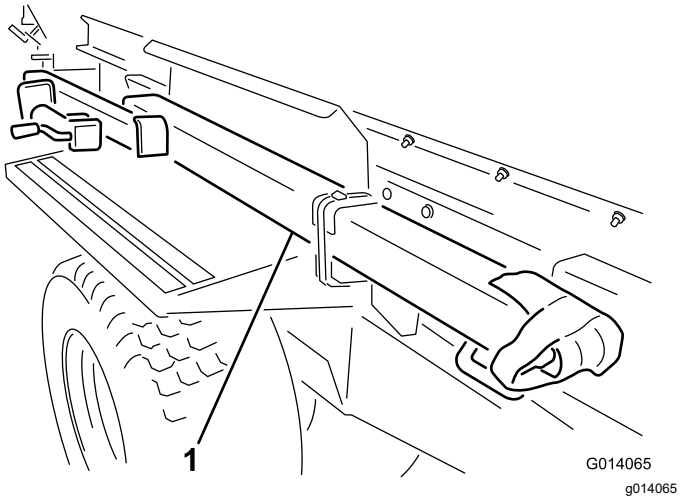

Figur 3

1. Ta festet ut av forsendelsesstilling

Merk: Trekkoblingsenheten fjernes av to personer.

4. Skyv koblingsrørets koblingsarm på plass foran på maskinen. Sørg for at jekkmonteringsbraketten vender ut mot venstre side.
5. Plasser en bolt (1 x 6½ tommer) gjennom rammen og koblingsrøret og sikre den med en låsemutter (Figur 4). Stram låsemutteren til 976 til 1 193 Nm.
6. Plasser en bolt (1 x 6½ tommer) gjennom toppen av rammen og ned gjennom koblingsrøret, og sikre den med en låsemutter (Figur 4). Stram låsemutteren til 976 til 1 193 Nm.

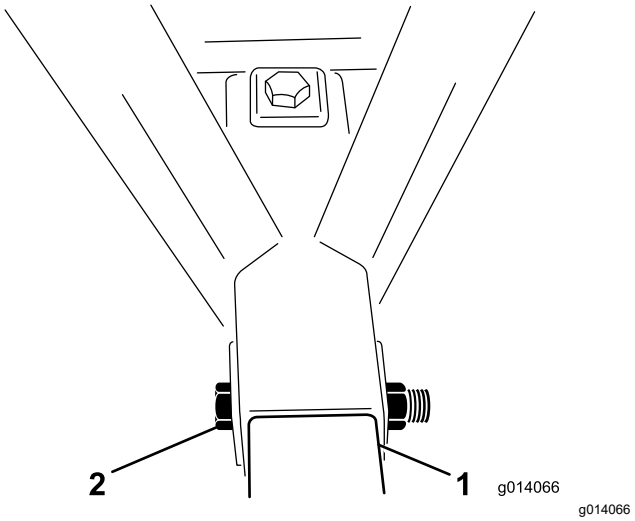

Figur 4

1. Koblingsrør
2. Montere bolt og mutter

7. Fjern jekken fra den bakre jekkstøtten og monter jekken på koblingsrøret. Se Støtt opp fronten av maskinen med jekker (side 26).

   Merk: Ikke plasser stiften gjennom det loddrette hullet på jekken, for da kan du ikke ta ut stiften når vektkassen er montert.

2

Montere vektkassen

Ingen deler er nødvendige

Prosedyre

1. Ta ut vektene fra vektkassen.
2. Ta ut boltene (½ x 5½ tommer) fra monteringsbraketten som holder vektkassen. Kast monteringsbrakettene (Figur 5).

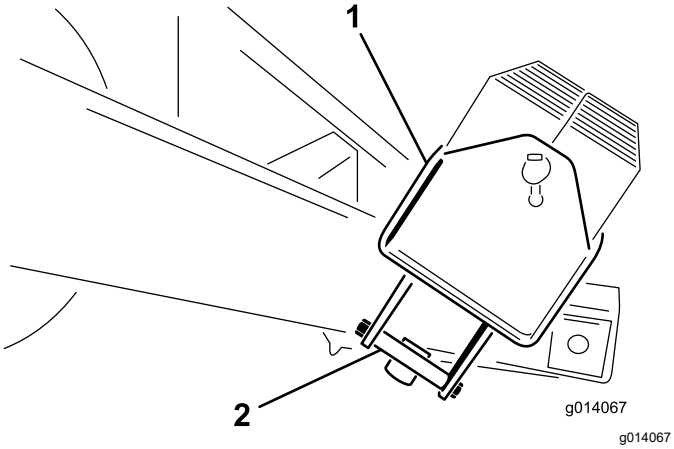

Figur 5

1. Vektkasse
2. Monteringsbrakett for vektkasse

3. Plasser vektkassen på festet, så langt frem som mulig.
4. Monter vektkassen på festet med to bolter (½ x 5½ tommer) og låsemuttere. Stram låsemutterne til med et dreiemoment på 91 til 112 Nm.
5. Fyll vektkassen med vektene og installer stangen og stiften (Figur 6).

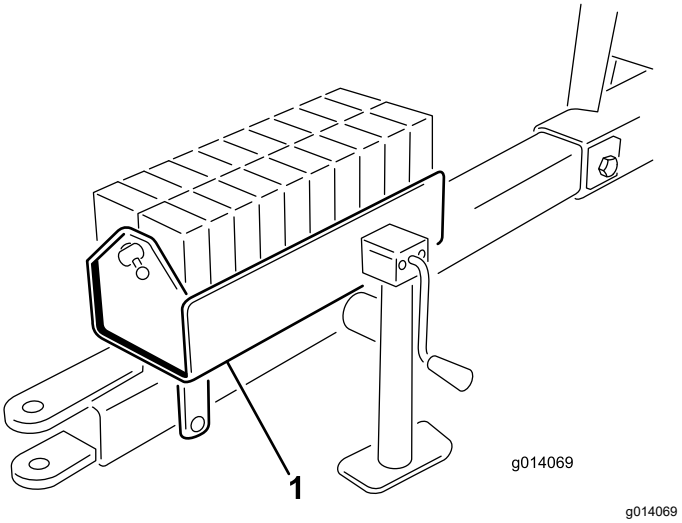

Figur 6

1. Fylle vektkasse

3

Justere speilet

Ingen deler er nødvendige

Prosedyre

Speilet som er montert foran på beholderen, gjør det mulig å overvåke lasten og spredningen. Se ofte i speilet for å overvåke maskinens drift.

Juster speilet (Figur 7) slik at du kan se innsiden av beholderen fra førersetet.

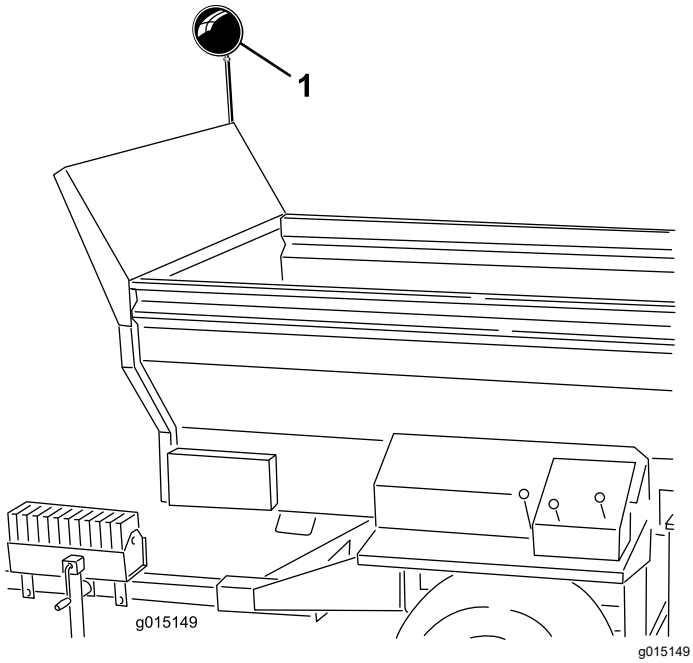

Figur 7

1. Speil

4

Kable og montere til trekkenhet

Deler som er nødvendige for dette trinnet:

1	Fotkontroll
1	Bremsekontrollenhet
1	Ledningssatsenhet
1	Sokkelbrakett
4	Skrue, 5/16 x 1 tomme
4	Mutter, 5/16 tomme
6	Ledningsskjøter
10	Kabelfeste
2	Bolt, nr. 10 x ⅞ tomme
2	Mutter, nr. 10
1	Slangeklemme
1	Sikring (15 A)

Velge en trekkenhet

Velg en trekkenhet som oppfyller spesifikasjonene og trekkenhetsanbefalingene. Se Spesifikasjoner (side 20) og Velge en trekkenhet (side 21).

Montere bremsekontrollenhet

Outcross-trekkenheter

1. Monter bremsekontrollenheten (Figur 8) til det nedre venstre området av dashbordet med to bolter (nr. 10 x ⅞ tomme) og muttere (nr. 10).

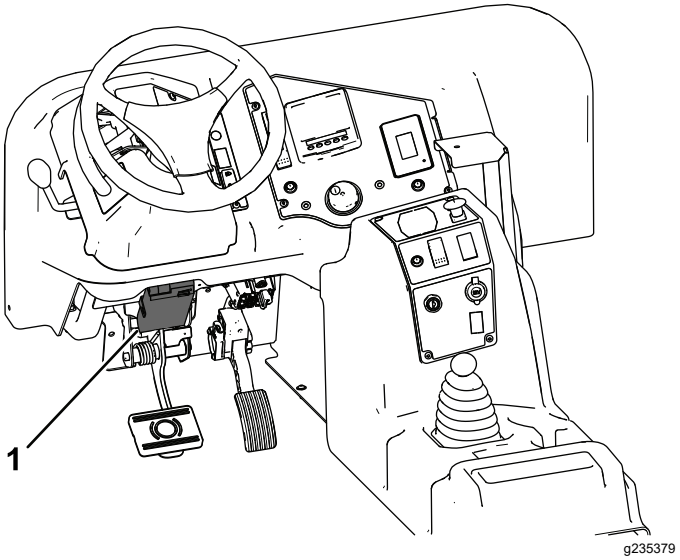

Figur 8

1. Bremsekontrollenhet

2. Koble Outcross-ledningssatsen til kontakten på bremsekontrollenheten.

   Se *brukerhåndboken* for mer instruksjoner om montering og bruk av Outcross-trekkenheten.

Montere bremsekontrollenhet

Trekkenheter for traktortyper

Monter bremsekontrollenheten på traktorens dashbord eller skjerm med to bolter (nr. 10 x ⅞ tomme) og muttere (nr. 10).

Montere ledningssatsen og bremsekontrollenheten

Merk: Legg ledningssatsen ut gjennom trekkenheten for å fastslå hvor du skal montere de resterende ledningssatskomponentene. Bruk kabelfester til å binde overflødig kabellengde. Bruk også ledningsskjøter når du endrer ledningssatsens lengde (korte ned eller forlenge). Varm krympekoblingene til de omslutter ledningene helt.

Viktig: **Hvis du legger til ledning til ledningssatsen, påse at du bruker riktig ledning med gauge.**

1. Monter sokkelbraketten på baksiden av trekkenheten med to bolter (5/16 x 1 tomme) og muttere.

2. Før ledningssatskontakten gjennom hullet til sokkelen.

   Skyv hetten nedover ledningssatsen hvis kontakten ikke går gjennom hullet.
3. Fest ledningssatsen med sokkelkontakten til baksiden av sokkelbraketten med to bolter (5/16 x 1 tomme) og muttere.
4. Før ledningssatsen langs trekkenheten.
5. Bruk slangeklemmen til å feste fotkontrollen til klossen på bremsepedalen.
6. Koble ledningssatsen til komponentene (Figur 9) på følgende måte:
   A. Plugg den korte ledningen fra ledningssatsen inn i fotkontrollens ledningskobling.
   B. Koble den lengste ledningen fra ledningssatsen til bremsekontrollenhetens ledningskobling.
   C. Velg en av de følgende prosedyrene når du kobler ringterminalledningen **(med sikringen)** til den positive strømkilden:
      - For at bremsekontrollenheten bare skal ha strøm når trekkenheten er på, fest ringterminalledningen, **med sikringen,** til en ekstra åpen strømkilde som har en klassifisering på 15 A eller mer.

        Bruk en sikring på 10 A for et tohjulsbremsesystem og en sikring på 15 A for et firehjulsbremsesystem.

        Merk: Du må kanskje fjerne ringterminalen og montere en annen poltype for å matche den ekstra strømkildekoblingen.
      - For at bremsekontrollenheten alltid skal ha strøm, fest ringterminalledningen, **med sikringen**, til den positive batterpolen.

        Merk: Fjern sikringen fra bremsekontrollenhetens ledningssats eller koble ledningssatsen fra bremsekontrollenheten hvis trekkenheten skal lagres over en lengre periode. Dette forhindrer at batteriet utlades
   D. Koble ringterminalledningen, **uten sikringen**, til den negative (-) batteripolen.

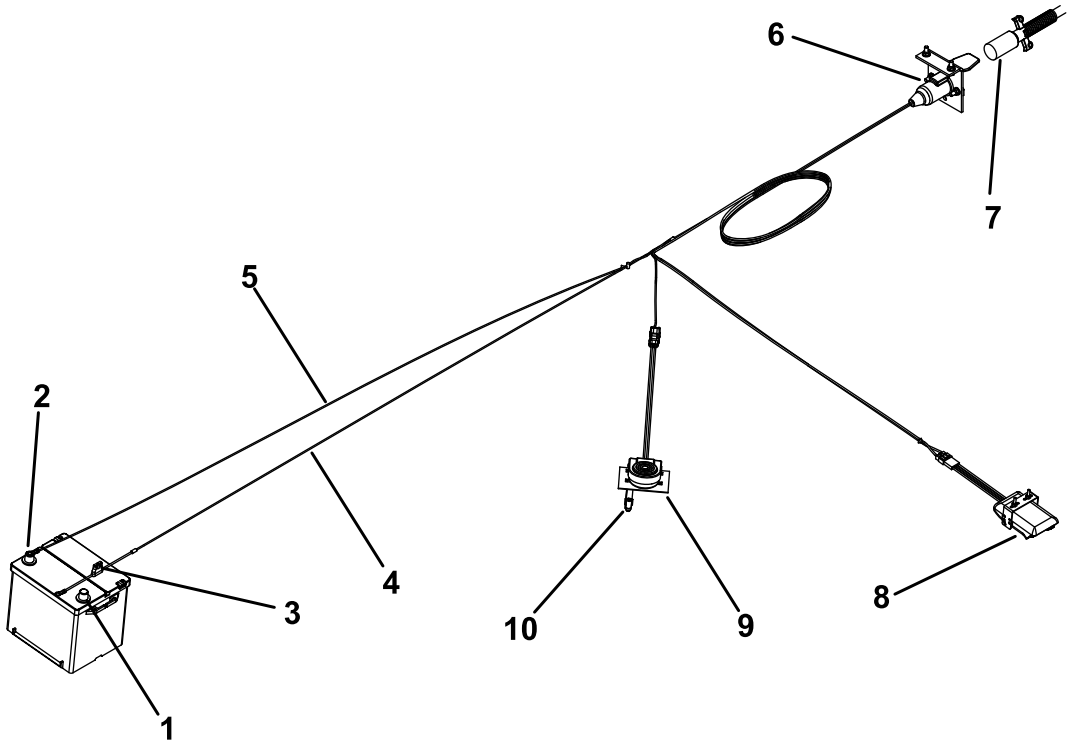

g021113

Figur 9

1. Positiv batteripol (+)
2. Negativ batteripol (-)
3. Sikring
4. Ledningssats (+)
5. Ledningssats (–)
6. Sokkelkontakt
7. Strømkabel
8. Bremsekontrollenhet
9. Fotkontroll
10. Slangeklemme

7. Fest gummihetten til kontakten og fest ledningssatsen med kabelfester.
8. Fest alle løse ledningssatser med kablefester.
9. Fjern 10 A-sikringen i sikringsholderen og sett inn en 15 A-sikring hvis du bruker et bremsesett for fire hjul.

5

Installere monteringsbraketten for den trådløse EH-kontrolleren på trekkenheten

Kun modell 44954

Deler som er nødvendige for dette trinnet:

1	Monteringsbrakettenhet
1	Bakplate
4	Flenshodeskrue, 5/16 x 1½ tomme
4	Flenslåsemutter, 5/16

Prosedyre

1. For montering av trekkenheten, finn en egnet plassering for monteringsbraketten for den håndholdte fjernkontrollen. Underlaget skal være jevnt og fast.
2. Bruk bakplaten som mal, finn, marker og bor fire hull (8,7 mm) i trekkenhetens monteringsoverflate.
3. Fest monteringsbraketten og bakplaten med fire flenshodebolter (5/16 x 1½ tommer) og flenslåsemuttre (Figur 10 og Figur 11).

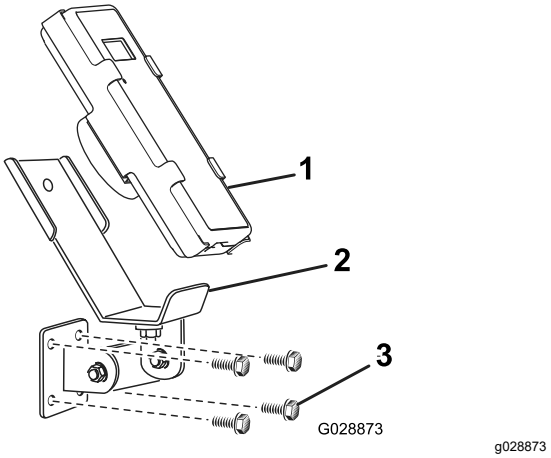

Figur 10

1. Håndholdt fjernkontroll
2. EH feste for håndholdt fjernkontroll
3. Monteringsbolter

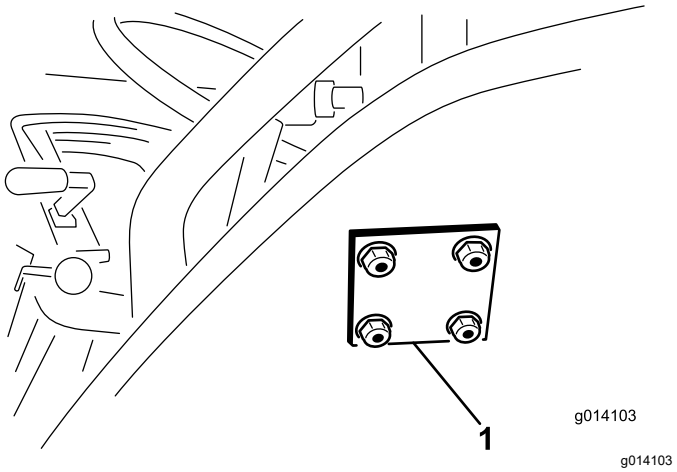

Figur 11

1. EH bakplate for håndholdt fjernkontroll

Merk: Magneten på den trådløse fjernkontrollen vil feste seg til alt metall.

6

Montere pendelbryteren

SH-modeller

Deler som er nødvendige for dette trinnet:

1	Pendelbryter
1	SH-ledningssats

Prosedyre

Plugg på/av-pendelbryteren (enden med fire kontakter) i kontakten foran til venstre på maskinen (Figur 12).

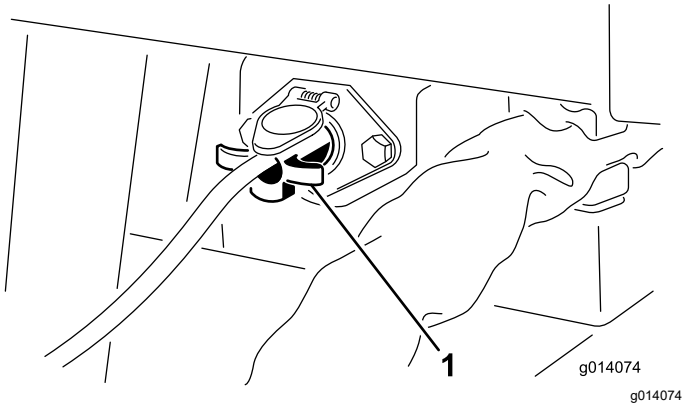

Figur 12

1. På/av-pendelbryter

Viktig: **Du må alltid koble fra ledningen til pendelbryteren eller strømforsyningen når maskinen og trekkenheten ikke er i bruk, ellers kan batteriet til trekkenheten miste strøm.**

7

Montere den håndholdte fjernkontrollen

EH-modeller

Deler som er nødvendige for dette trinnet:

1	Håndholdt fjernkontroll
4	AA-batterier
1	Magnetisk brakett
6	Skruer, små

Prosedyre

1. Fjern gummibåndene som holder halvdelene sammen, og ta av bakdekslet.
2. Koble hvert batteri til korrekt pol. (Hvis batteriene monteres feil, vil ikke enheten bli ødelagt, men den vil ikke fungere.) Batterirommet har merker for polaritet for hver pol (Figur 13).

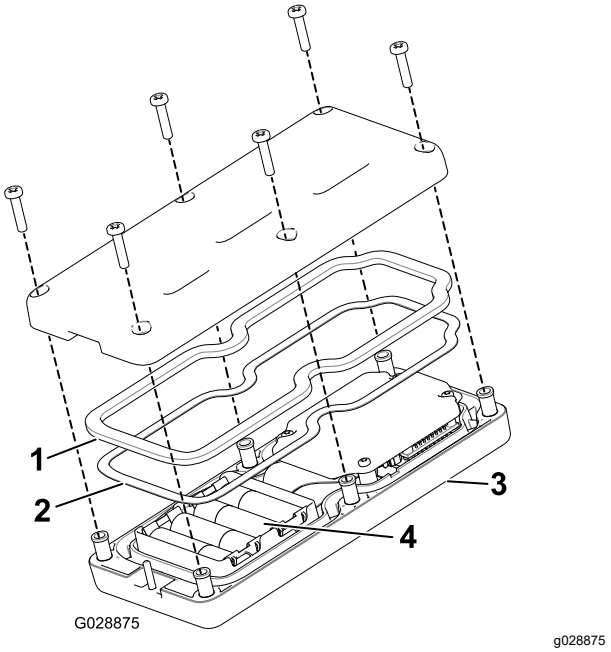

Figur 13

1. Gummitetning
2. Stålpakning
3. Håndholdt fjernkontroll
4. 4 AA-batterier

3. Kontroller at stålpakningen og gummitetningen er plassert i kanalen på fjernkontrollen og sett på bakdekslet igjen (Figur 13).
4. Fest dekselet med seks skruer (Figur 13) og stram til med et moment på 1,5 til 1,7 Nm.

5. Monter den håndholdte fjernkontrollen i den magnetiske fjernkontrollbraketten, skyv halvdelene sammen for å sikre fjernkontrollen, og stram bolten i magneten (Figur 14).

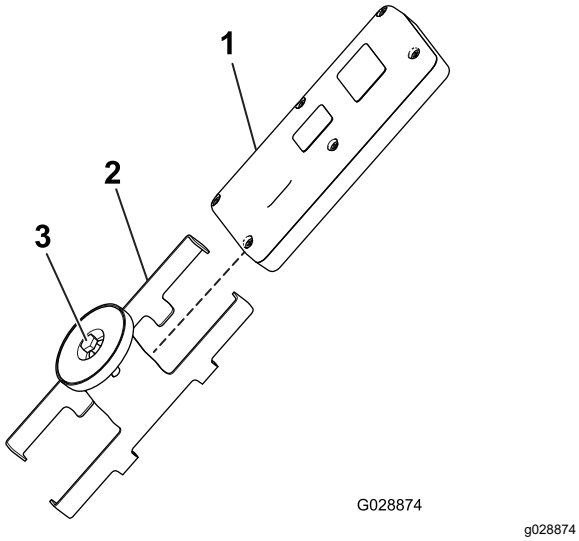

Figur 14

1. Håndholdt fjernkontroll
2. Magnetisk fjernkontrollbrakett
3. Bolt fast magneten

8

Feste hydraulikk til trekkenheten

Ingen deler er nødvendige

Prosedyre

Fest hydraulikkslangene. Se Koble maskinen på trekkenheten (side 21)

9

Koble til den kveilede strømkabelen med syv pinner

Deler som er nødvendige for dette trinnet:

1	Syvpinners, kveilet strømkabel

Prosedyre

Koble til den kveilede strømkabelen med syv pinner. Se Koble maskinen på trekkenheten (side 21).

10

Stille inn elektroniske bremsejusteringer

Ingen deler er nødvendige

Prosedyre

Juster bremsekontrollenheten. Se Justere bremsekontrollenhet (side 22).

11

Montere valgfritt tilbehør på maskinen

Deler som er nødvendige for dette trinnet:

2	Monteringsklemmer med hurtigfeste

Prosedyre

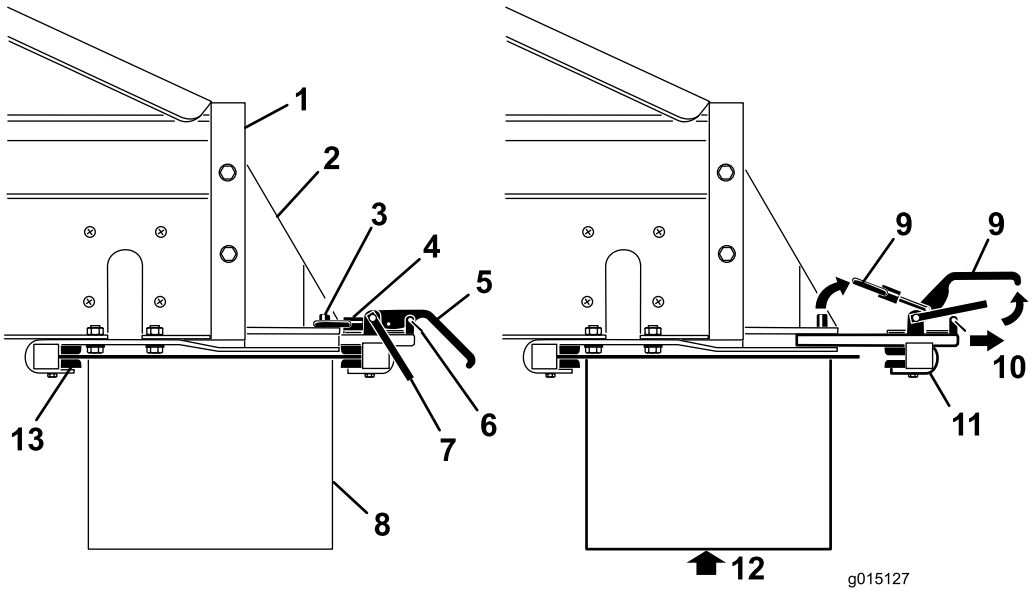

g015127

Figur 15

1. Baksiden av maskinen
2. Festebrakett for tilleggsutstyr
3. Låsestift
4. Låsering
5. Klemmehåndtak
6. Sikkerhetslåsklips
7. Sikkerhetslås
8. Tilleggsutstyr
9. Løft
10. Trekk
11. Bakre klemmeenhet
12. Støtt tilleggsutstyret før klemmene fjernes
13. Fremre klemmebraketter

Viktig: **Tilleggsutstyret er tungt. Få noen til å hjelpe deg med å løfte dem.**

Merk: Maskinen leveres med to monteringsklemmer for hurtigfeste. Bruk disse klemmene til å montere tilleggsutstyret på maskinen.

1. Fjern sikkerhetslåsklipsene fra klemmehåndtakene (Figur 15).
2. Løft sikkerhetslåsen, løft deretter klemmehåndtakene for ekstrautstyret, og frigjør låseringene fra låsestiftene (Figur 15).
3. Skyv bakre klemme for tilleggsutstyr ut av hurtigfestesporene (Figur 15).
4. Med hjelp fra en annen person, før inn fremre kant av tilleggsutstyret opp og under baksiden på maskinen inn i frontklemmene på brakettene (Figur 15).
5. Samtidig som du støtter tilleggsutstyret, skyv bakre klemme for tilleggsutstyret tilbake inn i sporene på brakettene og over bakre kant (Figur 15).
6. Sørg for at tilleggsutstyret er sentrert mellom brakettene. Monter deretter låseringene over låsestiftene, og skyv klemmehåndtakene ned.

   Merk: Hvis klemmen er for løs og tilleggsutstyret forskyves inni klemmene, vri låseringene på

klemmene et par runder helt til tilleggsutstyret er festet.

Viktig: **Ikke trekk til klemmene for mye. Dette kan bøye kantene på tilleggsutstyret.**

7. Monter sikkerhetslåsklipsene på klemmehåndtakene (Figur 15).

Viktig: **Sørg for at du reinstallerer sikkerhetslåsklipsene på klemmene. Hvis ikke, kan klemmene åpnes under drift.**

Oversikt over produktet

Kontroller

Hydraulikkreguleringsventiler

SH-modeller

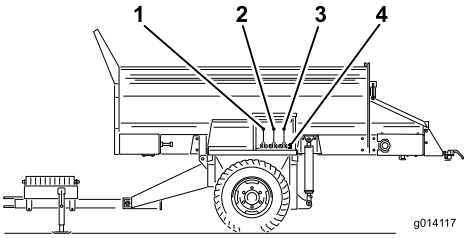

g014117

Figur 16

1. Transportbåndretning (venstre kontrollventil)
2. Heving og senking av maskinen (midterste kontrollventil)
3. Til- eller frakobling av tilleggsutstyr
4. Hydrauliske hurtigkoblinger for tilleggsutstyr

Venstre ventil

Den venstre ventilen styrer retningen på maskinens transportbånd (Figur 16).

Midtre ventil

Den midtre ventilen hever og senker maskinen (Figur 16).

Høyre ventil

Den høyre ventilen styrer tilleggsutstyret (Figur 16).

Hurtigkoblinger for tilleggsutstyrets hydraulikk

Her tilkobles hydraulikken for tilleggsutstyret (Figur 16).

Nødstoppknapp

EH-modeller

Når du er ferdig med å bruke maskinen, trykk alltid på NØDSTOPPknappen (Figur 17) for å deaktivere det elektriske systemet. Når du begynner arbeidet med maskinen, må du trekke ut NØDSTOPPKNAPPEN før du slår på den håndholdte fjernkontrollen.

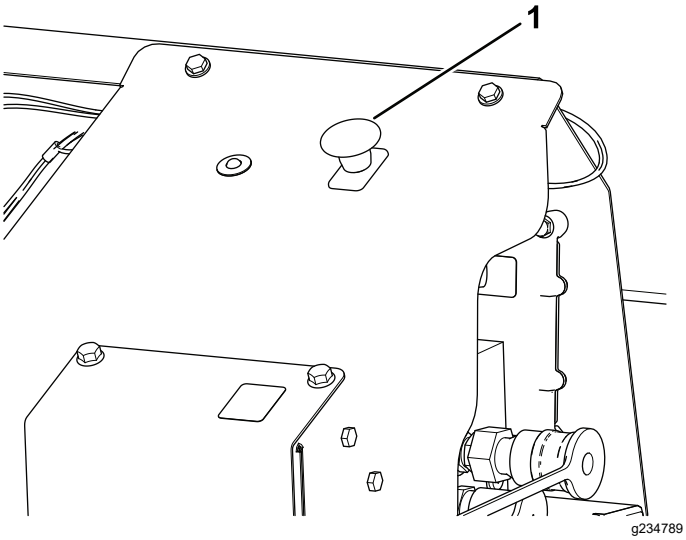

Figur 17

1. NØDSTOPPKNAPP

Diagnostisk LED-funksjon

EH-modeller

Når du trekker ut NØDSTOPPKNAPPEN, tennes diagnostikk-LED-lampen (Figur 18) og lyser i fem sekunder. Deretter slukkes den i fem sekunder før den begynner å blinke ved 3 Hz (tre blink per sekund) til du slår på den håndholdte fjernkontrollen. Hvis lampen slås på i fem sekunder og deretter begynner å blinke ved 10 Hz (med eller uten en fem sekunders pause), er det noe feil med maskinen. Se Kontrollere feilkoder (side 54).

Merk: Hvis du har den håndholdte fjernkontrollen på når du drar opp NØDSTOPPknappen, blinker ikke lampen ved 3 Hz (3 blink per sekund) når den har slåtts av i 5 sekunder.

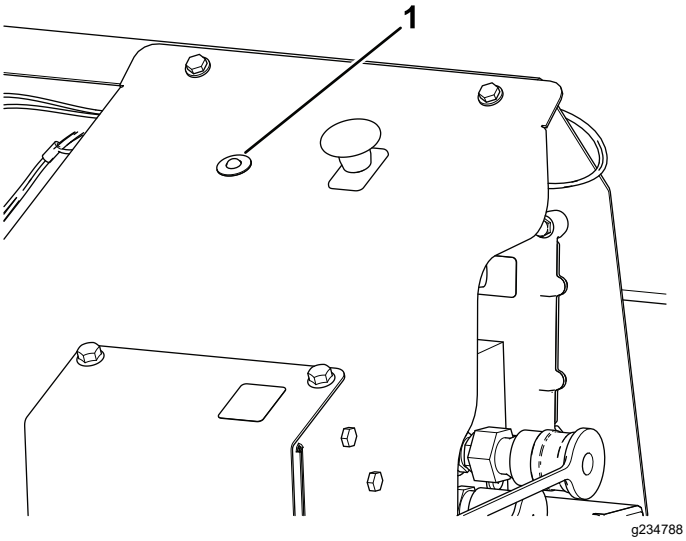

Figur 18

1. Diagnostikk-LED

Håndholdt fjernkontroll

EH-modeller

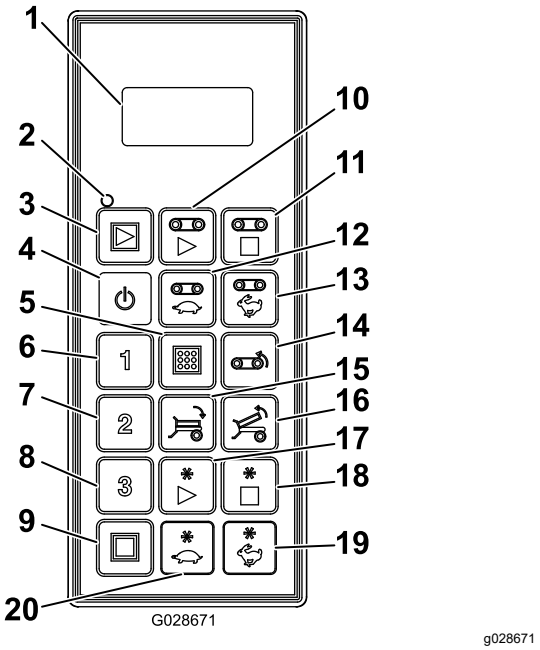

Figur 19

1.	LCD-skjerm	11.	Stopp gulv
2.	Status-LED for fjernkontroll	12.	Reduser gulvhastigheten
3.	Alle starter: Starter gulv og tilleggsutstyr	13.	Øk gulvhastigheten
4.	On/off (på/av)	14.	Floor reverse (Reverser gulv)
5.	Lagre: Lagrer forhåndsinnstillinger	15.	Tilt bed down (Vipp plan ned)
6.	Forhåndsinnstilling 1	16.	Tilt bed up (Vipp plan opp)
7.	Forhåndsinnstilling 2	17.	Start tilleggsutstyr
8.	Forhåndsinnstilling 3	18.	Stopp tilleggsutstyr
9.	Stopper alle: Stopper alle funksjoner	19.	Øk hastigheten på tilleggsutstyret
10.	Start gulv	20.	Reduser hastigheten på tilleggsutstyret

Spesifikasjoner

Maskin

Lengde	4,8 m
Bredde	1,98 m
Høyde	2,2 m
Nettovekt (tom uten montert tilleggsutstyr)	1 360 kg
Beholderens volum	3,06 m^3
Maksimal materiallast	5 353 kg
Maksimal tauehastighet(uten last)	24 km/t
Maksimal tauehastighet (uten full beholder)	13 km/t

Trekkenhetskrav

Tauekapasitet (maksimal nyttelast)		7 175 kg
Minimal effekt		34 kw (45 hestekrefter)
Bakre tilbehør til hydraulikksystemet		Åpne midtre hydraulikkregulerings-ventil
Hydraulisk strømmingsrate	minimalt – uten montert tilleggsutstyr	32 l/min
	minimalt – med montert tilleggsutstyr	38 l/min
Hydraulisk trykk (minimalt)		138 bar

Radio

Frekvens	2,4 GHz
Maks. utgangseffekt	19,59 dBm

Tilbehør

Et utvalg av Toro-godkjent tilbehør som kan brukes sammen med maskinen for å forbedre og utvide dens funksjoner er tilgjengelig. Ta kontakt med en autorisert serviceforhandler eller autorisert Toro-forhandler, eller gå til www.Toro.com for å få en liste over godkjent tilbehør og utstyr.

For å oppnå optimal ytelse og holde maskinen i sikkerhetsgodkjent stand, bruker du bare ekte Toro-reservedeler og -tilbehør. Reservedeler og tilbehør som er laget av andre produsenter kan være farlige, og de kan derfor føre til at garantien blir ugyldig.

Bruk

Før bruk

Sikkerhet før bruk

- Maskinen har andre egenskaper for balanse, vekt og håndtering enn enkelte andre typer utstyr som taues. Les *brukerhåndboken* slik at du forstår innholdet før du bruker maskinen. Gjør deg kjent med alle kontrollene, og lær hvordan man stopper motoren raskt.
- La aldri barn få lov til å bruke maskinen. La ikke voksne personer bruke maskinen uten å få nøyaktige instrukser. Kun personer som har fått opplæring og er autoriserte, skal bruke denne maskinen.
- Sørg for at alle verneplater og sikkerhetsanordninger er på plass. Hvis en verneplate, en sikkerhetsanordning eller et merke ikke virker, er uleselig eller mangler, må det repareres eller erstattes før du tar maskinen i bruk.
- Maskinen er utviklet for utelukkende å brukes i terrenget. Maksimal anbefalt hastighet er 24 km/t uten last, og 13 km/t med full last.
- Stram til alle løse muttere, bolter og skruer, slik at du er sikker på at maskinen er trygg å bruke. Påse at monteringstapper, festetapper og tungejekk for maskinens koblingsarm er på plass og godt festet.
- Utstyret skal ikke endres på noen måte.
- Slepestagarmen er det området på maskinen der festet tilkobles tauekjøretøyet. Slepestaget vekt påvirker maskinens stabilitet.
  - En negativ eller positiv koblingsarmvekt kan føre til personskade når maskinen kobles til eller fra tauekjøretøyet. Når den er montert, kontroller at jekkstøttene er skikkelig innkoblet.
  - Hvis koblingsarmens vekt presses opp i tauekjøretøyets feste, gir dette en negativ koblingsarmvekt.

    Negativ koblingsarmevekt kan også oppstå hvis det er montert tilleggsutstyr bak på maskinen.
  - Hvis slepestagets vekt presses ned på tauekjøretøyets feste, gir dette en positiv slepestagsvekt.
- Ikke fest eller fjern maskinen fra trekkenheten hvis det er materiale i beholderen. Koblingsarmen kan vippes opp, og det kan forårsake skader.

Velge en trekkenhet

Maskinens funksjoner kan variere avhengig av trekkenhetens størrelse og type.

Trekkenhetens funksjon	Krav og anbefalinger
Hydraulisk system	Trekkenheten må ha bakre tilbehør til hydraulikksystemet med en ekstra hydraulikkventil med åpent senter.
	For beste resultat bør det brukes en trekkenhet med en hydraulikkpumpe med fast fortrengningsvolum og med et utgangstrykk på 138 bar ved 38 l/min. Ytelsen reduseres når pumpens utgangstrykk er lavere.
Motoreffekt	For best resultat bør det brukes en trekkenhet med minst 33,6 kW (27 hk) og firehjulstrekk. En trekkenhet med mindre enn 33,6 kW (27 hk) vil begrense hvor du kan kjøre og hvor stor nyttelast du kan levere. En trekkenhet med 20,1 kW (27 hk) kan for eksempel taue en fullastet maskin over flatt terreng, men ikke i bratte bakker.
Trekksystem	Et kjøretøy med firehjulstrekk vil også forbedre ytelsen i bakker.
Tauekapasitet	Når maskinen er fullastet, kan den veie opptil 7 000 kg. Ikke overskrid trekkenhetens begrensninger.
	Trekkenheten må ha et godt nok feste og bremser som fungerer.
	Forsikre deg om at trekkenheten har nok kraft og trekkraft til å trekke en full last. Hvis ikke, må lasten reduseres.
	Med en mindre trekkenhet kan det hende du må redusere nyttelasten til 2 m³ av spredningsmateriale i vanskelig terreng. Et annet alternativ er å taue en fullastet maskin til et sted nær jobben, og deretter laste mindre maskiner fra maskinen for å fullføre jobben.

Koble maskinen på trekkenheten

1. Sett klosser foran og bak dekkene.
2. Juster festehøyden ved å vri på jekkhåndtaket for å holde maskinen i vater.

   Viktig: **Du balanserer koblingsarmvekten ved å heve eller senke baksiden av maskinen med 10–15 cm. Risikoen for velting kan øke hvis maskinen heves.**

3. Koble maskinens kobling til trekkstangen på trekkenheten ved å bruke en sikkerhetsgodkjent festetapp på 25 mm i diameter og en sikkerhetslås (medfølger ikke).
4. Hev jekken langsomt.
5. Oppbevar jekken når hele koblingsarmvekten til maskinen er overført til trekkstangen på trekkenheten. Se Oppbevare jekken (side 26).
6. Oppbevar bakre jekkstøtten. Se Oppbevaring av bakre jekkstøtte (side 25)
7. Før de to hydraulikkslangene fra maskinen til trekkenheten.

   Viktig: **Hydraulikkslangene må ikke slepes langs bakken når maskinen brukes. Unngå steder hvor disse kan bli klemt eller kuttes.**

8. Koble til de to hydraulikkslangene til trekkenhetens hurtigkoblinger (Figur 20).

   Stå vendt mot fronten av maskinen og koble den venstre slangen til trykksiden og den høyre slangen til retursiden.

   Viktig: **Returslangen har en ledningskoblet, enveis kontrollventil. Pilen på kontrollventilen burde vende mot trekkenhetens returkobling.**

   Merk: Du må kanskje lette på trykket i hydraulikkslangene til maskinen som kobler dem til trekkenheten.

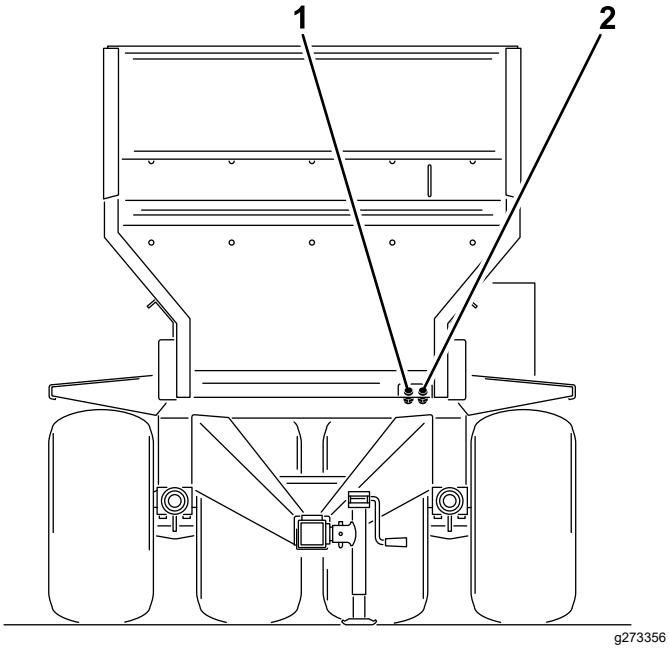

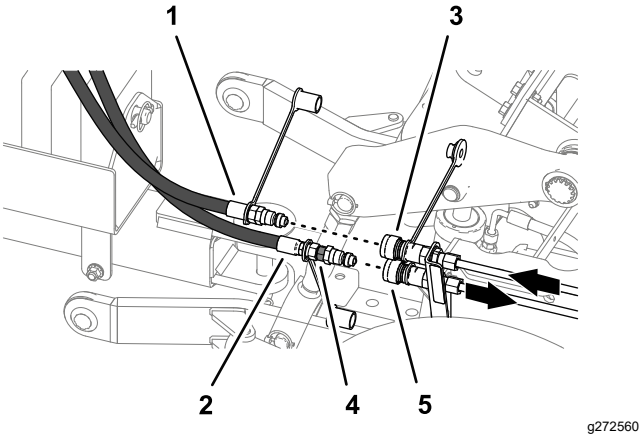

Figur 20

1. Returslange (ut)
2. Trykkslange (inn)
3. Hurtigskillekobling – trekkenhet (eksempel – trykk)
4. Kontrollventil
5. Hurtigskillekobling – trekkenhet (eksempel – retur)

9. På SH-modeller plasseres på/av-pendelen innen rekkevidde av førersetet. Kontroller at bryteren er av.
10. Koble den kveilede strømkabelen med syv pinner til kontakten på maskinen og trekkenheten (Figur 21).

   Viktig: **Strømkabelen må ikke slepes langs bakken når maskinen brukes. Unngå steder hvor den kan bli klemt eller kuttes.**

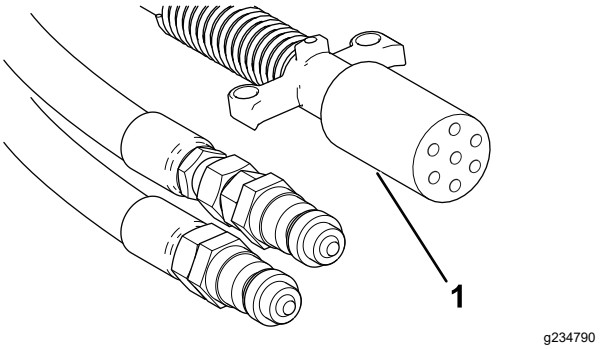

Figur 21

1. Syvpinners, kveilet strømkabel

11. Test de hydrauliske koblingene. Se Teste hydraulikkoblinger (side 22).
12. Sett på den elektriske bremsen. Se Justere bremsekontrollenhet (side 22).

Teste hydraulikkoblinger

Viktig: **Test hydraulikkoblinger før du bruker maskinens hydraulikk for første gang.**

1. Sjekk hydraulikkvæskenivået i beholderen til trekkenheten og tilsett væske om nødvendig. Se trekkenhetens brukerhåndbok.
2. Start trekkenheten og betjen transportbåndet. Se Slå maskinen av/på (side 27) og Bruke hydraulikreguleringsventilene (side 28).

   Viktig: **Hvis du hører uvanlige lyder fra trekkenhetens hydraulikksystem og maskinkontrollene, sett hydraulikkontrollene umiddelbart i Fri-stilling.**
3. Gjør ett av følgende trinn hvis transportbåndet ikke fungerer:
   - Bruk maskinen ved å flytte håndtaket for det bakre tilbehøret til hydraulikkventilen den andre veien.
   - Slå av motoren, tapp hydraulikktrykket og bytt om på slangene ved hurtigfrakoblingsniplene.

Justere bremsekontrollenhet

Første gang man konfigurerer bremsekontrollenheten, vil den sjelden ha den riktige strømtilførselen til bremsemagnetene som gir behagelig og sikker bremsing. Endret belastning, samt ujevn generator- og batteriytelse kan føre til ustabil strømtilførsel til bremsemagnetene.

Viktig: **Før du bruker maskinen for første gang, sett maskinens elektriske bremser til trekkenhetens bremser (synkroniserte – slik at de virker samtidig).**

1. Les og forstå instruksjonene for montering og bruk av bremsekontrollenheten.

2. Konfigurer bremsekontrollenheten. Se instruksjonene for montering og bruk av bremsekontrollenheten.

Kontroll før drift

Fullfør disse kontrollene daglig før du bruker maskinen. Rapporter eventuelle sikkerhetsproblemer til din overordnede. Se sikkerhetsinstruksjonene i denne håndboken for mer informasjon.

- Kontroller dekkene og hjulene. Se Kontrollere dekk og hjul (side 44).
- Kontroller at bakre jekkstøtter er stuet bort og jekken er festet inntil koblingsrøret. Se Oppbevaring av bakre jekkstøtte (side 25) og Oppbevare jekken (side 26).
- Kontroller at festetappen og jekkene ikke er skadet, og at sikkerhetstappene er på plass.

  Manglende eller skadede festetapper må erstattes.
- Sjekk baklemmen for slitasje og skade, og at den er festet. Se Kontrollere baklemmen (side 52) og Kontrollere transportbånd- og baklemtetningene (side 52)
- Sjekk valgfritt tilbehør for slitasje og skade, og at det er festet. Se Kontrollere det valgfrie tilbehøret (side 48)

Under bruk

Sikkerhet under drift

- Eieren/brukeren kan forhindre og er ansvarlig for ulykker som kan forårsake personskader eller materielle skader.
- Ikke bruk maskinen når du er trett, syk eller påvirket av alkohol eller medisiner.
- Vær alltid fokusert på oppgaven når du bruker maskinen. Ikke delta i aktiviteter som forårsaker distraksjoner, da dette kan føre til personskade eller materiell skade.
- Ha på deg passende klær, inkludert vernebriller, vernebukser, sklisikkert og kraftig fottøy og hørselsvern. Ikke bruk løstsittende klesplagg eller smykker, og sett opp langt hår.
- Ha aldri med passasjerer på maskinen, og hold tilskuere og kjæledyr borte fra maskinen under drift.
- Hold hender og føtter borte fra beholderen når maskinen er i drift eller når motoren på tauekjøretøyet er i gang.
- Bli sittende når tauekjøretøyet er i bevegelse.
- Du må være oppmerksom når du bruker maskinen. Hvis du ikke bruker tauekjøretøyet på en sikker måte, kan det føre til ulykker, velt og alvorlige skader eller dødsfall. Kjør forsiktig og følg disse instruksene for å hindre velt eller redusert kontroll:
  - Vær svært forsiktig, reduser hastigheten og oppretthold trygg avstand (to ganger bredden av maskinen) rundt sandfang, grøfter, vann, ramper og ukjente områder eller andre farer.
  - Reduser hastigheten når du bruker et lastet kjøretøy i vanskelig terreng, slik at faren for at maskinen skal bli ustabil reduseres.
  - Hold utkikk etter hull eller andre skjulte farer.
  - Vær forsiktig når du bruker kjøretøyet i hellinger. Kjør rett opp og ned i hellinger. Reduser hastigheten når du tar skarpe svinger eller svinger i en helling. Unngå så langt det er mulig å svinge i hellinger.
  - Vær spesielt forsiktig når du kjører på vått underlag, i stor fart eller med full last. Bremsetiden øker når du kjører med full last. Gir ned før du kjører opp eller ned en bakke.
  - Unngå å starte og stoppe plutselig. Ikke gå fra revers til fremover eller omvendt uten først å ha stanset helt.
  - Ikke ta skarpe svinger, gjør plutselige bevegelser eller utfør andre handlinger som kan få deg til å miste kontrollen.
  - Vær oppmerksom på omgivelsene når du svinger eller rygger. Sørg for at området er tomt og hold andre borte fra arbeidsområdet. Fortsett sakte.
  - Vær alltid på utkikk etter, og forsøk å unngå, lave overheng, slik som greiner, dørkarmer, overhengende gangveier osv. Forsikre deg om at det er nok plass over deg til at du kan komme under med tauekjøretøyet og deg selv.
  - Ikke bruk maskinen hvis det er fare for lynnedslag.
  - Hvis du noen gang er usikker på hva som er trygg drift, må du stanse arbeidet og spørre din overordnede.
  - La ikke maskinen stå uten tilsyn mens den er i gang.
- Sørg for at maskinen er tilkoblet tauekjøretøyet før lasting.
- Ikke frakt laster som overskrider maskinens eller tauekjøretøyets lastebegrensninger.
- Stabiliteten til lastene kan variere, for eksempel vil høye laster ha et høyere tyngdepunkt. Om nødvendig, reduser maksimal lastebegrensning for å sikre bedre stabilitet.
- Slik unngår du at maskinen velter:
  - Vit nøyaktig hvor høy og tung lasten er. Høyere og tyngre laster kan øke faren for tipping.

- Fordel lasten jevnt, på langs og side til side.
- Vær forsiktig i svinger, og unngå utrygge manøvrer.
- Sørg alltid for at maskinen er tilkoblet tauekjøretøyet før lasting.
- Legg ikke store eller tunge objekter i beholderen. Dette kan skade båndet og valsene. Sørg også for at lasten har lik struktur. Hvis det er småstein i sanden, kan de slynges ut som kuler.

- Du skal ikke stå bak maskinen når du lesser av eller sprer. Den valgfrie dobbeltspinneren, krysstransportbåndet og prosessoren kan sende ut partikler og støv ved høy hastighet.
- Less av maskinen eller koble den fra tauekjøretøyet kun når den står på et flatt underlag.
- Sørg for at maskinen er tilkoblet tauekjøretøyet før avlessing.
- Ikke kjør med maskinen i helt hevet stilling. Dette øker risikoen for at maskinen velter.
- Maskinen har et sikkert kjøreområde med tilleggsutstyr tilkoblet som vist i den grønne delen på illustrasjonsmerket.
- Ikke kjør med maskinen i forsiktighetsområdet (gult/svart). Når det ikke er noe tilleggsutstyr på maskinen, må den kjøres i senket stilling.
- Slå av maskinen når du nærmer deg mennesker, kjøretøy, veikryss eller fotgjengerfelt.
- Ikke bruk maskinen hvis vektkassen er fjernet eller feilplassert.
- Når utstyrt, de hydrauliske tilhengerbremsene kan overopphete væsken i hydraulikkretsen hvis bremsene brukes kontinuerlig. Bruk alltid et girvalg i lavere hastighet når maskinen kjører ned lange bakker. Aktiver bremsene periodevis for kjølesykluser både for kjøretøyet og overgjødsleren.

Sikkerhet i skråninger

- Skråninger er en ledende årsak til tap av kontroll og velting. Dette kan føre til alvorlige skader eller dødsfall. Du er ansvarlig for trygg drift i skråninger. Bruk av maskinen i skråninger krever ekstra forsiktighet. Før du bruker maskinen i en skråning, må du gjøre følgende:
- Vurder forholdene ved stedet, og inspiser området for å avgjøre om det er trygt å bruke maskinen i skråningen. Bruk alltid sunn fornuft og god dømmekraft når du utfører denne kontrollen.
- Les instruksjonene for bruk av maskinen i skråninger, oppført nedenfor, for å avgjøre om du kan bruke maskinen under forholdene på dagen og stedet. Endringer i terreng kan føre til endringer ved bruk av maskinen i skråninger.
- Vær svært forsiktig når du kjører i bakker, særlig når du svinger.
  - Hvis du kjører i bratte bakker med maskinen, kan det føre til velt eller at maskinen eller trekkenheten mister trekkraften.
  - Kjør alltid rett opp og ned bakker, ikke kjør sidelengs eller på skrå. Ikke kjør ned en bakke raskere enn du kan kjøre opp den samme bakken. Stoppeavstanden øker når du kjører nedoverbakke.
  - Reduser vekten på lasten når du kjører i bratte bakker, og unngå å stable lasten høyt.
- Identifiser farer ved bunnen av skråningen. Vær svært forsiktig når du bruker maskinen nær kanter, grøfter, voller, vann eller andre faremomenter. Maskinen kan velte hvis et hjul går over kanten eller hvis kanten gir etter. Hold en sikker avstand (to ganger maskinens bredde) mellom maskinen og eventuelle farer.
- Fjern eller marker hindringer som grøfter, hull, hjulspor, ujevnheter, steiner eller andre skjulte objekter. Gjenstander kan ligge skjult i høyt gress. Maskinen kan velte i ujevnt terreng.
- Unngå start, stopp eller sving av maskinen i skråninger. Ikke foreta brå endringer i hastighet eller retning. Sving forsiktig og gradvis.
- En maskin hvor trekkraften, styringen eller stabiliteten er i tvil, skal ikke brukes under noen omstendigheter. Vær oppmerksom på at bruk av maskinen på vått gress, på tvers av skråninger eller i nedoverbakker kan føre til at maskinen mister veigrepet. Hvis drivhjulene mister taket, kan det føre til at maskinen sklir og at bremse- og styringsevnen reduseres. Maskinen kan gli selv om drivhjulene er stanset.
- Vær oppmerksom på at bruk av maskinen på vått gress, på tvers av skråninger eller i nedoverbakker kan føre til at maskinen mister veigrepet. Hvis drivhjulene mister taket, kan det føre til at maskinen sklir og at bremse- og styringsevnen reduseres.
- Hold alltid trekkenheten i gir når du kjører ned skråninger. Ikke rull ned skråninger (gjelder kun for drivenheter med gir).

Bruke bakre jekkstøtte

Bruk den bakre jekkstøtten for å støtte maskinen når du kobler den fra trekkenheten.

Støtte maskinen med bakre jekkstøtte

1. Ta bort alt materiale fra beholderen.

2. Parker maskinen på et jevnt underlag, aktiver parkeringsbremsen, slå av motoren, ta ut nøkkelen, og vent til alle bevegelige deler har stanset før du forlater førersetet.
3. Blokker dekkene.
4. Fjern jekkstøttepinnen fra den bakre jekkstøtten, og fjern jekkstøtten fra skinnestøtten (Figur 22).

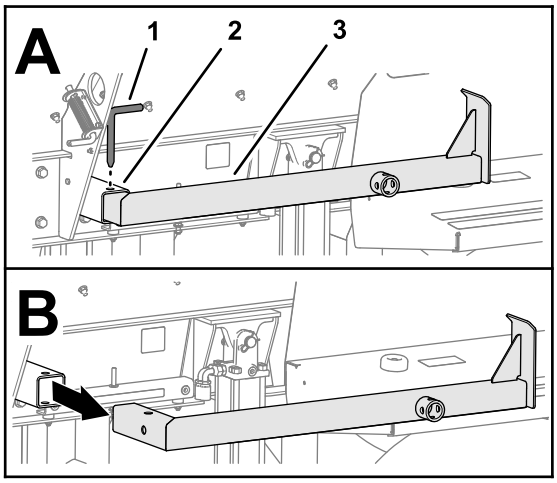

g272499

Figur 22

1. Jekkstøttepinne
2. Skinnestøtte
3. Bakre jekkstøtte

5. Roter bakre jekkstøtte nedover og sett den inn i skinnestøtten (Figur 23).

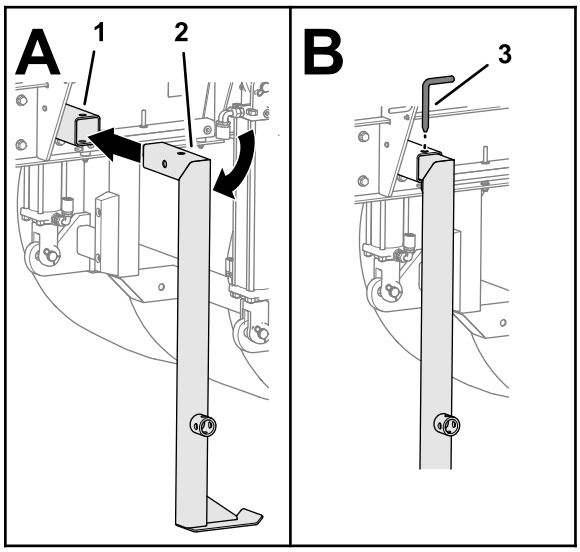

g272498

Figur 23

1. Skinnestøtte
2. Bakre jekkstøtte
3. Jekkstøttepinne

6. Innrett hullene til jekkstøtten og røret, og fest jekkstøtten med jekkstøttepinnen (Figur 23).
7. Hvis du ser en 5 cm eller større avstand mellom jekkstøtten og bakken, fyll åpningen med et avstandsstykke eller trebit.

Montere jekk til jekkstøtten

1. Fjern pinnen som fester jekken til koblingsrøret og fjern jekken. Se Figur 27 i Støtt opp fronten av maskinen med jekker (side 26).
2. Monter jekken loddrett på den bakre jekkstøtten og fest jekken med pinnen (Figur 24).

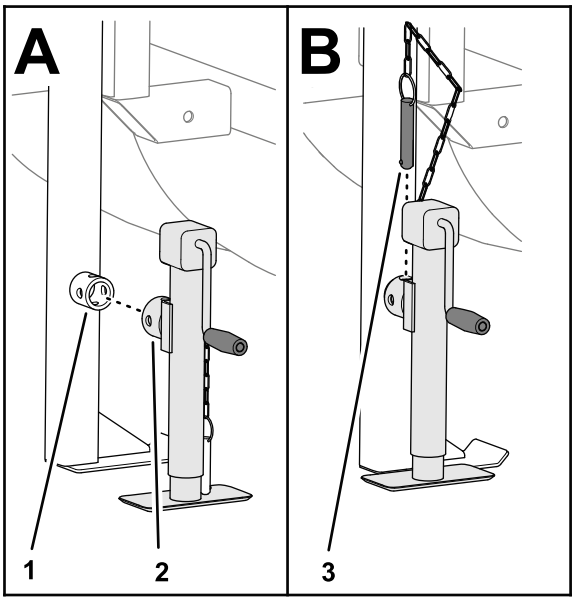

g272497

Figur 24

1. Bakre jekkstøtte
2. Jekkstøtte
3. Pinne

3. Senk jekken for å støtte maskinen.

Oppbevaring av bakre jekkstøtte

1. Innrett trekkstangen til trekkenheten med koblingsrøret til maskinen, aktiver parkeringsbremsen, slå av motoren, ta ut nøkkelen og vent til alle bevegelige deler har stanset før du forlater førersetet.
2. Fest koblingsrøret til trekkstangen til trekkenheten med festetappen.
3. Hvis montert til bakre jekkstøtten, hev jekken, fjern den fra jekkstøtten og oppbevar den på koblingsrøret. Se Montere jekk til jekkstøtten (side 25) og Oppbevare jekken (side 26).

   Merk: Ikke oppbevar jekken på den bakre jekkstøtten.
4. Fjern jekkstøttepinnen fra den bakre jekkstøtten, og fjern jekkstøtten fra skinnestøtten (Figur 25).

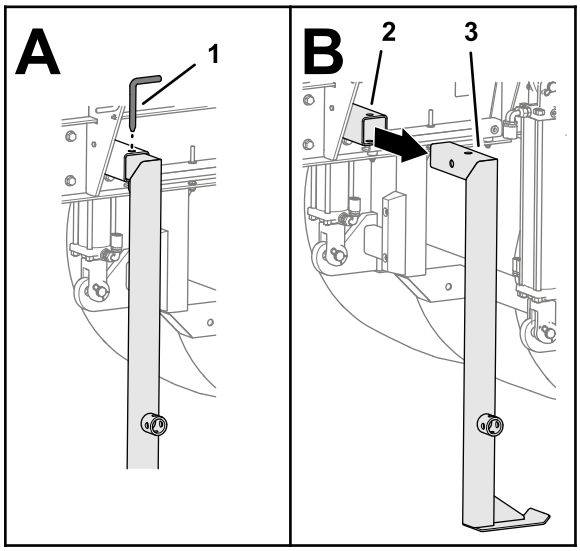

g272503

Figur 25

1. Jekkstøttepinne
2. Skinnestøtte
3. Bakre jekkstøtte

5. Roter bakre jekkstøtte horisontalt og sett den inn i skinnestøtten (Figur 26).

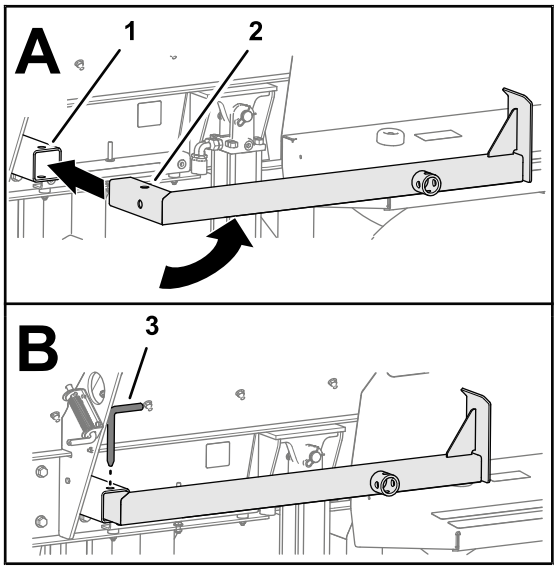

g272500

Figur 26

1. Skinnestøtte
2. Bakre jekkstøtte
3. Jekkstøttepinne

6. Innrett hullene til jekkstøtten og røret, og fest jekkstøtten med jekkstøttepinnen (Figur 26).

Støtt opp fronten av maskinen med jekker

1. Ta bort alt materiale fra beholderen.
2. Parker maskinen på et jevnt underlag, aktiver parkeringsbremsen, slå av motoren, ta ut nøkkelen, og vent til alle bevegelige deler har stanset før du forlater førersetet.
3. Blokker dekkene.
4. Fjern pinnen som fester jekken til koblingsrøret (Figur 27).

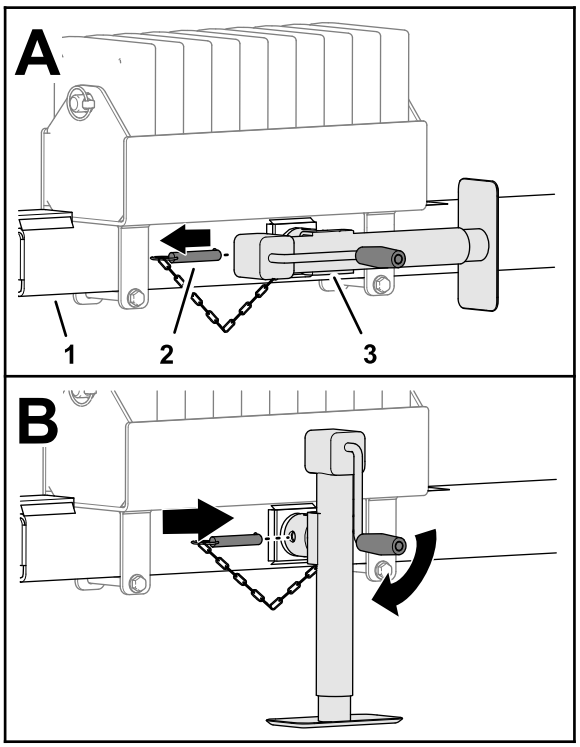

g272502

Figur 27

1. Koblingsrør
2. Pinne
3. Jekk

5. Roter jekken loddrett (Figur 27).
6. Før pinnen gjennom de horisontale hullene på jekken og koblingsrøret (Figur 27).
7. Senk jekken for å støtte maskinen.

Oppbevare jekken

1. Innrett trekkstangen til trekkenheten med koblingsrøret til maskinen, aktiver parkeringsbremsen, slå av motoren, ta ut nøkkelen og vent til alle bevegelige deler har stanset før du forlater førersetet.
2. Fest koblingsrøret til trekkstangen med festetappen.
3. Hev jekken.

4. Fjern pinnen (Figur 28).

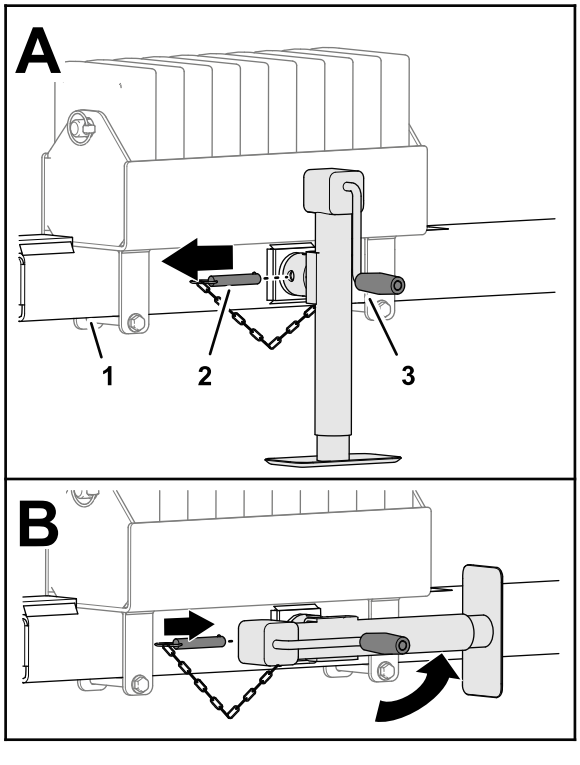

Figur 28

1. Koblingsrør
2. Pinne
3. Jekk

5. Roter jekken horisontalt (Figur 28).
6. Før pinnen gjennom de horisontale hullene på jekken og koblingsrøret (Figur 28).

Taue maskinen

Utfør følgende trinn når du tauer maskinen:

- Hev jekken og den bakre jekkstøtten før maskinen tas i bruk.
- Hydraulikkslangene, strømkabelen og pendelkablene må ikke slepes langs bakken under bruk. Unngå steder hvor disse kan bli klemt eller kuttes.
- Hvis du tar brå svinger, kan hydraulikkslangene komme i kontakt med hjulene til trekkenheten. Unngå skarpe svinger, og bruk om nødvendig en bungee-reim (en gummireim med kroker i begge ender) for å trekke slangene tilbake mot midten.

Brukstips for den elektriske bremsen

Belastingskontrolleren kompenserer for variasjoner i tilhengerlast ved å begrense den maksimale momenteffekten på bremsene ved å tilføre fallende motstand i den elektriske kontrolledningen. Vurder følgende driftsforhold:

- Ved tauing av tilhengerlast på bremseklassifisert kapasitet, sett på bremsekontrollenheten for maksimal bremsing.
- Ved tauing av tom eller delvis lastet tilhenger, må du stille inn bremsekontrollenheten til punktet mellom maksimal og minimal bremsestilling, like før maskinens dekk skrenser og når håndkontrollen aktiveres for fullt.

Hvis du ikke monterer og bruker den elektriske bremsekontrollenheten, vil dette føre til for høyt bremsemoment når du stanser en maskin som er lastet til mindre enn bremsekapasitet.

Slå maskinen av/på

EH-modeller

Når du er ferdig med å bruke maskinen, trykk alltid på NØDSTOPPknappen (Figur 29) for å deaktivere det elektriske systemet. Når du begynner arbeidet med maskinen, må du trekke ut NØDSTOPPKNAPPEN før du slår på den håndholdte fjernkontrollen.

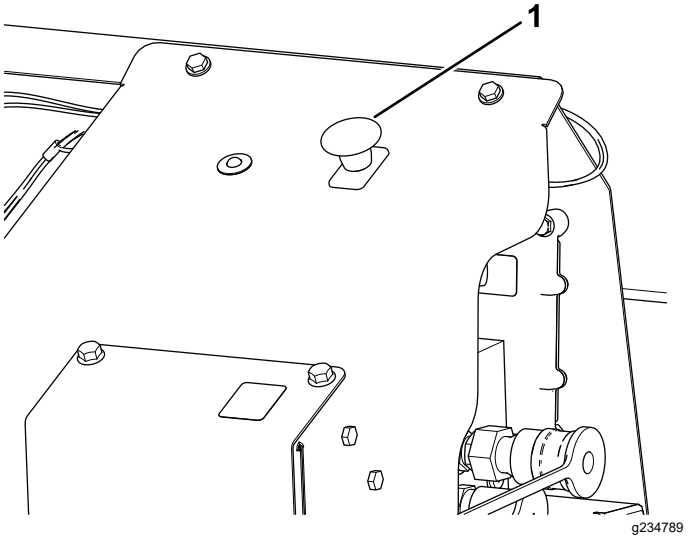

Figur 29

1. NØDSTOPPKNAPP

Viktig: **Når du er ferdig med å bruke maskinen, trykker du på NØDSTOPPKNAPPEN for å hindre at trekkenhetens batteri utlades.**

Viktig: **Hvis du bruker tilleggsutstyr, må du være oppmerksom på at maskinen kun har 15 cm bakkeklaring. Når maskinen begynner å kjøre opp en bakke, reduseres bakkeklaringen.**

Bruke hydraulikregule-ringsventilene

SH-modeller

Det er tre hydraulikkontrollventiler på den venstre skjermen på maskinen (Figur 30).

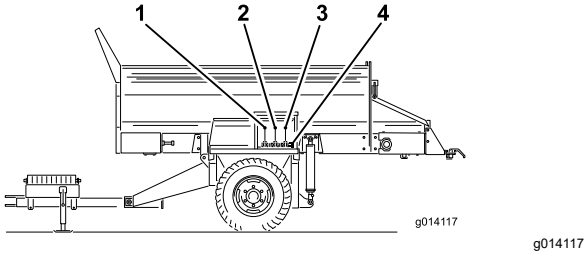

Figur 30

1. Transportbåndretning (venstre kontrollventil)
2. Heving og senking av maskinen (midterste kontrollventil)
3. Til- eller frakobling av tilleggsutstyr
4. Hydrauliske hurtigkoblinger for tilleggsutstyr

Merk: Sett alle kontrollventilhåndtaker tilbake i midtre stilling etter bruk for å unngå utilsiktet start.

Venstre ventil

Den venstre ventilen styrer retningen på maskinens transportbånd.

- Trekk kontrollspaken mot deg for å avlaste maskinen. Dette flytter materialet bakover langs transportbåndet.
- Skyv kontrollspaken vekk fra det for å belaste maskinen. Dette flytter materialet fremover langs transportbåndet.
- Sett kontrollspaken i midtre stilling for å stoppe transportbåndet.

Midtre ventil

Den midtre ventilen hever og senker maskinen.

- For å heve maskinen, trekk kontrollspaken til ønsket høyde og slipp den.
- For å senke maskinen, skyv kontrollspaken til ønsket høyde og slipp den.

  Viktig: **Ikke fortsett å holde kontrollspaken i hevet eller senket stilling når løftesylindrene har nådd maksimal transportposisjon.**

Høyre ventil

Den høyre ventilen styrer valgfritt tilbehør.

- Trekk i kontrollspaken for å slå på det valgfrie tilbehøret.

  Viktig: **Ikke sett spaken for tilleggsutstyr i PÅ-stilling hvis det ikke er montert noe tilleggsutstyr. Dette kan skade gulvmotoren og stoppe maskinen.**

- Sett kontrollspaken tilbake i midtre posisjon for å slå av tilleggsutstyret.

  Merk: Å skyve kontrollspaken setter ikke en funksjon i verk – valgfritt tilbehør kan ikke reversere driftsretningen.

Bruke hydraulikkontroller og tilleggsutstyr

EH-modeller

Fjernkontrollsystem

Fjernkontrollsystemet består av en håndholdt fjernkontroll, en +12 til +14,4 VDC-baseenhet og en ledningssats. Systemet er spesielt utformet for å brukes med og kontrollere en MH-400 materialhåndteringsenhet.

Håndholdt fjernkontroll

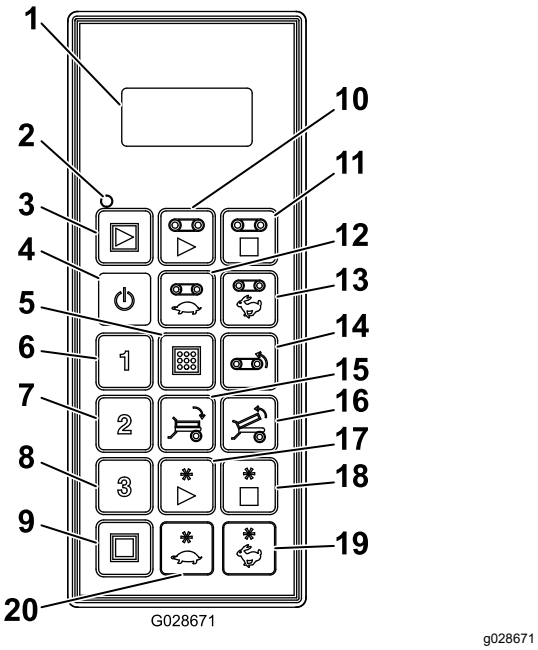

Figur 31

1. LCD-skjerm
2. Status-LED for fjernkontroll
3. Alle starter: Starter gulv og tilleggsutstyr
4. On/off (på/av)
5. Lagre: Lagrer forhåndsinnstillinger
6. Forhåndsinnstilling 1
7. Forhåndsinnstilling 2
8. Forhåndsinnstilling 3
9. Stopper alle: Stopper alle funksjoner
10. Start gulv
11. Stopp gulv
12. Reduser gulvhastigheten
13. Øk gulvhastigheten
14. Floor reverse (Reverser gulv)
15. Tilt bed down (Vipp plan ned)
16. Tilt bed up (Vipp plan opp)
17. Start tilleggsutstyr
18. Stopp tilleggsutstyr
19. Øk hastigheten på tilleggsutstyret
20. Reduser hastigheten på tilleggsutstyret

Knappefunksjoner

Knapp	Navn	Primær funksjon
	ON/OFF (PÅ/AV)	Slår strømmen på og av.
	ALL START (START ALLE)	Gir funksjonskontroll av både gulv og tilleggsutstyr inkludert På/Av og visning av hastighet.
	FLOOR START (START GULV)	Gir funksjonskontroll av beholderens gulvtransportbånd inkludert På/Av og visning av gulvhastighet.
	FLOOR STOP (STOPP GULV)	Stopper gulvet.
	FLOOR DEC (REDUSER GULVHASTIG-HET)	Reduserer gulvhastigheten.
	FLOOR INC (ØK GULVHASTIG-HET)	Øker gulvhastigheten.
	FLOOR REVERSE (REVERSER GULV)	Impulsknapp som reverserer gulvretningen. Reversering av gulvhastigheten kan endres med knappene for FLOOR INCREASE (øk gulvhastighet)- og FLOOR DECREASE (reduser gulvhastighet)-knappene for mens det trykkes på FLOOR REVERSE (reverser gulv)-knappen. Når FLOOR REVERSE (reverser gulv)-knappen slippes, slås gulvet AV.
	TILT BED DOWN (VIPP PLAN NED)	Impulsknapp for senking av planet.
	TILT BED UP (VIPP PLAN OPP)	Impulsknapp for heving av planet.
1 2 3	FORHÅNDSI-NNSTILLING 1 FORHÅNDSI-NNSTILLING 2 FORHÅNDSINN-STILLING 3	Tre separate forhåndsinnstilte verdier kan lagres for hastigheten for både gulv og tilleggsutstyr.
	OPPBEVAR	Brukes sammen med FORHÅNDSINNSTILLINGSknappen for å lagre eller opprette et minne for forhåndsinnstilling.
	OPTION START (START TIL-LEGGSUTSTYR)	Gir funksjonskontroll av det bakre tilleggsutstyret inkludert På/Av og visning av tilleggsutstyrets hastighet.
	OPTION STOP (STOPP TIL-LEGGSUTSTYR)	Stopper tilleggsutstyret.
	OPTION DEC (REDUSER HA-STIGHET PÅ TIL-LEGGSUTSTYR)	Reduserer hastigheten på tilleggsutstyret.

Knapp	Navn	Primær funksjon
	OPTION INC (ØK HASTIGHET PÅ TILLEGGSUT-STYR)	Øker hastigheten på tilleggsutstyret.
	ALL STOP (STOPP ALLE)	Stopper både gulv og tilleggsutstyr.

Starte den håndholdte fjernkontrollen

Trykk på kontrollerens PÅ/AV-knapp, og vent til den finner basen. Ikke trykk på noen knapper på den håndholdte enheten mens den utfører en rutinemessig oppstart.

Oversikt over status-LED for fjernkontroll

EH-modeller

Fjernkontrollens status-LED blinker sakte ved 2 Hz (to ganger i sekundet) når den håndholdte fjernkontrollen sender og ingen av knappene er trykket ned, når knappene for gulv og tilleggsutstyr er aktive. Når du trykker på en knapp, blinker lampen ved 10 Hz.

Viktige funksjonalitetselementer

- Når du slår på den håndholdte fjernkontrollen, skal skjermen vise **FLR OFF** og **OPT OFF** i ca. fem sekunder. Hvis du ser ordene «waiting for base» (venter på baseenhet) på skjermen, må du sjekke at baseenheten har strøm og at NØDSTOPPKNAPPEN til baseenheten er trukket ut.
- Det er alltid et **gjeldende arbeidsminne**. Gjeldende arbeidsminne er ikke en forhåndsinnstilling. Når du slår på den håndholdte fjernkontrollen, brukes de sist lagrede arbeidsinnstillingene fra gjeldende arbeidsminne.
- Driftssekvens for den håndholdte fjernkontrollens startknapper er som følger:
  1. Ett trykk på startknappen (START ALLE, GULVSTART eller START AV TILLEGGSUTSTYR) kaller opp det gjeldende arbeidsminnet som er lagret i den håndholdte fjernkontrollen.
  2. Trykk på samme startknapp en gang til for å slå på komponenten hvis hydraulikken er aktivert (trinnvis økende tall vises på skjermen).
  3. Trykk på samme startknapp en tredje gang for å lagre den nye innstillingen som er opprettet, i fjernkontrollens arbeidsminne.
- Når du har trykket én gang på en startknapp for å vise gjeldende arbeidsminneinnstilling i en ikke-arbeidsmodus, har du omlag ti sekunder på deg til å begynne å justere innstillingen, ellers går fjernkontrollen tilbake til av. I en arbeidsmodus gjelder ikke tisekundersregelen.
- Hvis du skal programmere en forhåndsinnstilling, må elementene først **aktiveres eller innkobles**.
- For at elementet skal kunne brukes fra en forhåndsinnstilling, må du angi prosentandelene for elementets hastighet på skjermen for å aktivere eller innkoble dem. Hvis ordet **AV** vises på skjermen, må du gjenoppkalle forhåndsinnstillingen.

Manuell overstyring av hydraulikkontrollene

EH-modeller

Hvis den håndholdte fjernkontrollen mangler, skades eller svikter, kan du likevel bruke maskinen for å fullføre oppgaver eller fortsette en spredningsjobb.

Klargjøre maskinen

1. På høyre side av maskinen, fjern de fire flenshodeskruene som fester dekselplaten til overstyringsdekselet (Figur 32).

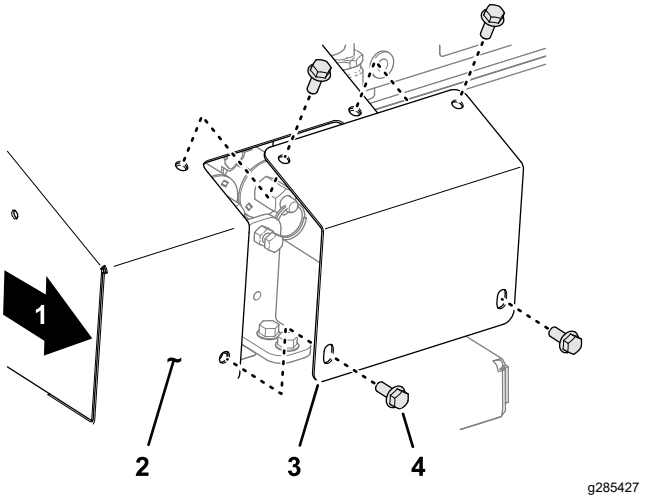

Figur 32

1. Maskinens høyre side
2. Overstyringsdeksel
3. Dekkplate
4. Flenshodeskrue

2. Sørg for at parkeringsbremsen er slått på, start trekkenheten og forsyn maskinen med hydraulikktrykk.
3. Finn de tre kontrollventilene (Figur 33).

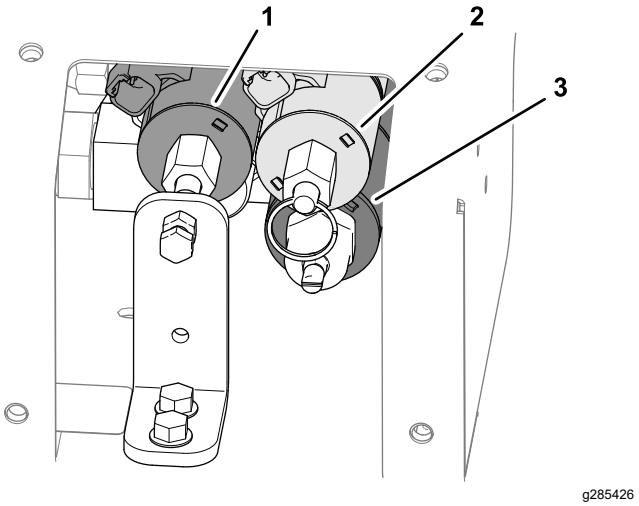

Figur 33

1. Gulvhastighets-solenoid
2. Heve/senke solenoid-beholder
3. Utstyrshastighet-solenoid

Merk: Se merket plassert på dekselplaten (Figur 34).

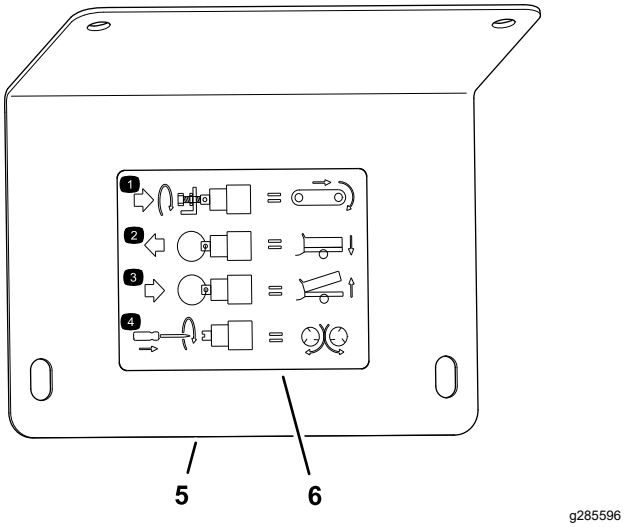

Figur 34

1. Justere gulvhastigheten
2. Senke beholderen
3. Heve beholderen
4. Justere spinnerhastighe-ten
5. Dekkplate
6. Merke

Justere gulvhastigheten

1. Løsne låsemutteren på den manuelle overstyringsbraketten (Figur 35).

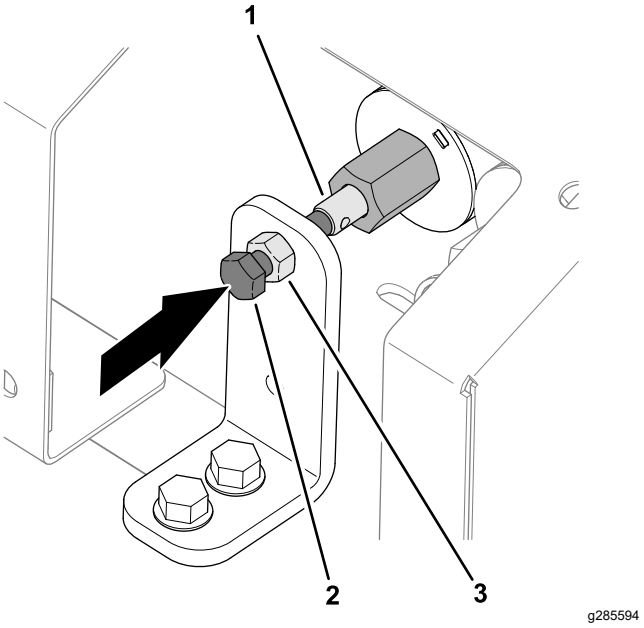

Figur 35

1. Ventilstamme (gulvhastighetens-solenoid)
2. Sekskantskrue (ventiloverstyringen)
3. Låsemutter

2. Roter sekskantskruen på ventiloverstyringen med klokken for å øke gulvhastigheten (Figur 35).

   Merk: Bruk den maksimale gulvhastigheten i det fargekodede driftssystemet når du ikke har hydraulikkstrøm. Denne innstillingen er også nyttig når beholderen er full av sand.
3. Når maskinen kjører ved riktig gulvhastighet, stram låsemutteren.

Justere plasseringen til beholderen

- Du kan senke beholderen (Figur 36) ved å trekke ut ringen på ventilstammen.

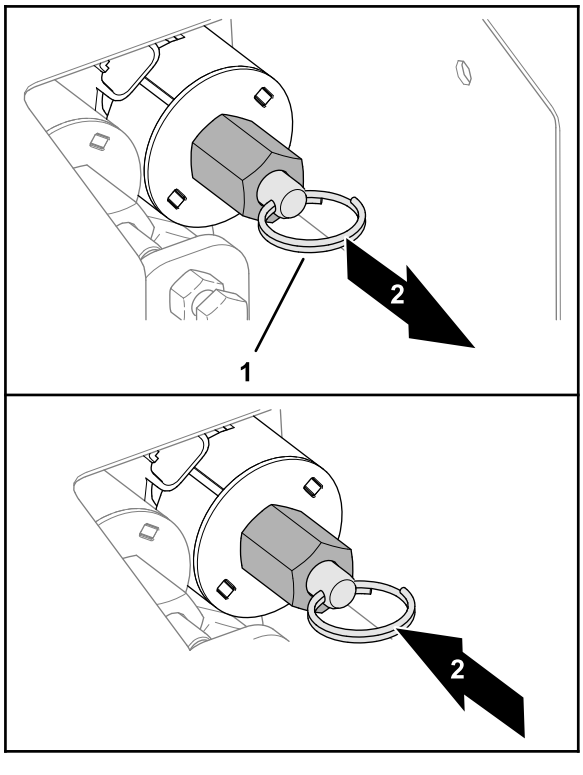

Figur 36

1. Delt ring (ventilstamme)
2. Senke beholderen
3. Heve beholderen

- Du kan heve beholderen (Figur 36) ved å skyve inn den delte ringen på ventilstammen.

Justere hastigheten til tilleggsutstyr

1. Roter sekskantskruen på ventiloverstyringen med klokken for å øke gulvhastigheten (Figur 37).

   Merk: Hvis du justerer maskinen med hydraulikkstrømmen aktivert og ikke vil spre sand under justeringen, påse at gulvet er slått av.

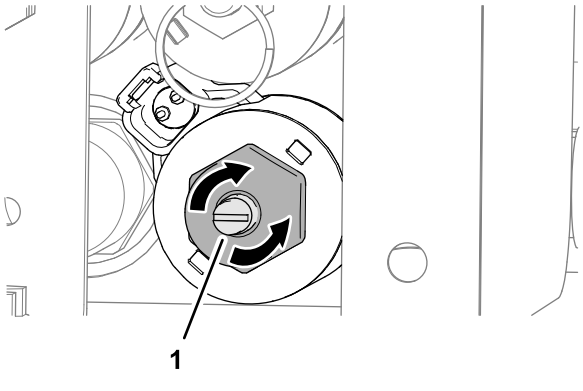

Figur 37

1. Sekskantskrue (ventiloverstyringen)

2. Når innstillingene er tilfredsstillende, bruker du mengderegulatoren for hydraulikkstrøm på tauekjøretøyet til å slå systemet på og av under bruk.

Tilbakestille manuell overstyring av hydraulikkontroller

EH-modeller

Hvis du fant, reparerte, eller erstattet den håndholdte fjernkontrollen, tilbakestilte gulvhastighets-solenoiden, tilleggsutstyr-solenoiden, eller begge før du styrte maskinen med den håndholdte fjernkontrollen.

Tilbakestill gulvhastighets-solenoid

EH-modeller

1. Løsne låsemutteren på den manuelle overstyringsbraketten (Figur 38).

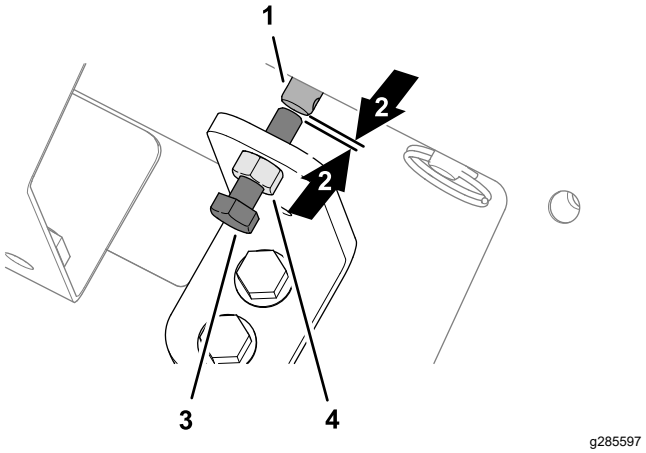

Figur 38

1. Ventilstamme (gulvhastighetens-solenoid)
2. Mellomrommet
3. Sekskantskrue (ventiloverstyringen)
4. Låsemutter

2. Roter sekskantskruen for ventiloverstyringen mot klokken til du ser et lite mellomrom mellom enden av skruen og enden av stammen til gulvhastighets-solenoiden (Figur 38).
3. Stram til låsemutteren (Figur 38).

Tilbakestill tilleggsutstyr-solenoiden

Roter flathodeskruen mot klokken til ventilen i solenoiden er helt åpen (Figur 39).

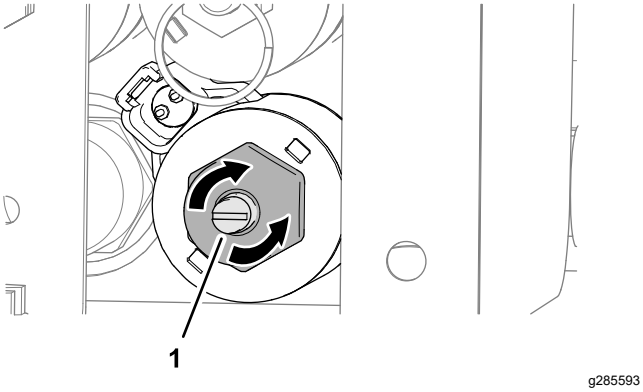

Figur 39

1. Sekskantskrue (ventiloverstyringen)

Montere dekselplaten

Fest dekkplaten til overstyringsdekselet med de fire flenshodeskruene (Figur 40).

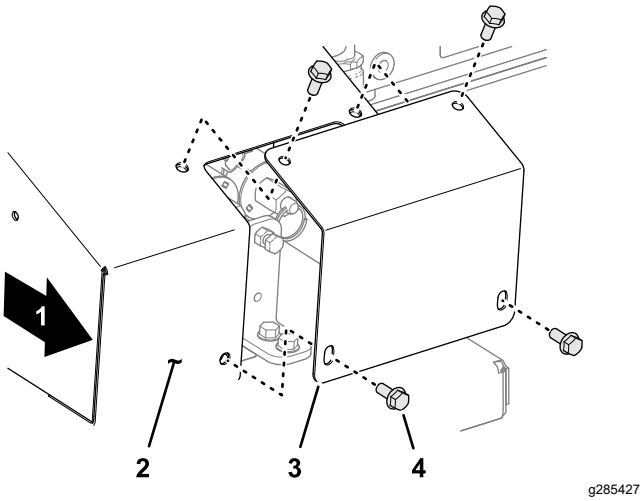

Figur 40

1. Maskinens høyre side
2. Overstyringsdeksel
3. Dekkplate
4. Flenshodeskrue

LCD-skjerm

LCD-skjermen, som har to linjer og åtte tegn per linje, viser status og aktivitet når du trykker på knappene på den håndholdte fjernkontrollen. Den har bakgrunnsbelysning og kontrast som kan justeres av brukeren. Endringene lagres i fjernkontrollens gjeldende arbeidsminne. Når enheten slås av, brukes skjermen de siste innstillingene for kontrast og bakgrunnsbelysning når du slår på enheten.

Slik øker du kontrasten:

Hold inne knappene ALL STOP (STOPP ALLE) og OPTION INCREASE (ØK HASTIGHET PÅ TILLEGGSUTSTYR) samtidig, og hold øye med displayet til ønsket kontrast er nådd.

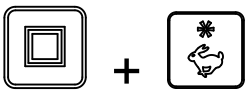

Merk: Det finnes tre innstillinger: AV, LAV og HØY.

Slik reduserer du kontrasten:

Hold inne knappene ALL STOP (STOPP ALLE) og OPTION DECREASE (REDUSER HASTIGHET PÅ TILLEGGSUTSTYR) samtidig, og hold øye med skjermen til ønsket kontrast er nådd.

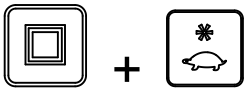

Merk: Det finnes tre innstillinger: AV, LAV og HØY.

Slik øker du skjermlysstyrken

Hold inne knappene ALL STOP (stopp alle) og FLOOR INCREASE (øk gulvhastighet) samtidig, og hold øye med skjermen til ønsket skjermlys er nådd.

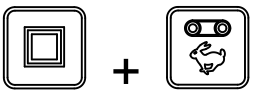

Merk: Bakgrunnsbelysningen bruker mest strøm av alle funksjonene på den håndholdte fjernkontrollen. Ved å øke skjermlyset øker man også strømforbruket og forkorter batterienes levetid. Reduser bakgrunnsbelysningen for den håndholdte fjernkontrollen for lengre batterilevetid.

Slik øker du skjermlyset

Hold inne knappene ALL STOP (stopp alle) og FLOOR DECREASE (reduser gulvhastighet) samtidig, og hold øye med skjermen til ønsket skjermlys er nådd.

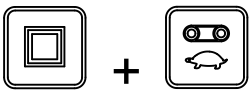

Kontrollere visningen for batterilevetid, driftsfrekvens og baseenhets- og fjernkontroll-ID

Hold nede knappene STOPP ALLE og STOPP TILLEGGSUTSTYR samtidig for å vise flere informasjonspunkter.

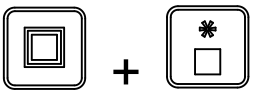

Mens du holder nede knappene, blar skjermen hvert annet sekund og viser først forventet

batteriliv i gjenstående prosentandel eller gjeldende batterispenning, driftsfrekvensen (kanalen) som enhetene kommuniserer på, ID-nummeret til den håndholdte fjernkontrollen etterfulgt av ID-en til tilknyttet baseenhet.

Vedlikeholde den håndholdte fjernkontrollen

Selv om den håndholdte fjernkontrollen er robust, må du ikke miste den på harde underlag. Rengjør den håndholdte fjernkontrollen med en myk klut fuktet med vann eller et skånsomt rengjøringsmiddel. Unngå å lage riper på LCD-skjermen.

Skifte batteriene i den håndholdte fjernkontrollen

Den håndholdte fjernkontrollen får strøm fra fire batterier (alkaliske AA-batterier, 1,5 V hver) og fungerer mellom 2,4 og 3,2 V. Batterilevetiden er ca. 300 timer (kontinuerlig drift, bakgrunnsbelysning av), men batterilevetiden påvirkes av bruksfaktorer, spesielt innstillingen for bakgrunnsbelysning. Jo sterkere bakgrunnsbelysning, desto mer strøm forbrukes, noe som reduserer batterilevetiden.

Viktig: **Når du bruker den håndholdte fjernkontrollen, må du alltid ha nye batterier tilgjengelig.**

1. Løsne bolten i magneten på den magnetiske fjernkontrollbraketten (Figur 41).

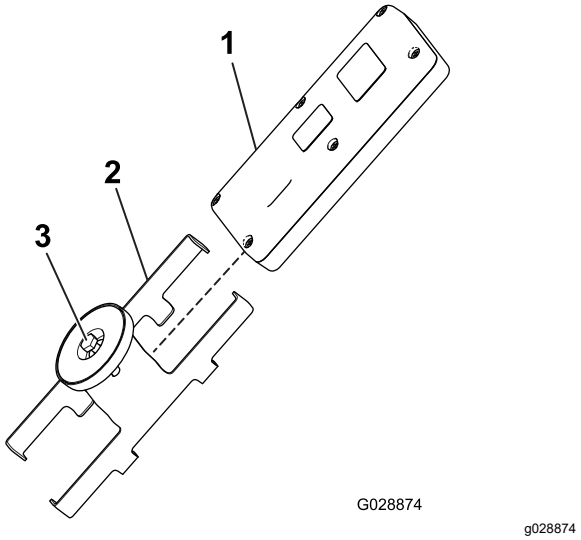

Figur 41

1. Håndholdt fjernkontroll
2. Magnetisk fjernkontrollbrakett
3. Bolt fast magneten

2. Skyv brakettsidene fra hverandre og ta ut fjernkontrollen (Figur 41).
3. Fjern de seks skruene på baksiden av fjernkontrollen, og ta av dekslet (Figur 42).

   Merk: La om mulig gummitetningen og stålpakningen være i kanalen når du fjerner dekslet og batteriene.

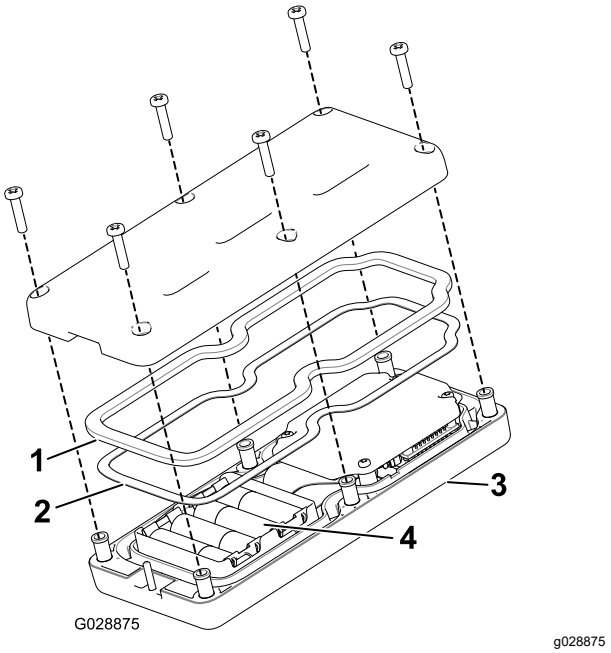

Figur 42

1. Gummipakning
2. Stålpakning
3. Håndholdt fjernkontroll
4. 4 AA-batterier

4. Fjern de utladede batteriene og avhend dem i henhold til lokale forskrifter.
5. Koble batteriene til korrekte poler. Batterirommet har merker for polaritet for hver pol (Figur 42).

   Merk: Hvis du setter inn batteriene feil, vil ikke den håndholdte fjernkontrollen fungere.
6. Hvis du utilsiktet fjerner gummitetningen og stålpakningen, må du forsiktig legge dem på plass i kanalen i den håndholdte fjernkontrollen igjen (Figur 42).
7. Sett dekslet på plass og fest det med de seks skruene du fjernet tidligere (Figur 42), og stram til med et moment på 1,5 til 1,7 Nm.
8. Monter den håndholdte fjernkontrollen i den magnetiske fjernkontrollbraketten, skyv halvdelene sammen for å sikre den håndholdte fjernkontrollen, og stram bolten i magneten (Figur 41).

Opprette forbindelsen mellom den håndholdte fjernkontrollen og baseenheten

Fabrikkinnstillingen oppretter forbindelse mellom den håndholdte fjernkontrollen og baseenheten, slik at de kan kommunisere. Det kan imidlertid være tilfeller der du må opprette denne forbindelsen på nytt.

1. Trykk på nødstoppknappen for å slå av strømmen til baseenheten, og påse at den håndholdte fjernkontrollen er av.
2. Stå i nærheten av baseenheten i klar synslinje.
3. Trykk samtidig på knappene ON/OFF og ALL STOP.

   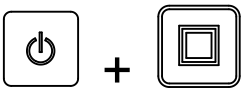

   Den håndholdte fjernkontrollen går gjennom sine oppstartsskjermer og stopper på **ASSOC PENDING** (venter på forbindelse).
4. Fortsett å holde inne begge knappene, og slipp dem raskt når **ASSOC ACTIVE** (forbindelse aktivert) vises (omtrent fire sekunder).

   Skjermen viser **PRESS STORE** (trykk på Lagre).
5. Trykk på knappen LAGRE.

   Fjernkontrollen viser **POW UP BASE** (slå på base).
6. Fortsett å holde inne knappen STORE, trekk ut NØDSTOPPknappen for å slå på baseenheten.

   Den håndholdte assosieres (sammenkobles) med baseenheten. Når dette er fullført, viser skjermen **ASSOC PASS** (assosiasjon gjennomført).
7. Slipp LAGRE-knappen.

Viktig: **Hvis skjermen viser *ASSOC EXIT* (assosiasjon avsluttet), mislyktes assosiasjonen.**

Merk: Vis sammenkoblingen for den håndholdte fjernkontrollen og baseenheten ved å holde nede knappene STOPP ALLE og STOPP TILLEGGSUTSTYR samtidig.

Skjermen blar og viser den valgte kanalen og ID-en til baseenheten.

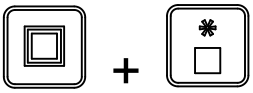

Bruke gulv og tilleggsutstyr via den håndholdte fjernkontrollen

EH-modeller

Bruk følgende prosedyrer for å stille inn og bruke maskingulv og tilleggsutstyr (f.eks. dobbeltspinner eller annet tilleggsutstyr) på følgende måte:

- Innstilling og bruk av bare gulvet
- Innstilling og bruk av bare tilleggsutstyr
- Innstilling og bruk av både gulv og tilleggsutstyr

Innstilling og bruk av bare gulvet

Når du først trykker på knappen START GULV-knappen (når gulvet ikke er i gang), viser skjermen på fjernkontrollen de lagrede innstillingene og en S vises etter FLR (dvs. **FLRS**), som indikerer at fjernkontrollen er i modus for kun innstilling. I denne kun innstilling-modus kan du justere innstillingen opp eller ned, men gulvet aktiveres ikke og forblir av. Dette gjør det mulig å angi ønsket gulvhastighet eller bruke den lagrede innstillingen uten at det fører til uønsket bevegelse. Når du har stilt inn hastigheten kan du trykke på knappen START GULV-knappen for å aktivere gulvet med den valgte innstillingen (hvis hydraulikken aktiveres, starter gulvet). Trykk på START GULV for tredje gang for å lagre den gjeldende verdien i minnet.

Merk: Endringer som gjøres i gulvinnstillingene mens gulvet er i gang iverksettes umiddelbart, men de er midlertidige så lenge du ikke lagrer de nye innstillingene ved å trykke på START GULV igjen etter at du endret innstillingen. Hvis du for eksempel foretar en justering mens skjermen viser **FLRS**, trykker du på Start gulv som starter gulvet ved den justerte innstillingen, og slår deretter av den håndholdte fjernkontrollen uten å trykke på START GULV igjen, som lagrer endringen. Neste gang du bruker fjernkontrollen, blir innstillingen tilbakestilt til den forrige lagrede verdien.

Merk: En nedtelling på ti sekunder starter når du trykker på START GULV, og FLRS (modus for kun innstilling) vises. Hvis du ikke trykker på en knapp løpet av disse ti sekundene, går displayet tilbake

til FLR, og den forrige statusen/verdien vises og aktiveres. Nedtellingen tilbakestilles til ti sekunder hvis du trykker på en knapp mens den håndholdte fjernkontrollen er i modusen for kun innstilling.

1. Trykk på knappen FLOOR START (START GULV).

Forhåndsvisningsverdien og FLRS vises.

2. Justere hastigheten med knappen INCREASE FLOOR SPEED (Øk gulvhastighet) eller DECREASE FLOOR SPEED.

eller

3. Trykk på FLOOR START-knappen for å starte gulvet.

4. Trykk på FLOOR START-knappen for å lagre verdien for gulv.

Skjermen viser **FLOOR STORE** (Lagre gulv). Den angitte verdien brukes når gulvet startes i fremtiden til du endrer innstillingen igjen.

Innstilling og bruk av bare tilleggsutstyr

Når du først trykker på knappen START TILLEGGSUTSTYR-knappen (når tilleggsutstyret ikke er i gang), viser skjermen på den håndholdte fjernkontrollen de lagrede innstillingene og en S vises etter OPT (dvs. **OPTS**), som indikerer at fjernkontrollen er i modus for kun innstilling. I denne kun innstilling-modus kan du justere innstillingen opp eller ned, men tilleggsutstyret aktiveres ikke og forblir av. Dette gjør det mulig å angi ønsket tilleggsutstyrhastighet eller bruke den lagrede innstillingen uten at det fører til uønsket bevegelse. Når du har stilt inn hastigheten kan du trykke på knappen START TILLEGGSUTSTYR-knappen for å aktivere den valgte innstillingen (hvis hydraulikken aktiveres, startes tilleggsutstyret). Trykk på OPTION START for tredje gang for å lagre den gjeldende verdien i minnet.

Merk: Endringer som gjøres i innstillingene for tilleggsutstyret mens det er i gang, iverksettes umiddelbart, men de er midlertidige så lenge du ikke lagrer de nye innstillingene ved å trykke på OPTION START igjen etter at du endret innstillingen. Hvis du for eksempel foretar en justering mens skjermen viser **OPTS**, trykker du på START TILLEGGSUTSTYR som starter tilleggsutstyret ved den justerte innstillingen, og slår deretter av den håndholdte fjernkontrollen uten å trykke på START TILLEGGSUTSTYR igjen, som lagrer endringen. Neste gang du bruker fjernkontrollen, blir innstillingen tilbakestilt til den forrige lagrede verdien.

Merk: En nedtelling på ti sekunder starter når du trykker på START TILLEGGSUTSTYR, og FLRS (modus for kun innstilling) vises. Hvis du ikke trykker på en knapp løpet av disse ti sekundene, går displayet tilbake til OPT, og den forrige statusen/verdien vises og aktiveres. Nedtellingen tilbakestilles til ti sekunder hvis du trykker på en knapp mens den håndholdte fjernkontrollen er i modusen for kun innstilling.

1. Trykk på knappen START TILLEGGSUTSTYR.

Forhåndsvisningsverdien og FLRS vises.

2. Justere hastigheten med knappen INCREASE OPTION SPEED (Øk tilleggsutstyrhastighet) eller DECREASE OPTION SPEED (Reduser tilleggsutstyrhastighet).

eller

3. Trykk på OPTION START-knappen for å starte tilleggsutstyret.

4. Trykk på OPTION START-knappen for å lagre valget for tilleggsutstyret.

Skjermen viser **OPTION STORE** (lagre tilleggsutstyr). Den angitte verdien brukes når tilleggsutstyret startes i fremtiden til du endrer innstillingen igjen.

Innstilling og bruk av gulv og tilleggsutstyr sammen

Når du først trykker på knappen START ALLE-knappen (når tilleggsutstyret ikke er i gang), viser skjermen på fjernkontrollen de lagrede innstillingene for gulv og tilleggsutstyr, og en S vises eller FLR og OPT (dvs. **FLRS** og **OPTS**), som indikerer at den håndholdte fjernkontrollen er i modus for kun innstilling. I denne kun innstilling-modus kan du justere enten innstillingen opp eller ned, men gulvet og tilleggsutstyret aktiveres ikke og forblir av. Dette gjør det mulig å angi ønsket hastighet eller bruke de lagrede innstillingene uten at det fører til uønsket bevegelse. Når du har stilt inn hastighetene, kan du trykke på knappen START ALLE-knappen for å aktivere den valgte innstillingen for gulv og tilleggsutstyr (hvis hydraulikken er aktivert, starter gulvet og tilleggsutstyret). Trykk på ALL START for tredje gang for å lagre den gjeldende verdien i minnet.

Merk: Endringer som gjøres i innstillingene mens gulvet og tilleggsutstyret er i gang, iverksettes umiddelbart, men de er midlertidige så lenge du ikke lagrer de nye innstillingene ved å trykke på ALL START igjen etter at du endret innstillingen. Hvis du for eksempel foretar en justering mens skjermen viser **FLRS** og **OPTS**, trykker du på START ALLE som starter gulvet og tilleggsutstyret ved den justerte innstillingen, og slår deretter av den håndholdte fjernkontrollen uten å trykke på START ALLE igjen, som lagrer endringen. Neste gang du bruker fjernkontrollen, blir innstillingene tilbakestilt til de forrige lagrede verdiene.

Merk: En nedtelling på ti sekunder starter når du trykker på START ALLE , og modusen for kun innstilling vises. Hvis du ikke trykker på en knapp løpet av disse ti sekundene, går displayet tilbake til FLR og OPT, og den forrige statusen/verdien vises og aktiveres. Nedtellingen tilbakestilles til ti sekunder hvis du trykker på en knapp mens den håndholdte fjernkontrollen er i modusen for kun innstilling.

1. Trykk på START ALLE-knappen.

   Forhåndsvisningsverdiene og FLRS og OPTS vises.

2. Justere hastighetsinnstillingene på følgende måte:
   - Justere hastighetsinnstillingen for gulv med knappen INCREASE FLOOR SPEED (Øk gulvhastighet) eller DECREASE FLOOR SPEED (Reduser gulvhastighet).

   - Justere hastighetsinnstillingen for tilleggsutstyr med INCREASE OPTION SPEED (øk tilleggsutstyrhastighet)- eller DECREASE OPTION SPEED (reduser tilleggsutstyrhastighet)-knappen.

3. Trykk på knappen ALL START (start alle) for å kjøre gulv og tilleggsutstyr.

4. Trykk på ALL START-knappen for å lagre verdiene.

   Skjermen viser **ALL STORE** (lagre alle). Den angitte verdien brukes når tilleggsutstyret startes i fremtiden til du endrer innstillingen igjen.

   Merk: Du må kjøre både gulv og tilleggsutstyr for å lagre innstillingene med START ALLE-knappen. Hvis ingen eller bare én av dem kjører, vil trykk på START ALLE-knappen enten starte begge eller starte den som ikke var i gang. Ingen ting blir lagret, og de tidligere lagrede innstillingene for gulv og tilleggsutstyr vises.

   Det er viktig å være klar over at den lagrede kommandoen for gulvet og tilleggsutstyret er brukt to ganger, én gang for en individuell kommando ved bruk av START GULV eller START TILLEGGSUTSTYR, og én gang for en kombinert handling ved bruk av START ALLE. I begge tilfeller er det samme tall.

Forhåndsinnstilte moduser på den håndholdte fjernkontrollen

EH-modeller

Stille inn knappene for Forhåndsinnstilling 1, 2 og 3

Fjernkontrollen har tre FORHÅNDSINNSTILLING-knapper som du kan programmere med innstillinger for gulv- og tilleggsutstyrshastighet. Hver FORHÅNDSINNSTILLING-knapp fungerer som en forhåndsinnstilt modus for START ALLE-knappen, med unntak av at de bruker forskjellige, brukerdefinerte, hurtigreferanseverdier for hastighet.

Hvis gulvet og/eller tilleggsutstyret kjører når det trykkes på FORHÅNDSINNSTILLING-knappen, vises en forhåndsinnstilt verdi for både gulvet og tilleggsutstyret, og hvis du da trykker på knappen START ALLE, erstattes de aktuelle driftsverdiene med de forhåndsinnstilte verdiene. Hvis du ikke trykker på START ALLE-knappen innen ti sekunder, går systemet tilbake til de tidligere lagrede verdiene.

Bruk den følgende prosedyren til å angi verdiene for en FORHÅNDSINNSTILLING-knapp:

1. Start både gulv og tilleggsutstyr enten individuelt eller ved å bruke START ALLE-knappen.

2. Still inn ønsket hastighet for både gulv og tilleggsutstyr ved å bruke de relevante knappene for å ØKE og REDUSERE hastigheten for hver utgang.
3. Trykk på og hold knappen STORE inne, og trykk deretter på knappen PRESET (1, 2 eller 3).

Skjermen viser «PRESET SAVED» (forhåndsinnstilling lagret).

Merk: Hvis du holder inne LAGRE-knappen og trykker på en FORHÅNDSINNSTILLING-knapp mens enten gulvet eller tilleggsutstyret er av, lagres ingen nye verdier for hverken gulv eller tilleggsutstyr. Forhåndsinnstillingen tar vare på tidligere lagret verdi.

Bruke en forhåndsinnstilt modus

1. Trykk på ønsket PRESET-knapp (1, 2 eller 3) for å vise innstillingene for gulv og tilleggsutstyr.
2. Trykk på ALL START-knappen for å starte gulvet og tilleggsutstyret (hvis hydraulikken er slått på).
3. Bruk START-og STOP-knappene til å kontrollere gulvet og tilleggsutstyret etter behov..

Laste beholderen

Viktig: **Ta aldri med passasjerer i beholderen.**

Viktig: **Ikke frakt laster som overskrider maskinens eller tauekjøretøyets lastebegrensninger. Se Spesifikasjoner (side 20).**

Viktig: **Stabiliteten til lastene kan variere, for eksempel vil høye laster ha et høyere tyngdepunkt. Om nødvendig, reduser maksimal lastebegrensning for å sikre bedre stabilitet.**

1. Koble maskinen til tauekjøretøyet.
2. Last beholderen med materiale.
   - Last maskinen fra toppen eller bakfra.
   - For de fleste materialer, som sand eller grus, kan du bruke en laster med frontskuffe. Tømmer for landskapsarkitektur og lignende materialer samt gjødselsekker bør lastes bakfra, ved å plassere materialet på transportbåndet og stille hydraulikken i lasteposisjon.
   - Det kan hende du må fjerne baklemmen for å få lettere tilgang.
   - Hvis det brukes sekker med materiale, tøm sekkene i lasterens skuffe før du laster materialet i beholderen. For å sikre stabilitet, fordel lasten jevnt, på langs og på tvers.

   Viktig: **Legg ikke store eller tunge objekter i beholderen. Materiale som er større enn baklemåpning kan skade båndet og baklemmen. Sørg også for at lasten har lik struktur. Maskinen kan uforutsigbart slynge ut små steiner fra sanden.**

   Gjør dette for å forhindre at maskinen tipper over (se sikkerhetsmerker i denne håndboken):

   - Vit nøyaktig hvor høy og tung lasten er. Høyere og tyngre laster kan øke faren for tipping.
   - Fordel lasten jevnt, på langs og side til side.
   - Vær forsiktig i svinger, og unngå utrygge manøvrer.

Lesse av materiale

⚠ ADVARSEL

Maskinen kan amputere hender og føtter.

Hold hendene og føttene borte fra transportøren og det valgfrie tilbehøret når maskinen er i bruk og når trekkenheten går.

⚠ ADVARSEL

Avlasting av maskinen når den ikke er tilkoblet tauekjøretøyet, kan føre til at lasten forskyver seg og maskinen velter.

Sørg for at maskinen er tilkoblet tauekjøretøyet før avlessing.

- Du skal ikke stå bak maskinen når du lesser av.
- Du skal ikke lesse av maskinen i en bakke.

Lesse av masser

1. Rygg maskinen til det stedet der du vil plassere materialet.
2. Åpne låsene på baklemmen og slå på transportbåndet.
3. Du kan om ønskelig heve bakenden av maskinen. Dette lesser av materiale fra en annen vinkel, og gir rask avlessing av hele lasten.

Kontroller avlessing

1. Steng låsene til baklemmen.
2. Bruk jekkhåndtaket til å åpne eller lukke den justerbare delen av baklemmen (Figur 43 og Figur 44). Dette alternativet begrenser materialstrømmen.

   Viktig: **Bruk kun den justerbare delen av baklemmen hvis det lesses av materiale med en diameter som er mindre enn 25 mm, som sand eller grus.**

   Viktig: **Åpne baklemmen helt hvis materialet ikke strømmer gjennom den justerbare delen. Test hvert nytt materiale først.**

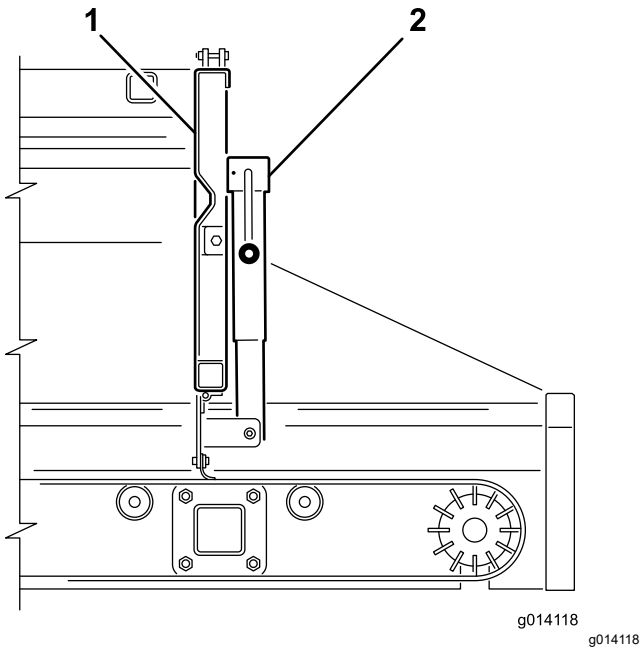

Figur 43

1. Baklem
2. Matelemjekk

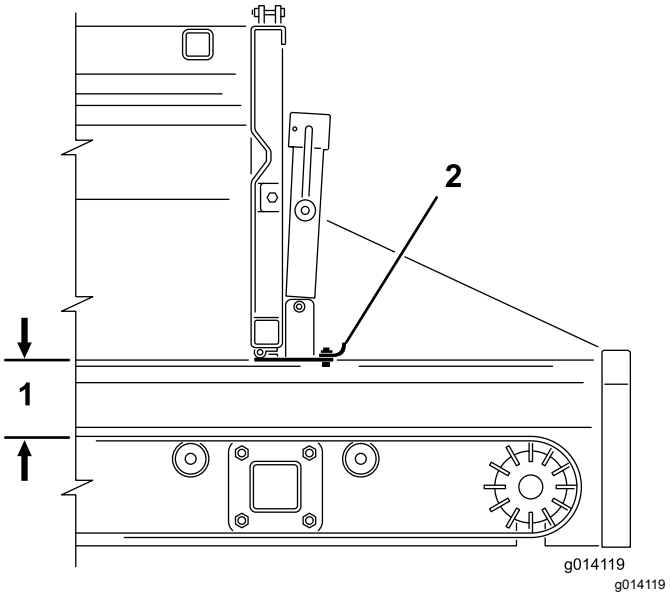

Figur 44

1. 12,5 cm maksimal åpning
2. Mateåpning

Bruke det valgfrie tilbehøret

1. Slå av motoren til trekkenheten.
2. På SH-modeller, som har kontrollspaker, slår du på tilleggsutstyret og transportbåndet (utlessingsstilling).
3. For både SH- og EH-modeller, juster innstillinger, spredningsmønster og strømningshastighet.

   Merk: Du må kanskje eksperimentere til du får ønsket flyt og spredningsdybde. Andre variabler

inkluderer bakkehastighet og materialtypen. Ulike materialer har forskjellig partikkelstørrelse, som kan føre til variasjon i spredningsmønsteret.

Test alltid nye materialer ved å spre dem i et åpent område der det ikke er mennesker.

4. Start motoren til trekkenheten og slå på trekkenhetens hydraulikk.
5. På SH-modeller: slå på På/Av-pendelbryteren for å starte spredningen. På EH-modeller: slå på tilleggsutstyret og deretter transportbåndet med den håndholdte fjernkontrollen.
6. På SH-modeller: slå av På/Av-pendelbryteren for å stoppe spredningen. Tilleggsutstyret fortsetter i mellomtiden. På EH-modeller: slå av transportbåndet og deretter tilleggsutstyret.
7. For EH-modeller som kan bruke ALL START-funksjonen (start alle) i stedet for funksjonene OPTION START (start tilleggsutstyr) og BELT START (start bånd). Du trenger da bare én startoperasjon. Tilleggsutstyret starter først, deretter starter båndet.
8. Når maskinen er tom, slå av hydraulikken før du transporterer maskinen.

Merk: Hev maskinen til maksimal sikker transportstilling når du kjører på ujevnt terreng. Dette gir bedre bakkeklaring for det valgfrie tilbehøret.

⚠ ADVARSEL

Den valgfrie tilbehøret kan kaste materiale i høye hastigheter opptil 12 m og skade personer.

Hold utkikk etter mennesker og gjenstander mens spredningen pågår.

Viktig: **Når du kjører, men ikke sprer, hev maskinen til maksimal sikker transportstilling, og slå av tilleggsutstyret.**

Etter bruk

Sikkerhet etter bruk

- Parker maskinen på et jevnt underlag, aktiver parkeringsbremsen, slå av motoren, ta ut nøkkelen, og vent til alle bevegelige deler har stanset før du forlater maskinen.
- Unngå mykt underlag, siden jekkstøtten kan synke ned i underlaget og føre til at maskinen velter.
- Ikke koble maskinen fra tauekjøretøyet i bakker eller hvis jekken og den bakre jekkstøtten ikke er innkoblet.
- Når du kobler fra maskinen, må du alltid blokkere hjulene for å hindre bevegelse.
- Hold alle deler av maskinen i god stand, og sørg for at de er godt festet.
- Bytt ut slitte eller skadde merker.

Koble fra maskinen fra trekkenheten

1. Parker maskinen på tørt, jevnt underlag, aktiver parkeringsbremsen på trekkenheten, slå av motoren og ta ut nøkkelen.
2. Sett klosser foran og bak dekkene på maskinen.
3. Slipp ut alt trykk fra hydraulikksystemet.
4. Koble fra de to hydraulikkslangene og den kveilede strømkabelen med syv pinner fra trekkenheten. Se Figur 21 i Koble maskinen på trekkenheten (side 21).

   Kveil og oppbevar slangene og kabelen foran på maskinen.
5. På SH-modeller, koble fra og fjern kontrollpendelen og oppbevar den på et tørt sted. På EH-modeller oppbevar den håndholdte fjernkontrollen på et tørt og sikkert sted. Påse at du har trykket på NØDSTOPP-knapp trykket inn.
6. Roter bakre jekkstøtte til loddrett stilling. Se Støtte maskinen med bakre jekkstøtte (side 24).

   Viktig: **Bruk alltid den bakre jekkstøtten når du kobler maskinen fra en trekkenhet.**
7. Monter jekken på følgende måte:
   - Hvis vekten av koblingsarmen presses **opp** i tauekjøretøyets feste (negativ koblingsarmsvekt), monter jekken til den bakre jekkstøtten. Se Montere jekk til jekkstøtten (side 25).
   - Hvis vekten av koblingsarmen presses **ned** på tauekjøretøyets feste (positiv koblingsarmsvekt), roter jekken loddrett på koblingsrøret. Se Støtt opp fronten av maskinen med jekker (side 26).
8. Løft maskinen med jekken til maskinen er helt støttet med jekken og fjern festetappen.
9. Kontroller at det ikke er noen flere tilkoblinger mellom maskinen og trekkenheten. Start trekkenheten og kjør den bort fra maskinen.

Vedlikehold

Sikkerhet ved vedlikehold

- Før du overhaler eller justerer maskinen, må du stoppe maskinen, slå av motoren, aktivere parkeringsbremsen, ta ut nøkkelen og vente til alle bevegelige deler har stoppet.
- Foreta kun vedlikehold som er beskrevet i håndboken. Ta kontakt med en autorisert Toro-forhandler hvis det er nødvendig med store reparasjoner eller du trenger hjelp.
- Installer hydraulikksylinderstøttene før det utføres vedlikeholdsarbeid under beholderen.
- Påse at maskinen er trygg å bruke ved å holde alle muttere, bolter og skruer godt strammet.
- Ikke utfør vedlikehold når motoren er i gang hvis du kan unngå det. Hold deg borte fra bevegelige deler.
- Du må ikke kontrollere eller justere kjedespenningen når tauekjøretøyet er i gang.
- Vær forsiktig når du reduserer trykket i komponenter under trykk.
- Støtt maskinen med klosser eller jekkstøtter når du arbeider på undersiden.
- Påse at alle vern blir montert igjen etter at du har utført vedlikehold og justeringer på maskinen.

Anbefalt vedlikeholdsplan

Vedlikeholdsintervall	Vedlikeholdsprosedyre
Etter de 100 første timene	• Juster de elektriske bremsene eller oftere avhengig av bruk og ytelse.
For hver bruk eller daglig	• Kontroller dekkene og hjulene. • Kontroller hydraulikksystemet • Kontroller det valgfrie tilbehøret. • Kontroller transportbånd- og baklemtetningene. • Kontroller baklemmen.
Hver 40. driftstime	• Kontroller transportbåndet og valsene.
Hver 50. driftstime	• Smør alle lagrene og hylsene. Når maskinen brukes under ekstremt støvete og skitne forhold, må du smøre lagrene og hylsene daglig. Smør alle smøreniplene umiddelbart etter hver gang du vasker maskinen, uavhengig av de oppførte intervallene.
én gang månedlig	• Kontroller bremseskoene og bremsebåndene. • Foreta en enkel visuell kontroll av bremsesko og bremsebånd. • Kontroller ledevalsene.
Årlig	• Kontroller og utfør vedlikehold på de elektriske bremsene. • Kontroller og utfør vedlikehold på de elektriske bremsene. Oftere ved tung bruk og slitasje.

Forberedelse for vedlikehold

⚠ ADVARSEL

Koble fra alle strømkilder til maskinen før du utfører vedlikeholdsarbeid.

Montere hydraulikksylinderstøtten

⚠ ADVARSEL

Før du utfører vedlikeholdsarbeid på beholderen når den er hevet, monter to hydraulikksylinderstøtter (Figur 46).

1. Fjern hydraulikksylinderstøtten plassert på hver side av beholderen (Figur 45).

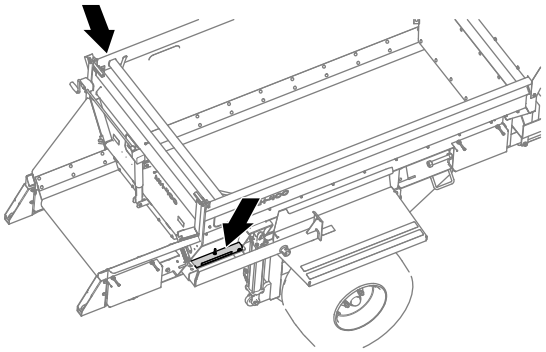

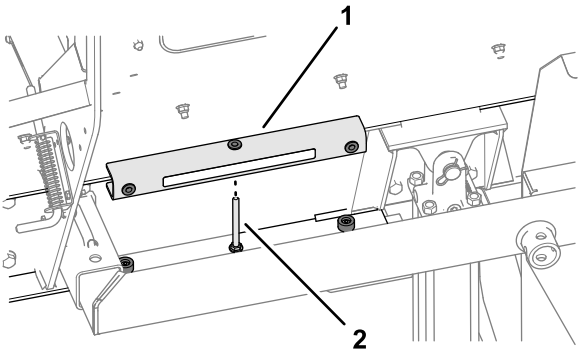

Figur 45

1. Hydraulikksylinderstøtte

2. Vipp beholderen fullstendig.
3. Monter hydraulikksylinderstøtter på stengene til hydraulikksylindrene (Figur 46).

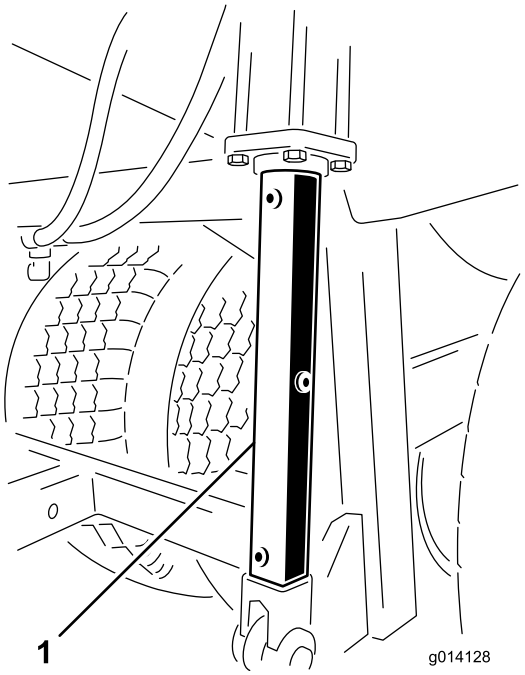

Figur 46

1. Hydraulikksylinderstøtte

Smøring

Smørefettspesifikasjon

Litiumbasert smørefett nr. 2

Smøre lagrene og hylsene

Serviceintervall: Hver 50. driftstime Når maskinen brukes under ekstremt støvete og skitne forhold, må du smøre lagrene og hylsene daglig. Smør alle smøreniplene umiddelbart etter hver gang du vasker maskinen, uavhengig av de oppførte intervallene.

1. Tørk av smøreniplene slik at fremmedmateriale ikke kan komme inn i lagrene eller hylsene.
2. Pump smørefett inn i lageret eller hylsen.
3. Tørk opp overflødig fett.

   Smørepunktene for lagre og hylser er som følger:

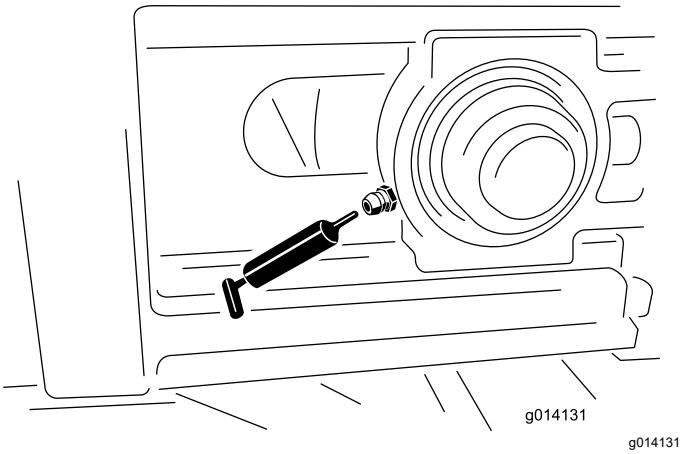

Figur 47

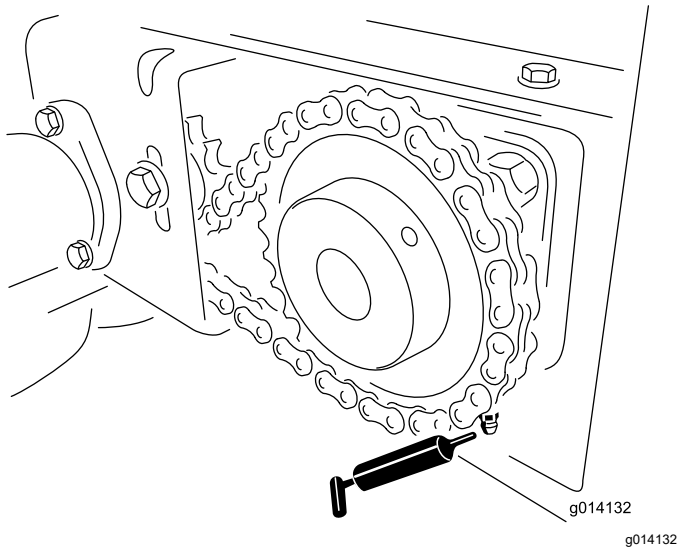

g014132

Figur 48

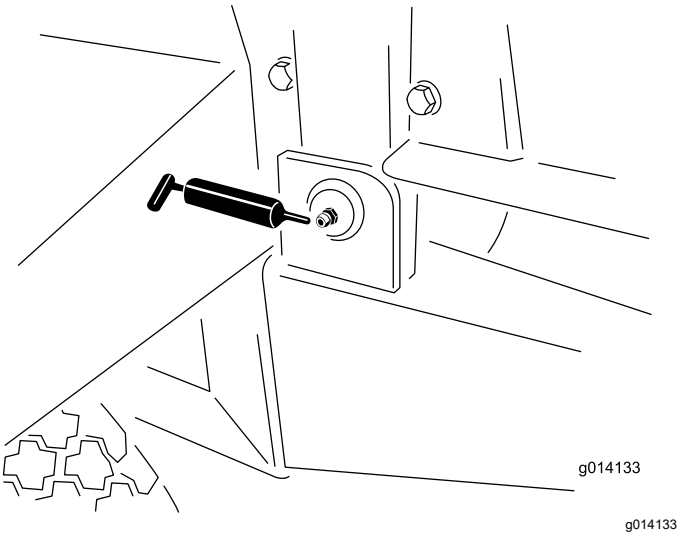

g014133

Figur 49

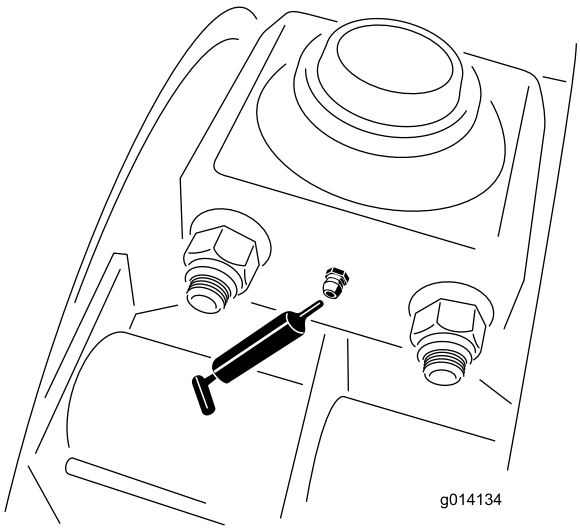

g014134

Figur 50

Vedlikehold av drivsystem

Kontrollere dekk og hjul

Serviceintervall: For hver bruk eller daglig

1. Kontroller om lufttrykket i dekkene er 1,72 bar for 84 cm tykke dekk, og 2,07 bar for 81 cm tykke dekk, eller som anbefalt av dekkprodusenten.
2. Kontroller dekkene for slitasje eller synlig skade.
3. Sjekk at hjulboltene er stramme og at ingen mangler.

Skifte dekk

Skifte utvendige dekk

1. Aktiver parkeringsbremsen på trekkenheten.
2. Fjern valgfritt tilbehør fra maskinen.
3. Ta bort alt materiale fra beholderen.
4. Blokker dekkene på motsatt side av de ødelagte dekket.
5. Løsne de seks hakemuttrene på det punkterte dekket, men ikke fjern dem.
6. Heis eller jekk opp maskinen til dekket ikke berører bakken og støtt maskinen til med jekkstøtter.

   Forsikre deg om at maskinen står støtt.
7. Fjern de løse hakemutrene og ta av dekket.
8. Reparer eller erstatt ødelagte dekk.
9. Sett hjulet på plass på maskinen igjen ved å følge prosedyren over i omvendt rekkefølge.

   Merk: Kontroller at hjulet er sentrert på navet og at alle de seks hjulboltene er stramme. Trekk dem til i et kryssende mønster med et moment på 135 Nm.

Skifte et innvendig dekk

Viktig: **Hold maskinen festet til trekkenheten.**

1. Aktiver parkeringsbremsen på trekkenheten.
2. Fjern valgfritt tilbehør fra maskinen.
3. Ta bort alt materiale fra beholderen.
4. Blokker dekkene på motsatt side av de ødelagte dekket.
5. Fjern de fire boltene og fire låsemutterne på siden med det ødelagte dekket, som fester armopphengets lagre til chassiset.

Løsne de utvendige hjulmutrene for å gi mer klaring for lagerboltene, men ikke ta dem av.

6. Heis eller jekk opp maskinen til du kan rulle det innvendige dekket og armopphengakselen bort fra maskinen og støtt maskinen med jekkstøtter.

   Forsikre deg om at maskinen står støtt.

7. Fjern det ødelagte dekket.
8. Reparer eller erstatt ødelagte dekk.
9. Sett dekket på plass på maskinen igjen ved å følge prosedyren over i omvendt rekkefølge.

   Merk: Kontroller at hjulet er sentrert på navet og at alle de seks hjulboltene og lagerboltene er strammet til 135 Nm.

Vedlikehold av bremser

Kontrollere de elektriske bremsene

Serviceintervall: én gang månedlig

Årlig

- Visuell kontroll av bremsesko og bremsebånd.
- Kontroller og utfør vedlikehold på de elektriske bremsene.

Justere de elektriske bremsene

Serviceintervall: Etter de 100 første timene eller oftere avhengig av bruk og ytelse.

1. Heis opp maskinen og støtt den med jekkstøtter.
2. Forsikre deg om at hjulet og trommelen roterer uhindret.
3. Fjern justeringshulldekslet fra sporet på baksiden av bremseryggeplaten.
4. Bruk en skrutrekker til å rotere stjernehjulet på justeringsenheten slik at bremseskoene utvider seg (Figur 51).

   Utvid bremseskoene til bremsebåndenes press mot trommelen gjør det vanskelig å rotere hjulet.

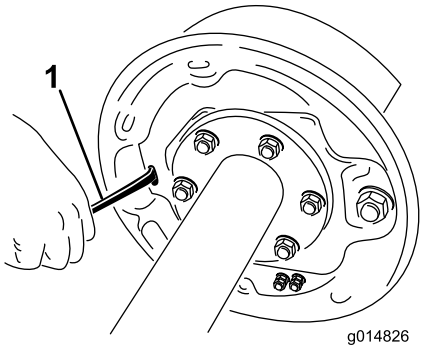

g014826

Figur 51

1. Skrutrekker

5. Roter stjernehjulet i motsatt retning til hjulet roterer uhindret og bremsebåndene så vidt har kontakt.
6. Monter justeringshulldekslet.
7. Gjenta trinn 2 for alle bremsene.

Kontrollere bremseskoene og bremsebåndene

Serviceintervall: én gang månedlig

Når en bremsesko blir slitt, skal du skifte ut begge skoene på hver brems og begge bremsene på samme aksel. Dette sikrer balanserte bremser.

Skift ut bremsebåndene under følgende forhold:

- Hvis de er slitt ned til en tykkelse på 1,6 mm eller mindre.
- Hvis de er tilgriset med fett eller olje.
- Hvis de har unormale merker eller skader.

  Merk: Fine varmesprekker på bremsebåndene er normalt.

Rengjøre og kontrollere bremsene

Serviceintervall: Årlig Oftere ved tung bruk og slitasje.

- Skift ut magnetene og skoene når de blir slitt eller skadet.
- Rengjør bakplaten, magnetarmen, magneten og bremseskoene med et rensemiddel for bilbremser.
- Sørg for at alle deler som fjernes, monteres på samme bremsesko/trommel-enhet som de ble fjernet fra.
- Kontroller om det er løse eller slitte deler på magnetarmen.
- Kontroller om bremseskoenes returfjærer, holdefjærer og justeringsfjærer er strukket eller deformert, og skift dem ut om nødvendig.

⚠ FORSIKTIG

Bremsestøv kan være helseskadelig hvis det inhaleres, og du må derfor ta visse forholdsregler når du utfører vedlikehold på bremsene:

- **Unngå å danne eller puste inn støv.**
- **Unngå å bearbeide, slipe eller file bremsebåndene.**
- **Unngå å bruke trykkluft eller tørrbørsting ved rengjøring.**

Bremsesmøring

Før du monterer de elektriske bremsene igjen, skal du påføre en tynn film med Anti-Seize-middel eller smøringsmiddel som for eksempel Lubriplate™ på følgende:

- bremsens ankerbolt
- aktiveringsarmens hylse og bolt
- områder på bakplaten som er i kontakt med bremseskoene og magnetarmen
- aktiveringsblokken på aktiveringsarmen

Viktig: **Pass på at det ikke kommer fett på bremsebånd, tromler og magneter.**

Kontrollere magnetene

Bremsenes elektromagneter er designet for å gi riktig kraft og friksjon.

Kontroller magnetene regelmessig, og skift dem ut hvis de blir ujevnt slitt. Bruk et verktøy med rett kant til å kontrollere slitasjen.

Selv om slitasjen er normal, skal du skifte ut magnetene hvis en del av magnetspolen er synlig gjennom friksjonsmaterialet på magnetoverflaten. Skift ut magnetene parvis (på begge sider av akselen).

Når magnetene skiftes ut, skal du også behandle trommelankerets overflate på nytt.

Vedlikehold av hydraulisk system

Sikkerhet for hydraulisk system

- Oppsøk legehjelp øyeblikkelig hvis olje sprøytes inn under huden. Innsprøytet væske må fjernes kirurgisk innen få timer av en lege.
- Kontroller at alle hydraulikkslanger og ledninger er i god stand, og at alle hydrauliske koblinger og beslag er tette, før det hydrauliske systemet settes under trykk.
- Hold kropp og hender borte fra hull eller dyser som sprøyter ut hydraulisk olje under høyt trykk.
- Bruk kartong eller papir til å finne lekkasjer.
- Før du utfører vedlikehold eller reparasjoner på det hydrauliske systemet, må du forsiktig slippe ut alt trykket.

Spesifisering av hydraulikkvæske

Toro Premium Transmission/Hydraulic Tractor Fluid
(Tilgjengelig i spann på 19 liter eller fat på 208 liter. Se delekatalogen eller kontakt Toro-distributør for å få oppgitt delenumre.)

Alternative oljer: Hvis Toro-væske ikke er tilgjengelig, kan andre universelle hydrauliske væsker for traktor (UTHF) med petroleumsbase brukes, forutsatt at deres spesifikasjoner faller innenfor oppgitt område for følgende materialegenskaper og møter bransjestandarder. Vi anbefaler ikke bruk av syntetisk væske. Forhør deg med oljeforhandleren din for å finne et egnet produkt.

Merk: Toro er ikke ansvarlig for skader som skyldes uegnede erstatninger. Bruk bare produkter fra anerkjente produsenter som kan stå for sine anbefalinger.

Materielle egenskaper:

Viskositet, ASTM D445	cSt ved 40 °C 55 til 62
Viskositetsindeks ASTM D2270	140 til 152
	cSt ved 100 °C 9,1 til 9,8
Flytepunkt, ASTM D97	-37 °C til -43 °C

Bransjespesifikasjoner:

API GL-4, AGCO Powerfluid 821 XL, Ford New Holland FNHA-2-C-201.00, Kubota UDT, John Deere J20C, Vickers 35VQ25 og Volvo WB-101/BM

Kontrollere hydraulikksystemet

Serviceintervall: For hver bruk eller daglig

1. Kontroller det hydrauliske systemet for oljelekkasjer.

   Hvis du oppdager en lekkasje, stram til koblinger, eller bytt ut eller reparer den ødelagte delen.

2. Kontroller hydraulikkslangene for slitasje og skade.

   Skift ut slitte eller skadde slanger

3. Sjekk hydraulikkvæskenivået for trekkenheten.

   Fyll hydraulikkvæsken i beholderen hvis nødvendig. Se *Brukerhåndboken* for trekkenheten.

Valgfritt tilbehør

Kontrollere det valgfrie tilbehøret

Serviceintervall: For hver bruk eller daglig

- Kontroller at hurtigfestebrakettene sitter sikkert på plass, og at sikkerhetslåsene er installert.

  Erstatt manglende sikkerhetslåser.
- Kontroller at det valgfrie tilbehøret er sikkert festet og ikke kan bevege seg eller gli ut.

  Juster klemmene ved behov.
- Kontroller skovlene på dobbeltspinnerskivene for slitasje.

  Skift ut skovlene når de er tynnslitte.
- Kontroller huset til dobbeltspinneren for tegn på sprekker eller korrosjon.

Vedlikeholde transportbåndet

Kontrollere transportbånd og valser

Serviceintervall: Hver 40. driftstime

én gang månedlig

- Kontroller at transportbåndet sporer rett på valsene og ikke sklir av.

  Juster transportbåndets sporing om nødvendig. Se Justere transportbåndets sporing (side 48).
- Kontroller at ledevalsene mellom de fremre og bakre valsene ikke er bøyd eller i klem.

  Skift ut eller reparer slitte eller skadde ledevalsene om nødvendig.

Justere transportbåndets sporing

Hvis transportbåndet ikke er sentrert og avsporer til én side, må det justeres (Figur 52). Det beste tidspunktet for å gjøre dette er mellom laster under drift.

1. Gå til baksiden av maskinen og bestem hvilken side av båndet som berører sideskinnen.
2. Gå til fronten på samme side, løsne låsemutteren og stram til justeringsmutteren med en kvart omdreining.
3. Stram til begge låsemutrene før du kjører maskinen.
4. Last maskinen med materiale og kjør lasten gjennom til det er tomt. Gjenta dette flere ganger.
5. Stopp båndet, og gå til baksiden av maskinen for å observere resultatet.

   Det kan hende du må gjenta trinnene ovenfor flere ganger før båndet beveger seg riktig.

   Merk: Båndet kan bevege seg litt avhengig av typen last og posisjon. Hvis båndet ikke berører sideskinnene, trenger du ikke justere båndet.

   Viktig: **Ikke juster den bakre drivvalsen på transportbåndet. Det er satt til fabrikkinnstillingene. Kontakt en autorisert Toro-forhandler hvis den trenger en justering.**

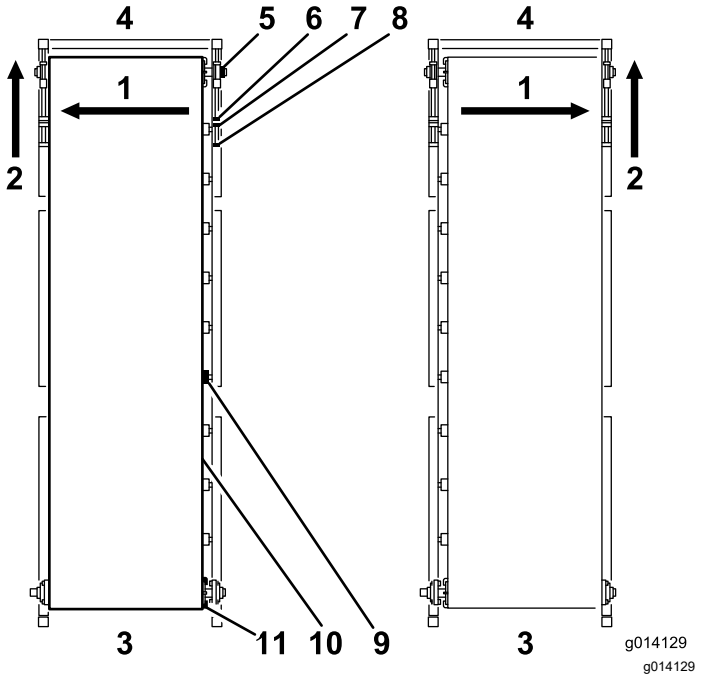

Figur 52

1. Hvis båndet avsporer mot denne siden –
2. Juster denne strammeren til fronten på samme side.
3. Bak
4. Front
5. Lager
6. Justeringsmutter
7. Låsemutter
8. Strekkstang
9. Båndvalse
10. Transportbånd
11. Drivvalse

Justere transportbåndets remspenning

Kontroller og juster remspenningen ofte (Figur 52). Alle transportbånd av gummi vil strekke seg, spesielt når de er nye eller ikke har vært brukt på en stund.

1. Parker maskinen på et jevnt underlag med baklemmen og matelemmen minst 6,25 mm vekk fra bakken (avhengig av materiale).
2. Last maskinen full med sand som du forventer at maskinen skal bruke.
3. Ta av de svarte frontdekslene på hver side av maskinen.
4. Bruk to skiftenøkler, hold enden av strekkstanga stille og løsne låsemutteren som er nærmest stanga.
5. Flytt låsemutteren 2–5 cm bakover.

⚠ ADVARSEL

Bruke transportbåndet med skydd og deksler fjernet kan forårsake alvorlige skader.

Vær svært forsiktig i nærheten av bevegelige deler når beskyttelsesskjermer er fjernet.

6. Slå på transportbåndet.
7. Hvis båndet glipper, stram til spenningsboltene jevnt (mens maskinen er av) en halv omdreining og sjekk om båndet glipper igjen. Fortsett til båndet beveger seg uten å glippe.
8. Stram begge spenningsboltene en halv omdreining til. Nå bør du ha riktig spenning.
9. Sjekk remspenningen ved å kontrollere tverrbjelken under chassiset. Midten av båndet skal akkurat ikke komme i berøring med tverrbjelken når maskinen er i senket stilling. Hvis midten av båndet berører tverrbjelken, stram til begge spenningsboltene en kvart omdreining til.

Viktig: **Vær tålmodig. Pass på at remmen ikke blir for stram.**

Viktig: **Ikke bruk trykkluftverktøy på båndspenningsboltene.**

Skifte transportbåndet

Les disse instruksjonene før du tar av båndet. Hvis båndet er helt ødelagt, bruk en kniv og skjær i en uskadet del av båndet. Hvis du skal kreve erstatning i henhold til garantien, må båndleverandøren inspisere båndet for å vurdere skaden og anbefale utskifting.

Fjerne båndet

1. Ta av de svarte sikkerhetsdekslene på maskinens fire ytre hjørner.
2. Ta av føreren for den indre gummiforingen fra fronten av begge sidene på beholderen, med metallskinnene festet.
3. Ta av silikonpakningen fra baksiden av metallskinnene (men husk å sette på silikonpakningen når du setter dem på igjen).
4. Bruk to skiftenøkler på begge de fremre hjørnene til å holde enden av strekkstanga rolig.
5. Løsne mutteren som er nærmest enden av strekkstanga.
6. Flytt den innvendige justeringsmutteren bakover til strekkstanga ikke berører lagerbukken.

Merk: Den fremre ledevalsen støttes av to lagerbukker som er plassert i en øvre og nedre fører (én på hver side av maskinen).

7. Støtt den fremre ledevalsen.
8. Gå til det fremre hjørnet til høyre og ta av klemhylsen som holder lagerbukken fast på akselen. Gjør dette ved å trekke ut justeringsskruene og vri klemhylsen mot urviseren. Bruk hammer og kjørner og bank klemhylsen mot urviseren til den frigjøres fra akselen.
9. Bruk samme fremgangsmåte for venstre hjørne.
10. Ta av lagerbukkene ved å skyve ledevalsen tilbake slik at lagerbukkene glir ut av førerne.
11. Ta av de to sikkerhetsbrakettene og skyv valsen ned gjennom det åpne hullet.
12. Gå til baksiden av maskinen og løsne strammetannhjulet.
13. Ta av kjedet fra drivtannhjulet.
14. Løsne justeringsskruene på drivtannhjulet og ta av drivtannhjulet og nøkkelen fra drivvalseakselen.
15. Støtt den bakre drivvalsen.

Viktig: **Ikke forstyrr den bakre valsejusteringsbraketten. Den er utformet for å justere den bakre valsen automatisk hvis båndet ikke sporer nøyaktig.**

16. Ta av de fire boltene fra flenslagrene på begge sider.
17. Ta av klemhylsene ved siden av flenslagrene på akselen, og skyv begge lagrene av akselen.
18. Ta av de to festebrakettene for tilleggsutstyr (Figur 53).

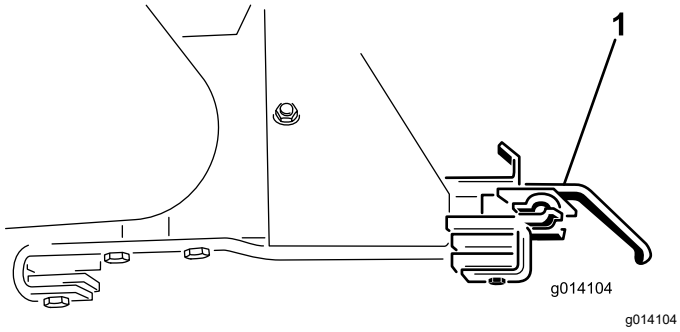

g014104

Figur 53

1. Festebrakett for tilleggsutstyr

19. Senk drivvalsen ned gjennom åpningene.
20. Ta av baklemmen for å se bedre.
21. Merk deg plasseringen av innsatsen i beholderen, slik at du kan sette den på plass igjen i samme posisjon og retning. Den er boltet på plass på seks steder langs siden av maskinen (tre 4-boltplater på hver side).
22. Sikre innsatsen ved å bruke stropper fra en løfteanordning på hvert av de fire hjørnene.
23. Fjern (de 24) boltene for å løsne innsatsen (Figur 54).

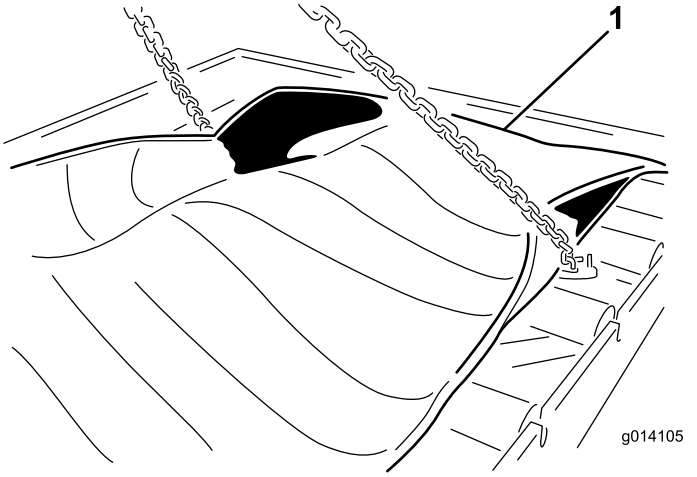

g014105

Figur 54

1. Sikre og ta av båndinnsatsen

24. Ta ut innsatsen ved å løfte den ut fra toppen av maskinen. Plasser den på bakken (Figur 55).

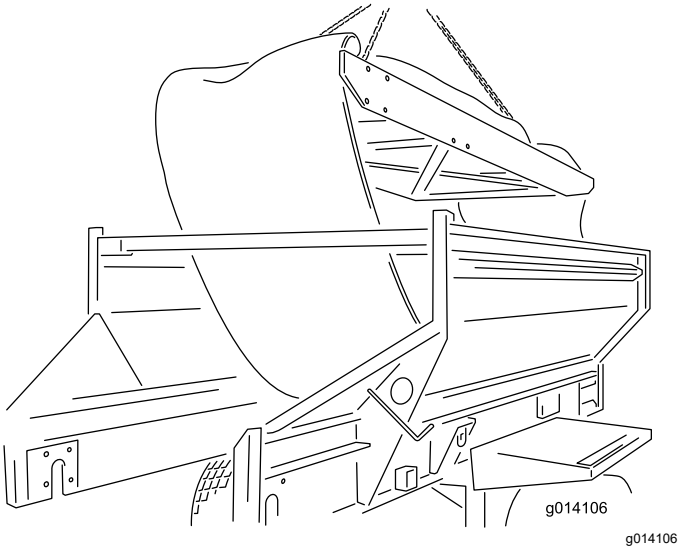

g014106

Figur 55

Montere båndet

Monter et nytt bånd ved å følge instruksjonene ovenfor i omvendt rekkefølge, men husk følgende viktige merknader og instruksjoner.

Viktig: **Transportbåndet er utformet for å brukes primært i én retning. Kontroller at den malte pilen midt på båndet peker mot baksiden av maskinen (når du ser ovenfra og ned).**

Merk: Før du skyver den bakre drivvalsen tilbake opp gjennom åpningen og på plass, må du sørge for å allerede ha installert de fire boltene (fra innsiden og utover) før du kan tilkoble lagerbukkene. Ellers må du fjerne drivvalsen for å få nok klaring til å installere disse boltene.

- Når du installerer den bakre drivvalsen, må du påse at akselen som er koblet til motoren, er på venstre side. Den har et nøkkelhull for å feste drivtannhjulet.
- Før du strammer til med strekkstanga foran på maskinen, sentrer båndet for hånd foran og bak.
- Spor og stram til båndet ved å følge instruksjonene i Justere transportbåndets sporing (side 48) og Justere transportbåndets remspenning (side 49).
- De fremre og bakre ledevalsene gir god trekkraft for å trekke båndet under belastning.

  Viktig: **Ikke overstram eller -strekk båndet.**
- Sett på silikonpakningen på baksiden av metallskinnene og på de to fremre hjørnene av gulvet der skinnene møtes. Pakningen hindrer at materiale kommer forbi skinnene.

Justere transportbåndets drivkjedespenning

Hvis transportbåndets drivkjede er løst, må det strammes (Figur 56).

1. Slå av trekkenhetens motor og koble inn parkeringsbremsen.
2. Ta av det bakre vernet til transportbåndets drivkjede.
3. Løsne bolten som går gjennom strammetann-hjulet.
4. Stram til den positive låseskruen med moderat kraft.
5. Stram til bolten på strammetannhjulet.

   Viktig: **Pass på at kjedet ikke blir for stramt. La det være akkurat nok spenning til å ta opp ekstra slakk.**
6. Kontroller at kjedet er godt nok smurt og at tannhjulene er festet til akslene.
7. Sett på plass igjen det bakre vernet til transportbåndets drivkjede.

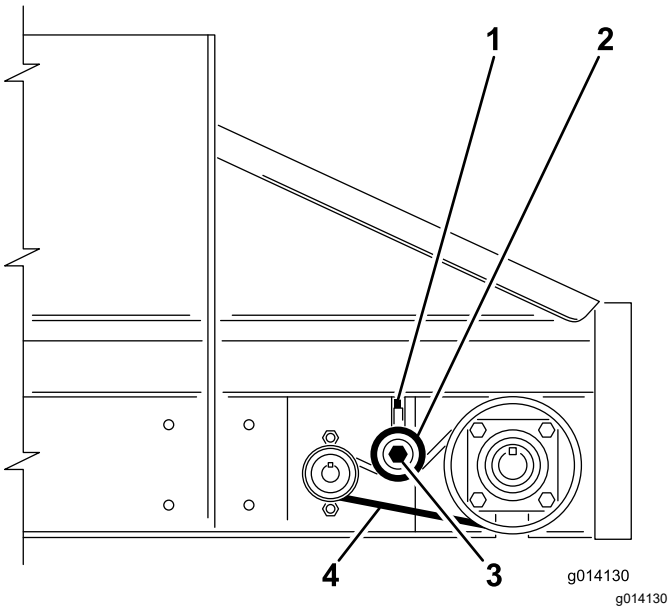

Figur 56

1. Positiv låseskrue
2. Strammetannhjul – skyv ned for å stramme, ikke overstram
3. Tannhjulbolt
4. Side med slakk, ca. 6,25 mm bevegelse

Vedlikeholde beholder og baklemme

Kontrollere transportbånd- og baklemtetningene

Serviceintervall: For hver bruk eller daglig

Kontroller alle gummitetninger for slitasje og skade.

Reparer eller skift ut tetningene hvis de er skadet eller svært slitt.

Kontrollere baklemmen

Serviceintervall: For hver bruk eller daglig

- Kontroller at baklemmen lukkes og låses forsvarlig.
- Kontroller at den justerbare delen av baklemmen åpner og lukker seg uten å sette seg fast.

Rengjøring

Vaske maskinen

Salt, veitjære, sevje, gjødsel eller kjemikalier kan skade lakken på maskinen. Vask av disse avleiringene så for som mulig med vaskemiddel og vann. Du trenger kanskje ytterligere rengjøringsmidler eller løsemidler, men sørg for at de kan brukes på lakkerte overflater.

⚠ ADVARSEL

Antennelige væsker og rengjøringsmidler med giftige gasser er helseskadelig.

Bruk ikke brennbare væsker eller rengjøringsmidler med giftige gasser. Følg produsentens anbefalinger.

Viktig: **Bruk ikke trykkvasker. Den kan fjerne lakk, sikkerhetsmerker og smørefett, og kan også skade komponenter.**

1. Fjern tilleggsutstyret før rengjøring, og vask det separat.
2. Fjern den håndholdte fjernkontrollen.
3. Vask kroppen på maskinen med varmt vann og et mildt vaskemiddel.
4. Skyll vekk alle rester etter vaskemiddel med rent vann før det tørker.
5. Fjern båndets rengjøringsskraper fra bakenden av maskinen (Figur 57).

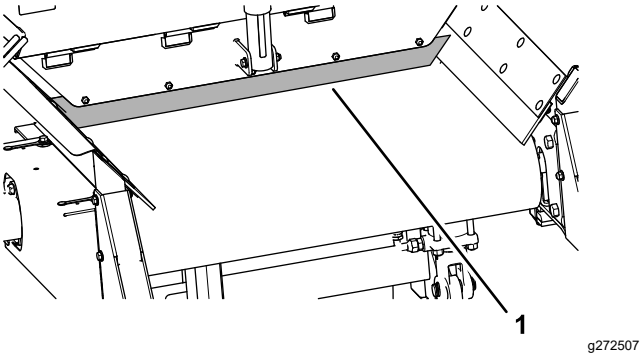

Figur 57

1. Båndets rengjøringsskraper

6. Hev baksiden av maskinen om nødvendig.
7. Åpne baklemmen helt opp og sprut vann inn i beholderen og baklemområdet. Inspiser sidepakningene og bytt ut om nødvendig.
8. Inspiser beholder, bunnvern, transportbånd, underlag og valser for å påse at alt fastklemt materiale er borte.
9. Senk maskinen ned til normal driftsstilling.

10. Monter båndets rengjøringsskraper hvis det er fjernet.

    Sørg for at skraperen er så loddrett som mulig, men fremdeles i kontakt med båndet.

Lagring

Gjør følgende før du setter maskinen bort for sesongen:

1. Parker maskinen på et hardt, jevnt underlag, aktiver parkeringsbremsen, slå av motoren, ta ut nøkkelen, og vent til alle bevegelige deler har stanset, før du forlater maskinen.
2. Fjern den håndholdte fjernkontrollen.
3. Fjern også batteriene fra fjernkontrollen.
4. Vask maskinen grundig. Se Vaske maskinen (side 52).

   Fjern valgfritt tilbehør hvis nødvendig.
5. Kontroller alle fester, og stram dem til ved behov.
6. Smør alle smørenipler og omdreiningspunkter. Se Smøre lagrene og hylsene (side 43).

   Tørk opp overflødig smøremiddel.
7. Bruk litt sandpapir på lakkerte områder som har fått riper eller rust, og mal over.
8. Oppbevar maskinen innendørs hvis mulig.

Feilsøking

Kontrollere feilkoder

EH-modeller

Hvis diagnostikk-lysdioden indikerer at det er en systemfeil (se Diagnostisk LED-funksjon (side 19)), må du kontrollere feilkodene for å finne ut hva som er feil med maskinen.

Gå inn i diagnostikkmodus og kontrollere kodene

1. Trykk på NØDSTOPP-knappen for å slå av strømmen.
2. Trekk det festede lokket av de to diagnostiske shuntkoblingene (Figur 58, A).
3. Koble de diagnostiske shuntkoplingene sammen (Figur 58, B).

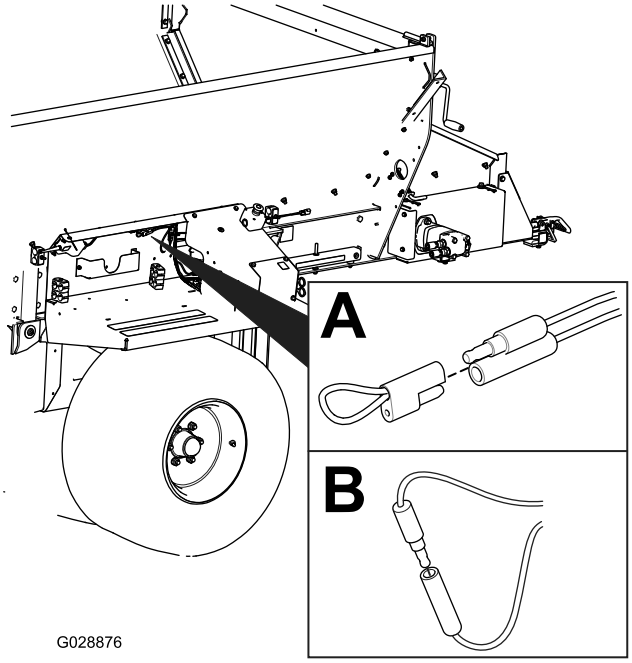

g028876

Figur 58

4. Trekk NØDSTOPPEN opp for å slå på strømmen.
5. Tell antall blink for å finne feilkoden, og se i følgende tabell:

   Merk: Hvis det er flere feil, blinker begge feilene etterfulgt av en lang pause, deretter gjentas blinkesekvensene.

Kode	Blinkemønster for lysdiode	Atferd	Detaljer
Maskinspesifikke feil			
11	Blink én gang, pause, blink én gang, lang pause, gjenta	Tapt kommunikasjon med baseenhet.	Kontakten er ikke koblet til. Finn den løse eller frakoblede kontakten til ledningssatsen, og koble den til.
			Det er noe feil med ledningene. Ta kontakt med en autorisert Toro-forhandler.
			Dårlig baseenhet. Ta kontakt med en autorisert Toro-forhandler.
12	Blink én gang, pause, blink to ganger, lang pause, gjenta	Versjon ikke kompatibel med baseenhet og/eller HH	Feil programvare (installer korrekt programvare fra TORODIAG). Ta kontakt med en autorisert Toro-forhandler.
13	Blink én gang, pause, blink tre ganger, lang pause, gjenta	Feil HH – ikke implementert på RevA	Feil produktforbindelse (dvs. prøver å oppdatere programvare på en MH-400 med en ProPass-håndholdt)

Tilbakestille feilkodene

Når du har løst problemet, kan du tilbakestille feilkodene ved å kople fra og kople til de diagnostiske koplingene igjen. Diagnostikklampen blinker kontinuerlig ved 1 Hz (1 blink per sekund).

Avslutter diagnostikkmodus

1. Trykk på NØDSTOPP-knappen for å slå av strømmen. Se Nødstoppknapp (side 18).
2. Kople fra diagnostiske shuntkoplingene.
3. Trykk den festede hetten på de to diagnostiske shuntkoplingene.
4. Trekk NØDSTOPPEN opp for å slå på strømmen.

Meldinger for håndholdt fjernkontroll

EH-modeller

Melding som vises	Beskrivelse
ASSOC PENDING	Forbindelse ennå ikke opprettet.
ASSOC ACTIVE	Forsøk på å opprette forbindelse pågår.
POWER UP BASE	Slår på strøm til baseenhet.
ASSOC PASS	Forsøk på å opprette forbindelse var vellykket.
ASSOC EXIT	Avslutter forbindelsesmodus
ASSOC FAIL	Forbindelsesforsøket mislyktes.
PRESS STORE	Trykk på STORE-knappen.
ALL STORE	Lagrer alle angitte verdier i gjeldende arbeidsminne.
OPTION STORE	Lagrer gjeldende innstillinger for tilleggsutstyr i gjeldende arbeidsminne.
BELT STORE	Lagrer gjeldende innstillinger for gulv i gjeldende arbeidsminne.
PRESET 1 STORE	Lagrer gjeldende forhåndsinnstilling 1 i gjeldende arbeidsminne.
PRESET 2 STORE	Lagrer gjeldende forhåndsinnstilling 2 i gjeldende arbeidsminne.
PRESET 3 STORE	Lagrer gjeldende forhåndsinnstilling 3 i gjeldende arbeidsminne.
WAITING FOR BASE	Fjernkontrollen venter på svar fra baseenheten.
HOPPER UP	Fjernkontrollen sender en kommando om å heve beholderen.
HOPPER DOWN	Fjernkontrollen sender en kommando om senke beholderen.
PROPASS REV XX	Produkt som systemet er innstilt til å kontrollere.
MH400 REV XX	Produkt som systemet er innstilt til å kontrollere.
BAT XX% Batteri X.X V	Gjenværende batterilevetid i prosent. Gjenværende batterilevetid i spenning.
CHANNEL X	Kanal i GHz som for øyeblikket brukes av systemet.
HH ID XXXXXX	Identiteten til den håndholdte fjernkontrollen
BASE ID XXXXXX	Identiteten til baseenheten
FLR XX% OPT XX%	Gjeldende gulvhastighet i prosent. Gjeldende hastighet på tilleggsutstyr i prosent.
FLRS XX% OPTS XX%	Viser lagret regelmessig gulvhastighet og hastighet for tilleggsutstyr med 0 % kommando til utgangen, slik at operatøren kan bestemme om gjeldende innstilling skal brukes eller endres.
FLR OFF (Gulv av) OPT OFF ((Tilleggsutstyr av)	Viser statusen til gulvet og tilleggsutstyret når de er av.
SERVICE ACTIVE (Aktiv tjeneste)	Tjenesteverktøyet er aktivt.
SERVICE NO APP (Tjeneste ingen app)	Tjenesten kan ikke kjøre en gyldig applikasjon.

Notat:

Notat:

California Proposition 65-advarsel

Hva er denne advarselen?

Du kan se et produkt for salg som har følgende advarselsmerke:

ADVARSEL: Kreftfremkallende og skadelig for forplantningsevnen – www.p65Warnings.ca.gov.

Hva er Prop 65?

Prop 65 gjelder for enhver virksomhet som har drift i California, selger produkter i California eller som lager produkter som kan selges i eller fraktes inn i California. Det pålegger at Californias guvernør fører og offentliggjør en liste over kjemikalier som det er kjent at kan forårsake kreft, fosterskader og/eller annen forplantningsskade. Listen, som oppdateres hvert år, inkluderer hundrevis av kjemikalier som brukes i mange dagligvarer. Formålet med Prop 65 er å informere offentligheten om disse kjemikaliene, og hvor utsatt man er for dem.

Prop 65 forbyr ikke salget av produkter som inneholder disse kjemikaliene, men krever i stedet advarsler på produktene, på produktemballasjen eller i litteraturen som følger med produktet. Videre betyr ikke en Prop 65-advarsel at et produkt ikke oppfyller produktsikkerhetsstandarder eller -krav. Faktisk har Californias myndigheter gjort det klart at en Prop 65-advarsel «ikke er det samme som en regulatorisk uttalelse om hvorvidt et produkt er 'trygt' eller 'utrygt'». Mange av disse kjemikaliene er blitt benyttet i produkter som har vært i daglig bruk i årevis, uten noen dokumenterte skadevirkninger. Hvis du ønsker mer informasjon, gå tilhttps://oag.ca.gov/prop65/faqs-view-all.

En Prop 65-advarsel betyr at et selskap har enten (1) vurdert eksponeringsnivået og konkludert med at det overstiger «ikke-signifikant risikonivå», eller (2) har valgt å gi en advarsel basert på at de vet at et oppført kjemisk stoff er brukt, men de har ikke vurdert eksponeringsnivået.

Gjelder denne loven overalt?

Prop 65-advarslene er kun pålagt under californisk lov. Disse advarslene kan ses over hele California, i alle slags sammenhenger, inkludert, men ikke begrenset til, restauranter, dagligvarebutikker, hoteller, skoler og sykehus samt på et bredt spekter av produkter. I tillegg fører enkelte Internett- og postordreforhandlere Prop 65-advarsler på nettsidene eller i katalogene sine.

Er Californias advarsler strengere eller mindre strenge enn de føderale reglene?

Prop 65-standarder er ofte strengere enn både føderale og internasjonale standarder. Det finnes forskjellige stoffer som krever en Prop 65-advarsel selv ved nivåer som er mye lavere enn grensene satt føderalt. For eksempel er Prop 65-standarden for advarsler om bly 0,5 µg/dag, noe som er godt under føderale og internasjonale nivåer.

Hvorfor har ikke alle lignende produkter en slik advarsel?

- Produkter som selges i California, trenger en Prop 65-merking, mens lignende produkter som selges andre steder, ikke trenger det.
- Et selskap som er involvert i en Prop 65-rettssak, og som kommer til et forlik, kan bli påkrevd å ha Prop 65-advarsler på produktene sine. Men andre selskaper som lager lignende produkter, blir ikke nødvendigvis pålagt det samme.
- Håndhevelsen av Prop 65 er ikke helt konsekvent.
- Selskaper kan velge å ikke gi advarsler, fordi de har konkludert med at det ikke er nødvendig for dem å gjøre dette under Prop 65. Det at et produkt ikke har en advarsel, betyr ikke at produktet er fri for de oppførte kjemikaliene på lignende nivå.

Hvorfor har Toro inkludert en slik advarsel?

Toro har valgt å gi forbrukere så mye informasjon som mulig, slik at de kan ta informerte beslutninger om produktene de kjøper og bruker. Toro gir advarsler i enkelte tilfeller hvor vi vet at én eller flere oppførte kjemikalier er brukt, uten å ha evaluert eksponeringsnivået, siden ikke alle oppgitte kjemikalier har en bestemt pålagt eksponeringsgrense. Selv om eksponeringen fra Toro-produkter kan være ubetydelig eller godt innenfor «ikke-signifikant risiko»-nivået, har Toro valgt å gi Prop 65-advarsler på en føre-var-basis. I tillegg kan Toro risikere å bli saksøkt av delstaten California eller private parter som ønsker at Prop 65 skal håndheves, og bli ilagt dyre bøter, hvis vi ikke gir slike advarsler.

Toro-garantien

Hvert andre år eller 1500 timer begrenset garanti

Betingelser og inkluderte produkter

Toro Company og datterselskapet Toro Warranty Company, i henhold til en avtale mellom dem, garanterer i fellesskap at ditt kommersielle Toro-produkt («produktet») er uten feil i materialer eller håndverk i to år eller 1500 driftstimer*, avhengig av hva som inntreffer først. Denne garantien gjelder alle produkter, med unntak av luftemaskiner (se separate garantierklæringer for disse produktene). Der det finnes berettigede forhold, vil vi reparere produktet uten ekstra kostnad for deg, inkludert diagnose, arbeid, deler og transport. Denne garantien tar effekt på den dato som produktet leveres til kunden.
* Produkt utstyrt med timeteller.

Instruksjoner for å innhente garantitjenester

Du er ansvarlig for å underrette distributøren eller den autoriserte forhandleren av kommersielle produkter om hvem du kjøpte produktet av, straks du tror at det foreligger et berettiget forhold. Hvis du trenger hjelp med å finne en distributør eller autorisert forhandler av kommersielle produkter, eller hvis du har spørsmål ang. dine garantirettigheter eller ansvar, kan du kontakte:

Toros serviceavdeling for kommersielle produkter
Toro Warranty Company
8111 Lyndale Avenue South
Bloomington, MN 55420-1196, USA

+1-952-888-8801 eller +1-800-952-2740
E-post: commercial.warranty@toro.com

Eierens ansvar

Som eier av produktet, er du ansvarlig for nødvendig vedlikehold og justeringer som beskrives i *brukerhåndboken*. Reparasjoner av produktproblemer forårsaket av at man ikke har utført nødvendig vedlikehold og justeringer dekkes ikke av denne garantien.

Elementer og betingelser som ikke inkluderes

Ikke all produktsvikt eller feilfunksjon som finner sted i løpet av garantiperioden, er et resultat av defekter i materialene eller håndverket. Denne garantien dekker ikke følgende:

- Produktsvikt, som er et resultat av at man ikke har brukt originale Toro-deler ved utskiftninger, eller fra installering og bruk av tilleggsutstyr eller endret tilbehør som ikke kommer fra Toro.
- Produktsvikt som er et resultat av at man ikke har utført anbefalt vedlikehold og/eller justeringer.
- Produktsvikt som er et resultat av at man har brukt produktet på en grov, uaktsom eller uforsiktig måte.
- Deler som er forbruksdeler gjennom bruk og som ikke er defekte. Eksempler på deler som anses som forbruksdeler, eller som brukes opp, under normal drift av produktet er, men er ikke begrenset til, bremseklosser og bremsebelegg, clutchbelegg, knivblad, spoler, valser og lagre (tettet eller smurt), motstål, tennplugger, styrehjul og lagre, dekk, filtre, remmer og enkelte sprøytedeler som diafragma, munnstykker og kontrollventiler.
- Feil forårsaket av utenforliggende krefter, inkludert, men ikke begrenset til, vær, lagringsprosedyre, kontaminering, eller bruk av ikke-godkjent drivstoff, kjølevæsker, smøremidler, tilsetningsstoffer, gjødsel, vann eller kjemikalier.
- Feil eller ytelsesproblemer på grunn av drivstoffbruk (f.eks. bensin, diesel eller biodiesel) som ikke samsvarer med de respektive bransjestandardene.
- Normal støy, vibrasjon, slitasje og forringelse. «Vanlig slitasje» inkluderer, men er ikke begrenset til, skade på seter pga. slitasje eller slipevirkning, slitte, lakkerte overflater og oppskrapte merker eller vinduer.

Deler

Deler som skal skiftes ut som en del av nødvendig vedlikehold er garantert for perioden opp til tidspunktet for utskiftingen av delen. Deler som skiftes ut under garantien dekkes i gyldighetsperioden for garantien til originalproduktet og blir Toros eiendom. Toro vil ta den siste avgjørelsen om å reparere eventuelle eksisterende deler eller montere eller erstatte den. Toro kan bruke fabrikkreparerte deler for garantireparasjoner.

Garanti for dypsyklus- og litiumionbatterier

Dypsyklus- og litium-ion-batterier har et begrenset antall kilowattimer de kan levere i løpet av levetiden. Bruks-, lade- og vedlikeholdsteknikker kan forlenge eller forkorte den totale levetiden til batteriet. Etter hvert som batteriene i dette produktet brukes, vil mengden med faktisk arbeid mellom ladeintervallene sakte men sikkert minske til batteriet er helt brukt opp. Utskifting av oppbrukte batterier, på grunn av normalt forbruk, er produkteiers ansvar.
Merk: (kun for litiumionbatteri) proratabasis etter to år. Se batterigarantien for mer informasjon.

Livstidsgaranti for veivaksel (kun ProStripe 02657-modell)

Prostripe som er utstyrt med en original Toro-friksjonsskive og veivakselsikker knivbremsclutch (integrert knivbremsclutch (BBC) + friksjonsskivesammenstilling) som originalutstyr, og som brukes av den opprinnelige kjøperen i samsvar med anbefalte drifts- og vedlikeholdsprosedyrer, er dekket av en livstidsgaranti mot bøying av motorveivakselen. Maskiner utstyrt med spennskiver, knivbremsclutch (BBC)-enheter og andre slike enheter er ikke dekket av livstidsgarantien for veivaksel.

Vedlikehold foretas for eierens regning

Trimming av motor, smøring, rengjøring og lakkering, utskifting av filtre, kjølevæske og utføring av anbefalt vedlikehold, er noen av de normale tjenestene som Toro-produkter forutsetter må foretas for eiers regning.

Generelle betingelser

Reparasjon av en autorisert Toro-distributør eller -forhandler er ditt eneste rettsmiddel under denne garantien.

Verken Toro Company eller Toro Warranty Company er ansvarlig for indirekte, tilfeldige eller betingede skader i forbindelse med bruk av Toro-produkter som dekkes av denne garantien, inkludert eventuelle kostnader eller utgifter forbundet med bruk av reserveutstyr eller -tjenester i perioder med feilfunksjon og ikke-bruk (innenfor rimelighetens grenser) i påvente av at reparasjoner skal foretas under denne garantien. Bortsett fra utslippsgarantien som det vises til nedenfor, hvis den gjelder, er det ingen andre uttrykkelige garantier. Alle impliserte garantier om salgbarhet og egnethet til bruk er begrenset til varigheten av denne uttrykkelig garantien.

Noen stater tillater ikke utelatelse av tilfeldige eller betingede skader eller begrensninger for hvor lenge en implisert garanti skal vare. Ovennevnte utelatelser og begrensninger gjelder derfor kanskje ikke for deg. Denne garantien gir deg spesielle rettigheter i henhold til loven, og du kan kanskje også ha andre rettigheter som varierer fra stat til stat.

Merknad vedrørende utslippsgaranti

Systemet for utslippskontroll på ditt produkt dekkes kanskje av en separat garanti hvor kravene er fastsatt av det amerikanske miljøforvaltningsorganet EPA (EPA = Environmental Protection Agency) og/eller bilprodusentgruppen CARB (CARB = California Air Resources Board). Timebegrensningen som fastsettes ovenfor gjelder ikke for garantien for systemer for utslippskontroll. Se erklæringen om garantien for motorutslippskontroll i brukerhåndboken eller i dokumentasjonen fra motorprodusenten.

Land andre enn USA og Canada

Kunder som har kjøpt Toro-produkter som er eksportert fra USA eller Canada bør ta kontakt med sin Toro-distributør (forhandler) for å få garantipoliser for ditt land, din provins eller din delstat. Hvis du av noen grunn er misfornøyd med din forhandlers tjenester eller har vanskeligheter med å skaffe deg informasjon om garantien, ta kontakt med et lokalt autorisert servicesenter.

374-0253 Rev F