Form No. 3427-245 Rev E

TORO®

Count on it.

Bruksanvisning

MH-400SH2 Materialhanterare

Modellnr 44931—Serienr 403350001 och högre
Modellnr 44931—Serienr 407200000 och högre
Modellnr 44954—Serienr 403350001 och högre
Modellnr 44954—Serienr 407600000 och högre

Registrera din produkt på www.Toro.com.
Översättning av originalet (SV)

CE UK CA

3427-245

Produkten uppfyller alla relevanta europeiska direktiv. Mer information finns i produktens separata försäkran om överensstämmelse.

Elektromagnetisk kompatibilitet

Hushåll: Den här enheten uppfyller kraven i enlighet med del 15 i FCC-reglerna. Följande två villkor ställs för driften: (1) Den här enheten får inte orsaka störningar och (2) enheten måste tåla alla eventuella störningar som den kan utsättas för, inklusive störningar som kan orsaka oavsiktlig användning.

Den här utrustningen alstrar och använder radiofrekvensenergi. Om utrustningen inte installeras och används på rätt sätt, helt i enlighet med tillverkarens anvisningar, kan den störa radio- och tv-mottagning. Utrustningen har typtestats och befunnits överensstämma med gränsvärdena för en dataenhet av FCC-klass B, i enlighet med specifikationerna i underavdelning J i del 15 av FCC-reglerna, enligt ovan. Det ges dock ingen garanti för att någon viss installation inte kommer att medföra störningar. Du kan prova om den här utrustningen stör radio- eller tv-mottagningen genom att starta och stänga av utrustningen. Om den orsakar störningar kan du försöka att avhjälpa problemet genom att vidta någon eller några av följande åtgärder:Rikta om mottagningsantennen, flytta fjärrkontrollsmottagaren i förhållande till radio-/tv-antennen eller anslut styrenheten till ett annat eluttag så att styrenheten och radion/tv-apparaten hamnar i olika grenkretsar.Kontakta återförsäljaren eller en erfaren radio/tv-tekniker om du behöver mer hjälp.Även följande broschyr från amerikanska Federal Communications Commission kan vara användbar: ”How to Identify and Resolve Radio-TV Interference Problems” (information om att identifiera och lösa problem med radio-/tv-störningar). Du kan beställa broschyren från U.S. Government Printing Office, Washington, DC 20402, USA. Artikelnr: 004-000-00345-4.

FCC ID: W7OMRF24J40MDME-basenhet, OA3MRF24J40MA-handenhet

IC: 7693A-24J40MDME-basenhet, 7693A-24J40MA-handenhet

Följande två villkor ställs vid drift: (1) Den här enheten får inte orsaka störningar och (2) enheten måste tåla alla eventuella störningar som den kan utsättas för, inklusive störningar som kan orsaka oavsiktlig användning av enheten.

Certifiering för elektromagnetisk kompatibilitet för Japan

Handhållen:	R 204-520022
RF2CAN:	R 204-520297

Intyg om elektromagnetisk kompatibilitet – Mexiko

Handkontroll:	IFETEL : RCPMIMR15-2209
RF2CAN:	IFETEL : RCPMIMR15-0142

Certifiering för elektromagnetisk kompatibilitet för Korea(Dekal medföljer i separat sats)

Handhållen:	MSIP-CRM-TZQ-SMHH 해당 무선설비는 전파혼신 가능성이 있으므로 인명안전과 관련된 서비스는 할 수 없음
RF2CAN:	MSIP-CRM-TZQ-MRF-E MSIP-CRM-TZQ- 해당 무선설비는 전파혼신 가능성이 있으므로 인명안전과 관련된 서비스는 할 수 없음

Intyg om elektromagnetisk kompatibilitet – Singapore

Handhållen:	TWM240007_IDA_N4021–15
RF2CAN:	TWM-240005_IDA_N4024–15

Intyg om elektromagnetisk kompatibilitet – Marocko

AGREE PAR L’ANRT MAROC

Numero d’agrement:	MR 14092 ANRT 2017
Delivre d’agrement:	29/05/2017

⚠ VARNING

KALIFORNIEN
Proposition 65 Varning

Användning av produkten kan orsaka kemikalieexponering som av den amerikanska delstaten Kalifornien anses orsaka cancer, fosterskador och andra fortplantningsskador.

Introduktion

Maskinen är avsedd att användas av yrkesförare som har anlitats för kommersiellt arbete. Den är främst konstruerad för att transportera, dosera och sprida material. Det kan medföra fara för dig och kringstående om maskinen används i andra syften än vad som avsetts.

Läs den här informationen noga så att du lär dig att använda och underhålla produkten på rätt sätt, och för att undvika person- och produktskador. Du är ansvarig för att produkten används på ett korrekt och säkert sätt.

Besök www.Toro.com om du behöver utbildningsmaterial för säkerhet och drift, information om tillbehör, hjälp med att hitta en återförsäljare eller om du vill registrera din produkt.

© 2023—The Toro® Company
8111 Lyndale Avenue South
Bloomington, MN 55420

Kontakta oss på www.Toro.com.
Tryckt i USA
Med ensamrätt

Kontakta en auktoriserad återförsäljare eller Toros kundservice och ha produktens modell- och serienummer till hands om du har behov av service, Toro originaldelar eller ytterligare information. Figur 1 visar var du finner produktens modell- och serienummer. Skriv in numren i det tomma utrymmet.

Viktigt: **Skanna rutkoden på serienummerplåten (i förekommande fall) med en mobil enhet för att få tillgång till information om garanti, reservdelar och annan produktinformation.**

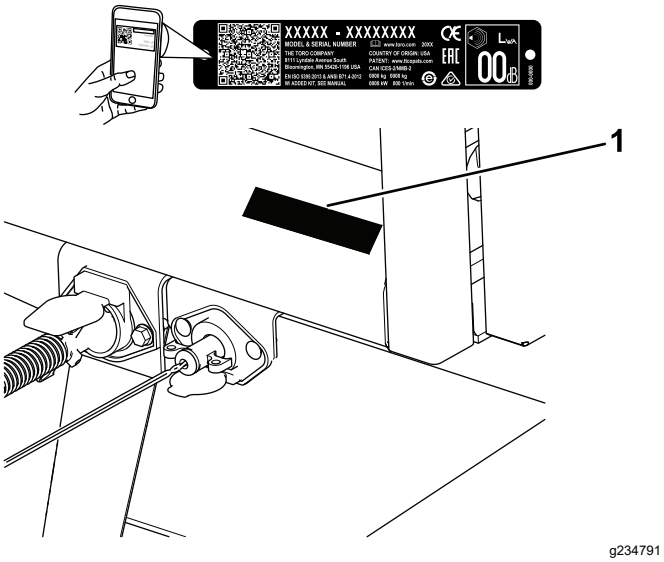

Figur 1

1. Modell- och serienummer

Modellnr _____

Serienr _____

I den här bruksanvisningen anges potentiella risker och alla säkerhetsmeddelanden har markerats med en varningssymbol (Figur 2), som anger fara som kan leda till allvarliga personskador eller dödsfall om föreskrifterna inte följs.

g000502

Figur 2

1. Varningssymbol

Två ord används också i den här bruksanvisningen för att markera information. **Viktigt** anger speciell teknisk information och **Observera** anger allmän information värd att notera.

Innehåll

Säkerhet 4
Allmän säkerhet 4
Säkerhets- och instruktionsdekaler 5
Montering 9
1 Montera dragkroken 10
2 Montera viktlådan 10
3 Justera spegeln 11
4 Kabeldragning och montering mot traktorenheten 12
5 Montera monteringsfästet för EH trådlös kontroll på traktorenheten 14
6 Montera kontrollbrytaren 14
7 Montera handkontrollen 15
8 Ansluta hydraulutrustningen till traktorenheten 16
9 Ansluta den lindade strömkabeln med sju stift 16
10 Ställa in justeringarna av elbromsen 16
11 Montera ett tillvalsredskap på maskinen 16
Produktöversikt 18
Reglage 18
Specifikationer 20
Redskap/tillbehör 20
Före körning 20
Säkerhet före användning 20
Välja en traktorenhet 21
Koppla maskinen till traktorenheten 21
Kontroller innan användning 23
Under arbetets gång 23
Säkerhet under användning 23
Säkerhet i sluttningar 24
Använda det bakre stödbenet 25
Stötta upp maskinens främre del med stödet 27
Stuva undan stödet 27
Bogsera maskinen 27
Användningstips för elbromsen 27
Sätta på och stänga av maskinen 28
Använda hydraulreglageventilerna 28
Använda hydraulreglage och tillval 29
Ta hand om handkontrollen 35
Byta ut batterierna i kontrollen 35
Koppla handkontrollen till basenheten 35
Styra golv- och tillvalsinställningarna med hjälp av handkontrollen 36
Handkontrollens förinställningslägen 38
Lasta tråget 39
Lasta av material 39
Använda tillvalsredskapet 40
Efter körning 41
Säkerhet efter användning 41
Koppla loss maskinen från traktorenheten 41
Underhåll 42
Säkerhet vid underhåll 42

Rekommenderat underhåll 42
Förberedelser för underhåll 42
Montera hydraulcylinderstödet 42
Smörjning 43
Typ av fett 43
Smörja lagren och bussningarna 43
Underhålla drivsystemet 44
Kontrollera däck och hjul 44
Byta däck 44
Underhålla bromsarna 45
Kontrollera elbromsarna 45
Justera elbromsarna 45
Inspektera bromsskorna och bromsbeläg-gen 46
Rengöring och inspektion av bromsar 46
Bromssmörjning 46
Inspektera magneterna 46
Underhålla hydraulsystemet 47
Säkerhet för hydraulsystemet 47
Specifikation för hydraulvätska 47
Kontrollera hydraulsystemet 47
Tillvalsredskap 48
Kontrollera tillvalsredskapen 48
Underhålla transportbandet 48
Kontrollera transportband och rullar 48
Justera transportbandets spårning 48
Justera transportbandets spänning 49
Byta transportband 49
Justering av transportbandets drivkedja Spänning 51
Underhålla tråget och baklämmen 52
Kontrollera transportörens och baklämmens tätningar 52
Kontrollera baklämmen 52
Rengöring 52
Tvätta maskinen 52
Förvaring 53
Felsökning 54
Kontrollera felkoderna 54
Meddelanden på handkontrollen 56

Säkerhet

Allmän säkerhet

Den här produkten kan orsaka personskador. Följ alltid alla säkerhetsanvisningar för att undvika allvarliga personskador.

- Läs och se till att du har förstått innehållet i denna *bruksanvisning* innan du använder maskinen. Se till att alla som använder den här produkten förstår varningarna och vet hur produkten ska användas.
- Håll händer och fötter på avstånd från maskinens rörliga delar.
- Kör endast maskinen om skydd och andra säkerhetsanordningar sitter på plats och fungerar.
- Håll kringstående på avstånd från maskinen när den är i rörelse.
- Håll barn på säkert avstånd från arbetsområdet. Låt aldrig barn köra maskinen.
- Parkera maskinen på ett jämnt underlag, koppla in parkeringsbromsen, stäng av traktorenhetens motor, ta ut nyckeln och vänta tills alla rörliga delar har stannat innan du utför service på eller rensar maskinen.

Felaktigt bruk eller underhåll av maskinen kan leda till personskador. För att minska risken för skador ska du alltid följa säkerhetsanvisningarna och uppmärksamma varningssymbolen ⚠. Symbolen betyder Var försiktig, Varning eller Fara – anvisning om personsäkerhet. Underlåtenhet att följa anvisningarna kan leda till personskador och innebära livsfara.

Säkerhets- och instruktionsdekaler

Säkerhetsdekalerna och säkerhetsinstruktionerna är fullt synliga för föraren och finns nära alla potentiella farozoner. Ersätt dekaler som har skadats eller saknas.

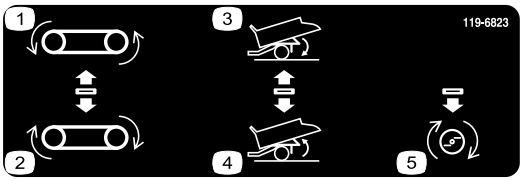

decal119-6823

119-6823

endast SH-modeller

1. Kör transportbandet bakåt
2. Kör transportbandet framåt
3. Sänk tråget
4. Höj tråget
5. Tillval på

decal93-9899

93-9899

1. Risk för krosskador – montera cylinderlåset.

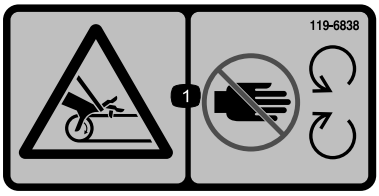

decal119-6838

119-6838

1. Risk för att fastna, rem – håll avstånd till rörliga delar och se till att alla skydd sitter på plats.

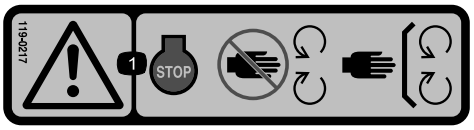

decal119-0217

119-0217

1. Varning – stäng av motorn, håll avstånd till rörliga delar och se till att alla skydd sitter på plats.

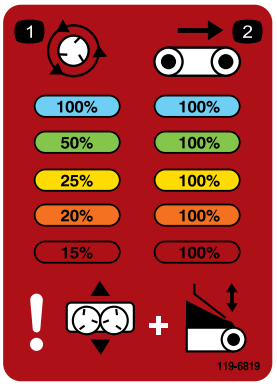

decal119-6819

119-6819

1. Procenttal för spridarhastighet
2. Procenttal för bandhastighet

decal93-9852

93-9852

1. Varning – läs *bruksanvisningen.*
2. Risk för krosskador – montera cylinderlåset.

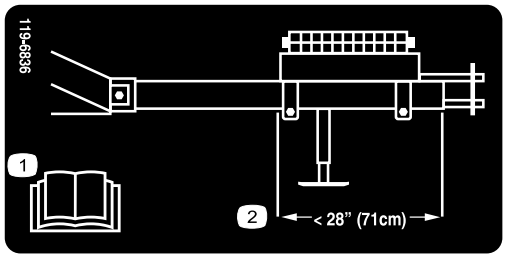

decal119-6836

119-6836

1. Läs *bruksanvisningen.*
2. Placera vikten så att bakänden av viktlådan är 71 cm från dragkopplingsrörets framsida.

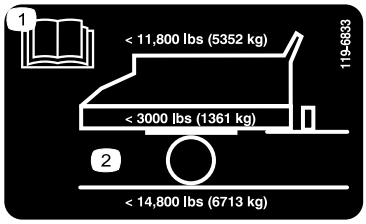

decal119-6833

119-6833

1. Läs *bruksanvisningen*.
2. Maximal lastvikt 5 352 kg; fordonsvikt 1 361 kg, fordonets maximala bruttovikt 6 713 kg

---

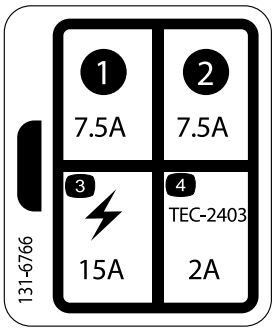

decal131-6766

131-6766

Endast modell 44954

1. 7,5 A
2. 7,5 A
3. Elektriskt tillbehör – 15 A
4. TEC-2403 – 2 A

---

decal119-6806

119-6806

1. Varning – läs *bruksanvisningen*.
2. Varning – alla användare måste utbildas innan de använder maskinen.
3. Risk för kringflygande föremål – håll kringstående på avstånd.
4. Varning – stäng av motorn, ta ut nyckeln och läs *bruksanvisningen* innan du utför underhåll.
5. Varning – kör inte passagerare.
6. Varning – håll avstånd till rörliga delar och se till att alla skydd sitter på plats.

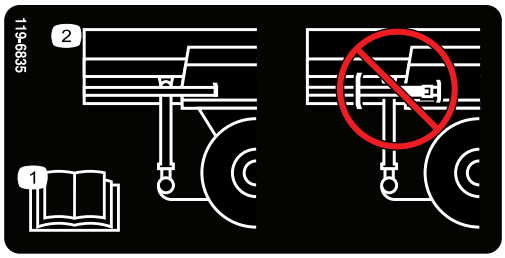

decal119-6835

119-6835

1. Läs *bruksanvisningen.*
2. Förvara inte domkraften på det bakre stödbenet.

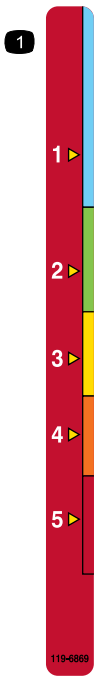

decal119-6869

119-6869

1. Flakskyddets höjdjustering

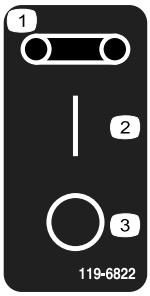

decal119-6822

119-6822

Endast modell 44931

1. Rem
2. På
3. Av

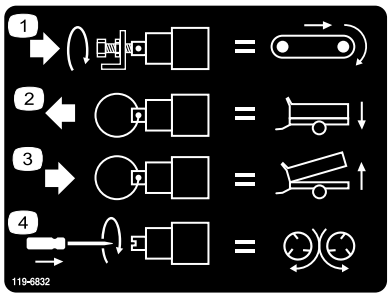

decal119-6832

119-6832

Endast modell 44954

1. Justera golvhastighet
2. Sänka tråget
3. Höja tråget
4. Justera spridarhastighet

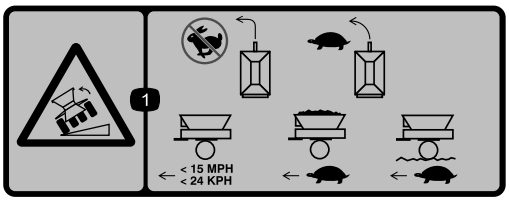

decal119-6812

119-6812

1. Vältrisk – sväng inte i hög fart; sväng sakta. När tråget är tomt ska du inte köra fortare än 24 km/h; när tråget är lastat ska du köra långsamt och i besvärlig terräng ska du köra långsamt.

---

decal119-6863

119-6863

1. Bogsera ett fullt tråg i det nedsänkta läget. Bogsera inte ett sänkt tråg med fastsatt spridare i sänkt läge.
2. Bogsera ett fullt tråg i mittenläget med fastsatt spridare som är aktiv.
3. Bogsera ett tomt tråg i det höjda läget; bogsera ett tomt tråg med fastsatt spridare i det höjda läget; bogsera inte ett fullt tråg i det höjda läget; bogsera inte ett fullt tråg med fastsatt spridare i det höjda läget.

---

decal133-8061

133-8061

Montering

Lösa delar

Använd diagrammet nedan för att kontrollera att alla delar finns med.

Tillvägagångssätt	Beskrivning	Antal	Användning
1	Bult, 1 x 6 ½ tum Låsmutter, 1 tum	2 2	Montera dragkroken
2	Inga delar krävs	–	Installera viktlådan.
3	Inga delar krävs	–	Justera spegeln.
4	Fotreglage Bromsstyrenhet Kablage Uttagsfäste Skruv, 5/16 x 1 tum Mutter, 5/16 tum Kabelskarvar Kabelband Bult, nr 10 x ⅞ tum Mutter, nr 10 Slangklämma Säkring (15 A)	1 1 1 1 4 4 6 10 2 2 1 1	Dra kablar och montera mot traktorenheten.
5	Monteringsfäste Bromslamell Huvudbult med fläns, 5/16 x 1½ tum Huvudmutter med fläns, 5/16	1 1 4 4	Montera monteringsfästet för EH trådlös kontroll på traktorenheten (endast modell 44954).
6	Kontrollbrytare SH-kablage	1 1	Montera kontrollbrytaren.
7	Handkontroll AA-batterier Magnetiskt fäste Skruvar, små	1 4 1 6	Sätta ihop handkontrollen.
8	Inga delar krävs	–	Anslut hydraulutrustningen till traktorenheten.
9	Lindad strömkabel med 7 stift	1	Anslut den lindade strömkabeln med 7 stift.
10	Inga delar krävs	–	Justera elbromsen.
11	Monteringsklämma med snabbkoppling	2	Montera ett tillvalsredskap på maskinen.

Media och extradelar

Beskrivning	Antal	Användning
Bruksanvisning	1	Läs bruksanvisningen innan du använder maskinen.
Överensstämmelseförklaring	1	Överensstämmelseförklaringen fungerar som ett EU-intyg om certifiering.
Klämmor för redskapskoppling	2	Används för att montera redskap.

Obs: Vänster och höger sida på maskinen är lika med förarens vänstra respektive högra sida vid normal körning.

1

Montera dragkroken

Delar som behövs till detta steg:

2	Bult, 1 x 6 ½ tum
2	Låsmutter, 1 tum

Tillvägagångssätt

1. Lokalisera och ta bort lådan med lösa delar som levereras på stänkskärmen.
2. Ta bort det bakre stödbenet från förvaringsläget och montera stödbenet i det lodräta läget. Se Stötta maskinen med det bakre stödbenet (sida 25).
3. Avlägsna dragstången från leveransläget genom att skära av buntbanden som håller den mot stänkskärmen (Figur 3). Avlägsna monteringsfästena från stänkskärmen och kassera dem.

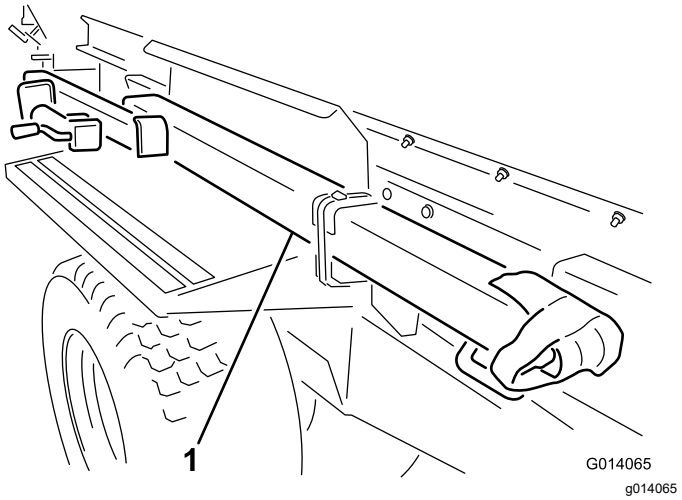

Figur 3

1. Avlägsna dragstången från leveransläget

Obs: Två personer krävs för att avlägsna dragkroksenheten.

4. Skjut dragkroksröret på plats på maskinens framände. Se till att det främre stödets monteringsfäste är vänt utåt mot vänster.
5. Sätt en bult (1 x 6 ½ tum) genom ramen och dragkroksröret och fäst den med en låsmutter (Figur 4). Dra åt låsmuttern till 976–1 193 Nm.
6. Sätt en bult (1 x 6 ½ tum) genom ramens överdel, ned igenom dragkroksröret och fäst den med en låsmutter (Figur 4). Dra åt låsmuttern till 976–1 193 Nm.

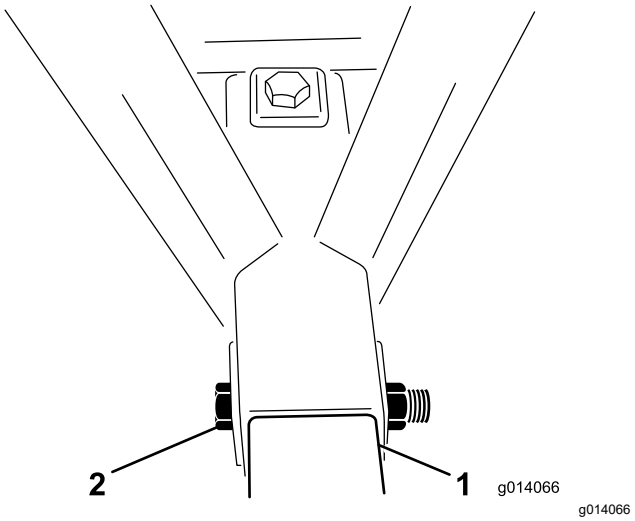

Figur 4

1. Dragkroksrör
2. Montera bult och mutter

7. Avlägsna stödet från det bakre stödbenet och montera stödet på dragkroksröret. Se Stötta upp maskinens främre del med stödet (sida 27).

Obs: Sätt inte i sprinten genom det lodräta hålet på stödet eftersom det då inte är möjligt att avlägsna sprinten när viktlådan har monterats.

2

Montera viktlådan

Inga delar krävs

Tillvägagångssätt

1. Avlägsna vikterna från viktlådan.
2. Avlägsna bultarna (½ x 5 ½ tum) från monteringsfästet som håller viktlådan. Kassera monteringsfästena (Figur 5).

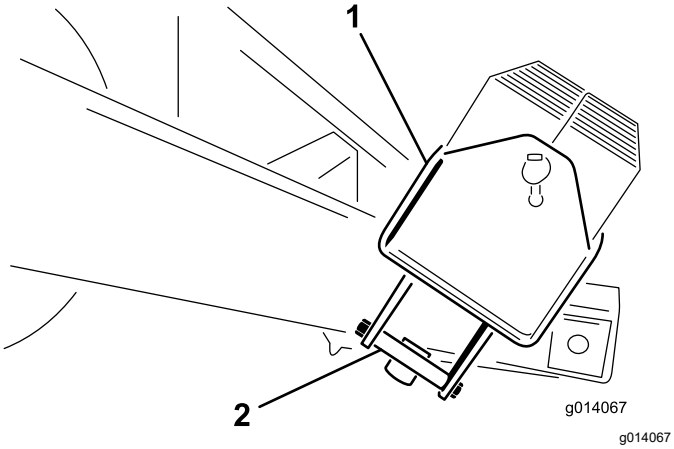

Figur 5

1. Viktlåda
2. Viktlådans monteringsfäste

3. Placera viktlådan så långt fram på draganordningen som möjligt.
4. Montera viktlådan på draganordningen med två bultar (½ x 5 ½ tum) och låsmuttrar. Dra åt låsmuttrarna till 91–112 Nm.
5. Fyll viktlådan med vikterna och montera staget och sprinten (Figur 6).

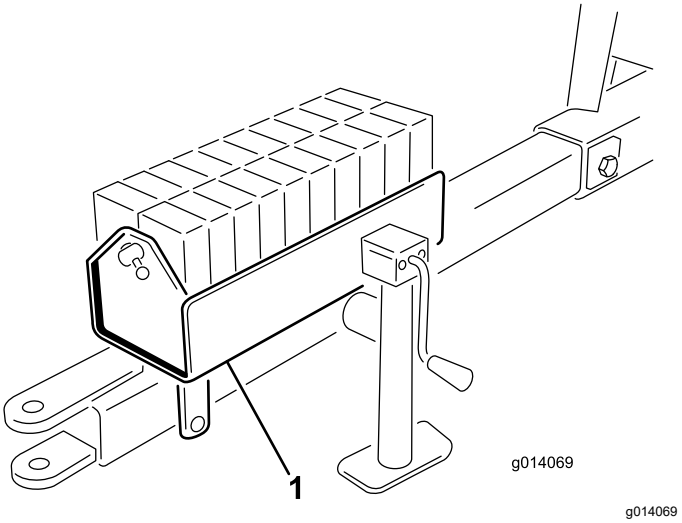

Figur 6

1. Fyll viktlådan

3

Justera spegeln

Inga delar krävs

Tillvägagångssätt

Använd spegeln som sitter monterad på trågets framsida för att övervaka lasten och spridningen. Titta regelbundet i spegeln för att se till att maskinen fungerar som den ska.

Justera spegeln (Figur 7) så att du kan se trågets insida från förarsätet.

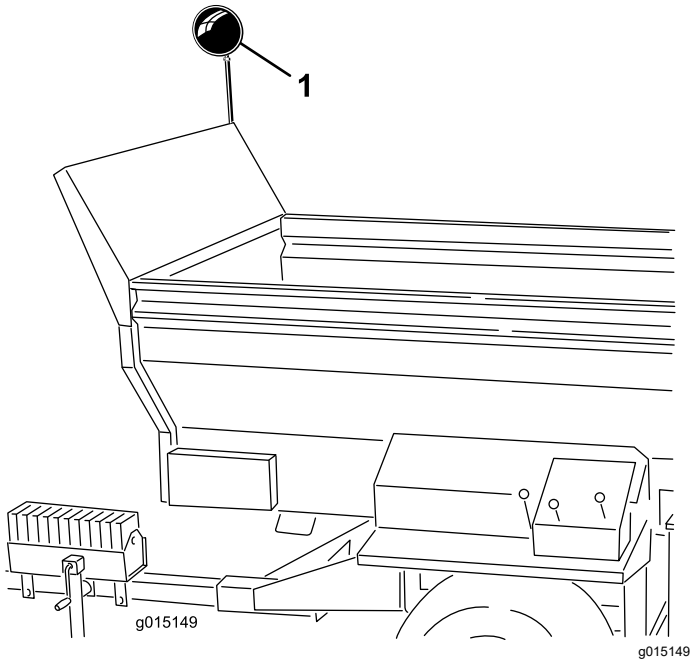

Figur 7

1. Spegel

4

Kabeldragning och montering mot traktorenheten

Delar som behövs till detta steg:

1	Fotreglage
1	Bromsstyrenhet
1	Kablage
1	Uttagsfäste
4	Skruv, 5/16 x 1 tum
4	Mutter, 5/16 tum
6	Kabelskarvar
10	Kabelband
2	Bult, nr 10 x ⅞ tum
2	Mutter, nr 10
1	Slangklämma
1	Säkring (15 A)

Välja en traktorenhet

Välj en traktorenhet som uppfyller kraven och rekommendationerna för traktorenheter. Se Specifikationer (sida 20) och Välja en traktorenhet (sida 21).

Montera bromsstyrenheten

Outcross-traktorenheter

1. Fäst bromsstyrenheten (Figur 8) på instrumentbrädans nedre vänstra sida med de två bultarna (nr 10 x ⅞ tum) och muttrarna (nr 10).

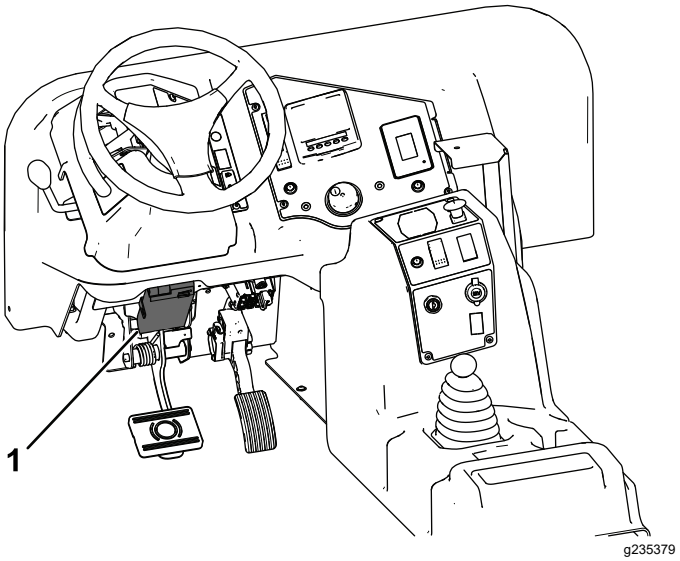

Figur 8

1. Bromsstyrenhet

2. Anslut Outcross-kablagekontakten till bromsstyrenhetens kontakt.

   Se Outcross-traktorenhetens *bruksanvisning* för ytterligare instruktioner om montering och drift.

Montera bromsstyrenheten

Traktorenheter av traktortyp

Fäst bromsstyrenheten på traktorns instrumentbräda eller stänkskärm med de två bultarna (nr 10 x ⅞ tum) och muttrarna (nr 10).

Montera kablaget och bromsstyrenheten

Obs: Lägg ut kablaget på traktorenheten för att fastställa kablagekomponenternas monteringsplatser. Använd kabelband för att binda upp överflödiga kabellängder. Använd även kabelskarvarna för att ändra kablagets längd (förkorta eller förlänga). Värm upp krympkontakterna tills de sluter tätt om kablarna.

Viktigt: **Om du lägger till kabel till kablaget ska du vara noga med att använda kabel av rätt dimension.**

1. Montera uttagsfästet baktill på traktorenheten med två bultar (5/16 x 1 tum) och muttrar.
2. Dra kablagekontakten genom hålet till uttaget.

   Om kontakten inte kommer igenom hålet skjuter du skon nedför kablaget.
3. Fäst kablaget, med kontakten, på uttagsfästets baksida med två bultar (5/16 x 1 tum) och muttrar.
4. Dra kablaget längs traktorenheten.
5. Använd slangklämman för att fästa fotreglaget vid klossen på bromspedalen.
6. Anslut kablaget till komponenterna (Figur 9) på följande sätt:
   A. Sätt i kablagets korta kabel i fotreglagets kabelkontakt.
   B. Anslut kablagets långa kabel till bromsstyrenhetens kabelkontakt.
   C. Välj ett av följande förfaranden när du ansluter ringkopplingskabeln **(med säkringen)** till en pluspol på en elkälla:
      - Om bromsstyrenheten endast ska vara strömsatt när traktorenheten är på ansluter du ringkopplingskabeln, **med säkringen,** till en öppen hjälpspänningskälla på minst 15 A.

        Använd en 10 A-säkring för ett tvåhjulsbromssystem och en 15 A-säkring för ett fyrhjulsbromssystem.

        Obs: Du kan behöva ta bort ringkopplingen och montera en annan typ av anslutning för att passa anslutningen på hjälpspänningskällan.
      - Om bromsstyrenheten alltid ska vara strömsatt ansluter du ringkopplingskabeln, **med säkringen**, till batteriets pluspol.

        Obs: Om traktorenheten ska förvaras under en längre tid tar du bort säkringen från bromsstyrenhetens kablage eller kopplar bort kablaget från bromsstyrenheten. Detta förhindrar att batteriet laddas ur
   D. Anslut den andra ringkopplingskabeln, **utan säkring**, till batteriets minuspol (–).

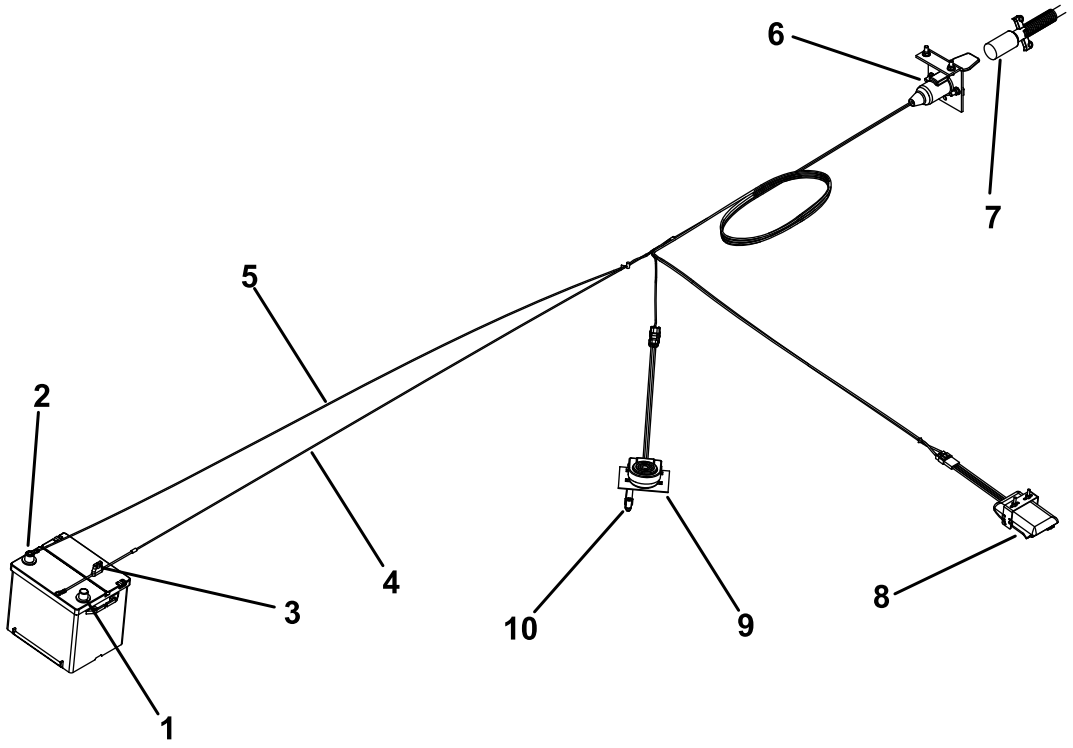

g021113

Figur 9

1. Batteriets pluspol (+)
2. Batteriets minuspol (–)
3. Säkring
4. Kablage (+)
5. Kablage (–)
6. Kontakt
7. Strömkabel
8. Bromsstyrenhet
9. Fotreglage
10. Slangklämma

7. Fäst gummiskon vid kontakten och kablaget med ett kabelband.
8. Säkra allt löst kablage med kabelband.
9. Om du använder en fyrhjulsbromssats tar du bort 10 A-säkringen ur säkringshållaren och sätter i 15 A-säkringen.

5

Montera monteringsfästet för EH trådlös kontroll på traktorenheten

Endast modell 44954

Delar som behövs till detta steg:

1	Monteringsfäste
1	Bromslamell
4	Huvudbult med fläns, 5/16 x 1½ tum
4	Huvudmutter med fläns, 5/16

Tillvägagångssätt

1. Lokalisera en lämplig plats att fästa handkontrollens monteringsfäste vid montering på en traktorenhet. Ytan bör vara plan och solid.
2. Använd fästplattan som mall och placera, markera och borra fyra hål (diameter 11/32 tum) i traktorenhetens monteringsyta.
3. Sätt fast monteringsfästet och fästplattan med fyra huvudbultar med fläns (5/16 x 1 ½ tum) och låsmuttrar med fläns (Figur 10 och Figur 11).

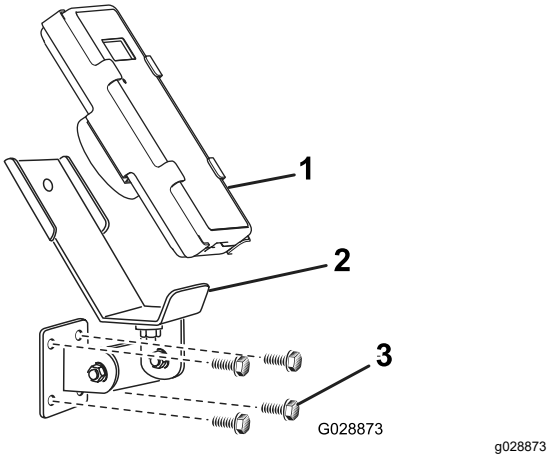

Figur 10

1. Handkontroll
2. Fäste för EH-handkontroll
3. Monteringsbultar

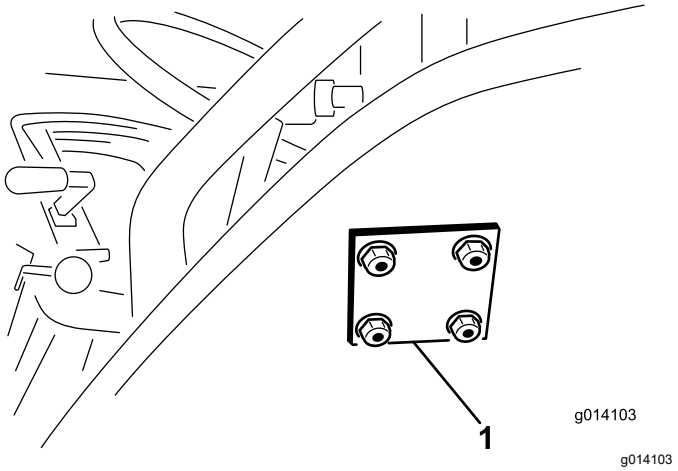

Figur 11

1. EH-handkontrollens fästplatta

Obs: Den trådlösa fjärrkontrollens magnet kan fästa på alla metallytor.

6

Montera kontrollbrytaren

SH-modeller

Delar som behövs till detta steg:

1	Kontrollbrytare
1	SH-kablage

Tillvägagångssätt

Anslut av/på-kontrollbrytaren (änden med fyra klor) till uttaget i maskinens främre vänstra hörn (Figur 12).

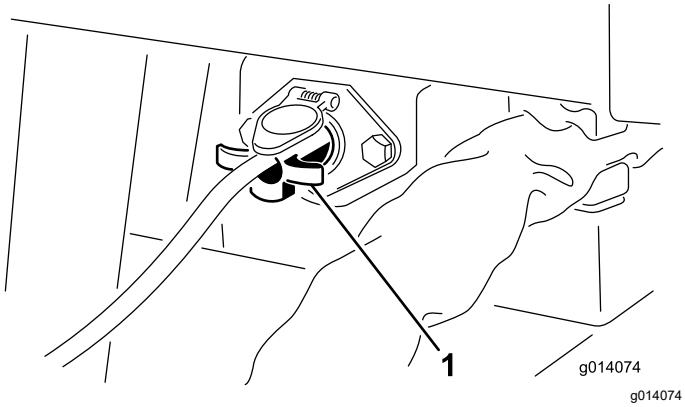

Figur 12

1. Av/på-kontrollbrytare

Viktigt: **Koppla alltid loss kontrollbrytarens sladd eller koppla bort strömförsörjningsledningarna när maskinen och traktorenheten inte är i bruk – annars tappar traktorenhetens batteri laddning.**

7

Montera handkontrollen

EH-modeller

Delar som behövs till detta steg:

1	Handkontroll
4	AA-batterier
1	Magnetiskt fäste
6	Skruvar, små

Tillvägagångssätt

1. Ta bort gummibanden som håller ihop handkontrollens halvor och ta bort det bakre locket.
2. Sätt i alla batterier i facket och tänk på polariteten. (Enheten skadas inte om batterierna sätts i fel, men den fungerar inte.) Det finns polaritetsmarkeringar i facket för varje terminal (Figur 13).

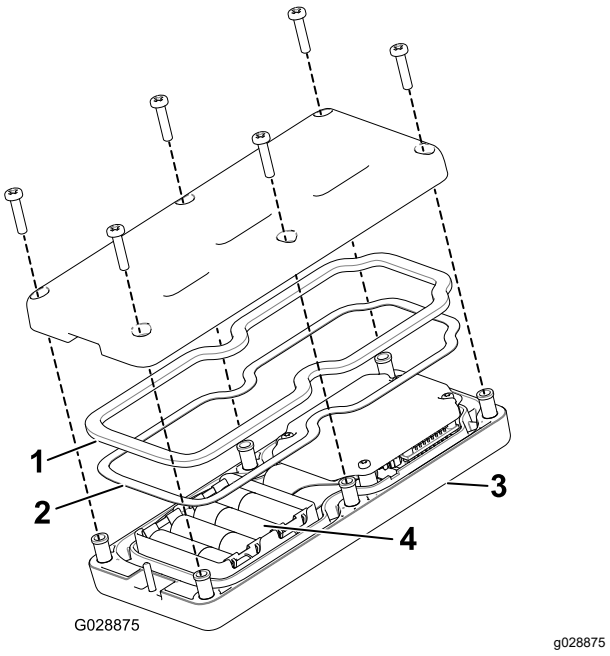

Figur 13

1. Gummitätning
2. Stålpackning
3. Handkontroll
4. 4 AA-batterier

3. Se till att stålpackningen och gummitätningen sitter i kanalen i handkontrollen och sätt tillbaka det bakre locket (Figur 13).

4. Fäst locket med 6 skruvar (Figur 13) och dra åt dem till 1,5–1,7 Nm.
5. Montera handkontrollen på det magnetiska fästet för handkontrollen, dra ihop halvorna för att fästa handkontrollen och dra åt bulten i magneten (Figur 14).

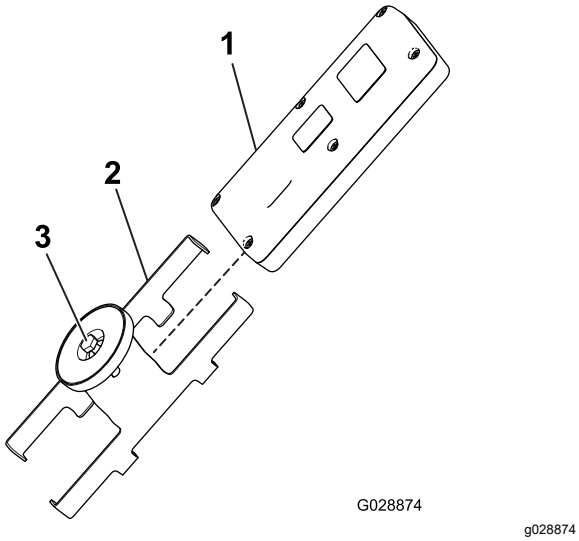

Figur 14

1. Handkontroll
2. Magnetiskt fäste för handkontroll
3. Sätt fast magneten

8

Ansluta hydraulutrustningen till traktorenheten

Inga delar krävs

Tillvägagångssätt

Anslut hydraulslangarna. Se Koppla maskinen till traktorenheten (sida 21).

9

Ansluta den lindade strömkabeln med sju stift

Delar som behövs till detta steg:

1	Lindad strömkabel med 7 stift

Tillvägagångssätt

Anslut den lindade strömkabeln med 7 stift. Se Koppla maskinen till traktorenheten (sida 21).

10

Ställa in justeringarna av elbromsen

Inga delar krävs

Tillvägagångssätt

Justera bromsstyrenheten. Se Justera bromsstyrenheten (sida 22).

11

Montera ett tillvalsredskap på maskinen

Delar som behövs till detta steg:

2	Monteringsklämma med snabbkoppling

Tillvägagångssätt

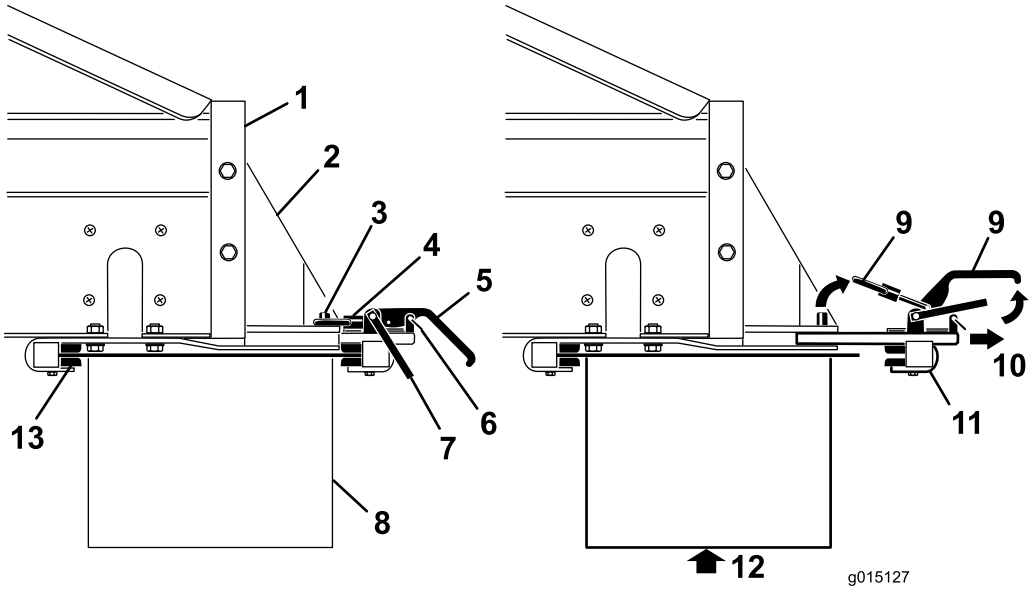

g015127

Figur 15

1. Maskinens baksida
2. Fäste för redskapskoppling
3. Låspinne
4. Låsring
5. Spännhandtag
6. Säkerhetsspärrklämma
7. Säkerhetsspärr
8. Redskap
9. Lyft
10. Dra
11. Bakre spännenhet
12. Stötta redskapet innan klämmorna avlägsnas
13. Främre klämfästen

Viktigt: **Tillvalsredskapen är tunga. Ta hjälp av någon när du lyfter dem.**

Obs: Maskinen levereras utrustad med två monteringsklämmor av snabbkopplingstyp. Använd dessa klämmor för att montera tillvalsredskapet på maskinen.

1. Avlägsna säkerhetsspärrens klämmor från spännhandtagen (Figur 15).
2. Lyft säkerhetsspärren och lyft sedan spännhandtagen för redskapskoppling och frigör låsringarna från låssprintarna (Figur 15).
3. För den bakre redskapskopplingsklämman ut ur snabbkopplingsurtagen (Figur 15).
4. Ta hjälp av någon och för framkanten av tillvalsredskapet upp och under bakänden på maskinen, in i de främre klämmorna på fästena (Figur 15).
5. Stötta tillvalsredskapet och för den bakre tillvalsredskapskopplingsklämman tillbaka in i urtagen i fästena och över bakänden (Figur 15).
6. Se till att tillvalsredskapet är centrerat mellan fästena. Sätt därefter fast låsringarna på låssprintarna och tryck ned spännhandtagen.

Obs: Om spännenheten är för lös och tillvalsredskapet glider mellan klämmorna vrider du låsringarna i klämmorna några varv tills tillvalsredskapet sitter säkert.

Viktigt: **Dra inte åt klämmorna för hårt eftersom det kan bocka kanterna på redskapet.**

7. Montera säkerhetsspärrens klämmor i spännhandtagen (Figur 15).

Viktigt: **Var noga med att sätta tillbaka alla säkerhetsspärrklämmor i spännhandtagen. I annat fall finns det risk för att spännhandtagen öppnas under drift.**

Produktöversikt

Reglage

Hydraulreglageventiler

SH-modeller

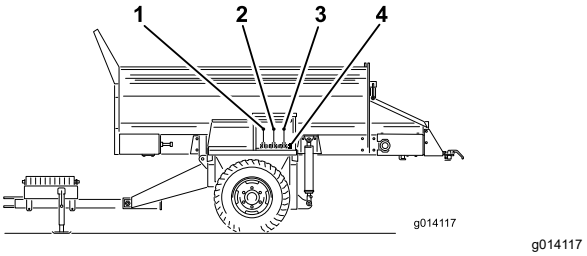

g014117

Figur 16

1. Transportbandets färdriktning (vänster reglageventil)
2. Höja och sänka maskinen (mittreglageventilen)
3. Tillval av och på (höger reglageventil)
4. Snabbkopplingar för tillvalshydraulik

Den vänstra ventilen

Den vänstra ventilen styr riktningen på maskinens transportband (Figur 16).

Mittventilen

Mittventilen höjer och sänker maskinen (Figur 16).

Den högra ventilen

Den högra ventilen styr tillvalet (Figur 16).

Snabbkopplingar för tillvalshydraulik

Anslut tillvalshydrauliken här (Figur 16).

Nödstoppsknapp

EH-modeller

När du har slutat att använda maskinen ska du alltid trycka på NÖDSTOPPSKNAPPEN (Figur 17) för att avaktivera elsystemet. När du ska använda maskinen måste du dra ut NÖDSTOPPSKNAPPEN innan du aktiverar handkontrollen.

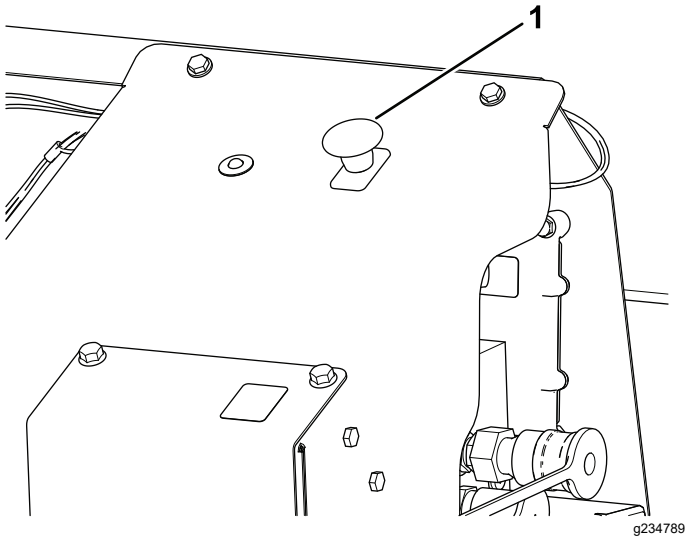

Figur 17

1. NÖDSTOPPSKNAPP

Diagnoslampans funktion

EH-modeller

När du dragit ut knappen för NÖDSTOPP lyser diagnoslampan (Figur 18) i fem sekunder, släcks i fem sekunder och börjar därefter blinka i 3 Hz (tre gånger i sekunden) tills du slår på handkontrollen. Om lampan tänds under 5 sekunder och sedan börjar blinka i 10 Hz (med eller utan en 5 sekunders paus) är det fel på maskinen; se Kontrollera felkoderna (sida 54).

Obs: Om du hade handkontrollen på när du drog upp knappen för NÖDSTOPP blinkar lampan inte vid 3 Hz (tre blinkningar per sekund) efter att den har släckts i 5 sekunder.

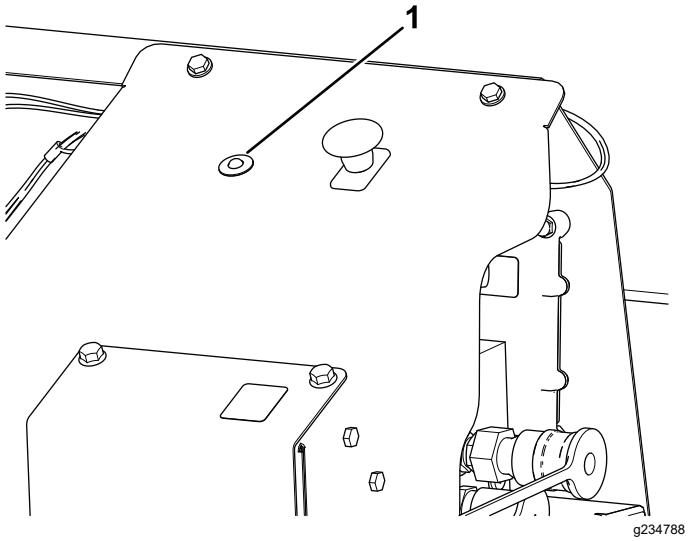

Figur 18

1. Diagnoslampa

Handkontroll

EH-modeller

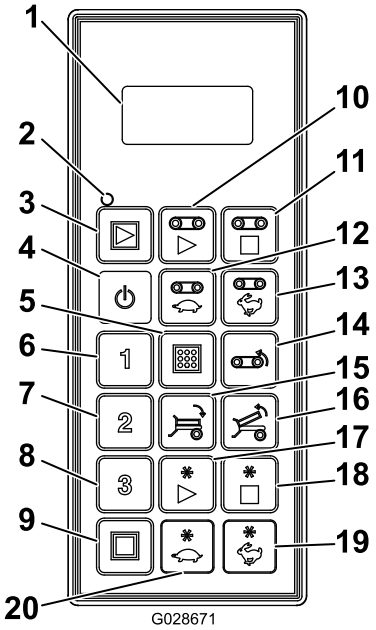

g028671

Figur 19

1.	LCD-skärm	11.	Golvstopp
2.	Handkontrollens statuslampa	12.	Minska golvhastigheten
3.	Allstart: startar golv och tillbehör	13.	Öka golvhastigheten
4.	På/av	14.	Golv bakåt
5.	Spara: sparar förinställningar	15.	Tippa flaket nedåt
6.	Förinställning 1	16.	Tippa flaket uppåt
7.	Förinställning 2	17.	Starta tillval
8.	Förinställning 3	18.	Stoppa tillval
9.	Allstopp: stoppar alla funktioner	19.	Öka tillvalets hastighet
10.	Golvstart	20.	Minska tillvalets hastighet

Specifikationer

Maskinen

Längd	4,8 m
Bredd	1,98 m
Höjd	2,2 m
Nettovikt (tom utan några installerade tillbehör)	1 360 kg
Trågets volym	3,06 m^3
Maximal materiallast	5 353 kg
Maximal bogseringshastig-het(utan last)	24 km/h
Maximal bogseringshastighet (utan full last)	13 km/h

Krav på traktorenheten

Bogseringskapacitet (maximal nyttolast)		7 175 kg
Minsta effekt		34 kW (45 hästkrafter)
Bakre redskapets hydraulsystem		Hydraulreglerventil med påluftat mittläge
Hydraulisk flödeshastighet	Minst – utan installerade tillbehör	32 l/min
	Minst – med installerade tillbehör	38 l/min
Hydraultryck (minst)		138 bar

Radio

Frekvens	2,4 GHz
Maximal uteffekt	19,59 dBm

Redskap/tillbehör

Det finns ett urval av godkända Toro-redskap och -tillbehör som du kan använda för att förbättra och utöka maskinens kapacitet. Kontakta en auktoriserad återförsäljare eller auktoriserad Toro-distributör, eller gå till www.Toro.com för att se en lista över alla godkända redskap och tillbehör.

Använd endast originalreservdelar och tillbehör från Toro för att garantera optimal prestanda och fortlöpande säkerhet för produkten. Det kan vara farligt att använda reservdelar och tillbehör från andra tillverkare och det kan göra produktgarantin ogiltig.

Körning

Före körning

Säkerhet före användning

- Maskinens balans, vikt och köregenskaper skiljer sig från andra typer av släp. Läs innehållet i denna *bruksanvisning* innan du använder maskinen och säkerställ att du har förstått allt. Bekanta dig ordentligt med reglagen och lär dig att stanna snabbt.
- Låt aldrig barn köra maskinen. Låt aldrig vuxna använda maskinen utan ordentliga instruktioner. Endast utbildade och auktoriserade personer får köra den här maskinen.
- Håll alla skydd och säkerhetsanordningar på plats. Om något skydd, någon säkerhetsanordning eller någon dekal är oläslig eller saknas ska denna repareras eller bytas ut innan maskinen används.
- Maskinen är endast avsedd för terrängkörning. Högsta rekommenderade hastighet är 24 km/h utan last och 13 km/h med full last.
- Dra åt alla lösa muttrar, bultar och skruvar för att säkerställa att maskinen kan användas på ett säkert sätt. Se till att monteringspinnarna på maskinens bogserögla, hakbultarna och dragstångens stödben sitter säkert på plats.
- Ändra inte utrustningen på något sätt.
- Dragstången är det område på maskinen där dragkroken kopplas till bogserfordonet. Dragstångens vikt påverkar maskinens stabilitet.
  - Negativ eller positiv dragstångsvikt ökar risken för skador när maskinen kopplas till eller från bogserfordonet. Se till att stöden är ordentligt anslutna när de är monterade.
  - När dragstångens vikt tvingas upp i dragkroken på bogserfordonet leder det till negativ dragstångsvikt.

    Negativ dragstångsvikt kan också uppstå när redskap är monterade på maskinens bakre del.
  - När dragstångens vikt tvingas ned i bogserfordonets dragkrok leder det till en positiv dragstångsvikt.
- Sätt aldrig fast maskinen på eller ta bort maskinen från traktorenheten om det finns material i tråget. Dragstången kan hoppa upp och orsaka personskador.

Välja en traktorenhet

Maskinens egenskaper kan variera beroende på storleken och typen av traktorenhet.

Traktorenhetens funktion	Krav och rekommendationer
Hydraulsystem	Traktorenheten måste ha ett hydraulsystem för bakre redskap med en hjälphydraulventil med påluftat mittläge.
	Använd en traktorenhet med en hydraulpump med fast slagvolym och en uteffekt på 138 bar vid 38 liter/min för att få det bästa resultatet. Prestandan försämras om pumpens uteffekt är lägre än detta.
Motoreffekt	För bästa resultat ska en traktorenhet med minst 33,6 kW (45 hk) och fyrhjulsdrift användas. Traktorenheter på under 33,6 kW (45 hk) begränsar vart du kan köra och lastens storlek. Exempelvis kan en traktorenhet på 20,1 kW (27 hk) dra en fullastad maskin över plan mark, men inte i branta sluttningar.
Drivsystem	Ett fyrhjulsdrivet fordon ger bättre prestanda i sluttningar.
Bogseringskapacitet	När maskinen är fullastad kan den väga upp till 7 000 kg. Överskrid inte begränsningarna för traktorenheten.
	Traktorenheten måste ha en ordentlig dragkrok och väl fungerande bromsar.
	Se till att traktorenheten är tillräckligt stark och har tillräcklig dragkraft för att kunna dra full last. Om det inte har det måste du minska på lasten.
	Med en mindre traktorenhet kan det hända att lasten måste begränsas till 2 kubikmeter vid materialspridning i besvärlig terräng. Ett annat alternativ är att bogsera en fullastad maskin till en plats i närheten av den plats där arbetet ska utföras och sedan lasta mindre maskiner från maskinen för att slutföra arbetet.

Koppla maskinen till traktorenheten

1. Sätt stoppklossar framför och bakom hjulen.
2. Justera dragstångshöjden genom att vrida stödbensveven. Se till att maskinen står rakt.

   Viktigt: **Balansera dragstångsvikten genom att höja eller sänka maskinens bakre del 10–15 cm. Risken för att maskinen välter ökar om den höjs upp.**

3. Anslut maskinens dragkrok till traktorenhetens dragstång med en säkerhetsgodkänd hakbult med diameter på 25 mm (1 tum) och säkerhetsklämma (medföljer ej).
4. Höj långsamt upp stödet.
5. När maskinens hela dragstångsvikt har överförts till dragstången på traktorenheten stuvar du undan stödet. Se Stuva undan stödet (sida 27).
6. Stuva undan det bakre stödbenet. Se Stuva undan det bakre stödbenet (sida 26).
7. Anslut de två hydraulslangarna från maskinen till traktorenheten.

   Viktigt: **Låt inte hydraulslangarna släpa i marken när maskinen används. Undvik platser där dessa komponenter kan klämmas eller skäras sönder.**

8. Anslut de två hydraulslangarna till snabbkopplingarna på traktorenheten (Figur 20).

   Stå vänd mot framänden av maskinen och anslut vänster slang till trycksidan och höger slang till retursidan.

   Viktigt: **Returslangen är försedd med en inbyggd envägsbackventil. Pilen på backventilen ska vara riktad mot traktorenhetens returanslutning.**

   Obs: Du kan behöva lätta på trycket i hydraulslangarna från maskinen när du ansluter dem till traktorenheten.

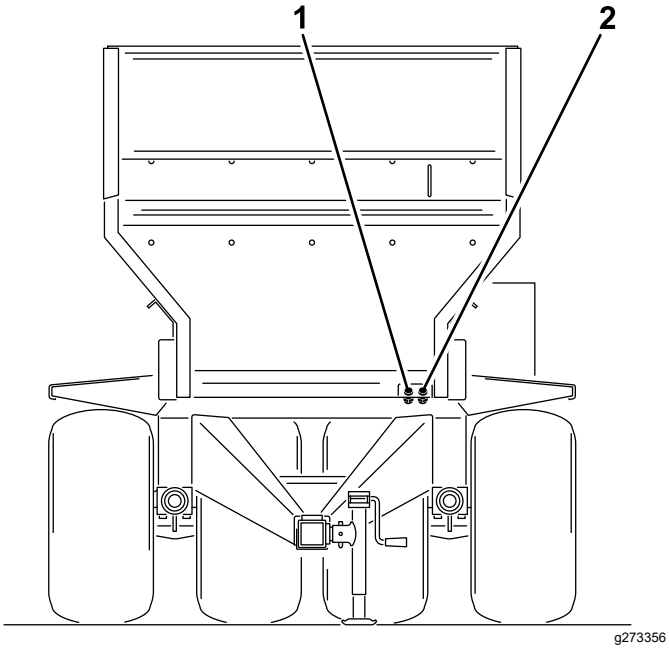

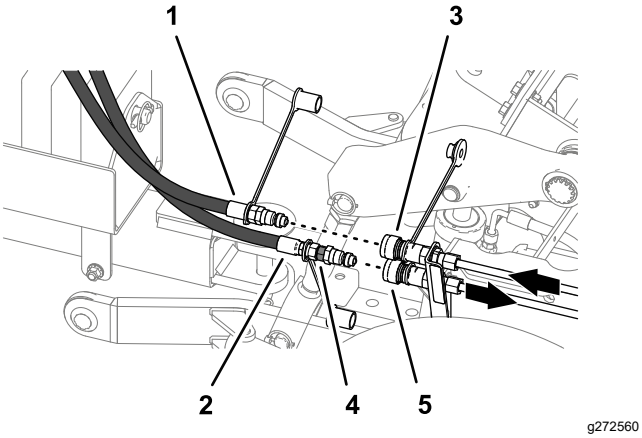

Figur 20

1. Returslang (ut)
2. Tryckslang (in)
3. Snabbkoppling – traktorenhet (exempel – tryck)
4. Backventil
5. Snabbkoppling – traktorenhet (exempel – retur)

9. På SH-modeller ska av-/på-kontrollen placeras inom räckhåll från förarsätet. Se till att brytaren är avstängd.
10. Anslut den lindade strömkabeln med 7 stift till maskinens uttag och traktorenheten (Figur 21).

   Viktigt: **Låt inte strömkabeln släpa i marken när maskinen används. Undvik platser där den kan klämmas eller skäras sönder.**

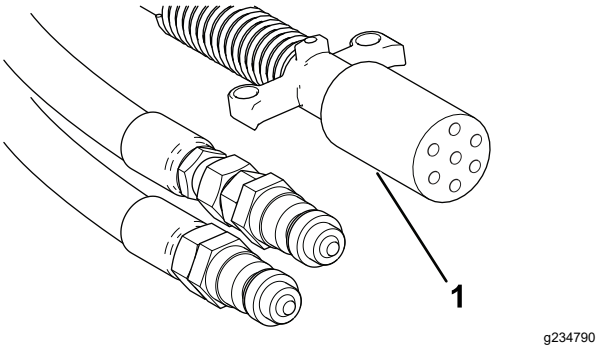

Figur 21

1. Lindad strömkabel med 7 stift

11. Testa hydraulanslutningarna. Se Testa hydraulanslutningarna (sida 22).
12. Ställ in elbromsen. Se Justera bromsstyrenheten (sida 22).

Testa hydraulanslutningarna

Viktigt: **Testa hydraulanslutningarna innan du använder maskinen för första gången.**

1. Kontrollera hydraulvätskenivån i tanken på traktorenheten och fyll på vätska vid behov. Se traktorenhetens bruksanvisning.
2. Starta traktorenheten och kör transportbandet. Se Sätta på och stänga av maskinen (sida 28) och Använda hydraulreglageventilerna (sida 28).

   Viktigt: **Om buller hörs från traktorenhetens hydraulsystem och maskinreglagen för du omedelbart tillbaka hydraulreglagen till neutralläget.**
3. Vidta en av följande åtgärder om transportbandet inte fungerar:
   - Kör maskinen genom att föra handtaget för det bakre redskapets hydraulventil i den andra riktningen.
   - Stäng av motorn, lufta hydraultrycket och byt plats på slangarna vid snabbkopplingarna.

Justera bromsstyrenheten

Bromsstyrenheten har sällan rätt strömstyrkematning till bromsmagneterna från början för att bromsningen ska bli bekväm och säker. Ändringar av lastvikten såväl som ojämn uteffekt från generatorn och batteriet kan även leda till en instabil strömmatning till bromsmagneterna.

Viktigt: **Innan maskinen tas i bruk för första gången ska du ställa in maskinens elbromsar mot traktorenhetens bromsar (synkroniserade – så att de ansätts samtidigt).**

1. Läs och förstå informationen i bromsstyrenhetens installations- och driftsanvisningar.

2. Ställ in bromsstyrenheten. Se bromsstyrenhetens monterings- och driftsanvisningar.

Kontroller innan användning

Genomför dessa kontroller dagligen innan du använder maskinen. Rapportera eventuella problem till arbetsledaren. Du hittar mer information i den här bruksanvisningens säkerhetsföreskrifter.

- Kontrollera hjulen och däcken. Se Kontrollera däck och hjul (sida 44).
- Kontrollera att det bakre stödbenet är i förvaringsläget och att stödet är i förvaringsläget på dragkroksröret. Se Stuva undan det bakre stödbenet (sida 26) och Stuva undan stödet (sida 27).
- Kontrollera att hakbulten och domkrafterna är oskadade samt att säkerhetssprintarna sitter på plats.

  Byt ut eller ersätt säkerhetssprintar som är skadade eller saknas.
- Kontrollera att baklämmen inte är sliten eller skadad, och att den sitter säkert. Se Kontrollera baklämmen (sida 52) och Kontrollera transportörens och baklämmens tätningar (sida 52).
- Kontrollera att tillvalsredskapen inte är slitna eller skadade, och att de sitter säkert. Se Kontrollera tillvalsredskapen (sida 48).

Under arbetets gång

Säkerhet under användning

- Ägaren/föraren kan förebygga och ansvarar för olyckor som kan ge upphov till personskador eller skador på egendom.
- Kör inte maskinen om du är trött, sjuk eller påverkad av alkohol, läkemedel eller andra droger.
- Håll koncentrationen helt på maskinen när du använder den. Ägna dig inte åt aktiviteter som kan distrahera dig, eftersom personskador eller skador på egendom då kan uppstå.
- Använd lämpliga kläder, inklusive ögonskydd, långbyxor, rejäla och halkfria skor samt hörselskydd. Sätt upp långt hår och använd inte hängande smycken eller löst sittande kläder.
- Låt aldrig passagerare åka på maskinen och håll kringstående personer och husdjur på avstånd från maskinen under drift.
- Håll händer och fötter borta från tråget då maskinen är i drift eller då bogserfordonets motor går.
- Förbli sittande så länge bogserfordonet är i rörelse.
- Det krävs koncentration för att använda maskinen. Om bogserfordonet inte används på ett säkert sätt kan följden bli olyckor, vältning av bogserfordonet och allvarliga personskador eller dödsfall. Kör försiktigt och gör följande för att undvika att maskinen välter eller att du förlorar kontrollen:
  - Kör mycket försiktigt, sänk hastigheten och håll ordentligt avstånd (dubbel maskinbredd) från sandbunkrar, diken, vattendrag, ramper, okända områden eller andra riskfyllda platser.
  - Sänk hastigheten när du kör i ojämn terräng med en lastad maskin för att undvika att maskinen blir ostabil.
  - Se upp för hål eller andra dolda faror.
  - Var försiktig när du kör maskinen i sluttningar. Kör rakt uppför och nedför sluttningar. Sänk farten när du gör tvära svängar eller när du svänger i sluttningar. Undvik att svänga på sluttande underlag där det är möjligt.
  - Var extra försiktig när du kör maskinen på våta underlag, vid högre hastigheter eller med full last. Bromstiden ökar med full last. Lägg i en lägre växel innan du börjar köra uppför eller nedför en sluttning.
  - Undvik att stanna och starta plötsligt. Växla inte från backläge till framåtläge eller vice versa utan att först stanna helt och hållet.
  - Försök inte att svänga tvärt eller göra plötsliga manövrar eller andra farliga åtgärder som kan leda till att du förlorar kontrollen över maskinen.
  - Ge akt på omgivningen när du svänger eller backar med maskinen. Se till att området är fritt och att kringstående håller sig utanför arbetsområdet. Kör sakta.
  - Var alltid uppmärksam på och undvik lågt sittande utskjutande föremål som t.ex. trädgrenar, dörrposter, gångbroar o.s.v. Kontrollera att det alltid finns tillräckligt med utrymme ovanför dig för att både maskinen och ditt huvud ska kunna passera under.
  - Använd inte maskinen när det finns risk för blixtnedslag.
  - Om du är osäker på vad som gäller för säker körning ska du avbryta arbetet och fråga din arbetsledare.
  - Lämna inte maskinen utan tillsyn när den är igång.

- Se till att maskinen är kopplad till bogserfordonet innan du påbörjar lastningen.
- Kör inte laster som överskrider maskinens eller bogserfordonets lastgränser.
- Lastens stabilitet kan variera (hög last t.ex. har i allmänhet en högre tyngdpunkt). Du kan förbättra stabiliteten genom att vid behov underskrida de maximala lastgränserna.
- Gör följande för att undvika att maskinen välter:
  - Ge noga akt på lastens höjd och vikt. Högre och tyngre laster kan öka vältningsrisken.
  - Fördela lasten jämnt både i längd- och sidled.
  - Var försiktig när du svänger och undvik riskabla manövrar.
  - Se alltid till att maskinen är kopplad till bogserfordonet innan du påbörjar lastningen.
  - Placera inte stora eller tunga föremål i tråget. eftersom det kan skada bandet och rullarna. Se även till att lasten håller en enhetlig struktur. Småsten i sanden kan slungas i väg som projektiler.
- Stå inte bakom maskinen när du lastar av eller sprider material. Dubbelspridaren (tillval), det tvärgående transportbandet och processorn kan slunga ut partiklar och damm i hög hastighet.
- Ställ maskinen på ett plant underlag när du ska lasta ur eller koppla bort den från bogserfordonet.
- Se till att maskinen är kopplad till bogserfordonet innan du påbörjar avlastningen.
- Kör inte med maskinen när den är upphöjd i högsta läget. Detta ökar risken för att maskinen välter.
- Maskinen har ett säkert område för körning med redskap, vilket indikeras av det gröna området på dekalen.
- Kör inte med maskinen i försiktighetsområdet (gult/svart). Kör med maskinen i nedsänkt läge om inga redskap är monterade på den.
- Stäng av maskinen när du närmar dig människor, fordon, korsningar eller övergångsställen.
- Använd inte maskinen om viktlådan har avlägsnats eller inte sitter på rätt plats.
- Om maskinen är utrustad med hydrauliska släpvagnsbromsar kan dessa överhetta vätskan i hydraulsystemet om bromsarna förblir aktiverade under längre tid. Använd alltid en växel för lägre hastigheter vid körning nedför långa sluttningar. Aktivera bromsarna periodvis för att möjliggöra kylningscykler för både fordonet och toppdressaren.

Säkerhet i sluttningar

- Sluttningar är en betydande faktor vid olyckor som orsakas av att föraren förlorat kontrollen eller att maskinen välter, vilket kan innebära livsfara eller leda till allvarliga personskador. Du ansvarar för säker drift i sluttningar. Om du kör maskinen i en sluttning måste du vara extra försiktig. Vidta följande åtgärder innan du använder maskinen i en sluttning:
- Utvärdera förhållandena på platsen för att bedöma om sluttningen är säker för körning av maskinen, bland annat genom att undersöka hela arbetsplatsen. Använd alltid sunt förnuft och gott omdöme när du utför kontrollen.
- Gå igenom instruktionerna för körning av maskinen i sluttningar nedan och fastställ om maskinen kan användas under de förhållanden som råder på den platsen och den dagen. Förändringar i terrängen kan leda till att maskinens manövrering i sluttningar förändras.
- Var ytterst försiktig när du kör i sluttningar, i synnerhet när du svänger.
  - Om du kör tvärs över en brant sluttning med en fullastad maskin finns det risk för att hela ekipaget välter eller att maskinen eller traktorenheten tappar greppet.
  - Kör alltid rakt upp- och nedför sluttningar, inte diagonalt eller tvärs över. Kör aldrig nedför sluttningar i en hastighet som överstiger den hastighet som du kan köra uppför samma sluttning. Bromssträckan ökar i utförsbackar.
  - Minska vikten på lasten när du ska köra i branta sluttningar och undvik att stapla lasten högt.
- Identifiera faror nere vid slutet av sluttningen. Var mycket försiktig när du använder maskinen nära stup, diken, flodbäddar, vatten eller andra faror. Maskinen kan välta plötsligt om ett hjul kör över en kant eller kanten ger vika. Håll säkert avstånd (dubbla maskinbredden) mellan maskinen och riskfyllda områden.
- Ta bort eller märka ut hinder som t.ex. diken, hål, fåror, gupp, stenar eller andra dolda faror. Det kan finnas dolda hinder i högt gräs. Ojämn terräng kan få maskinen att välta.
- Undvik att starta, stänga av eller svänga med maskinen i sluttningar. Undvik att göra plötsliga ändringar i hastighet eller riktning – sväng långsamt och gradvis.
- Använd inte maskinen under förhållanden där det råder tvekan om dragkraft, styrning eller stabilitet. Observera att om du kör maskinen på vått gräs, tvärs över sluttningar eller nedför en sluttning kan maskinen förlora dragkraft. Om drivhjulen tappar dragkraft kan detta leda till att maskinen slirar och att du förlorar kontrollen över bromsning och styrning. Maskinen kan glida även om drivhjulen stoppas.
- Observera att om du kör maskinen på vått gräs, tvärs över sluttningar eller nedför en sluttning kan

maskinen förlora dragkraft. Om drivhjulen tappar dragkraft kan detta leda till att maskinen slirar och att du förlorar kontrollen över bromsning och styrning.

- Ha alltid en växel ilagd när du kör traktorenheten nedför en sluttning. Rulla inte nedför sluttningar i friläget (gäller endast enheter med växellådor).

Använda det bakre stödbenet

Använd det bakre stödbenet för att stötta upp maskinen när du kopplar bort den från traktorenheten.

Stötta maskinen med det bakre stödbenet

1. Lasta ur allt material från tråget.
2. Parkera maskinen på ett jämnt underlag, koppla in parkeringsbromsen, stäng av motorn, ta ut nyckeln och vänta tills alla rörliga delar har stannat innan du kliver ur förarsätet.
3. Blockera däcken.
4. Ta bort stödbenssprinten ur det bakre stödbenet och ta bort stödbenet från benröret (Figur 22).

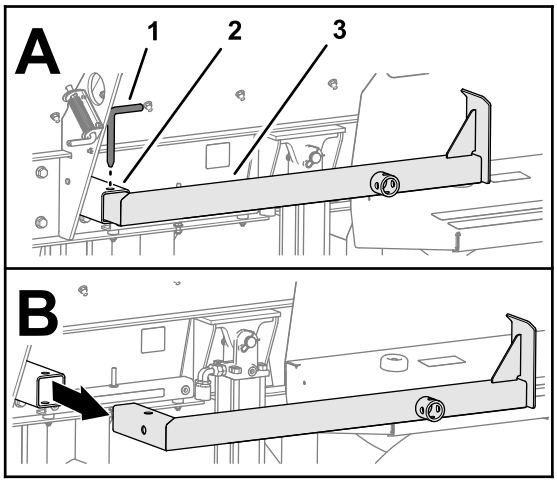

g272499

Figur 22

1. Stödbenssprint
2. Benrör
3. Bakre stödben

5. Vrid det bakre stödbenet nedåt och för in det i benröret (Figur 23).

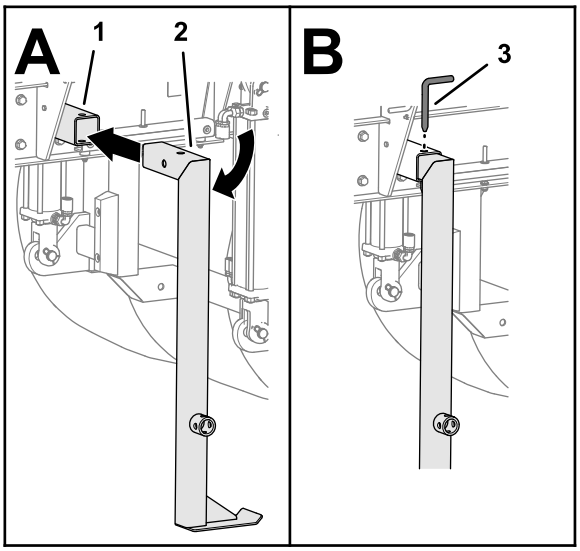

g272498

Figur 23

1. Benrör
2. Bakre stödben
3. Stödbenssprint

6. Rikta in hålen i stödbenet och röret och fäst stödbenet med stödbenssprinten (Figur 23).
7. Om du ser en lucka på 5 cm eller mer mellan stödbenet och marken fyller du luckan med en distansbricka eller en träbit.

Montera stödet på det bakre stödbenet

1. Ta bort sprinten som fäster stödet på dragkroksröret och ta bort stödet. Se Figur 27 i Stötta upp maskinens främre del med stödet (sida 27).
2. Montera stödet lodrätt på det bakre stödbenet och fäst stödet med sprinten (Figur 24).

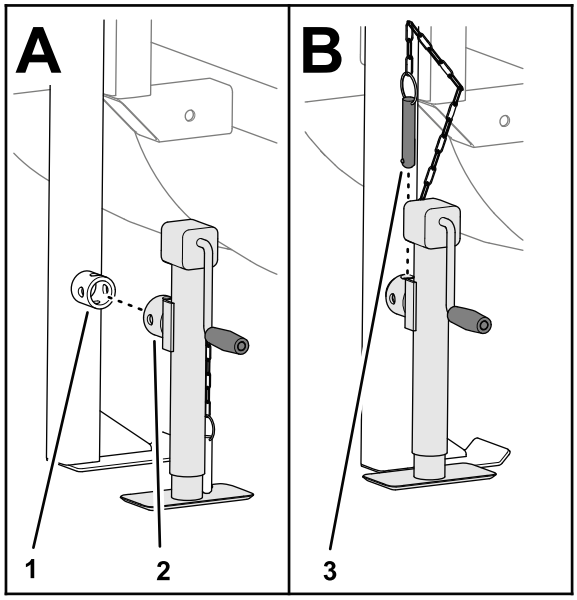

g272497

Figur 24

1. Bakre stödben
2. Domkraft
3. Pinne

3. Sänk ned stödet för att stödja maskinen.

Stuva undan det bakre stödbenet

1. Rikta in traktorenhetens dragstång med maskinens dragkroksrör, koppla in parkeringsbromsen, stäng av motorn, ta ut nyckeln och vänta tills alla rörliga delar har stannat innan du lämnar förarsätet.
2. Fäst dragkroksröret på traktorenhetens dragstång med hakbulten.
3. Om stödet är monterat på det bakre stödbenet höjer du stödet, tar bort det från stödbenet och stuvar det på dragkroksröret. Se Montera stödet på det bakre stödbenet (sida 25) och Stuva undan stödet (sida 27).

   Obs: Förvara inte stödet på det bakre stödbenet.
4. Ta bort stödbenssprinten ur det bakre stödbenet och ta bort stödbenet från benröret (Figur 25).

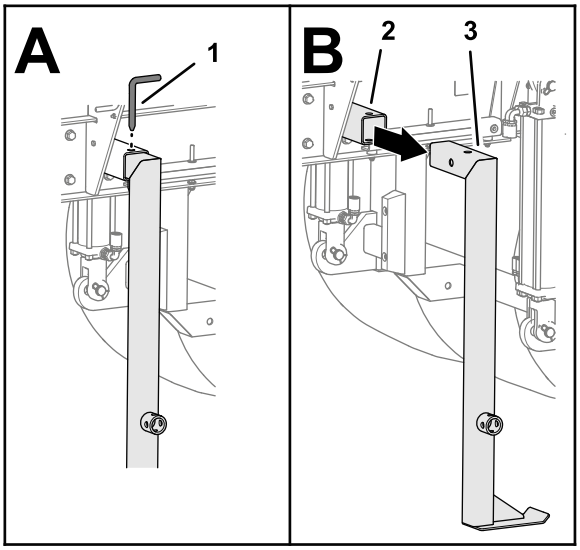

g272503

Figur 25

1. Stödbenssprint
2. Benrör
3. Bakre stödben

5. Vrid det bakre stödbenet vågrätt och för in det i benröret (Figur 26).

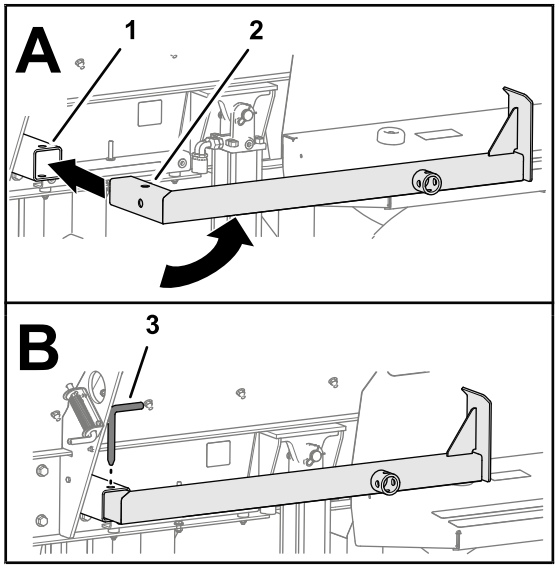

g272500

Figur 26

1. Benrör
2. Bakre stödben
3. Stödbenssprint

6. Rikta in hålen i stödbenet och röret och fäst stödbenet med stödbenssprinten (Figur 26).

Stötta upp maskinens främre del med stödet

1. Lasta ur allt material från tråget.
2. Parkera maskinen på ett jämnt underlag, koppla in parkeringsbromsen, stäng av motorn, ta ut nyckeln och vänta tills alla rörliga delar har stannat innan du kliver ur förarsätet.
3. Blockera däcken.
4. Ta bort sprinten som fäster stödet på dragkroksröret (Figur 27).

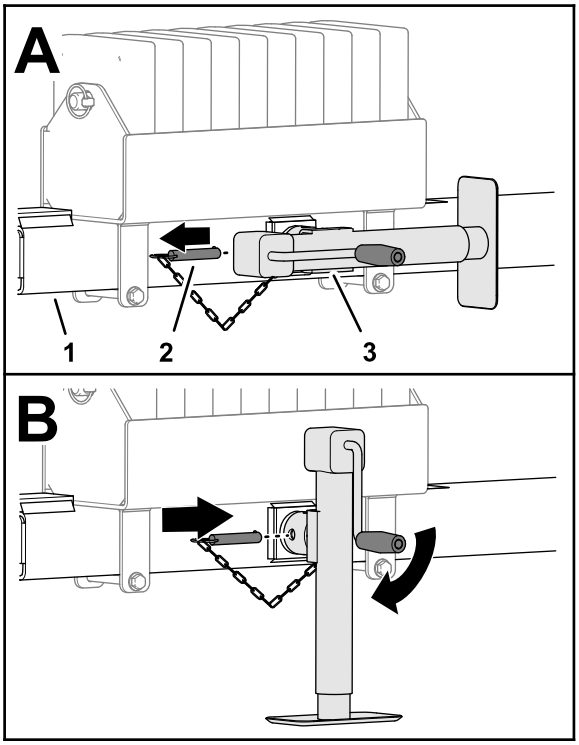

g272502

Figur 27

1. Dragkroksrör
2. Sprint
3. Stöd

5. Vrid stödet lodrätt (Figur 27).
6. Sätt i sprinten genom de vågräta hålen på stödet och dragkroksröret (Figur 27).
7. Sänk ned stödet för att stödja maskinen.

Stuva undan stödet

1. Rikta in traktorenhetens dragstång med maskinens dragkroksrör, koppla in parkeringsbromsen, stäng av motorn, ta ut nyckeln och vänta tills alla rörliga delar har stannat innan du lämnar förarsätet.
2. Fäst dragkroksröret på dragstången med hakbulten.
3. Höj upp stödet.
4. Ta bort sprinten (Figur 28).

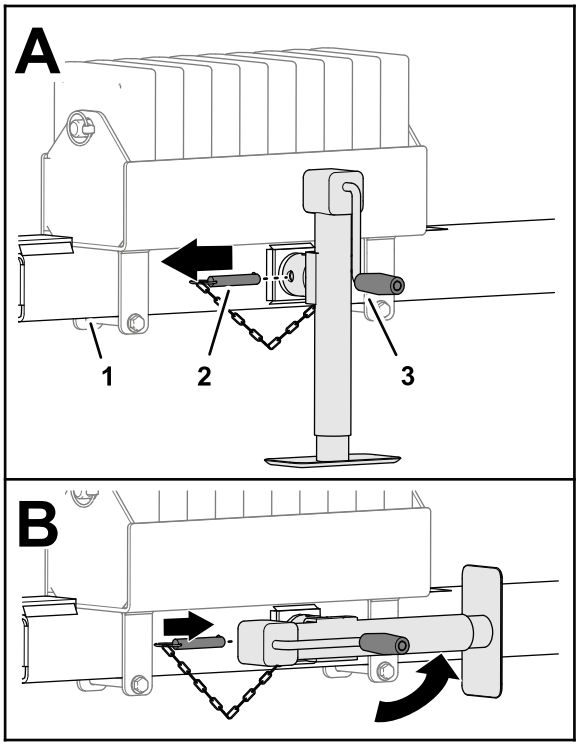

g272501

Figur 28

1. Dragkroksrör
2. Sprint
3. Stöd

5. Vrid stödet vågrätt (Figur 28).
6. Sätt i sprinten genom de vågräta hålen på stödet och dragkroksröret (Figur 28).

Bogsera maskinen

Utför följande steg när du bogserar maskinen:

- Stuva undan stödet och det bakre stödbenet innan du kör maskinen.
- Låt inte hydraulslangarna, strömkabeln och handkontrollens kablar släpa i marken under körning. Undvik platser där dessa komponenter kan klämmas eller skäras sönder.
- Vid tvära svängar kan det hända att hydraulslangarna kommer i kontakt med traktorenhetens hjul. Undvik tvära svängar och använd vid behov en gummilina med krokar i bägge ändar som drar slangarna och kablarna mot mitten.

Användningstips för elbromsen

Lastkontrollen kompenserar för variationer i släpvagnslasten genom att begränsa bromsarnas

maximala moment genom att öka eller minska resistansen i den elektriska styrlinan. Beakta följande driftsförhållanden:

- När du bogserar ett släp som är lastad till bromsarnas märkkapacitet ska du ställa in bromsstyrenheten på maximal bromsning.
- Vid bogsering av en tom eller delvis lastad släpvagn ska du ställa in bromsstyrenheten på en bromskapacitet mellan den maximala och minimala, i ett läge precis före den punkt där maskinens hjul slirar när handreglaget är fullt aktiverat.

Om elbromsstyrenheten inte installeras och används blir bromsmomentet för stort när en maskin vars last understiger bromskapaciteten ska bromsas.

Sätta på och stänga av maskinen

EH-modeller

När du har slutat att använda maskinen ska du alltid trycka på NÖDSTOPPSKNAPPEN (Figur 29) för att koppla ur elsystemet. När du ska använda maskinen måste du dra ut NÖDSTOPPSKNAPPEN innan du aktiverar handkontrollen.

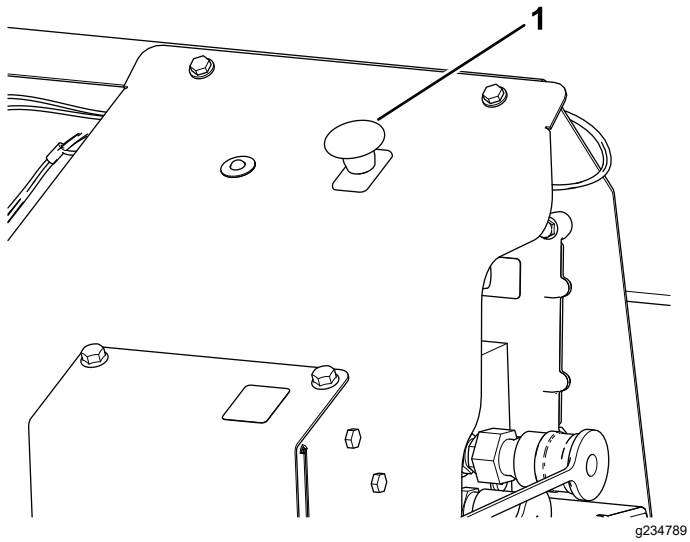

Figur 29

1. NÖDSTOPPSKNAPP

Viktigt: **När du har använt maskinen färdigt trycker du på NÖDSTOPPSKNAPPEN så att batteriet på traktorenheten inte laddas ur.**

Viktigt: **Tänk på att maskinen endast har en markfrigång på 15 cm när ett redskap används. Markfrigången minskar när maskinen körs uppför en sluttning.**

Använda hydraulreglage-ventilerna

SH-modeller

Det sitter tre hydraulreglageventiler på vänstra stänkskärmen på maskinen (Figur 30).

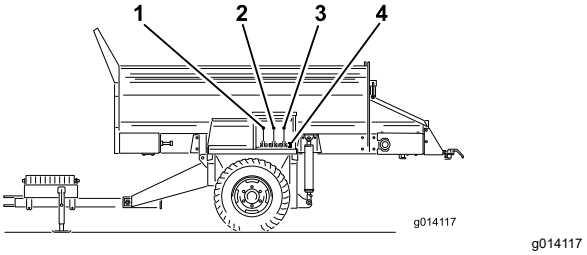

Figur 30

1. Transportbandets färdriktning (vänster reglageventil)
2. Höja och sänka maskinen (mittreglageventilen)
3. Tillval av och på (höger reglageventil)
4. Snabbkopplingar för tillvalshydraulik

Obs: Ställ om alla reglageventilhandtag till mittläget efter användning för att undvika oavsiktlig start.

Den vänstra ventilen

Den vänstra ventilen styr riktningen på maskinens transportband.

- Lasta av maskinen genom att dra reglagespaken mot dig. På så sätt transporterar bandet materialet till släpets bakre ände.
- Lasta maskinen genom att trycka reglagespaken från dig. På så sätt transporterar bandet materialet till släpets framände.
- Ställ reglagespaken till mittläget för att stoppa bandet.

Mittventilen

Mittventilen höjer och sänker maskinen.

- Dra i reglagespaken för att höja maskinen till önskat läge. Släpp sedan spaken.
- Tryck på reglagespaken för att sänka maskinen till önskat läge. Släpp sedan spaken.

  Viktigt: **Försök inte hålla reglagespaken i höjt eller sänkt läge när lyftcylindrarna har nått rörelsebanans ändlägen.**

Den högra ventilen

Den högra ventilen styr tillvalsredskap.

- Dra i reglagespaken för att starta tillvalsredskapet.

  Viktigt: **Dra inte tillvalsspaken till läget PÅ utan att ha ett tillval monterat. eftersom detta kan**

skada golvmotorn och leda till att maskinen stannar.

- För tillbaka reglagespaken till mittläget för att stänga av tillvalet.

  Obs: Att skjuta på reglagespaken leder inte till någon funktion – tillvalsredskapet kan inte backa driften.

Använda hydraulreglage och tillval

EH-modeller

Fjärrkontrollsystem

Fjärrkontrollsystemet består av en handkontroll, en basenhet med +12 till +14,4 V likström och ett kablage. Systemet är särskilt utformat för att användas med och styra en materialhanterare MH-400.

Handkontroll

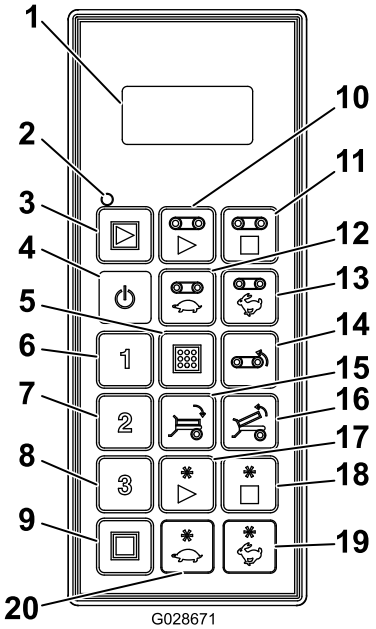

g028671

Figur 31

1.	LCD-skärm	11.	Golvstopp
2.	Handkontrollens statuslampa	12.	Minska golvhastigheten
3.	Allstart: startar golv och tillbehör	13.	Öka golvhastigheten
4.	På/av	14.	Golv bakåt
5.	Spara: sparar förinställningar	15.	Tippa flaket nedåt
6.	Förinställning 1	16.	Tippa flaket uppåt
7.	Förinställning 2	17.	Starta tillval
8.	Förinställning 3	18.	Stoppa tillval
9.	Allstopp: stoppar alla funktioner	19.	Öka tillvalets hastighet
10.	Golvstart	20.	Minska tillvalets hastighet

Knappfunktioner

Knapp	Namn	Primär funktion
	PÅ/AV	Sätta på och stänga av handkontrollen.
	ALLSTART	Kontrollerar funktionerna på både golv och tillval inklusive på/av och visning av hastighet.
	GOLVSTART	Kontrollerar funktionerna på trågtransportörens golvrem inklusive på/av och visning av golvhastighet.
	GOLVSTOPP	Stoppar golvet.
	GOLVMINSK.	Minskar golvhastigheten.
	GOLVÖKN.	Ökar golvhastigheten.
	GOLV BAKÅT	Momentanknapp som vänder golvriktningen bakåt. Golvets backningshastighet kan ändras med knapparna GOLVÖKN. och GOLVMINSK. samtidigt som du trycker på GOLV BAKÅT. När du släpper knappen GOLV BAKÅT stannar golvet.
	TIPPA FLAKET NEDÅT	Momentanknapp för att sänka flaket.
	TIPPA FLAKET UPPÅT	Momentanknapp för att höja flaket.
1 2 3	FÖRINSTÄ-LLNING 1 FÖRINSTÄ-LLNING 2 FÖRINSTÄLLN-ING 3	Tre separata förinställda hastighetsvärden kan lagras för både golv och tillval.
	SPARA	Används tillsammans med FÖRINSTÄLLNINGSKNAPPEN för att lagra eller skapa ett förinställningsminne.
	STARTA TILLVAL	Ger funktionskontroll av det bakre tillvalet inklusive på/av och visning av tillvalets hastighet.
	STOPPA TILLVAL	Stoppar tillvalet.
	TILLVAL MINSK.	Minskar tillvalets hastighet.

Knapp	Namn	Primär funktion
	TILLVAL ÖKN.	Ökar tillvalets hastighet.
	ALLSTOPP	Stoppar både golv och tillval.

Starta handkontrollen

Tryck på knappen PÅ/AV på handkontrollen och vänta tills den hittar basenheten. Tryck inte på några knappar på handkontrollen under uppstartsprocessen.

Om handkontrollens statuslampa

EH-modeller

Handkontrollens statuslampa blinkar långsamt i 2 Hz (två gånger per sekund) när handkontrollen sänder men inga knappar trycks på, om knapparna för golv och tillval är aktiva. När du trycker på en knapp blinkar lampan i 10 Hz.

Viktiga funktionselement

- När handkontrollen startas ska displayen visa **FLR OFF** (golv av) och **OPT OFF** (tillval av) i ca fem sekunder. Om orden ”waiting for base” (inväntar basenhet) visas på displayen ska du kontrollera att basenheten får ström och att knappen för NÖDSTOPP på basenheten är utdragen.
- Det finns alltid ett **aktuellt arbetsminne**. Aktuellt arbetsminne är inte en förinställning. När handkontrollen startas använder den de senast sparade arbetsinställningarna från det aktuella arbetsminnet.
- Driftsekvensen på handkontrollens startknappar är följande:
  1. Tryck på startknappen en gång (ALLSTART, GOLVSTART eller STARTA TILLVAL) så hämtas inställningarna för det aktuella arbetsminnet som lagrats i handkontrollen.
  2. Tryck på samma startknapp en andra gång för att slå på komponenten om hydrauliken är aktiverad (siffror visas i displayen).
  3. Tryck på samma startknapp en tredje gång för att lagra de nya inställningarna du skapade i handkontrollens arbetsminne.
- När du har tryckt på en startknapp en gång för att visa inställningarna för det aktuella arbetsminnet har du ca 10 sekunder på dig att börja justera inställningen eller elementet innan fjärrkontrollen stängs av. 10-sekundersregeln gäller inte i ett arbetsläge.
- När du programmerar en förinställning är det viktigt att elementen först är **aktiverade eller inkopplade**.
- För användning från en förinställning måste elementens hastighetsprocent visas i displayen för aktivering. Förinställningen måste återkallas om **OFF** (av) visas i displayen.

Manuellt åsidosätta hydraulreglagen

EH-modeller

Om handkontrollen saknas, är skadad eller slutar fungera kan du fortfarande köra maskinen för att slutföra en uppgift eller fortsätta med ett spridningsjobb.

Förbereda maskinen

1. Vid maskinens högra sida avlägsnar du de fyra flänshuvudskruvarna som fäster skyddsplåten på säkerhetskåpan (Figur 32).

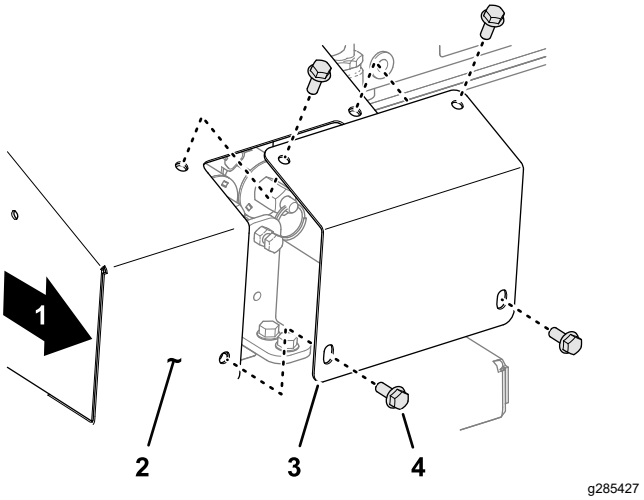

Figur 32

1. Maskinens högra sida
2. Säkerhetskåpa
3. Skyddsplåt
4. Flänshuvudskruv

2. Säkerställ att parkeringsbromsen är inkopplad, starta traktorenheten och förse maskinen med hydraultryck.
3. Lokalisera de tre reglerventilerna (Figur 33).

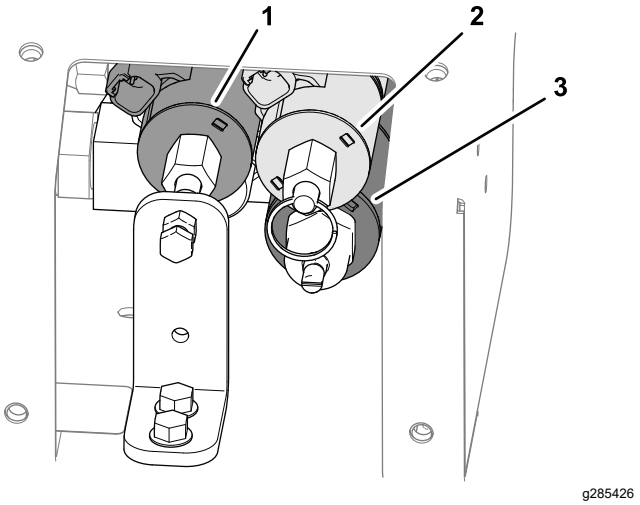

Figur 33

1. Golvhastighetsmagnetventil
2. Höja/sänka trågmagnetventilen
3. Redskapets hastighetsmagnetventil

Obs: Se dekalen som sitter på skyddsplåten (Figur 34).

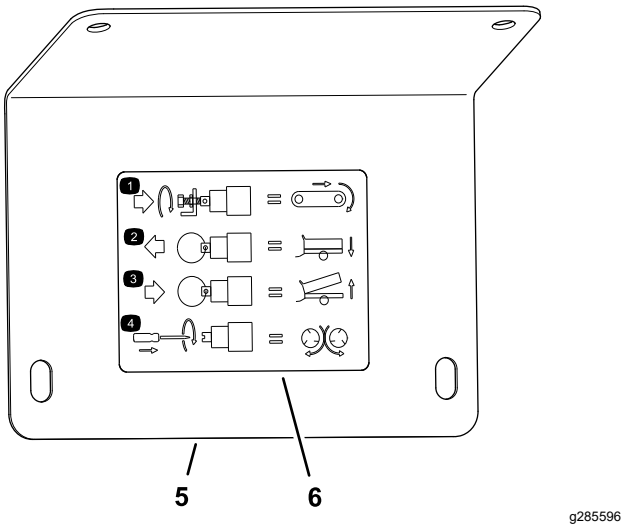

Figur 34

1. Justera golvhastighet
2. Sänka tråget
3. Höja tråget
4. Justera spridarhastighet
5. Skyddsplåt
6. Dekal

Justera golvhastigheten

1. Lossa kontramuttern vid det manuella säkerhetsfästet (Figur 35).

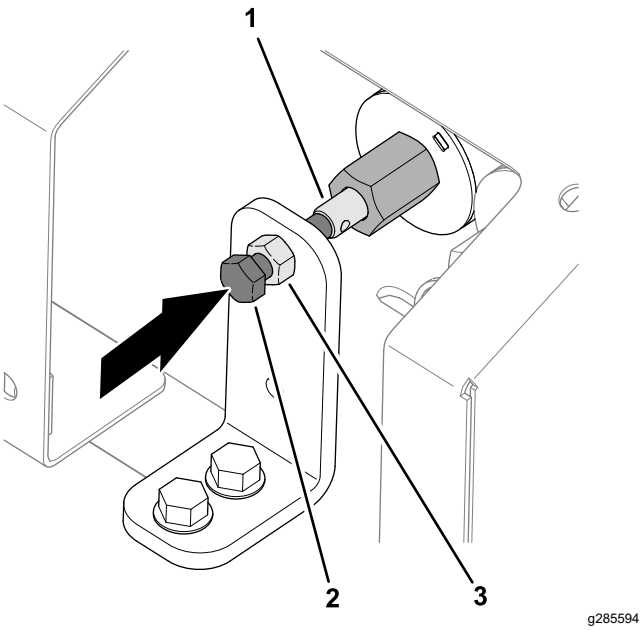

Figur 35

1. Skaft (golvhastighetsmagnetventil)
2. Sexkantsskruv (säkerhetsventil)
3. Kontramutter

2. Vrid sexkantsskruven till säkerhetsventilen medurs för att öka golvhastigheten (Figur 35).

   Obs: Använd det färgkodade styrsystemets maximala golvhastighet när det inte finns något hydrauliskt flöde. Denna inställning är också användbar när tråget är fyllt med sand.

3. När maskinen körs i korrekt golvhastighet drar du åt kontramuttern.

Justera trågets position

- Sänk tråget (Figur 36) genom att dra i ringen på ventilskaftet.

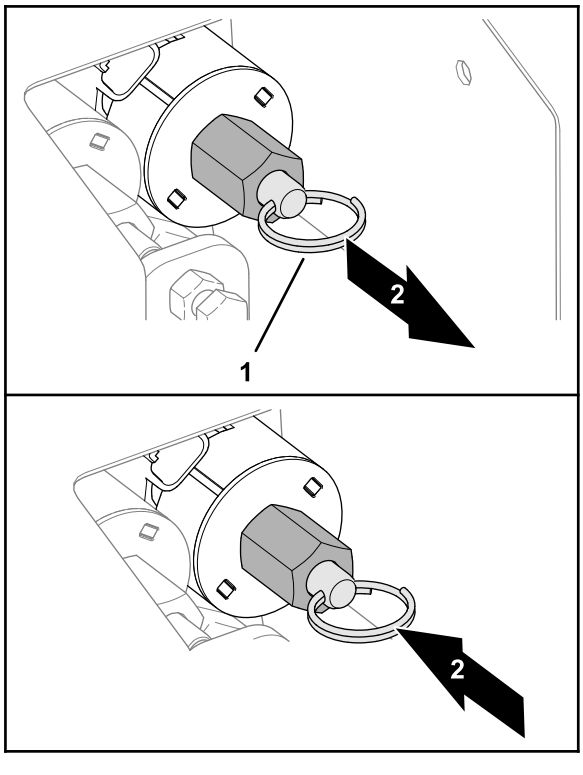

Figur 36

1. Delad ring (ventilskaft)
2. Sänka tråget
3. Höja tråget

- Höj tråget (Figur 36) genom att trycka in ringen på ventilskaftet.

Justera tillbehörsredskapens hastighet

1. Vrid sexkantsskruven till säkerhetsventilen medurs för att öka golvhastigheten (Figur 37).

   Obs: Se till att golvet är avstängt om du justerar maskinen när det hydrauliska flödet är aktiverat och du inte vill att sand sprids när du justerar.

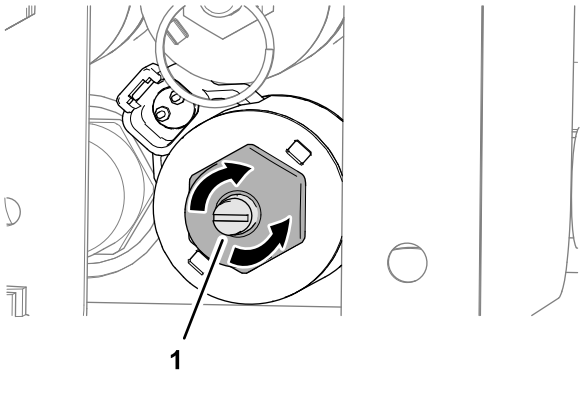

Figur 37

1. Sexkantsskruv (säkerhetsventil)

2. När du är nöjd med inställningarna tar du hjälp av bogserfordonets hydrauliska flödesreglering för att slå på och av systemet under användning.

Återställa manuell åsidosättning av hydraulreglage

EH-modeller

Om du hittar, reparerar eller byter ut handkontrollen ska du återställa golvhastighetsmagnetventilen eller redskapets hastighetsmagnetventil, eller båda, innan du manövrerar maskinen med handkontrollen.

Återställ golvhastighetsmagnetventilen

EH-modeller

1. Lossa kontramuttern vid det manuella säkerhetsfästet (Figur 38).

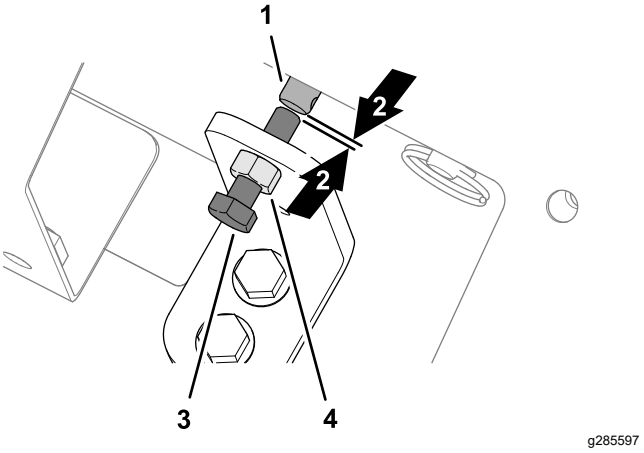

Figur 38

1. Skaft (golvhastighetsmagnetventil)
2. Mellanrum
3. Sexkantsskruv (säkerhetsventil)
4. Kontramutter

2. Vrid sexkantsskruven till säkerhetsventilen moturs tills du ser ett litet mellanrum mellan skruvänden och änden av golvhastighetsmagnetventilens skaft (Figur 38).
3. Dra åt kontramuttern (Figur 38).

Återställ redskapets hastighetsmagnetventil

Vrid skruven med platt huvud moturs tills ventilen i elektromagneten är helt öppen (Figur 39).

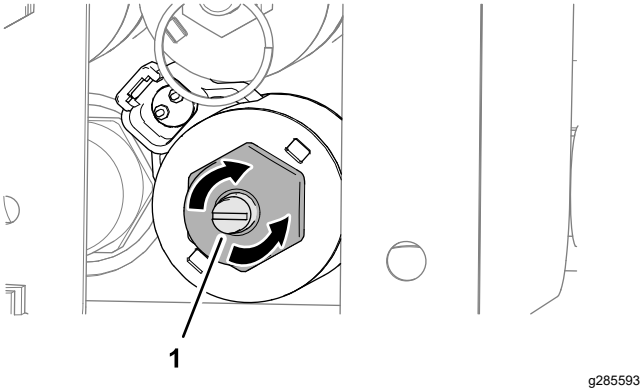

Figur 39

1. Sexkantsskruv (säkerhetsventil)

Montera skyddsplåten

Fäst skyddsplåten på säkerhetskåpan med de fyra flänshuvudskruvarna (Figur 40).

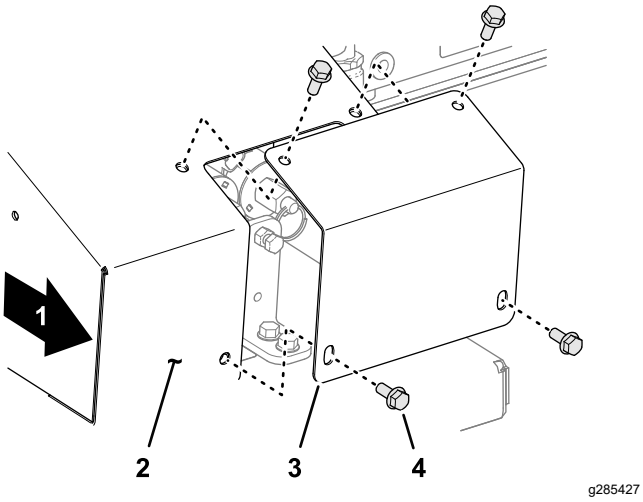

Figur 40

1. Maskinens högra sida
2. Säkerhetskåpa
3. Skyddsplåt
4. Flänshuvudskruv

LCD (Liquid Crystal Display)

LCD-displayen (Liquid Crystal Display) har två rader med åtta tecken per rad och visar status och aktivitet när du trycker ner knapparna på handkontrollen. Bakgrundsbelysning och kontrast kan justeras av användaren. Ändringarna sparas i fjärrkontrollens aktuella arbetsminne. Efter att enheten stängts av använder displayen de senaste kontrast- och bakgrundsbelysningsinställningarna när du slår på enheten igen.

Öka kontrasten

Håll ned knapparna ALLSTOPP och ÖKA TILLVAL samtidigt och titta på displayen tills den har önskad kontrast.

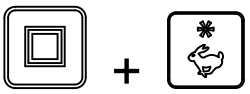

Obs: Det finns tre inställningar: AV, LÅG och HÖG.

Minska kontrasten

Håll ned knapparna ALLSTOPP och MINSKA TILLVAL samtidigt och titta på displayen tills den har önskad kontrast.

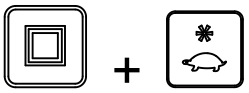

Obs: Det finns tre inställningar: AV, LÅG och HÖG.

Öka bakgrundsbelysningen

Tryck på knapparna ALLSTOPP och GOLVÖKN. samtidigt och titta på displayen tills den har önskad bakgrundsbelysning.

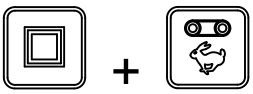

Obs: Displaybakgrundsbelysningen är den mest energikrävande av handkontrollfunktionerna. En ökad bakgrundsbelysning ökar strömförbrukningen och förkortar batteriernas livslängd. Minska handkontrollens bakgrundsbelysning för längre batterilivslängd.

Minska bakgrundsbelysningen

Håll ned knapparna ALLSTOPP och GOLVMINSK. samtidigt och titta på displayen tills den har önskad bakgrundsbelysning.

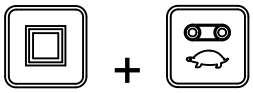

Kontrollera batteriets livslängd, driftsfrekvens och ID-display på bas- och fjärrenhet

Håll in knapparna ALLSTOPP och STOPPA TILLVAL samtidigt så visas flera olika informationspunkter.

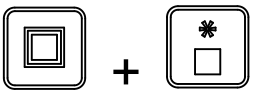

När du håller in knapparna alternerar skärmen ungefär varannan sekund och visar först kvarvarande

batterilivslängd i procent, eller aktuell batterispänning, driftsfrekvens (kanal) där enheterna kommunicerar, sedan handkontrollens ID-nummer följt av den kopplade basenhetens ID.

Ta hand om handkontrollen

Visserligen är handkontrollen robust, men försök att inte tappa den på hårda ytor. Torka rent handkontrollen med en mjuk trasa som fuktats med vatten eller mild rengöringslösning. Undvik att repa LCD-skärmen.

Byta ut batterierna i kontrollen

Handkontrollen drivs med fyra alkaliska AA-batterier (1,5 V var) och drar mellan 2,4 och 3,2 V. Batteriets livslängd är ca 300 timmar (kontinuerlig drift med bakgrundsbelysning av), men detta påverkas av användningsfaktorer, främst inställningen av bakgrundsbelysningens intensitet: ju högre inställning, desto högre effektförbrukning och därmed kortare batterilivslängd.

Viktigt: **Ha alltid nya reservbatterier till hands när du använder handkontrollen.**

1. Lossa bulten i magneten på det magnetiska kontrollfästet (Figur 41).

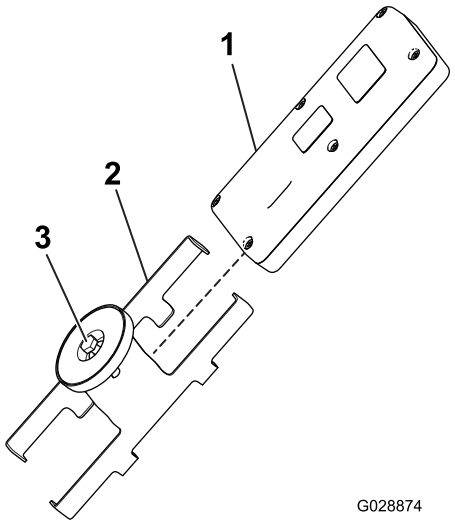

Figur 41

1. Handkontroll
2. Magnetiskt fäste för handkontroll
3. Sätt fast magneten

2. Dra isär fästets sidor och ta bort kontrollen (Figur 41).
3. Ta bort de 6 skruvarna från baksidan av kontrollen och ta bort luckan (Figur 42).

Obs: Om det är möjligt ska du lämna gummitätningen och stålpackningen i kanalen när du tar bort luckan och batterierna.

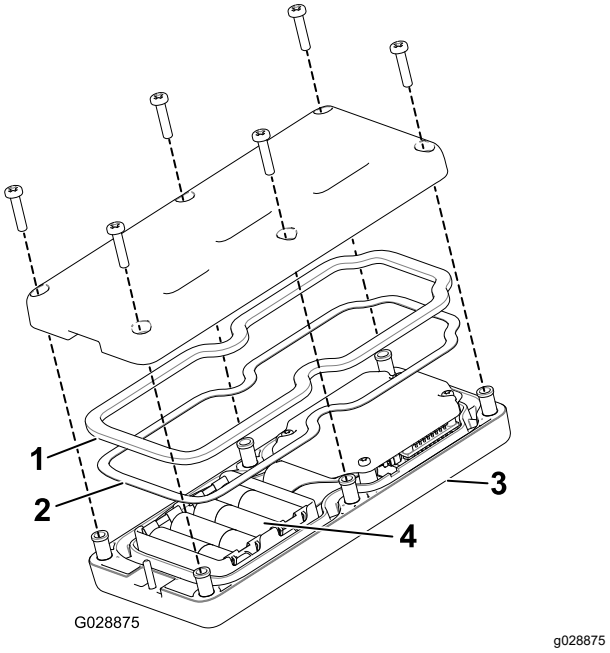

Figur 42

1. Gummitätning
2. Stålpackning
3. Handkontroll
4. 4 AA-batterier

4. Ta ut de förbrukade batterierna och kassera dem i enlighet med lokala bestämmelser.
5. Sätt i batterierna i batterifacket och var noga med att placera polerna åt rätt håll. Det finns polaritetsmarkeringar för varje terminal präglade på batterifacket (Figur 42).

   Obs: Handkontrollen kommer inte att fungera om du sätter i batterierna felaktigt.
6. Om du oavsiktligt tar bort gummitätningen och stålpackningen ska du sätta tillbaka dem försiktigt i kanalen på handkontrollen (Figur 42).
7. Sätt tillbaka kåpan och sätt fast den med de sex skruvarna som togs bort tidigare (Figur 42) och dra åt dem till 1,5–1,7 Nm.
8. Montera handkontrollen på handkontrollens magnetiska fäste, dra ihop halvorna för att fästa handkontrollen och dra åt bulten i magneten (Figur 41).

Koppla handkontrollen till basenheten

Fabriken kopplar initialt handkontrollen till basenheten så att de kan kommunicera med varandra. Det kan dock uppstå situationer på fältet då du måste koppla handkontrollen till basenheten igen.

1. Tryck på nödstoppsknappen för att slå av strömmen från basenheten och se till att handkontrollen är avstängd.
2. Stå i närheten av basenheten i siktlinjen.
3. Tryck samtidigt in och håll ned knapparna PÅ/AV och ALLSTOPP.

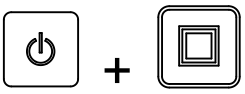

   På handkontrollen visas olika initieringsskärmar och till sist visas **ASSOC PENDING** (AVVAKTAR KOPPLING).
4. Fortsätt att hålla ned bägge knapparna och släpp dem snabbt när **ASSOC ACTIVE** (koppling aktiv) visas (ca 4 sekunder).

   PRESS STORE (tryck på Spara) visas på skärmen.
5. Håll knappen SPARA nedtryckt.

   På handkontrollen visas **POW UP BASE** (starta bas).
6. Fortsätt att hålla knappen SPARA intryckt och dra ut NÖDSTOPPSKNAPPEN för att starta basenheten.

   Handkontrollen kopplas (länkas) till basenheten. Om kopplingen lyckas visas **ASSOC PASS.** (koppl klar) på skärmen.
7. Släpp knappen SPARA.

Viktigt: **Om *ASSOC EXIT* (koppl avslutas) visas på skärmen misslyckades kopplingen.**

Obs: Visa länken mellan handkontrollen och basenheten genom att hålla nere knapparna ALLSTOPP och STOPPA TILLVAL samtidigt.

Displayen alternerar och visar den valda kanalen och basenhetens ID.

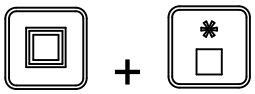

Styra golv- och tillvalsinställningarna med hjälp av handkontrollen

EH-modeller

Använd följande procedurer för att ställa in och styra maskingolvet och -tillval (såsom dubbelspridaren eller andra tillbehör):

- Inställning och styrning av endast golvet
- Inställning och styrning av endast tillvalet
- Inställning och styrning av både golvet och tillvalet tillsammans

Inställning och styrning av endast golvet

När du först trycker på knappen GOLVSTART (när golvet inte körs) visar fjärrkontrollsdisplayen den sparade inställningen och ett S visas efter FLR (dvs.**FLRS**), vilket anger att fjärrkontrollen är i endast inställnings-läge. I detta endast inställning-läge kan du justera inställningen upp eller ned, men golvet startas inte utan är avstängt. Detta gör att du kan ställa in önskad golvhastighet, eller använda den sparade inställningen, utan att orsaka oönskade rörelser. När du har ställt in hastigheten ska du trycka på knappen GOLVSTART för att aktivera golvinställningen som valts (om hydrauliken är aktiverad startar golvinställningen). Tryck på GOLVSTART en tredje gång för att spara det aktuella värdet i minnet.

Obs: Ändringar av golvinställningarna medan golvet körs har omedelbar effekt, men de är tillfälliga om du inte sparar de nya inställningarna genom att trycka på GOLVSTART igen när du har ändrat inställningarna. Du kan till exempel göra en justering medan displayen visar **FLRS**: tryck på Golvstart för att starta golvinställningen så som den har justerats, och stäng sedan av handkontrollen utan att trycka på GOLVSTART igen för att spara ändringen. Nästa gång du använder handkontrollen återgår inställningen till det tidigare sparade värdet.

Obs: En timer på 10 sekunder startar när du trycker på GOLVSTART och FLRS (endast inställnings-läge) visas. Om du inte trycker på någon knapp under tiosekundersintervallet återgår displayen till FLR (golv) och tidigare läge/värde visas och används. Timern börjar om från 10 sekunder om du trycker på någon av knapparna när handkontrollen är i endast inställnings-läge.

1. Tryck på knappen GOLVSTART.

Förhandsgranskningsvärdet och FLRS visas.

2. Justera hastighetsinställningen med knappen GOLVÖKN. eller GOLVMINSK.

eller

3. Tryck på knappen GOLVSTART för att starta golvet.

4. Tryck på knappen GOLVSTART för att spara golvvärdet.

FLOOR STORE (spara golv) visas på skärmen. Det inställda värdet används varje gång golvinställningen startas i framtiden tills dess att du ändrar inställningen igen.

Inställning och styrning av endast tillvalet

När du först trycker på knappen STARTA TILLVAL (när tillvalet inte körs) visar handkontrollsdisplayen den sparade inställningen och ett S visas efter OPT (dvs. **OPTS**), vilket anger att fjärrkontrollen är i endast inställnings-läge. I detta endast inställning-läge kan du justera inställningen upp eller ned, men tillvalet startas inte utan är avstängt. Detta gör att du kan ställa in önskad tillvalshastighet, eller använda den sparade inställningen, utan att orsaka oönskade rörelser. När du har ställt in hastigheten ska du trycka på knappen STARTA TILLVAL för att aktivera tillvalet vid den valda inställningen (om hydrauliken aktiveras startar tillvalsinställningen). Tryck på STARTA TILLVAL en tredje gång för att spara det aktuella värdet i minnet.

Obs: Ändringar av tillvalsinställningarna medan tillvalet körs har omedelbar effekt, men de är tillfälliga om du inte sparar de nya inställningarna genom att trycka på STARTA TILLVAL igen när du har ändrat inställningen. Du kan till exempel göra en justering medan displayen visar **OPTS**: tryck på STARTA TILLVAL för att starta tillvalsinställningen så som den har justerats, och stäng sedan av fjärrkontrollen utan att trycka på STARTA TILLVAL igen för att spara ändringen. Nästa gång du använder handkontrollen återgår inställningen till det tidigare sparade värdet.

Obs: En timer på 10 sekunder startar när du trycker på STARTA TILLVAL och FLRS (endast inställnings-läge) visas. Om du inte trycker på någon knapp under tiosekundersintervallet återgår displayen till FLR (golv) och tidigare läge/värde visas och används. Timern börjar om från 10 sekunder om du trycker på någon av knapparna när handkontrollen är i endast inställnings-läge.

1. Tryck på knappen STARTA TILLVAL.

Förhandsgranskningsvärdet och FLRS visas.

2. Justera hastighetsinställningen med knappen TILLVAL ÖKN. eller TILLVAL MINSK.

eller

3. Tryck på knappen STARTA TILLVAL för att starta tillvalet.

4. Tryck på knappen STARTA TILLVAL för att spara tillvalsvärdet.

OPTION STORE (spara tillval) visas på skärmen. Det inställda värdet används varje gång tillvalet startas i framtiden, till dess att du ändrar inställningen igen.

Ställa in och styra golv och tillval tillsammans

När du först trycker på knappen ALLSTART (när tillvalet inte körs) visar handkontrollsdisplayen de sparade inställningarna för golv och tillval och ett S visas efter FLR och OPT (dvs. **FLRS** och **OPTS**), vilket anger att fjärrkontrollen är i endast inställnings-läge. I detta endast inställning-läge kan du justera inställningen upp eller ned, men golvet och tillvalet startas inte utan är avstängda. Detta gör att du kan ställa in önskade hastigheter, eller använda de sparade inställningarna, utan

att orsaka oönskade rörelser. När du har ställt in hastigheterna ska du trycka på knappen ALLSTART för att aktivera golv- och tillvalsinställningarna så som de valts (om hydrauliken är aktiverad startar golv- och tillvalsinställningarna).Tryck på ALLSTART en tredje gång för att spara det aktuella värdet i minnet.

Obs: Ändringar av inställningarna medan golvet och tillvalet körs har omedelbar effekt, men de är tillfälliga om du inte sparar de nya inställningarna genom att trycka på ALLSTART igen när du har ändrat inställningen. Du kan till exempel göra en justering medan displayen visar **FLRS** och **OPTS**: tryck på ALLSTART för att starta golvinställningen och tillvalsinställningen så som de har justerats, och stäng sedan av handkontrollen utan att trycka på ALLSTART igen för att spara ändringen. Nästa gång du använder handkontrollen återgår inställningarna till de tidigare sparade värdena.

Obs: En timer på 10 sekunder startar när du trycker på ALLSTART och endast inställnings-läge visas. Om du inte trycker på någon knapp under tiosekundersintervallet återgår displayen till FLR (golv) och OPT (tillval) och tidigare läge/värde visas och används. Timern återgår till 10 sekunder om du trycker på någon knapp medan handkontrollen är i endast inställnings-läge.

1. Tryck på knappen ALLSTART.

   Förhandsgranskningsvärdena och FLRS och OPTS visas.

2. Justera hastighetsinställningarna så här:
   - Justera golvhastighetsinställningen med knappen GOLVÖKN. eller GOLVMINSK.

eller

   - Justera tillvalets hastighetsinställning med knappen TILLVAL ÖKN. eller TILLVAL MINSK..

eller

3. Tryck på knappen ALLSTART för att köra golv och tillval.

4. Tryck på knappen ALLSTART för att spara värdena.

   ALL STORE (spara alla) visas på skärmen. Det inställda värdet används varje gång tillvalet startas i framtiden, till dess att du ändrar inställningen igen.

   Obs: Du måste köra både golv- och tillvalsinställningarna för att inställningarna ska kunna sparas med hjälp av knappen ALLSTART. Om ingen eller endast en av dem är igång sätter knappen ALLSTART antingen igång båda eller den som inte var igång. Ingenting sparas och de tidigare sparade inställningarna för golv- och tillval visas.

   Det är viktigt att inse att det kommando som sparats för golv- och tillvalsinställningarna används två gånger, en gång vid ett enskilt kommando med knapparna GOLVSTART eller STARTA TILLVAL, och en gång vid en kombinerad åtgärd med knappen ALLSTART; i båda fallen är det samma nummer.

Handkontrollens förinställningslägen

EH-modeller

Ställa in förinställningsknapparna 1, 2, och 3

Handkontrollen har tre knappar för FÖRINSTÄLLNING som du kan programmera med hastighetsinställningarna för golv- och tillvalsinställningarna. Varje FÖRINSTÄLLNINGSKNAPP fungerar i princip som ett förhandsgranskningsläge för knappen ALLSTART förutom att de använder olika hastighetsvärden för användardefinierad snabbreferens.

Om golvet och/eller tillvalet körs när du trycker på en FÖRINSTÄLLNINGSKNAPP visas ett förhandsgranskningsvärde för både golv- och tillvalsinställningarna. Om du sedan trycker på knappen ALLSTART byts de aktuella driftsvärdena ut mot förinställningsvärdena. Om du inte trycker på knappen ALLSTART inom 10 sekunder återgår systemet till de tidigare sparade värdena.

Använd följande rutin för att ställa in värden för en FÖRINSTÄLLNINGSKNAPP:

1. Starta både golv och tillval antingen enskilt eller med knappen ALLSTART.

2. Ställ in de önskade hastigheterna på både golv och tillval med knapparna för ÖKAD och MINSKAD hastighet för varje utmatning.
3. Håll knappen SPARA nedtryckt och tryck sedan på önskad FÖRINSTÄLLNINGSKNAPP (1, 2 eller 3).

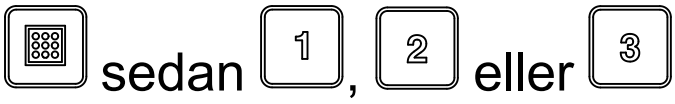

Skärmen visar PRESET SAVED.

Obs: Om du håller in knappen SPARA och trycker på en knapp för FÖRINSTÄLLNING medan antingen golv- eller tillvalsinställningarna är av så sparas inga nya värden varken för golv- eller tillvalsinställningarna. Förinställningen behåller de värden som sparades tidigare.

Använda ett förinställningsläge

1. Tryck på knappen för önskad FÖRINSTÄLLNING (1, 2 eller 3) för att visa golv- och tillvalsinställningarna.
2. Tryck på knappen ALLSTART för att starta golvet och tillvalet (om hydrauliken är på).
3. Använd START- och STOPPKNAPPARNA för att styra golv och tillval enligt önskemål.

Lasta tråget

Viktigt: **Kör inte passagerare i tråget.**

Viktigt: **Kör inte laster som överskrider maskinens eller bogserfordonets lastgränser. Se Specifikationer (sida 20).**

Viktigt: **Lastens stabilitet kan variera (hög last t.ex. har i allmänhet en högre tyngdpunkt). Du kan förbättra stabiliteten genom att vid behov underskrida de maximala lastgränserna.**

1. Koppla maskinen till bogserfordonet.
2. Ladda tråget med material.
   - Maskinen kan lastas ovan- eller bakifrån.
   - För de flesta material, som sand eller grus, kan en främre skoplastare användas. Material som timmer eller säckar med gödningsmedel ska lastas bakifrån genom att materialet placeras på transportbandet och hydrauliken ställs in på lastningsläge.
   - Det kan hända att baklämmen behöver avlägsnas för att lättare komma åt.
   - Om säckar med material används ska de tömmas i lastarens skopa innan materialet töms i tråget. Fördela lasten jämnt både i längd- och sidled för bästa möjliga stabilitet.

Viktigt: **Placera inte stora eller tunga föremål i tråget. Material som är större än baklämmen kan skada bandet och baklämmen. Se även till att lasten håller en enhetlig struktur. Maskinen kan oväntat kasta små stenar i sanden.**

Tänk på följande för att undvika att maskinen välter (se säkerhetsdekalerna i den här bruksanvisningen):

- Ge noga akt på lastens höjd och vikt. Högre och tyngre laster kan öka vältningsrisken.
- Fördela lasten jämnt både i längd- och sidled.
- Var försiktig när du svänger och undvik riskabla manövrar.

Lasta av material

⚠ VARNING

Maskinen kan slita av händer och fötter.

Håll händer och fötter på avstånd från transportbandet och tillvalsredskapen när maskinen arbetar och då traktorenheten är igång.

⚠ VARNING

Se till att maskinen är kopplad till bogserfordonet innan du lastar av. Annars finns det risk för att lasten flyttar sig och maskinen välter.

Se till att maskinen är kopplad till bogserfordonet innan du påbörjar avlastningen.

- Stå inte bakom maskinen när du lastar av den.
- Lasta inte av maskinen i en sluttning.

Bulkurlastning

1. Backa maskinen intill den plats där materialet ska läggas.
2. Lossa baklämmens spärrar och starta transportbandet.
3. Höj vid behov bakänden på maskinen. På så sätt lastas materialet av i en annorlunda vinkel, vilket möjliggör snabb tömning av hela lasten.

Kontrollerad urlastning

1. Stäng baklämmens spärrar.
2. Använd vevhandtaget för att öppna eller stänga den justerbara delen av baklämmen (Figur 43 och Figur 44) för att justera materialflödet när du använder redskap.

   Viktigt: **Använd endast den justerbara delen av baklämmen vid urlastning av material med en diameter som understiger 25 mm, t.ex. grus och sand.**

   Viktigt: **Öppna baklämmen fullständigt om materialet inte flödar ut ur den justerbara delen. Nya material ska alltid testas först.**

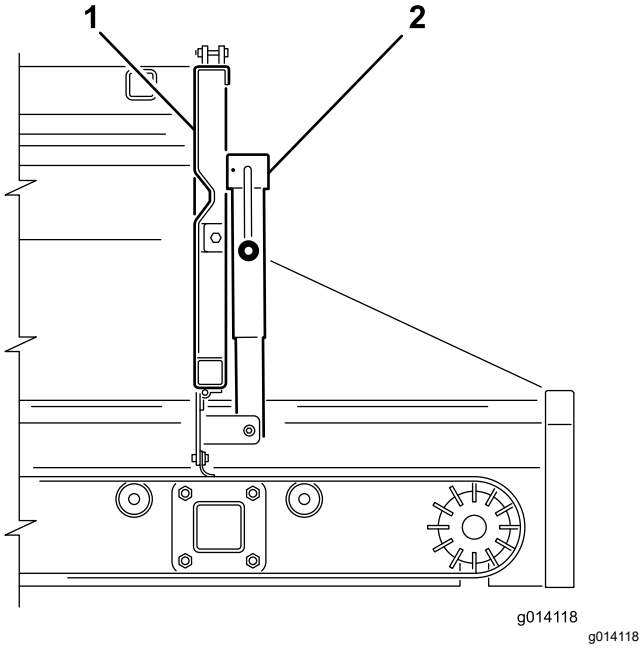

Figur 43

1. Bakläm
2. Vev för matningsläm

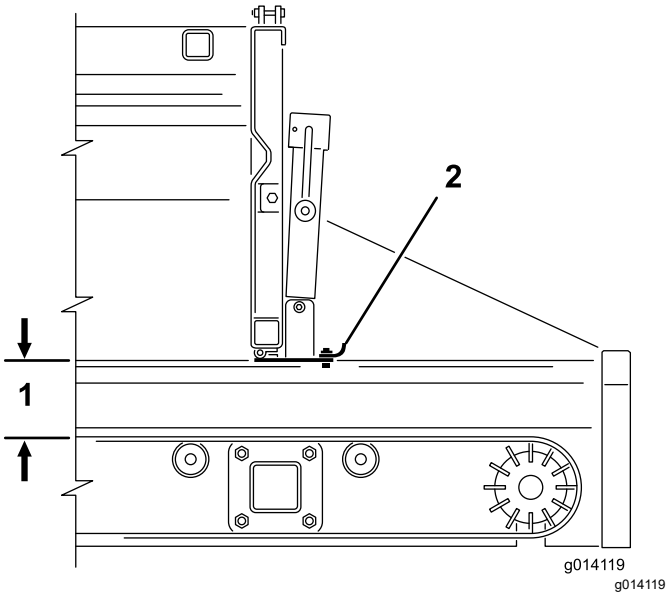

Figur 44

1. 12,5 cm maximal öppning
2. Matningsläm

Använda tillvalsredskapet

1. Stäng av traktorenhetens motor.
2. På modell SH använder du reglagespakarna för att starta tillvalet och transportbandet (urlastningsläge).
3. På både modell SH och EH justerar du inställningar, spridningsmönster och flödeshastighet.

   Obs: Det kan hända att du behöver experimentera lite innan du kommer fram till önskad flödeshastighet och önskat spridningsdjup. Övriga variabler omfattar färdhastighet och materialtyp. Olika material har olika partikelstorlek, vilket påverkar spridningsmönstret.

   Testa därför alltid nya material genom att sprida dem på en öppen yta på ett säkert avstånd från andra människor.
4. Starta traktorenhetens motor och slå på traktorenhetens hydraulik.
5. Modell SH: Starta spridningen genom att trycka på av-/på-kontrollen. Modell EH: Starta tillvalet och därefter transportbandet med hjälp av handkontrollen.
6. Modell SH: Avbryt spridningen genom att trycka på av-/på-kontrollen – tillvalsredskapet fortsätter att arbeta. Modell EH: Stäng av transportbandet och därefter redskapet.
7. På EH-modeller kan du använda funktionen ALLSTART i stället för funktionerna TILLVALSSTART och BANDSTART för att starta allt på en gång.

Redskapet kommer att starta först, följt av bandet.

8. När maskinen är tom ska hydrauliken stängas av innan maskinen transporteras.

   Obs: Vid körning i ojämn terräng ska maskinen höjas till maximal säker färdhöjd. Detta ökar tillvalsredskapets markfrigång.

   ⚠ VARNING

   Tillvalsredskapet kan slunga i väg material med stor kraft upp till 12 m och skada kringstående.

   Var uppmärksam på människor, hinder och föremål vid spridning.

   Viktigt: **Vid färd när spridning inte sker ska maskinen höjas till maximalt säker färdhöjd och tillvalsredskapen ska stängas av.**

Efter körning

Säkerhet efter användning

- Parkera maskinen på ett fast, jämnt underlag, koppla in parkeringsbromsen, stäng av motorn, ta ut nyckeln och vänta tills alla rörliga delar har stannat innan du kliver ur maskinen.
- Undvik mjuka underlag eftersom stödbenet då kan sjunka ned och leda till att maskinen välter.
- Koppla inte bort maskinen från bogserfordonet i sluttningar eller utan att koppla in stödet och det bakre stödbenet.
- Kila alltid fast hjulen när maskinen kopplas från för att förhindra att släpet kommer i rullning.
- Håll alla maskindelar i gott bruksskick och samtliga beslag åtdragna.
- Byt ut alla slitna eller skadade dekaler.

Koppla loss maskinen från traktorenheten

1. Parkera maskinen på ett torrt, plant underlag, koppla in parkeringsbromsen på traktorenheten, stäng av motorn och ta ut nyckeln.
2. Sätt stoppklossar framför och bakom maskinens däck.
3. Lätta på trycket i hydraulsystemet.
4. Koppla loss de två hydraulslangarna och den lindade strömkabeln med 7 stift från traktorenheten. Se Figur 21 i Koppla maskinen till traktorenheten (sida 21).

   Rulla ihop och förvara slangarna och kabeln på maskinens framsida.
5. Modell SH: Koppla bort och avlägsna handkontrollen och förvara den på en torr plats. På EH-modeller ska handkontrollen förvaras torrt och säkert. Säkerställ att du har tryckt in NÖDSTOPPSKNAPPEN.
6. Vrid det bakre stödbenet till lodrätt läge. Se Stötta maskinen med det bakre stödbenet (sida 25).

   Viktigt: **Använd alltid det bakre stödbenet när du kopplar loss maskinen från en traktorenhet.**
7. Montera stödet så här:
   - Om dragstångens vikt tvingas **upp** i dragkroken på bogserfordonet (negativ dragstångsvikt) monterar du stödet på det bakre stödbenet. Se Montera stödet på det bakre stödbenet (sida 25).
   - Om dragstångens vikt tvingas **ned** på dragkroken på bogserfordonet (positiv dragstångsvikt) vrider du stödet vid dragkroksröret lodrätt. Se Stötta upp maskinens främre del med stödet (sida 27).
8. Höj upp maskinen med stödet tills maskinen har fullt stöd med stödet, och ta bort hakbulten.
9. Se till att det inte finns några kopplingar eller anslutningar mellan maskinen och traktorenheten. Starta traktorenheten och kör bort enheten från maskinen.

Underhåll

Säkerhet vid underhåll

- Innan du underhåller eller justerar maskinen ska du stanna maskinen, stänga av motorn, koppla in parkeringsbromsen, ta ut nyckeln och vänta tills alla rörliga delar har stannat.
- Utför endast det underhåll som beskrivs i den här bruksanvisningen. Kontakta en auktoriserad Toro-återförsäljare vid eventuellt behov av större reparationer eller assistans.
- Installera hydraulcylinderstöden innan du utför underhållsarbete under tråget.
- Se till att maskinen är säker att använda genom att dra åt alla muttrar, bultar och skruvar.
- Utför om möjligt inget underhåll på maskinen medan motorn är igång. Håll dig på avstånd från rörliga delar.
- Kontrollera eller justera inte kedjespänningen medan bogserfordonets motor är igång.
- Lätta försiktigt på trycket i komponenter som lagrar energi.
- Maskinen ska stöttas upp med klossar eller domkrafter vid arbete på undersidan.
- Se till att alla skydd har monterats efter underhåll eller justering av maskinen.

Rekommenderat underhåll

Underhållsintervall	Underhållsförfarande
Efter de första 100 timmarna	• Justera elbromsarna eller tidigare beroende på användning eller prestanda.
Varje användning eller dagligen	• Kontrollera däcken och hjulen. • Kontrollera hydraulsystemet • Kontrollera tillvalsredskapen. • Kontrollera tätningarna för bandet och baklämmen. • Kontrollera baklämmen.
Var 40:e timme	• Kontrollera transportbandet och rullarna.
Var 50:e timme	• Smörj alla lager och bussningar. Om du ska använda maskinen under extremt dammiga och smutsiga förhållanden ska du smörja lager och bussningar dagligen. Smörj alla smörjnipplar omedelbart efter att maskinen har tvättats, oavsett det intervall som anges i underhållsschemat.
En gång per månad	• Inspektera bromsskorna och bromsbeläggen. • Utför en enkel okulärbesiktning av bromsskor och bromsbelägg. • Kontrollera löprullarna.
Årligen	• Inspektera och serva elbromsarna. • Inspektera och serva elbromsarna. Oftare vid intensiv användning och slitage.

Förberedelser för underhåll

⚠ VARNING

Koppla från all ström till maskinen innan du utför något underhållsarbete.

Montera hydraulcylinder-stödet

⚠ VARNING

Innan du utför underhåll under tråget när det är höjt ska du montera de två hydraulcylinderstöden (Figur 46).

1. Ta bort hydraulcylinderstöden som sitter på vardera sidan av tråget (Figur 45).

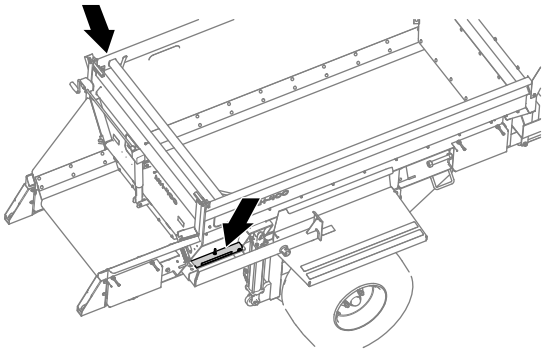

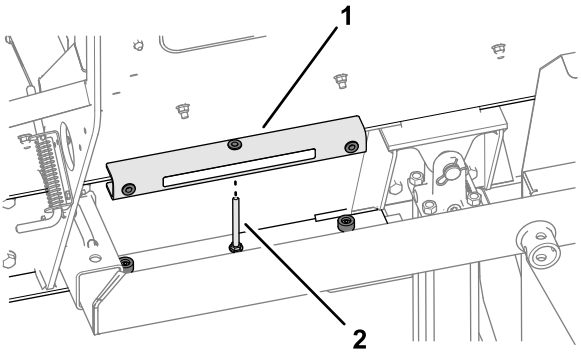

Figur 45

1. Hydraulcylinderstöd

2. Luta tråget fullt ut.
3. Montera hydraulcylinderstöden på hydraulcylindrarnas stänger (Figur 46).

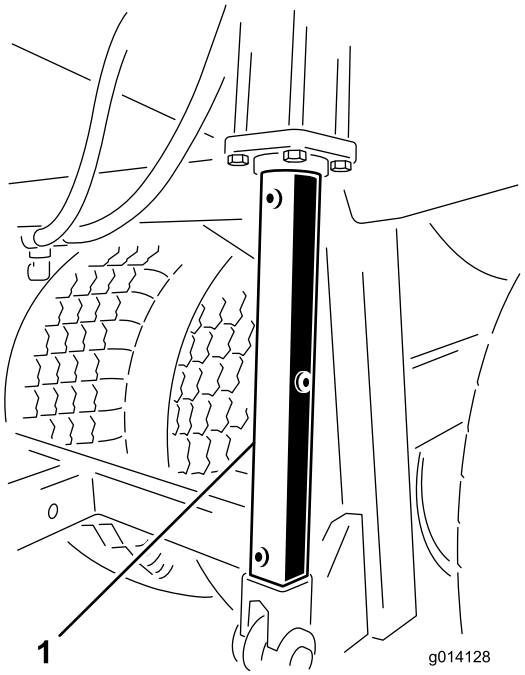

Figur 46

1. Hydraulcylinderstöd

Smörjning

Typ av fett

Universalfett nr 2 på litiumbas

Smörja lagren och bussningarna

Serviceintervall: Var 50:e timme Om du ska använda maskinen under extremt dammiga och smutsiga förhållanden ska du smörja lager och bussningar dagligen. Smörj alla smörjnipplar omedelbart efter att maskinen har tvättats, oavsett det intervall som anges i underhållsschemat.

1. Torka av smörjnippeln så att okända partiklar inte kan leta sig in i lagren eller bussningarna.
2. Pumpa in fett i lagren eller bussningarna.
3. Torka bort överflödigt fett.

   Smörjpunkter för lager och bussningar:

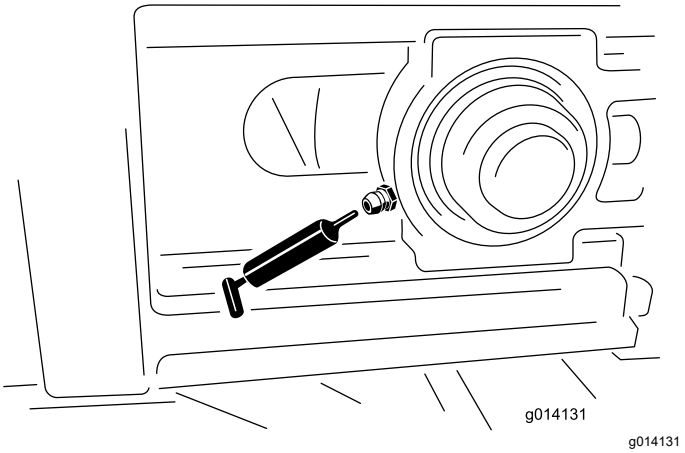

Figur 47

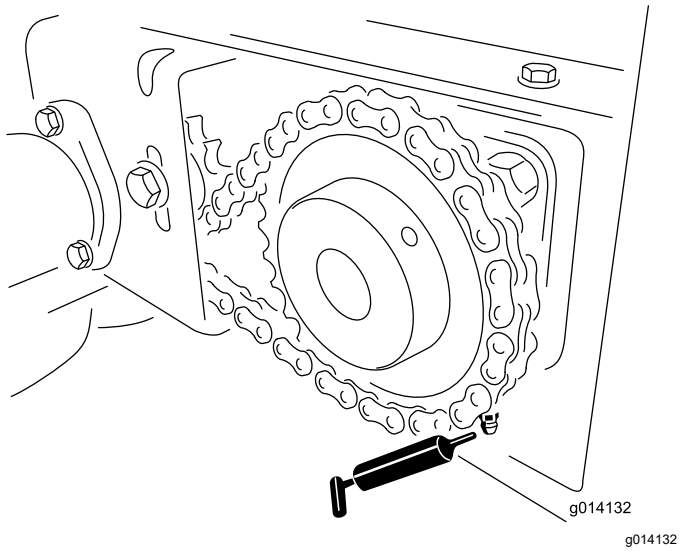

Figur 48

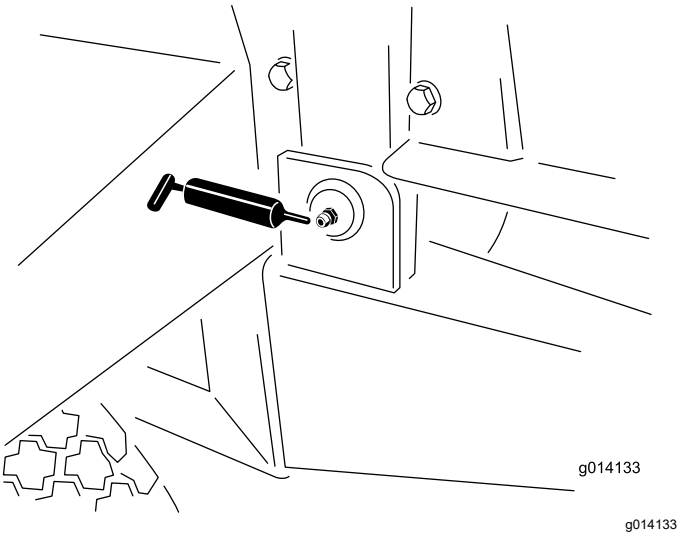

Figur 49

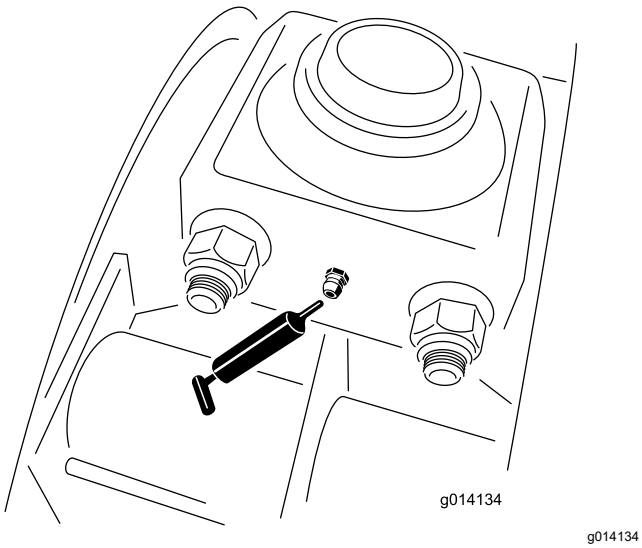

Figur 50

Underhålla drivsystemet

Kontrollera däck och hjul

Serviceintervall: Varje användning eller dagligen

1. Kontrollera att däcktrycket är 1,72 bar för 33-tumsdäck och 2,07 bar för 32-tumsdäck, eller det tryck som tillverkaren rekommenderar.
2. Kontrollera att det inte förekommer omfattande slitage eller synliga skador på däcken.
3. Kontrollera att hjulbultarna är åtdragna och att inga saknas.

Byta däck

Byta ytterdäck

1. Koppla in parkeringsbromsen på traktorenheten.
2. Ta bort alla tillvalsredskap från maskinen.
3. Avlägsna allt material från tråget.
4. Kila fast däcken på motsatt sida av det skadade däcket.
5. Lossa de sex hjulmuttrarna på det punkterade däcket, men ta inte bort dem.
6. Hissa upp maskinen med lyftanordning eller domkraft tills däcket går fritt från golvet eller marken, och stötta maskinen med pallbockar.

   Se till att maskinen är stabil.
7. Avlägsna de lösa hjulmuttrarna och ta av däcket.
8. Reparera eller byt ut det skadade däcket.
9. Montera hjulet på maskinen genom att följa anvisningarna ovan i omvänd ordning.

   Obs: Se till att hjulet är centrerat på navet och att alla sex hjulbultarna är åtdragna. Dra åt bultarna korsvis till 135 Nm.

Byta innerdäck

Viktigt: **Håll maskinen kopplad till traktorenheten.**

1. Koppla in parkeringsbromsen på traktorenheten.
2. Ta bort alla tillvalsredskap från maskinen.
3. Avlägsna allt material från tråget.
4. Kila fast däcken på motsatt sida av det skadade däcket.
5. På sidan med det skadade däcket tar du bort de fyra bultarna och fyra låsmuttrarna som fäster balansstångsupphängningens lager på chassit.

   Lossa, men avlägsna inte ytterdäckets hjulmuttrar för att ge spel för lagerbultarna.

6. Hissa upp maskinen med en lyftanordning eller domkraft tills du kan rulla undan innerdäcket och balansstångsupphängningsaxelenheten från maskinen och stötta upp maskinen med pallbockar.

   Se till att maskinen är stabil.

7. Ta bort det skadade däcket.
8. Reparera eller byt ut det skadade däcket.
9. Montera däcket på maskinen genom att följa anvisningarna ovan i omvänd ordning.

   Obs: Se till att hjulet är centrerat på navet och att alla sex hjulbultarna och lagerbultarna är åtdragna till 135 Nm.

Underhålla bromsarna

Kontrollera elbromsarna

Serviceintervall: En gång per månad

Årligen

- Utför en okulärbesiktning av bromsskor och bromsbelägg.
- Inspektera och serva elbromsarna.

Justera elbromsarna

Serviceintervall: Efter de första 100 timmarna eller tidigare beroende på användning eller prestanda.

1. Höj upp maskinen och säkra den med pallbockar.
2. Se till att hjulet och trumman roterar fritt.
3. Avlägsna justeringshålskåpan från urtaget på baksidan av bromslamellen.
4. Vrid om stjärnhjulet på justeringsenheten med hjälp av en skruvmejsel för att expandera bromsskorna (Figur 51).

   Justera bromsskorna utåt tills trycket från beläggen mot trumman gör det svårt att vrida runt hjulet.

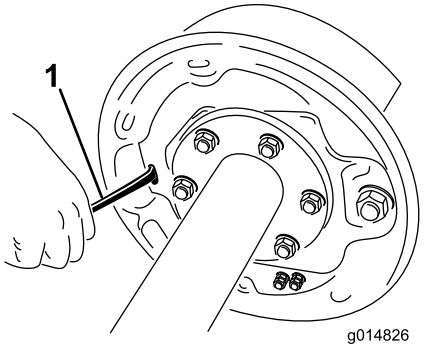

g014826

Figur 51

1. Skruvmejsel

5. Vrid om stjärnhjulet i motsatt riktning tills hjulet roterar fritt med endast ett lätt motstånd från belägget.
6. Montera justeringshålskåpan.
7. Upprepa steg 2 för samtliga bromsar.

Inspektera bromsskorna och bromsbeläggen

Serviceintervall: En gång per månad

När en bromssko är sliten ska båda skorna bytas på de enskilda bromsarna och båda bromsarna på samma axel. På så sätt förblir bromsarna balanserade.

Byt ut bromsbeläggen under följande förhållanden:

- De har slitits ned till 1,6 mm kvarvarande tjocklek eller mindre.
- De är förorenade med fett eller olja.
- De är onormalt urgröpta eller skårade.

  Obs: Fina värmesprickor är vanligt förekommande i bromsbelägg.

Rengöring och inspektion av bromsar

Serviceintervall: Årligen Oftare vid intensiv användning och slitage.

- Byt magneterna och skorna när de blir slitna eller urgröpta.
- Rengör bromslamellen, magnetarmen, magneten och bromsskorna med ett rengöringsmedel för fordonsbromsar.
- Kontrollera att alla delar som avlägsnas sätts tillbaka i samma broms- och trumenhet som de avlägsnades från.
- Inspektera magnetarmen med avseende på lösa eller slitna delar.
- Kontrollera att skons retur-, lås- och justerfjädrar inte är utsträckta eller deformerade. Byt dem vid behov.

⚠ VAR FÖRSIKTIG

Det kan vara skadligt för hälsan att andas in bromsdamm, så vidta följande försiktighetsåtgärder vid service av bromsar:

- **Undvik dammbildning och inandning av damm.**
- **Undvik att fräsa, fila eller slipa bromsbeläggen.**
- **Använd inte tryckluft eller torrborstning vid rengöring.**

Bromssmörjning

Innan du monterar tillbaka elbromsarna ska du applicera ett tunt lager monteringssmörjmedel, eller fett såsom Lubriplate™ på följande ställen:

- Bromsens förankringssprint
- Reglerarmens bussning och sprint
- De områden på bromslamellen som ligger an mot bromsskorna och magnetarmen
- Reglerblocket på reglerarmen

Viktigt: **Låt inte fett komma i kontakt med bromsbelägg, trummor och magneter.**

Inspektera magneterna

Bromsarnas elektromagneter är avsedda att ge erforderlig ingångskraft och -friktion.

Inspektera magneterna regelbundet och byt dem om de slits ojämnt. Använd ett verktyg med rak kant för att kontrollera slitage.

Även om slitage är normalt ska magneterna bytas om någon del av magnetspolen syns genom friktionsmaterialet på magnetens yta. Byt ut magneterna parvis (ömse sidor av en axel).

Vid byte av magneter ska även trumarmaturen ytbehandlas på nytt.

Underhålla hydraulsystemet

Säkerhet för hydraulsystemet

- Uppsök läkare omedelbart om du blir träffad av en hydrauloljestråle och hydrauloljan tränger in i huden. Vätska som trängt in i huden måste opereras bort inom några få timmar av en läkare.
- Se till att alla hydrauloljeslangar och -ledningar är i gott skick och att alla hydraulanslutningar och -kopplingar är ordentligt åtdragna innan hydraulsystemet trycksätts.
- Håll kropp och händer borta från småläckor eller munstycken som sprutar ut hydraulvätska under högt tryck.
- Använd en kartong- eller pappersbit för att hitta hydraulläckor.
- Lätta på allt tryck i hydraulsystemet på ett säkert sätt innan något arbete utförs i hydraulsystemet.

Specifikation för hydraulvätska

Toro Premium Transmission/Hydraulic Tractor Fluid
(Finns i hinkar om 19 liter eller fat om 208 liter. Se reservdelskatalogen eller en Toro-återförsäljare för artikelnummer.)

Alternativa vätskor: Om Toro-vätskan inte finns att tillgå kan en annan oljebaserad universalhydraulvätska för traktorer (UTHF) användas, under förutsättning att specifikationerna för den faller inom det angivna området i fråga om alla nedanstående materialegenskaper och att den uppfyller branschens standarder. Vi rekommenderar inte att du använder syntetisk vätska. Rådgör med din smörjmedelsdistributör för att hitta en lämplig produkt.

Obs: Toro ansvarar inte för skador som uppstått till följd av att felaktiga vätskor använts. Använd därför endast produkter från välkända tillverkare som ansvarar för sina rekommendationer.

Materialegenskaper:

Viskositet, ASTM D445	cSt vid 40 °C: 55 till 62
Viskositetsindex, ASTM D2270	140 till 152
	cSt vid 100 °C: 9,1 till 9,8
Flytpunkt, ASTM D97	–37 °C till –43 °C

Branschspecifikationer:

API GL-4, AGCO Powerfluid 821 XL, Ford New Holland FNHA-2-C-201.00, Kubota UDT, John Deere J20C, Vickers 35VQ25 och Volvo WB-101/BM

Kontrollera hydraulsystemet

Serviceintervall: Varje användning eller dagligen

1. Kontrollera att hydraulsystemet inte läcker.

   Om du upptäcker en läcka drar du åt kopplingen eller reparerar den skadade delen.

2. Kontrollera att hydraulslangarna inte är slitna eller skadade.

   Byt ut slitna och skadade slangar.

3. Kontrollera traktorenhetens hydraulvätskenivå.

   Fyll på hydraulvätska i tanken vid behov. Se traktorenhetens *bruksanvisning*.

Tillvalsredskap

Kontrollera tillvalsredskapen

Serviceintervall: Varje användning eller dagligen

- Kontrollera att snabbkopplingsfästena sitter på plats och att säkerhetsklämmorna är monterade.

  Ersätt alla säkerhetsklämmor som saknas.
- Kontrollera att tillvalsredskapet är säkert fastspänt och inte rör sig eller glider ut.

  Justera klämmorna vid behov.
- Kontrollera paddlarna på dubbelspridarens skivor med avseende på slitage.

  Byt ut paddlarna när de är nedslitna.
- Kontrollera om dubbelspridarhuset uppvisar tecken på sprick- eller rostbildning.

Underhålla transportbandet

Kontrollera transportband och rullar

Serviceintervall: Var 40:e timme

En gång per månad

- Kontrollera att transportbandet löper rakt på rullarna och inte slirar.

  Justera transportbandets spårning vid behov. Se Justera transportbandets spårning (sida 48).
- Kontrollera att löprullarna mellan de främre och bakre rullarna inte är skeva eller kärvar.

  Byt eller reparera slitna eller skadade löprullar vid behov.

Justera transportbandets spårning

Om transportbandet inte är centrerat och drar åt ena sidan behöver det justeras (Figur 52). Denna åtgärd utförs lämpligen under drift, men utan belastning.

1. Ställ dig bakom maskinen och kontrollera vilken sida som bandet vidrör.
2. Gå till släpets framände på samma sida, lossa låsmuttern och dra åt justermuttern ett kvarts varv.
3. Dra åt båda låsmuttrarna innan du kör maskinen.
4. Lasta material i maskinen och kör igenom lasten tills släpet är tomt. Upprepa detta flera gånger.
5. Stoppa bandet och gå till maskinens bakände för att kontrollera resultatet.

   Det kan hända att ovanstående procedur behöver upprepas flera gånger tills bandet rör sig och löper som det ska.

   Obs: Det kan hända att bandet rör sig något beroende på typ av last och lastens placering. Om bandet inte vidrör sidoskenorna behöver det inte spåras.

   Viktigt: **Justera inte transportbandets bakre drivrulle. Den är fabriksinställd. Kontakta en auktoriserad Toro-återförsäljare om den behöver justeras.**

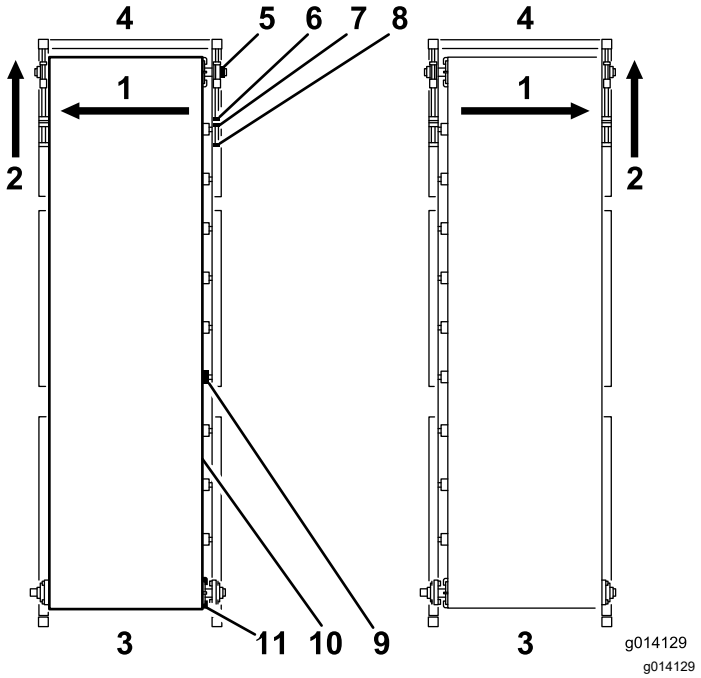

Figur 52

1. Om bandet drar åt det här hållet –
2. Justera spänningsmekanismer framtill på samma sida.
3. Bakände
4. Fram
5. Upprullningslager
6. Justeringsmutter
7. Låsmutter
8. Spännstång
9. Bandrulle
10. Transportband
11. Drivrulle

Justera transportbandets spänning

Kontrollera och justera bandspänningen regelbundet (Figur 52). Alla gummitransportband töjs, i synnerhet när de är nya eller inte har använts på ett tag.

1. Parkera maskinen på plant underlag med bak- och matarlämmarna minst 6,25 mm över mark- eller golvytan (beroende på materialet).
2. Lasta maskinen full med sand som du förväntas använda med maskinen.
3. Avlägsna de svarta skydden framtill på ömse sidor av maskinen.
4. Använd två skruvnycklar för att hålla spännstångens ände stilla samtidigt som du lossar låsmuttern närmast stångens ände.
5. För låsmuttern bakåt 2–5 cm.

⚠ VARNING

Om transportbandet körs med borttagna skydd och kåpor kan det leda till allvarliga personskador.

Var ytterst försiktig i närheten av rörliga delar när säkerhetsskydden är avlägsnade.

6. Starta transportbandet.
7. Om bandet slirar drar du åt spännbultarna jämnt (med maskinen avstängd) ett halvt varv och kontrollerar om bandet slirar på nytt. Fortsätt tills bandet löper utan att slira.
8. Vrid båda spännbultarna ytterligare ett halvt varv. I det här läget bör bandet vara korrekt spänt.
9. Kontrollera remspänningen genom att titta under maskinen på chassits tvärbalk. Mitten av bandet ska precis gå fritt från chassits tvärbalk när maskinen är i nedersta läget. Om mitten av bandet vidrör tvärbalken ska båda spännbultarna dras åt ytterligare ett kvarts varv.

Viktigt: **Ha tålamod. Spänn inte bandet för hårt.**

Viktigt: **Använd inte tryckluftsdrivna verktyg på spännbultarna för transportbandet.**

Byta transportband

Läs dessa anvisningar noga innan du avlägsnar bandet. Om bandet är förstört använder du en kniv för att skära av bandet på ett oskadat ställe. Om du tänker göra ett garantianspråk måste bandleverantören kunna inspektera bandet för att utvärdera skadan och ge bytesrekommendationer.

Ta bort bandet

1. Avlägsna de svarta säkerhetsskydden på maskinens fyra ytterhörn.
2. Avlägsna ledbanorna för den inre gummilisten från trågets framände och sidor tillsammans med metallskenorna.
3. Avlägsna silikontätningen på baksidan av metallskenorna (glöm inte att applicera ny silikontätning när du monterar dem igen).
4. Använd två skiftnycklar för att hålla änden av spännstången stilla i de båda främre hörnen.
5. Lossa muttern som sitter närmast änden på spännstången.
6. Flytta den invändiga justermuttern bakåt tills spännstången går fri från stålagret.

Obs: Den främre löprullen stöds av två stålager som sitter i en övre och en nedre skena (en på var sida om maskinen).

7. Stötta den främre löprullen.
8. Gå till det högre främre hörnet och avlägsna låskragen som håller stålagret på axeln Genom att dra tillbaka ställskruvarna och vrida låskragen moturs. Använd en hammare och en körnare och knacka ut låskragen moturs tills den släpper från axeln.
9. Upprepa det här steget för det vänstra främre hörnet.
10. Avlägsna stålagret genom att dra tillbaka löprullen så att stålagren glider ut ur skenorna.
11. Avlägsna de två säkerhetsfästena och för ned rullen genom det öppna hålet.
12. Gå till bakänden av maskinen och lossa spännhjulet.
13. Ta bort kedjan från drevet.
14. Lossa ställskruvarna på drevet och avlägsna det och nyckeln från drivrullsaxeln.
15. Stötta den bakre drivrullen.

Viktigt: **Rubba inte justeringsfästesenheten för den bakre rullen. Den är avsedd för automatisk justering av den bakre rullen om bandet inte löper korrekt.**

16. Avlägsna de fyra bultarna i flänslagren på båda sidor.
17. Avlägsna låskragarna vid flänslagren på axeln och för av båda lagren från axeln.
18. Avlägsna de två fästena för redskapskoppling (Figur 53)

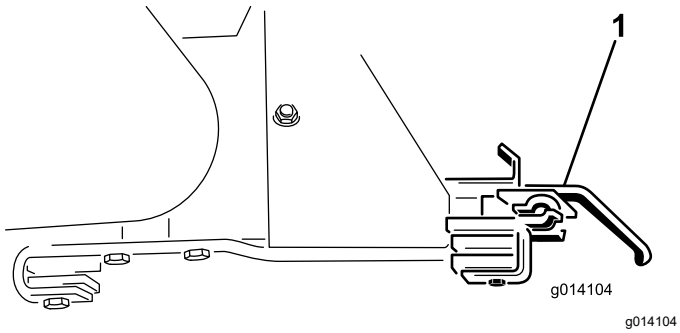

Figur 53

1. Fäste för redskapskoppling

19. Sänk ned drivrullen genom hålen.
20. Avlägsna baklämmen för att se bättre.
21. Notera patronens läge inuti tråget så att du kan montera tillbaka den i samma läge och riktning. Den är fäst med bultar på sex ställen längs sidan av maskinen (tre fyrbultsplattor på var sida).
22. Fäst patronen med hjälp av remmar från en lyftanordning i vart och ett av de fyra hörnen.
23. Avlägsna de 24 bultarna för att frigöra patronen (Figur 54).

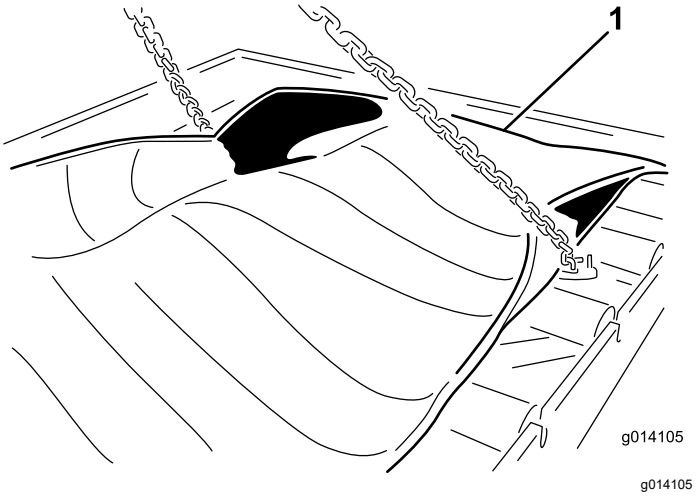

Figur 54

1. Säkra och avlägsna bandpatronen

24. Avlägsna patronen genom att lyfta ut den från maskinens ovansida. Placera den på marken (Figur 55)

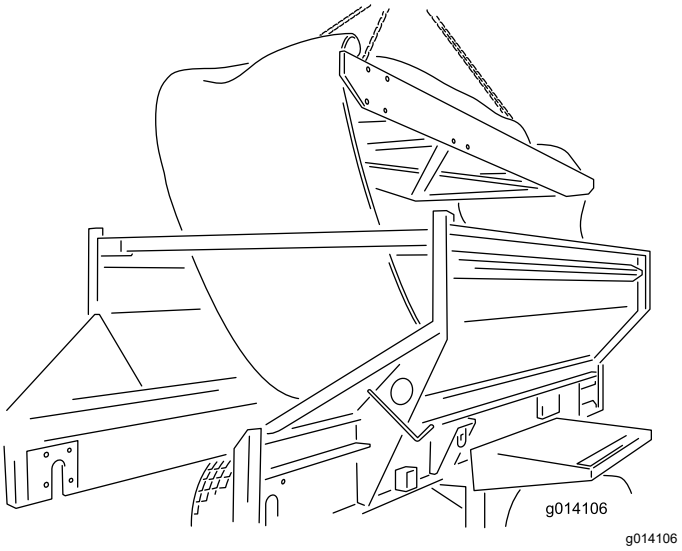

Figur 55

Montera remmen

Montera det nya bandet genom att följa anvisningarna ovan i omvänd ordning. Bär dock följande viktiga anmärkningar och anvisningar i åtanke:

Viktigt: **Transportbandet är i huvudsak avsett att arbeta i en riktning. Se till att den målade pilen i mitten av bandet pekar mot maskinens bakände (sett ovanifrån).**

Obs: Innan du för tillbaka den bakre drivrullen upp genom urtaget och på plats, ska du först montera de fyra bultarna (vända utåt från insidan) för anslutning av stålagren. I annat fall måste du avlägsna drivrullen för att skapa tillräckligt med spel för att kunna montera dessa bultar.

- När du monterar den bakre drivrullen måste du se till att axeln som ansluts till motorn sitter på vänster sida. Den har ett nyckelhål urtaget för säkring av drevet.
- Innan du anbringar spänning med spännstängerna vid maskinens framände ska du för hand centrera bandet både fram och bak.
- Spåra och spänn bandet genom att följa anvisningarna i Justera transportbandets spårning (sida 48) och Justera transportbandets spänning (sida 49).
- Den främre löprullen och de bakre drivrullarna ger utmärkt dragkraft för att kunna förflytta bandet under last.

  Viktigt: **Spänn inte bandet för hårt och översträck det inte.**
- Stryk på silikontätning på baksidan av metallskenorna och i de två främre hörnen av golvet där skenorna möts. Tätningsmedlet stöter bort allt material så att det inte kommer förbi skenorna.

Justering av transportbandets drivkedja Spänning

Om transportbandets drivkedja är slack behöver den spännas (Figur 56)

1. Stäng av traktorenhetens motor och koppla in parkeringsbromsen.
2. Ta bort transportbandets bakre drivkedjeskydd.
3. Lossa bulten som går igenom spännhjulet.
4. Dra åt den positiva låsskruven med måttlig kraft.
5. Dra åt spännhjulsbulten.

   Viktigt: **Spänn inte kedjan för hårt. Lämna precis så mycket spänning som behövs för att ta upp extra slack.**
6. Kontrollera att kedjan är ordentligt smörjd och att kugghjulen har fästs på axlarna.
7. Byt ut transportbandets bakre drivkedjeskydd.

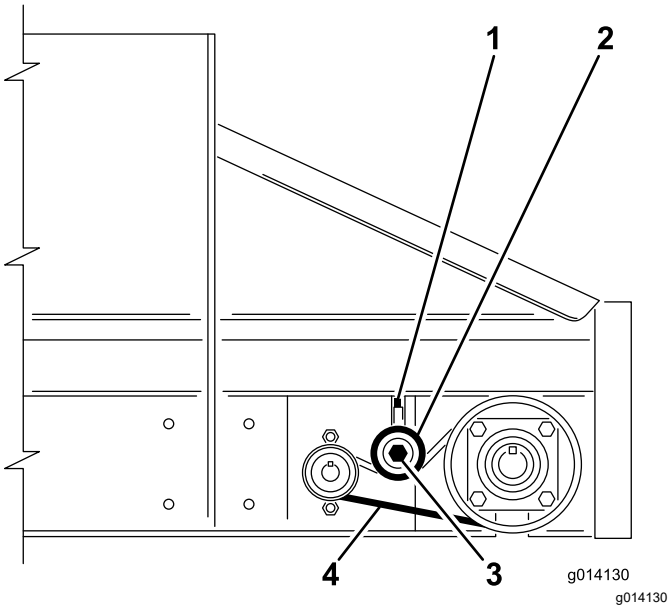

Figur 56

1. Positiv låsskruv
2. Spännhjul – tryck ned för att spänna (spänn inte för hårt)
3. Spännhjulsbult
4. Slacksida, ca 6,25 mm rörelse

Underhålla tråget och baklämmen

Kontrollera transportörens och baklämmens tätningar

Serviceintervall: Varje användning eller dagligen

Kontrollera alla gummitätningar med avseende på skador eller slitage.

Byt ut eller reparera tätningarna om de är skadade eller hårt slitna.

Kontrollera baklämmen

Serviceintervall: Varje användning eller dagligen

- Kontrollera att baklämmen kan stängas och spärras ordentligt och säkert.
- Kontrollera att den justerbara delen av baklämmen öppnas och stängs utan att kärva.

Rengöring

Tvätta maskinen

Salt, vägtjära, kåda, gödsel eller kemikalier kan skada lacken på maskinen. Tvätta bort dessa avlagringar så snart som möjligt med en rengöringsmedel och vatten. Ytterligare rengöringsmedel eller lösningar kan bli aktuella, men kontrollera först att de lämpar sig för lackerade ytor.

⚠ VARNING

Antändliga vätskor och rengöringsmedel med giftiga ångor är skadliga för hälsan.

Använd inte brandfarliga vätskor eller rengöringsmedel med giftiga ångor. Följ tillverkarens anvisningar.

Viktigt: **Använd inte en högtryckstvätt. Den kan avlägsna lack/färg, säkerhetsdekaler och fett, och kan även skada komponenterna.**

1. Koppla bort tillbehöret innan du rengör och tvättar det separat.
2. Ta bort handkontrollen.
3. Rengör maskinen med varmt vatten och ett milt rengöringsmedel
4. Skölj bort alla rester av rengöringsmedlet med rent vatten innan medlet torkar.
5. Avlägsna bandets rengöringsskrapa från maskinens bakre del (Figur 57).

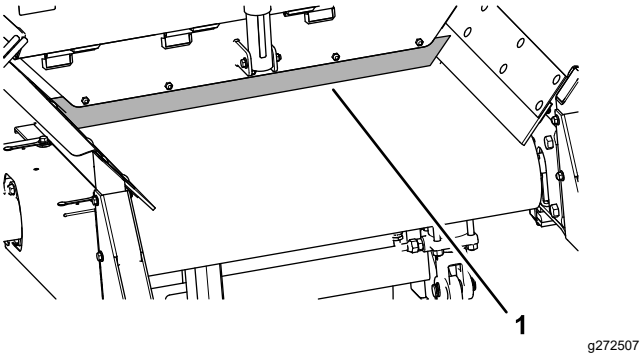

Figur 57

1. Bandets rengöringsskrapa

6. Höj upp den bakre delen av maskinen vid behov.
7. Öppna baklämmen helt och spruta in vatten i tråget och i det bakre området. Kontrollera sidotätningarna och byt ut dem vid behov.
8. Kontrollera tråget, det nedre skyddet, transportbandet, bädden och rullarna för att se att allt överblivet material är bortspolat.
9. Sänk ned maskinen till det normala arbetsläget.

10. Sätt tillbaka bandets rengöringsskrapa om den är borttagen.

    Se till att skrapan sitter så lodrätt som möjligt samtidigt som den har kontakt med bandet.

Förvaring

Gör följande innan du ställer upp maskinen för säsongen:

1. Parkera maskinen på ett hårt, jämnt underlag, koppla in parkeringsbromsen, stäng av motorn, ta ut nyckeln och vänta tills alla rörliga delar har stannat innan du kliver ur maskinen.
2. Ta bort handkontrollen.
3. Ta ur batterierna ur handkontrollen.
4. Tvätta maskinen ordentligt. Se Tvätta maskinen (sida 52).

   Ta bort tillvalstillbehör vid behov.
5. Kontrollera och dra vid behov åt alla fästelement.
6. Smörj samtliga smörjnipplar och upphängningspunkter. Se Smörja lagren och bussningarna (sida 43).

   Torka bort överflödigt fett.
7. Sandpappra lätt och bättra på målningen på ställen där färgen har skrapats av, flagnat eller rostat.
8. Förvara om möjligt maskinen inomhus.

Felsökning

Kontrollera felkoderna

EH-modeller

Om diagnoslampan indikerar att det är fel i systemet (se Diagnoslampans funktion (sida 19)) ska du kontrollera felkoderna för att fastställa vad som är fel på maskinen.

Gå in i undersökningsläget och kontrollera koderna

1. Tryck ned NÖDSTOPPSKNAPPEN för att stänga av strömmen.
2. Lossa den fastgjorda kåpan från de två diagnosshuntkontakterna (Figur 58, A).
3. Koppla ihop de två diagnosshuntkontakterna (Figur 58, B).

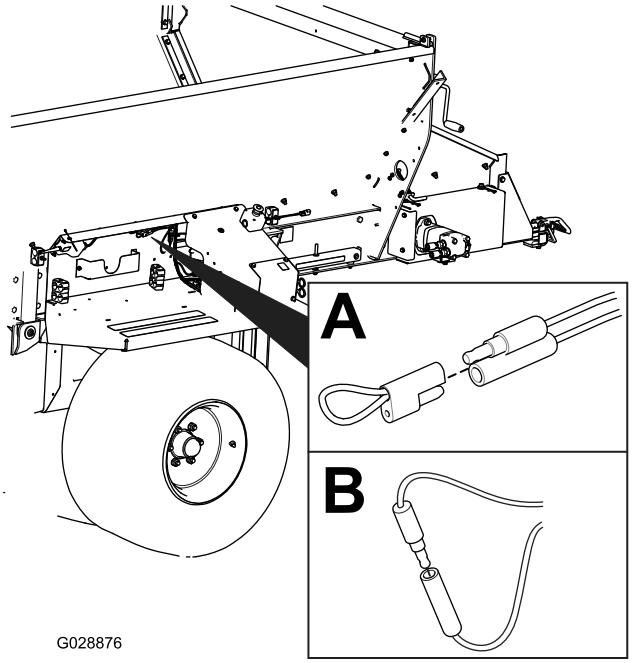

g028876

Figur 58

4. Dra ut NÖDSTOPPET för att slå på strömmen.
5. Räkna antalet blinkningar för att fastställa felkoden och titta i nedanstående tabell.

   Obs: Om det är flera fel, blinkar båda felen och sedan en lång paus och sedan upprepas blinkningssekvensen.

Kod	Blinkningsmönster för lampa	Beteende	Detaljer
		Maskinspecifika fel	
11	En blinkning, paus, en blinkning, lång paus, sedan upprepning	Förlorad kontakt med basen.	Anslutningen är inte inkopplad. Lokalisera den lösa eller urkopplade kabelkontakten och anslut den.
			Någonting är fel med kablarna. Kontakta en auktoriserad Toro-återförsäljare.
			Det är något fel på basenheten. Kontakta en auktoriserad Toro-återförsäljare.
12	En blinkning, paus, två blinkningar, lång paus, sedan upprepning	Versionsinkompatibilitet i basen och/eller handkontrollen	Fel programvara (installera korrekt programvara från TORODIAG). Kontakta en auktoriserad Toro-återförsäljare.
13	En blinkning, paus, tre blinkningar, lång paus, sedan upprepning	Fel handkontroll – inte implementerad på RevA	Fel produktkoppling (dvs. du försöker uppdatera programvara på en MH-400 med en ProPass-handkontroll)

Återställa felkoden

När du har löst problemet ska du återställa felkoderna genom att koppla från och sedan koppla in diagnoskontakterna. Diagnoslampan blinkar kontinuerligt vid 1 Hz (1 blinkning per sekund).

Avsluta diagnosläget

1. Tryck ned NÖDSTOPPSKNAPPEN för att stänga av strömmen, se Nödstoppsknapp (sida 18).
2. Koppla från de två diagnosshuntkontakterna.
3. Sätt på den fastgjorda kåpan på de två diagnosshuntkontakterna.
4. Dra ut NÖDSTOPPET för att slå på strömmen.

Meddelanden på handkontrollen

EH-modeller

Visat meddelande	Beskrivning
ASSOC PENDING	Koppling ska göras.
ASSOC ACTIVE	Kopplingsförsök pågår.
POWER UP BASE	Startar basenheten.
ASSOC PASS	Koppling genomförd.
ASSOC EXIT	Avslutar kopplingsläge
ASSOC FAIL	Kopplingsförsök misslyckades
PRESS STORE	Tryck på knappen SPARA.
ALL STORE	Sparar alla aktuella inställningsvärden i aktuellt arbetsminne.
OPTION STORE	Sparar alla aktuella tillvalsinställningar i aktuellt arbetsminne.
BELT STORE	Sparar alla aktuella golvinställningar i aktuellt arbetsminne.
PRESET 1 STORE	Sparar aktuellt förinställt värde 1 i aktuellt arbetsminne.
PRESET 2 STORE	Sparar aktuellt förinställt värde 2 i aktuellt arbetsminne.
PRESET 3 STORE	Sparar aktuellt förinställt värde 3 i aktuellt arbetsminne.
WAITING FOR BASE	Fjärrenheten väntar på svar från basenheten.
HOPPER UP	Fjärrkontrollen skickar kommando att höja tråget.
HOPPER DOWN	Fjärrkontrollen skickar kommando att sänka tråget.
PROPASS REV XX	Produkt som systemet är inställt för att kontrollera.
MH400 REV XX	Produkt som systemet är inställt för att kontrollera.
BAT XX% Battery X.X V	Återstående batterilivslängd i procent. Återstående batterilivslängd i spänning.
CHANNEL X	Kanal i GHz som systemet just nu använder.
HH ID XXXXXX	Identitet på handkontrollen
BASE ID XXXXXX	Identitet på basenheten
FLR XX% OPT XX%	Aktuell golvhastighet i procent. Aktuell tillvalshastighet i procent.
FLRS XX% OPTS XX%	Visar sparad reguljär golvhastighet och tillvalshastighet med 0 % kommando till utmatningen, så att operatören väljer att använda den aktuella inställningen eller ändra den.
FLR OFF OPT OFF	Visar status för golvet och tillvalet när de är avstängda.
SERVICE ACTIVE	Serviceverktyget är aktivt.
SERVICE NO APP	Servicen har inget giltigt program att köra.

Anteckningar:

Anteckningar:

Delstaten Kaliforniens Proposition 65-varningsinformation

Vad är det här för varning?

Du kanske ser en produkt till salu som har en varningsetikett enligt följande:

VARNING: Cancer och fortplantningsskador – www.p65Warnings.ca.gov.

Vad är Prop 65?

Prop 65 omfattar alla företag som är verksamma i Kalifornien, som säljer produkter i Kalifornien eller som tillverkar produkter som kanske kommer att säljas i eller föras in i Kalifornien. Prop 65 kräver att Kaliforniens guvernör ska publicera och uppdatera en lista med kemikalier som är kända för att orsaka cancer, fosterskador och/eller andra fortplantningsskador. Listan, som uppdateras årligen, inkluderar hundratals kemikalier som återfinns i många vardagliga bruksföremål. Syftet med Prop 65 är att informera allmänheten om exponering för dessa kemikalier.

Prop 65 förbjuder inte försäljning av produkter som innehåller dessa kemikalier, men varningar krävs på alla produkter och förpackningar samt på all produktdokumentation. En Prop 65-varning betyder dock inte att en produkt strider mot några produktsäkerhetsstandarder eller -krav. Kaliforniens myndigheter har klargjort att en Prop 65-varning ”inte är detsamma som ett myndighetsbeslut om att en produkt är säker eller osäker”. Många av dessa kemikalier har använts i vardagliga produkter i åratal utan dokumenterad fara. Mer information finns på https://oag.ca.gov/prop65/faqs-view-all.

En Prop 65-varning betyder att ett företag antingen har (1) utvärderat exponeringsrisken och kommit fram till att den överskrider nivån för ”försumbar nivå”, eller (2) har valt att ge en varning baserat på vetskapen om förekomst av listade kemikalier utan att försöka utvärdera exponeringsrisken.

Gäller denna lag överallt?

Prop 65-varningar krävs endast enligt kalifornisk lag. Dessa varningar kan ses i ett stort antal olika sammanhang i Kalifornien, inklusive men inte begränsat till restauranger, mataffärer, hotell, skolor och sjukhus, och på ett stort antal olika produkter. Vissa e-butiker och postorderföretag anger dessutom Prop 65-varningar på sina webbplatser eller i sina kataloger.

Hur skiljer sig de kaliforniska varningarna från nationella gränsvärden?

Prop 65-standarder är ofta strängare än nationella och internationella standarder. Det finns diverse substanser som kräver en Prop 65-varning vid nivåer som är mycket lägre än de nationella åtgärdsgränserna. Prop 65-nivån för blyvarningar är t.ex. 0,5 µg/dag, vilket är betydligt lägre än den nationella och internationella nivån.

Varför finns inte varningen på alla liknande produkter?

- Produkter som säljs i Kalifornien kräver Prop 65-märkning medan liknande produkter som säljs någon annanstans inte gör det.
- Om ett företag har varit inblandat i en rättsprocess om Prop 65 och når en förlikning kan förlikningen kräva att Prop 65-varningar anges för dess produkter, medan andra företag som tillverkar liknande produkter kanske inte har några sådana krav.
- Tillämpningen av Prop 65 är inkonsekvent.
- Företag kan välja att inte att ange varningar om de har kommit fram till att de enligt Prop 65 inte behöver göra det. Även om en produkt saknar varning behöver inte det betyda att produkten inte innehåller de listade kemikalierna i ungefär samma omfattning.

Varför inkluderar Toro denna varning?

Toro har valt att förse konsumenter med så mycket information som möjligt så att de kan fatta väl grundade beslut om de produkter de köper och använder. Eftersom exponeringsgränskrav inte angetts för alla listade kemikalier tillhandahåller Toro i vissa fall varningar baserat på vetskapen om förekomst av en eller flera angivna kemikalier utan att försöka utvärdera exponeringsnivån. Trots att Toro-produkternas exponeringsrisk kan anses vara försumbar, eller med god marginal ligga inom gränserna för ”försumbar risk”, har Toro valt att ange Prop 65-varningarna. Om vi inte anger dessa varningar kan Toro åtalas av den kaliforniska staten eller av privatpersoner som vill verkställa Prop 65, vilket kan leda till allvarliga påföljder.

Toros garanti

Två års eller 1 500 körtimmars begränsad garanti

Fel och produkter som omfattas

The Toro Company och dess dotterbolag Toro Warranty Company garanterar gemensamt, och i enlighet med ett avtal dem emellan, att din Toro-produkt (”produkten”) är utan material- och tillverkningsfel i två år eller 1 500 arbetstimmar*, beroende på vilket som inträffar först. Den här garantin gäller för alla produkter förutom luftare (och för dem finns det separata garantiförklaringar). Om ett fel som omfattas av garantin föreligger, kommer vi att reparera produkten utan kostnad. Detta omfattar feldiagnos, utförande av arbetet, reservdelar och transport. Denna garanti börjar gälla det datum då produkten levereras till den ursprungliga köparen i återförsäljarledet.
* Produkten är försedd med en timmätare.

Anvisningar för garantiservice

Du är ansvarig för att meddela produktdistributören eller den auktoriserade återförsäljaren som du köpte produkten av så snart du tror att ett fel som omfattas av garantin föreligger. Om du behöver hjälp med att hitta en produktdistributör eller auktoriserad återförsäljare, eller om du har några frågor som rör dina rättigheter och skyldigheter beträffande garantin, kan du kontakta oss på:

Toro Commercial Products Service Department
Toro Warranty Company
8111 Lyndale Avenue South
Bloomington, MN 55420-1196 USA

+1-952-888-8801 eller +1-800-952-2740
E-post: commercial.warranty@toro.com

Ägarens ansvar

Som ägare till produkten är du ansvarig för att utföra det underhåll och de justeringar som krävs i enlighet med anvisningarna i *bruksanvisningen*. Reparationer för produktproblem som orsakas av underlåtelse att utföra nödvändigt underhåll och nödvändiga justeringar omfattas ej av denna garanti.

Produkter och fel som inte omfattas

Det är inte alla produkt- eller funktionsfel som kan inträffa under garantiperioden som beror på material- eller tillverkningsfel. Den här garantin omfattar inte följande:

- Produktfel som orsakats av att andra reservdelar än Toro-originaldelar har använts eller av att extra, modifierade tillbehör och produkter som inte har tillverkats av Toro har monterats och använts.
- Produktfel som orsakas av underlåtenhet att utföra det underhåll och/eller de justeringar som rekommenderas.
- Produktfel som orsakas av felaktig, slarvig eller vårdslös användning av produkten.
- Delar som inte är defekta men som förbrukats av användning. Exempel på delar som förbrukas eller slits ut vid normal användning av produkten omfattar, men är inte begränsat till, bromsklossar, bromsbelägg, lamellbelägg, knivar, cylindrar, valsar och lager (tätade eller smörjbara), understål, tändstift, svänghjul och svänghjulslager, däck, filter, remmar samt vissa sprutkomponenter som membran, munstycken och backventiler.
- Fel som orsakats av yttre påverkan, inklusive men inte begränsat till, väder, förvaringsomständigheter, föroreningar eller bruk av ej godkända bränslen, kylvätskor, smörjmedel, tillsatser, gödningsmedel, vatten eller kemikalier.
- Fel eller problem med prestandan på grund av att bränslen (t.ex. bensin, diesel eller biodiesel) som inte uppfyller respektive industristandarder har använts.
- Normalt förekommande buller, vibrationer, slitage och försämringar. Normalt slitage omfattar, men är inte begränsat till, skador på säten till följd av slitage eller nötning, slitage på målade ytor, repor på dekaler eller fönster.

Reservdelar

Reservdelar som planeras att bytas ut i förbindelse med nödvändigt underhåll omfattas endast av garantin under perioden fram till den planerade tidpunkten för utbytet av delen. Delar som byts ut i enlighet med den här garantin omfattas av garantin under hela den återstående produktgarantin och tillfaller Toro. Toro fattar det slutliga beslutet om huruvida en befintlig del eller enhet ska repareras eller bytas ut. Toro har rätt att använda omarbetade reservdelar vid garantireparationer.

Garanti för djupurladdnings- och litiumjonbatterier

Djupurladdnings- och litiumjonbatterier har en total livslängd på ett visst antal kilowattimmar. Användnings-, laddnings- och underhållstekniker kan förlänga eller minska den totala batterilivslängden. I och med att batterierna i produkten används minskar gradvis mängden användbart arbete mellan laddningsintervallerna tills dess att batteriet är helt urladdat. Ansvaret för att ersätta urladdade batterier, på grund av normal användning, faller på produktens ägare. Observera: (endast litiumjonbatterier): proportionellt fördelat efter 2 år. Se batterigarantin för ytterligare information.

Livstidsgaranti för vevaxeln (endast ProStripe 02657-modeller)

Prostripe-modellen som är utrustad med en Toro-friktionsskiva och en vevsäker knivbromsomkoppling (montering med integrerad knivbromsomkoppling + friktionskoppling) som originalutrustning, och som används av den ursprungliga köparen i enlighet med rekommenderade drifts- och underhållsprocedurer, omfattas av en livstidsgaranti mot böjning av motorns vevaxel. Maskiner med friktionsbrickor, knivbromsomkopplingsenheter och andra sådana enheter omfattas inte av livstidsgarantin för vevaxeln.

Ägaren bekostar underhållet

Den vanliga service som krävs för Toro-produkter omfattar bland annat att finjustera motorn, smörja, rengöra och polera maskinen, byta filter och kylvätska samt att utföra det underhåll som rekommenderas. Sådan service får ägaren själv bekosta.

Allmänna villkor

Reparation av en auktoriserad Toro-distributör eller Toro-återförsäljare är den enda kompensation som du har rätt till under denna garanti.

Varken The Toro Company eller Toro Warranty Company är ansvariga för indirekta eller oförutsedda skador eller följdskador i samband med användningen av de Toro-produkter som omfattas av denna garanti. Detta inkluderar alla kostnader eller utgifter för att tillhandahålla ersättningsutrustning eller service under rimliga perioder med funktionsfel eller avsaknad av möjlighet av använda produkten medan reparationer som omfattas av garantin utförs. Med undantag för den emissionsgaranti som nämns nedan, och endast om denna är tillämplig, finns ingen annan uttrycklig garanti. Alla indirekta garantier i fråga om säljbarhet och användningslämplighet är begränsade till denna uttryckliga garantis varaktighet.

I vissa stater är det inte tillåtet att undanta oförutsedda skador eller följdskador, eller tidsbegränsa en indirekt garantis varaktighet, och i dessa fall är det möjligt att ovanstående undantag och begränsningar inte gäller. Denna garanti ger dig specifika juridiska rättigheter, och du kan även ha andra rättigheter som varierar från stat till stat.

Anmärkning om utsläppsgarantin

Produktens emissionskontrollsystem kan omfattas av en separat garanti som uppfyller de krav som fastställts av den amerikanska miljömyndigheten (Environmental Protection Agency, EPA) och/eller Kaliforniens luftskyddsmyndighet (California Air Resources Board, CARB). Tidsbegränsningarna som anges ovan är inte tillämpliga i fråga om garantin för emissionskontrollsystem. Se motorns garantiförklaring om utsläppsbegränsning som medföljer produkten eller finns i motortillverkarens dokumentation.

Andra länder än USA och Kanada

Kunder som har köpt Toro-produkter som exporterats från USA eller Kanada ska kontakta sin Toro-distributör (återförsäljare) för att få garantipolicyn för sitt eget land eller sin provins eller stat. Om du av någon anledning är missnöjd med din distributörs service eller har svårt att få garantiupplysningar kontaktar du ditt närmaste auktoriserade Toro-servicecenter.

374-0253 Rev F