Form No. 3463-361 Rev B

# 12,7 cm:n kelamoottorin suojus- ja akselisarja

## Greensmaster® 3320/3420 -sarjan TriFlex®- tai 3360/3370 -sarjan eTriFlex-ajoyksikkö

**Mallinro: 161-3623**

**Asennusohjeet**

# Asennus

## Irralliset osat

Tarkista alla olevasta taulukosta, että kaikki osat on toimitettu.

| Ohjeet | Kuvaus | Määrä | Käyttökohde |
|---|---|---|---|
| 1 | Mitään osia ei tarvita | – | Koneen valmistelu. |
| 2 | Suojus-/akselikokoonpano<br>O-rengas<br>Ruuvit<br>Eristerasvapaketti<br>Pidemmän huoltovälin synteettinen rasva (ei sisälly toimitukseen) | 1<br>1<br>6<br>1<br>– | Suojus-/akselikokoonpanon asennus |

# 1

# Koneen valmistelu

**Mitään osia ei tarvita**

## Ohjeet

1. Pysäköi kone tasaiselle alustalle.
2. Kytke seisontajarru.
3. Sammuta moottori ja irrota virta-avain.
4. Anna koneen jäähtyä.
5. Irrota akun kytkennät. Lisätietoja on koneen *käyttöoppaassa*.
6. Irrota kelamoottori koneesta. Lisätietoja on *käyttöoppaassa*.

© 2023—The Toro® Company
8111 Lyndale Avenue South
Bloomington, MN 55420

Rekisteröi tuotteesi osoitteessa www.Toro.com.

Käännös alkuperäisestä tekstistä (FI)
Painettu Yhdysvalloissa
Kaikki oikeudet pidätetään

*3463-361*

# 2

# Suojus-/akselikokoonpanon asennus

**Vaiheeseen tarvittavat osat:**

| | |
|---|---|
| 1 | Suojus-/akselikokoonpano |
| 1 | O-rengas |
| 6 | Ruuvit |
| 1 | Eristerasvapaketti |
| – | Pidemmän huoltovälin synteettinen rasva (ei sisälly toimitukseen) |

## Ohjeet

1. Irrota vanha suojus-/akselikokoonpano ja hävitä ne.
2. Puhdista vanha rasva vaihteiston alueelta.
3. Lisää ulkoreunan syvennykseen 14,7 ml tuoretta pidemmän huoltovälin synteettistä rasvaa (osanro 136-8595).

   ***Tärkeää:*** **Käytä vain määritettyä rasvaa (osanro 136-8595). Tämä on 118,3 ml:n pullo moottorin vaihteiston useisiin uudelleenkäsittelyihin.**

   ***Tärkeää:*** **Älä päästä rasvaa laakeripesään.**

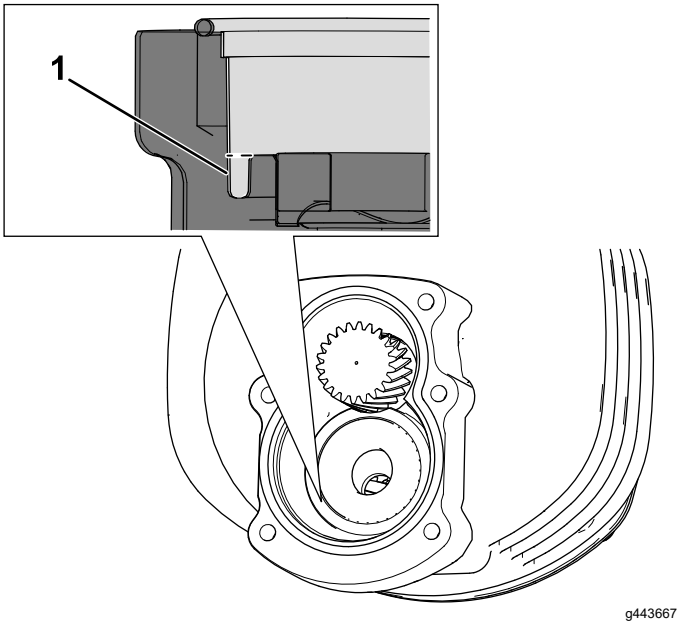


g443667

**Kuva 1**

1. Ulkoreunan syvennys: täytä tämä tila määritetyllä rasvalla.

4. Levitä O-renkaaseen eristerasvaa mukana toimitetusta paketista ja asenna se uuden suojus-/akselikokoonpanon uurrettuun osaan.

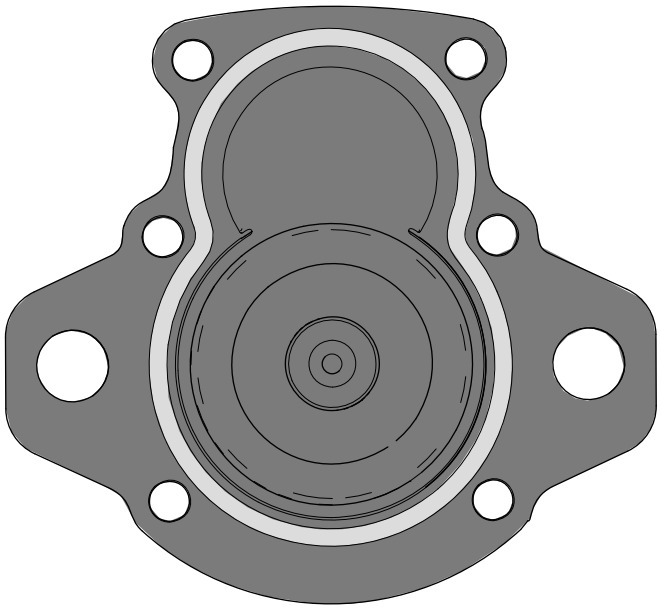

g441495

**Kuva 2**

5. Asenna uusi suojus-/akselikokoonpano kelamoottoriin. Varmista, että O-rengas pysyy kokonaan urassa.

6. Kiinnitä uusi suojus-/akselikokoonpano kuudella ruuvilla. Noudata sekä ensimmäisessä että lopullisessa kiristyksessä kuvan mukaista kiristysjärjestystä (Kuva 3). Kiristä ruuvit aluksi momenttiin 2,8-3,4 N·m ja sitten momenttiin 4-5,1 N·m.

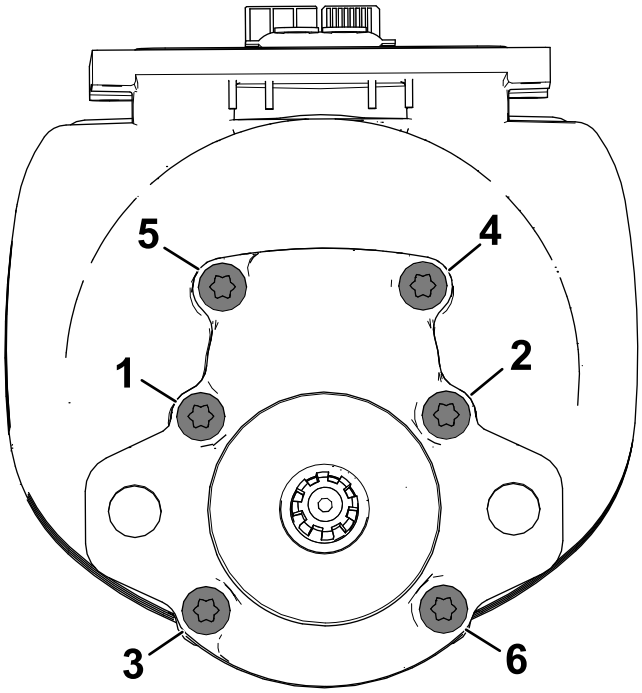


**Kuva 3**




**Count on it.**