Form No. 3425-139 Rev B

Машины HoverPro® 450 и 550

Номер модели 02610—Заводской номер 403230000 и до

Номер модели 02611—Заводской номер 402000000 и до

Руководство оператора

Введение

Внимательно прочтите данное Руководство, чтобы знать, как правильно использовать и обслуживать машину, не допуская ее повреждения и травмирования персонала. Вы несете ответственность за правильное и безопасное использование машины.

Вы можете напрямую связаться с компанией Toro, посетив веб-сайт www.Toro.com, для получения информации о технике безопасности при работе с изделием, учебных материалов, информации о приспособлениях и для помощи в поисках дилера или регистрации изделия.

Для выполнения технического обслуживания, приобретения оригинальных запчастей Toro или получения дополнительной информации обращайтесь в сервисный центр официального дилера или в отдел технического обслуживания компании Toro. Не забудьте при этом указать модель и серийный номер изделия. На Рисунок 1 показано расположение номера модели и серийного номера. Запишите номера в предусмотренном для этого месте.

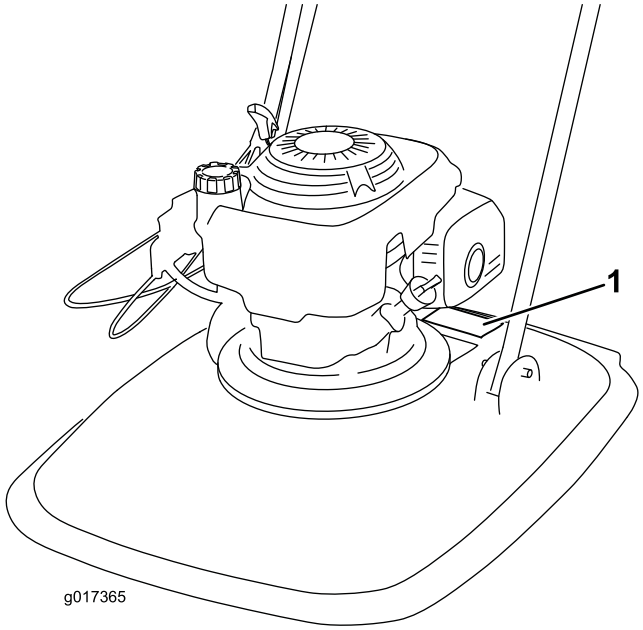

g017365

Рисунок 1

1. Табличка с названием модели и серийным номером

Номер модели _____

Заводской номер _____

В настоящем руководстве приведены потенциальные опасности и рекомендации по их предотвращению, обозначенные символом (Рисунок 2), который предупреждает об опасности серьезного травмирования или гибели в случае несоблюдения пользователем рекомендуемых мер безопасности.

g000502

Рисунок 2

Символ предупреждения об опасности

Для выделения информации в данном руководстве используются два слова. **Внимание** — привлекает внимание к специальной информации, относящейся к механической части машины, и

© 2023—The Toro® Company
8111 Lyndale Avenue South
Bloomington, MN 55420

Регистрация в www.Toro.com.

Перевод исходного документа (RU)
Напечатано в Великобритании
Все права защищены

3425-139

Примечание — выделяет общую информацию, требующую специального внимания.

Раздел 4442 или 4443 Калифорнийского свода законов по общественным ресурсам запрещает использовать или эксплуатировать на землях, покрытых лесом, кустарником или травой, двигатель без исправного искрогасительного устройства, описанного в разделе 4442 и поддерживаемого в надлежащем рабочем состоянии; или двигатель должен быть изготовлен, оборудован и проходить обслуживание с учетом противопожарной безопасности.

Данная машина не оборудована искрогасящим устройством в стандартной комплектации. Перед эксплуатацией данной машины в Калифорнии вам необходимо установить комплект искрогасящего устройства.

Прилагаемое Руководство владельца двигателя содержит информацию о требованиях Агентства по охране окружающей среды США (EPA) и (или) Директивы по контролю вредных выбросов штата Калифорния, касающихся систем выхлопа, технического обслуживания и гарантии. Запасные части можно заказать у изготовителя двигателя.

У моделей с указанной мощностью (в л.с.) полная мощность была установлена на основании лабораторных испытаний, проведенных изготовителем двигателя в соответствии с SAE J1349. Так как конфигурация двигателя была изменена для удовлетворения требований по безопасности, составу выхлопа и эксплуатации, фактическая мощность двигателя машины этого класса будет значительно ниже.

⚠ ПРЕДУПРЕЖДЕНИЕ

КАЛИФОРНИЯ
Положение 65, Предупреждение

Согласно законам штата Калифорния считается, что выхлопные газы этого изделия содержат химические вещества, которые вызывают рак, врождённые пороки, и представляют опасность для репродуктивной функции.

Лица, использующие данное вещество, должны иметь в виду, что, согласно информации, имеющейся в распоряжении компетентных органов штата Калифорния, оно содержит химическое соединение (соединения), отнесенные к категории канцерогенных, способных вызвать врождённые пороки и оказывающих вредное воздействие на репродуктивную систему человека.

Содержание

Введение 1
Техника безопасности 3
Общие правила техники безопасности 3
Наклейки с правилами техники безопасности и инструкциями 4
Сборка 5
1 Сборка рукоятки 5
2 Установка ножного упора 6
3 Заправка двигателя маслом 7
Знакомство с изделием 8
Технические характеристики 9
Эксплуатация 9
До эксплуатации 9
Правила техники безопасности при подготовке машины к работе 9
Заправка топливного бака 10
Проверка уровня масла в двигателе 10
Регулировка высоты скашивания 11
В процессе эксплуатации 12
Правила техники безопасности при работе с машиной 12
Пуск двигателя 12
Регулировка дросселирования 13
Останов двигателя 14
Советы по эксплуатации 14
После эксплуатации 15

Правила техники безопасности после работы с машиной 15
Очистка машины 15
Техническое обслуживание 17
Рекомендуемый график(и) технического обслуживания 17
Техника безопасности при обслуживании 17
Подготовка к операциям технического обслуживания 18
Техническое обслуживание воздушного фильтра 18
Замена масла в двигателе 19
Обслуживание свечи зажигания 19
Замена ножа 20
Хранение 21
Подготовка машины к хранению 21
Поиск и устранение неисправностей 22

Техника безопасности

Общие правила техники безопасности

Внимание: **Перед использованием машины внимательно прочитайте данные инструкции и сохраните их для справок в будущем.**

Данное изделие может привести к травматической ампутации конечностей, а также к травмированию отброшенными предметами. Во избежание тяжелых травм следует всегда соблюдать все правила техники безопасности.

- Перед запуском двигателя прочтите и усвойте содержание настоящего *Руководства оператора*.
- Запрещается помещать руки и ноги рядом с движущимися компонентами машины.
- Запрещается эксплуатировать машину без установленных на ней исправных ограждений и других защитных устройств.
- Запрещается допускать посторонних лиц и детей в рабочую зону. Запрещается допускать детей к эксплуатации машины. К эксплуатации данной машины разрешается допускать только ответственных, обученных лиц, знающих инструкции и физически способных управлять машиной. Минимальный возраст оператора устанавливается местными правилами и нормами.
- Прежде чем покинуть рабочее место оператора, выключите двигатель, извлеките ключ (при наличии) и дождитесь остановки всех движущихся частей машины. Следует дать машине остыть перед регулировкой, техническим обслуживанием, очисткой или помещением на хранение.

Нарушение правил эксплуатации или технического обслуживания машины может привести к травме. Чтобы снизить вероятность травмирования, следует выполнять правила техники безопасности и всегда обращать внимание на символы, предупреждающие об опасности⚠, которые имеют следующее значение: «Осторожно!», «Предупреждение!» или «Опасно!» – указания по обеспечению безопасности персонала. Несоблюдение данных инструкций может стать причиной травмы или гибели.

Наклейки с правилами техники безопасности и инструкциями

Наклейки с указаниями и инструкциями по технике безопасности хорошо видны и располагаются рядом с местами, являющимися потенциальными источниками опасности. Заменяйте любые поврежденные или отсутствующие наклейки.

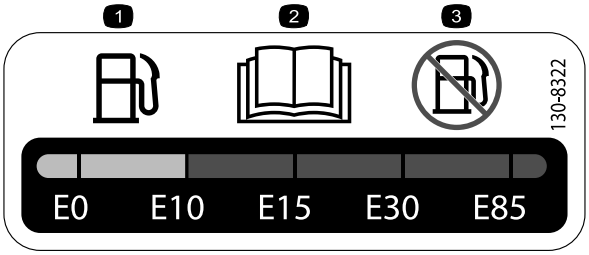

decal130-8322

130-8322

1. Используйте только топливо, содержащее не более 10% спирта по объему.
2. Прочтите дополнительную информацию о топливе в *Руководстве оператора.*
3. Запрещается использовать топливо с содержанием этилового спирта более 10% по объему.

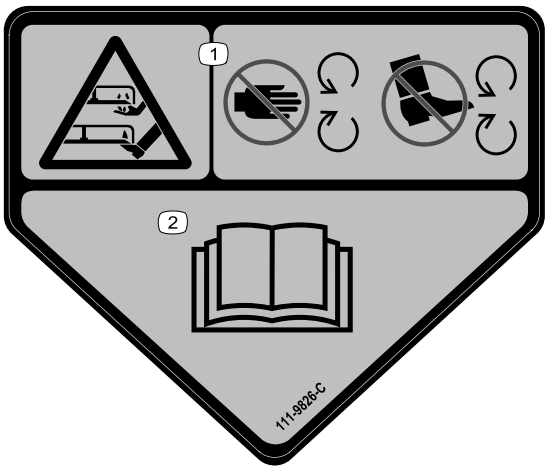

decal111-9826

111–9826

1. Опасность порезов/травматической ампутации рук или ног режущим блоком – держите руки и ноги на достаточном расстоянии от движущихся частей.
2. Прочтите *Руководство оператора*.

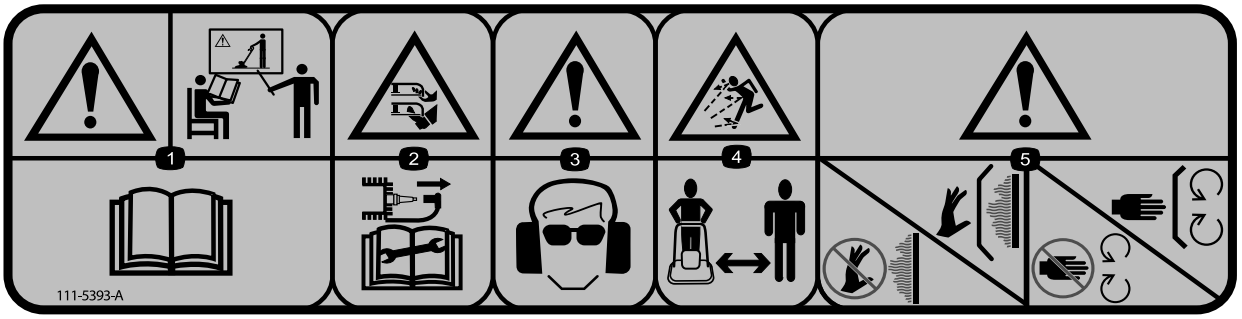

decal111-5393

111-5393

1. Предупреждение: пройдите обучение по эксплуатации данного изделия, прочтите *Руководство оператора.*
2. Опасность травмирования или увечий рук и ног – на машине установлен скашивающий нож; отсоедините провод от свечи зажигания, прежде чем работать с машиной; никогда не устанавливайте металлические режущие части.
3. Осторожно! Используйте средства защиты органов зрения и слуха.
4. Опасность выброса посторонних предметов. Посторонние лица должны находиться на безопасном расстоянии от газонокосилки.
5. Предупреждение: не касайтесь горячих поверхностей; следите за тем, чтобы защитные ограждения были на своих местах; держитесь подальше от движущихся частей; защитные ограждения должны быть установлены на своих местах.

decal94-8072

94-8072

1. Осторожно! Опасность травмирования или увечий рук или ног; режущий механизм.

---

g017410

H295159

1. Останов двигателя (выключение)

---

decal133-8062

133-8062

---

g017409

H295124

1. Указания по ориентации газонокосилки для обслуживания режущего механизма и слива масла.

Сборка

1

Сборка рукоятки

Детали не требуются

Процедура

1. Вставьте в раму 2 втулки.

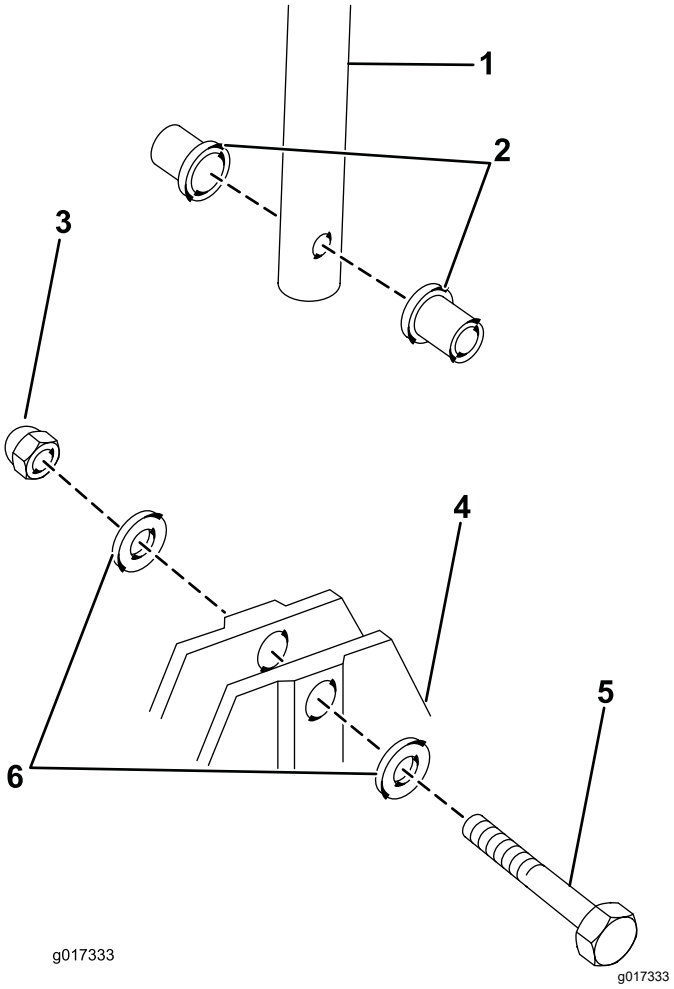

g017333

Рисунок 3

1.	Нижняя рукоятка	4.	Рама
2.	Втулки	5.	Болт
3.	Гайка	6.	Шайбы

---

2. Поместите нижнюю рукоятку между двумя втулками и закрепите ее 1 болтом рукоятки, 2 шайбами и 1 гайкой.

Примечание: Разместите нижнюю рукоятку между втулками так, чтобы откидной упор в сборе находился с правой стороны.

3. Повторите действия для противоположной стороны.
4. Совместите отверстия на верхней рукоятке с отверстиями на нижней рукоятке.

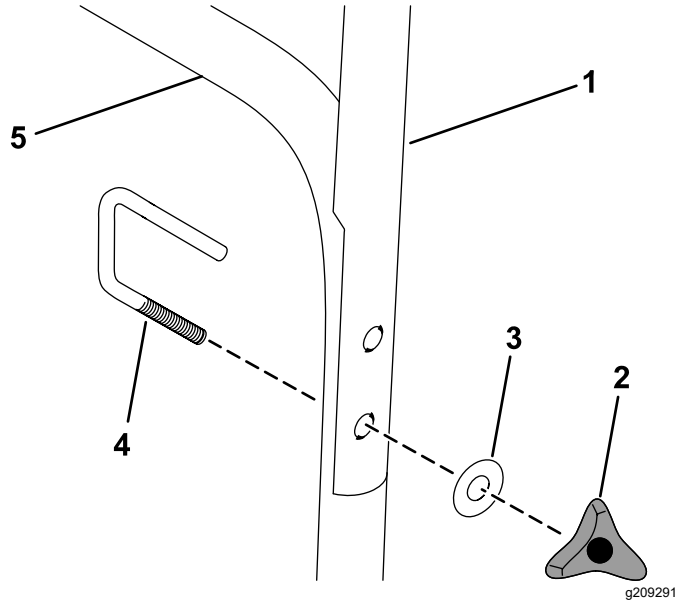

Рисунок 4

1. Верхняя рукоятка
2. Маховичок
3. Шайба
4. U-образный болт
5. Нижняя рукоятка

5. Пропустите U-образный болт через верхнюю и нижнюю рукоятки и закрепите его шайбой и маховичком.
6. Прикрепите узел дроссельной заслонки к наружной стороне руля и закрепите его гайкой и винтом с полукруглой головкой.

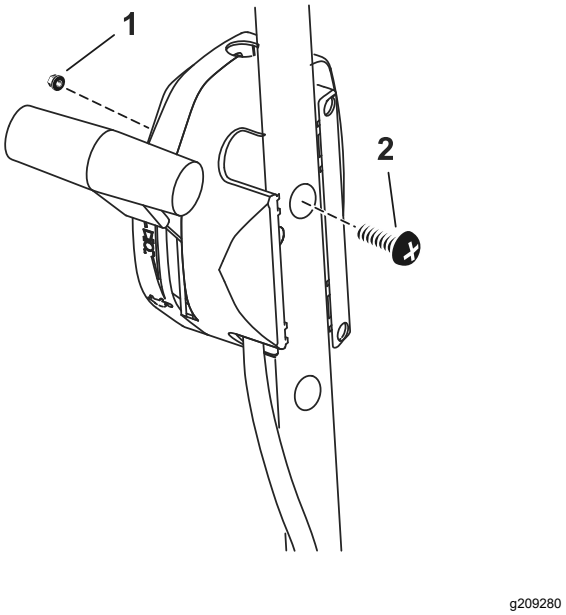

Рисунок 5

1. Гайка
2. Винт с полукруглой головкой

2

Установка ножного упора

Детали не требуются

Процедура

Прикрепите ножной упор к болту с правой стороны нижней рукоятки с помощью гайки и двух шайб (Рисунок 6).

Примечание: Установите ножной упор, используя нижнее отверстие в ножном упоре, как показано на Рисунок 6.

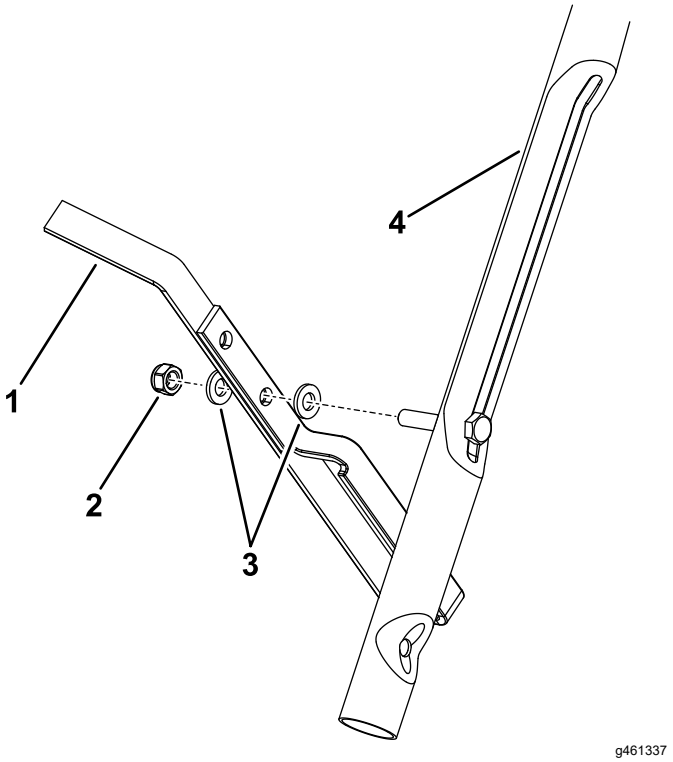

Рисунок 6

1. Ножной упор
2. Гайка
3. Шайба
4. Нижняя рукоятка

3

Заправка двигателя маслом

Детали не требуются

Процедура

Внимание: **При поставке с завода двигатель машины не заправлен маслом. Перед пуском двигателя заправьте его маслом.**

Характеристики моторного масла

Объем моторного масла	0,59 л
Вязкость масла	Универсальное минеральное масло SAE 10W-30
Эксплуатационная характеристика по классификации API	SJ или выше.

1. Переместите машину на ровную поверхность.
2. Извлеките масломерный щуп, повернув крышку против часовой стрелки и вытянув его (Рисунок 7).

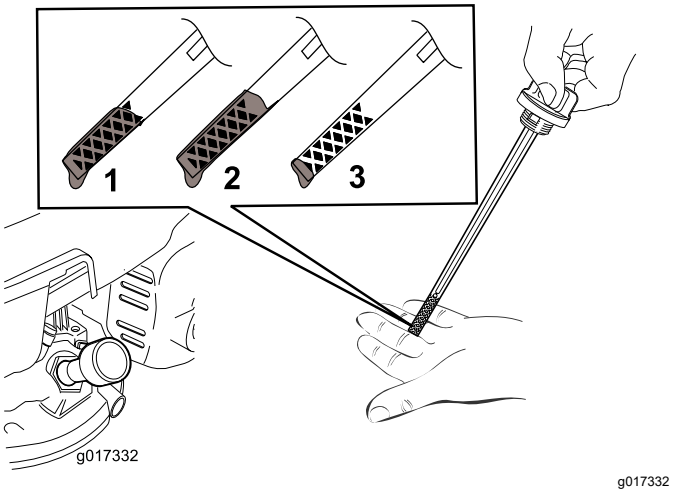

Рисунок 7

1. Полный
2. Высокий
3. Низкий

3. Осторожно заполните маслом картер двигателя примерно на ¾ объема через маслозаливную горловину (Рисунок 8).

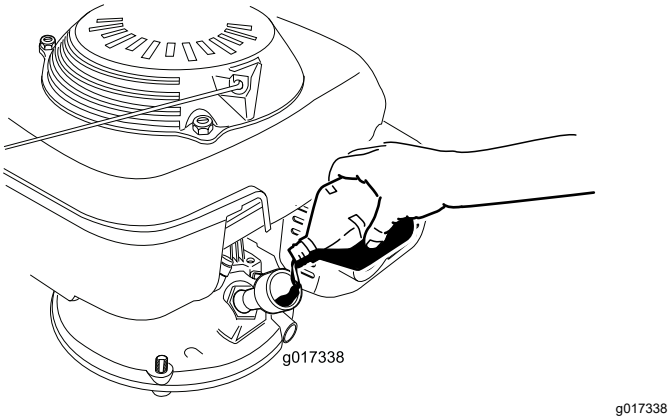

Рисунок 8

4. Подождите 3 минуты, пока уровень масла не установится в двигателе.
5. Протрите масломерный щуп чистой тканью.
6. Вставьте щуп в маслозаливную горловину, но не заворачивайте его, затем выньте щуп.
7. Определите уровень масла по отметкам на щупе (Рисунок 7).
   - Если уровень масла на щупе слишком низкий, осторожно залейте небольшое количество масла в маслозаливную горловину, подождите 3 минуты и повторите действия, указанные в пунктах

5 – 7 , чтобы масло достигло требуемого уровня на щупе.

- Если уровень масла на щупе слишком высокий, слейте излишек масла, пока не будет достигнут правильный уровень по щупу; см. Замена масла в двигателе (страница 19).

Внимание: **Слишком низкий или высокий уровень масла в картере может привести к повреждению двигателя во время запуска.**

8. Установите масломерный щуп на место и плотно затяните его от руки.

Внимание: ***Замените масло в двигателе после первых 5-и часов работы*****, а затем меняйте масло раз в год. См. Замена масла в двигателе (страница 19)**

Знакомство с изделием

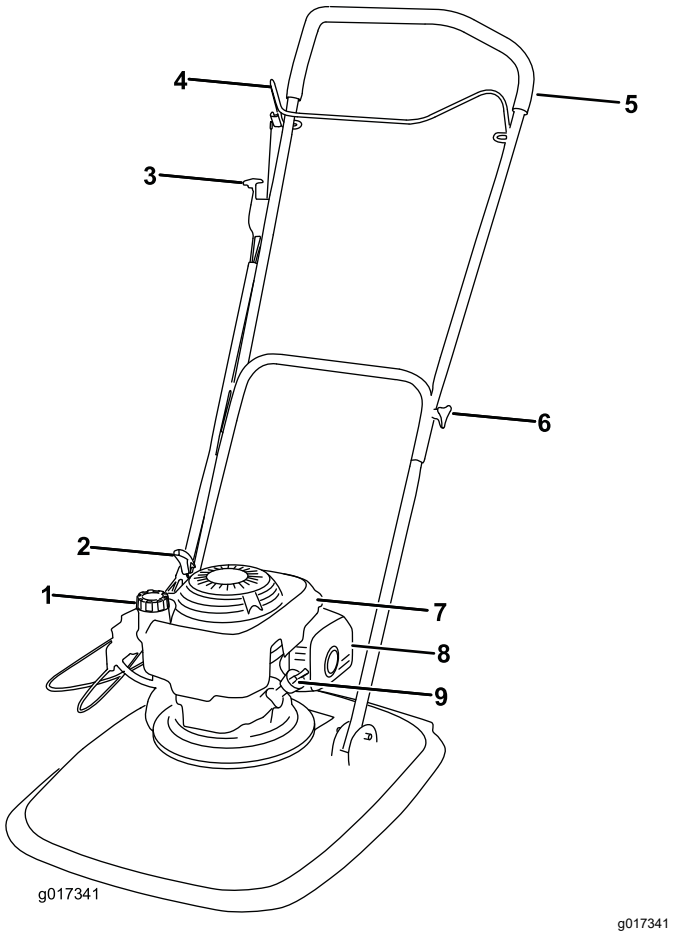

Рисунок 9

1.	Крышка топливного бака	6.	Ручка фиксации руля
2.	Пуск двигателя	7.	Кожух двигателя
3.	Управление дроссельной заслонкой	8.	Ограждение выхлопа
4.	Штанга контроля присутствия оператора	9.	Масломерный щуп
5.	Рукоятка управления		

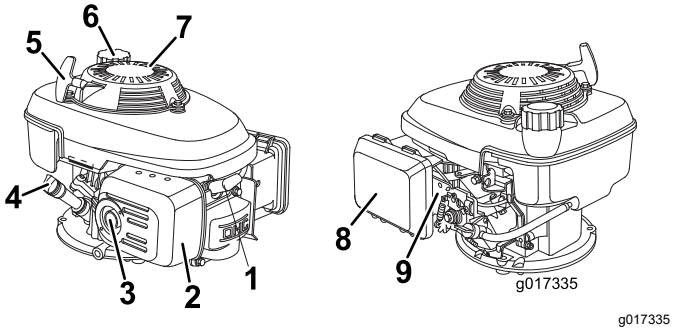

Рисунок 10

1. Свеча зажигания
2. Ограждение выхлопа
3. Выхлоп
4. Масломерный щуп
5. Ручка стартера
6. Крышка топливного бака
7. Ограждение для защиты пальцев
8. Воздухоочиститель
9. Карбюратор

Технические характеристики

Модель	Ширина захвата режущего блока	Ширина изделия
02610	46,5 см	57,5 см
02611	53,5 см	63,5 см

Эксплуатация

Примечание: Определите левую и правую стороны машины относительно места оператора.

До эксплуатации

Правила техники безопасности при подготовке машины к работе

Общие правила техники безопасности

- Ознакомьтесь с приемами безопасной эксплуатации оборудования, органами управления и знаками безопасности.
- Убедитесь, что все ограждения и защитные устройства находятся на своих местах и правильно работают.
- Регулярно осматривайте машину, чтобы убедиться в отсутствии износа или повреждения ножей, болтов ножей и режущего узла.
- Осмотрите участок, где будет использоваться газонокосилка, и удалите все посторонние предметы, которые могут быть отброшены машиной.
- Соприкосновение с движущимся ножом во время регулировки высоты скашивания может стать причиной серьезной травмы.
  - Выключите двигатель и дождитесь остановки всех движущихся частей.
  - Отсоедините провод от свечи зажигания перед регулировкой высоты скашивания.

Техника безопасности при обращении с топливом

⚠ ОПАСНО

Топливо является легковоспламеняющейся и крайне взрывоопасной жидкостью. Возгорание или взрыв топлива могут вызвать ожоги и повреждение имущества.

- **Чтобы предотвратить воспламенение топлива разрядом статического электричества, перед заправкой устанавливайте емкость с топливом и(или) машину непосредственно на землю, а не на транспортное средство или другой объект.**
- **Заправку топливного бака производите вне помещения, на открытом месте, после полного остывания двигателя. Сразу же вытирайте пролитое топливо.**
- **Не курите при заправке и не заправляйте машину вблизи источников огня или искрения.**
- **Храните топливо в штатной емкости в месте, недоступном для детей.**

⚠ ПРЕДУПРЕЖДЕНИЕ

Проглатывание топлива вызывает тяжелые отравления, в том числе со смертельным исходом. Продолжительное воздействие паров топлива может привести к тяжелой травме или заболеванию.

- **Не вдыхать пары топлива.**
- **Не приближайте лицо и руки к патрубку и отверстию топливного бака.**
- **Не допускайте попадания топлива в глаза и на кожу.**

Заправка топливного бака

- Для наилучших результатов используйте только чистый, свежий, неэтилированный бензин с октановым числом 87 или выше (метод оценки (R+M)/2).
- Приемлемыми считаются кислородосодержащие виды топлива, в состав которых входит до 10% спирта или 15% метил-трет-бутилового эфира (MTBE) по объему.
- **Не используйте** смеси этанола с бензином (такие как E15 или E85) с содержанием более 10% этанола по объему. Это может привести к нарушениям эксплуатационных характеристик и/или повреждениям двигателя, которые не будут покрываться гарантией.
- **Запрещается** использовать бензин, содержащий метанол.
- **Запрещается** хранить топливо в топливных баках или контейнерах на протяжении всей зимы без добавления стабилизирующей присадки.
- **Не** добавляйте масло в бензин.

Заправляйте топливный бак чистым стандартным бензином, не содержащим тетраэтилсвинца, используя заправочную станцию заслуживающего доверия поставщика горючего (Рисунок 11).

Внимание: **Для улучшения запуска добавьте стабилизирующую/кондиционирующую присадку в свежее топливо, следуя указаниям изготовителя стабилизирующей присадки.**

См. дополнительную информацию в руководстве владельца двигателя для вашей машины.

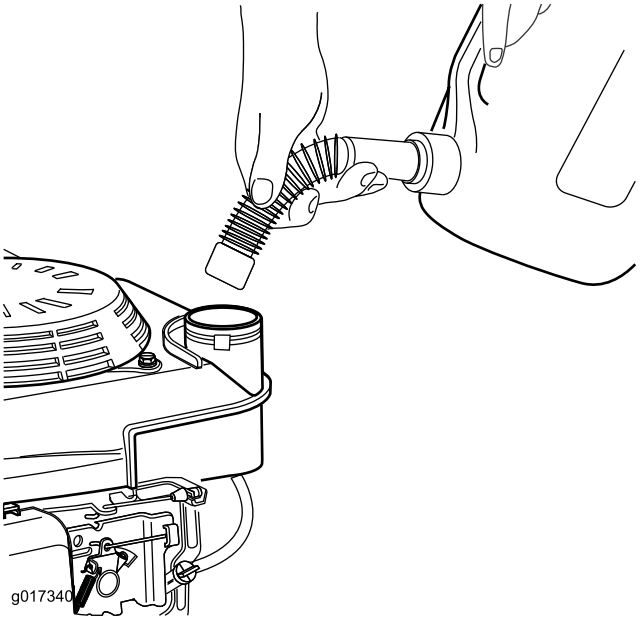

g017340

Рисунок 11

Проверка уровня масла в двигателе

1. Переместите машину на ровную поверхность.
2. Извлеките масломерный щуп, повернув крышку против часовой стрелки и вытянув его (Рисунок 12).

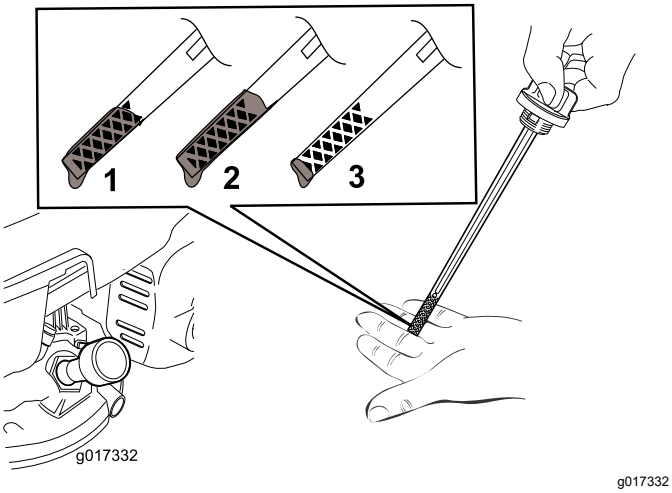

g017332

Рисунок 12

1. Полный
2. Высокий
3. Низкий

3. Протрите масломерный щуп чистой тканью.
4. Вставьте щуп в маслозаливную горловину, но не заворачивайте его, затем выньте щуп.
5. Определите уровень масла по отметкам на щупе (Рисунок 12).
   - Если уровень масла по щупу слишком низкий (Рисунок 12), осторожно залейте небольшое количество универсального минерального масла SAE 10W-30, не ниже SJ по классификации API, в маслозаливную горловину, подождите 3 минуты и повторите действия, описанные в пунктах с 3 по 5, чтобы довести масло до требуемого уровня по щупу.
   - Если уровень масла по щупу слишком высокий (Рисунок 12), слейте излишек масла, пока не будет достигнут правильный уровень по щупу; см. раздел Замена масла в двигателе (страница 19).

   Внимание: **Слишком низкий или высокий уровень масла в картере может привести к повреждению двигателя во время запуска.**
6. Плотно вставьте масломерный щуп в маслозаливную горловину.

   Внимание: ***Замените масло в двигателе после первых 5-и часов работы*, а затем меняйте масло раз в год. См. Замена масла в двигателе (страница 19)**

Регулировка высоты скашивания

⚠ ПРЕДУПРЕЖДЕНИЕ

Соприкосновение с движущимся ножом во время регулировки высоты скашивания может стать причиной серьезной травмы.

- **Выключите двигатель и дождитесь остановки всех движущихся частей.**
- **Используйте перчатки, чтобы удерживать режущий блок.**

⚠ ПРЕДОСТЕРЕЖЕНИЕ

Если двигатель работал, глушитель может быть горячим и вызвать серьезные ожоги.

Держитесь на достаточном расстоянии от горячего глушителя.

Отрегулируйте высоту скашивания на требуемое значение.

1. Поверните переключатель топлива в положение OFF (Выкл.).
2. Отсоедините провод от свечи зажигания.
3. Переверните машину на сторону таким образом, чтобы масломерный щуп был направлен вниз.
4. Надев защитные перчатки, снимите болт крепления ножа и режущий блок.
5. Расположите разделители на требуемой высоте, затем установите режущий блок, как показано на Рисунок 13.

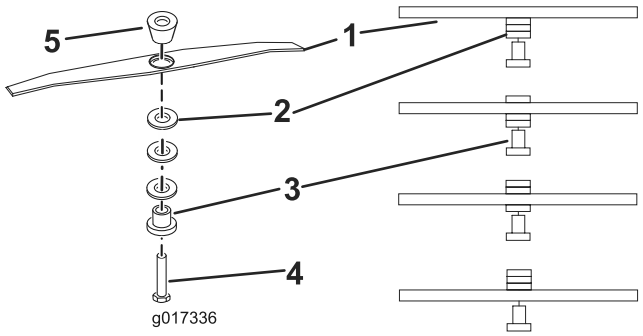

g017336

Рисунок 13

1. Режущий аппарат
2. Разделители
3. Держатель ножа
4. Болт крепления ножа
5. Большой разделитель

Примечание: Большой разделитель всегда должен располагаться непосредственно под крыльчаткой.

6. Затяните болт ножа с моментом 25 Н·м.

В процессе эксплуатации

Правила техники безопасности при работе с машиной

Общие правила техники безопасности

- Используйте подходящую одежду, включая защитные очки, длинные брюки, нескользящую прочную обувь и средства защиты органов слуха. Закрепляйте длинные волосы на затылке и не носите свободную одежду или ювелирные украшения.
- При работе на данной машине следует быть предельно внимательным. Во избежание травмирования людей или повреждения имущества запрещается отвлекаться во время работы.
- Запрещается управлять машиной в состоянии болезни, усталости, а также под воздействием алкоголя или сильнодействующих лекарственных препаратов.
- Прикосновение к острозаточенному ножу может привести к получению серьезной травмы. Перед тем как покинуть рабочее место оператора заглушите двигатель и дождитесь остановки всех движущихся частей машины.
- После отпускания штанги контроля присутствия оператора двигатель должен остановиться и режущий блок должен перестать вращаться в течение 3 секунд. Если этого не происходит, незамедлительно прекратите эксплуатацию машины и обратитесь в сервисный центр официального дилера.
- Эксплуатируйте машину только при наличии хорошего обзора и в подходящих погодных условиях. Запрещается работать с машиной, если существует опасность попадания молнии.
- При эксплуатации машины на влажной траве или листьях можно подскользнуться и получить серьезную травму при контакте с ножом газонокосилки. По возможности не производите скашивание в условиях повышенной влажности.
- Проявляйте особую осторожность при приближении к закрытым поворотам, кустарникам, деревьям или к другим предметам, которые могут ухудшать обзор.
- Остерегайтесь ям, выбоин, ухабов, камней и других скрытых препятствий. Работа на неровной поверхности может привести к потере равновесия, падению и серьезным травмам.
- После удара о какой-либо предмет или при появлении чрезмерной вибрации остановите машину и осмотрите нож. Перед возобновлением работы выполните необходимый ремонт.
- Прежде чем покинуть рабочее место, выключите двигатель и дождитесь остановки всех движущихся частей.
- Если двигатель работал, глушитель может быть горячим и вызвать серьезные ожоги. Держитесь на достаточном расстоянии от глушителя.
- Используйте только приспособления и навесные орудия, утвержденные к применению компанией Toro®.

Правила безопасности при работе на склонах

- Перед работой на любом уклоне проведите проверку площадки, чтобы определить фактический уклон, на котором будет работать машина.
- Не производите скашивание на влажной траве. Неустойчивое положение ног создает опасность – человек может поскользнуться и упасть.
- Будьте осторожны при скашивании рядом с обрывами, канавами или насыпями.
- При использовании машины всегда держите обе руки на рукоятке.
- При скашивании травы на крутых склонах, когда вы находитесь сверху и нужно дотянуться до удаленных участков, используйте утвержденную к применению удлиненную рукоятку, когда вам нужно увеличить диапазон действия машины.

Пуск двигателя

1. Переведите ручку управления дроссельной заслонкой в положение дросселирования и убедитесь в том, что переключатель топлива находится в положении On (Вкл.).

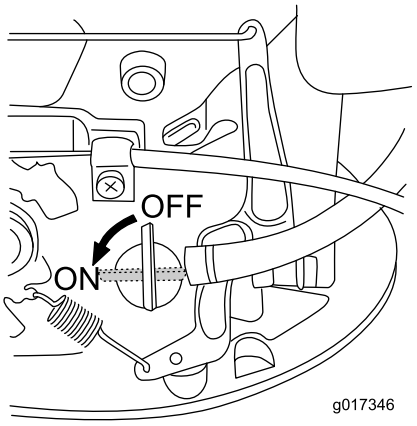

g017346

Рисунок 14

2. Прижмите штангу контроля присутствия оператора к рукоятке.

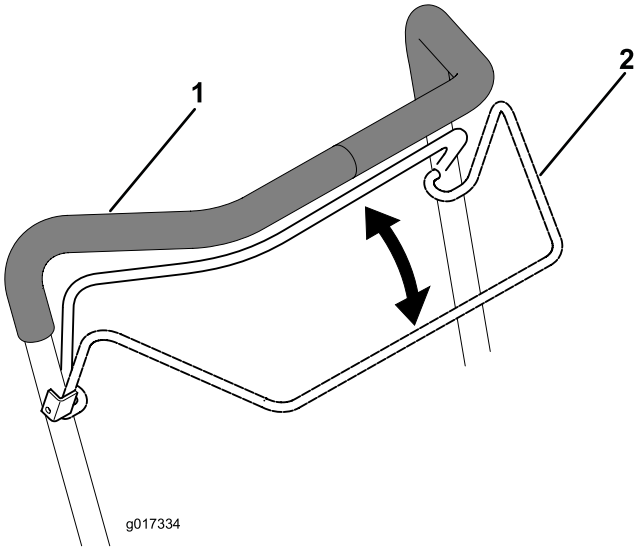

g017334

Рисунок 15

1. Рукоятка
2. Штанга контроля присутствия оператора

3. Поставьте ногу на деку и наклоните машину на себя (Рисунок 16).

g017329

Рисунок 16

4. Потяните рукоятку механического стартера.

Примечание: Если газонокосилка не запустится после нескольких попыток, обратитесь в сервис-центр официального дилера.

Регулировка дросселирования

Для регулировки дросселирования используйте узел дроссельной заслонки (Рисунок 17).

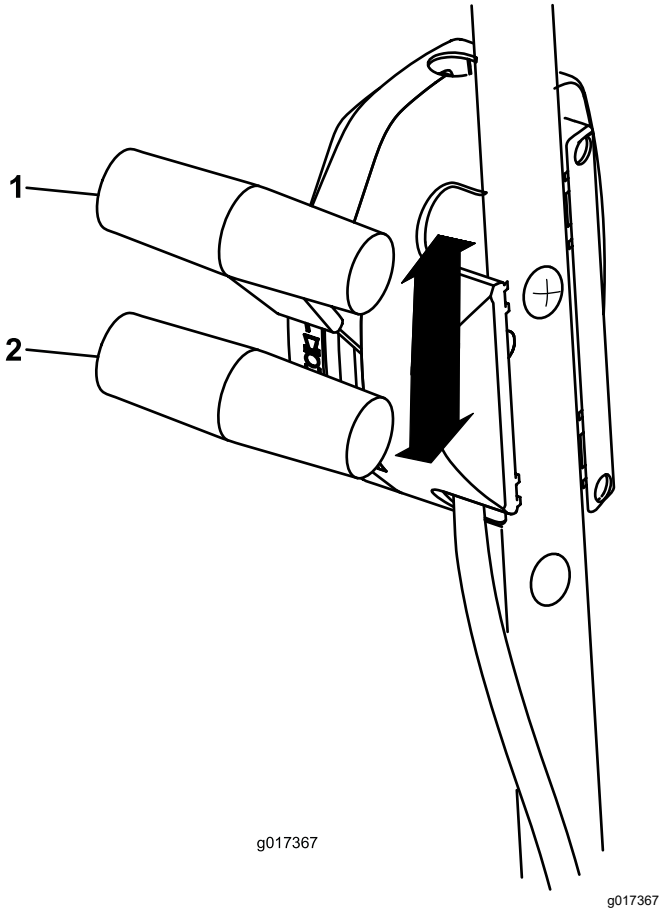

Рисунок 17

1. Дросселирование включено
2. Дросселирование выключено

Останов двигателя

Интервал обслуживания: Перед каждым использованием или ежедневно

Чтобы заглушить двигатель, отпустите штангу контроля присутствия оператора (Рисунок 18).

Внимание: **После отпускания штанги контроля присутствия оператора двигатель и нож должны остановиться в течение 3 секунд. Если остановка не происходит надлежащим образом, немедленно прекратите эксплуатацию машины и свяжитесь с уполномоченным дилером по техническому обслуживанию.**

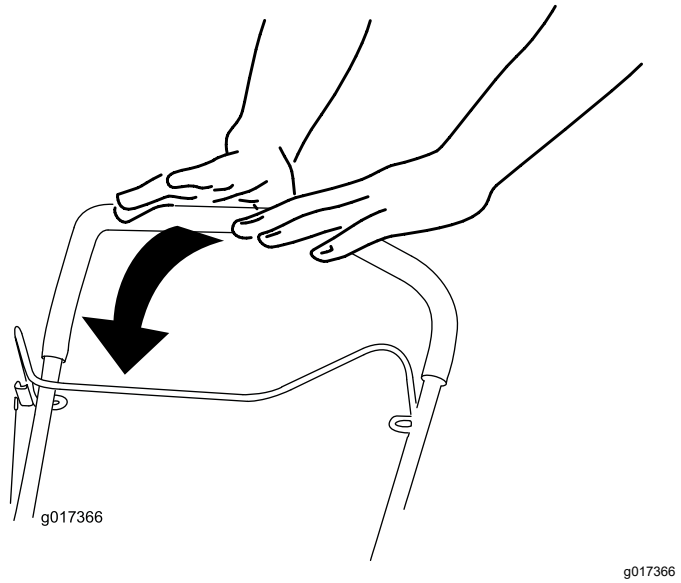

Рисунок 18

Советы по эксплуатации

Общие советы по кошению газонов

Внимание: **Эксплуатация машины на склонах с крутизной более 45 градусов приведет к серьезному повреждению двигателя из-за недостаточного смазывания. Не эксплуатируйте данную машину на склонах с крутизной более 45 градусов.**

- Осмотрите участок, где будет использоваться машина, и удалите все посторонние предметы, которые могут быть отброшены машиной.
- Избегайте ударов ножа о твердые предметы. Запрещается намеренно производить скашивание поверх какого-либо предмета.
- Если произошел удар машины о какой-либо предмет или машина начала вибрировать, немедленно выключите двигатель, отсоедините провод от свечи зажигания и осмотрите машину на наличие повреждений.
- Для достижения наилучших результатов устанавливайте новый нож перед началом каждого сезона скашивания.
- При необходимости замените нож новым сменным ножом производства компании Toro.

Скашивание травы

- Срезайте только около одной трети высоты травы за один проход. Не производите скашивание травы ниже самой высокой настройки, кроме случаев, когда трава редкая

или поздней осенью, когда рост травы начинает замедляться. См. раздел Регулировка высоты скашивания (страница 11)

- Не рекомендуется скашивать траву высотой свыше 15 см. Скашивание слишком высокой травы может привести к засорению механизма машины и остановке двигателя.
- Перемещение газонокосилки по слежавшейся листве или траве также может привести к засорению механизма машины и остановке двигателя. Не косите в условиях повышенной влажности.

⚠ ПРЕДУПРЕЖДЕНИЕ

При эксплуатации машины на влажной траве или листьях можно подскользнуться и получить серьезную травму при контакте с ножом газонокосилки. По возможности производите скашивание только в сухую погоду.

- Помните об опасности возникновения пожара в очень сухих условиях, соблюдайте все местные противопожарные правила и очищайте машину от сухой травы и листьев.
- Если после скашивания внешний вид газона неудовлетворительный, попробуйте выполнить одно (или несколько) из следующих действий:
  - Замените или заточите нож.
  - При скашивании идите медленнее.
  - Увеличьте высоту скашивания на машине.
  - Скашивайте траву чаще.
  - Выполняйте скашивание с частичным перекрытием полос вместо срезания полной полосы за каждый проход.

Кошение на газоне, покрытом листвой

- После скашивания убедитесь, что поверхность газона в достаточной степени видна сквозь слой срезанных листьев. Возможно, потребуются повторные проходы по покрытой листвой поверхности.
- Не рекомендуется скашивать траву высотой свыше 15 см. Если слой листьев слишком толстый, это может вызвать заедание машины и привести к останову двигателя.
- Если газонокосилка недостаточно мелко перерабатывает листья, уменьшите скорость движения при скашивании.

После эксплуатации

Правила техники безопасности после работы с машиной

Общие правила техники безопасности

- Для предотвращения возгорания очистите машину от травы и загрязнений. Удалите следы утечек масла или топлива.
- Дайте двигателю остыть перед постановкой машины на хранение в закрытом месте.
- Запрещается хранить машину или емкость с топливом в местах, где есть открытое пламя, искры или малая горелка, используемая, например, в водонагревателе или другом оборудовании.

Правила техники безопасности при буксировке

- Будьте осторожны при погрузке или выгрузке машины.
- Закрепите машину.
- Соблюдайте осторожность при погрузке или выгрузке машины и избегайте острых углов.

Очистка машины

Интервал обслуживания: Перед каждым использованием или ежедневно

После каждого использования

⚠ ПРЕДУПРЕЖДЕНИЕ

Материал может выбрасываться из-под корпуса машины при ее работе.

- **Следует использовать средства защиты глаз.**
- **Оставайтесь в рабочем положении (позади рукоятки).**
- **Запрещается допускать посторонних лиц в рабочую зону.**

1. Переверните машину на сторону таким образом, чтобы масломерный щуп был направлен вниз.

2. Используйте щетку или сжатый воздух для удаления травы или загрязнений из ограждения выхлопа, с верхнего кожуха и из зон вокруг деки.

Техническое обслуживание

Рекомендуемый график(и) технического обслуживания

Периодичность технического обслуживания	Порядок технического обслуживания
Перед каждым использованием или ежедневно	• Убедитесь в том, что останов двигателя происходит в течение 3 секунд после отпускания штанги контроля присутствия оператора. • Удалите обрезки травы и грязь со всей машины.
После каждого использования	• Удалите обрезки травы и грязь со всей машины.
Перед помещением на хранение	• Удалите топливо из бака перед проведением ремонта в соответствии с указаниями, а также перед ежегодным периодом хранения. • Очистите систему охлаждения; удалите из ребер воздушного охлаждения двигателя и стартера обрезки травы, мусор или грязь. При эксплуатации газонокосилки в условиях сильного загрязнения или большого количества сорняков, производите очистку системы чаще.
Ежегодно	• Выполните техническое обслуживание воздушного фильтра; при работе в условиях сильной запыленности обслуживайте фильтр чаще. • Замените масло в двигателе. • Произведите техническое обслуживание свечи зажигания и в случае необходимости замените ее. • Замените или заточите нож (потребуется более частая замена или заточка, если режущая кромка быстро притупляется).

Техника безопасности при обслуживании

- Прежде чем выполнять любые процедуры технического обслуживания, отсоедините провод от свечи зажигания.
- Используйте перчатки и средства защиты глаз во время технического обслуживания машины.
- Прикосновение к острозаточенному ножу может привести к получению серьезной травмы. При техническом обслуживании ножа используйте перчатки.
- Запрещается изменять конструкцию защитных устройств. Регулярно проверяйте правильность работы таких устройств.
- При опрокидывании машины топливо может вытечь. Топливо является легковоспламеняющейся, взрывоопасной жидкостью и может стать причиной травмы. Не выключайте двигатель до полной выработки топлива или откачайте топливо ручным насосом; запрещается использовать перелив сифоном.
- Для поддержания оптимальных рабочих характеристик машины и регулярного прохождения сертификации безопасности всегда приобретайте только оригинальные запасные части и приспособления компании Toro. Использование запасных частей и приспособлений, изготовленных другими производителями, может быть опасным и привести к аннулированию гарантии на изделие.

Подготовка к операциям технического обслуживания

⚠ ПРЕДУПРЕЖДЕНИЕ

При опрокидывании машины топливо может вытечь. Топливо является воспламеняющейся, взрывоопасной жидкостью и может стать причиной травмы.

Подождите, пока топливо полностью не выработается, или откачайте его ручным насосом; запрещается использовать перелив сифоном.

1. Заглушите двигатель и дождитесь остановки всех движущихся частей.
2. Отсоедините провод от свечи зажигания (Рисунок 19), прежде чем выполнять любые процедуры технического обслуживания.

   Внимание: **Всегда переворачивайте машину на одну сторону таким образом, чтобы масломерный щуп был направлен вниз. Если машину наклонить в другом направлении, масло может заполнить клапанный механизм, что потребует слива масла, как минимум, в течение 30 минут.**

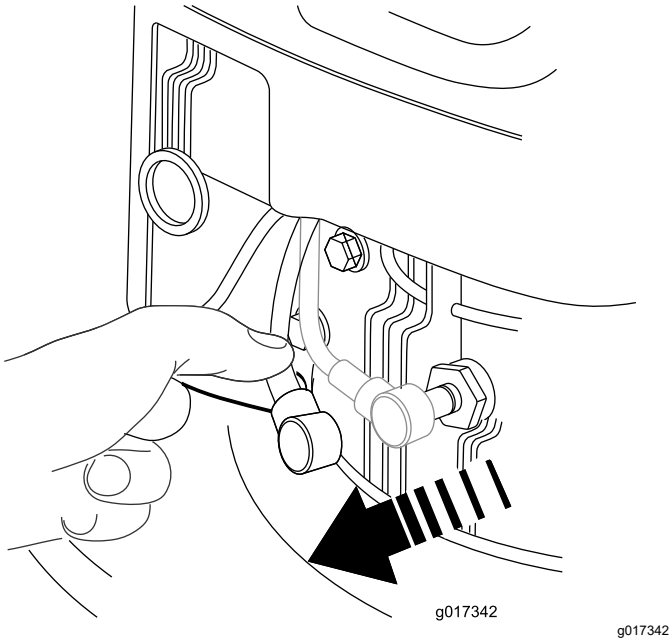

Рисунок 19

3. После выполнения процедур(ы) технического обслуживания подсоедините провод к свече зажигания.

Техническое обслуживание воздушного фильтра

Интервал обслуживания: Ежегодно

1. Нажмите на язычки защелок, расположенные наверху крышки воздушного фильтра (Рисунок 20).

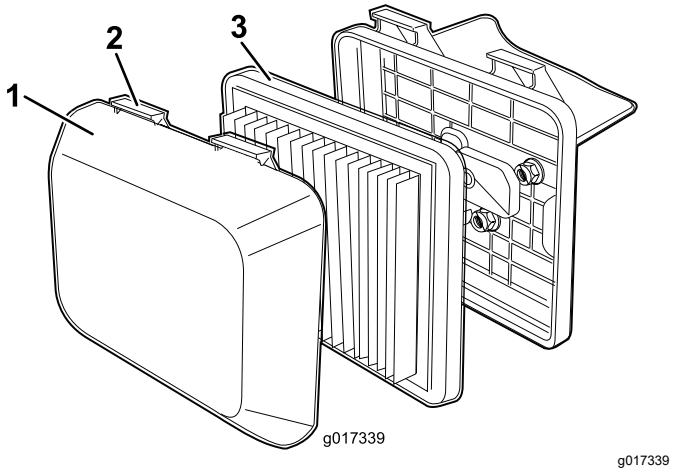

Рисунок 20

1. Крышка
2. Язычки защелок
3. Фильтр

2. Откройте крышку.
3. Снимите элементы воздушного фильтра (Рисунок 20).
4. Осмотрите воздушный фильтр и замените его, если он поврежден или сильно загрязнен.
5. Осмотрите бумажный воздушный фильтр.
   A. Если воздушный фильтр поврежден или смочен маслом или топливом, замените его.
   B. Если воздушный фильтр загрязнен, несколько раз постучите им по твердой поверхности или продуйте сжатым воздухом под давлением не меньше 2,07 бар через боковую сторону фильтра, обращенную к двигателю.

      Примечание: Запрещается счищать грязь с фильтра щеткой; щетка втирает грязь в волокна.
6. Удалите грязь с корпуса и крышки воздухоочистителя с помощью влажной ткани.

   Внимание: **Не допускайте сметания грязи в воздушный канал.**
7. Вставьте элементы воздушного фильтра в корпус воздухоочистителя.

8. Установите крышку на место.

Замена масла в двигателе

Интервал обслуживания: Ежегодно

Примечание: Перед заменой масла включите двигатель на несколько минут для прогрева. Разогретое масло, обладая повышенной текучестью, более эффективно удаляет загрязнения.

Характеристики моторного масла

Объем моторного масла	0,59 л
Вязкость масла	Универсальное минеральное масло SAE 10W-30
Эксплуатационная характеристика по классификации API	SJ или выше.

1. Убедитесь в том, что в топливном баке нет топлива или оно осталось в небольшом количестве, чтобы исключить его вытекание при опрокидывании газонокосилки на бок.
2. См. раздел Проверка уровня масла в двигателе (страница 10).
3. Извлеките масломерный щуп, повернув крышку против часовой стрелки и вытянув его (Рисунок 21).

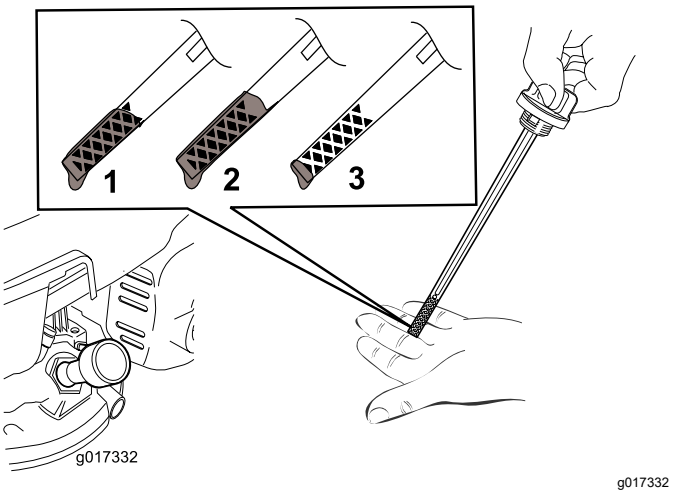

Рисунок 21

1. Полный
2. Высокий
3. Низкий

4. Переверните машину на одну сторону (таким образом, чтобы воздушный фильтр был сверху), для слива отработанного масла через маслозаливную горловину.
5. После слива использованного масла установите машину в рабочее положение.
6. Осторожно заполните маслом картер двигателя примерно на ¾ объема через маслозаливную горловину.
7. Подождите 3 минуты, пока уровень масла не установится в двигателе.
8. Протрите масломерный щуп чистой тканью.
9. Вставьте щуп в маслозаливную горловину, **но не заворачивайте его**, затем выньте щуп.
10. Определите уровень масла по отметкам на щупе (Рисунок 21).
    - Если уровень масла на щупе слишком низкий, осторожно залейте небольшое количество масла в маслозаливную горловину, подождите 3 минуты и повторите операции с 8 по 10, чтобы довести масло до требуемого уровня на щупе.
    - Если уровень масла на щупе слишком высокий, слейте излишек масла, чтобы довести масло до требуемого уровня на щупе.

    Внимание: **Слишком низкий или высокий уровень масла в картере может привести к повреждению двигателя во время запуска.**
11. Плотно вставьте масломерный щуп в маслозаливную горловину.
12. Утилизируйте использованное масло в соответствии с требованиями.

Обслуживание свечи зажигания

Интервал обслуживания: Ежегодно—Произведите техническое обслуживание свечи зажигания и в случае необходимости замените ее.

Используйте свечу зажигания компании Toro; свяжитесь с официальным дилером по техобслуживанию.

1. Заглушите двигатель и дождитесь остановки всех движущихся частей.
2. Отсоедините провод от свечи зажигания (Рисунок 19).
3. Очистите поверхность вокруг свечи зажигания.
4. Выверните свечу зажигания из головки цилиндра.

    Внимание: **Замените свечу зажигания, имеющую трещины, повреждения или следы загрязнения. Не очищайте электроды, поскольку частицы окалины**

могут попасть в цилиндр и повредить двигатель.

5. Установите в свече зазор, равный 0,76 мм, как показано на Рисунок 22.

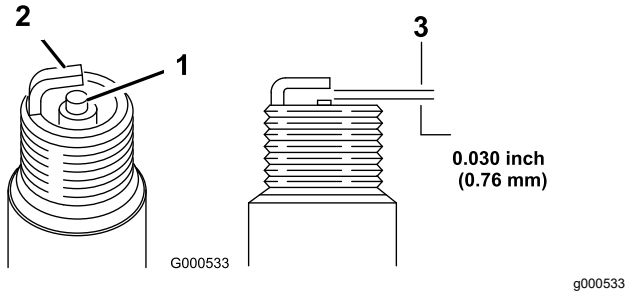

Рисунок 22

1. Изолятор центрального электрода
2. Боковой электрод
3. Зазор (не в масштабе)

6. Установите свечу зажигания.
7. Затяните свечу зажигания с моментом от 27 до 30 Н·м.
8. Присоедините провод к свече зажигания.

Замена ножа

Интервал обслуживания: Ежегодно

Внимание: Для правильной установки ножа потребуется динамометрический ключ. **При отсутствии динамометрического ключа или условий, необходимых для выполнения этой процедуры, свяжитесь с официальным дилером по техническому обслуживанию.**

Осмотр ножа следует производить после выработки каждого очередного бака топлива. При обнаружении трещин или других повреждений нож следует немедленно заменить. Если лезвие ножа затуплено или имеет зазубрины, заточите и отбалансируйте его или замените.

⚠ ПРЕДУПРЕЖДЕНИЕ

Прикосновение к острозаточенному ножу может привести к получению серьезной травмы.

- **Отсоедините провод от свечи зажигания.**
- **При техническом обслуживании ножа используйте перчатки.**

1. См. Подготовка к операциям технического обслуживания (страница 18)
2. Переверните машину на одну сторону таким образом, чтобы масломерный щуп был направлен вниз.
3. Используйте деревянную подкладку для неподвижного удерживания ножа.

Рисунок 23

4. Снимите нож (поверните болт крепления ножа против часовой стрелки), сохранив все крепежные приспособления.
5. Установите новый нож (поверните болт крепления ножа по часовой стрелке) и все крепежные приспособления.

   Внимание: **Нож должен быть расположен так, чтобы его криволинейные концы были обращены в сторону корпуса газонокосилки.**

6. **Затяните болт ножа с моментом 25 Н·м с помощью динамометрического гаечного ключа.**

   Внимание: **Поддерживая нож деревянной подкладкой, с усилием нажмите на ключ с храповым механизмом, чтобы надежно затянуть болт. Этот болт затянуть слишком сильно очень трудно.**

Хранение

Храните газонокосилку в прохладном, чистом и сухом месте.

Подготовка машины к хранению

⚠ ПРЕДУПРЕЖДЕНИЕ

Пары топлива могут взорваться.

- **Не храните топливо более 30 дней.**
- **Не ставьте машину на хранение в помещении, где используется открытый огонь.**
- **Перед постановкой на хранение дайте двигателю остыть.**

1. Согласно рекомендации изготовителя двигателя, перед последней в году заправкой двигателя добавьте в свежее топливо стабилизатор топлива.
2. Дайте возможность машине поработать до тех пор, пока двигатель не остановится, израсходовав все топливо.
3. Произведите повторную заливку и запуск двигателя.
4. Дайте двигателю поработать до остановки. Если двигатель больше не запускается, значит, его топливная система достаточно осушена.
5. Отсоедините провод от свечи зажигания.
6. Выверните свечу зажигания, залейте 30 мл масла в отверстие для свечи зажигания и потяните **медленно** шнур стартера несколько раз для того, чтобы масло распространилось по стенкам цилиндра, чтобы предотвратить коррозию цилиндра во время перерывов в эксплуатации.
7. Установите свечу зажигания и затяните ее тарированным ключом с моментом 20 Нм.
8. Затяните все гайки, болты и винты.

Поиск и устранение неисправностей

Проблема	Возможная причина	Корректирующие действия
Двигатель не заводится.	1. Провод не соединен со свечой зажигания. 2. Засорено вентиляционное отверстие крышки топливного бака. 3. Свеча зажигания имеет следы питтинга (осповидного разрушения) или грязи; неправильно отрегулирован зазор свечи. 4. Топливный бак пуст или в топливной системе находится застоявшееся топливо.	1. Присоедините провод к свече зажигания. 2. Прочистите вентиляционное отверстие крышки топливного бака или замените крышку. 3. Проверьте свечу зажигания и при необходимости отрегулируйте зазор. Замените свечу зажигания, если на ней имеются следы питтинга, загрязненные участки или трещины. 4. Слейте топливо и/или залейте в топливный бак свежее топливо. Если проблема не устранена, обратитесь к официальному дилеру по техническому обслуживанию.
Двигатель запускается с трудом или теряет мощность.	1. Засорено вентиляционное отверстие крышки топливного бака. 2. Фильтрующий элемент воздушного фильтра загрязнен и ограничивает поток воздуха. 3. На нижней части корпуса машины скопились обрезки травы и мусор. 4. Свеча зажигания имеет следы питтинга (осповидного разрушения) или грязи; неправильно отрегулирован зазор свечи. 5. Слишком низкий, слишком высокий уровень масла в двигателе, или масло чрезмерно загрязнено. 6. В топливном баке старое топливо.	1. Прочистите вентиляционное отверстие крышки топливного бака или замените крышку. 2. Очистите фильтр предварительной очистки воздушного фильтра, и/или замените бумажный воздушный фильтр. 3. Очистите нижнюю часть корпуса машины. 4. Проверьте свечу зажигания и при необходимости отрегулируйте зазор. Замените свечу зажигания, если на ней имеются следы питтинга, загрязненные участки или трещины. 5. Проверьте масло в двигателе. Если масло грязное, замените его; добавьте или слейте масло для того, чтобы уровень масла соответствовал отметке Full (Полный) на масломерном щупе. 6. Слейте топливо и залейте в топливный бак свежее топливо.
Двигатель работает неравномерно.	1. Провод не соединен со свечой зажигания. 2. Свеча зажигания имеет следы питтинга (осповидного разрушения) или грязи; неправильно отрегулирован зазор свечи. 3. Фильтрующий элемент воздушного фильтра загрязнен и ограничивает поток воздуха.	1. Присоедините провод к свече зажигания. 2. Проверьте свечу зажигания и при необходимости отрегулируйте зазор. Замените свечу зажигания, если на ней имеются следы питтинга, загрязненные участки или трещины. 3. Очистите фильтр предварительной очистки воздушного фильтра, и/или замените бумажный воздушный фильтр.
Чрезмерная вибрация машины или двигателя.	1. На нижней части корпуса машины скопились обрезки травы и мусор. 2. Ослабли болты крепления двигателя. 3. Ослаблен болт крепления ножа. 4. Изогнут нож или нарушена его балансировка.	1. Очистите нижнюю часть корпуса машины. 2. Затяните болты крепления двигателя. 3. Затяните болт крепления ножа. 4. Отбалансируйте нож. Если нож изогнут, замените его.

Проблема	Возможная причина	Корректирующие действия
Неравномерность скашивания.	1. Вы проходите один и тот же участок. 2. На нижней части корпуса машины скопились обрезки травы и мусор. 3. Затупился нож.	1. Измените порядок скашивания. 2. Произведите очистку корпуса газонокосилки. 3. Заточите и отбалансируйте нож.

Примечания:

Примечания:

Примечания:

Предупреждение согласно Prop 65 (Положению 65) штата Калифорния

В чем заключается это предупреждение?

Возможно, вы увидите в продаже изделие, на котором имеется предупреждающая наклейка, аналогичная следующей:

ПРЕДУПРЕЖДЕНИЕ! Риск возникновения онкологических заболеваний или нарушений репродуктивной функции – www.p65Warnings.ca.gov.

Что такое Prop 65 (Положение 65)?

Prop 65 действует в отношении всех компаний, осуществляющих свою деятельность в штате Калифорния, продающих изделия в штате Калифорния или изготавливающих изделия, которые могут продаваться или ввозиться на территорию штата Калифорния. Согласно этому законопроекту губернатор штата Калифорния должен составлять и публиковать список химических веществ, которые считаются канцерогенными, вызывающими врожденные пороки и оказывающими иное вредное воздействие на репродуктивную функцию человека. Этот ежегодно обновляемый список включает сотни химических веществ, присутствующих во многих изделиях повседневного использования. Цель Prop 65 – информирование общественности о возможном воздействии этих химических веществ на организм человека.

Prop 65 не запрещает продажу изделий, содержащих эти химические вещества, но требует наличие предупредительных сообщений на всех изделиях, упаковке изделий и в соответствующей сопроводительной документации. Более того, предупреждение Prop 65 не означает, что какое-либо изделие нарушает какие-либо стандарты или требования техники безопасности. Фактически правительство штата Калифорния пояснило, что предупреждение Prop 65 не следует рассматривать как регулятивное решение относительно признания изделия «безопасным» или «небезопасным». Большинство таких химических веществ применяется в товарах повседневного использования в течение многих лет без какого-либо вреда, подтвержденного документально. Для получения дополнительной информации посетите веб-сайтhttps://oag.ca.gov/prop65/faqs-view-all.

Предупреждение Prop 65 означает, что компания либо (1) провела оценку воздействия на организм человека и сделала заключение, что оно превышает уровень, соответствующий «отсутствию значимого риска»; либо (2) приняла решение предоставить предупреждение на основании имеющейся у компании информации о наличии в составе изделия химического вещества, входящего в указанный список без оценки риска воздействия.

Применяется ли данный закон где-либо еще?

Предупреждения Prop 65 являются обязательными только согласно законодательству штата Калифорния. Эти предупреждения можно увидеть на территории штата Калифорния в самых разнообразных местах, включая, помимо прочего, рестораны, продовольственные магазины, отели, школы и больницы, а также на широком ассортименте изделий. Кроме того, некоторые продавцы через интернет-магазины или почтовые заказы указывают предупреждения Prop 65 на своих веб-сайтах или в каталогах.

Как предупреждения штата Калифорния соотносятся с федеральными нормативами?

Стандарты, Prop 65 часто бывают более строгими, чем федеральные или международные стандарты. Существует множество веществ, для которых требуется наличие предупреждения Prop 65 при уровнях их содержания значительно более низких, чем значения пределов воздействия, допускаемые федеральными нормативами. Например, согласно Prop 65, основанием для нанесения на изделие предупреждения является поступление в организм 0,5 мкг/г свинца в сутки, что значительно ниже уровня ограничений, устанавливаемых федеральными и международными стандартами.

Почему не на всех аналогичных изделиях имеются подобные предупреждающие сообщения?

- Для изделий, продаваемых в штате Калифорния, требуются этикетки согласно Prop 65, а для аналогичных изделий, продаваемых за пределами указанного штата, такие этикетки не требуются.
- К компании, вовлеченной в судебное разбирательство по Prop 65 для достижения соглашения может быть предъявлено требование указывать на своих изделиях предупреждения Prop 65, однако в отношении других компаний, производящих подобные изделия, такие требования могут не выдвигаться.
- Применение Prop 65 не является последовательным.
- Компании могут принять решение не указывать такие предупреждения в силу их заключения, что они не обязаны делать это согласно Prop 65. Отсутствие предупреждений на изделии не означает, что это изделие не содержит приведенные в списке химические вещества, имеющие аналогичные уровни концентрации.

Почему компания Toro указывает это предупреждение?

Компания Toro решила предоставить своим потребителям как можно больше информации, чтобы они смогли принять обоснованные решения относительно изделий, которые они приобретают и используют. Toro предоставляет предупреждения в некоторых случаях, основываясь на имеющейся у нее информации о наличии одного или нескольких указанных в списке химических веществ, не оценивая риска их воздействия, так как не для всех указанных в списке химикатов имеются требования в отношении предельно допустимых уровней воздействия. В то время как риск воздействия на организм веществ, содержащихся в изделиях Toro, может быть пренебрежимо малым или попадать в диапазон «отсутствия значимого риска», компания Toro, действуя из принципа «перестраховки», решила указать предупреждения Prop 65. Более того, если бы компания Toro не предоставила эти предупреждения, ее могли бы преследовать в судебном порядке органами власти штата Калифорния или частные лица, стремящиеся к исполнению силой закона положения Prop 65, что могло бы привести к существенным штрафам.

Гарантия компании Toro

Ограниченная гарантия на два года, или 1500 часов работы

Условия гарантии и изделия, на которые она распространяется

Toro Company гарантирует, что серийное изделие Toro («Изделие») не будет иметь дефектов материалов или изготовления в течение двух лет или 1500 часов работы* (в зависимости от того, что наступит раньше). Настоящая гарантия распространяется на все изделия, за исключением аэраторов (см. отдельные условия гарантии на эти изделия). При возникновении гарантийного случая компания отремонтирует изделие за свой счет, включая затраты на диагностику, оплату труда и запасные части. Настоящая гарантия начинается со дня доставки Изделия первоначальному розничному покупателю.
* Изделие оборудовано счетчиком моточасов.

Порядок подачи заявки на гарантийное обслуживание

При возникновении гарантийного случая следует немедленно сообщить об этом дистрибьютору или официальному дилеру серийных изделий, у которого было приобретено изделие. Если вам нужна помощь в определении местонахождения дистрибьютора или официального дилера серийных изделий или если у вас есть вопросы относительно ваших прав и обязанностей по гарантии, вы можете обратиться к нам по адресу:

Отделение технического обслуживания серийной продукции Toro
8111 Lyndale Avenue South
Bloomington, MN 55420-1196

952–888–8801 или 800–952–2740

Эл. почта: commercial.warranty@toro.com

Обязанности владельца

Будучи владельцем данного изделия, вы несете ответственность за выполнение необходимого технического обслуживания и регулировок, указанных в *Руководстве оператора.* Действие этой гарантии не распространяется на неисправности изделия, возникшие в результате невыполнения требуемого технического обслуживания и регулировок.

Изделия и условия, на которые не распространяется гарантия

Не все неисправности или нарушения работы изделия, возникшие в течение гарантийного периода, являются дефектами материала или изготовления. Действие этой гарантии не распространяется на:

- Неисправности изделия, возникшие вследствие использования запасных частей сторонних производителей, установки и использования дополнительных компонентов или модифицированных приспособлений и изделий сторонних производителей.
- Неисправности изделия, возникшие в результате невыполнения рекомендованного технического обслуживания и (или) регулировок.
- Неисправности изделия, возникшие в результате эксплуатации изделия ненадлежащим, халатным или неосторожным образом.
- Части, расходуемые в процессе эксплуатации, кроме случаев, когда они будут признаны дефектными. Следующие части, помимо прочего, являются расходными или быстроизнашивающимися в процессе нормальной эксплуатации изделий: тормозные колодки и накладки, фрикционные накладки муфт сцепления, ножи, барабаны, валики и подшипники (герметичные или смазываемые), неподвижные ножи, свечи зажигания, поворотные колеса и их подшипники, шины, фильтры, ремни и определенные компоненты опрыскивателя, такие как диафрагмы, сопла, расходомеры и обратные клапаны.
- Отказы, вызванные внешним воздействием, включая, помимо прочего, атмосферное воздействие, способы хранения, загрязнение, использование не утвержденных к применению видов топлива, охлаждающих жидкостей, смазочных материалов, присадок, удобрений, воды или химикатов.
- Отказы или проблемы при работе из-за использования топлива (например, бензина, дизельного или биодизельного топлива), не удовлетворяющего требованиям соответствующих отраслевых стандартов.
- Нормальные шум, вибрацию, износ и старение. Нормальный «износ» включает, помимо прочего, повреждение сидений в результате износа или истирания, потертость окрашенных поверхностей, царапины на наклейках или окнах.

Части

Части, замена которых запланирована при требуемом техническом обслуживании, имеют гарантию на период до планового срока их замены. На части, замененные по настоящей гарантии, действует гарантия в течение срока действия первоначальной гарантии на изделие, и они становятся собственностью компании Toro. Окончательное решение о том, подлежит ли ремонту или замене какая-либо существующая часть или узел, принимается компанией Toro. Компания Toro имеет право использовать для гарантийного ремонта восстановленные запчасти.

Гарантия на аккумуляторы глубокого разряда и литий-ионные аккумуляторы

Аккумуляторы глубокого разряда и литий-ионные аккумуляторы за время своего срока службы могут выдать определенное полное количество киловатт-часов. Методы эксплуатации, подзарядки и технического обслуживания могут увеличить или уменьшить срок службы аккумулятора. Поскольку аккумуляторы в настоящем изделии являются расходными компонентами, эффективность их работы между зарядками будет постепенно уменьшаться до тех пор, пока аккумулятор полностью не выйдет из строя. Ответственность за замену отработанных вследствие нормальной эксплуатации аккумуляторов несет владелец изделия. Примечание (только для литий-ионных аккумуляторов): см. дополнительную информацию в гарантии на аккумулятор.

Гарантия на весь срок службы коленчатого вала (только модель ProStripe 02657)

На машину Prostripe, оснащенную в заводской комплектации оригинальным фрикционным диском Toro и тормозной муфтой ножа с защитой от проворачивания Toro (встроенным узлом тормозной муфты ножа [BBC] с фрикционным диском) распространяется гарантия на весь срок службы в отношении отсутствия изгиба коленчатого вала двигателя при условии соблюдения первым покупателем рекомендуемых методов эксплуатации и технического обслуживания. Гарантия на весь срок службы коленчатого вала не распространяется на машины, оборудованные фрикционными шайбами, блоками тормозной муфты ножа и другими подобными устройствами.

Техническое обслуживание, выполняемое за счет владельца

Регулировка двигателя, смазывание, очистка и полировка, замена фильтров, охлаждающей жидкости и проведение рекомендованного технического обслуживания входят в число нормальных операций по уходу за изделиями компании Toro, выполняемых за счет владельца.

Общие условия

Выполнение ремонта официальным дистрибьютором или дилером компании Toro является вашим единственным возмещением убытков по настоящей гарантии.

Компания The Toro Company не несет ответственности за косвенные, случайные или последующие убытки, связанные с использованием изделий Toro, на которые распространяется действие настоящей гарантии, включая любые затраты или расходы на предоставление замещающего оборудования или услуг на время обоснованных периодов нарушения работы или неиспользования оборудования во время ожидания завершения ремонта в соответствии с настоящей гарантией. Не существует каких-либо иных гарантий, за исключением упоминаемой ниже гарантии на систему контроля выхлопных газов (если применимо). Все подразумеваемые гарантии коммерческого качества или пригодности для конкретного применения ограничены продолжительностью настоящей прямой гарантии.

В некоторых странах не допускается исключать случайные или последующие убытки или ограничения на срок действия подразумеваемой гарантии, вследствие чего вышеуказанные исключения и ограничения могут на вас не распространяться. Настоящая гарантия предоставляет вам конкретные законные права, но вы можете также иметь и другие права, которые меняются в зависимости от страны использования.

Примечание в отношении гарантии на систему контроля выхлопных газов

На систему контроля выхлопных газов на вашем изделии может распространяться действие отдельной гарантии, соответствующей требованиям, установленным Агентством по охране окружающей среды США (EPA) и (или) Калифорнийским советом по охране воздушных ресурсов (CARB). Приведенные выше ограничения на моточасы не распространяются на Гарантию на систему контроля выхлопных газов. См. «Гарантийные обязательства на систему контроля выхлопных газов двигателей», которые поставляются с вашим изделием или содержатся в документации изготовителя двигателя.

Страны, кроме США и Канады

Покупатели, которые приобрели изделия компании Toro за пределами США или Канады, для получения гарантийных полисов для своей страны, провинции и штатов должны обращаться к местному дистрибьютору (дилеру) компании Toro. Если по какой-либо причине вы не удовлетворены услугами вашего дистрибьютора или испытываете трудности с получением информации о гарантии, свяжитесь с сервисным центром официального дилера Toro.