Form No. 3466-463 Rev A

Count on it.

Návod k obsluze

Užitkové vozidlo Workman® HDX-D

Číslo modelu 07385—Výrobní číslo 414959294 a vyšší
Číslo modelu 07385TC—Výrobní číslo 415000000 a vyšší
Číslo modelu 07387—Výrobní číslo 413000000 a vyšší
Číslo modelu 07387TC—Výrobní číslo 414900000 a vyšší

Zaregistrujte svůj výrobek na adrese www.Toro.com.
Překlad originálu (CS)

3466-463

Tento výrobek splňuje všechny relevantní směrnice Evropské unie. Podrobné informace naleznete v Prohlášení o shodě k tomuto výrobku.

Použití nebo provoz motoru na zalesněných, křovinatých nebo travnatých plochách bez řádně funkčního a udržovaného lapače jisker (jak je uvedeno v oddílu 4442) nebo motoru, který není vhodným způsobem zkonstruován, vybaven a udržován k zajištění prevence vzniku požáru, je porušením oddílu 4442 a 4443 zákona o veřejných zdrojích státu Kalifornie.

Přiložená uživatelská příručka k motoru obsahuje informace o předpisech pro ochranu životního prostředí vydaných organizacemi EPA (US Environmental Protection Agency) a Řízení kontroly emisí státu Kalifornie (California Emission Control Regulation) a týkajících se emisních systémů, údržby a záruky. Náhradní uživatelskou příručku k motoru je možné objednat u výrobce motoru.

⚠ DŮLEŽITÉ UPOZORNĚNÍ

CALIFORNIA
Důležité upozornění, poučka 65

Výfukové plyny dieselového motoru mohou podle znalostí státu Kalifornie způsobit rakovinu, vrozené vady a jiná poškození spojená s reprodukčním systémem

Vývody baterie, svorky a související příslušenství obsahují olovo a slouceniny olova, tj. chemikálie, které jsou ve státe Kalifornie známy jako látky škodlivé pro reprodukcní orgány a vyvolávající rakovinu. Po manipulaci s baterií si rádne omyjte ruce.

Úvod

Toto užitkové vozidlo je určeno převážně pro přepravu osob a materiálů v terénu. Používání tohoto výrobku pro jiné účely, než ke kterým je určen, může být nebezpečné uživateli i přihlížejícím osobám.

Přečtěte si pečlivě následující informace. Dozvíte se, jak správně výrobek používat a jak jej udržovat a jak zabránit poškození výrobku a úrazu při práci s ním. Za řádnou a bezpečnou obsluhu výrobku nesete odpovědnost vy.

Na stránkách www.Toro.com najdete informace o bezpečnosti výrobku, podklady pro zaškolení obsluhy a informace o příslušenství. Můžete zde také vyhledat prodejce výrobků Toro nebo zaregistrovat svůj výrobek.

Kdykoli budete potřebovat servis, originální náhradní díly Toro nebo další informace, kontaktujte autorizovaného servisního prodejce nebo centrum zákaznických služeb společnosti Toro. Připravte si číslo modelu a sériové číslo výrobku. Obrázek 1 znázorňuje umístění modelového a sériového čísla na výrobku. Tyto údaje zapište na příslušné místo.

Důležité: **Potřebujete-li informace o záruce, náhradních dílech a jiných údajích o výrobku, pomocí mobilního zařízení můžete naskenovat QR kód na štítku se sériovým číslem (je-li k dispozici).**

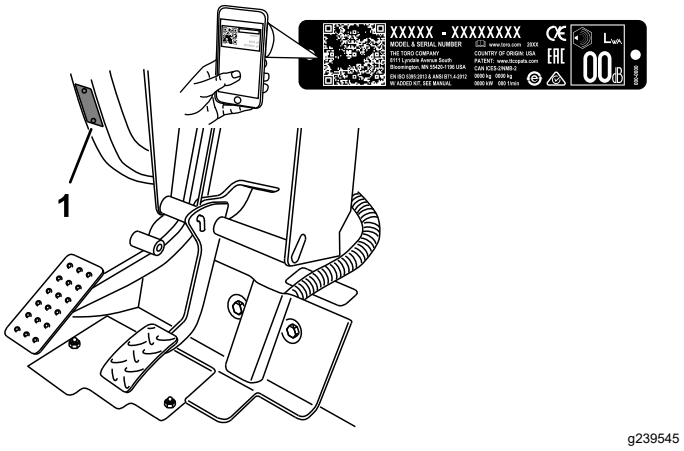

Obrázek 1

1. Umístění čísla modelu a sériového čísla

Číslo modelu _____

Výrobní číslo _____

Ke zdůraznění informací se v této příručce používají dva výrazy. **Důležité** upozorňuje na speciální technické informace a **Poznámka** zdůrazňuje obecné informace, které zasluhují zvláštní pozornost.

Varovný bezpečnostní symbol (Obrázek 2) je použit jak v této příručce, tak na stroji, a slouží k označení důležitých bezpečnostních zpráv, které v zájmu předcházení nehodám musíte dodržovat. Tento symbol se zobrazí se slovem **nebezpečí**, **výstraha** nebo **upozornění**.

- **Nebezpečí** označuje bezprostředně nebezpečnou situaci, která **povede** k vážnému zranění nebo smrti, pokud jí nebude zabráněno.

© 2023—The Toro® Company
8111 Lyndale Avenue South
Bloomington, MN 55420

Navštivte nás na adrese www.Toro.com.
Vytištěno v USA
Všechna práva vyhrazena

- **Výstraha** označuje potenciálně nebezpečnou situaci, která **může** vést k vážnému zranění nebo smrti, pokud jí nebude zabráněno.
- **Upozornění** označuje potenciálně nebezpečnou situaci, která **může** vést k lehkému nebo středně těžkému zranění, pokud jí nebude zabráněno.

g000502

Obrázek 2

Varovný bezpečnostní symbol

Obsah

Bezpečnost 4
Obecné bezpečnostní informace 4
Bezpečnostní a instrukční štítky 5
Nastavení 12
1 Montáž volantu 12
2 Montáž ochranného oblouku 13
3 Kontrola hladiny kapalin stroje a tlaku v pneumatikách 13
4 Zajetí brzd 13
Součásti stroje 14
Ovládací prvky 14
Technické údaje 20
Přídavná zařízení/příslušenství 20
Před provozem 21
Bezpečnostní kroky před použitím 21
Provádění úkonů denní údržby 21
Kontrola tlaku v pneumatikách 21
Doplňování paliva 22
Zajíždění nového vozidla 22
Kontrola funkce bezpečnostního blokovacího systému 23
Během provozu 23
Bezpečnost za provozu 23
Práce s korbou 25
Spuštění motoru 26
Zapnutí pohonu 4 kol 26
Jízda se strojem 26
Zastavení stroje 27
Vypnutí motoru 27
Použití uzávěrky diferenciálu 27
Použití ovládání hydrauliky 27
Po provozu 29
Bezpečnost po ukončení provozu 29
Přeprava stroje 29
Tažení stroje 30
Tažení přívěsu 30
Údržba 31
Bezpečnost při provádění úkonů údržby 31
Doporučený harmonogram údržby 32
Údržba stroje za zvláštních provozních podmínek 34
Postupy před údržbou stroje 34
Příprava stroje na provedení údržby 34
Použití podpěry korby 34
Demontáž úplné korby 35
Montáž úplné korby 35
Zvedání stroje 36
Demontáž a montáž kapoty 37
Mazání 38
Mazání ložisek a pouzder 38
Údržba motoru 40
Bezpečnost při údržbě motoru 40
Údržba vzduchového filtru 40
Výměna motorového oleje 40
Údržba palivového systému 42
Údržba odlučovače vody palivového filtru 42
Kontrola palivového potrubí a spojek 43
Údržba elektrického systému 43
Bezpečnost při práci s elektrickým systémem 43
Údržba pojistek 43
Startování stroje pomocí startovacích kabelů 44
Údržba akumulátoru 45
Údržba hnací soustavy 46
Kontrola hladiny oleje v předním diferenciálu 46
Výměna oleje v předním diferenciálu 46
Kontrola manžety homokinetického kloubu 46
Seřízení táhel řazení 47
Seřízení lanka vysokého–nízkého rozsahu 47
Seřízení lanka uzávěrky diferenciálu 47
Kontrola pneumatik 48
Kontrola sbíhavosti předních kol 48
Utahování upevňovacích matic kol 49
Údržba chladícího systému 50
Bezpečnost při práci s chladicím systémem 50
Kontrola hladiny chladicí kapaliny motoru 50
Odstranění nečistot z chladicí soustavy 51
Výměna chladicí kapaliny motoru 51
Údržba brzd 52
Kontrola hladiny brzdové kapaliny 52
Seřízení parkovací brzdy 52
Seřízení brzdového pedálu 53
Údržba řemenů 54
Seřízení řemene alternátoru 54
Údržba ovládacích prvků 54
Seřízení spojkového pedálu 54
Seřízení akceleračního pedálu 55
Údržba hydraulického systému 56
Bezpečnost při práci s hydraulickým systémem 56

Údržba převodovky s rozvodovkou / hydraulického systému 56
Údržba systému vysokoprůtokové hydraulické kapaliny..... 58
Nouzové zvednutí nákladní korby 59
Čištění 61
Mytí stroje..... 61
Uskladnění 61
Bezpečnost při skladování..... 61
Odstavení stroje 61
Odstraňování závad 63

Bezpečnost

Tento stroj byl vyroben v souladu s požadavky normy SAE J2258 (Listopad 2016).

Obecné bezpečnostní informace

Tento výrobek může způsobit zranění. Vždy dodržujte všechny bezpečnostní pokyny, abyste zamezili vážnému úrazu.

- Před spuštěním stroje si pozorně přečtěte tuto *provozní příručku*, abyste porozuměli pokynům v ní uvedeným. Každá osoba, jež používá tento výrobek, musí znát správný způsob jeho používání a rozumět všem výstrahám.
- Při práci se strojem buďte maximálně opatrní. Neprovádějte žádné činnosti, jež by odváděly vaši pozornost, neboť byste mohli způsobit zranění nebo poškození majetku.
- Mějte ruce a nohy v dostatečné vzdálenosti od pohybujících se částí stroje.
- Nikdy neprovozujte stroj, pokud nejsou všechny jeho kryty a jiná bezpečnostní ochranná zařízení funkční a ve správné poloze.
- Přihlížející osoby, především děti, se musí zdržovat mimo pracovní prostor. Nikdy nedovolte dětem stroj řídit.
- Před prováděním údržby nebo doplňováním paliva zastavte stroj, vypněte motor a vyjměte klíč.

Nesprávné používání nebo údržba této sekačky mohou vést ke zranění. Abyste snížili riziko zranění, dodržujte tyto bezpečnostní pokyny a vždy věnujte pozornost výstražnému symbolu ⚠, který označuje upozornění, výstrahu nebo nebezpečí – pokyny k zajištění osobní bezpečnosti. Nedodržení těchto pokynů může mít za následek zranění osob nebo jejich usmrcení.

Bezpečnostní a instrukční štítky

Bezpečnostní štítky a pokyny nemůže pracovník obsluhy přehlédnout, neboť jsou viditelně umístěny v blízkosti každého místa představujícího potenciální nebezpečí. Poškozené nebo chybějící štítky nahraďte novými.

Symboly na akumulátoru

Na akumulátoru jsou všechny následující symboly nebo některé z nich.

1. Nebezpečí výbuchu
2. Chraňte před otevřeným ohněm, nekuřte
3. Žíravá kapalina / nebezpečí chemického popálení
4. Používejte ochranné brýle.
5. Přečtěte si *provozní příručku*.
6. Nedovolte, aby se kdokoli k akumulátoru přiblížil.
7. Chraňte si oči; výbušné plyny mohou trvale poškodit zrak nebo způsobit jiné zranění.
8. Akumulátorová kyselina může oslepit nebo vážně popálit.
9. Oči ihned vypláchněte vodou a rychle vyhledejte lékařskou pomoc.
10. Obsahuje olovo, nelikvidujte

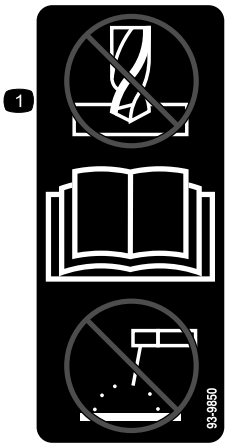

decal93-9850

93-9850

1. Neopravujte ani neupravujte – přečtěte si *provozní příručku.*

decal93-9852

93-9852

1. Výstraha – přečtěte si *provozní příručku.*
2. Nebezpečí rozdrcení – namontujte zámek válce.

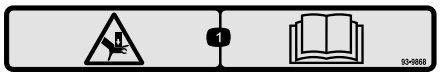

decal93-9868

93–9868

1. Nebezpečí rozdrcení ruky – přečtěte si *provozní příručku*.

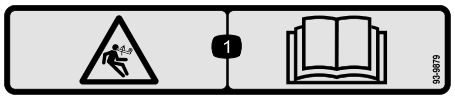

decal93-9879

93-9879

1. Nebezpečí akumulované energie – přečtěte si *provozní příručku*.

decal93-9899

93-9899

1. Nebezpečí rozdrcení – namontujte zámek válce.

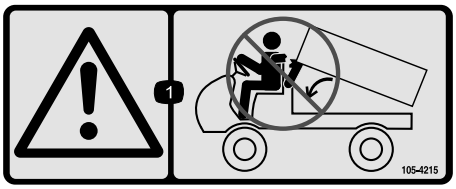

decal105-4215

105-4215

1. Výstraha – dávejte pozor na místa s nebezpečím skřípnutí.

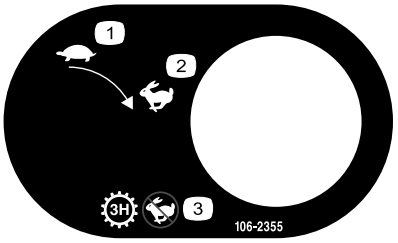

decal106-2355

106-2355

1. Pomalu
2. Rychle
3. Převodovka – třetí rychlostní stupeň v rozsahu vysokých otáček, nejedná se o vysokou rychlost

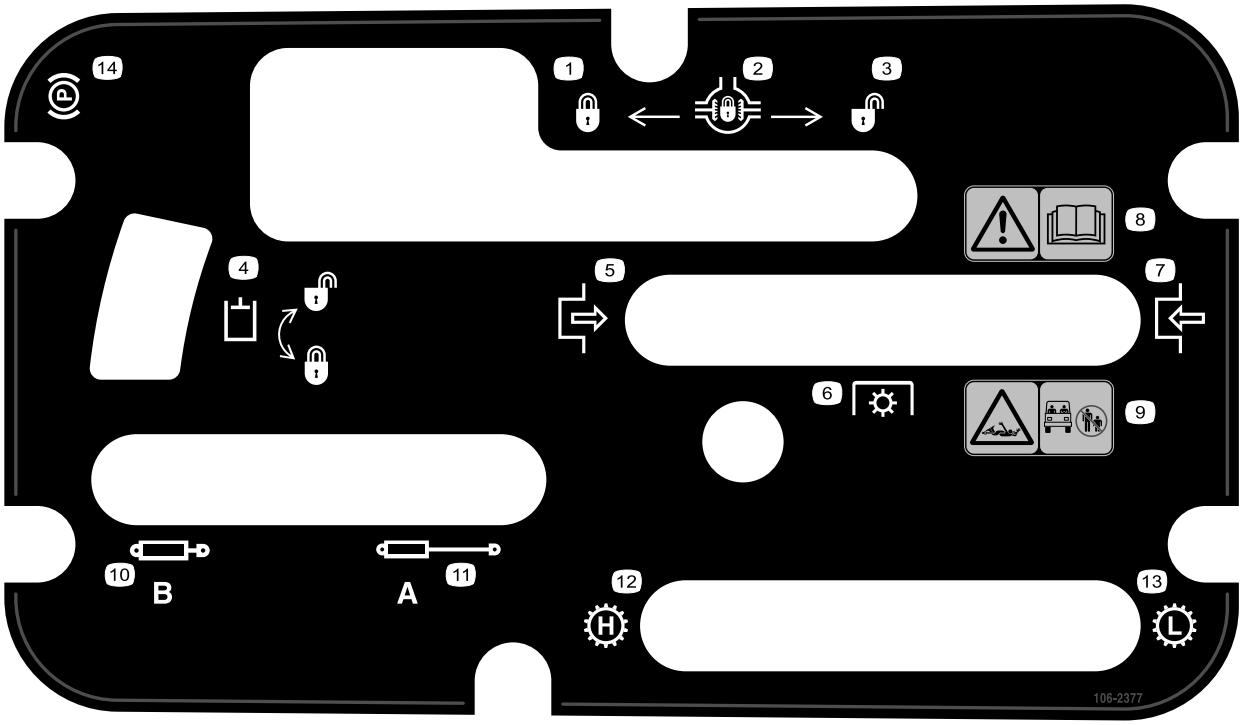

decal106-2377

106-2377

1. Uzamčeno
2. Uzávěrka diferenciálu
3. Odemčeno
4. Hydraulický zámek
5. Zapnuto
6. Vývodový hřídel (PTO)
7. Vypnuto
8. Výstraha: Přečtěte si *Provozní příručku*.
9. Nebezpečí zachycení hřídelem – přihlížející osoby se musí zdržovat mimo pracovní prostor.
10. Hydraulika zasunuta
11. Hydraulika vysunuta
12. Převodovka – vysoké otáčky
13. Převodovka – nízké otáčky
14. Parkovací brzda

decal106-6755

106-6755

1. Chladivo motoru pod tlakem.
2. Nebezpečí výbuchu – přečtěte si *provozní příručku.*
3. Výstraha – nedotýkejte se horkého povrchu.
4. Výstraha: Přečtěte si *Provozní příručku*.

decal106-7767

106-7767

1. Výstraha – přečtěte si *provozní příručku*. Vyvarujte se převrácení vozidla, používejte bezpečnostní pás, naklánějte se proti směru náklonu vozidla.

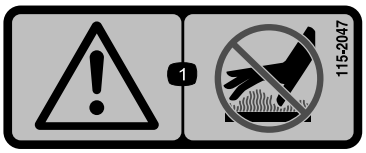

decal115-2047

115-2047

1. Výstraha – nedotýkejte se horkého povrchu.

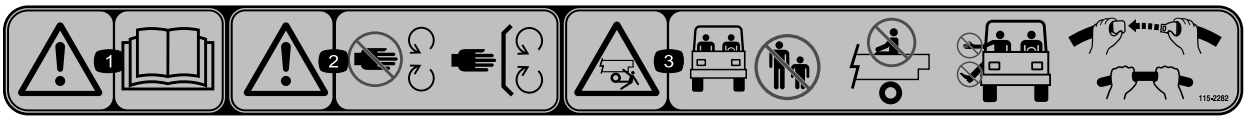

decal115-2282

115-2282

1. Výstraha – přečtěte si *Provozní příručku*.
2. Výstraha – nepřibližujte se k pohybujícím se součástem; mějte vždy namontované všechny ochranné kryty a štíty.
3. Riziko rozdrcení – přihlížející osoby se musí zdržovat mimo pracovní prostor; nepřevážejte osoby na nákladní korbě; mějte ruce a nohy neustále uvnitř vozidla a používejte bezpečnostní pásy a držadla.

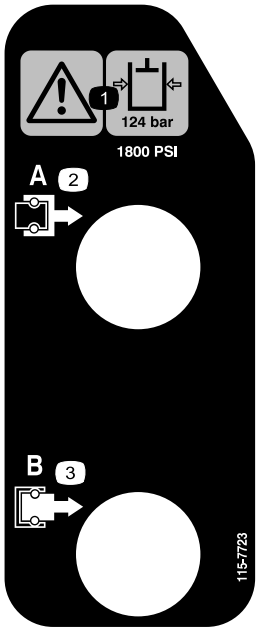

decal115-7723

115-7723

1. Výstraha – tlak hydraulické kapaliny je 124 bar.
2. Spojka A
3. Spojka B

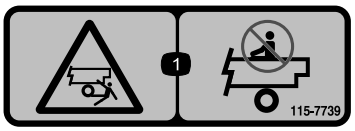

decal115-7739

115-7739

1. Pád, nebezpečí rozdrcení – nepřevážejte další osoby.

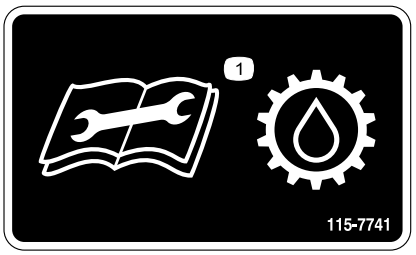

decal115-7741

115-7741

1. Před výměnou převodové kapaliny si přečtěte *provozní příručku*.

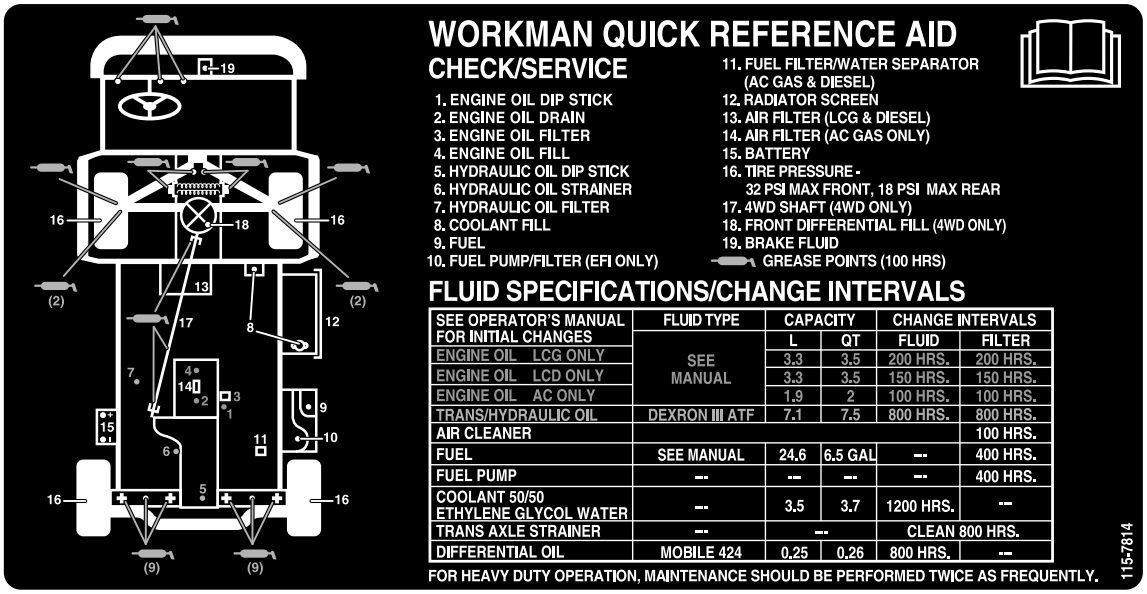

decal115-7814

115-7814

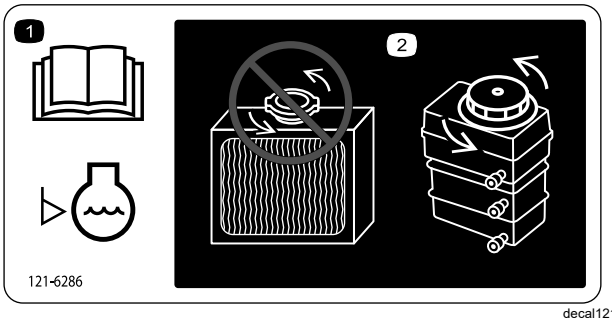

decal121-6286

121-6286

1. Před použitím stroje denně kontrolujte hladinu chladicí kapaliny. Před kontrolou hladiny chladicí kapaliny motoru si přečtěte *provozní příručku*.
2. Neotevírejte chladič ani do něj nedoplňujte chladicí kapalinu. Pokud tak učiníte, dojde k zavzdušnění systému a následnému poškození motoru. Chladicí kapalinu motoru doplňujte pouze do nádrže chladicí kapaliny.

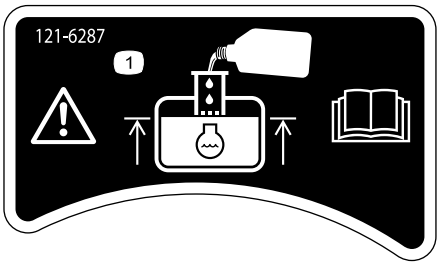

decal121-6287

121-6287

1. Naplňte nádrž chladicí kapalinou motoru až ke spodnímu okraji plnicího hrdla.

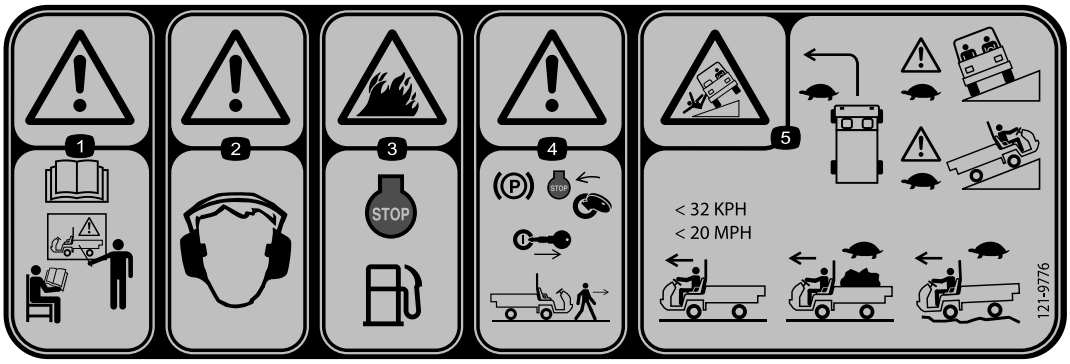

decal121-9776

121-9776

1. Výstraha – před použitím stroje si přečtěte *provozní příručku* a nechejte se řádně proškolit.
2. Výstraha – používejte ochranu sluchu.
3. Nebezpečí požáru – před doplňováním paliva vypněte motor stroje.
4. Výstraha – před opuštěním stroje zatáhněte parkovací brzdu, vypněte motor a vyjměte klíč z klíčového přepínače.
5. Nebezpečí převrácení – zatáčejte pomalu; nahoru a napříč srázy jezděte pomalu; bez zatížení nepřekračujte rychlost 32 km/h; při převážení nákladů nebo při jízdě na nerovném terénu jezděte pomalu.

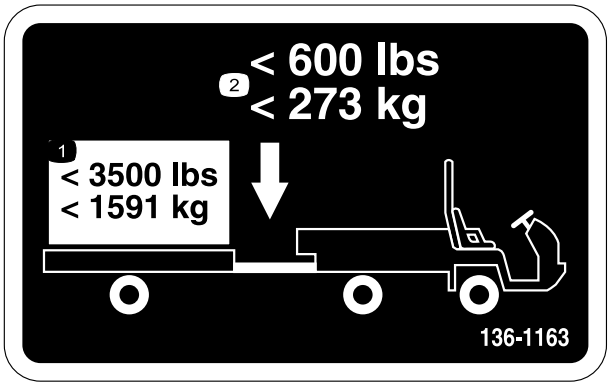

decal136-1163

136-1163

1. Nepřekračujte hmotnost přepravovaného nákladu 1 591 kg.
2. Nepřekračujte svislé zatížení tažného zařízení 273 kg.

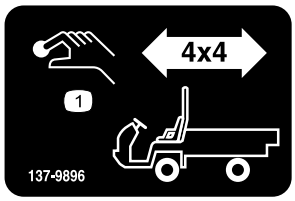

decal137-9896

137-9896

1. Tlačítko zapínání pohonu 4x4

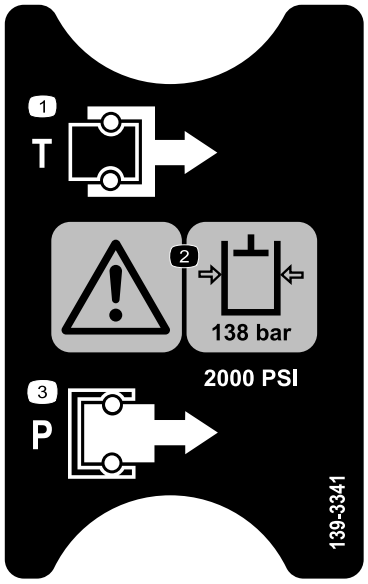

decal139-3341

139-3341

1. Nádrž
2. Výstraha – tlak hydraulické kapaliny je 138 bar.
3. Tlak

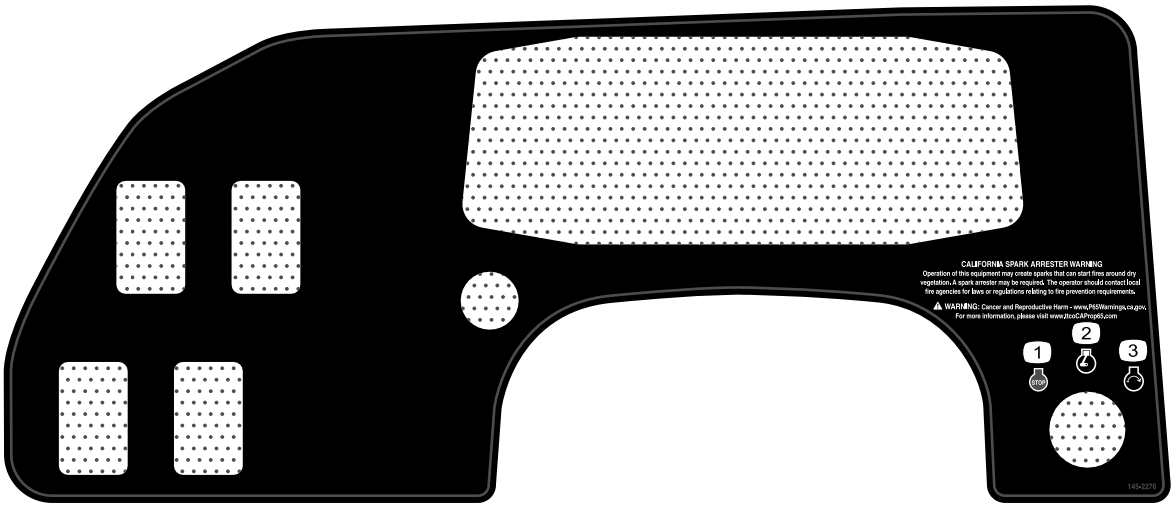

decal145-2276

145-2276

1. Zastavení motoru
2. Chod motoru
3. Spuštění motoru

decal145-2282

145-2282

1. Napájecí zásuvka

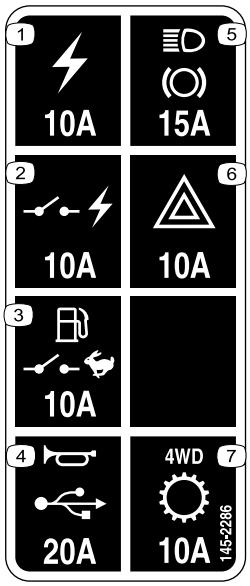

decal145-2286

145-2286

1. Elektrická zásuvka (10 A)
2. Napájení spínané zapalováním (10 A)
3. Palivové čerpadlo, omezovací spínač (10 A)
4. Klakson, napájecí zásuvka (15 A)
5. Brzdová světla (15 A)
6. Výstražná světla (10 A)
7. Pohon čtyř kol, převodovka (10 A)

Nastavení

Vyjímatelné díly

Pro ověření, že byly dodány všechny součásti, použijte tabulku níže.

Postup	Popis	Množ-ství	Použití
1	Volant	1	Namontujte volant (jen modely TC).
2	Ochranný oblouk Šroub s přírubovou hlavou (½ x 1¼")	1 6	Namontujte ochranný oblouk.
3	Nejsou potřeba žádné díly	–	Zkontrolujte hladinu kapalin ve stroji a tlak v pneumatikách.
4	Nejsou potřeba žádné díly	–	Zajeďte brzdy.

Poznámka: Levou a pravou stranu vozidla určujte z normální pracovní polohy.

1

Montáž volantu

Jen modely TC

Díly potřebné k provedení tohoto kroku:

1	Volant

Postup

1. Uvolněte úchytky na zadní straně volantu, které drží kryt středu, a sejměte kryt z náboje volantu.
2. Demontujte pojistnou matici a podložku z hřídele řízení.
3. Na hřídel řízení nasaďte volant a podložku.

   Poznámka: Zarovnejte volant na hřídel tak, aby příčník byl vodorovný, jestliže kola směřují přímo vpřed, a aby silnější paprsek volantu směřoval dolů.

   Poznámka: Protiprachový kryt je na volantu nasazen z výroby.
4. Zajistěte volant na hřídeli pomocí pojistné matice a matici utáhněte na utahovací moment 24 až 29 N·m (18 až 22 ft-lb) (viz Obrázek 3).
5. Zarovnejte úchytky na krytu s drážkami na volantu a přichyťte kryt na náboj volantu (Obrázek 3).

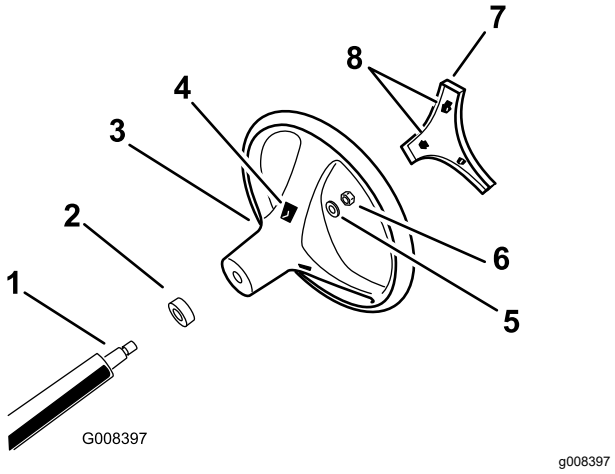

Obrázek 3

1. Hřídel řízení
2. Protiprachový kryt
3. Volant
4. Otvory pro úchytky ve volantu
5. Podložka
6. Pojistná matice
7. Kryt
8. Úchytky v krytu

2

Montáž ochranného oblouku

Díly potřebné k provedení tohoto kroku:

1	Ochranný oblouk
6	Šroub s přírubovou hlavou (½ x 1¼")

Postup

1. Na závity 6 šroubů s přírubovou hlavou (½ x 1 ¼ in) naneste prostředek na zajištění závitů střední pevnosti (umožňující demontáž při údržbě).
2. Vyrovnejte obě strany ochranného oblouku s montážními otvory na obou stranách stroje (Obrázek 4).

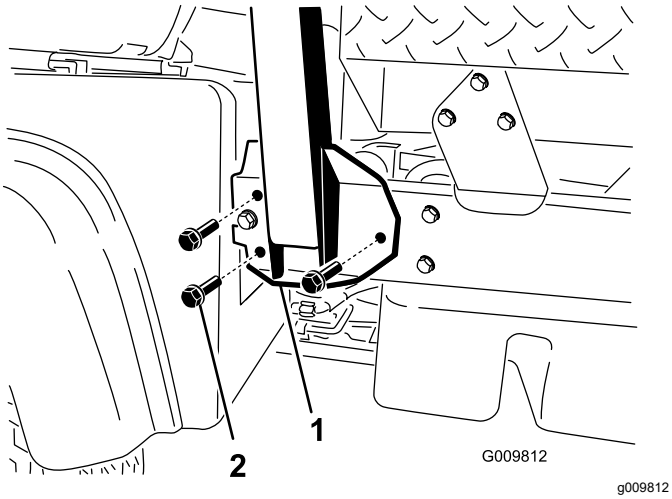

Obrázek 4

1. Montážní konzola ochranného oblouku
2. Šroub s přírubovou hlavou (½ x 1¼")

3. Pomocí 3 šroubů s přírubovou hlavou (½ x 1¼") připevněte montážní konzolu ochranného oblouku na obou stranách k rámu stroje (Obrázek 4).
4. Šrouby s přírubovou hlavou (½ x 1¼") utáhněte na utahovací moment 115 N·m (85 ft-lb).

3

Kontrola hladiny kapalin stroje a tlaku v pneumatikách

Nejsou potřeba žádné díly

Postup

1. Zkontrolujte hladinu motorového oleje před prvním startováním motoru a po něm, postupujte podle pokynů v části Kontrola hladiny motorového oleje (strana 40).
2. Před prvním startováním motoru zkontrolujte hladinu převodové/hydraulické kapaliny; viz Kontrola hladiny hydraulické kapaliny v převodovce s rozvodovkou (strana 56).
3. Hladinu brzdové kapaliny zkontrolujte před prvním startováním motoru; postupujte podle pokynů v části Kontrola hladiny brzdové kapaliny (strana 52).
4. Zkontrolujte tlak vzduchu v pneumatikách, viz Kontrola tlaku v pneumatikách (strana 21).

4

Zajetí brzd

Nejsou potřeba žádné díly

Postup

K zajištění optimální funkčnosti brzdového systému je nutné brzdy před použitím zajet.

1. Rozjeďte stroj plnou rychlostí a zastavte ho sešlápnutím brzdového pedálu, aniž by došlo k zablokování kol.
2. Tento postup opakujte 10krát, přičemž po každém zastavení minutu počkejte, aby se brzdy nepřehřály.

   Důležité: **Tento postup je nejúčinnější, je-li stroj zatížen nákladem o hmotnosti 454 kg.**

Součásti stroje

Ovládací prvky

Než spustíte motor a začnete se strojem pracovat, seznamte se se všemi ovládacími prvky.

Ovládací panel

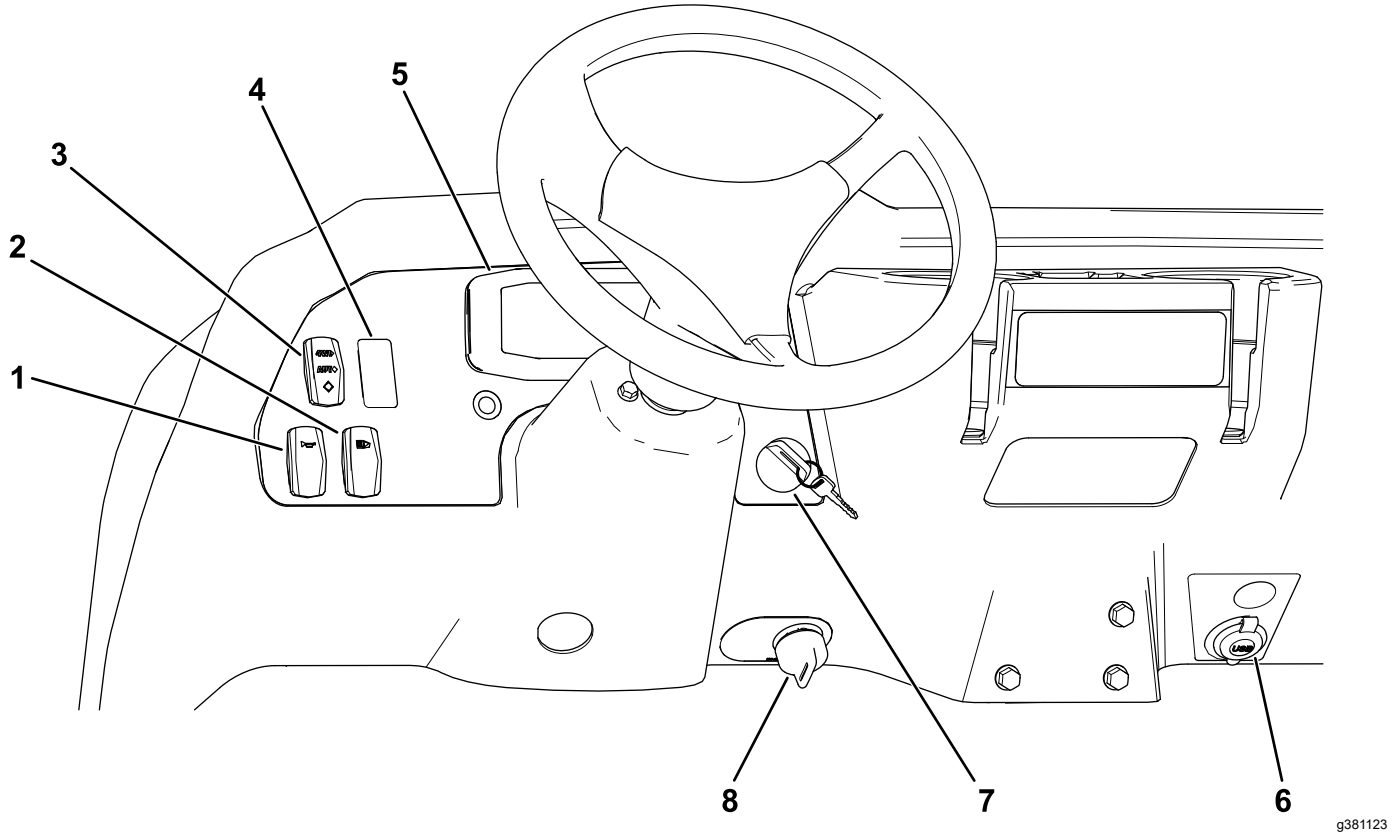

Obrázek 5

1. Spínač klaksonu
2. Spínač světlometů
3. Spínač pohonu 4 kol (pouze modely s pohonem 4 kol)
4. Spínač hydrauliky s vysokým průtokem (jen modely TC)
5. Displej
6. Napájecí zásuvka
7. Klíčový spínač
8. Omezovací spínač

Displej

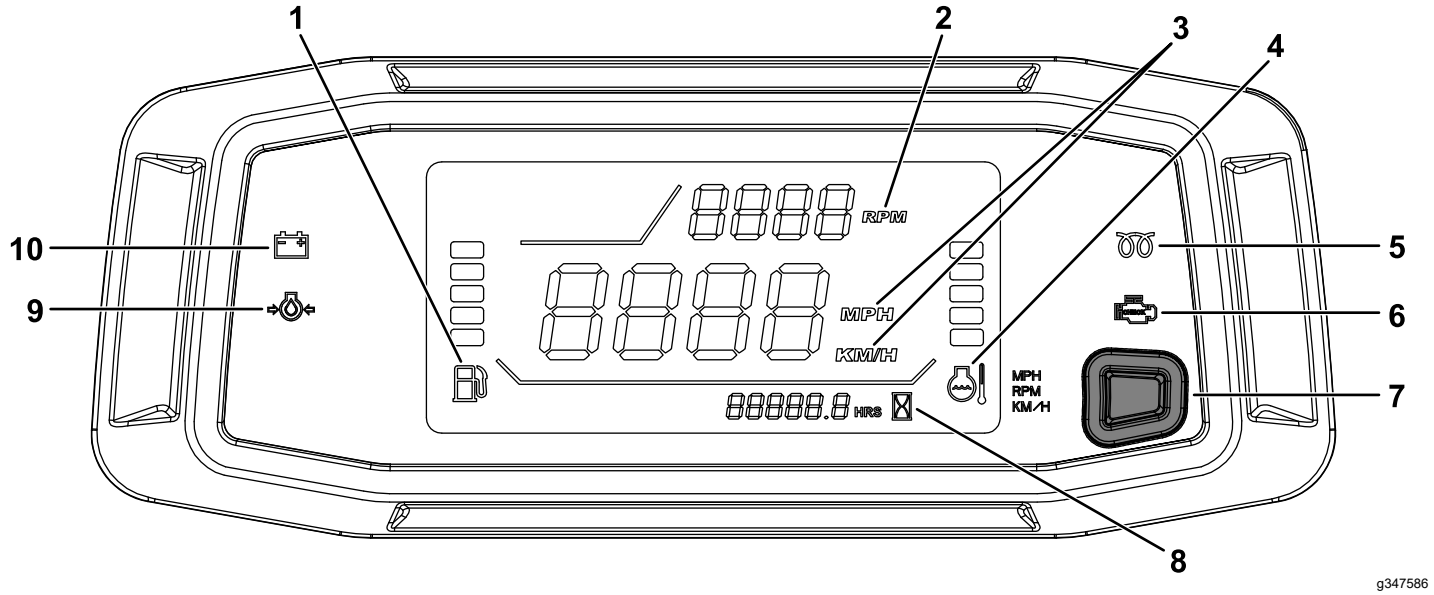

Obrázek 6

1. Palivoměr
2. Otáčkoměr/otáčky motoru (ot/min)
3. Rychloměr (km/h nebo mph)
4. Ukazatel teploty chladicí kapaliny a kontrolka
5. Kontrolka žhavení (pouze stroje se vznětovými motory)
6. Kontrolka motoru
7. Tlačítko pro změnu umístění otáčkoměru–rychloměru / tlačítko pro přepnutí jednotek rychloměru
8. Měřič provozních hodin
9. Výstražná kontrolka tlaku oleje
10. Kontrolka nabíjení

Plynový pedál

Plynový pedál (Obrázek 7) slouží ke změně pojezdové rychlosti stroje při zařazeném převodovém stupni. Sešlápnutím plynového pedálu se zvýší otáčky motoru a pojezdová rychlost. Uvolněním pedálu se otáčky motoru a pojezdová rychlost sníží.

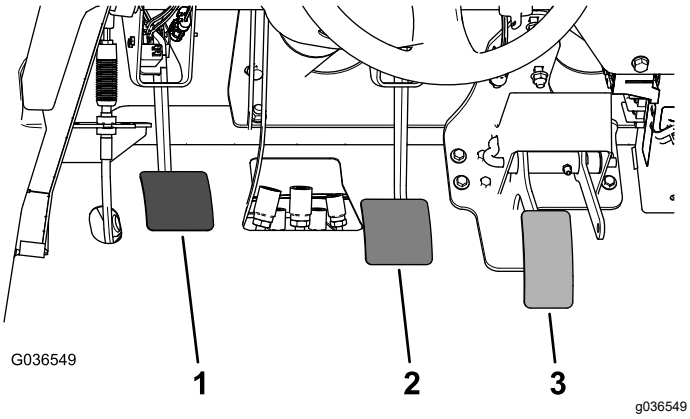

Obrázek 7

1. Spojkový pedál
2. Brzdový pedál
3. Plynový pedál

Spojkový pedál

Aby se spojka uvolnila, musíte při startování motoru nebo řazení převodových stupňů spojkový pedál zcela sešlápnout (Obrázek 7). Je-li zařazen převodový stupeň, uvolňujte spojkový pedál plynule. Tím zabráníte zbytečnému opotřebení převodovky a dalších souvisejících součástí.

Důležité: **Za jízdy spojkový pedál nepoužívejte. Spojkový pedál musíte zcela uvolnit, jinak bude spojka prokluzovat, což by vedlo k jejímu přehřívání a opotřebení. Spojkový pedál nikdy nepoužívejte k udržení zastaveného stroje ve svahu. Hrozí poškození spojky.**

Brzdový pedál

Brzdový pedál používejte ke zpomalení nebo zastavení vozidla (Obrázek 7).

⚠ VÝSTRAHA

V případě používání vozidla s opotřebenými nebo nesprávně nastavenými brzdami hrozí nebezpečí zranění.

Je-li nutné sešlápnout brzdový pedál na vzdálenost 25 mm od podlahy stroje a kratší, seřiďte nebo opravte brzdy.

Řadicí páka

Sešlápněte spojkový pedál na doraz a přesuňte řadicí páku (Obrázek 8) do polohy pro požadovaný rychlostní stupeň. Schéma řazení je uvedeno na obrázku níže.

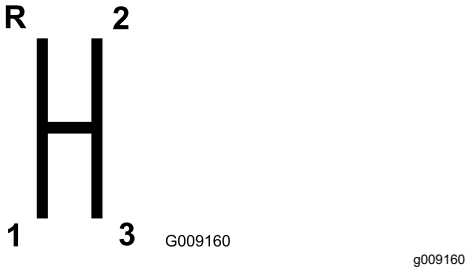

Obrázek 8

Důležité: **Neřaďte převodový stupeň převodovky s rozvodovkou pro jízdu VZAD nebo VPŘED, pokud stroj nestojí; jinak by mohlo dojít k poškození převodovky.**

⚠ VÝSTRAHA

Řazení dolů z příliš vysokého rychlostního stupně může vést ke smyku zadních kol s následnou ztrátou kontroly nad strojem a poškozením spojky a/nebo převodovky.

Řaďte plynule, aby nedošlo k odírání ozubených kol.

Uzávěrka diferenciálu

Uzávěrka diferenciálu (Obrázek 9) umožňuje zablokování zadní nápravy pro vyšší tahový výkon. Uzávěrku diferenciálu můžete zapnout za jízdy se strojem.

Uzávěrku zapnete přesunutím uzávěrky dopředu a doprava.

Poznámka: Zapnutí nebo vypnutí uzávěrky diferenciálu vyžaduje, aby se stroj pohyboval a mírně zatáčel.

⚠ VÝSTRAHA

Zatáčení se zapnutou uzávěrkou diferenciálu může zapříčinit ztrátu kontroly nad strojem.

Při ostrém zatáčení nebo vysoké rychlosti stroje uzávěrku diferenciálu nepoužívejte; viz Seřízení lanka uzávěrky diferenciálu (strana 47).

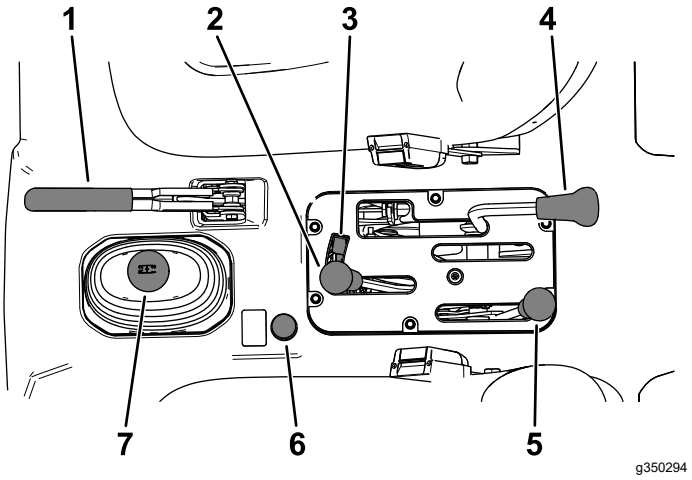

Obrázek 9

1. Páka parkovací brzdy
2. Hydraulický zdvih korby
3. Zámek hydraulického zdvihu
4. Uzávěrka diferenciálu
5. Páka řazení vysokého–nízkého rozsahu
6. Tlačítko pohonu 4 kol (pouze modely s pohonem 4 kol)
7. Řadicí páka

Páka parkovací brzdy

Po každém vypnutí motoru zatáhněte parkovací brzdu (Obrázek 9), abyste zabránili nežádoucímu rozjetí stroje.

- Chcete-li zatáhnout parkovací brzdu, zatáhněte páku parkovací brzdy dozadu.
- Chcete-li parkovací brzdu uvolnit, přesuňte páku parkovací brzdy dopředu.

  Poznámka: Parkovací brzdu uvolněte před jízdou se strojem.

Pokud parkujete stroj na strmém svahu, zatáhněte parkovací brzdu, zařaďte PRVNÍ převodový stupeň převodovky, pokud stroj směřuje proti svahu, nebo ZPÁTEČKU, pokud stroj směřuje po svahu dolů, a na straně směřující po svahu dolů založte kola klíny.

Páka hydraulického zdvihu

Hydraulický zdvih zvedá a spouští dolů korbu. Pohybem páky dozadu korbu zvedáte, pohybem dopředu korbu spouštíte (Obrázek 9).

Důležité: **Při spouštění korby dolů podržte páku v přední poloze 1 až 2 sekundy poté, kdy se korba dotkne rámu. Tím korbu ve spuštěné poloze zajistíte. Páku hydraulického zdvihu nedržte v poloze pro zvedání nebo spouštění déle než 5 sekund poté, kdy válce dosáhly konce chodu.**

Zámek hydraulického zdvihu

Zámek hydraulického zdvihu uzamyká páku zdvihu, aby hydraulické válce nepracovaly, když stroj není vybaven korbou (Obrázek 9). Zámek rovněž uzamyká páku zdvihu v ZAPNUTÉ poloze, když se používá hydraulika pro přídavná zařízení.

Páka řazení vysokého–nízkého rozsahu

Páka řazení vysokého–nízkého rozsahu přidává další 3 rychlostní stupně, aby bylo možné rychlost přesně ovládat (Obrázek 9):

- Před řazením mezi VYSOKÝM a NÍZKÝM rozsahem je nutné stroj zcela zastavit.
- Řaďte pouze na rovném povrchu.
- Zcela sešlápněte spojkový pedál.
- Posunutím páky zcela dopředu zařadíte VYSOKÝ rozsah převodových stupňů, posunutím páky zcela dozadu zařadíte NÍZKÝ rozsah převodových stupňů.

VYSOKÝ rozsah – vhodný pro rychlejší jízdu na rovném a suchém povrchu při nízkém zatížení.

NÍZKÝ rozsah – vhodný pro jízdu nízkou rychlostí. Tento rozsah používejte, potřebujete-li vyšší výkon nebo přesnější ovládání stroje. Můžete jej používat například na prudkých svazích, v obtížném terénu, při velkém zatížení a při nízké pojezdové rychlosti, avšak při vysokých otáčkách motoru (postřikování).

Důležité: **Mezi VYSOKÝM a NÍZKÝM rozsahem převodových stupňů je poloha, ve které není zařazen žádný rozsah převodovky s rozvodovkou. Nepoužívejte tuto polohu jako NEUTRÁLNÍ, protože pokud je zařazen rychlostní stupeň řadicí pákou, v případě náhodného přesunutí páky řazení vysokého–nízkého rozsahu hrozí neočekávané rozjetí stroje.**

Tlačítko pohonu 4 kol

Pouze modely s pohonem 4 kol

Chcete-li ručně zapnout pohon 4 kol, stiskněte a podržte tlačítko 4WD (Obrázek 9) na středové konzole, když je vozidlo v pohybu. Tím se pohon 4 kol zapne.

Klíčový přepínač

Klíčový přepínač (Obrázek 5) používejte ke spuštění a vypnutí motoru.

Klíčový spínač má 3 polohy: VYPNUTO, ZAPNUTO a STARTOVÁNÍ. Otočením klíčového přepínače ve směru hodinových ručiček do polohy STARTOVÁNÍ zapnete motor startéru. Jakmile motor nastartuje, klíčový přepínač uvolněte. Klíčový přepínač se automaticky vrátí do polohy ZAPNUTO.

Motor vypnete otočením klíčového přepínače proti směru hodinových ručiček do polohy VYPNUTO.

Omezovací spínač

Přepněte omezovací spínač (Obrázek 5) do polohy POMALU a vyjměte klíč. Omezovací spínač omezuje otáčky motoru na 2 200 ot/min, když je zařazen třetí rychlostní stupeň stroje ve VYSOKÉM rozsahu. Tím se omezí maximální rychlost na 21 km/h.

Měřič provozních hodin

Měřič provozních hodin (Obrázek 6) udává celkový počet provozních hodin stroje.

Měřič provozních hodin začne pracovat vždy, když otočíte klíč do ZAPNUTÉ polohy a otáčky motoru (ot/min) každých 6 minut překročí 500 ot/min.

Blokovací spínač třetího stupně ve vysokém rozsahu

Přemístěte blokovací spínač třetího stupně ve vysokém rozsahu převodových stupňů (Obrázek 5) do polohy POMALU a vyjměte klíč. Tím zabráníte zařazení třetího rychlostního stupně ve VYSOKÉM rozsahu převodových stupňů. Při přesunutí řadicí páky do polohy třetího rychlostního stupně ve VYSOKÉM rozsahu se motor vypne.

Poznámka: Klíč lze vytáhnout v jakékoli poloze.

Spínač osvětlení

Stisknutím spínače osvětlení (Obrázek 5) zapnete nebo vypnete světlomety.

Výstražná kontrolka tlaku oleje

Výstražná kontrolka tlaku oleje (Obrázek 6) se rozsvítí, když tlak motorového oleje za provozu motoru klesne pod bezpečnou úroveň.

Důležité: **Jestliže kontrolka bliká nebo trvale svítí, zastavte stroj, vypněte motor a hladinu oleje zkontrolujte. Je-li hladina oleje nízko a po doplnění oleje a opětném spuštění motoru tato kontrolka nezhasne, neprodleně motor vypněte a požádejte o pomoc autorizované servisní středisko.**

Níže popsaným postupem zkontrolujte funkci výstražných kontrolek:

1. Zatáhněte parkovací brzdu.
2. Otočte klíč do ZAPNUTÉ POLOHY/ŽHAVENÍ, ale motor nestartujte.

   Poznámka: Kontrolka tlaku oleje by se měla rozsvítit červeně. Je-li kontrolka nefunkční, buď je spálená žárovka, nebo je v systému závada, kterou je třeba odstranit.

   Poznámka: Bezprostředně po vypnutí motoru může trvat 1–2 minuty, než se kontrolka rozsvítí.

Kontrolka žhavicích svíček

Kontrolka žhavicích svíček (Obrázek 6) svítí červeně, když jsou žhavicí svíčky v činnosti.

Důležité: **Jakmile se spínač zapalování vrátí do polohy STARTOVÁNÍ, kontrolka žhavení se rozsvítí na dalších 15 sekund.**

Ukazatel teploty chladicí kapaliny a kontrolka

Ukazatel teploty chladicí kapaliny a kontrolka zaznamenávají teplotu chladicí kapaliny v motoru a pracují pouze tehdy, když je klíčový přepínač v poloze ZAPNUTO (Obrázek 6).

Pokud dochází k přehřívání motoru, na ukazateli chladicí kapaliny bliká 5 proužků.

Kontrolka nabíjení

Kontrolka nabíjení se rozsvítí, pokud dochází k vybíjení akumulátoru. Jestliže se kontrolka rozsvítí za provozu, zastavte stroj, vypněte motor a vyhledejte možnou příčinu, kterou může být např. řemen alternátoru (Obrázek 6).

Důležité: **Je-li řemen alternátoru volný nebo prasklý, stroj nepoužívejte, dokud neprovedete seřízení nebo opravu. Nedodržení tohoto opatření může vést k poškození motoru.**

Níže popsaným postupem zkontrolujte funkci výstražných kontrolek:

- Zatáhněte parkovací brzdu.
- Otočte klíčový přepínač do ZAPNUTÉ POLOHY/ŽHAVENÍ, ale motor nestartujte. Musí se rozsvítit kontrolky teploty chladicí kapaliny, nabíjení a tlaku oleje. Je-li některá z kontrolek nefunkční, buď je spálená žárovka, nebo je v systému závada, kterou je třeba odstranit.

Palivoměr

Palivoměr ukazuje množství paliva v nádrži. Pracuje jen tehdy, když je klíčový přepínač v poloze ZAPNUTO (Obrázek 6).

Jeden proužek značí nízkou hladinu paliva a 1 blikající proužek značí, že je palivová nádrž téměř prázdná.

Spínač pohonu 4 kol

Pouze modely s pohonem 4 kol

Pokud je spínač pohonu 4 kol (4WD) zapnutýObrázek 5, stroj automaticky zapne pohon 4 kol, jakmile snímač detekuje volné protáčení zadních kol. Když je pohon 4 kol zapnutý, kontrolka spínače pohonu 4WD se rozsvítí.

Pohon 4WD pracuje v AUTOMATICKÉM režimu pouze ve směru jízdy vpřed. Pokud jej chcete použít pro jízdu VZAD, stiskněte tlačítko 4WD.

Spínač hydrauliky s vysokým průtokem

Jen modely TC

Zapnutím spínače aktivujete hydrauliku s vysokým průtokem (Obrázek 5).

Spínač klaksonu

Spínač klaksonu se nachází na ovládacím panelu (Obrázek 5). Stisknutím spínače aktivujete klakson.

Otáčkoměr

Otáčkoměr zobrazuje otáčky motoru (Obrázek 6).

Poznámka: Pro provoz vývodového hřídele (PTO) při otáčkách 540 ot/min jsou nutné otáčky motoru 3 300 ot/min.

Rychloměr

Rychloměr uvádí pojezdovou rychlost stroje (Obrázek 6).

Tlačítko pro změnu umístění otáčkoměru–rychloměru / tlačítko pro přepnutí jednotek rychloměru

Stisknutím, podržením a uvolněním tlačítka (Obrázek 6) v rozsahu 0 až 3 sekund zaměníte umístění otáčkoměru a rychloměru.

Stisknutím, podržením a uvolněním tlačítka (Obrázek 6) v rozsahu 3 až 10 sekund přepnete jednotky rychloměru z mph na km/h.

Napájecí zásuvka

Napájecí zásuvka (Obrázek 5) slouží k napájení volitelného 12V elektrického příslušenství.

Držadlo spolujezdce

Držadlo spolujezdce se nachází na přístrojové desce (Obrázek 10).

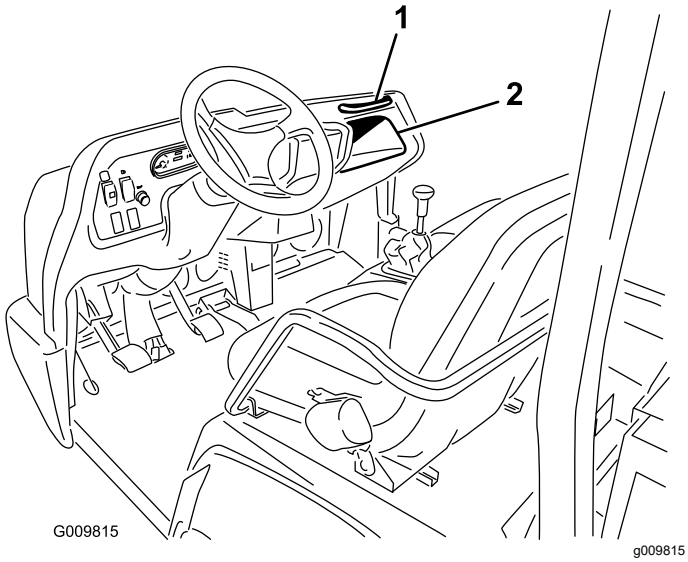

Obrázek 10

1. Držadlo spolujezdce
2. Příruční schránka

Nastavovací páka sedadla

Sedadlo můžete posunout dopředu a dozadu podle toho, jak vám to vyhovuje (Obrázek 11).

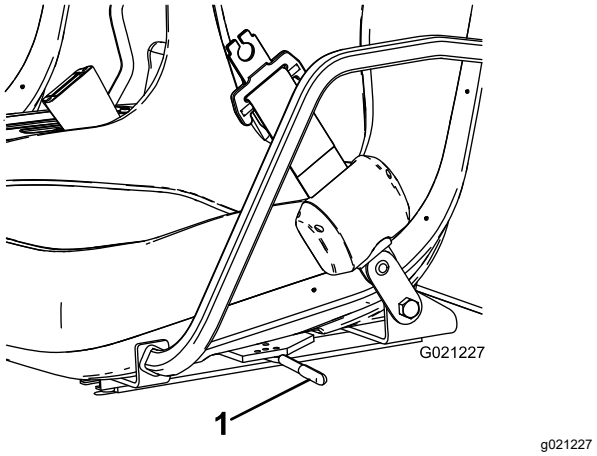

Obrázek 11

1. Páka nastavení sedadla

Technické údaje

Poznámka: Specifikace a design se mohou bez upozornění změnit.

Celková šířka	160 cm (63 in)
Celková délka	Bez korby: 326 cm (128 in) S plnou korbou: 331 cm (130 in) S 2/3 korbou v zadní montážní poloze: 346 cm (136 in)
Základní hmotnost (bez pohonných hmot a maziva)	Model 07385: 887 kg (1 956 lb) Model 07385TC: 924 kg (2 037 lb) Model 07387: 914 kg (2 015 lb) Model 07387TC: 951 kg (2 096 lb)
Jmenovitá nosnost (zahrnuje hmotnost řidiče 91 kg, hmotnost spolujezdce 91 kg a hmotnost připevněného přídavného zařízení)	Model 07385: 1 471 kg (3 244 lb) Model 07385TC: 1 435 kg (3 163 lb) Model 07387: 1 445 kg (3 185 lb) Model 07387TC: 1 408 kg (3 104 lb)
Max. celková hmotnost vozidla	2 359 kg (5 200 lb)
Přípustná celková hmotnost přívěsu	Svislé zatížení tažného zařízení: 272 kg (600 lb) Maximální hmotnost přívěsu: 1 587 kg (3 500 lb)
Světlá výška nad terénem	18 cm (7 in) bez zatížení
Rozvor kol	118 cm (70 in)
Rozchod kol (od osy k ose)	Vpředu: 117 cm (46 in) Vzadu: 121 cm (48 in)
Výška	191 cm (75 in) k horní části ochranného oblouku

Přídavná zařízení/příslušenství

Pro stroj je k dispozici řada přídavných zařízení a příslušenství schválených společností Toro, která vylepšují a rozšiřují možnosti stroje. Seznam schválených přídavných zařízení a příslušenství můžete získat u svého autorizovaného prodejce nebo distributora nebo na stránkách www.Toro.com.

K zajištění optimální výkonnosti a dodržení požadavků na bezpečnost stroje je nutné používat pouze originální náhradní díly a příslušenství společnosti Toro. Náhradní díly a příslušenství jiných výrobců mohou být nebezpečné a jejich použití může mít za následek zneplatnění záruky.

Obsluha

Před provozem

Bezpečnostní kroky před použitím

Obecné bezpečnostní informace

- Nedovolte, aby stroj obsluhovaly nebo opravovaly děti nebo osoby, které nejsou proškolené nebo fyzicky schopné tyto úkony provádět bezpečně. Věkovou hranici obsluhy mohou omezovat místní předpisy. Za proškolení všech operátorů a mechaniků je odpovědný majitel.
- Důkladně se seznamte s bezpečným použitím zařízení, ovládacími prvky a významem bezpečnostních nápisů.
- Před opuštěním místa obsluhy vypněte stroj, vytáhněte klíč a počkejte, dokud se nezastaví všechny pohybující se části. Před seřizováním, údržbou, čištěním nebo skladováním nechejte stroj vychladnout.
- Naučte se, jak stroj rychle zastavit a vypnout.
- Nepřevážejte více osob (vy a spolujezdci), než jaký je počet madel, kterými je stroj vybaven.
- Veškerá bezpečnostní zařízení a štítky musí být na příslušných místech. Opravte nebo vyměňte všechna bezpečnostní zařízení a vyměňte všechny nečitelné nebo chybějící štítky. Stroj nepoužívejte, pokud zařízení nepracují správně nebo pokud štítky chybí.

Bezpečnost týkající se paliva

- Při manipulaci s palivem buďte velmi opatrní. Palivo je vysoce hořlavé a jeho výpary jsou výbušné.
- Uhaste cigarety, doutníky, dýmky a ostatní zdroje vznícení.
- Používejte jen schválený kanystr.
- Neodstraňujte uzávěr palivové nádrže ani nedoplňujte nádrž palivem při spuštěném nebo horkém motoru.
- Nedoplňujte ani nevypouštějte palivo v uzavřeném prostoru.
- Neskladujte stroj nebo nádobu s palivem v blízkosti otevřeného ohně, zdroje jisker nebo tepla, například u ohřívače vody nebo jiného zařízení.
- V případě rozlití paliva se nepokoušejte nastartovat motor a vyhýbejte se použití jakéhokoli zdroje vznícení, dokud se palivové výpary nerozptýlí.

Provádění úkonů denní údržby

Servisní interval: Při každém použití nebo denně

Každý den před spuštěním stroje proveďte postupy, jež je třeba provádět před každým použitím/každý den a které jsou uvedeny v části Údržba (strana 31).

Kontrola tlaku v pneumatikách

Servisní interval: Při každém použití nebo denně

Tlak vzduchu v předních pneumatikách: 2,20 bar

Tlak vzduchu v zadních pneumatikách: 1,24 bar

Důležité: **Tlak v pneumatikách kontrolujte často, abyste předešli nesprávnému nahuštění. Jestliže v pneumatikách není správný tlak, dochází k jejich předčasnému opotřebení. Může také docházet k zapojení pohonu 4 kol.**

Příklad opotřebení pneumatiky způsobeného podhuštěním zachycuje Obrázek 12.

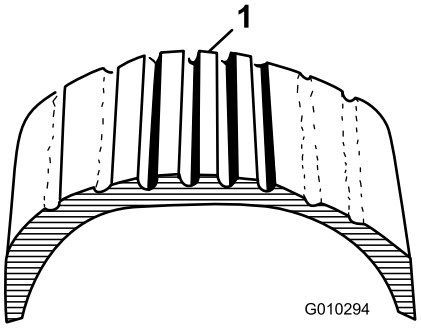

g010294

Obrázek 12

1. Podhuštěná pneumatika

Příklad opotřebení pneumatiky způsobeného přehuštěním zachycuje Obrázek 13.

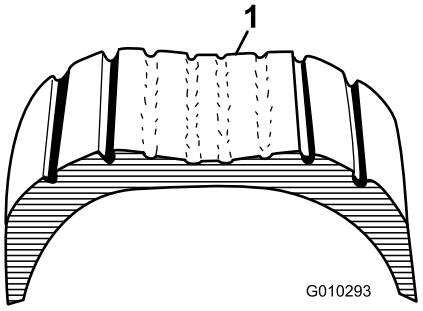

g010293

Obrázek 13

1. Přehuštěná pneumatika

Doplňování paliva

Používejte pouze čistou čerstvou naftu nebo bionaftu s nízkým (pod 500 miliontin) nebo velmi nízkým (pod 15 miliontin) obsahem síry. Nafta musí mít minimální cetanové číslo 40. Aby byla zajištěna čerstvost, nakupujte palivo v množství, které lze spotřebovat do 180 dní.

- Při teplotách nad -7 °C používejte letní motorovou naftu (č. 2-D), při nižších teplotách zimní naftu (č. 1-D nebo směs č. 1-D/2-D).
- Zimní nafta má při nízkých teplotách nižší teplotu vznícení a vlastnosti tečení za studena, které usnadňují startování a omezují ucpávání palivového filtru.

Poznámka: Používání letní nafty při teplotách nad -7 °C přispívá ve srovnání se zimní naftou k delší životnosti palivového čerpadla a vyššímu výkonu.

Důležité: **Nepoužívejte místo nafty petrolej ani benzin. Neuposlechnutí tohoto upozornění může vést k poškození motoru.**

Použití bionafty

U tohoto vozidla lze rovněž použít palivo s podílem bionafty do stupně B20 (20 % bionafty, 80 % motorové nafty). Používejte výhradně motorovou naftu s nízkým nebo velmi nízkým obsahem síry. Dodržujte následující bezpečnostní opatření:

- Podíl bionafty v palivu musí odpovídat specifikaci ASTM D6751 nebo EN14214.
- Složení směsi paliva musí splňovat normu ASTM D975 nebo EN590.
- Směsi s bionaftou mohou poškodit nátěr povrchů.
- V chladném počasí používejte bionaftu B5 (obsah bionafty 5 %) nebo nižšího stupně.
- Kontrolujte těsnění, hadice a vložky, které jsou v kontaktu s palivem, jelikož může docházet k jejich postupnému poškození.
- Po určité době po přechodu na směs bionafty lze předpokládat ucpání palivového filtru.
- Další informace o bionaftě vám poskytne prodejce.

Doplňování paliva do nádrže

Objem palivové nádrže: 22 l

1. Očistěte oblast kolem uzávěru palivové nádrže.
2. Sejměte uzávěr palivové nádrže (Obrázek 14).

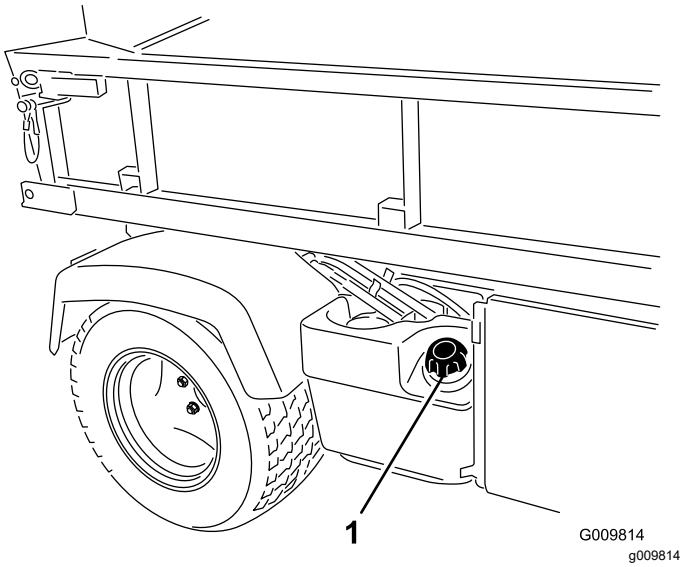

Obrázek 14

1. Uzávěr palivové nádrže

3. Nádrž naplňte do úrovně mírně pod nejvyšším bodem nádrže (spodní okraj plnicího hrdla) a osaďte uzávěr.

   Poznámka: Palivovou nádrž palivem nepřeplňujte.
4. Otřete veškeré rozlité palivo, abyste zabránili vzniku požáru.

Zajíždění nového vozidla

Servisní interval: Po prvních 100 hodinách—Nové vozidlo zajeďte podle pokynů.

V zájmu maximálního výkonu stroje postupujte podle následujících pokynů:

- Přesvědčte se, že jsou zaběhnuté brzdy, viz 4 Zajetí brzd (strana 13).
- Pravidelně kontrolujte hladinu brzdové kapaliny a motorového oleje. Pozorně sledujte, zda nespatříte známky toho, že se vozidlo nebo jeho součásti přehřívají.
- Po spuštění studeného motoru jej nechte zahřívat po dobu asi 15 sekund a teprve poté začněte vozidlo používat.

  Poznámka: Je-li stroj provozován v nízkých teplotách, nechejte motor po delší dobu zahřát.
- Při provozu měňte rychlost vozidla. Vyvarujte se rychlých startů a náhlých zastavení.
- Zajíždění motorového oleje není nutné. Originální motorový olej je stejného typu jako olej určený pro pravidelnou výměnu.
- Přehled specifických kontrol při nízkém počtu provozních hodin naleznete v části Údržba (strana 31).

Kontrola funkce bezpečnostního blokovacího systému

Servisní interval: Při každém použití nebo denně

Bezpečnostní blokovací systém brání protáčení motoru nebo jeho spuštění, pokud není sešlápnut spojkový pedál.

⚠ VÝSTRAHA

Jestliže jsou ochranné spínače odpojeny nebo poškozeny, stroj se může za provozu chovat nepředvídatelně a způsobit zranění osob.

- **Se spínači bezpečnostního blokování nemanipulujte.**
- **Funkci spínačů bezpečnostního blokování denně kontrolujte. Pokud je nějaký spínač poškozený, před použitím stroje jej vyměňte.**

Poznámka: Postup kontroly blokovacího systému přídavného zařízení naleznete v *provozní příručce* k přídavnému zařízení.

Kontrola spínače blokování spojky

1. Sedněte si na místo řidiče a zatáhněte parkovací brzdu.
2. Přesuňte řadicí páku do NEUTRÁLNÍ polohy.

   Poznámka: Motor nelze spustit, je-li páka hydraulického zdvihu zajištěna v přední poloze.
3. Otočte klíčovým přepínačem ve směru hodinových ručiček do polohy STARTOVÁNÍ, aniž byste sešlápli spojkový pedál.

   Poznámka: Pokud se motor protáčí nebo se nastartuje, došlo k poruše v bezpečnostním blokovacím systému. Tuto poruchu je nutné před zahájením provozu stroje odstranit.

Kontrola spínače bezpečnostního blokování páky hydraulického zdvihu

1. Sedněte si na místo řidiče a zatáhněte parkovací brzdu.
2. Přesuňte řadicí páku do NEUTRÁLNÍ polohy a ujistěte se, že je páka hydraulického zdvihu ve střední poloze.
3. Sešlápněte spojkový pedál.
4. Posuňte páku hydraulického zdvihu dopředu a otočte klíčový přepínač do polohy STARTOVÁNÍ.

   Poznámka: Pokud se motor protáčí nebo se nastartuje, došlo k poruše v bezpečnostním blokovacím systému. Tuto poruchu je nutné před zahájením provozu stroje odstranit.

Během provozu

Bezpečnost za provozu

Obecné bezpečnostní informace

- Majitel nebo obsluha odpovídá za nehody, jež mohou vést ke zranění osob nebo poškození majetku, a má jim předcházet.
- Spolujezdci mohou sedět pouze na místech určených k sezení. Nepřevážejte spolujezdce na korbě. Přihlížející osoby, především děti, se musí zdržovat mimo pracovní prostor.
- Používejte vhodné oblečení a pomůcky, včetně ochranných brýlí, dlouhých kalhot, pevné protiskluzové obuvi a chráničů sluchu. Svažte si dlouhé vlasy a nenoste volné oděvy či volně se pohybující šperky.
- Při práci se strojem buďte maximálně opatrní. Neprovádějte žádné činnosti, jež by odváděly vaši pozornost, neboť byste mohli způsobit zranění nebo poškození majetku.
- Stroj neobsluhujte, jste-li nemocní, unaveni nebo pod vlivem alkoholu nebo drog.
- Se strojem pracujte výhradně venku nebo v dobře větraném prostoru.
- Nepřekračujte maximální celkovou hmotnost stroje.
- Je-li na korbě stroje těžký náklad, při práci se strojem, při brzdění nebo otáčení si počínejte velmi opatrně.
- Přeprava příliš velkých nákladů na korbě snižuje stabilitu stroje. Nepřekračujte nosnost nákladové korby.
- Přeprava materiálu, který nelze ke stroji přivázat, nepříznivě ovlivňuje řízení, brzdění a stabilitu stroje. Pokud převážíte materiál, který nelze ke stroji upevnit, při řízení nebo brzdění si počínejte opatrně.
- Při provozu v náročném, nerovném terénu, blízko obrubníků, děr a jiných náhlých změn terénu snižte hmotnost převáženého nákladu a rychlost stroje. Náklad se může posunout a způsobit nestabilitu vozidla.
- Před spuštěním stroje se přesvědčte, zda je převodovka v neutrální poloze, zda je zatažena parkovací brzda a zda zaujímáte správnou pracovní pozici.

- Při každém sekání se strojem musíte vy i spolujezdci zůstat sedět. Ruce mějte položené na volantu. Vaši spolujezdci musí používat držadla, jimiž je vozidlo vybaveno. Vždy mějte ruce a nohy uvnitř rámu stroje.
- Se strojem pracujte jen za dobré viditelnosti. Věnujte pozornost dírám, vyjetým kolejím, hrbolům, kamenům a jiným skrytým předmětům. Stroj se může na nerovném terénu převrhnout. Vysoká tráva může překážky skrýt. Buďte opatrní, pokud se blížíte k nepřehledným zatáčkám, křovinám, stromům nebo jiným objektům, jež vám mohou bránit ve výhledu.
- Se strojem nejezděte blízko srázů, příkopů či náspů. V případě přejetí kola přes okraj nebo propadnutí okraje se stroj může náhle převrhnout.
- Vždy dávejte pozor na nízko přečnívající překážky, například větve stromů, ostění dveří a nadzemní lávky apod., a vyhýbejte se jim.
- Před couváním se strojem se podívejte dozadu a dolů a ověřte si, že máte volnou cestu.
- Při provozu stroje na veřejných komunikacích je nutné dodržovat všechna pravidla silničního provozu a používat veškeré doplňující příslušenství vyžadované zákonem, například světla, směrová světla, označení pomalu jedoucího vozidla (SMV) a jiné.
- Jestliže stroj neobvyklým způsobem vibruje, neprodleně jej zastavte, vypněte motor, počkejte, až se zastaví všechny pohybující se součásti, a přesvědčte se, zda nedošlo k poškození. Před obnovením provozu opravte veškeré poškozené části stroje.
- Brzdná dráha na mokrém povrchu je delší než na povrchu suchém. Mokré brzdy vysušíte pomalou jízdou na rovném povrchu s lehce sešlápnutým brzdovým pedálem.
- Pokud při jízdě vysokou rychlostí prudce zastavíte, může dojít k zablokování zadních kol a tím k následné ztrátě kontroly nad strojem.
- Nedotýkejte se motoru, převodovky, tlumiče ani výfukového potrubí, je-li motor v chodu nebo krátce po jeho vypnutí, protože tyto části jsou natolik horké, že mohou způsobit popáleniny.
- Nenechávejte stroj se spuštěným motorem bez dozoru.
- Před opuštěním pracovní pozice proveďte následující:
  - Zaparkujte vozidlo na rovné ploše.
  - Přeřaďte převodovku do NEUTRÁLNÍ polohy.
  - Zatáhněte parkovací brzdu.
  - Spusťte korbu dolů.
  - Vypněte stroj a vyjměte klíč.
  - Počkejte, dokud se nezastaví všechny pohybující se části.
- Nepracujte se strojem, pokud hrozí nebezpečí zásahu bleskem.
- Používejte pouze příslušenství a přídavná zařízení schválená společností Toro® Company.

Bezpečnost při použití systému ochrany obsluhy v případě převrácení (ROPS)

- Konstrukce ROPS je integrální bezpečnostní zařízení.
- Systém **ROPS** neodstraňujte ze stroje.
- Vždy se ujišťujte, že jste připoutáni bezpečnostním pásem a že jste schopni se v případě nouze rychle odpoutat.
- Věnujte velkou pozornost překážkám nad hlavou a vyhýbejte se kontaktu s nimi.
- Udržujte konstrukci ROPS v bezpečném provozním stavu a pravidelně pečlivě kontrolujte, zda není poškozená a zda jsou všechny montážní prvky utaženy.
- Vyměňte poškozené součásti konstrukce ROPS. Nesnažte se je opravovat nebo upravovat.

Bezpečnost při práci ve svahu

Svahy jsou významným faktorem při nehodách způsobených ztrátou kontroly nebo převrácením, které mohou vést k vážnému poranění nebo smrti.

- Zkontrolujte pracovní místo, přesvědčte se, zda bude provoz stroje na svahu bezpečný, a stanovte vlastní postupy a pravidla pro práci na těchto svazích. Při provádění průzkumu se vždy řiďte zdravým rozumem a dobrým úsudkem.
- Pokud se při práci ve svahu necítíte bezpečně, práci přerušte.
- Na svahu se pohybujte pomalu a plynule. Neměňte náhle rychlost ani směr jízdy se strojem.
- Vyvarujte se práce se strojem v mokrém terénu. Pneumatiky mohou ztratit trakci. K převrácení může dojít ještě dříve, než kola ztratí trakci.
- Po svahu jezděte přímo nahoru nebo dolů.
- Jestliže při jízdě do svahu začne stroj ztrácet trakci, pozvolna zabrzděte a pomalu couvejte svahem přímo dolů.
- Zatáčení při jízdě nahoru nebo dolů svahem může být nebezpečné. Jestliže musíte na svahu zatočit, tento úkon prováděje pomalu a opatrně.
- Těžký náklad ovlivňuje stabilitu na svahu. Snižte hmotnost nákladu a pojezdovou rychlost,

jedete-li na svahu nebo vezete-li náklad s vysoko položeným těžištěm. Náklad na korbě zajistěte, aby se nemohl přesouvat. Pokud převážíte náklad, který se může snadno posunout (kapaliny, kámen, písek apod.), buďte obzvlášť opatrní.

- Na svahu stroj nerozjíždějte, nezastavujte ani jej neotáčejte, zejména tehdy, převážíte-li náklad. Zastavení vozidla při jízdě dolů po svahu trvá déle než na rovině. Jestliže je nutné stroj zastavit, vyhněte se náhlým změnám rychlosti, protože ty mohou způsobit naklonění nebo převrácení stroje. Jestliže se vozidlo pohybuje vzad, nesešlapujte prudce brzdu, neboť stroj by se mohl převrátit.

Bezpečné nakládání a vykládání

- Při práci s naloženou korbou a/nebo při tažení přívěsu nepřekračujte celkovou nosnost vozidla; postupujte podle pokynů v části Technické údaje (strana 20).
- V zájmu zlepšení stability stroje a spolehlivosti jeho ovládání náklad na korbě rovnoměrně rozložte.
- Před vyklápěním se přesvědčte, zda za strojem nikdo nestojí.
- Náklad z korby nevyklápějte, pokud vozidlo stojí bokem ke svahu. Změna v rozložení hmotnosti nákladu může zapříčinit převrácení vozidla.

Práce s korbou

Zvednutí korby

⚠ DŮLEŽITÉ UPOZORNĚNÍ

Zvednutá korba může spadnout a zranit osoby pracující pod ní.

- **Před zahájením práce pod korbou ji vždy zajistěte vzpěrou ve zvednuté poloze.**
- **Před zvednutím korby z ní vyložte veškerý materiál.**

⚠ DŮLEŽITÉ UPOZORNĚNÍ

Stroj je při jízdě se zvednutou korbou náchylný k naklonění nebo převrácení. Pokud pracujete se strojem se zdviženou korbou, hrozí poškození konstrukce korby.

- **Se strojem pracujte jen tehdy, je-li korba ve sklopené poloze.**
- **Po vyprázdnění korbu spusťte dolů.**

⚠ VÝSTRAHA

Je-li při uvolňování zarážek náklad soustředěn blízko zadní části korby, může se korba neočekávaně vyklopit a zranit vás nebo přihlížející osoby.

- **Je-li to možné, umístěte náklad na střed korby.**
- **Ponechte korbu sklopenou a zajistěte, aby se při uvolňování západek nad korbu nikdo nenahýbal ani nestál za ní.**
- **Před zvednutím korby z důvodu údržby vozidla z ní odstraňte veškerý náklad.**

Posunutím páky dozadu zvednete nákladní korbu (Obrázek 15).

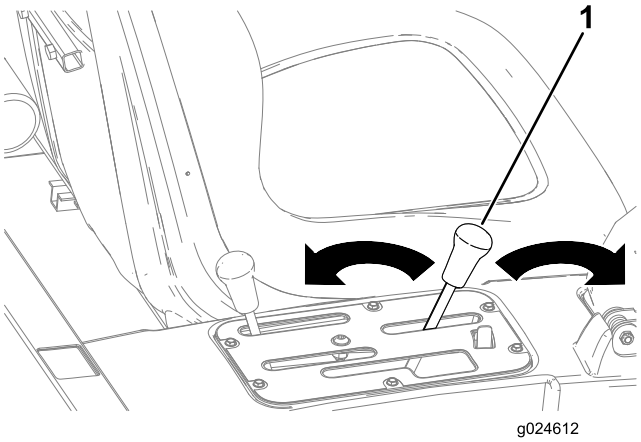

g024612

Obrázek 15

1. Páka nákladní korby

Spuštění korby

⚠ DŮLEŽITÉ UPOZORNĚNÍ

Korba může být těžká. Může rozdrtit ruce nebo jiné části těla.

Při spouštění korby mějte ruce a další části těla v bezpečné vzdálenosti od stroje.

Posunutím páky dopředu nákladní korbu spustíte dolů (Obrázek 15).

Otevření zadní stěny

1. Zkontrolujte, zda je korba ve spuštěné poloze a zajištěná západkami.
2. Otevřete západky na levé a pravé straně nákladní korby a spusťte zadní stěnu dolů (Obrázek 16).

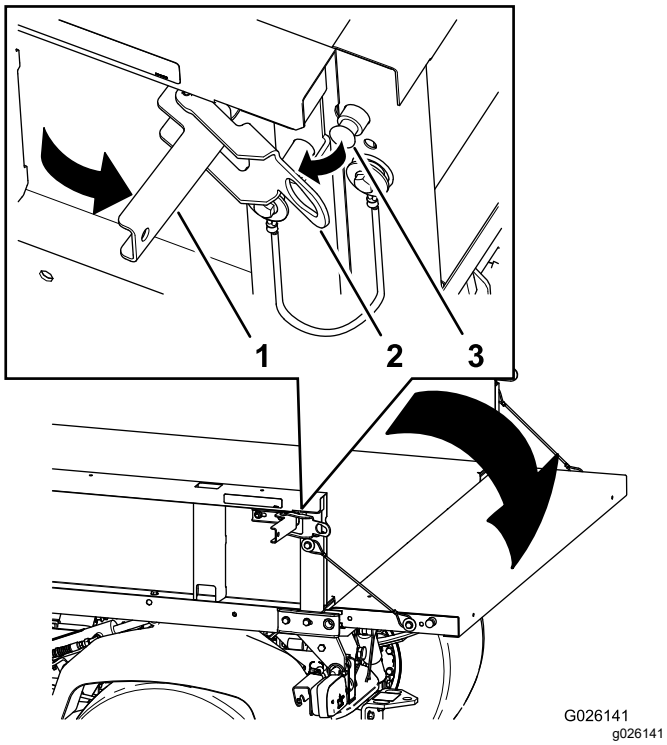

Obrázek 16

1. Rukojeť západky
2. Uzávěr západky
3. Pojistný kolík

Spuštění motoru

1. Sedněte si na místo řidiče a zatáhněte parkovací brzdu.
2. Odpojte vývodový hřídel (PTO) a vysokoprůtokovou hydrauliku (dle výbavy) a posuňte páčku škrticí klapky (dle výbavy) do VYPNUTÉ polohy.
3. Přesuňte řadicí páku do NEUTRÁLNÍ polohy a sešlápněte spojkový pedál.
4. Ujistěte se, že páka hydraulického zdvihu je ve střední poloze.
5. Uvolněte plynový pedál.
6. Přepněte klíčový přepínač do ZAPNUTÉ polohy.

   Poznámka: Jakmile se kontrolka žhavicích svíček rozsvítí, motor je připraven ke spuštění.
7. Přepněte klíčový přepínač do polohy STARTOVÁNÍ.

   Poznámka: Po nastartování motoru ihned klíč uvolněte. Vrátí se automaticky do PROVOZNÍ polohy.

Poznámka: Jakmile se spínač zapalování vrátí do PROVOZNÍ polohy, kontrolka žhavicích svíček se rozsvítí na dalších 15 sekund.

Poznámka: Nenechávejte motor startéru pracovat nepřetržitě déle než 10 sekund, jinak hrozí jeho poškození. Jestliže motor nenastartuje do 10 sekund, otočte klíč do polohy VYPNUTO. Zkontrolujte ovládací prvky a postup při spouštění motoru, počkejte dalších 10 sekund a pokuste se znovu nastartovat.

Zapnutí pohonu 4 kol

Pouze modely s pohonem 4 kol

Chcete-li zapnout automatický pohon 4 kol, stiskněte horní část kolébkového přepínače do polohy 4x4 AUTO (Obrázek 17).

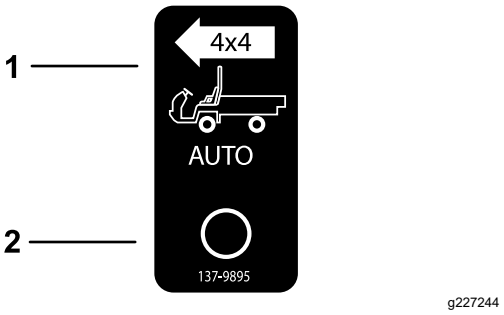

Obrázek 17

1. Zapnutí automatického pohonu 4x4 – zapnuto
2. Zapnutí automatického pohonu 4x4 – vypnuto

Pokud je spínač pohonu 4 kol zapnutý, stroj automaticky zapne pohon 4 kol, jakmile snímač detekuje volné protáčení zadních kol. Když je pohon 4 kol zapnutý, kontrolka spínače pohonu 4WD se rozsvítí.

Důležité: **Pokud je zařazena zpátečka, stroj pohon 4 kol nezapne automaticky.**

Při couvání musíte pohon 4 kol zapnout ručně tlačítkem 4WD.

Chcete-li ručně zapnout pohon 4 kol, stiskněte a podržte tlačítko 4WD na středové konzole, když je vozidlo v pohybu. Tím se pohon 4 kol zapne.

Poznámka: Pohon 4 kol zůstane zapnutý pouze po dobu, po kterou tlačítko držíte. Chcete-li pohon 4 kol zapnout ručně, nemusí být spínač pohonu 4×4 v poloze AUTO.

Jízda se strojem

1. Uvolněte parkovací brzdu.
2. Sešlápněte spojkový pedál na doraz.
3. Přesuňte řadicí páku na první rychlostní stupeň.
4. Plynule uvolňujte spojkový pedál a současně sešlapujte plynový pedál.
5. Jakmile stroj dosáhne dostatečné rychlosti, uvolněte plynový pedál, zcela sešlápněte spojkový pedál, zařaďte další rychlostní stupeň, uvolňujte spojkový pedál a současně sešlapujte plynový pedál.

6. Postup opakujte, až dosáhnete požadované rychlosti.

   Důležité: **Před zařazením zpátečky při jízdě vpřed a zařazením rychlostního stupně vpřed při jízdě vzad vždy stroj nejdříve zastavte.**

   Poznámka: Nenechávejte motor dlouho běžet na volnoběžné otáčky.

   K určení pojezdové rychlosti stroje při otáčkách 3 600 ot/min motoru použijte následující tabulku.

Rychlostní stupeň	Rozsah	Převodový poměr	Rychlost (km/h)	Rychlost (mph)
1	L (nízké otáčky)	82.83 : 1	4.7	2.9
2	L (nízké otáčky)	54.52 : 1	7.2	4.5
3	L (nízké otáčky)	31.56 : 1	12.5	7.7
1	H (vysoké otáčky)	32.31 : 1	12.2	7.6
2	H (vysoké otáčky)	21.27 : 1	18,5	11.5
3	H (vysoké otáčky)	12.31 : 1	31.9	19.8
R (zpětný chod)	L (nízké otáčky)	86.94 : 1	4.5	2.8
R (zpětný chod)	H (vysoké otáčky)	33.91 : 1	11.6	7.1

   Důležité: **Nestartujte stroj tlačením nebo tažením. Mohlo by dojít k poškození hnacího ústrojí.**

Zastavení stroje

Chcete-li stroj zastavit, uvolněte plynový pedál a sešlápněte brzdový pedál.

Vypnutí motoru

1. Zaparkujte stroj na rovném povrchu.
2. Zatáhněte parkovací brzdu.
3. Otočte klíčovým přepínačem do VYPNUTÉ polohy a klíč vyjměte.

Použití uzávěrky diferenciálu

⚠ DŮLEŽITÉ UPOZORNĚNÍ

Naklonění nebo převrácení stroje na svahu může zapříčinit vážný úraz.

- **Zvýšený tahový výkon, kterého lze dosáhnout pomocí uzávěrky diferenciálu, může zapříčinit vznik nebezpečných situací, například při stoupání do svahu, který je příliš strmý pro otočení. Při používání uzávěrky diferenciálu buďte opatrní, zejména na strmých svazích.**
- **Je-li uzávěrka diferenciálu zapnutá během ostrého zatáčení při vyšší rychlosti a vnitřní zadní kolo se zvedne ze země, může dojít ke ztrátě kontroly a k následnému smyku stroje. Uzávěrku diferenciálu používejte jen při nižší rychlosti.**

⚠ VÝSTRAHA

Zatáčení se zapnutou uzávěrkou diferenciálu může zapříčinit ztrátu kontroly nad strojem. Při ostrém zatáčení a vysoké rychlosti uzávěrku nepoužívejte.

Uzávěrka diferenciálu zvyšuje tahový výkon stroje uzamčením zadních kol, aby nedocházelo k prokluzování jednoho z nich. To může pomoci při převážení těžkého nákladu po mokrém trávníku nebo kluzkém povrchu a při jízdě do svahu nebo v písečném terénu. Je však nutné si pamatovat, že tento mimořádný tahový výkon lze používat jen krátkodobě. Jeho využití nenahrazuje bezpečný provoz.

Uzávěrka diferenciálu zajišťuje stejné otáčky zadních kol. Použití uzávěrky diferenciálu poněkud snižuje schopnost stroje ostře zatáčet a může zapříčinit vydření trávníku. Uzávěrku diferenciálu používejte, jen je-li to nutné, při nízké rychlosti a jen při zařazeném prvním nebo druhém rychlostním stupni.

Použití ovládání hydrauliky

Ovládání hydrauliky převádí hydraulický výkon z čerpadla stroje, kdykoli pracuje motor. Výkon lze využívat prostřednictvím rychlospojek v zadní části stroje.

⚠ DŮLEŽITÉ UPOZORNĚNÍ

Hydraulická kapalina unikající pod vysokým tlakem má dostatečnou sílu na to, aby pronikla kůží a způsobila vážné zranění.

Při připojování nebo odpojování hydraulických rychlospojek postupujte opatrně. Vypněte motor, zatáhněte parkovací brzdu, spusťte přídavné zařízení dolů a nastavte rozvaděč ovládání vnějších okruhů hydrauliky do plovoucí aretované polohy, čímž před připojením/odpojením rychlospojek uvolníte hydraulický tlak.

Důležité: **Jestliže několik strojů používá stejné přídavné zařízení, hrozí nebezpečí znečištění převodové kapaliny v důsledku střídavého provozu. Převodovou kapalinu měňte častěji.**

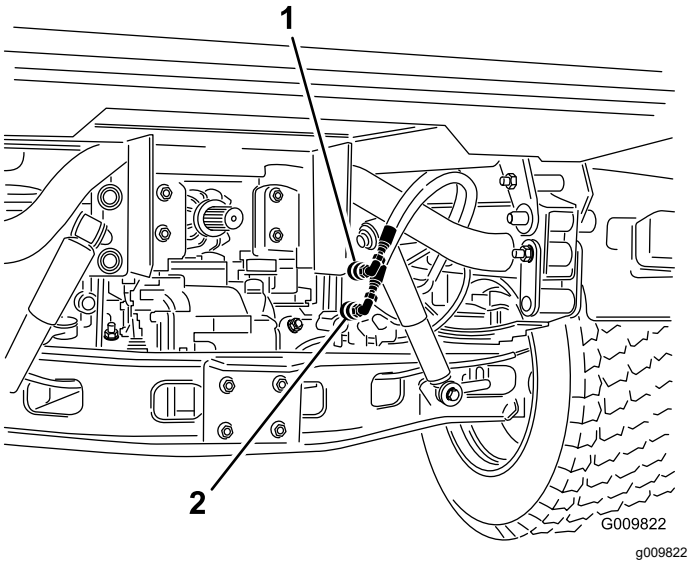

Obrázek 18

1. Poloha rychlospojky A
2. Poloha rychlospojky B

Použití páky hydraulického zdvihu korby k ovládání hydraulických přídavných zařízení

- Poloha **VYPNUTO**

  Jedná se o normální polohu řídicího ventilu, pokud se nepoužívá. V této poloze jsou pracovní přípoje řídicího ventilu uzavřeny a zpětné ventily zadrží každé zatížení v obou směrech.

- Poloha **ZVEDÁNÍ (rychlospojka A)**

  V této poloze se zvedá korba a přídavné zařízení zadního závěsu nebo přivádí tlak do rychlospojky A. Může v ní také proudit vratná hydraulická kapalina z rychlospojky B zpět do rozvaděče a poté do nádrže. Jedná se o krátkodobou polohu. Je-li páka uvolněna, pružina ji vrátí do střední VYPNUTÉ polohy.

- Poloha **SPOUŠTĚNÍ (rychlospojka B)**

  V této poloze se spouští korba nebo přídavné zařízení zadního závěsu nebo přivádí tlak do rychlospojky B. Může v ní také proudit vratná hydraulická kapalina z rychlospojky A zpět do rozvaděče a poté do nádrže. Jedná se o krátkodobou polohu. Je-li páka uvolněna, pružina ji vrátí do střední VYPNUTÉ polohy. Chvilkové přidržení a následné uvolnění ovládací páky v této poloze umožní průtok hydraulické kapaliny do rychlospojky B, což zajistí přenesení výkonu pro spuštění zadního závěsu. Uvolněním páky se udržuje tlak působící na závěs dolů.

  Důležité: **Pokud tuto polohu použijete s hydraulickým válcem, při přidržení ovládací páky ve spodní poloze bude hydraulická kapalina protékat přetlakovým ventilem, což může poškodit hydraulický systém.**

- Poloha **ZAPNUTO**

  Tato poloha je podobná poloze SPOUŠTĚNÍ (POLOHA RYCHLOSPOJKY B). Přivádí rovněž hydraulickou kapalinu do rychlospojky B s tím rozdílem, že páka je v této poloze přidržována aretační pákou na ovládacím panelu. To umožňuje nepřetržitý průtok hydraulické kapaliny do zařízení, které používá hydromotor.

  Tuto polohu používejte jen s přídavnými zařízeními s připojeným hydromotorem.

  Důležité: **Pokud tuto polohu použijete s hydraulickým válcem nebo bez přídavného zařízení, v poloze ZAPNUTO bude hydraulická kapalina protékat přetlakovým ventilem, což může poškodit hydraulický systém. Tuto polohu používejte jen krátkodobě nebo s připojeným motorem.**

Důležité: **Po montáži přídavného zařízení zkontrolujte hladinu hydraulické kapaliny. Funkci přídavného zařízení zkontrolujte několikerým opakováním jeho pracovního cyklu, čímž odvzdušníte soustavu. Poté hladinu hydraulické kapaliny znovu zkontrolujte. Válec přídavného zařízení mírně ovlivní hladinu kapaliny v převodovce s rozvodovkou. Provoz stroje s nízkou hladinou hydraulické kapaliny může ve stroji poškodit čerpadlo, vnější okruhy hydrauliky, posilovač řízení a převodovku s rozvodovkou.**

Připojení rychlospojek

Důležité: **Před připojením rychlospojky očistěte. Znečištěné rychlospojky mohou do hydraulického systému zanést nečistoty.**

1. Vytáhněte pojistný kroužek na rychlospojce.
2. Do rychlospojky zasunujte hadicovou koncovku, až zaklapne.

Poznámka: Při připojování zařízení vnějších okruhů k rychlospojkám určete, na které straně je potřebný tlak. Potom připojte příslušnou hadici k rychlospojce B, která bude pod tlakem, když se ovládací páka posune dopředu nebo zajistí v poloze ZAPNUTO.

Odpojení rychlospojek

Poznámka: Vypněte motor stroje a přídavné zařízení a posunutím páky zdvihu dozadu a dopředu uvolněte tlak v systému, aby bylo možné rychlospojky snadněji odpojit.

1. Vytáhněte pojistný kroužek na rychlospojce.
2. Vytáhněte hadici ze spojky.

   Důležité: **Očistěte konce nepoužívaných rychlospojek a opatřete je protiprachovými zátkami a krytkami.**

Odstraňování závad na hydraulickém ovládání

- **Připojení nebo odpojení rychlospojek je obtížné.**

  Nedošlo k uvolnění tlaku (rychlospojka je pod tlakem).
- **Řízení s posilovačem se otáčí velmi obtížně nebo se neotáčí vůbec.**
  - Příliš nízká hladina hydraulické kapaliny.
  - Teplota hydraulické kapaliny je příliš vysoká.
  - Nepracuje čerpadlo.
- **Dochází k úniku hydraulického oleje.**
  - Šroubení jsou uvolněná.
  - V šroubení chybí O-kroužek.
- **Přídavné zařízení nepracuje.**
  - Rychlospojky nejsou zcela zasunuté.
  - Rychlospojky byly zaměněny.
- **Ozývá se skřípavý zvuk.**
  - Rozvaděč vnějších okruhů hydrauliky zůstal v ZAPNUTÉ aretované poloze, takže hydraulický olej protéká přetlakovým ventilem.
  - Řemen je volný.
- **Motor nestartuje.**

  Páka hydraulické kapaliny je uzamčena v PŘEDNÍ poloze.

Po provozu

Bezpečnost po ukončení provozu

Obecné bezpečnostní informace

- Před opuštěním pracovní pozice proveďte následující:
  - Zaparkujte vozidlo na rovné ploše.
  - Přeřaďte převodovku do NEUTRÁLNÍ polohy.
  - Zatáhněte parkovací brzdu.
  - Spusťte korbu dolů.
  - Vypněte stroj a vyjměte klíč.
  - Počkejte, dokud se nezastaví všechny pohybující se části.
- Před seřizováním, údržbou, čištěním nebo skladováním nechejte stroj vychladnout.
- Neskladujte stroj v blízkosti otevřeného ohně, zdroje jisker nebo tepla, například u ohřívače vody nebo jiného zařízení.
- Udržujte všechny díly stroje v dobrém provozním stavu a dbejte na to, aby byly utaženy všechny upevňovací prvky.
- Čištění a údržbu bezpečnostních pásů provádějte podle potřeby.
- Veškeré opotřebené, poškozené nebo chybějící štítky nahraďte novými.

Přeprava stroje

- Při nakládání či vykládání stroje z přívěsu nebo nákladního vozidla buďte opatrní.
- Při nakládání stroje na přívěs nebo nákladní vozidlo používejte nájezdové plošiny v plné šířce stroje.
- Stroj bezpečně upevněte.

Umístění upevňovacích bodů stroje viz Obrázek 19 a Obrázek 20.

Poznámka: Stroj naložte na přívěs tak, aby jeho přední část směřovala dopředu. Nemůžete-li do příruček nahlédnout, připevněte kapotu stroje popruhem k rámu nebo kapotu demontujte a přepravujte ji zajištěnou odděleně, protože by mohla během přepravy spadnout.

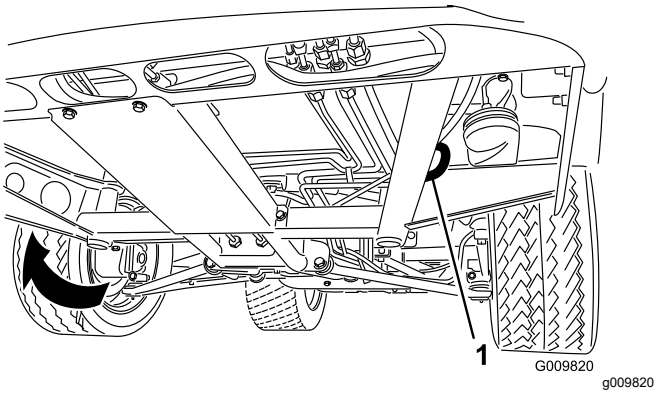

Obrázek 19

1. Závěsný otvor v rámu (na každé straně)

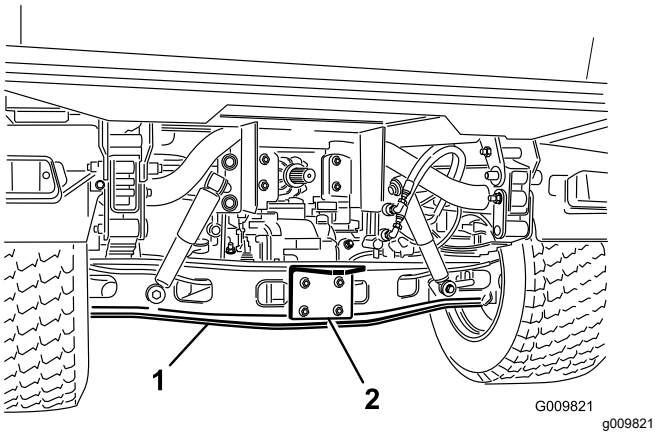

Obrázek 20

1. Náprava
2. Deska závěsu

Tažení stroje

V případě nouze lze stroj táhnout na krátkou vzdálenost. Nelze to však považovat za standardní pracovní postup.

⚠ DŮLEŽITÉ UPOZORNĚNÍ

Tažení nadměrnou rychlostí může způsobit ztrátu ovladatelnosti a následné zranění.

Při tažení vozidla nikdy nepřekračujte rychlost 8 km/h.

Poznámka: Řízení s posilovačem nebude funkční, takže ovládání vozidla bude obtížnější.

Tažení vozidla je práce pro dvě osoby. Pokud potřebujete stroj přepravit na větší vzdálenost, naložte jej na nákladní automobil nebo přívěs.

1. Připojte tažné lano ke spojovacímu prvku na přední straně rámu stroje (Obrázek 19).
2. Uveďte převodovku do NEUTRÁLNÍ polohy a uvolněte parkovací brzdu.

Tažení přívěsu

Strojem lze táhnout přívěs a přídavná zařízení o hmotnosti vyšší, než je hmotnost samotného stroje. Stroj může být vybaven několika typy tažných závěsů v závislosti na způsobu použití. O podrobné informace požádejte autorizované servisní středisko.

Stroj vybavený tažným závěsem přišroubovaným k trubce zadní nápravy může táhnout přívěs nebo přídavné zařízení o celkové hmotnosti až 1 587 kg.

Hmotnost nákladu v přední části přívěsu musí vždy představovat 60 % hmotnosti celého nákladu. Tím se na tažný závěs stroje přenese přibližně 10 % (maximálně 272 kg) celkové hmotnosti přívěsu.

Při přepravě nákladu nebo tažení přívěsu (přídavného zařízení) stroj ani přívěs nepřetěžujte. Přetížení může být příčinou slabého výkonu nebo poškození brzd, nápravy, motoru, převodovky s rozvodovkou, řízení, zavěšení, konstrukce karoserie nebo pneumatik.

Důležité: **Riziko poškození hnacího ústrojí snížíte volbou rozsahu nízkých otáček.**

Při tažení pětikolového přídavného zařízení, např. provzdušňovače fervejí, vždy namontujte tyč s kolečkem (součást soupravy pátého kola), aby se přední kola při náhodném pohybu taženého přídavného zařízení nemohla zvednout nad zem.

Údržba

Bezpečnost při provádění úkonů údržby

- Nedovolte, aby servisní práce na stroji prováděla nezaškolená osoba.
- Před opuštěním pracovní pozice proveďte následující:
  - Zaparkujte vozidlo na rovné ploše.
  - Přeřaďte převodovku do NEUTRÁLNÍ polohy.
  - Zatáhněte parkovací brzdu.
  - Spusťte korbu dolů.
  - Vypněte stroj a vyjměte klíč.
  - Počkejte, dokud se nezastaví všechny pohybující se části.
- Před seřizováním, údržbou, čištěním nebo uskladněním nechejte stroj vychladnout.
- Pokaždé, když pracujete pod strojem, podepřete jej montážními stolicemi.
- Nepracujte pod zdviženou nákladní korbou, pokud není správně podepřena bezpečnostní vzpěrou.
- Před natlakováním systému zkontrolujte těsnost všech spojek hydraulického potrubí a bezvadný stav všech hydraulických hadic a potrubí.
- Před prováděním jakýchkoli prací na hydraulickém systému nebo před jeho odpojením uvolněte veškerý tlak v systému vypnutím motoru, opakováním pracovních cyklů vypouštěcího ventilu z polohy zvedání do polohy spouštění a/nebo spuštěním nákladní korby a přídavných zařízení. Umístěte páku dálkového ovládání hydraulické soustavy do plovoucí polohy. Musí-li být korba zvednuta, zajistěte ji bezpečnostní podpěrou.
- Opatrně uvolněte tlak z dílů s akumulovanou energií.
- Při provádění údržby stroje nenabíjejte akumulátory.
- Řádně průběžně dotahujte všechny upevňovací prvky. Tím zajistíte dobrý stav celého stroje.
- Abyste snížili možné riziko požáru, průběžně odstraňujte z prostoru stroje přebytečné mazivo, trávu, listí a nahromaděné nečistoty.
- Je-li to možné, neprovádějte údržbu se spuštěným strojem. Nepřibližujte se k pohybujícím se částem.
- Pokud při seřizování nebo údržbě musí být stroj spuštěný, nepřibližujte ruce, nohy, žádné jiné části těla ani oděv k motoru či jakýmkoli pohybujícím se součástem. Nedovolte, aby se kdokoli ke stroji přiblížil.
- Místa potřísněná uniklým olejem nebo palivem vždy očistěte.
- Zkontrolujte činnost parkovací brzdy podle doporučení v plánu údržby a podle potřeby ji seřiďte.
- Udržujte všechny součásti stroje v dobrém provozním stavu a dbejte na to, aby byly správně utaženy všechny upevňovací prvky. Nahraďte všechny opotřebené nebo poškozené nálepky.
- Nikdy neblokujte určenou funkci bezpečnostního zařízení ani nesnižujte úroveň ochrany, kterou bezpečnostní zařízení poskytuje.
- Nepřekračujte maximální otáčky motoru změnou nastavení regulátoru. V zájmu zajištění bezpečnosti a přesnosti si u autorizovaného prodejce Toro nechejte pomocí otáčkoměru zkontrolovat maximální otáčky motoru.
- Pokud potřebujete rozsáhlejší opravu nebo pomoc, obraťte se na autorizovaného prodejce Toro.
- Jakékoli úpravy stroje mohou nepříznivě ovlivnit jeho provozuschopnost, výkon a trvanlivost nebo mohou při jeho použití vést ke zranění nebo usmrcení osob. Takové použití může vést ke ztrátě záruky na výrobek společnosti Toro®.

Doporučený harmonogram údržby

Servisní interval	Postup při údržbě
Po prvních 2 hodinách	• Utáhněte upevňovací matice předních a zadních kol.
Po prvních 10 hodinách	• Zkontrolujte seřízení táhel řazení. • Utáhněte upevňovací matice předních a zadních kol. • Zkontrolujte seřízení parkovací brzdy. • Zkontrolujte stav a napnutí řemenu alternátoru. • Vyměňte hydraulický filtr.
Po prvních 50 hodinách	• Vyměňte motorový olej a filtr. • Nastavte vůli ventilů motoru.
Po prvních 100 hodinách	• Nové vozidlo zajeďte podle pokynů.
Při každém použití nebo denně	• Přesvědčte se, zda bezpečnostní pásy nejsou opotřebené, pořezané ani jinak poškozené. Pokud některá ze součástí nepracuje správně, bezpečnostní pás(y) vyměňte za nový (nové). • Zkontrolujte tlak v pneumatikách. • Zkontrolujte funkci bezpečnostního blokovacího systému. • Zkontrolujte hladinu motorového oleje. • Vypusťte z odlučovače vodu a jiné znečisťující látky. • Zkontrolujte hladinu chladicí kapaliny. • Odstraňte nečistoty z prostoru motoru a chladiče (Ve znečištěném prostředí čistěte častěji.) • Zkontrolujte hladinu brzdové kapaliny. Hladinu brzdové kapaliny zkontrolujte před prvním startováním motoru. • Zkontrolujte hladinu hydraulické kapaliny v převodovce s rozvodovkou. (Hladinu kapaliny zkontrolujte před prvním spuštěním motoru a potom po každých 8 hodinách provozu nebo denně.) • Zkontrolujte hladinu vysokoprůtokové hydraulické kapaliny (pouze modely TC). (Hladinu hydraulické kapaliny zkontrolujte před prvním spuštěním motoru a poté každý den.)
Po každých 25 hodinách provozu	• Sejměte plášť vzduchového filtru a odstraňte veškeré nečistoty.
Po každých 50 hodinách provozu	• Zkontrolujte hladinu kapaliny v akumulátoru (každých 30 dnů, je-li akumulátor uskladněn). • Zkontrolujte spojení kabelů akumulátoru.
Po každých 100 hodinách provozu	• Promažte ložiska a pouzdra (mažte častěji v případě provozu v těžkých podmínkách). • Vyměňte vzduchový filtr (častěji v prašném nebo znečištěném prostředí). • Zkontrolujte hladinu oleje v předním diferenciálu (jen vozidla s pohonem 4 kol). • Zkontrolujte stav pneumatik.
Po každých 200 hodinách provozu	• Vyměňte motorový olej a filtr. • Zkontrolujte, zda na manžetě homokinetického kloubu nejsou praskliny, díry a uvolněné objímky (pouze modely s pohonem 4 kol). • Zkontrolujte seřízení táhel řazení. • Zkontrolujte seřízení lanka vysokého–nízkého rozsahu. • Zkontrolujte seřízení lanka uzávěrky diferenciálu. • Utáhněte upevňovací matice předních a zadních kol. • Zkontrolujte seřízení parkovací brzdy. • Zkontrolujte seřízení brzdového pedálu. • Zkontrolujte stav a napnutí řemenu alternátoru. • Zkontrolujte seřízení spojkového pedálu. • Zkontrolujte provozní brzdy a parkovací brzdu.
Po každých 400 hodinách provozu	• Palivový filtr vyměňte. • Zkontrolujte palivové potrubí a spojky. • Zkontrolujte sbíhavost předních kol. • Vizuálně zkontrolujte, zda brzdové destičky brzd nejsou opotřebené.

Servisní interval	Postup při údržbě
Po každých 600 hodinách provozu	• Nastavte vůli ventilů motoru.
Po každých 800 hodinách provozu	• Vyměňte olej v předním diferenciálu (pouze modely s pohonem 4 kol). • Vyměňte hydraulickou kapalinu a vyčistěte sítko. • Vyměňte hydraulický filtr. • Pokud nepoužíváte doporučenou hydraulickou kapalinu nebo jste již nádrž naplnili alternativní kapalinou, vyměňte vysokoprůtokovou hydraulickou kapalinu a filtr.
Po každých 1000 hodinách provozu	• Vyměňte chladicí kapalinu motoru. • Vyměňte brzdovou kapalinu. • Pokud používáte doporučenou hydraulickou kapalinu, vyměňte vysokoprůtokový hydraulický filtr.
Po každých 2000 hodinách provozu	• Pokud používáte doporučenou hydraulickou kapalinu, vyměňte vysokoprůtokovou hydraulickou kapalinu.

Poznámka: Kopii elektrického schématu si můžete stáhnout na stránkách www.Toro.com, kde na domovské stránce v odkazech na návody vyhledáte svůj stroj.

Důležité: **Další pokyny k postupům údržby naleznete v návodu k obsluze motoru.**

⚠ VÝSTRAHA

Údržbu, opravy, seřizování a kontrolu vozidla smí provádět pouze kvalifikovaní a oprávnění pracovníci.

- **Předcházejte nebezpečí vzniku požáru a pracoviště vybavte hasicím zařízením. Při kontrole hladiny kapalin nebo úniku paliva, hladiny elektrolytu v akumulátoru nebo chladicí kapaliny nepoužívejte otevřený plamen.**
- **Při čištění součástí nepoužívejte otevřené vany s palivem ani hořlavé čisticí kapaliny.**

⚠ DŮLEŽITÉ UPOZORNĚNÍ

V případě nesprávné údržby stroje může dojít k předčasnému selhání systémů stroje, což by mohlo vám nebo jiným osobám způsobit vážné zranění.

O stroj důkladně pečujte a udržujte jej v dobrém provozním stavu podle pokynů v této příručce.

⚠ VÝSTRAHA

Jestliže ponecháte klíč ve spínači, může motor kdokoli spustit a způsobit vám nebo přihlížejícím osobám vážné zranění.

Před prováděním jakékoli údržby vypněte motor a vytáhněte klíč ze spínače.

Údržba stroje za zvláštních provozních podmínek

Důležité: **Jestliže stroj pracuje za některé z níže uvedených provozních podmínek, je třeba provádět údržbu dvakrát častěji:**

- Provoz na poušti
- Provoz v chladném prostředí (s teplotou nižší než 10 °C)
- Tažení přívěsu
- Častý provoz v prašném prostředí
- Stavební práce
- Po dlouhodobém provozu v blátě, písku, vodě nebo obdobných znečištěných podmínkách proveďte následující:
  - Co nejdříve nechejte zkontrolovat a vyčistit brzdy. Tím zabráníte tomu, aby abrazivní materiál způsobil jejich nadměrné opotřebení.
  - Umyjte stroj použitím samotné vody nebo mírného čisticího prostředku.

    Důležité: **Stroj nikdy nemyjte brakickou nebo recyklovanou vodou.**

Postupy před údržbou stroje

Mnoho úkonů popsaných v této části zabývající se údržbou vyžaduje zvednutí a spuštění korby. V zájmu předcházení vážným zraněním nebo smrti dodržujte následující bezpečnostní opatření:

Příprava stroje na provedení údržby

1. Zaparkujte stroj na rovném povrchu.
2. Zatáhněte parkovací brzdu.
3. Vyprázdněte a zvedněte korbu; postupujte podle pokynů v části Zvednutí korby (strana 25).
4. Vypněte motor a vyjměte klíč.
5. Před prováděním údržby nechejte stroj vychladnout.

Použití podpěry korby

Důležité: **Při montáži/demontáži podpěry vždy stůjte mimo korbu.**

1. Zvedněte korbu, aby válce zdvihu byly úplně vysunuty.
2. Vyjměte podpěru korby z úložných držáků na zadní straně panelu ROPS (Obrázek 21).

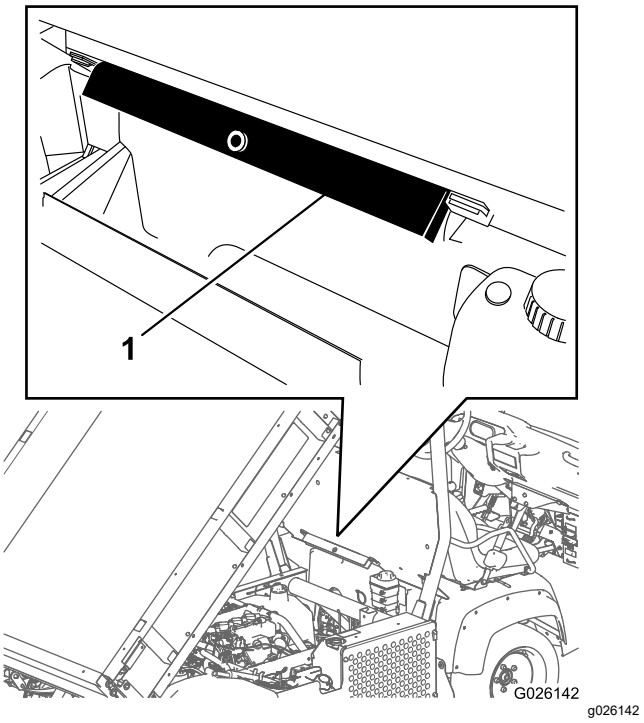

Obrázek 21

1. Podpěra korby

3. Zatlačte podpěru korby na tyč válce a ujistěte se, že výstupky na konci podpěry dosedají na konec tělesa válce a na konec pístní tyče (Obrázek 22).

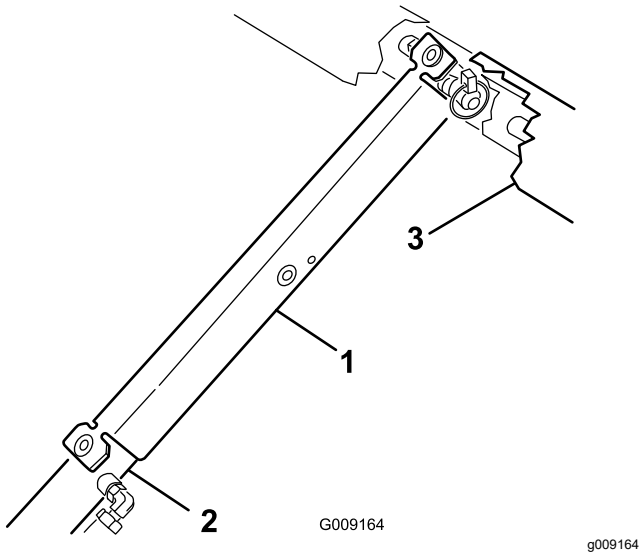

Obrázek 22

1. Podpěra korby
2. Těleso válce
3. Korba

4. Demontujte podpěru korby z válce a zasuňte ji do držáků na zadní straně panelu ROPS.

   Důležité: **Je-li bezpečnostní podpěra korby osazena na válci, nespouštějte korbu dolů.**

Demontáž úplné korby

1. Nastartujte motor, posuňte páku hydraulického zdvihu do zapnuté polohy a spouštějte korbu dolů, dokud se válce v otvorech neuvolní.
2. Uvolněte páku zdvihu a vypněte motor.
3. Vyjměte pojistné kolíky z vnějších konců vidlicových čepů tyčí válců (Obrázek 23).

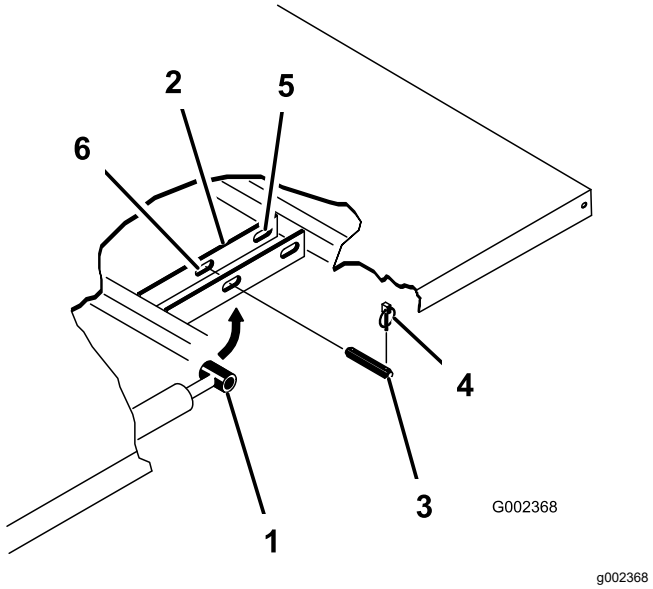

Obrázek 23

1. Konec tyče válce
2. Montážní deska korby
3. Vidlicový čep
4. Pojistný kolík
5. Zadní otvory (úplná korba)
6. Přední otvory (2/3 korba)

4. Zatlačením směrem dovnitř vyjměte vidlicové čepy připevňující konce tyčí válců k montážním deskám korby (Obrázek 23).
5. Vyjměte pojistné kolíky a vidlicové čepy připevňující otočné konzoly k U-profilům rámu (Obrázek 23).
6. Zvedněte korbu ze stroje.

   ⚠ VÝSTRAHA

   Úplná korba váží asi 148 kg, proto se ji nesnažte namontovat/demontovat sami.

   Použijte podvěsný kladkostroj nebo požádejte o pomoc 2 nebo 3 další osoby.

7. Válce uložte do úložných držáků.
8. Zajištěním pojistné páky hydraulického zdvihu na stroji předejdete náhodnému vysunutí válců zdvihu.

Montáž úplné korby

Poznámka: Je-li třeba namontovat bočnice na rovnou korbu, je jednodušší je osadit před montáží korby na stroj.

Zadní otočné desky musí být přišroubovány k rámu/U-profilu korby tak, aby spodní konec směřoval v úhlu k zadní části (Obrázek 24).

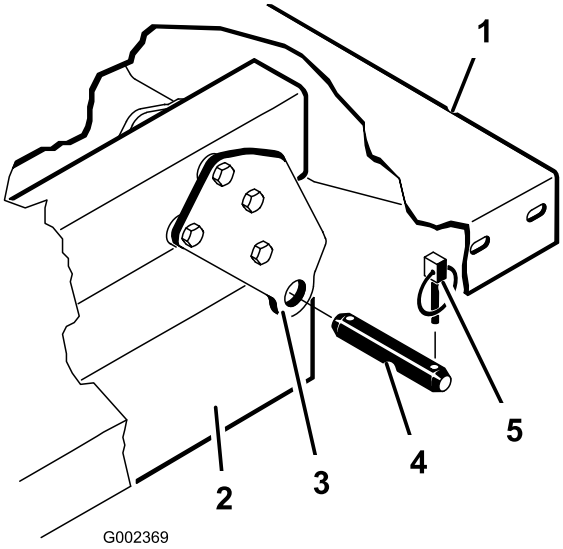

g002369

Obrázek 24

1. Levý zadní roh korby
2. U-profil rámu stroje
3. Otočná deska
4. Vidlicový čep
5. Pojistný kolík

⚠ VÝSTRAHA

Úplná korba váží asi 148 kg, proto se ji nesnažte namontovat/demontovat sami.

Použijte podvěsný kladkostroj nebo požádejte o pomoc 2 nebo 3 další osoby.

Distanční držáky a konstrukční prvky chránící před opotřebením (Obrázek 25) musí být osazeny pomocí vratových šroubů s hlavami umístěnými uvnitř vozidla.

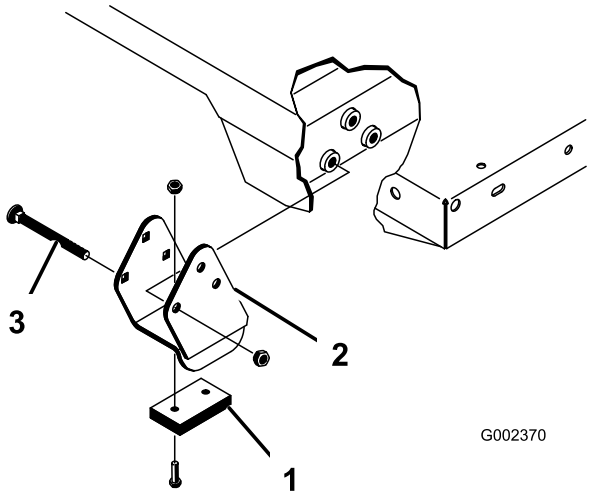

g002370

Obrázek 25

1. Konstrukční prvek chránící před opotřebením
2. Distanční držák
3. Vratový šroub

1. Válce zdvihu musí být úplně zasunuty.
2. Opatrně usaďte korbu na rám stroje. Vyrovnejte zadní otvory otočných desek korby s otvory v zadním U-profilu rámu. Zasuňte 2 vidlicové čepy a pojistné kolíky (Obrázek 25).
3. Se spuštěnou korbou připevněte pomocí vidlicového čepu a pojistného kolíku všechny konce tyčí válců k příslušným otvorům v montážních deskách korby.
4. Zasuňte vidlicový čep z vnější strany korby s pojistným kolíkem orientovaným směrem ven (Obrázek 25).

   Poznámka: Zadní otvory jsou určeny pro montáž úplné korby, přední otvory pro montáž 2/3 korby.

   Poznámka: Aby bylo možné otvory vyrovnat, může být zapotřebí nastartovat motor a vysunout nebo zasunout válce.

   Poznámka: Nepoužitý otvor můžete uzavřít šroubem a maticí, abyste předešli možným chybám při montáži.
5. Spusťte motor a pomocí páky hydraulického zdvihu zvedněte korbu.
6. Uvolněte páku zdvihu a vypněte motor.
7. Namontujte bezpečnostní podpěru korby, aby nedošlo k náhodnému spuštění korby dolů; viz Použití podpěry korby (strana 34).
8. Zasuňte pojistné kolíky do vnitřních konců vidlicových čepů.

   Poznámka: Je-li korba vybavena prvkem pro automatické uvolnění zadní stěny, před osazením pojistného kolíku musíte umístit přední spojovací tyč vyklápění na vnitřní stranu levého vidlicového čepu.

Zvedání stroje

⚠ NEBEZPEČÍ

Stroj umístěný na zvedáku může být nestabilní, může ze zvedáku spadnout a způsobit zranění osobám pod ním.

- **Nestartujte stroj, dokud je na zvedáku, protože vibrace motoru a pohyb kol mohou zapříčinit, že ze zvedáku sklouzne.**
- **Před opuštěním stroje vždy vyjměte klíč z klíčového přepínače.**
- **Je-li vozidlo na zvedáku, založte kola klíny.**

Při zvedání přední části stroje vždy umístěte mezi zvedák a rám stroje dřevěný blok (nebo podobný předmět).

Přední zvedací bod stroje se nachází pod předním středovým držákem rámu (Obrázek 26).

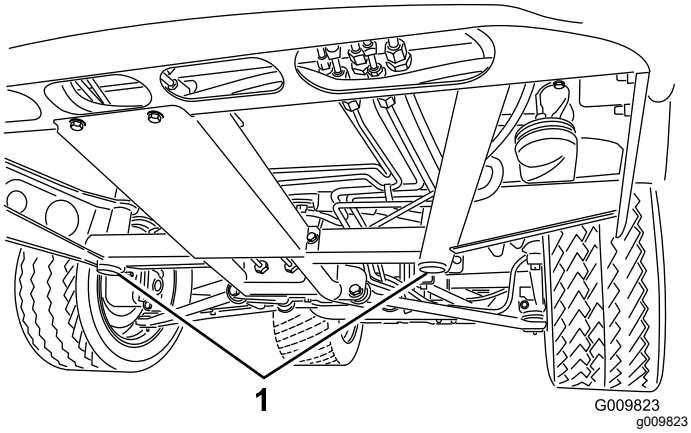

Obrázek 26

1. Přední podpěrné body

Zadní zvedací bod stroje se nachází pod nápravou (Obrázek 27).

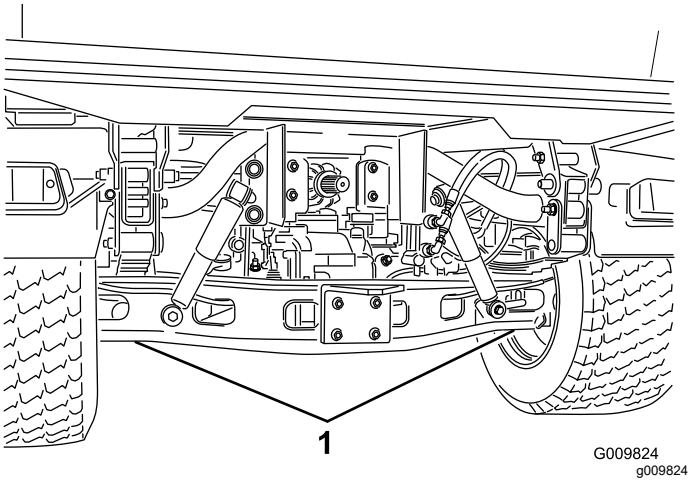

Obrázek 27

1. Zadní podpěrné body

Demontáž a montáž kapoty

Demontáž kapoty

1. Uchopte kapotu v místech otvorů pro světlomety a zvednutím uvolněte spodní montážní úchyty z otvorů v rámu (Obrázek 28).

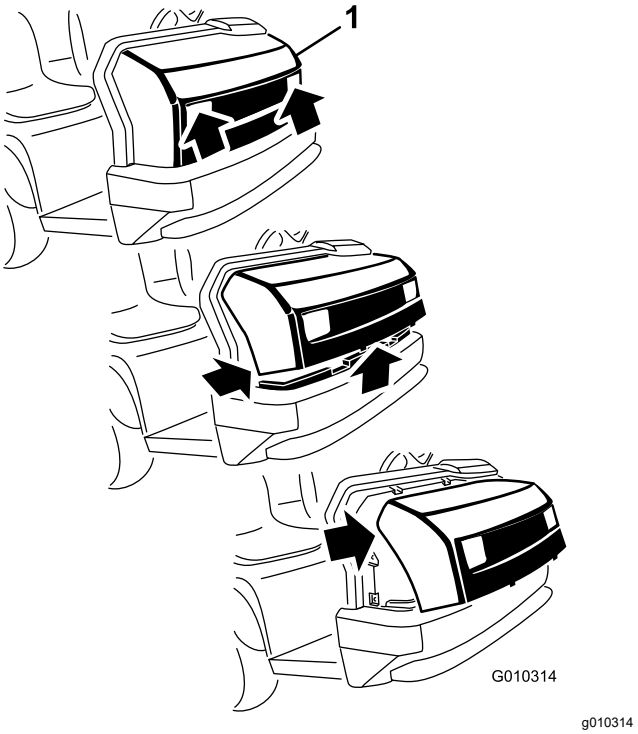

Obrázek 28

1. Kapota

2. Otočte spodní část kapoty nahoru tak, aby bylo možné vytáhnout horní upevňovací příchytky z drážek rámu (Obrázek 28).
3. Vyklopte horní část kapoty směrem dopředu a odpojte vodiče s konektory od světlometů (Obrázek 28).
4. Demontujte kapotu.

Montáž kapoty

1. Připojte světlomety.
2. Zasuňte horní montážní úchytky do otvorů v rámu (Obrázek 28).
3. Zasuňte spodní montážní úchytky do otvorů v rámu (Obrázek 28).
4. Kapota musí úplně zapadnout do horních, postranních a spodních drážek.

Mazání

Mazání ložisek a pouzder

Servisní interval: Po každých 100 hodinách provozu (mažte častěji v případě provozu v těžkých podmínkách).

Typ maziva: mazivo č. 2 na bázi lithia

1. Očistěte maznice hadrem tak, aby do ložiska ani pouzdra nemohly proniknout cizí částice.
2. Pomocí mazací pistole aplikujte mazivo do maznic na stroji.
3. Přebytečné mazivo ze stroje otřete.

Důležité: **Při mazání univerzálních nosných hřídelových křížů hnací hřídele čerpejte mazivo, dokud nevytéká ze všech čtyř nádobek na každém kříži.**

Umístění maznic a množství maziva je následující:

- **Kulové klouby (4)**; viz Obrázek 29
- **Spojovací tyče (2)**; viz Obrázek 29
- **Otočné držáky (2)**; viz Obrázek 29
- **Válec řízení (2)**; viz Obrázek 29

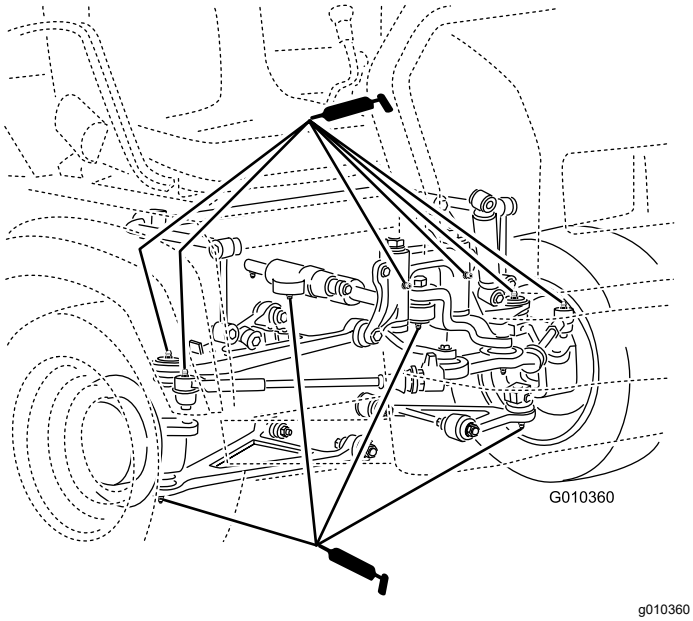

Obrázek 29

- **Pružinová sestava (2)**; viz Obrázek 30

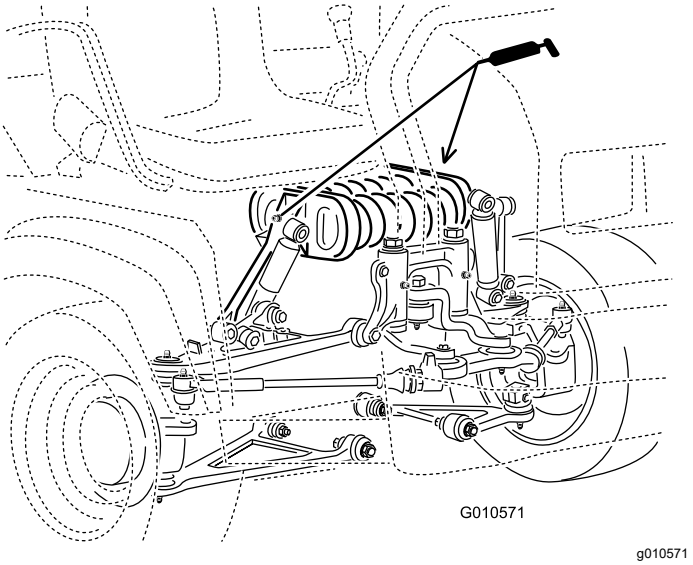

Obrázek 30

- **Spojka (1)**; viz Obrázek 31
- **Akcelerátor (1)**; viz Obrázek 31
- **Brzda (1)**; viz Obrázek 31

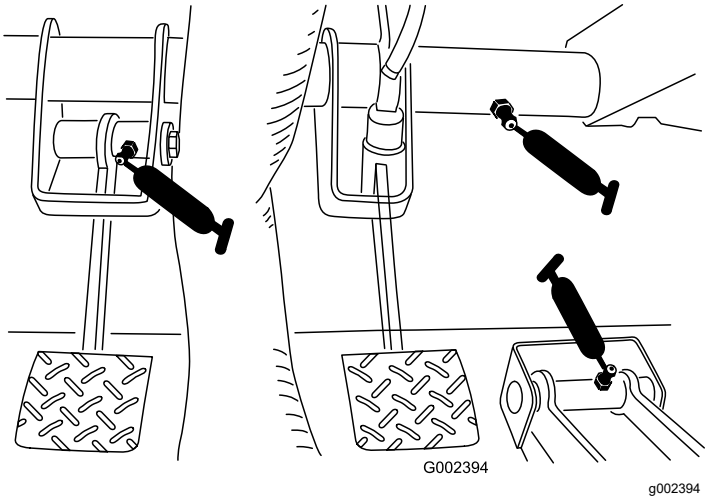

Obrázek 31

- **U-kloub (18)**; viz Obrázek 32
- **Hřídel pohonu 4 kol (3)**; viz Obrázek 32

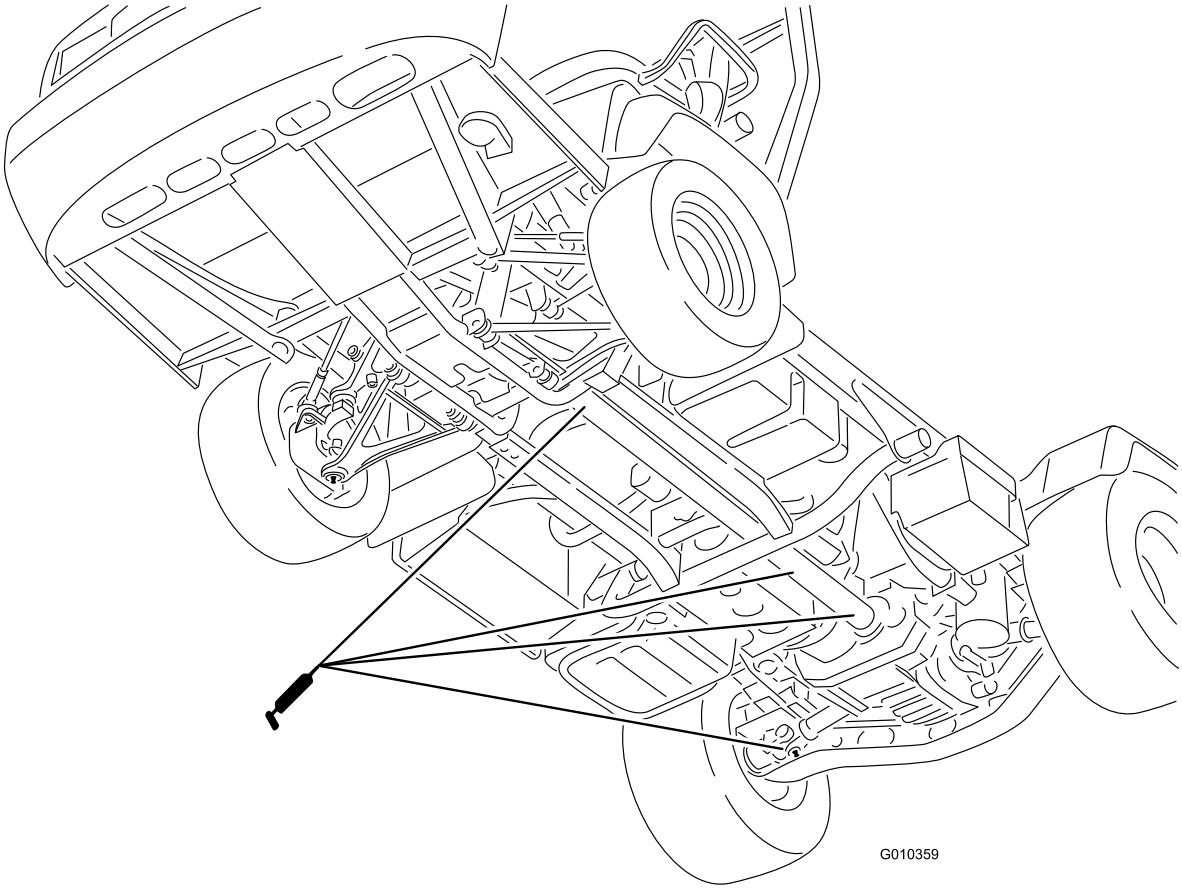

g010359

Obrázek 32

Údržba motoru

Bezpečnost při údržbě motoru

- Před kontrolou hladiny oleje nebo jeho doplňováním do klikové skříně vypněte motor, vyjměte klíč a počkejte, až se všechny pohybující se části zastaví.
- Nepřibližujte ruce, nohy, obličej, jiné části těla ani oděv k tlumiči ani jiným horkým povrchům.

Údržba vzduchového filtru

Servisní interval: Po každých 25 hodinách provozu—Sejměte plášť vzduchového filtru a odstraňte veškeré nečistoty.

Po každých 100 hodinách provozu—Vyměňte vzduchový filtr (častěji v prašném nebo znečištěném prostředí).

Vzduchový filtr a hadice kontrolujte pravidelně. Tím zajistíte maximální ochranu motoru a nejdelší provozní životnost. Zkontrolujte, zda není poškozené těleso vzduchového filtru, což by mohlo způsobit únik vzduchu. Poškozené těleso vzduchového filtru vyměňte.

1. Uvolněte západky na vzduchovém filtru a stáhněte kryt vzduchového filtru z tělesa vzduchového filtru (Obrázek 33).

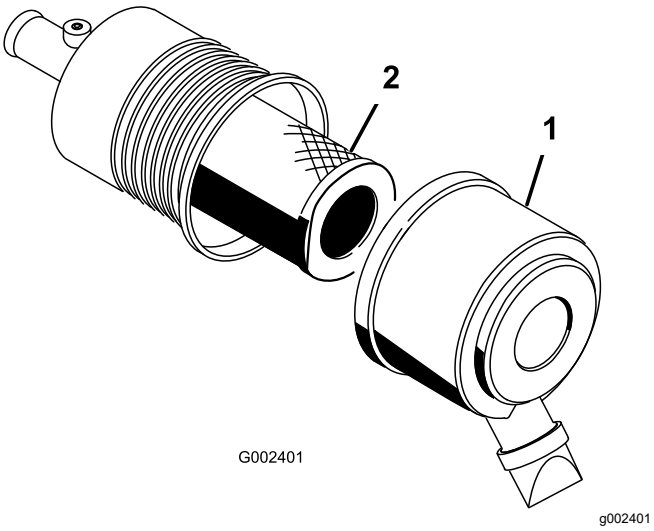

Obrázek 33

1. Kryt vzduchového filtru 2. Filtr

2. Stisknutím stran protiprachového krytu kryt otevřete a vyklepejte prach ven.
3. Opatrně vysuňte filtr z tělesa vzduchového filtru (Obrázek 33).

Poznámka: Dejte pozor, abyste filtrem nenarazili do boční strany tělesa.

Poznámka: Filtr se nikdy nesnažte vyčistit.

4. Přesvědčte se, zda nový filtr není poškozený – zkontrolujte filtr pohledem proti jasnému světlu, které filtr zvenčí osvítí.

Poznámka: Díry ve filtru se budou jevit jako jasné body. Zkontrolujte, zda na vložce nejsou trhliny, tenká vrstva oleje nebo zda není poškozeno pryžové těsnění. Je-li filtr poškozen, nepoužívejte jej.

Poznámka: Aby nedošlo k poškození motoru, vždy jej provozujte s namontovaným vzduchovým filtrem a nasazeným krytem.

5. Opatrně nasuňte filtr na trubku tělesa (Obrázek 33).

Poznámka: Zatlačením na vnější okraj filtru při instalaci zajistěte, aby se filtr zcela usadil.

6. Namontujte kryt vzduchového filtru se stranou směřující nahoru a zajistěte na západky (Obrázek 33).

Výměna motorového oleje

Poznámka: Pokud stroj používáte v extrémně prašném nebo písčitém prostředí, měňte olej častěji.

Poznámka: Použitý motorový olej a olejový filtr odevzdejte do certifikovaného recyklačního střediska.

Specifikace motorového oleje

Typ oleje: Detergentní motorový olej (API SJ nebo vyšší)

Množství oleje v klikové skříni: 3,2 l při výměně filtru

Viskozita: viz následující tabulka.

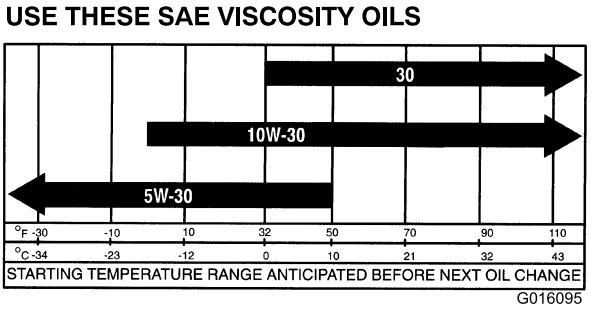

Obrázek 34

Kontrola hladiny motorového oleje

Servisní interval: Při každém použití nebo denně

Poznámka: Pro kontrolu motorového oleje je nejvhodnější doba před zahájením práce na začátku dne, kdy je motor studený. Pokud již motor pracoval, před kontrolou nechejte olej alespoň 10 minut stékat zpět do olejové vany. Pokud je hladina oleje na značce dolní meze nebo pod ní, doplňte olej tak, aby hladina oleje byla na značce horní meze. **Motor olejem nepřeplňujte.** Pokud je hladina oleje mezi značkou horní meze a dolní meze, není třeba olej doplňovat.

1. Zaparkujte stroj na rovném povrchu.
2. Zatáhněte parkovací brzdu.
3. Vypněte motor a vyjměte klíč.
4. Vytáhněte měrku a otřete ji čistým hadrem (Obrázek 35).

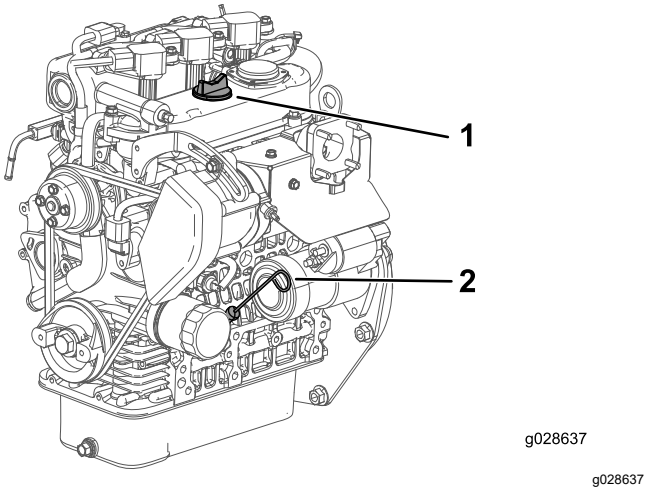

Obrázek 35

1. Uzávěr plnicího otvoru
2. Měrka

5. Zasuňte měrku do trubice a ujistěte se, že je zcela usazena (Obrázek 35).
6. Měrku vyjměte a zkontrolujte hladinu oleje (Obrázek 35).
7. Pokud je hladina oleje nízko, demontujte uzávěr plnicího otvoru (Obrázek 35) a doplňte dostatečné množství oleje, aby hladina dosahovala ke značce horní meze na měrce.

   Poznámka: Při doplňování oleje vyjměte měrku, aby docházelo k řádnému odvětrání. Olej doplňujte pomalu a během postupu často kontrolujte výšku hladiny. **Motor olejem nepřeplňujte.**

   Důležité: **Při doplňování nebo nalévání motorového oleje musí být mezi plnicím zařízením a plnicím otvorem v krytu ventilů volný prostor dle znázornění Obrázek 36. Tento volný prostor zabezpečuje odvětrávání během plnění, aby nedošlo k přetečení oleje do odvětrávacího otvoru.**

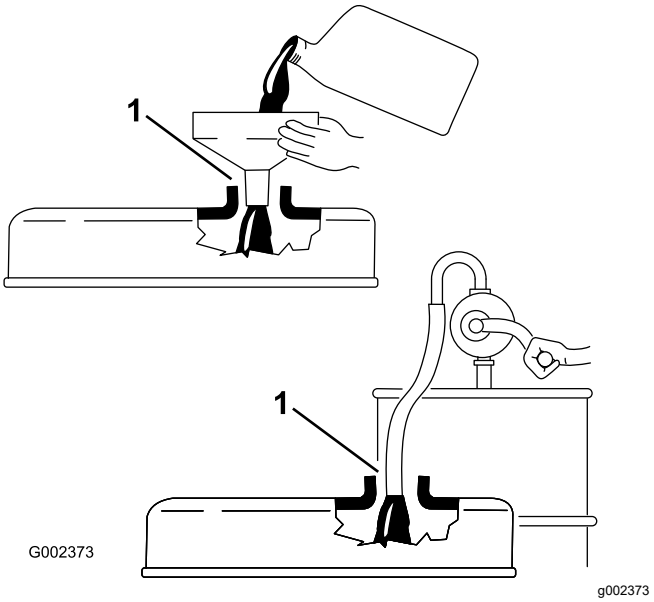

Obrázek 36

1. Dbejte na zachování volného prostoru mezi plnicím zařízením a plnicím hrdlem oleje.

8. Pevně osaďte měrku zpět na místo (Obrázek 35).

Výměna motorového oleje a filtru

Servisní interval: Po prvních 50 hodinách

Po každých 200 hodinách provozu

1. Zvedněte korbu a na vysunutý válec zdvihu umístěte bezpečnostní podpěru, která bude držet korbu nahoře.
2. Demontujte vypouštěcí zátku a nechejte vytéct olej do sběrné nádoby (Obrázek 37).

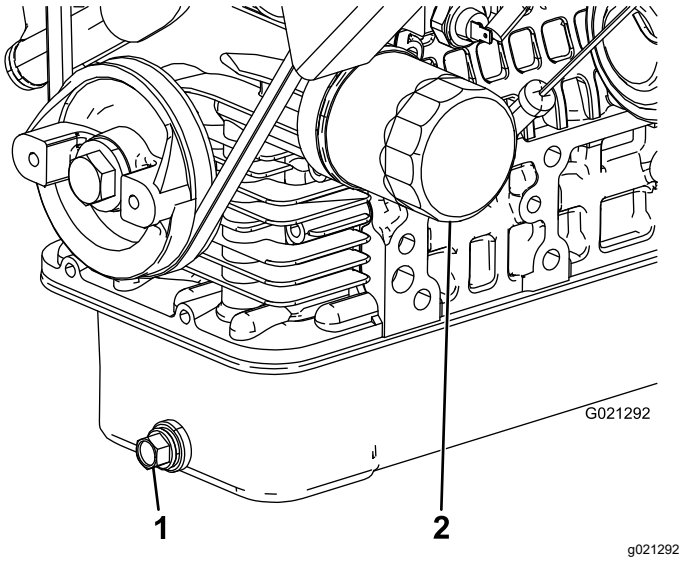

Obrázek 37

1. Vypouštěcí zátka motorového oleje
2. Filtr motorového oleje

3. Jakmile olej přestane téci, zašroubujte vypouštěcí zátku.
4. Demontujte olejový filtr (Obrázek 37).
5. Na těsnění nového filtru naneste tenkou vrstvu čistého oleje.
6. Filtr zašroubujte tak, aby se těsnění dotýkalo montážní desky. Poté filtr utáhněte o další 1/2 až 2/3 otáčky.

   Poznámka: Příliš jej neutahujte.
7. Do klikové skříně doplňte specifikovaný olej.

Potíže signalizované kontrolkou motoru

Poznámka: K informacím chybových kódů motoru mají přístup pouze servisní pracovníci společnosti Toro pro komerční výrobky.

1. Zaparkujte stroj na rovném povrchu.
2. Zatáhněte parkovací brzdu.
3. Vypněte motor a vyjměte klíč.
4. Kontaktujte autorizované servisní středisko.

Údržba palivového systému

Údržba odlučovače vody palivového filtru

Vypuštění odlučovače vody palivového filtru

Servisní interval: Při každém použití nebo denně—Vypusťte z odlučovače vodu a jiné znečisťující látky.

1. Umístěte pod palivový filtr čistou nádobu (Obrázek 38).
2. Povolte zátku vypouštěcího otvoru na spodní straně nádoby filtru.

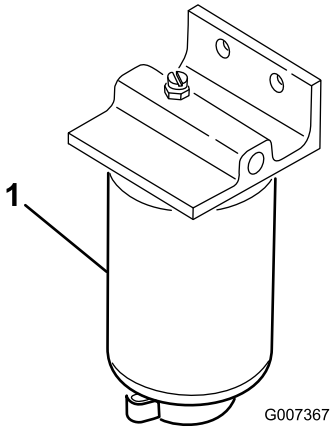

g007367

Obrázek 38

1. Nádoba filtru

3. Utáhněte zátku vypouštěcího otvoru na spodní straně nádoby filtru.

Výměna palivového filtru

Servisní interval: Po každých 400 hodinách provozu—Palivový filtr vyměňte.

1. Vypusťte vodu z odlučovače vody, viz Vypuštění odlučovače vody palivového filtru (strana 42).
2. Vyčistěte prostor montáže filtru (Obrázek 38).
3. Odstraňte filtr a vyčistěte montážní plochu.
4. Těsnění na filtru potřete čistým olejem.
5. Rukou namontujte filtr tak, aby se těsnění dotýkalo montážní plochy, a poté jej otočte o další 1/2 otáčky.
6. Utáhněte zátku vypouštěcího otvoru na spodní straně nádoby filtru.

Kontrola palivového potrubí a spojek

Servisní interval: Po každých 400 hodinách provozu/Každý rok (podle toho, co nastane dříve)

Zkontrolujte, zda palivové potrubí, spoje a svorky nejsou narušené nebo poškozené a spojky nejsou uvolněné.

Poznámka: Před použitím vozidla opravte veškeré poškozené nebo netěsnící součásti palivového systému.

Údržba elektrického systému

Bezpečnost při práci s elektrickým systémem

- Před opravou odpojte akumulátor. Jako první odpojte záporný vývod a pak teprve kladný vývod. Jako první připojte kladný vývod a pak teprve záporný vývod.
- Akumulátor dobíjejte v dobře větraném otevřeném prostoru a v dostatečné vzdálenosti od zdroje jiskření nebo ohně. Před připojením nebo odpojením akumulátoru nejprve odpojte nabíječku. Oblečte si ochranný oděv a používejte izolované nástroje.

Údržba pojistek

Pojistky elektrického systému stroje se nacházejí pod středem přístrojové desky (Obrázek 39 a Obrázek 40).

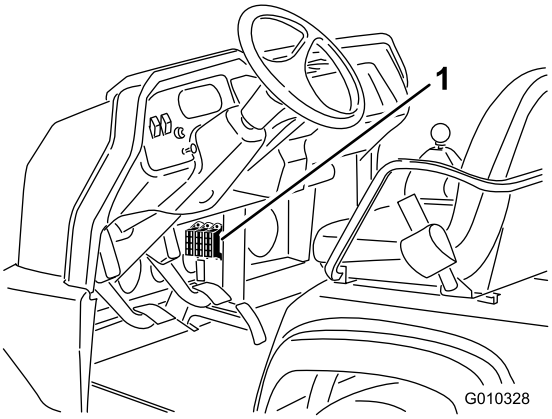

g010328

Obrázek 39

1. Pojistky

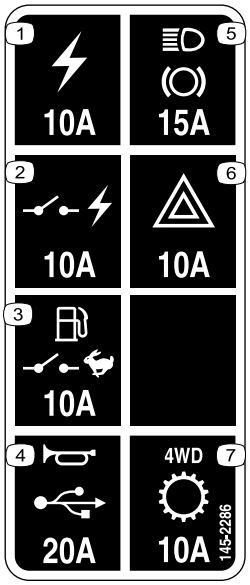

decal145-2286

Obrázek 40

1. Elektrická zásuvka (10 A)
2. Napájení spínané zapalováním (10 A)
3. Palivové čerpadlo, omezovací spínač (10 A)
4. Klakson, napájecí zásuvka (15 A)
5. Brzdová světla (15 A)
6. Výstražná světla (10 A)
7. Pohon čtyř kol, převodovka (10 A)

Startování stroje pomocí startovacích kabelů

⚠ DŮLEŽITÉ UPOZORNĚNÍ

Startování pomocí startovacích kabelů může být nebezpečné. Aby nedošlo k úrazu nebo poškození elektrických součástí ve stroji, respektujte níže uvedené výstrahy:

- **Nikdy nestartujte pomocí zdroje napětí většího než 15 V DC, neboť by došlo k poškození elektrického systému.**
- **Nikdy nepřipojujte startovací kabely k vybitému akumulátoru, který je zamrzlý. Akumulátor může při připojení startovacích kabelů prasknout nebo vybuchnout.**
- **Během startování stroje pomocí startovacích kabelů respektujte všechny výstrahy uvedené na akumulátoru.**
- **Ujistěte se, že se váš stroj nedotýká stroje, který bude startován startovacími kabely.**
- **Připojení kabelů na nesprávné póly může způsobit zranění a/nebo poškození elektrického systému.**

1. Stisknutím krytu akumulátoru uvolněte úchytky ze skříně akumulátoru a kryt akumulátoru sejměte ze skříně akumulátoru (Obrázek 41).

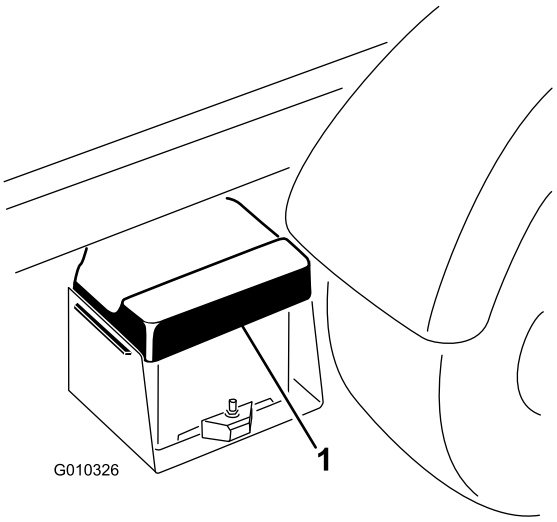

g010326

Obrázek 41

1. Kryt akumulátoru

2. Kladné póly obou akumulátorů spojte propojovacím kabelem (Obrázek 42).

   Poznámka: Kladný pól je označen znaménkem + na horní straně krytu akumulátoru.

3. Jeden konec druhého propojovacího kabelu připojte k zápornému pólu akumulátoru v pomocném stroji.

   Poznámka: Záporný pól je na krytu akumulátoru označen symbolem „NEG“.

   Poznámka: Druhý konec propojovacího kabelu nepřipojujte k zápornému pólu vybitého akumulátoru. Propojovací kabel připojte k motoru nebo rámu. Propojovací kabel nepřipojujte k palivové soustavě.

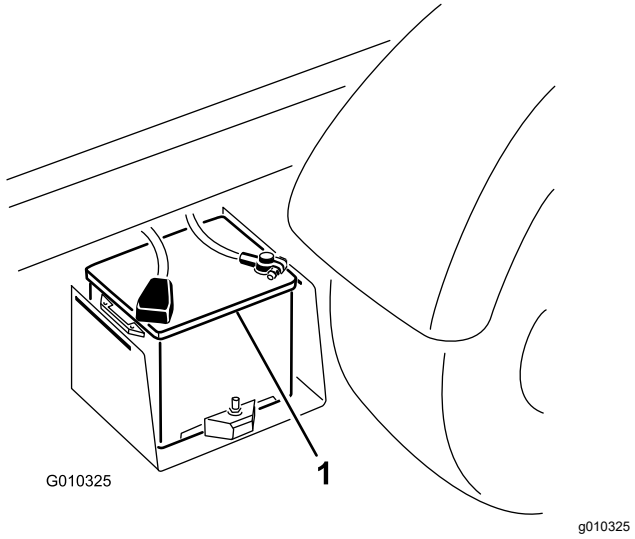

Obrázek 42

1. Akumulátor

4. Spusťte motor pomocného stroje.

   Poznámka: Nechejte jej pracovat několik minut a potom nastartujte motor stroje s vybitým akumulátorem.

5. Nejprve odpojte záporný propojovací kabel od akumulátoru svého stroje, potom od akumulátoru pomocného stroje.
6. Osaďte zpět kryt skříně akumulátoru.

Údržba akumulátoru

Servisní interval: Po každých 50 hodinách provozu—Zkontrolujte hladinu kapaliny v akumulátoru (každých 30 dnů, je-li akumulátor uskladněn).

Po každých 50 hodinách provozu—Zkontrolujte spojení kabelů akumulátoru.

⚠ NEBEZPEČÍ

Elektrolyt akumulátoru obsahuje kyselinu sírovou, která je v případě požití smrtelně jedovatá a může způsobit velmi vážné popáleniny.

- **Elektrolyt nepijte. Rovněž zabraňte, aby se dostal na kůži, do očí nebo na oděv. Chraňte si oči brýlemi a ruce gumovými rukavicemi.**
- **Akumulátor doplňujte na místě, kde je k dispozici čistá voda pro opláchnutí pokožky.**

- Akumulátor vždy udržujte v čistotě a v plně nabitém stavu.
- Jestliže na vývodech akumulátoru zjistíte korozi, očistěte je roztokem připraveným ze čtyř dílů vody a jednoho dílu jedlé sody.
- Po očištění natřete póly akumulátoru tenkou vrstvou mazacího tuku, abyste zabránili jejich korozi.
- Udržujte hladinu elektrolytu v akumulátoru ve správné výši.
- Horní část akumulátoru udržujte v čistotě pravidelným omýváním pomocí kartáče namočeného v roztoku amoniaku nebo uhličitanu sodného. Po čištění opláchněte horní plochu akumulátoru vodou. Během čištění akumulátoru nesundávejte uzávěr plnicího otvoru.
- Kabely akumulátoru musí být pevně připojeny k pólům, aby byl zajištěn dostatečný elektrický kontakt.
- Udržujte hladinu elektrolytu v článcích pomocí destilované nebo demineralizované vody. Nenaplňujte články nad úroveň plnicího prstence uvnitř každého článku.
- Pokud skladujete stroj na místě s extrémně vysokou teplotou, akumulátor se vybije mnohem rychleji, než je-li stroj skladován na chladnějším místě.

Údržba hnací soustavy

Kontrola hladiny oleje v předním diferenciálu

Pouze modely s pohonem 4 kol

Servisní interval: Po každých 100 hodinách provozu/Každý měsíc (podle toho, co nastane dříve)—Zkontrolujte hladinu oleje v předním diferenciálu (jen vozidla s pohonem 4 kol).

1. Zaparkujte stroj na rovném povrchu.
2. Zatáhněte parkovací brzdu.
3. Vypněte motor a vyjměte klíč.
4. Očistěte prostor kolem zátky plnicího/kontrolního otvoru na boční straně diferenciálu (Obrázek 43).

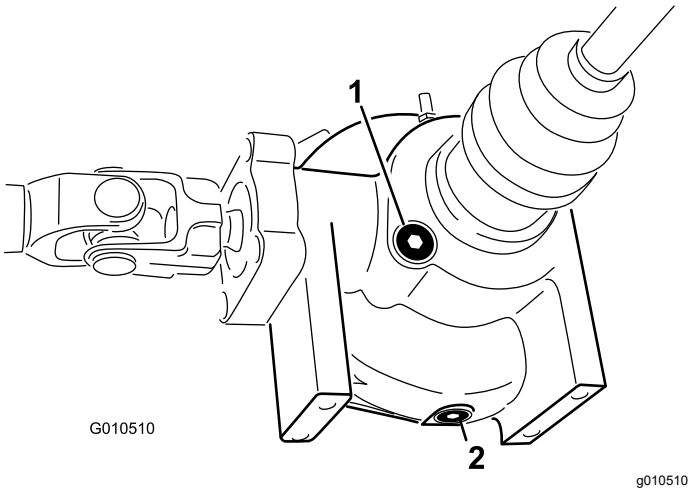

Obrázek 43

1. Zátka plnicího/kontrolního otvoru
2. Zátka vypouštěcího otvoru

5. Vyjměte zátku plnicího/kontrolního otvoru a zkontrolujte hladinu oleje.

   Poznámka: Hladina musí dosahovat k otvoru.
6. Je-li hladina oleje nízká, doplňte specifikovaný olej.
7. Osaďte zpět zátku plnicího/kontrolního otvoru.

Výměna oleje v předním diferenciálu

Pouze modely s pohonem 4 kol

Servisní interval: Po každých 800 hodinách provozu (pouze modely s pohonem 4 kol).

Specifikace oleje diferenciálu: hydraulická kapalina Mobil 424

1. Zaparkujte stroj na rovném povrchu.
2. Zatáhněte parkovací brzdu.
3. Vypněte motor a vyjměte klíč.
4. Očistěte prostor kolem zátky vypouštěcího otvoru na boční straně diferenciálu (Obrázek 43).
5. Pod zátku vypouštěcího otvoru umístěte sběrnou nádobu.
6. Vyjměte zátku vypouštěcího otvoru a nechejte olej vytékat do sběrné nádoby.
7. Jakmile přestane olej vytékat, osaďte a utáhněte zátku.
8. Očistěte prostor kolem zátky plnicího/kontrolního otvoru na spodní straně diferenciálu.
9. Demontujte zátku plnicího/kontrolního otvoru a doplňte specifikovaný olej tak, aby jeho hladina sahala až po otvor.
10. Osaďte zpět zátku plnicího/kontrolního otvoru.

Kontrola manžety homokinetického kloubu

Pouze modely s pohonem 4 kol

Servisní interval: Po každých 200 hodinách provozu (pouze modely s pohonem 4 kol).

Zkontrolujte, zda na manžetě homokinetického kloubu nejsou praskliny, díry a uvolněné objímky. Pokud zjistíte jakékoli poškození, požádejte o opravu autorizovaného servisního prodejce.

Seřízení táhel řazení

Servisní interval: Po prvních 10 hodinách

Po každých 200 hodinách provozu

1. Přesuňte řadicí páku do NEUTRÁLNÍ polohy.
2. Demontujte vidlicové čepy připevňující lanka řazení k ramenům řazení převodovky s rozvodovkou (Obrázek 44).

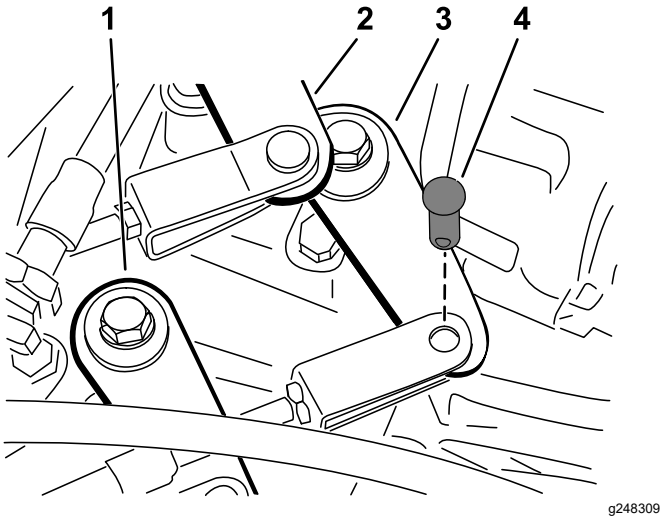

Obrázek 44

1. Rameno řazení (vysoký rozsah na nízký)
2. Rameno řazení (druhý stupeň na třetí)
3. Rameno řazení (první stupeň na zpátečku)
4. Vidlicový čep

3. Povolte pojistné matice vidlice a každý třmen seřiďte tak, aby vůle lanka byla vzhledem k otvoru v ramenu řazení převodovky s rozvodovkou stejná směrem vpřed i vzad (s vůlí páky převodovky s rozvodovkou uvažovanou ve stejném směru).
4. Nakonec osaďte vidlicové čepy a utáhněte pojistné matice.

Seřízení lanka vysokého–nízkého rozsahu

Servisní interval: Po každých 200 hodinách provozu

1. Demontujte vidlicový čep připevňující lanko vysokého–nízkého rozsahu k převodovce s rozvodovkou (Obrázek 44).
2. Povolte pojistnou matici vidlice a seřiďte vidlici tak, aby její otvor lícoval s otvorem v konzole převodovky s rozvodovkou.
3. Nakonec osaďte vidlicový čep a utáhněte pojistnou matici.

Seřízení lanka uzávěrky diferenciálu

Servisní interval: Po každých 200 hodinách provozu

1. Přesuňte páku uzávěrky diferenciálu do VYPNUTÉ polohy.
2. Povolte pojistné matice připevňující lanko uzávěrky diferenciálu ke konzole na převodovce s rozvodovkou (Obrázek 45).

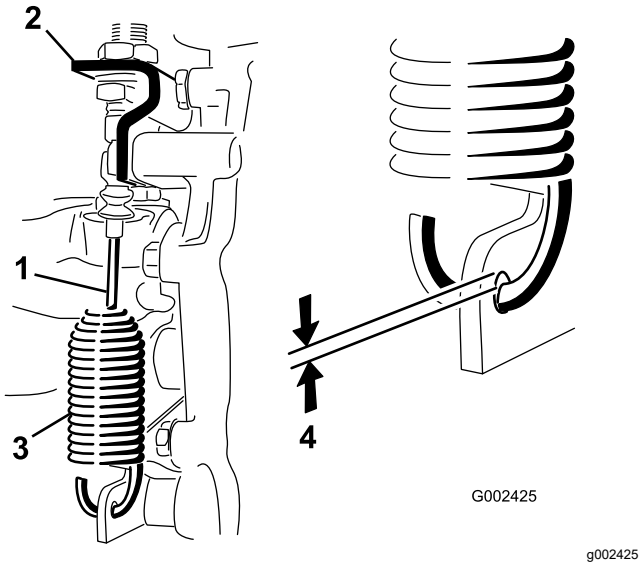

Obrázek 45

1. Lanko uzávěrky diferenciálu
2. Konzola převodovky s rozvodovkou
3. Pružina
4. Mezera 0,25 až 1,5 mm

3. Seřiďte pojistné matice tak, aby mezi hákem pružiny a vnějším průměrem otvoru v páce převodovky s rozvodovkou vznikla mezera 0,25 až 1,5 mm.
4. Nakonec utáhněte pojistné matice.

Kontrola pneumatik

Servisní interval: Po každých 100 hodinách provozu

Tlak vzduchu v předních pneumatikách: 2,20 bar

Tlak vzduchu v zadních pneumatikách: 1,24 bar

V případě nehody za provozu, jako je například najetí na obrubník, může dojít k poškození pneumatiky nebo ráfku a také k narušení geometrie kol. Proto po nehodě zkontrolujte stav pneumatik.

Důležité: **Tlak v pneumatikách kontrolujte často, abyste předešli nesprávnému nahuštění. Jestliže v pneumatikách není správný tlak, dochází k jejich předčasnému opotřebení. Může také docházet k zapojení pohonu 4 kol.**

Příklad opotřebení pneumatiky způsobeného podhuštěním zachycuje Obrázek 46.

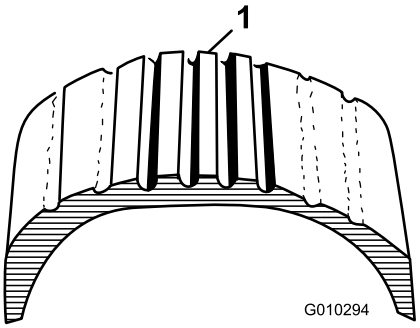

g010294

Obrázek 46

1. Podhuštěná pneumatika

Příklad opotřebení pneumatiky způsobeného přehuštěním zachycuje Obrázek 47.

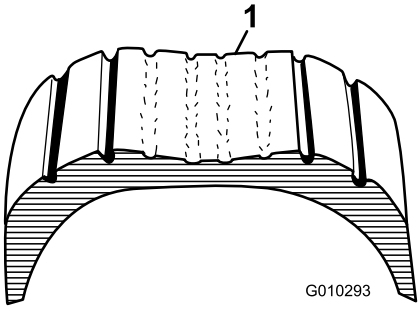

g010293

Obrázek 47

1. Přehuštěná pneumatika

Kontrola sbíhavosti předních kol

Servisní interval: Po každých 400 hodinách provozu/Každý rok (podle toho, co nastane dříve)

1. Před kontrolou sbíhavosti předních kol se přesvědčte, zda je tlak v pneumatikách správný, viz Kontrola tlaku v pneumatikách (strana 21).
2. Buď požádejte jinou osobu, aby se posadila na sedadlo, nebo na sedadlo řidiče položte závaží o hmotnosti odpovídající průměrné hmotnosti řidiče.

   Druhá osoba nebo závaží musí zůstat na sedadle po celou dobu kontroly sbíhavosti předních kol.
3. Na rovině posuňte stroj přímo dozadu o 2 až 3 m a potom přímo dopředu do původní výchozí polohy.

   Tím uvedete zavěšení stroje do normální provozní polohy.
4. Kola musí směřovat v přímém směru jízdy.
5. Změřte vzdálenost mezi předními koly ve výšce nápravy jak vpředu, tak vzadu (Obrázek 48).

   Sbíhavost předních kol musí být 0 ± 6 mm.

   Důležité: **Zkontrolujte měření provedená na shodných místech kola. Stroj musí stát na rovině a kola musí směřovat v přímém směru jízdy.**

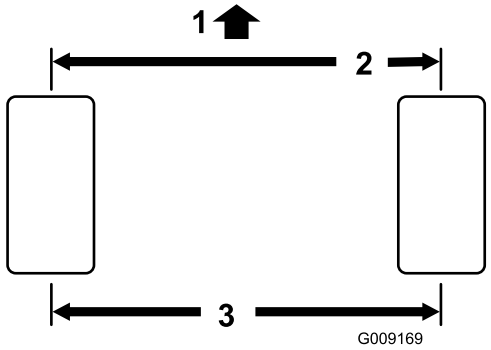

g009169

Obrázek 48

1. Přední část stroje
2. Rozdíl mezi vzdáleností vpředu a vzadu 0 ± 6 mm
3. Vzdálenost mezi středy

6. Pokud je sbíhavost předních kol nesprávná, seřiďte ji následujícím způsobem:

   A. Povolte pojistnou matici uprostřed spojovací tyče (Obrázek 49).

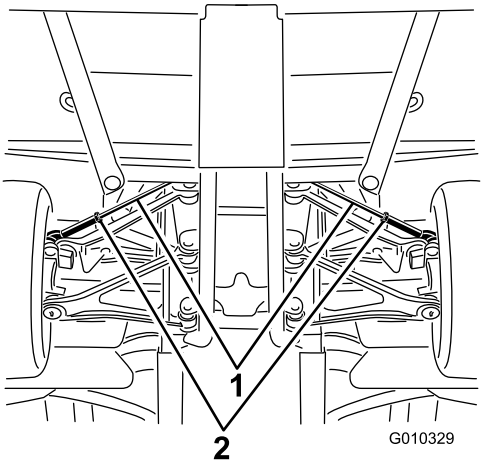

g010329

Obrázek 49

1. Spojovací tyče
2. Pojistné matice

B. Stejnoměrným otáčením oběma spojovacími tyčemi pohybujte přední stranou kol dovnitř nebo ven.

C. Po dosažení správné sbíhavosti utáhněte pojistné matice spojovacích tyčí.

Pojistné matice spojovacích tyčí utáhněte na utahovací moment 62 až 74 N·m (45 až 55 ft-lb).

7. Po dokončení seřízení sbíhavosti se ujistěte, že je v obou směrech zajištěn plný chod řízení.

   Při pohybu kol z jedné dorazové polohy do druhé nesmí dojít ke kontaktu mezi žádnými součástmi stroje. V případě potřeby nastavení seřiďte.

Utahování upevňovacích matic kol

Servisní interval: Po prvních 2 hodinách

Po prvních 10 hodinách

Po každých 200 hodinách provozu

Utahovací moment upevňovací matice kol: 109 až 122 N·m (80 až 90 ft-lb).

Upevňovací matice předních a zadních kol utáhněte do kříže (viz Obrázek 50) na specifikovaný utahovací moment.

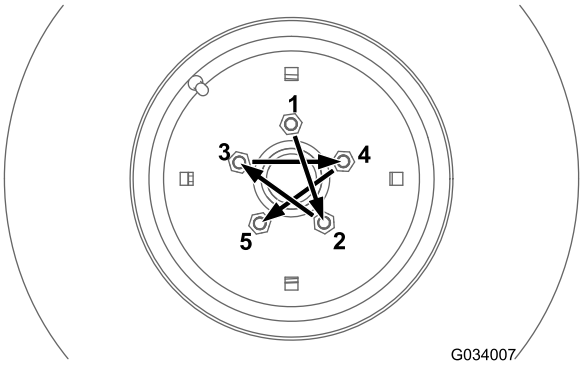

g034007

Obrázek 50

Údržba chladícího systému

Bezpečnost při práci s chladicím systémem

- Po požití chladicí kapaliny motoru hrozí otrava; udržujte ji tedy mimo dosah dětí a zvířat.
- Vypuštění horké chladicí kapaliny pod tlakem nebo kontakt s horkým chladičem a okolními částmi mohou způsobit vážná popálení.
  - Před otevřením uzávěru chladiče nechejte motor vychladnout po dobu alespoň 15 minut.
  - Při otevírání uzávěru chladiče použijte hadr a uzávěr otevírejte pomalu, aby mohla uniknout pára.
- Pokud nejsou kryty na svém místě, stroj nepoužívejte.
- Udržujte prsty, ruce a oděv v bezpečné vzdálenosti od rotujícího ventilátoru a hnacího řemene.
- Před prováděním údržby vypněte motor a vyjměte klíč.

Kontrola hladiny chladicí kapaliny motoru

Servisní interval: Při každém použití nebo denně—Zkontrolujte hladinu chladicí kapaliny.

Objem chladicího systému: 3,7 l

Typ chladicí kapaliny: roztok vody a celoroční ethylenglykolové nemrznoucí kapaliny v poměru 50/50.

⚠ DŮLEŽITÉ UPOZORNĚNÍ

Pokud motor pracoval, může natlakovaná horká chladicí kapalina uniknout a způsobit popáleniny.

- **Neotevírejte chladič ani do něj nedoplňujte chladicí kapalinu. Pokud tak učiníte, dojde k zavzdušnění systému a následnému poškození motoru. Chladicí kapalinu motoru doplňujte pouze do nádrže chladicí kapaliny.**
- **Neotevírejte uzávěr chladiče při spuštěném motoru.**
- **Při otevírání uzávěru chladiče použijte hadr a uzávěr otevírejte pomalu, aby mohla uniknout pára.**

1. Zaparkujte stroj na rovném povrchu.
2. Přesuňte páku převodovky do polohy P (PARKOVÁNÍ).
3. Vypněte motor a vyjměte klíč.
4. Zkontrolujte hladinu chladicí kapaliny v rezervní nádrži.

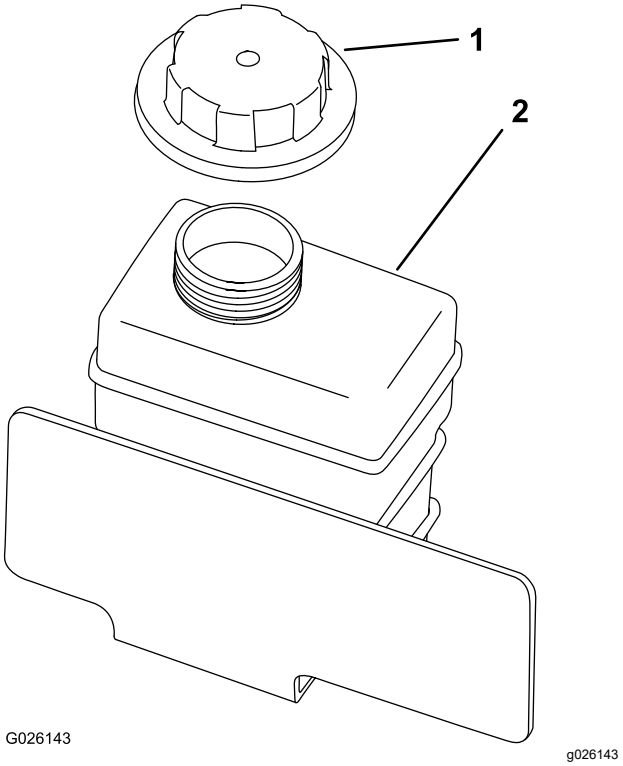

Obrázek 51

Poznámka: Když je motor studený, chladicí kapalina musí sahat až ke spodnímu okraji plnicího hrdla.

5. Pokud je hladina chladicí kapaliny nízko, sejměte uzávěr nádrže chladicí kapaliny a přidejte nemrznoucí směs obsahující 50 % ethylen-glykolu s organickou aditivní technologií (OAT) a 50 % destilované vody.

   Nádrž nepřeplňujte.

6. Ručně utáhněte uzávěr rezervní nádrže.

Odstranění nečistot z chladicí soustavy

Servisní interval: Při každém použití nebo denně—Odstraňte nečistoty z prostoru motoru a chladiče (Ve znečištěném prostředí čistěte častěji.)

1. Zaparkujte stroj na rovném povrchu.
2. Zatáhněte parkovací brzdu.
3. Vypněte motor a vyjměte klíč.
4. Motorový prostor zbavte všech nečistot.
5. Uvolněte západky a vyjměte mřížku chladiče z přední části chladiče motoru (Obrázek 52).

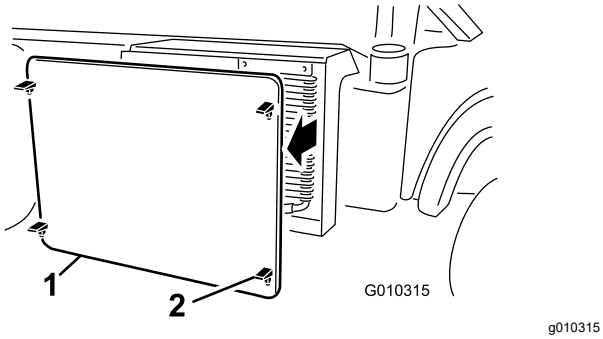

Obrázek 52

1. Mřížka chladiče
2. Západka

6. Je-li nainstalován chladič oleje, otočte západky a chladič oleje vyklopte směrem od chladiče motoru (Obrázek 53).

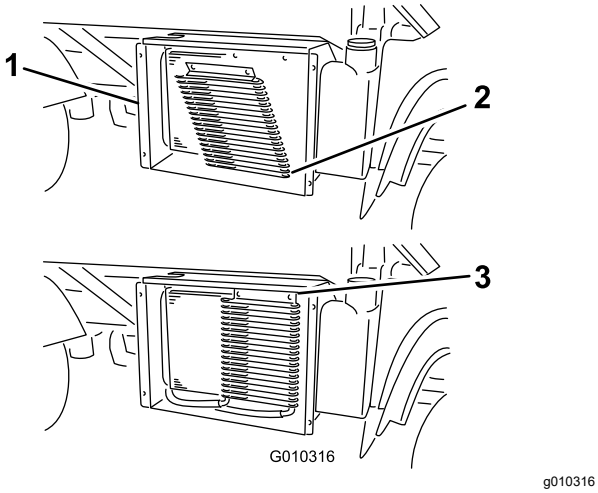

Obrázek 53

1. Plášť chladiče
2. Chladič oleje
3. Západky

7. Očistěte chladič motoru, chladič oleje a mřížku stlačeným vzduchem.

   Poznámka: Z chladiče motoru vyfoukněte nečistoty.

8. Namontujte chladič oleje a mřížku zpět do chladiče motoru.

Výměna chladicí kapaliny motoru

Servisní interval: Po každých 1000 hodinách provozu/Každé 2 roky (podle toho, co nastane dříve)—Vyměňte chladicí kapalinu motoru.

Objem chladicího systému: 3,7 l

Typ chladicí kapaliny: roztok vody a celoroční ethylenglykolové nemrznoucí kapaliny v poměru 50/50.

Obraťte se na autorizovaného prodejce Toro.

Údržba brzd

Kontrola hladiny brzdové kapaliny

Servisní interval: Při každém použití nebo denně—Zkontrolujte hladinu brzdové kapaliny. Hladinu brzdové kapaliny zkontrolujte před prvním startováním motoru.

Po každých 1000 hodinách provozu/Každé 2 roky (podle toho, co nastane dříve)—Vyměňte brzdovou kapalinu.

Typ brzdové kapaliny: DOT 3

1. Zaparkujte stroj na rovném povrchu.
2. Zatáhněte parkovací brzdu.
3. Vypněte motor a vyjměte klíč.
4. Zvednutím kapoty získáte přístup k hlavnímu brzdovému válci a nádrži (Obrázek 54).

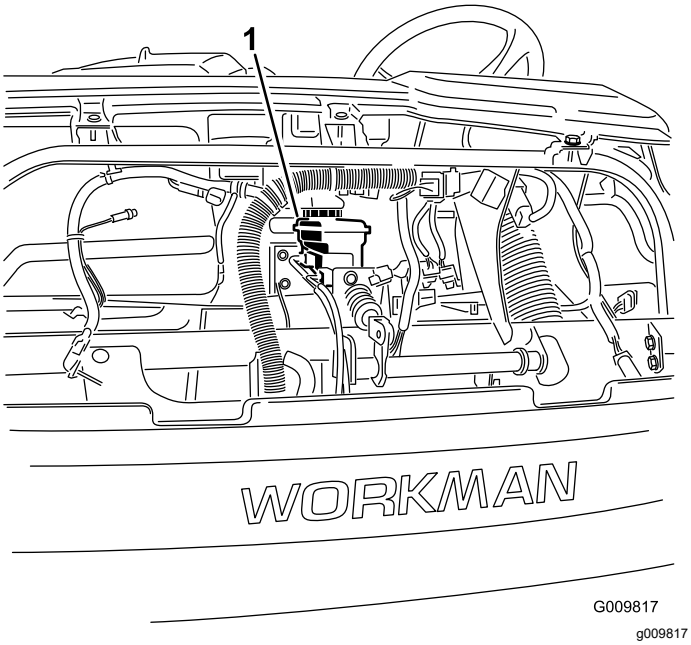

Obrázek 54

1. Nádrž brzdové kapaliny

5. Zkontrolujte, zda hladina kapaliny sahá k rysce horní meze na nádrži (Obrázek 55).

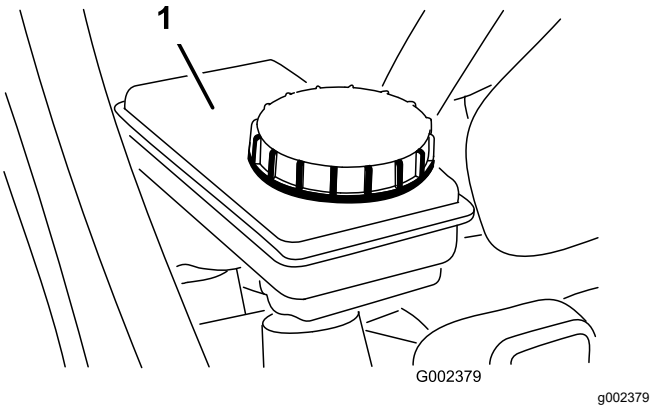

Obrázek 55

1. Nádrž brzdové kapaliny

6. Je-li hladina kapaliny nízko, očistěte prostor kolem uzávěru nádrže, sejměte uzávěr a nádrž doplňte specifikovanou brzdovou kapalinou do správné výšky (Obrázek 55).

   Poznámka: Nádrž brzdovou kapalinou nepřeplňujte.

Seřízení parkovací brzdy

Servisní interval: Po prvních 10 hodinách

Po každých 200 hodinách provozu

1. Z páky parkovací brzdy sejměte pryžovou rukojeť (Obrázek 56).

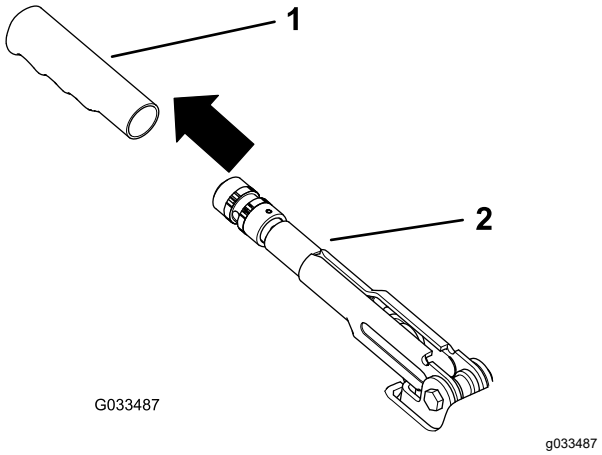

Obrázek 56

1. Rukojeť
2. Páka parkovací brzdy

2. Uvolněte stavěcí šroub připevňující kolečko k páce parkovací brzdy (Obrázek 57).

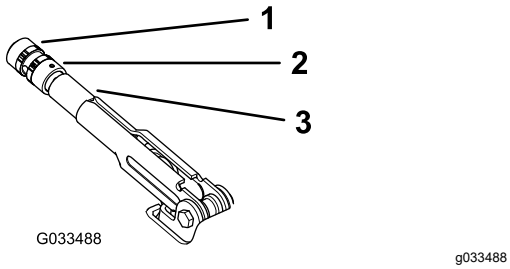

Obrázek 57

1. Kolečko
2. Stavěcí šroub
3. Páka parkovací brzdy

3. Otáčejte kolečkem (Obrázek 57), dokud nedosáhnete síly 20 až 22 kg potřebné k ovládání páky.
4. Nakonec utáhněte stavěcí šroub (Obrázek 57).

   Poznámka: Jestliže již nelze provést další seřízení parkovací brzdy seřízením páky, uvolněte rukojeť doprostřed rozsahu seřízení a seřiďte lanko na zadní straně. Poté opakujte krok 3.
5. Na páku parkovací brzdy nasaďte pryžovou rukojeť (Obrázek 56).

Seřízení brzdového pedálu

Servisní interval: Po každých 200 hodinách provozu

Poznámka: Demontujte přední kapotu, čímž si usnadníte práci.

1. Vyjměte závlačku a vidlicový čep připevňující třmen hlavního válce k otočnému čepu brzdového pedálu (Obrázek 58).

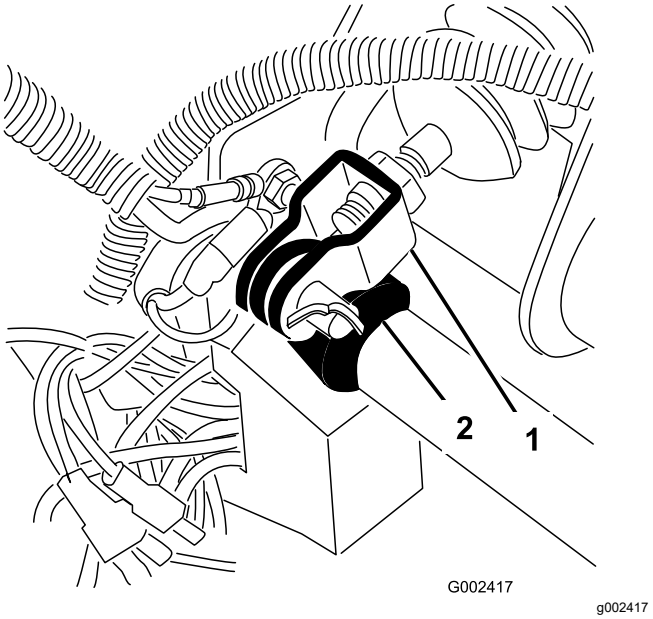

Obrázek 58

1. Třmen hlavního válce
2. Otočný čep brzdového pedálu

2. Sešlápněte brzdový pedál (Obrázek 59), až se dotkne rámu.
3. Povolte pojistné matice připevňující třmen k hřídeli hlavního válce (Obrázek 59).
4. Seřiďte třmen tak, aby se jeho otvory vyrovnaly s otvorem v otočném čepu brzdového pedálu.
5. Zajistěte třmen k otočnému čepu pedálu pomocí vidlicového čepu a závlačky.
6. Utáhněte pojistné matice připevňující třmen k hřídeli hlavního válce.

   Poznámka: Správně seřízený hlavní brzdový válec musí uvolňovat tlak.

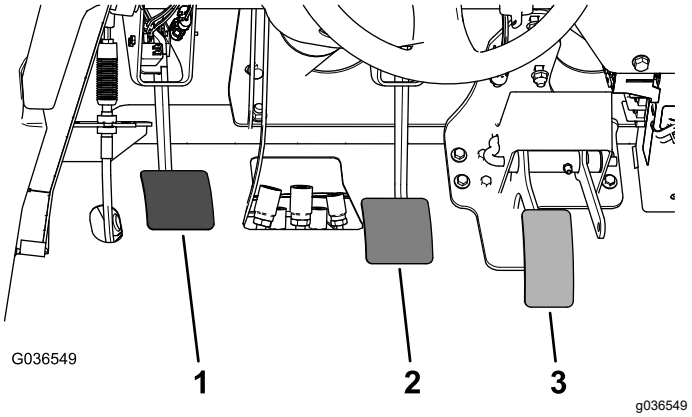

Obrázek 59

1. Spojkový pedál
2. Brzdový pedál
3. Plynový pedál

Údržba řemenů

Seřízení řemene alternátoru

Servisní interval: Po prvních 10 hodinách—Zkontrolujte stav a napnutí řemenu alternátoru.

Po každých 200 hodinách provozu—Zkontrolujte stav a napnutí řemenu alternátoru.

1. Zvedněte korbu a na vysunutý válec zdvihu umístěte bezpečnostní podpěru, která zajistí korbu v poloze.
2. Zkontrolujte napnutí řemenu – zatlačte na řemen uprostřed mezi klikovým hřídelem a řemenicemi alternátoru silou 10 kg (Obrázek 60).

   Poznámka: Průhyb nového řemenu by měl být 8 až 12 mm.

   Poznámka: Průhyb použitého řemenu by měl být 10 až 14 mm. Je-li průhyb nesprávný, postupujte podle následujícího bodu. Je-li průhyb správný, pokračujte v práci.
3. Postup při seřízení napnutí řemenu:

   A. Povolte 2 upevňovací šrouby alternátoru (Obrázek 60).

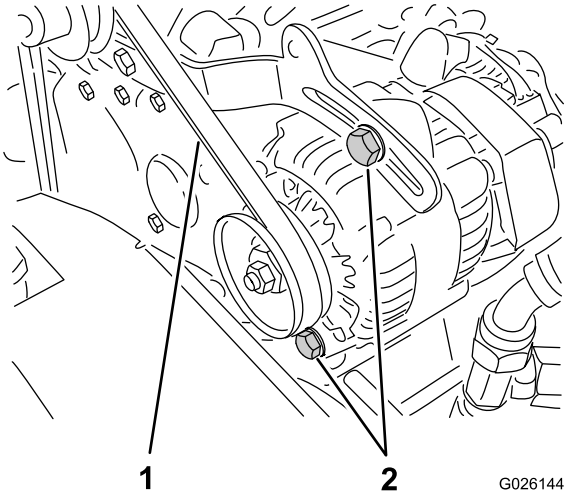

g026144

Obrázek 60

1. Řemen alternátoru
2. Upevňovací šrouby alternátoru

   B. Pomocí páčidla otáčejte alternátorem, dokud nedosáhnete správného napnutí řemenu. Potom utáhněte upevňovací šrouby (Obrázek 60).

Údržba ovládacích prvků

Seřízení spojkového pedálu

Servisní interval: Po každých 200 hodinách provozu

Poznámka: Lanko spojkového pedálu můžete seřídit u spojkové skříně nebo u otočného čepu spojkového pedálu. Abyste si usnadnili přístup k otočnému čepu pedálu, můžete demontovat přední kapotu.

1. Povolte pojistné matice, které připevňují táhlo spojky ke konzole na spojkové skříni (Obrázek 61).

   Poznámka: Je-li nutné další seřízení, můžete demontovat kulový kloub a otáčet jím.

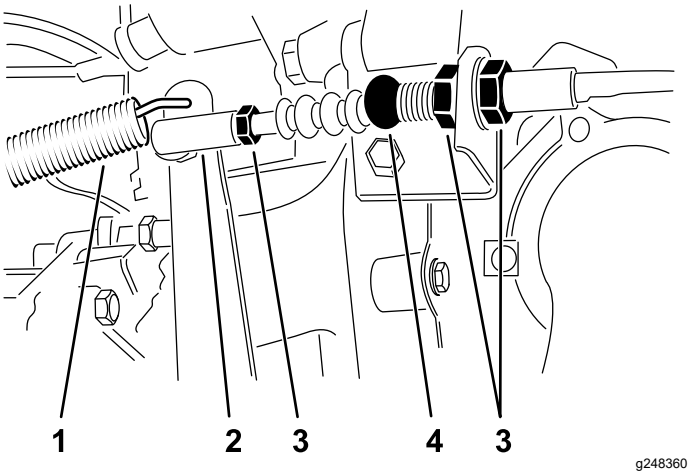

Obrázek 61

1. Vratná pružina
2. Kulový kloub
3. Pojistné matice
4. Táhlo spojky

2. Odpojte vratnou pružinu od vypínací páky spojky.
3. Seřiďte pojistné matice nebo kulový kloub tak, aby mezi zadním okrajem spojkového pedálu a horní stranou podlahové desky s diamantovým vzorem byla vzdálenost 9,2 až 9,8 cm, působí-li na pedál síla 1,8 kg (Obrázek 62)

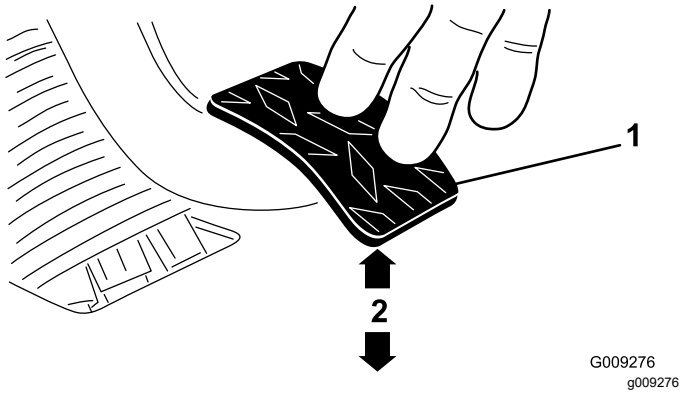

Obrázek 62

1. Spojkový pedál
2. 9,2 až 9,8 cm

Poznámka: Síla má působit tak, aby se vypínací ložisko spojky lehce dotýkalo prstů přítlačného kotouče.

4. Po seřízení utáhněte pojistné matice.
5. Po utažení pojistných matic zkontrolujte vzdálenost 9,2 až 9,8 cm, aby bylo zajištěno správné seřízení.

   Poznámka: V případě potřeby proveďte seřízení znovu.

6. Připojte vratnou pružinu k vypínací páce spojky.

   Důležité: **Konec tyče musí být umístěn ke kouli v pravém úhlu, nesmí být zkroucený a po utažení pojistných matic musí zůstat rovnoběžný se spojkovým pedálem (Obrázek 63).**

   Poznámka: Vůle spojky nesmí být nikdy menší než 19 mm.

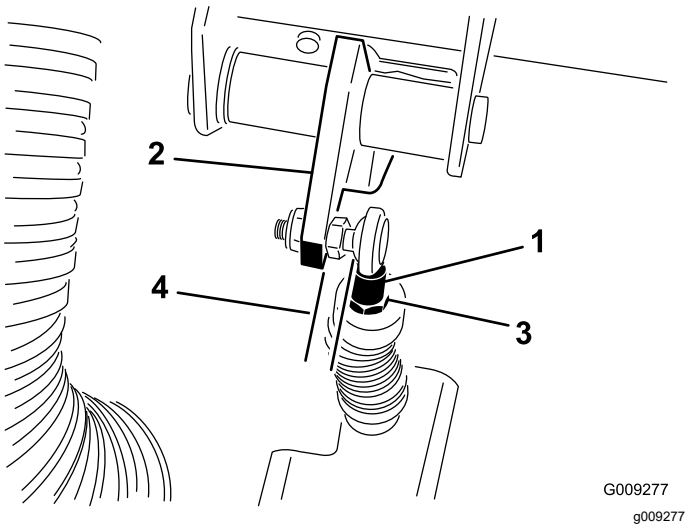

Obrázek 63

1. Konec táhla lanka spojky
2. Spojkový pedál
3. Pojistná matice konce tyče
4. Rovnoběžnost

Seřízení akceleračního pedálu

1. Zaparkujte vozidlo na rovném povrchu, zatáhněte parkovací brzdu, vypněte motor a vyjměte klíč.
2. Nastavte kulový kloub na lanku akcelerátoru (Obrázek 64) tak, aby mezi ramenem plynového pedálu a horní stranou podlahové desky s diamantovým vzorem (Obrázek 65) byla mezera 2,54 až 6,35 mm, působí-li na střed pedálu síla 11,3 kg.

   Poznámka: Motor musí být vypnutý a vratná pružina musí být připevněná.

3. Utáhněte pojistnou matici (Obrázek 64).

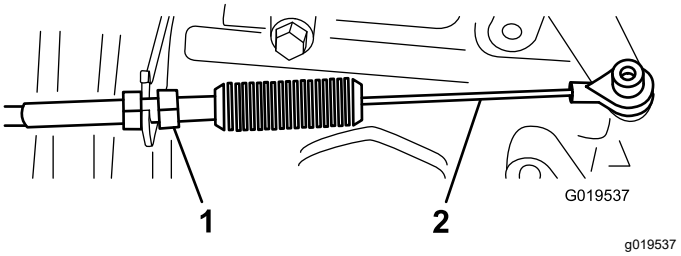

Obrázek 64

1. Pojistná matice
2. Lanko akcelerátoru

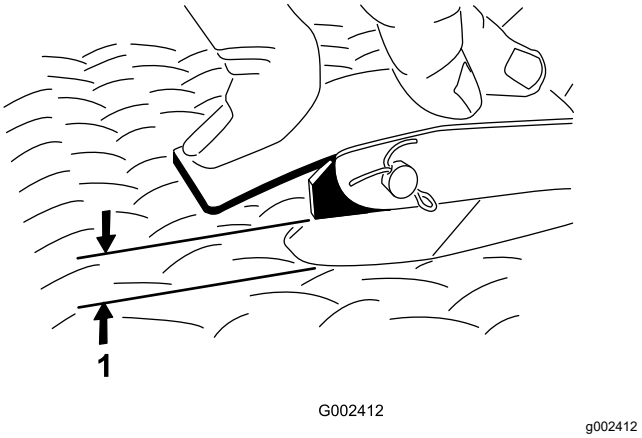

Obrázek 65

1. Mezera 2,54 až 6,35 mm

Důležité: **Maximální vysoké volnoběžné otáčky motoru jsou 3 650 ot/min. Nenastavujte doraz vysokých volnoběžných otáček.**

Údržba hydraulického systému

Bezpečnost při práci s hydraulickým systémem

- Pokud kapalina vnikne do kůže, vyhledejte okamžitě lékařskou pomoc. Vstříknutou kapalinu musí lékař chirurgicky odstranit do několika hodin.
- Před prováděním jakýchkoli prací na hydraulickém systému nebo před jeho odpojením uvolněte veškerý tlak v systému vypnutím motoru, opakováním pracovních cyklů vypouštěcího ventilu z polohy zvedání do polohy spouštění a/nebo spuštěním nákladní korby a přídavných zařízení. Umístěte páku dálkového ovládání hydraulické soustavy do plovoucí polohy. Nepracujte pod zdviženou nákladní korbou, pokud není správně podepřena bezpečnostní vzpěrou.
- Před natlakováním hydraulického systému zkontrolujte bezvadný stav všech hydraulických hadic a potrubí a utažení všech hydraulických spojek a šroubení.
- Nepřibližujte ruce a tělo k malým otvorům nebo tryskám, ze kterých stříká hydraulická kapalina pod vysokým tlakem.
- K nalezení úniků hydraulické kapaliny použijte karton nebo papír.

Údržba převodovky s rozvodovkou / hydraulického systému

Specifikace hydraulické kapaliny pro převodovku s rozvodovkou

Typ kapaliny pro převodovku s rozvodovkou: Dexron III ATF

Kontrola hladiny hydraulické kapaliny v převodovce s rozvodovkou

Servisní interval: Při každém použití nebo denně—Zkontrolujte hladinu hydraulické kapaliny v převodovce s rozvodovkou. (Hladinu kapaliny zkontrolujte před prvním spuštěním motoru a potom po každých 8 hodinách provozu nebo denně.)

1. Zaparkujte stroj na rovném povrchu.
2. Zatáhněte parkovací brzdu.
3. Vypněte motor a vyjměte klíč.
4. Očistěte prostor kolem měrky (Obrázek 66).

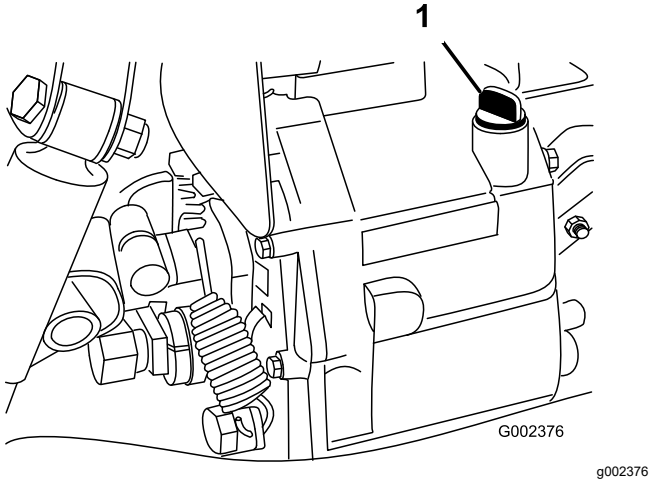

Obrázek 66

1. Měrka

5. Vyšroubujte měrku z horní části skříně převodovky s rozvodovkou a otřete ji čistým hadrem.
6. Zašroubujte měrku do skříně převodovky s rozvodovkou a ujistěte se, že je zcela usazena.
7. Vyšroubujte měrku a zkontrolujte hladinu kapaliny.

   Poznámka: Hladina kapaliny musí dosahovat k hornímu okraji ploché části měrky.
8. Je-li hladina nízká, doplňte dostatečné množství specifikované kapaliny tak, aby její hladina sahala do správné úrovně; viz Specifikace hydraulické kapaliny pro převodovku s rozvodovkou (strana 56).

Výměna hydraulické kapaliny a čištění sítka

Servisní interval: Po každých 800 hodinách provozu—Vyměňte hydraulickou kapalinu a vyčistěte sítko.

Objem hydraulické kapaliny: 7 l

1. Zaparkujte stroj na rovném povrchu.
2. Zatáhněte parkovací brzdu.
3. Vypněte motor a vyjměte klíč.
4. Demontujte vypouštěcí zátku na boční straně nádrže a nechejte hydraulickou kapalinu vytékat do sběrné nádoby (Obrázek 67).

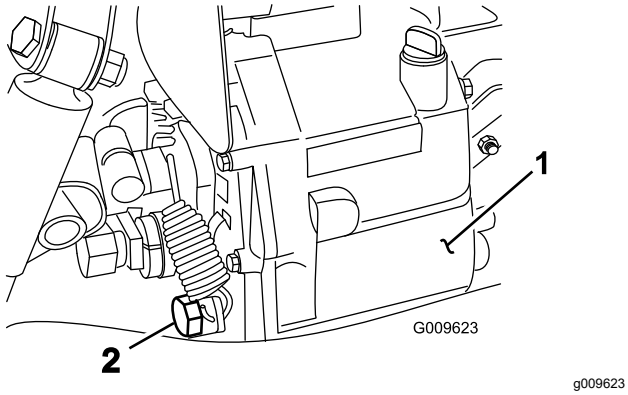

Obrázek 67

1. Nádrž hydraulické kapaliny
2. Vypouštěcí zátka

5. Poznačte si orientaci hydraulické hadice a 90° šroubení připojeného k sítku na boční straně nádrže (Obrázek 68).
6. Odpojte hydraulickou hadici a demontujte 90° šroubení.
7. Vyjměte sítko a očistěte je zpětným propláchnutím čistým odmašťovacím prostředkem.

   Poznámka: Před vložením nechte sítko vyschnout.

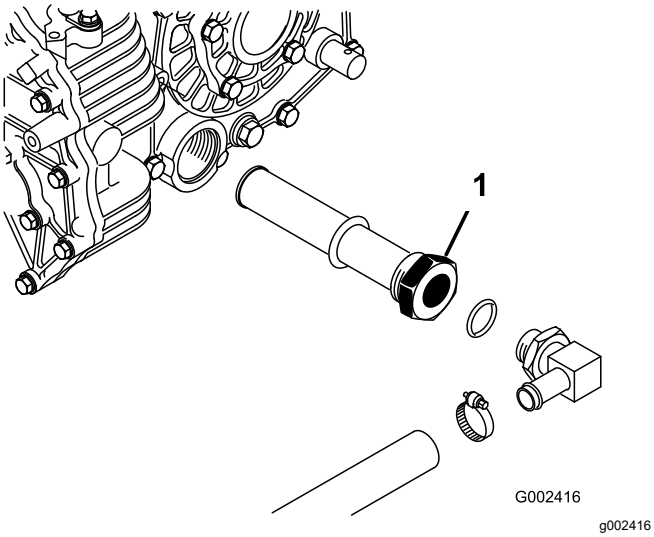

Obrázek 68

1. Sítko hydraulického systému

8. Vložte sítko.
9. K sítku připojte hydraulickou hadici a namontujte 90° šroubení ve stejné orientaci.
10. Zašroubujte a utáhněte zátku vypouštěcího otvoru.
11. Do nádrže nalijte přibližně 7 l specifikované hydraulické kapaliny, viz Kontrola hladiny hydraulické kapaliny v převodovce s rozvodovkou (strana 56).
12. Nastartujte motor a s použitím ovládacích prvků stroje naplňte hydraulický systém.
13. Zkontrolujte hladinu hydraulické kapaliny a v případě potřeby ji doplňte.

Důležité: **Používejte pouze specifikovanou hydraulickou kapalinu. Jiné kapaliny mohou poškodit systém.**

Výměna hydraulického filtru

Servisní interval: Po prvních 10 hodinách—Vyměňte hydraulický filtr.

Po každých 800 hodinách provozu—Vyměňte hydraulický filtr.

Důležité: **Použití jiného filtru může vyústit v ukončení platnosti záruky na některé součásti.**

1. Zaparkujte stroj na rovném povrchu.
2. Zatáhněte parkovací brzdu.
3. Vypněte motor a vyjměte klíč.
4. Vyčistěte okolí místa montáže filtru.
5. Postavte pod filtr sběrnou nádobu a filtr demontujte (Obrázek 69).

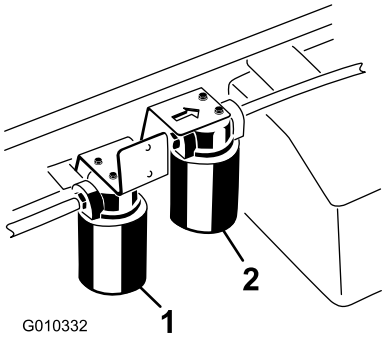

Obrázek 69

1. Filtr hydraulické kapaliny
2. Filtr vysokoprůtokové kapaliny

6. Namažte těsnění nového filtru.
7. Místo montáže filtru musí být čisté.
8. Našroubujte filtr tak, aby těsnění dosedlo na montážní desku, a poté jej dotáhněte o další 1/2 otáčky.
9. Spusťte motor a nechejte ho běžet přibližně dvě minuty, aby se ze systému odstranil vzduch.
10. Vypněte motor a zkontrolujte hladinu hydraulické kapaliny a případné netěsnosti.

Údržba systému vysokoprůtokové hydraulické kapaliny

Jen modely TC

Specifikace hydraulické kapaliny

Nádrž je z výroby naplněna vysoce kvalitní hydraulickou kapalinou. Zkontrolujte hladinu hydraulické kapaliny před prvním nastartováním motoru a poté každý den, viz Kontrola hladiny vysokoprůtokové hydraulické kapaliny (strana 58).

Doporučená náhradní kapalina: Toro PX Extended Life Hydraulic Fluid; k dispozici v 19litrových kbelících nebo 208litrových sudech.

Poznámka: Pokud ve stroji používáte doporučenou náhradní kapalinu, prodloužíte interval výměny kapaliny a filtru.

Alternativní kapaliny: Pokud hydraulickou kapalinu Toro PX Extended Life Hydraulic Fluid nemáte k dispozici, můžete použít jinou běžnou hydraulickou kapalinu na ropné bázi za předpokladu, že její specifikace spadají u všech níže uvedených materiálových vlastností do příslušného rozsahu a jsou v souladu s průmyslovými normami. Nepoužívejte syntetickou kapalinu. Požádejte distributora maziv o doporučení vhodného výrobku.

Poznámka: Společnost Toro nepřebírá odpovědnost za žádné škody způsobené nevhodnými náhražkami, proto používejte jen produkty osvědčených výrobců, kteří si za svými doporučeními stojí.

Vysoký index viskozity / hydraulická kapalina s ochranou proti opotřebení a nízkým bodem tuhnutí, ISO VG 46

Materiálové vlastnosti:

Viskozita, ASTM D445	cSt při 40 °C: 44 až 48
Index viskozity ASTM D2270	140 nebo vyšší
Bod tání, ASTM D97	-37 °C až -45 °C
Oborové specifikace:	Eaton Vickers 694 (I-286-S, M-2950-S/35VQ25 nebo M-2952-S)

Poznámka: Mnohé hydraulické kapaliny jsou téměř bezbarvé, takže je obtížné lokalizovat netěsnosti. Pro hydraulickou kapalinu je k dispozici přísada s červeným barvivem v lahvičkách o objemu 20 ml. Lahvička dostačuje pro 15 až 22 l hydraulické kapaliny. Od autorizovaného prodejce Toro si opatřete díl s objednacím číslem 44-2500.

Kontrola hladiny vysokoprůtokové hydraulické kapaliny

Jen modely TC

Servisní interval: Při každém použití nebo denně—Zkontrolujte hladinu vysokoprůtokové hydraulické kapaliny (pouze modely TC). (Hladinu hydraulické kapaliny zkontrolujte před prvním spuštěním motoru a poté každý den.)

1. Zaparkujte stroj na rovném povrchu.
2. Zatáhněte parkovací brzdu.
3. Vypněte motor a vyjměte klíč.
4. Očistěte prostor okolo plnicího hrdla a uzávěru hydraulické nádrže (Obrázek 70).
5. Demontujte uzávěr z plnicího hrdla.

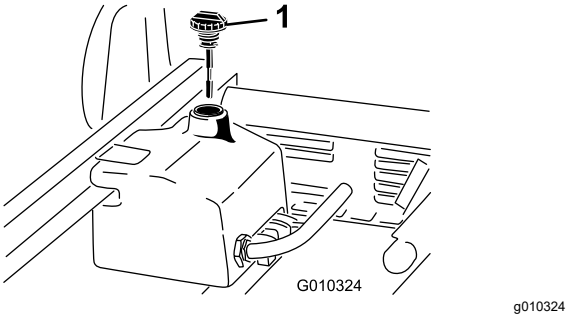

Obrázek 70

1. Uzávěr

6. Z plnicího hrdla vytáhněte měrku (Obrázek 70) a otřete ji čistým hadrem.
7. Zasuňte měrku do plnicího hrdla, poté ji vytáhněte a zkontrolujte hladinu kapaliny.

   Poznámka: Hladina kapaliny musí být mezi 2 značkami na měrce.
8. Pokud je hladina nízká, doplňte specifikovanou kapalinu tak, aby se hladina zvedla k horní značce; viz Výměna vysokoprůtokové hydraulické kapaliny a filtru (strana 59).
9. Zasuňte měrku a uzávěr osaďte zpět na plnicí hrdlo.
10. Spusťte motor a zapněte přídavné zařízení.

    Poznámka: Nechejte je zhruba 2 minuty pracovat, aby došlo k odvzdušnění systému.

    Důležité: **Před zapnutím vysokoprůtokového hydraulického systému musíte spustit stroj.**
11. Vypněte motor a přídavné zařízení a zkontrolujte, zda nedochází k úniku kapaliny.

Výměna vysokoprůtokové hydraulické kapaliny a filtru

Jen modely TC

Servisní interval: Po každých 1000 hodinách provozu—Pokud **používáte** doporučenou hydraulickou kapalinu, vyměňte vysokoprůtokový hydraulický filtr.

Po každých 2000 hodinách provozu—Pokud **používáte** doporučenou hydraulickou kapalinu, vyměňte vysokoprůtokovou hydraulickou kapalinu.

Po každých 800 hodinách provozu—Pokud **nepoužíváte** doporučenou hydraulickou kapalinu nebo jste již nádrž naplnili alternativní kapalinou, vyměňte vysokoprůtokovou hydraulickou kapalinu a filtr.

Objem hydraulické kapaliny: přibližně 15 l

1. Zaparkujte stroj na rovném povrchu.
2. Zatáhněte parkovací brzdu.
3. Vypněte motor a vyjměte klíč.
4. Očistěte prostor kolem montážního místa vysokoprůtokového filtru (Obrázek 69).
5. Postavte pod filtr nádobu na zachycení oleje a filtr vyjměte.

   Poznámka: Pokud nebudete kapalinu vypouštět, odpojte hydraulické potrubí od filtru a zazátkujte je.
6. Namažte těsnění nového filtru a rukou našroubujte filtr na hlavu filtru tak, aby se těsnění dotýkalo hlavy. Poté filtr utáhněte o další 3/4 otáčky. Filtr je nyní utěsněný.
7. Naplňte nádrž hydraulické kapaliny přibližně 15 l hydraulické kapaliny.
8. Spusťte motor stroje a nechejte jej pracovat na volnoběžné otáčky přibližně 2 minuty, aby kapalina mohla cirkulovat a odvést ze systému všechen zachycený vzduch.
9. Vypněte motor a zkontrolujte hladinu kapaliny.
10. Zkontrolujte hladinu kapaliny.
11. Kapalinu náležitým způsobem zlikvidujte.

Nouzové zvednutí nákladní korby

Nákladní korbu lze v případě nouze zvednout bez nastartování motoru protáčením startéru nebo propojením hydraulického systému.

Zvednutí nákladní korby pomocí startéru

Protáčejte startér a současně držte páku zdvihu v poloze zvedání. Startér protáčejte 10 sekund a potom počkejte 60 sekund před tím, než budete postup opakovat. Jestliže se motor neprotáčí, musíte vyložit náklad a demontovat korbu (přídavné zařízení), abyste mohli opravit motor nebo převodovku s rozvodovkou.

Zvednutí nákladní korby propojením hydraulického systému

⚠ VÝSTRAHA

Zdvižená korba naplněná materiálem může bez správné podpěrné tyče neočekávaně klesnout. Při práci pod nepodepřenou zvednutou korbou hrozí zranění pracovníka a jiných osob.

- **Před údržbou nebo seřizováním odstavte stroj na rovném povrchu, zatáhněte parkovací brzdu, vypněte motor a vyjměte klíč.**
- **Před zahájením práce pod zvednutou korbou odstraňte veškerý materiál naložený na korbě nebo jiném přídavném zařízení a na zcela vysunutou pístní tyč nainstalujte bezpečnostní podpěru.**

K provedení tohoto úkonu budete potřebovat 2 hydraulické hadice, z nichž každá musí mít vnitřní a vnější rychlospojku, které lze nasadit na rychlospojky stroje.

1. K zadní části poškozeného stroje nacouvejte s jiným strojem.

   Důležité: **Hydraulický systém stroje je naplněn kapalinou Dexron III ATF. Aby nedošlo ke znečištění soustavy, musí být stroj použitý k propojení hydraulického systému naplněn stejnou kapalinou.**
2. U obou strojů odpojte 2 hadice s rychlospojkami od hadic připevněných ke konzole rychlospojek (Obrázek 71).

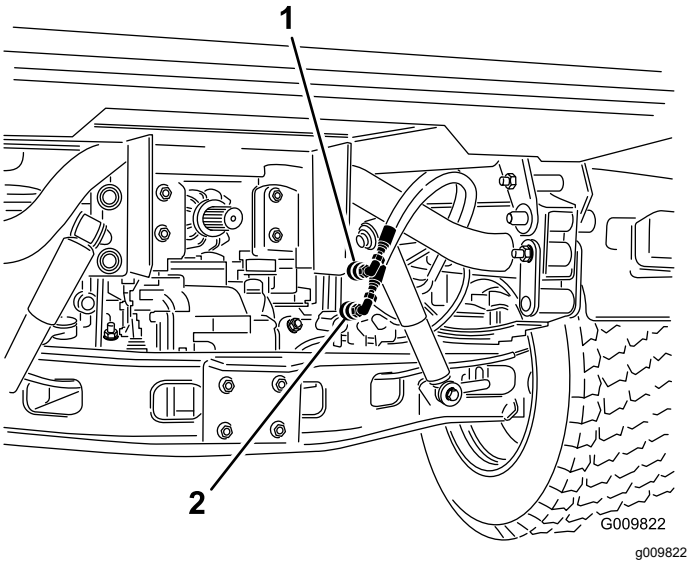

Obrázek 71

1. Hadice rychlospojky A
2. Hadice rychlospojky B

3. U poškozeného stroje připojte 2 propojovací hadice k hadicím, které byly odpojeny (Obrázek 72).
4. Nepoužité fitinky uzavřete.

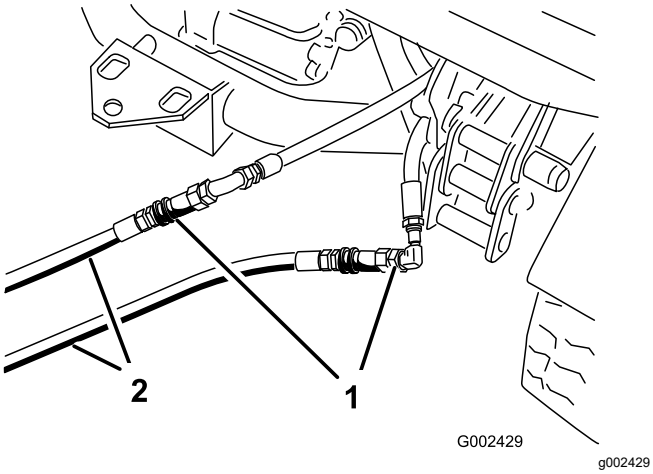

Obrázek 72

1. Odpojené hadice
2. Propojovací hadice

5. U druhého stroje připojte 2 hadice k rychlospojkám nacházejícím se stále v konzole (horní hadici připojte k horní rychlospojce a spodní hadici ke spodní rychlospojce) (Obrázek 73).
6. Nepoužité fitinky uzavřete.

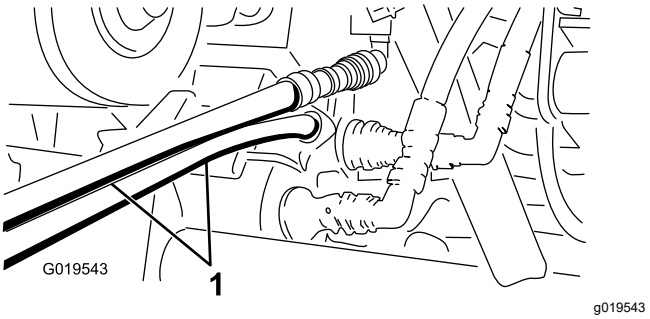

Obrázek 73

1. Propojovací hadice

7. Přihlížející osoby musí zůstat v bezpečné vzdálenosti od strojů.
8. Spusťte motor druhého stroje a posuňte páku zdvihu do polohy pro zvedání. Tímto způsobem nefunkční korbu zvednete.
9. Posuňte páku hydraulického zdvihu do NEUTRÁLNÍ polohy a zajistěte zámek páky zdvihu.
10. Na vysunutý válec zdvihu nasaďte podpěru korby; viz Použití podpěry korby (strana 34).

    Poznámka: Vypněte motory obou vozidel a posunutím páky zdvihu dozadu a dopředu uvolněte tlak v systému, čímž usnadníte odpojení rychlospojek.
11. Nakonec odpojte propojovací hadice a u obou vozidel zapojte hydraulické hadice.

    Důležité: **Před uvedením do provozu zkontrolujte u obou strojů hladinu hydraulické kapaliny.**

Čištění

Mytí stroje

Stroj myjte podle potřeby použitím samotné vody nebo mírného čisticího prostředku. Při mytí stroje můžete používat hadr.

Důležité: **Stroj nikdy nemyjte brakickou nebo recyklovanou vodou.**

Důležité: **Stroj nikdy nemyjte pomocí vysokotlakého čisticího zařízení. Vysokotlaké čisticí zařízení může vážně poškodit elektroinstalaci stroje, uvolnit důležité štítky, případně spláchnout potřebnou vrstvu mazacího tuku z míst se zvýšeným třením. Vyvarujte se také nadměrného používání vody v okolí přístrojové desky, motoru a akumulátoru.**

Důležité: **Stroj nemyjte při spuštěném motoru. Pokud budete stroj mýt se spuštěným motorem, může dojít k poškození vnitřních součástí motoru.**

Uskladnění

Bezpečnost při skladování

- Před opuštěním místa obsluhy vypněte stroj, vytáhněte klíč a počkejte, dokud se nezastaví všechny pohybující se části. Před seřizováním, údržbou, čištěním nebo skladováním nechejte stroj vychladnout.
- Neskladujte stroj nebo nádobu s palivem v blízkosti otevřeného ohně, zdroje jisker nebo tepla, například u ohřívače vody nebo jiného zařízení.

Odstavení stroje

Servisní interval: Po každých 200 hodinách provozu—Zkontrolujte provozní brzdy a parkovací brzdu.

Po každých 400 hodinách provozu—Vizuálně zkontrolujte, zda brzdové destičky brzd nejsou opotřebené.

Po prvních 50 hodinách

Po každých 600 hodinách provozu/Každý rok (podle toho, co nastane dříve)

1. Zaparkujte vozidlo na rovném povrchu, zatáhněte parkovací brzdu, vypněte motor a vyjměte klíč.
2. Očistěte celé vozidlo, vnější plochu žeber hlavy válců motoru a kryt ventilátoru.
3. Zkontrolujte brzdy; postupujte podle pokynů v části Kontrola hladiny brzdové kapaliny (strana 52).
4. Proveďte údržbu vzduchového filtru; postupujte podle pokynů v části Údržba vzduchového filtru (strana 40).
5. Vstup vzduchového filtru a výstup výfuku utěsněte voděodolnou páskou.
6. Proveďte mazání vozidla; postupujte podle pokynů v části Mazání ložisek a pouzder (strana 38).
7. Vyměňte motorový olej a filtr, viz Výměna motorového oleje a filtru (strana 41).
8. Propláchněte palivovou nádrž čerstvým čistým dieselovým palivem.
9. Utáhněte všechny spojky palivové soustavy.
10. Zkontrolujte tlak vzduchu v pneumatikách; postupujte podle pokynů v části Kontrola tlaku v pneumatikách (strana 21).
11. Zkontrolujte ochranu proti zamrznutí a doplňte směs vody a nemrznoucí kapaliny v poměru 50/50 podle očekávané minimální teploty v dané oblasti.

12. Vyjměte baterii z podvozku, zkontrolujte hladinu elektrolytu a baterii zcela nabijte; viz pokyny v části Údržba akumulátoru (strana 45).

    Poznámka: Během uskladnění nepřipojujte kabely k pólům akumulátoru.

    Důležité: **Akumulátor musí být plně nabit, aby při teplotách nižších než 0 °C nedošlo k jeho zamrznutí a poškození. Plně nabitý akumulátor zůstane nabitý asi 50 dnů při teplotě nižší než 4 °C. Je-li teplota vyšší než 4 °C, zkontrolujte hladinu elektrolytu a akumulátor dobíjejte každých 30 dnů.**

13. Zkontrolujte a dotáhněte všechny šrouby, svorníky a matice. Všechny poškozené součásti opravte nebo vyměňte.

14. Natřete poškrábaná místa a odhalený kovový povrch.

    Barvu získáte v autorizovaném servisním středisku.

15. Vozidlo uskladněte ve skladu anebo garáži v čistém a suchém prostředí.

16. Vozidlo přikryjte, aby bylo chráněno před znečištěním.

Odstraňování závad

Závada	Možné příčiny	Způsoby odstranění
Odpojení rychlospojek je obtížné.	1. Nebyl uvolněn tlak hydraulické kapaliny (rychlospojka je pod tlakem).	1. Vypněte motor, několikrát posuňte páku hydraulického zdvihu dopředu a dozadu a připojte rychlospojky šroubení v panelu pomocné hydrauliky.
Řízení s posilovačem se obtížně ovládá.	1. Příliš nízká hladina hydraulické kapaliny. 2. Hydraulická kapalina je horká. 3. Hydraulické čerpadlo nepracuje.	1. Zkontrolujte nádrž hydraulické kapaliny. 2. Zkontrolujte hladinu hydraulické kapaliny. Pokud je nízká, kapalinu doplňte. Kontaktujte autorizované servisní středisko. 3. Kontaktujte autorizované servisní středisko.
Šroubení hydraulické kapaliny netěsní.	1. Šroubení je uvolněné. 2. Ve šroubení hydraulické kapaliny chybí O-kroužek.	1. Utáhněte šroubení. 2. Vložte chybějící O-kroužek.
Přídavné zařízení nepracuje.	1. Rychlospojky nejsou zcela připojené. 2. Rychlospojky byly zaměněny.	1. Odpojte rychlospojky, odstraňte z nich nečistoty a připojte je zpět. Vyměňte všechny poškozené rychlospojky. 2. Odpojte rychlospojky, vyrovnejte je se správnými přípoji na panelu pomocné hydrauliky a připojte je.
Motor nestartuje.	1. Páka hydraulického zdvihu je uzamčena v ZAPNUTÉ poloze.	1. Nastavte zámek hydraulického zdvihu do ODEMČENÉ polohy, přesuňte páku hydraulického zdvihu do NEUTRÁLNÍ polohy a nastartujte motor.

Poznámky:

Poznámky:

Návrh zákona č. 65 ve státě Kalifornie (California Proposition 65) – informace o výstraze

Co tato výstraha znamená?

V prodeji můžete spatřit výrobek, který je opatřen následujícím výstražným štítkem:

VÝSTRAHA: Rakovina a poškození reprodukčního systému – www.P65Warnings.ca.gov.

O co se v návrhu zákona č. 65 jedná?

Návrh zákona č. 65 se vztahuje na všechny společnosti působící v Kalifornii, které tam prodávají výrobky nebo vyrábějí výrobky, jež mohou být v Kalifornii prodávány nebo do ní dováženy. Návrh nařizuje, aby guvernér státu Kalifornie vedl a zveřejňoval soupis chemických látek, o nichž je známo, že mohou způsobit rakovinu, vrozené vady a/nebo jiné poškození reprodukčního systému. Soupis, který je každoročně aktualizován, zahrnuje stovky chemikálií, které se nacházejí v mnoha předmětech každodenní potřeby. Účelem návrhu zákona č. 65 je informovat veřejnost o vystavení těmto chemickým látkám.

Návrh zákona č. 65 nezakazuje prodej výrobků obsahujících tyto chemikálie, místo toho však žádá, aby byly všechny výrobky, obaly výrobků nebo literatura doprovázející tyto výrobky opatřeny výstrahou. Tato výstraha neznamená, že výrobek je v rozporu s jakýmikoli normami nebo požadavky týkajícími se bezpečnosti. Vláda státu Kalifornie ve skutečnosti objasnila, že zmíněná výstraha není totéž jako regulační rozhodnutí, jež stanovuje, zda je výrobek „bezpečný“ nebo „nebezpečný“. Řada z těchto chemických látek se mnoho let používá ve výrobcích každodenní potřeby, aniž by byla doložena jakákoli újma na zdraví. Další informace naleznete na stránkách https://oag.ca.gov/prop65/faqs-view-all.

Výstraha uvedená v souladu s návrhem zákona č. 65 znamená, že společnost buď 1) vyhodnotila míru rizika a dospěla k závěru, že nebyla překročena „žádná významná míra rizika“, nebo 2) se rozhodla uvést výstrahu na základě toho, že si je vědoma přítomnosti uvedené chemické látky, míru rizika se ale nepokusila vyhodnotit.

Platí tento zákon všude?

Uvedení výstrahy podle návrhu zákona č. 65 se vyžaduje pouze v rámci kalifornských zákonů. Výstrahu lze spatřit v celé Kalifornii na různých místech, včetně restaurací, obchodů s potravinami, hotelů, škol a nemocnic, a na široké škále výrobků. Někteří online a zásilkoví prodejci navíc uvádí výstrahu dle návrhu zákona č. 65 na svých webových stránkách nebo v katalozích.

Jak se výstraha dle kalifornského návrhu zákona liší od federálních limitů?

Normy návrhu zákona č. 65 jsou často přísnější než federální a mezinárodní normy. U řady látek je nutné uvádět výstrahu dle návrhu zákona č. 65 při množství, které je mnohem nižší než u federálních akčních limitů. Například norma návrhu zákona č. 65 upozorňující na množství olova činí 0,5 µg/den, což je výrazně pod limity federálních a mezinárodních norem.

Proč nejsou touto výstrahou opatřeny všechny obdobné produkty?

- Výrobky prodávané v Kalifornii musí být označeny podle návrhu zákona č. 65, zatímco podobné produkty prodávané jinde toto označení mít nemusí.
- Společnost, která v rámci soudního sporu týkajícího se návrhu zákona č. 65 dosáhla mimosoudního vyrovnání, může být požádána, aby na svých výrobcích výstrahu dle návrhu zákona č. 65 uváděla. Na jiné společnosti, které vyrábějí podobné výrobky, se takový požadavek vztahovat nemusí.
- Prosazování návrhu zákona č. 65 není konzistentní.
- Společnosti se mohou rozhodnout, že výstrahu nebudou uvádět, protože dospěly k závěru, že podle návrhu zákona č. 65 tak nejsou povinny učinit. Pokud výrobek není výstrahou opatřen, neznamená to, že neobsahuje uvedené chemické látky na podobné úrovni.

Proč společnost Toro tuto výstrahu uvádí?

Společnost Toro se rozhodla, že bude spotřebitelům poskytovat co nejvíce informací, aby mohli činit informovaná rozhodnutí o výrobcích, které kupují a používají. Společnost Toro v určitých případech uvádí výstrahu, jestliže si je vědoma přítomnosti jedné nebo více uvedených chemických látek, aniž by provedla posouzení úrovně expozice, neboť požadavky na omezení expozice se neudávají u všech uvedených chemických látek. Společnost Toro se z důvodů obezřetnosti rozhodla výstrahu dle návrhu zákona č. 65 uvést, i když nebezpečí vystavení působení chemických látek obsažených ve výrobcích značky Toro je zanedbatelné nebo spadá do rozmezí „žádné významné riziko“. Pokud společnost Toro takovou výstrahu neuvede, může být mimoto žalována státem Kalifornie nebo soukromými stranami, jež o prosazování návrhu zákona č. 65 usilují, a může z toho pro ni vyplývat citelný postih.

Oznámení o ochraně osobních údajů (EHP/Velká Británie)

Jak společnost Toro nakládá s vašimi osobními údaji

Společnost Toro Company („Toro“) respektuje vaše soukromí. Když si zakoupíte náš výrobek, je možné, že si zaznamenáme určité vaše osobní informace, které jste nám poskytli buď přímo vy, místní pobočka společnosti Toro nebo její prodejce. Společnost Toro využívá tyto informace k plnění smluvních povinností, jako je například registrace vaší záruky, zpracování reklamace nebo kontakt s vámi v případě stažení výrobku, a pro legitimní obchodní účely, například zjišťování spokojenosti zákazníků, zlepšování našich výrobků nebo poskytování informací o výrobcích, jež by vás mohly zajímat. V souvislosti s kteroukoli z těchto činností může společnost Toro sdílet vaše údaje se svými dceřinými a přidruženými společnostmi, prodejci a dalšími obchodními partnery. Vaše osobní údaje můžeme rovněž poskytnout, pokud to vyžaduje zákon, nebo v souvislosti s prodejem, koupí nebo sloučením podniku, za žádných okolností je však neprodáme jiné společnosti pro marketingové účely.

Uchovávání vašich osobních údajů

Společnost Toro bude uchovávat vaše osobní údaje tak dlouho, pokud budou relevantní pro výše uvedené účely, a v souladu se zákonnými požadavky. Chcete-li získat další informace o příslušné lhůtě uchovávání, kontaktujte nás na adrese legal@toro.com.

Úsilí společnosti Toro o zajištění bezpečnosti osobních údajů

Vaše osobní údaje mohou být zpracovávány v USA nebo jiné zemi, ve které mohou platit méně přísné zákony na ochranu osobních údajů než v zemi vašeho bydliště. Pokaždé, když převedeme vaše údaje mimo zemi vašeho bydliště, přijmeme zákonem požadovaná opatření k uplatnění příslušných záruk, které ochrání vaše údaje a zajistí bezpečné nakládání s nimi.

Přístup k osobním údajům a jejich oprava

Máte právo na kontrolu nebo opravu svých osobních údajů; proti jejich zpracování můžete vznést námitky nebo požádat o omezení jejich zpracování. Chcete-li tak učinit, kontaktujte nás e-mailem na adrese legal@toro.com. Máte-li ve vztahu ke způsobu, jakým společnost Toro nakládala s vašimi osobními údaji, obavy, doporučujeme, abyste se s tímto problémem obrátili přímo na nás. Vezměte prosím na vědomí, že občané států Evropské unie mají právo podat stížnost na národním úřadu pro ochranu osobních údajů.

Záruka Toro

Omezená záruka na dobu dvou let nebo 1 500 provozních hodin

Podmínky a výrobky, na které se záruka vztahuje

Společnost Toro Company poskytuje záruku na případné materiálové či výrobní vady komerčního výrobku společnosti Toro („výrobek“) po dobu 2 let nebo 1 500 provozních hodin*, podle toho, která z možností nastane dříve. Tato záruka se vztahuje na všechny výrobky s výjimkou provzdušňovačů (viz jednotlivé části záruky vztahující se na tyto výrobky). Tam, kde jsou splněny opodstatněné podmínky, opravíme výrobek bezplatně, včetně diagnostiky, práce, dílů a dopravy. Tato záruka začíná běžet v den dodání výrobku původnímu maloobchodnímu odběrateli.
* Výrobek vybavený měřičem provozních hodin.

Pokyny pro žádost o záruční opravu

Jste-li přesvědčeni, že došlo k naplnění záručních podmínek, musíte to sdělit distributorovi komerčních výrobků nebo autorizovanému prodejci komerčních výrobků, od něhož jste výrobek zakoupili. Potřebujete-li pomoc s vyhledáním distributora nebo autorizovaného prodejce komerčních výrobků nebo máte-li dotazy týkající se vašich práv či povinností spojených se zárukou, můžete nás kontaktovat na adrese:

Toro Commercial Products Service Department
8111 Lyndale Avenue South
Bloomington, MN 55420-1196, USA

952–888–8801 nebo 800–952–2740
E-mail: commercial.warranty@toro.com

Povinnosti vlastníka

Jako vlastníci výrobku jste odpovědní za provádění nutné údržby a seřizování, jak je uvedeno v příslušné *provozní příručce*. Na opravy týkající se závad výrobku způsobených nevyhovující údržbou a úpravami se tato záruka nevztahuje.

Součásti a stavy, na které se záruka nevztahuje

Ne všechny závady nebo poruchy, které se v záruční době na výrobku vyskytnou, jsou vady na materiálu nebo dílenském zpracování. Záruka se nevztahuje na následující:

- Závady na výrobku, které jsou důsledkem použití náhradních dílů jiné značky než Toro nebo instalace a používání přídavných nebo upravených zařízení a výrobků jiné značky než Toro.
- Závady na výrobku, které jsou důsledkem neprovádění doporučené údržby a/nebo seřizování.
- Závady na výrobku, které jsou důsledkem jeho nesprávného, nedbalého nebo nezodpovědného používání.
- Součásti, u nichž dochází k opotřebení a které nejsou poškozené. Mezi součásti, u nichž dochází k opotřebení nebo ke spotřebě v rámci běžného provozu výrobku, patří mimo jiné brzdové destičky a obložení, spojkové obložení, žací nože, vřetena, válce a ložiska (utěsněná nebo mazatelná), ploché nože, zapalovací svíčky, otočná kola a jejich ložiska, pneumatiky, filtry, řemeny a některé součásti rozprašovačů, například membrány, trysky, průtokoměry a zpětné ventily.
- Závady způsobené vnějšími vlivy, mimo jiné počasím, skladovacími postupy, kontaminací, používáním neschválených paliv, chladicích kapalin, maziv, přísad, hnojiv, vody, chemikálií atd.
- Závady nebo snížení výkonu způsobené používáním paliv (např. benzinu, motorové nafty nebo bionafty), která nevyhovují příslušným průmyslovým normám.
- Běžný hluk, vibrace, opotřebení a znehodnocení. Běžné opotřebení zahrnuje kromě jiného poškození sedaček opotřebením nebo oděrem, odřený lak, poškrábané štítky nebo okna.

Díly

Díly, u nichž je v rámci údržby plánována výměna, jsou kryté zárukou do doby jejich plánované výměny. Díly vyměněné podle této záruky jsou kryté po dobu platnosti záruky na originální výrobek a stávají se majetkem společnosti Toro. Společnost Toro učiní konečné rozhodnutí o tom, zda příslušný díl nebo montážní celek opraví nebo vymění. Společnost Toro může k záručním opravám použít repasované díly.

Záruka poskytovaná na akumulátory s hlubokým cyklem vybití a lithium-iontové akumulátory

Akumulátory s hlubokým cyklem vybití a lithium-iontové akumulátory mají specifikovaný celkový počet kilowatthodin, které jsou během své životnosti schopny dodat. Způsob provozu, dobíjení a údržby může prodloužit nebo zkrátit životnost akumulátoru. Postupem času se množství užitečné práce v intervalech mezi dobíjením akumulátorů snižuje, až jsou akumulátory zcela vypotřebované. Výměna akumulátorů vypotřebovaných v důsledku běžného provozu je odpovědností majitele výrobku.
Poznámka (pouze lithium-iontový akumulátor): Další informace naleznete v záruce na akumulátor.

Doživotní záruka na klikový hřídel (pouze model ProStripe 02657)

Na modely Prostripe, jež jsou vybaveny originálním třecím kotoučem Toro a brzdovou spojkou žacího nože Crank-Safe (montážní celek integrované brzdové spojky žacího nože (BBC) + třecí kotouč) a používány původním kupujícím v souladu s doporučenými postupy pro obsluhu a údržbu, se vztahuje doživotní záruka na ohnutí klikového hřídele motoru. Doživotní záruka na klikový hřídel se nevztahuje na stroje vybavené třecími podložkami, brzdovou spojkou žacího nože (BBC) a dalšími podobnými zařízeními.

Údržbu hradí majitel

Mezi běžné servisní úkony vyžadované u výrobků značky Toro a prováděné na náklady majitele patří seřizování, mazání, čištění a leštění motoru, výměna filtrů, chladicí kapaliny a provádění doporučené údržby.

Obecné podmínky

Oprava autorizovaným distributorem nebo prodejcem Toro je jediný nápravný prostředek, na který máte podle této záruky nárok.

Společnost Toro Company nenese odpovědnost za nepřímé, náhodné nebo následné škody související s používáním výrobků Toro, které jsou kryté touto zárukou, včetně veškerých nákladů a výdajů na zajištění náhradního zařízení nebo servisu na přiměřenou dobu nefunkčnosti nebo nepoužitelnosti zařízení před dokončením oprav na základě těchto záruk. S výjimkou níže uvedené emisní záruky, která platí v odpovídajících případech, neexistuje žádná jiná výslovná záruka. Veškeré předpokládané záruky prodejnosti a vhodnosti použití jsou omezeny na dobu trvání této výslovné záruky.

Některé státy nepovolují vyloučení náhodných nebo následných škod ze záruky nebo omezení doby trvání předpokládané záruky, proto se na vás výše uvedené výjimky a omezení nemusí vztahovat. Tato záruka uděluje specifická zákonná práva, kromě nichž můžete mít i další práva, která se mezi jednotlivými státy liší.

Poznámka k záručnímu krytí systému řízení emisí

Systém pro kontrolu emisí ve výrobku může být pokryt samostatnou zárukou, která splňuje požadavky stanovené americkými organizacemi EPA (U.S. Environmental Protection Agency) a/nebo CARB (California Air Resources Board). Na záruku na systém pro kontrolu emisí se nevztahují výše uvedená omezení týkající se provozních hodin. Viz prohlášení o záruce na systém řízení emisí motoru, které bylo dodáno s výrobkem nebo je součástí dokumentace výrobce motoru.

Jiné země než USA a Kanada

Zákazníci, kteří zakoupili výrobky Toro exportované z USA či Kanady, musí kontaktovat distributora (prodejce) výrobků Toro, který jim předá zásady poskytování záruky pro danou zemi či oblast. Pokud z jakéhokoli důvodu nejste se službami distributora spokojeni nebo je pro vás obtížné získat informace o záruce, obraťte se na autorizované servisní středisko společnosti Toro.