Form No. 3466-470 Rev A

TORO®

Count on it.

Betjeningsvejledning

Plæneklipper med roterende skæreknive og bagudkast – 152 cm eller 183 cm

Traktionsenhed i Groundsmaster® 3200- eller 3300-serien

Modelnr. 31971—Serienr. 407970000 og derover

Modelnr. 31973—Serienr. 407850000 og derover

Registrer dit produkt på www.Toro.com.
Oversættelse af original (DA)

3466-470

Dette produkt overholder alle relevante EU-direktiver. Få yderligere oplysninger i inkorporeringserklæringen bagest i denne udgivelse.

⚠ ADVARSEL

CALIFORNIEN
Advarsel i henhold til erklæring nr. 65

Brug af dette produkt kan medføre eksponering over for kemikalier, der ifølge staten Californien er kræftfremkaldende og giver medfødte defekter eller andre forplantningsskader.

Indledning

Denne græsklippeenhed med roterende skæreknive er monteret på en plænetraktor og er beregnet til brug af professionelle, ansatte operatører i kommercielle anvendelsesområder. Den er primært beregnet til klipning af græs på velholdte plæner i parker, på sportsbaner og kommercielle områder. Brug af dette produkt til andre formål end den tilsigtede anvendelse kan udsætte dig selv og omkringstående for fare.

Læs denne vejledning omhyggeligt, så du kan lære at betjene og vedligeholde produktet korrekt samt undgå person- og produktskade. Det er dit ansvar at betjene produktet korrekt og sikkert.

Besøg www. Toro.com for at få materialer om produktsikkerhed og oplæring i betjening, oplysninger om tilbehør, hjælp til at finde en forhandler eller for at registrere dit produkt.

Når du har brug for service, originale Toro-dele eller yderligere oplysninger, bedes du kontakte en autoriseret serviceforhandler eller Toros kundeservice samt have produktets model- og serienummer parat. Figur 1 angiver, hvor model- og serienummeret er placeret på produktet. Skriv numrene, hvor der er gjort plads til dette.

Vigtigt: **Du kan scannne QR-koden på serienummermærkaten (hvis udstyret hermed) med din mobilenhed for at tilgå garanti, reservedele og andre produktoplysninger.**

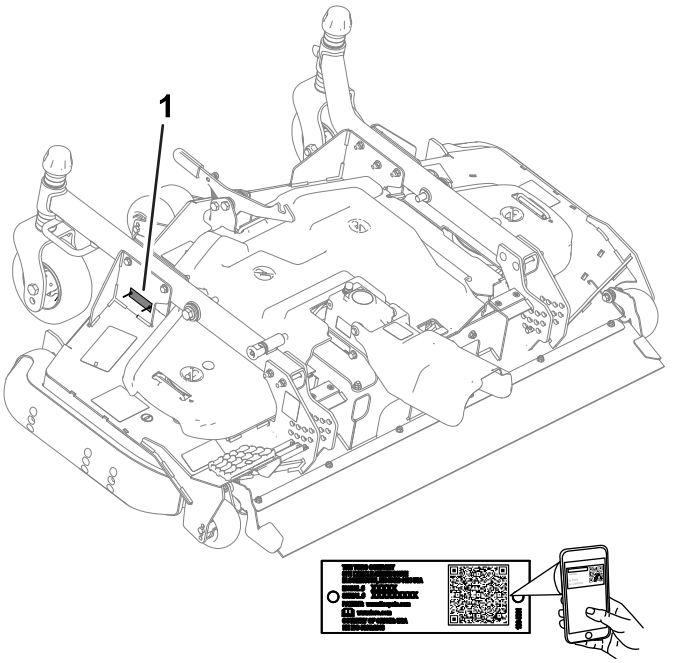

g295738

Figur 1

1. Model- og serienummerets placering

Modelnr. _____

Serienr. _____

Denne vejledning advarer dig om mulige farer og giver dig særlige sikkerhedsoplysninger ved hjælp af advarselssymbolet (Figur 2), der angiver en fare, som kan forårsage alvorlig personskade eller død, hvis du ikke følger de anbefalede forholdsregler.



g000502

Figur 2

1. Advarselssymbol

Denne betjeningsvejledning bruger to ord til at fremhæve oplysninger. **Vigtigt** henleder opmærksomheden på særlige mekaniske oplysninger, og **Bemærk** angiver generel information, som det er værd at lægge særligt mærke til.

© 2022—The Toro® Company
8111 Lyndale Avenue South
Bloomington, MN 55420

Kontakt os på www.Toro.com.
Trykt i USA
Alle rettigheder forbeholdes

Indhold

Sikkerhed 3
Generelt om sikkerhed..... 3
Klippeenhed – Sikkerhed..... 3
Sikkerheds- og instruktionsmærkater 4
Opsætning 8
1 Klargøring af maskinen 8
2 Montering af CE-sættet..... 8
3 Montering af snavsafskærmningen på foraksle n 9
4 Montering af klippeenheden på traktionsenheden 9
5 Montering af kraftudtagsdækslet..... 10
6 Nivellering af klippeenheden 10
7 Smøring af klippeenheden 11
Produktoversigt 12
Specifikationer 12
Redskaber/tilbehør 12
Betjening 12
Justering af klippehøjden..... 12
Justering af klippeenhedens hældning..... 14
Justering af antiskalperingsrullerne 14
Justering af glideren 15
Rettelse af en forskydning mellem klippeenheder 15
Tip vedrørende betjening 15
Vedligeholdelse 17
Skema over anbefalet vedligeholdelse 17
Kontrolliste for daglig vedligeholdelse..... 17
Smøring af lejerne og bøsningerne 18
Kontrol af gearkasseolien 18
Kontrol af tilspændingsmomentet på fastgørelsesanordningerne mellem kraftudtagsakslen og gearkassen..... 18
Fjernelse af klippeenheden fra traktionsenheden 19
Serviceeftersyn af bøsningerne i styrehjulsarmene 20
Eftersyn af styrehjulene og lejerne 20
Serviceeftersyn af skæreknivene..... 20
Kontrol og udbedring af forskydning af skæreknive 22
Udskiftning af drivremmen 23
Rengøring under klippeenheden 23
Opbevaring 24

Sikkerhed

Denne maskine er designet i overensstemmelse med EN ISO 5395 (når den er udstyret med CE-sættet) og ANSI B71.4-2017.

Generelt om sikkerhed

Dette produkt kan afskære hænder og fødder samt udslynge genstande. Følg altid sikkerhedsforskrifterne for at undgå alvorlig personskade

- Læs og forstå indholdet i denne *betjeningsvejledning*, før du starter maskinen.
- Betjening af maskinen kræver din fulde opmærksomhed. Giv dig ikke i kast med aktiviteter, der afleder opmærksomheden, da dette kan medføre person- eller tingsskade.
- Hold hænder og fødder væk fra bevægelige maskinkomponenter.
- Betjen ikke maskinen, uden at alle afskærmninger og øvrige sikkerhedsanordninger sidder og fungerer korrekt på maskinen.
- Hold afstand til udblæsningsåbninger.
- Hold omkringstående og børn væk fra arbejdsområdet. Lad aldrig børn betjene maskinen.
- Før du forlader førersædet, skal du gøre følgende:
  - Parker maskinen på en plan overflade.
  - Sænk klippeenheden/-erne.
  - Udkobl drevene.
  - Aktiver parkeringsbremsen (hvis udstyret hermed).
  - Sluk motoren, og tag nøglen ud.
  - Vent, til al bevægelse er standset.

Hvis maskinen betjenes eller vedligeholdes forkert, kan det medføre personskade. Operatøren skal altid følge sikkerhedsforskrifterne og være opmærksom på advarselssymbolet ⚠, der betyder Forsigtig, Advarsel eller Fare – personlig sikkerhedsanvisning, for at nedsætte risikoen for personskade. Hvis disse forskrifter ikke følges, kan det medføre personskade eller død.

Klippeenhed – Sikkerhed

- Klippeenheden udgør kun en komplet maskine, når den er monteret på en traktionsenhed. Læs traktionsenhedens *betjeningsvejledning* omhyggeligt for at få komplet vejledning om sikker brug af maskinen.
- Stands maskinen, tag nøglen ud, og vent, indtil alle bevægelige dele er standset, før du efterser redskabet, når du har ramt en genstand, eller hvis der opstår en unormal vibration i maskinen.

Foretag alle nødvendige reparationer, inden driften genoptages.

- Hold alle dele i god driftsmæssig stand og alle beslag tilspændt. Udskift alle slidte eller beskadigede mærkater.
- Brug kun tilbehør, redskaber og reservedele, der er godkendt af Toro.

Sikkerheds- og instruktionsmærkater

Sikkerheds- og instruktionsmærkaterne kan nemt ses af operatøren og er placeret tæt på potentielle risikoområder. Beskadigede eller bortkomne mærkater skal udskiftes.



decal93-6697

93-6697

1. Læs *betjeningsvejledningen*.
2. Tilsæt SAE 80w-90 (API GL-5)-olie for hver 50. time.

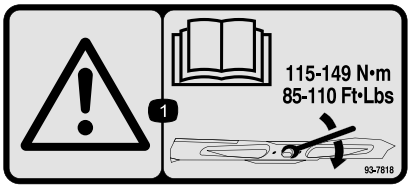

decal93-7818

93-7818

1. Advarsel – læs *betjeningsvejledningen* for at få instruktioner om tilspænding af knivbolten/møtrikken til 115 til 149 Nm.

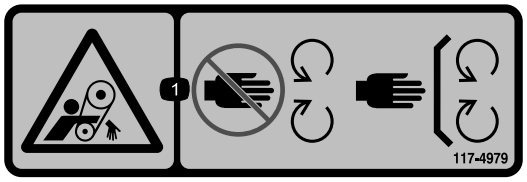

decal117-4979

117-4979

1. Fare for at blive viklet ind, rem – hold afstand til bevægelige dele. Hold alle afskærmninger og værn på plads.

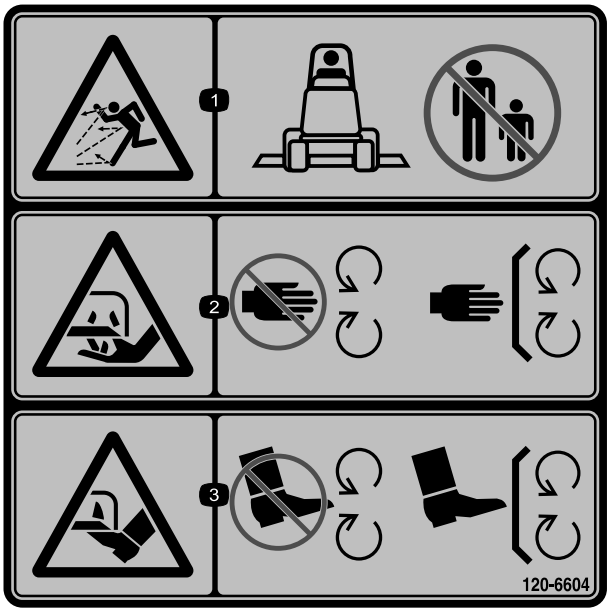

decal120-6604

120-6604

1. Fare for udslyngede genstande – hold omkringstående væk fra maskinen.
2. Risiko for skæring/amputation af hånd, skærekniv – hold afstand til bevægelige dele. Hold alle afskærmninger og værn på plads.
3. Risiko for skæring/amputation af fod, skærekniv – hold afstand til bevægelige dele. Hold alle afskærmninger og værn på plads.

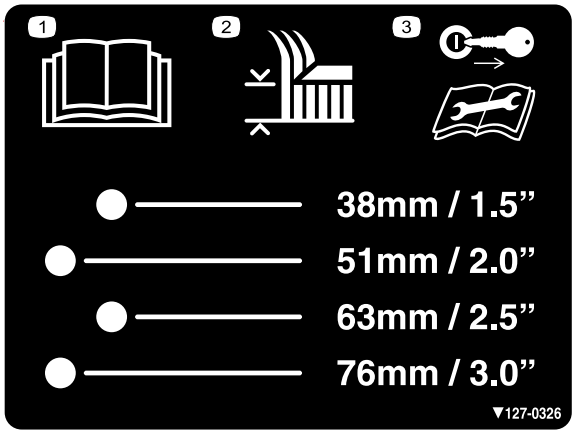

decal127-0326

127-0326

1. Læs *betjeningsvejledningen*.
2. Klippehøjde
3. Tag nøglen ud, og læs *betjeningsvejledningen*, før der udføres vedligeholdelsesarbejde.



decal133-8061

133-8061

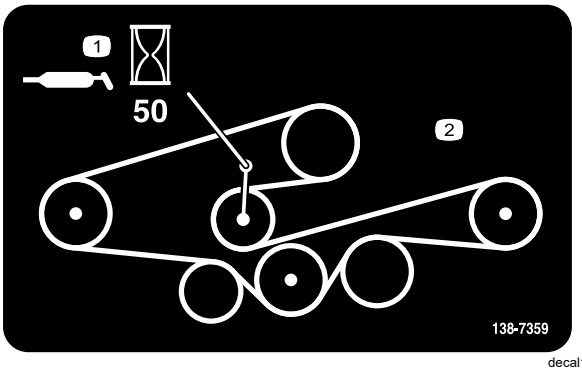

decal138-7359

138-7359

1. Smør for hver 50 timer.
2. Remføring

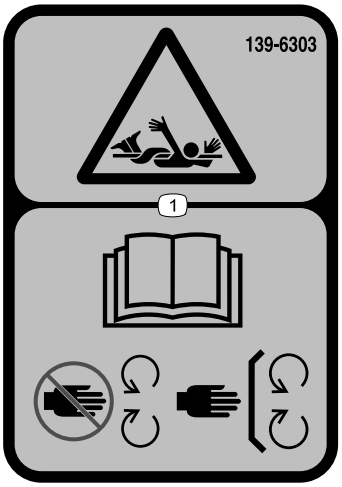

decal139-6303

139-6303

1. Klemningsfare – læs *betjeningsvejledningen*, hold afstand til bevægelige dele, hold alle afskærmninger og sikkerhedsanordninger på plads.

Kun model 31973:

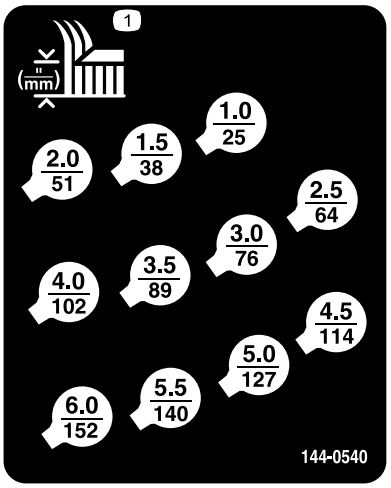

decal144-0540

144-0540

1. Klippehøjde

Kun model 31973:

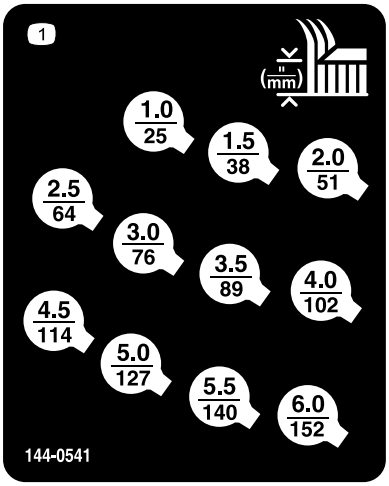

decal144-0541

144-0541

1. Klippehøjde

Kun model 31971:

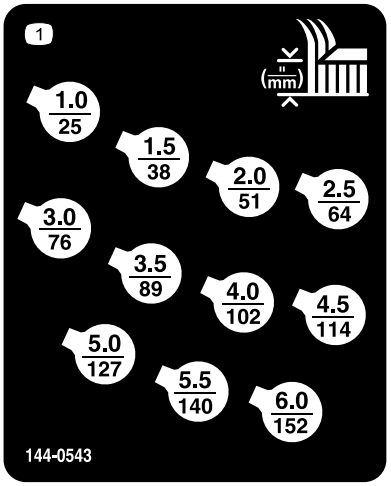

decal144-0543

144-0543

1. Klippehøjde

Kun model 31971:

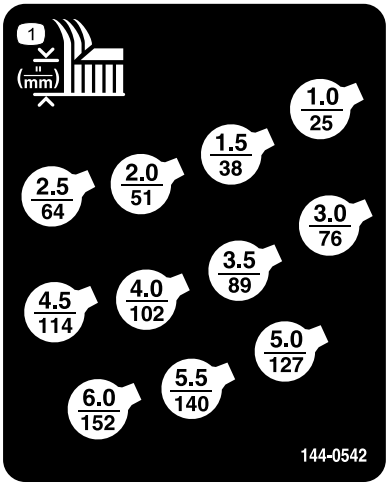

decal144-0542

144-0542

1. Klippehøjde

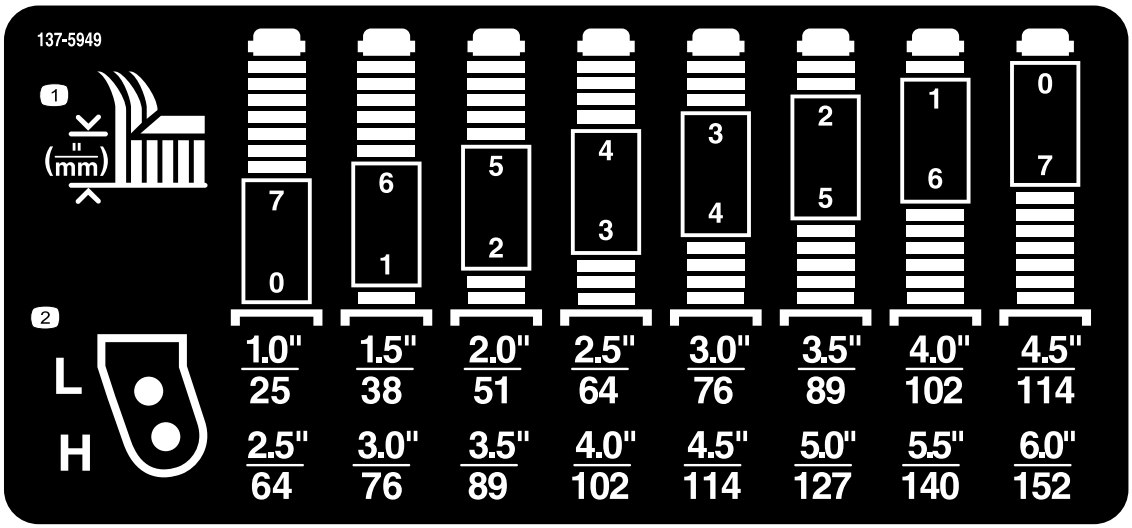

decal137-5949

137-5949

1. Klippehøjde
2. Monteringshuller

Opsætning

Løsdele

Brug skemaet herunder til at kontrollere, at alle dele er blevet leveret.

Fremgangsmåde	Beskrivelse	Antal	Anvendelse
1	Kræver ingen dele	–	Klargøring af maskinen.
2	Kræver ingen dele	–	Montering af CE-sættet (hvis påkrævet).
3	Snavsafskærmning Beslag Nitte	1 1 5	Montering af snavsafskærmningen på forakslen.
4	Sekskantbolt Spændeskive Klippehøjdepind	2 2 2	Montering af klippeenheden på traktionsenheden.
5	Ansatsbolt Afstandsbøsning	2 2	Montering af kraftudtagsdækslet.
6	Kræver ingen dele	–	Nivellering af klippeenheden.
7	Kræver ingen dele	–	Smøring af klippeenheden.

⚠ ADVARSEL

Hvis du lader nøglen sidde i kontakten, kan andre personer utilsigtet komme til at starte motoren og forårsage alvorlig personskade på dig eller andre omkringstående.

Tag nøglen ud af tændingen, før du monterer klippeenheden

⚠ FARE

Hvis maskinen startes, og kraftudtagsakslen kan rotere, kan det medføre alvorlig personskade.

Du må ikke starte motoren og indkoble kraftudtagskontakten, når kraftudtagsakslen ikke er forbundet til gearkassen på klippeenheden.

Bemærk: Maskinens venstre og højre side er som set fra den normale betjeningsposition.

1

Klargøring af maskinen

Kræver ingen dele

Fremgangsmåde

1. Parker maskinen på en plan overflade.
2. Aktiver parkeringsbremsen.
3. Sluk motoren, og tag nøglen ud.

2

Montering af CE-sættet

Hvis påkrævet (kun lande, der overholder CE-standarderne)

Kræver ingen dele

Fremgangsmåde

Hvis du bruger denne maskine i et land, der overholder CE-standarderne, skal du installere CE-sættet. Se sættets *monteringsanvisninger*.

3

Montering af snavsafskærmningen på forakslen

Dele, der skal bruges til dette trin:

1	Snavsafskærmning
1	Beslag
5	Nitte

Fremgangsmåde

Brug 5 nitter til at montere beslaget og snavsafskærmningen på forakslen (Figur 3).

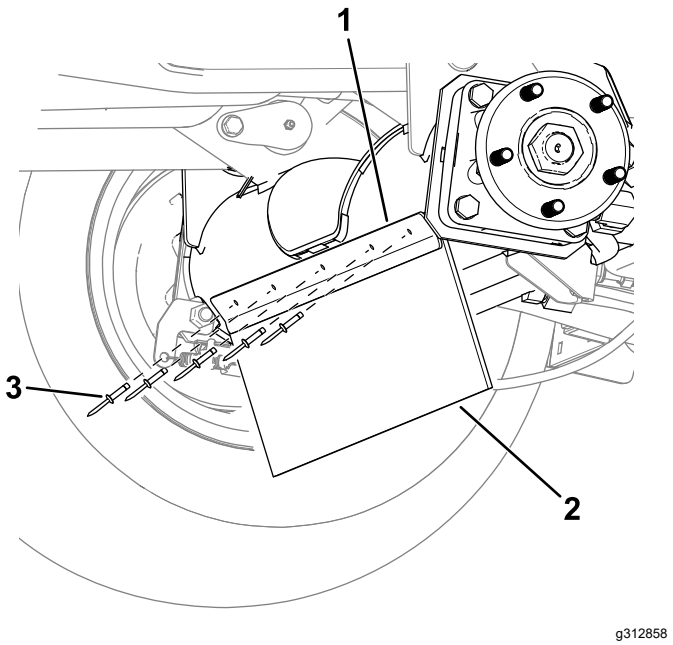

Figur 3

Maskinens venstre side er vist.

1. Beslag
2. Snavsafskærmning
3. Nitte

4

Montering af klippeenheden på traktionsenheden

Dele, der skal bruges til dette trin:

2	Sekskantbolt
2	Spændeskive
2	Klippehøjdepind

Fremgangsmåde

1. Parker maskinen på en plan flade, flyt løftearmene til den laveste position, aktiver parkeringsbremsen, sluk for motoren, og tag nøglen ud.
2. Placer klippeenheden foran traktionsenheden.
3. Skub kraftudtagsakslens gaffel på gearkasseakslen, og fastgør akslerne til hinanden med 2 bolte og møtrikker i hver sin retning (Figur 4).

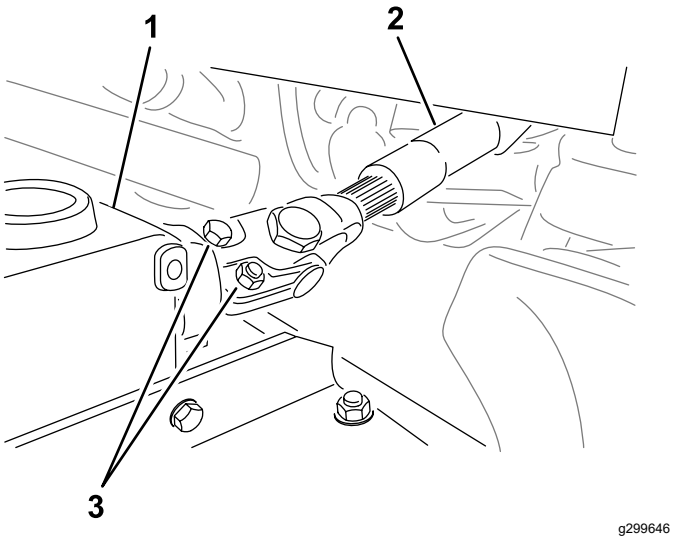

Figur 4

1. Gearkasse
2. Kraftudtagsaksel
3. Bolte og møtrikker

4. Spænd boltene og møtrikkerne (Figur 4). Se de foreskrevne momenter i maskinens *betjeningsvejledning*.
5. Skub en løftearm nedad, indtil hullerne i løftearmen flugter med hullerne i styrehjulsarmen. Indsæt derefter en spændeskive og en bolt gennem begge arme.
6. Ret hullerne i løftearmen ind efter hullerne i styrehjulsarmen.
7. Brug 2 sekskantbolte og 2 spændeskiver til at fastgøre styrehjulsarmene på løftearmene (Figur 5).

   Hvis du tidligere har brugt boltene til at montere klippeenheden: Påfør gevindlåsemasse på boltenes gevind.

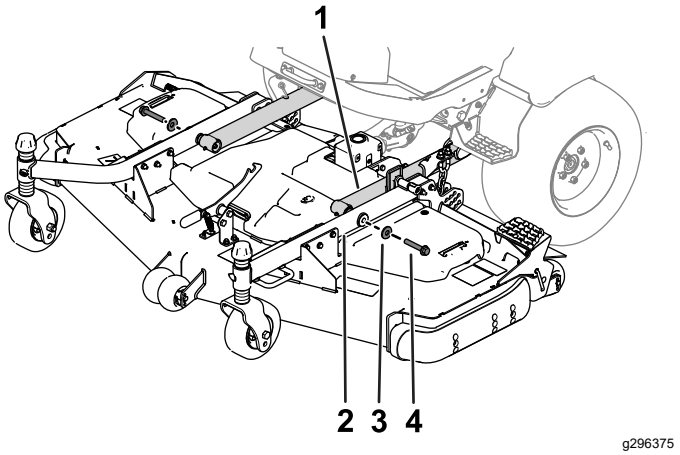

Figur 5

1. Løftearm
2. Styrehjulsarm
3. Spændeskive
4. Bolt

8. Tilspænd boltene til det korrekte moment:
   - Hvis du bruger boltene til at montere klippeenheden første gang:

     Tilspænd boltene med et moment på 256 til 313 Nm.
   - Hvis du tidligere har brugt boltene til at montere klippeenheden:

     Tilspænd boltene med et moment på 195 til 239 Nm.
9. Indstil klippehøjden. Se Justering af klippehøjden (side 12).

5

Montering af kraftudtags-dækslet

Dele, der skal bruges til dette trin:

2	Ansatsbolt
2	Afstandsbøsning

Fremgangsmåde

Fastgør kraftudtagsdækslet til gearkassen med 2 ansatsbolte og 2 afstandsbøsninger (Figur 6).

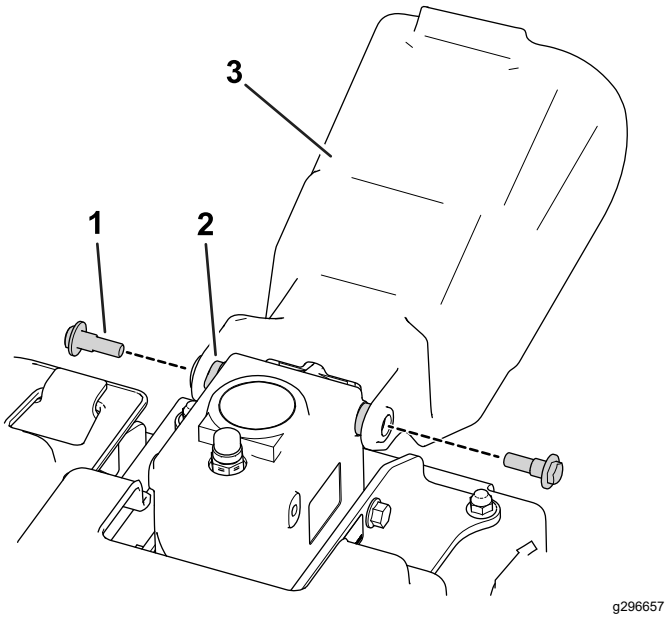

Figur 6

1. Ansatsbolt
2. Afstandsbøsning
3. Kraftudtagsdæksel

6

Nivellering af klippeenheden

Kræver ingen dele

Fremgangsmåde

Bemærk: Udfør denne procedure på en flad, plan overflade.

1. Drej skærekniven på hver yderste spindel, indtil enderne vender henholdsvis fremad og bagud.
2. Mål afstanden fra gulvet og op til den forreste spids af kniven.
3. Hæv klippeenheden til positionen TRANSPORT.
4. Juster afstandsstykkerne på de forreste styrehjulsgafler til den ønskede klippehøjde.
5. Drej skæreknivene 180°, og mål afstanden fra gulvet og op til skæreknivens bagudvendte spids.
6. Løsn de nederste kontramøtrikker på klippehøjdekædens bøjleskrue (Figur 7).

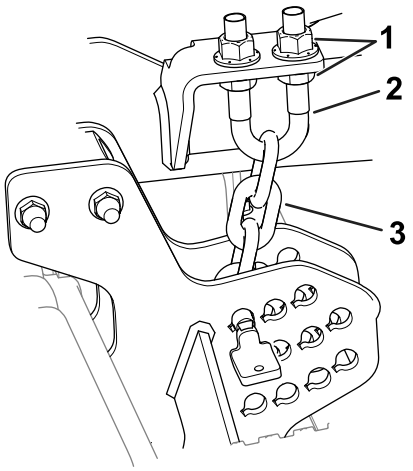

g296783

Figur 7

1. Kontramøtrikker
2. Bøjleskrue
3. Klippehøjdekæde

7. Juster møtrikkerne (Figur 7) for at hæve eller sænke bagenden af klippeenheden, så de bageste skæreknives spidser er 6 til 10 mm højere end de forreste spidser.
8. Spænd kontramøtrikkerne.

7

Smøring af klippeenheden

Kræver ingen dele

Fremgangsmåde

Før klippeenheden betjenes, skal den smøres for at sikre korrekte smøreegenskaber. Se Smøring af lejerne og bøsningerne (side 18). Hvis maskinen ikke smøres korrekt, kan det føre til for tidligt svigt i vigtige dele.

Produktoversigt

Specifikationer

Bemærk: Specifikationer og design kan ændres uden forudgående varsel.

Klippe-bredde	• Modelnr. 31971: 1,52 m • Modelnr. 31973: 1,82 m
Klippe-højde	Kan justeres fra 25 til 152 mm i intervaller på 13 mm
Net-tovægt	• Modelnr. 31971: 209 kg • Modelnr. 31973: 236 kg

Redskaber/tilbehør

Der kan fås en række forskellige Toro-godkendte redskaber og tilbehør til brug sammen med maskinen, som gør den bedre og mere alsidig. Kontakt en autoriseret serviceforhandler eller en autoriseret Toro-forhandler, eller gå ind på www.Toro.com for at få en liste over alt godkendt udstyr og tilbehør.

Brug kun originale Toro-reservedele og tilbehør for at sikre optimal ydelse og sikre, at maskinen fortsat overholder sikkerhedscertificeringen. Reservedele og tilbehør, der er fremstillet af andre producenter, kan være farlige, og brug heraf kan gøre garantien ugyldig.

Betjening

Bemærk: Maskinens venstre og højre side er som set fra den normale betjeningsposition.

⚠ FORSIGTIG

Hvis du lader nøglen sidde i tændingen, kan andre personer utilsigtet komme til at starte motoren og forårsage alvorlig personskade på dig eller andre omkringstående.

Fjern nøglen fra tændingen, før vedligeholdelsesarbejde påbegyndes.

Justering af klippehøjden

Klippehøjden kan justeres fra 25 til 152 mm i intervaller på 13 mm. Sådan justeres klippehøjden:

1. Parker maskinen på en plan flade, hæv klippeenheden til positionen TRANSPORT, aktiver parkeringsbremsen, sluk for motoren, og tag nøglen ud.
2. Udfør følgende procedurer:
   - Anbring styrehjulsakslerne i de øverste eller nederste huller i styrehjulsgaflerne. Se Positionering af styrehjulsakslerne (side 12).
   - Tilføj eller fjern et lige antal afstandsbøsninger fra styrehjulsgaflerne. Se Positionering af styrehjulsgaflens afstandsbøsninger (side 13).
   - Brug stifterne i klippehøjdepladerne til at positionere løftearmskæderne. Se Positionering af klippehøjdekæden (side 13).

Positionering af styrehjulsakslerne

Anbring styrehjulsakslerne i de samme huller i begge styrehjulsgafler. Se Figur 8 og Figur 9 for at bestemme de korrekte huller til indstillingen.

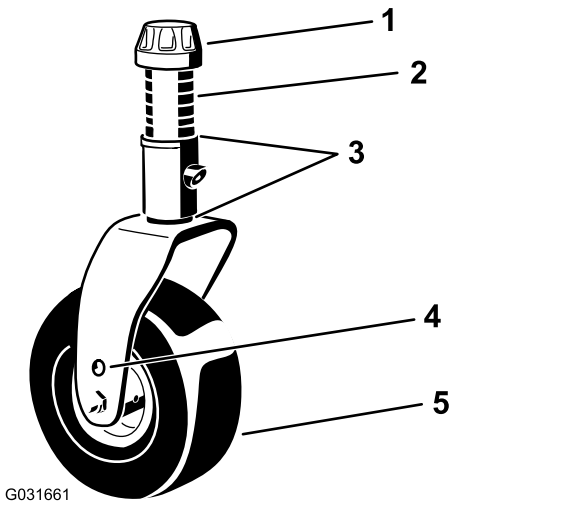

g031661

Figur 8

1. Strammehætte
2. Afstandsklodser
3. Afstandsstykker
4. Akselmonteringshuller
5. Styrehjul

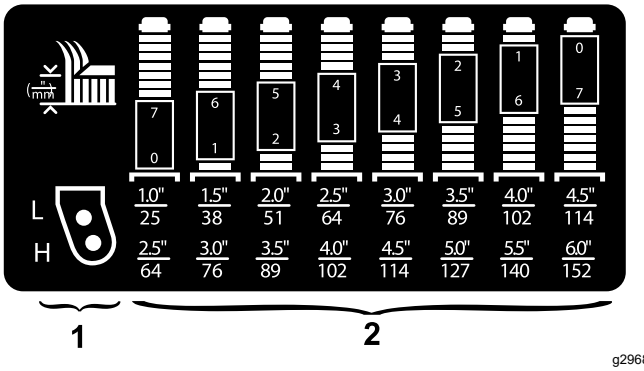

g296889

Figur 9

1. Styrehjulets monteringshuller for klippehøjde
2. Styrehjulsgaflens afstandsbøsninger for klippehøjde

Bemærk: Hvis du arbejder med en klippehøjde på 64 mm eller derover, skal du indstille akselbolten i det nederste hul for at forhindre ophobning af græs. Hvis du konstaterer ophobning af græs under drift, skal maskinen køres baglæns for at trække det afklippede græs væk fra området ved hjulet/gaflen.

Positionering af styrehjulsgaflens afstandsbøsninger

1. Fjern strammehætten fra spindelakslen (Figur 8), og lad spindlen glide ud af styrehjulsarmen. Sæt de to afstandsstykker på spindelakslen, som de sad oprindeligt. Disse afstandsstykker skal opnå et vandret plan på tværs af hele bredden af klippeenhederne.
2. Skub det relevante antal afstandsbøsninger på spindelakslen for at opnå den ønskede klippehøjde (Figur 8).

   Se figur Figur 9 for at fastslå kombinationen af afstandsbøsninger for den ønskede klippehøjdeindstilling.

   Bemærk: Du kan bruge afstandsstykkerne i en vilkårlig kombination over eller under styrehjulsarmens nav (efter behov) for at opnå den ønskede klippe- eller klippeenhedshøjde.
3. Skub styrehjulsspindlen gennem styrehjulsarmen.
4. Monter afstandsstykkerne (som de sad oprindeligt) og de resterende afstandsklodser på spindelakslen.
5. Monter strammehætten for at fastgøre enheden.

Positionering af klippehøjdekæden

1. Fjern stifterne, der fastgør klippehøjdekæderne på bagenden af klippeenheden (Figur 10).

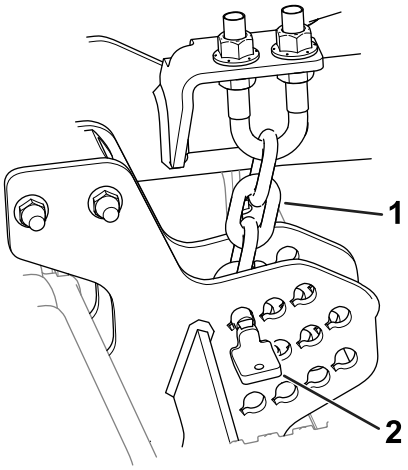

g296784

Figur 10

1. Klippehøjdekæde
2. Stift

2. Se klippehøjdemærkaten for at finde det rette hul til den ønskede klippehøjde.

   Bemærk: Mærkaten [vist i Sikkerheds- og instruktionsmærkater (side 4)] sidder ved siden af den enkelte klippehøjdeplade.
3. Monter klippehøjdekæderne i det ønskede klippehøjdehul med stiften.

   Stiften skal monteres i klippehøjdekædens nederste led. Kæden skal hænge lige ned (Figur 10) og må ikke forvrides.

Justering af klippeenhedens hældning

Der anbefales en skæreknivshældning på 6 til 9,5 mm (dvs. at bagkanten af skæreknivsniveauet er 6 til 9,5 mm højere end forkanten). En hældning på mere end 9,5 mm kræver mindre drivkraft og medfører større græsafklip og forringet klippekvalitet. En hældning på mindre end 6 mm kræver større drivkraft og medfører mindre græsafklip og bedre klippekvalitet.

1. Parker maskinen på en plan flade, sænk klippeenheden, aktiver parkeringsbremsen, sluk for motoren, og tag nøglen ud.
2. Indstil klippeenheden til den ønskede klippehøjde.
3. Drej 1 kniv, så den peger lige fremad.
4. Mål med en kort lineal afstanden fra gulvet og op til den forreste spids af kniven. Drej knivspidsen, så den peger bagud, og mål afstanden fra gulvet og op til knivspidsen.
5. Træk det forreste mål fra det bageste mål for at beregne knivens hældning.
6. Løsn kontramøtrikkerne oven på eller under klippehøjdekædens bøjleskrue (Figur 11).

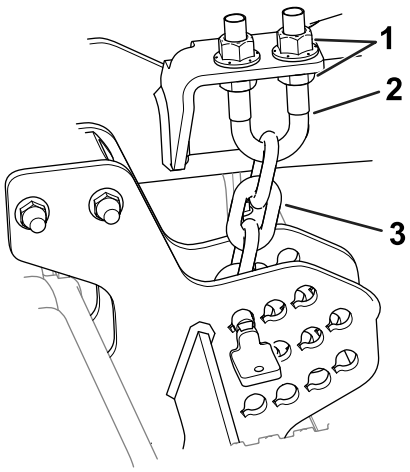

g296783

Figur 11

1. Kontramøtrikker
2. Bøjleskrue
3. Klippehøjdekæde

7. Juster det andet sæt møtrikker for at hæve eller sænke klippeenhedens bagende og opnå den korrekte hældning på plæneklipperskjoldet.
8. Spænd kontramøtrikkerne.

Justering af antiskalperingsrullerne

Hver gang klippehøjden ændres, skal højden på antiskalperingsrullerne ligeledes justeres (Figur 12).

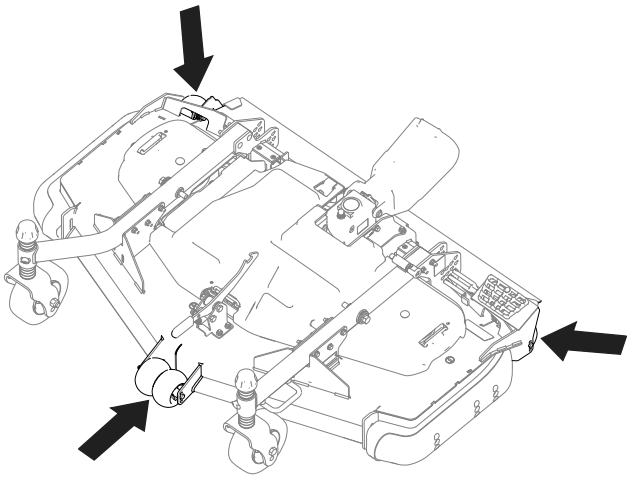

g296901

Figur 12

1. Parker maskinen på en plan flade, sænk klippeenheden, aktiver parkeringsbremsen, sluk for motoren, og tag nøglen ud.
2. Sluk motoren, tag nøglen ud, og vent, til alle bevægelige dele er standset, før du forlader betjeningspositionen.
3. Juster antiskalperingsrullerne som vist i Figur 13.

   Bemærk: Vælg et hul, så antiskalperingsrullen er placeret ved den nærmeste ønskede klippehøjde.

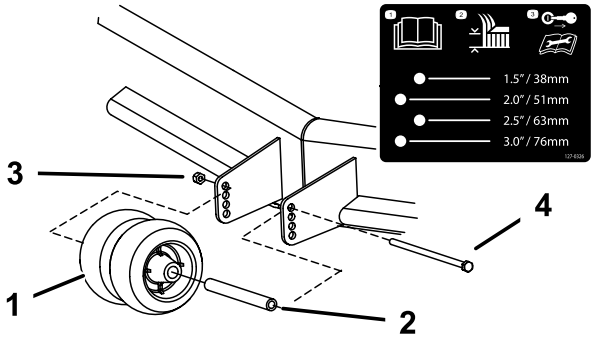

g296902

Figur 13
Frontruller vist

1. Antiskalperingsrulle
2. Bøsning
3. Flangemøtrik
4. Bolt

Justering af glideren

Monter glideren i den nederste position, når du anvender klippehøjder på over 64 mm, og i den øverste position, når du anvender klippehøjder på under 64 mm.

1. Parker maskinen på en plan flade, sænk klippeenheden, aktiver parkeringsbremsen, sluk for motoren, og tag nøglen ud.
2. Fjern flangehovedboltene og møtrikkerne fra glideren.
3. Flyt glideren til den ønskede position, og fastgør den til klippeenheden med flangehovedbolte og møtrikker (Figur 14).

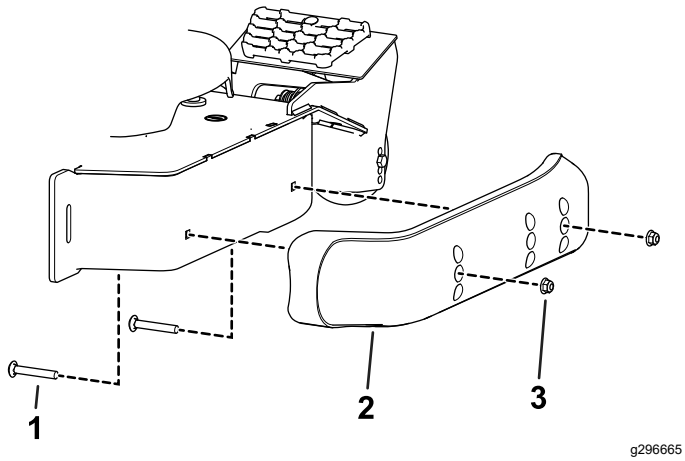

Figur 14

1. Flangehovedbolt
2. Glider
3. Møtrik

Rettelse af en forskydning mellem klippeenheder

Det anbefales, at du på grund af forskelle i græsforholdene og traktionsenhedens modvægtsindstillinger testklipper et græsområde og kontrollerer dets udseende, før du begynder den formelle klipning.

1. Parker maskinen på en plan flade, sænk klippeenheden, aktiver parkeringsbremsen, sluk for motoren, og tag nøglen ud.
2. Indstil klippeenheden i den ønskede klippehøjde. Se Betjening (side 12).
3. Efterse og juster den forreste og bageste traktionsenheds dæktryk til det dæktryk, der er angivet i traktionsenhedens *betjeningsvejledning*.
4. Kontrollér, om der er bøjede skæreknive. Se Kontrol for bøjet kniv (side 21).
5. Klip et testområde for at se, om alle klippeenhederne er indstillet til den samme klippehøjde.
6. Hvis der stadig er behov for at justere klippeenhederne, skal du finde en plan overflade ved hjælp af et retholt på 2 m eller længere.
7. For at lette målingen af knivniveauet skal du hæve klippehøjden til øverste position. Se Justering af klippehøjden (side 12).
8. Sænk klippeenheden ned på den plane overflade. Fjern dækslerne på klippeenhedernes overside.
9. Drej skærekniven på hver spindel, indtil enderne vender henholdsvis fremad og bagud.
10. Mål afstanden fra gulvet og op til den forreste spids af skæret.

    Se Justering af klippeenhedens hældning (side 14), hvis målingerne ikke stemmer overens med den ønskede klippehøjde og hældning.
11. Juster styrehjulenes afstandsbøsninger, så de svarer til den klippehøjde, der er angivet på styrehjulsmærkaten. Se Positionering af styrehjulsgaflens afstandsbøsninger (side 13).

Tip vedrørende betjening

Indstilling af gashåndtag/kørselshastighed på hurtig position

For at kunne opretholde tilstrækkelig kraft til både maskine og klippeskjold mens du klipper græs, skal du lade motoren køre med gashåndtaget i hurtig position og afpasse kørselshastigheden efter forholdene. Sænk kørselshastigheden, når belastningen på skæreknivene øges. Øg kørselshastigheden, når belastningen på skæreknivene sænkes.

Klipperetning

Skift klipperetning, så du undgår at lave hjulspor i plænen med tiden. Dette medvirker også til at sprede det afklippede græs, hvilket øger nedbrydningen og gødningseffekten.

Klippehastighed

Klipningskvaliteten kan forbedres ved at køre langsommere.

Undgå at klippe græsset for kort

Hvis klippeenhedens klippebredde er bredere end den plæneklipper, du tidligere brugte, skal du hæve klippehøjden for at sikre, at græsset på en ujævn plæne ikke klippes for kort.

Vælg den korrekte klippehøjde, som passer til forholdene

Fjern ca. 25 mm eller højst ⅓ af græsstrået, når du klipper. I usædvanligt frodigt og tæt græs kan det muligvis være nødvendigt at sænke den fremadgående hastighed og/eller sætte klippehøjdeindstillingen et niveau højere op.

Vigtigt: **Det anbefales at bruge flade skæreknivssegl ved klipning af mere end ⅓ af græsstrået eller af langsomtvoksende græs og under tørre forhold for at mindske mængden af luftbåret græsafklip, snavs og komponentbelastning af skjolddrevet.**

Langt græs

Hvis græsset på noget tidspunkt får lov til at vokse lidt længere end normalt, eller hvis græsset er meget vådt, skal klippehøjden hæves højere end den sædvanlige indstilling, hvorefter græsset skal slås. Slå derefter græsset igen ved den lavere, normale indstilling.

Hold klippeenheden ren

Rengør undersiden af klippeenheden for afklippet græs og snavs efter hver anvendelse. Hvis græs og snavs ophober sig i klippeenheden, bliver kvaliteten af græsslåningen utilfredsstillende med tiden.

Mindsk brandfaren ved at holde motoren, lydpotten, batterirummet, parkeringsbremsen, klippeenhederne og brændstofopbevaringsrummet fri for græs, blade eller for meget fedt. Tør spildt olie eller brændstof op.

Vedligeholdelse af skæreknivene

- Skærekniven skal holdes skarp gennem hele græsslåningssæsonen, da en skarp skærekniv klipper græsstråene rent over uden at rive dem eller få dem til at flosse. Hvis græsset rives over eller flosser, bliver spidserne brune, hvilket hæmmer væksten og øger risikoen for sygdom.
- Kontroller skæreknivenes skarphed dagligt, og kontroller, om de er slidte eller beskadigede. Slib skæreknivene efter behov.
- Hvis en kniv er beskadiget eller slidt, skal den udskiftes med det samme med en original Toro-kniv. Se Afmontering og montering af klippeenhedens skærekniv(e) (side 21).

Vedligeholdelse

Bemærk: Maskinens venstre og højre side er som set fra den normale betjeningsposition.

Skema over anbefalet vedligeholdelse

Vedligeholdelsesintervaller	Vedligeholdelsesprocedure
Efter de første 2 timer	• Stramning af styrehjulets møtrikker.
Efter de første 10 timer	• Kontroller tilspændingsmomentet på fastgørelsesanordningerne mellem kraftudtagsakslen og gearkassen. • Stramning af styrehjulets møtrikker.
Efter de første 50 timer	• Skift gearkasseolien.
Hver anvendelse eller dagligt	• Smøring af styrehjulsarmenes bøsninger. • Rengør klippeenheden.
For hver 50 timer	• Smør smøreniplerne. Smør smøreniplerne øjeblikkeligt efter hver vask. • Kontroller gearkasseolien. • Stramning af styrehjulets møtrikker. • Kontrol af indstillingen af skæreknivenes drivrem. • Rengøring under klippeenhedens remafskærmninger.
For hver 100 timer	• Kontroller tilspændingsmomentet på fastgørelsesanordningerne mellem kraftudtagsakslen og gearkassen.
For hver 400 timer	• Skift gearkasseolien.

Kontrolliste for daglig vedligeholdelse

Kopier denne side til daglig brug.

Vedligeholdelsespunkter	I ugen:						
	Man.	Tirs.	Ons.	Tors.	Fre.	Lør.	Søn.
Kontroller skæreknivenes tilstand							
Smør alle smørenipler.[1]							
Reparation af beskadiget maling							
1. Umiddelbart efter hver vask, uanset det angivne interval.							

Bemærkninger om problemområder		
Eftersyn foretaget af:		
Punkt	Dato	Oplysninger

⚠ FORSIGTIG

Hvis du lader nøglen sidde i tændingen, kan andre personer utilsigtet komme til at starte motoren og forårsage alvorlig personskade på dig eller andre omkringstående.

Fjern nøglen fra tændingen, før vedligeholdelsesarbejde påbegyndes.

Smøring af lejerne og bøsningerne

Eftersynsinterval: For hver 50 timer Smør smøreniplerne øjeblikkeligt efter hver vask.

Maskinen har smørenipler, som skal smøres jævnligt med litiumbaseret fedt nr. 2.

1. Parker maskinen på en plan flade, sænk klippeenheden, aktiver parkeringsbremsen, sluk for motoren, og tag nøglen ud.
2. Smør følgende områder:
   - Styrehjulsgaflens akselbøsninger (4) (Figur 15).

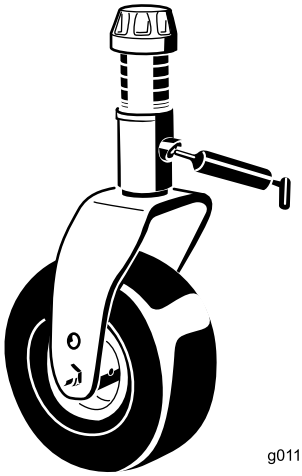

g011557

Figur 15

   - Spindelaksellejer (3 – placeret under remskiven) (Figur 16)

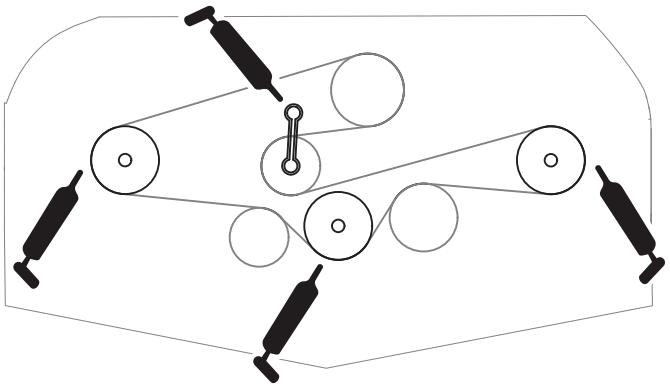

g296805

Figur 16

   - Styrearmens aksellejer (Figur 16)

Kontrol af gearkasseolien

Eftersynsinterval: For hver 50 timer
Efter de første 50 timer
For hver 400 timer

Gearkassen er konstrueret til drift med SAE 80-90-gearolie. Selvom gearkassen leveres med smøreolie fra fabrikken, skal oliestanden kontrolleres, før klippeenheden betjenes. Gearkassens kapacitet er 283 ml.

1. Parker maskinen på en plan flade, sænk klippeenheden, aktiver parkeringsbremsen, sluk for motoren, og tag nøglen ud.
2. Fjern målepinden/påfyldningsproppen, der sidder oven på gearkassen (Figur 17), og kontroller, at oliestanden er mellem mærkerne på målepinden. Hvis oliestanden er lav, skal du påfylde så megen olie, at oliestanden kommer op mellem mærkerne.

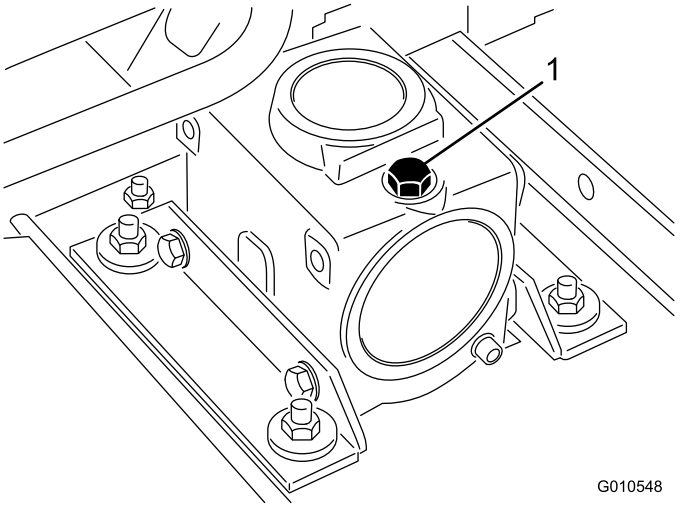

G010548

g010548

Figur 17

1. Målepind/påfyldningsprop

3. Monter målepinden, og tilspænd den med et moment på 9 Nm.

Kontrol af tilspændingsmomentet på fastgørelsesanordningerne mellem kraftudtagsakslen og gearkassen

Eftersynsinterval: Efter de første 10 timer
For hver 100 timer

Kontroller tilspændingsmomentet på fastgørelsesanordningerne, der fastgør kraftudtagsakslen til gearkassen (Figur 18). Se opsætningsafsnittet i maskinens *betjeningsvejledning* for at få de rette specifikationer for tilspændingsmomentet.

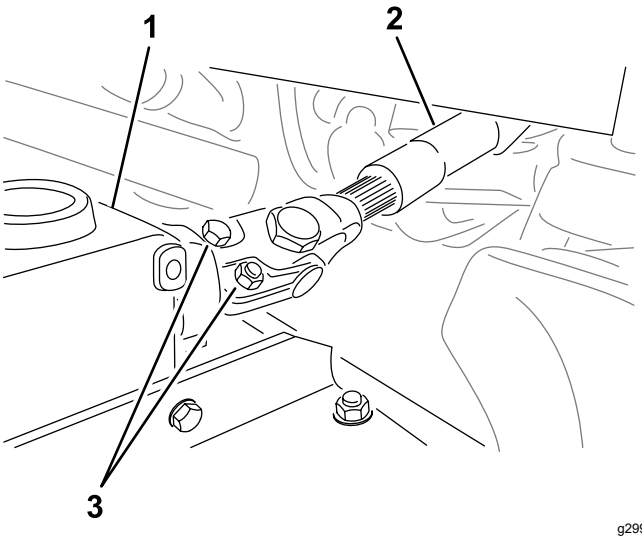

g299646

Figur 18

1. Gearkassens remskive
2. Bolte og møtrikker
3. Kraftudtagets drivaksel

Fjernelse af klippeenheden fra traktionsenheden

1. Parker maskinen på en plan flade med klippeenheden hævet.
2. Fjern klippehøjdepindene (Figur 19) fra klippeenhedens sideplader.

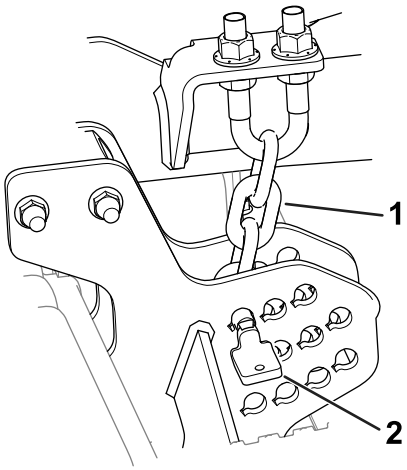

g296784

Figur 19

1. Klippehøjdekæde
2. Stift

3. Sænk klippeenheden, aktiver parkeringsbremsen, sluk for motoren, og tag nøglen ud.
4. Fjern boltene og spændeskiverne, der fastgør løftearmene til styrehjulsarmene.

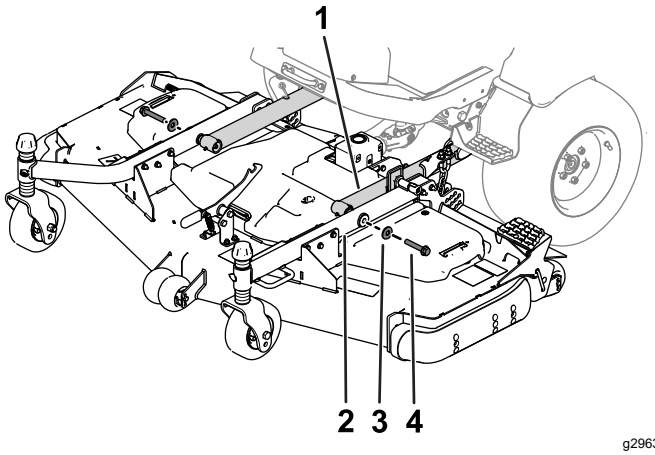

g296375

Figur 20

1. Løftearm
2. Styrehjulsarm
3. Spændeskive
4. Bolt

5. Fjern boltene og møtrikkerne fra kraftudtagsakslen (Figur 21), og skub gaflen ud af gearkassen.

   Bemærk: Se *betjeningsvejledningen* for at justere noterne korrekt, hvis du adskiller drivakselkomponenterne.

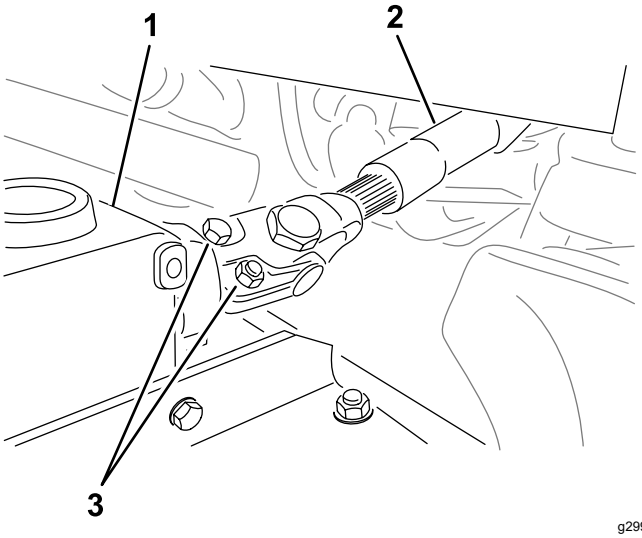

g299646

Figur 21

1. Gearkasse
2. Kraftudtagsaksel
3. Bolte og møtrikker

Serviceeftersyn af bøsningerne i styrehjulsarmene

Styrehjulsarmene har bøsninger presset ind i den øverste og nederste del af røret. Efter mange driftstimer vil disse bøsninger blive slidt.

Bøsningerne kontrolleres ved at flytte styrehjulsgaflen frem og tilbage og fra side til side. Hvis styrehjulsspindlen er løs inde i bøsningerne, er bøsningerne slidte og skal udskiftes.

1. Parker maskinen på en plan flade, sænk klippeenheden, aktiver parkeringsbremsen, sluk for motoren, og tag nøglen ud.
2. Fjern strammehætten, afstandsbøsningen/-bøsningerne og trykskiven fra den øverste del af styrehjulsspindlen.
3. Træk styrehjulsspindlen ud af monteringsrøret. Lad trykskiven og afstandsklodsen/-klodserne sidde på bunden af spindlen.
4. Sæt en uddriver ind i den øverste eller nederste del af monteringsrøret, og driv bøsningen ud af røret (Figur 22). Driv også den anden bøsning ud af røret. Rengør rørene indvendigt for at fjerne snavs.

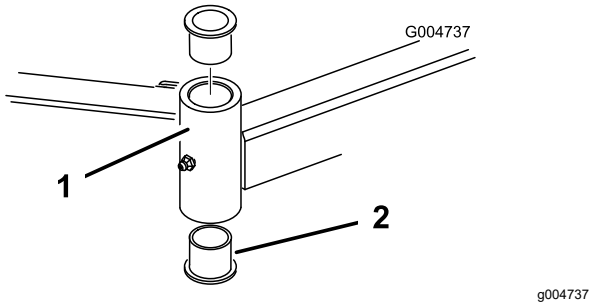

Figur 22

1. Styrehjulsarmrør
2. Bøsninger

5. Smør indersiden og ydersiden af de nye bøsninger med fedt. Brug en hammer og en flad plade til at føre bøsningerne ind i monteringsrøret.
6. Efterse styrehjulsspindlen for slid, og udskift den, hvis den er beskadiget.
7. Skub styrehjulsspindlen gennem bøsningerne og monteringsrøret. Skub trykskiven og afstandsklodsen/-erne ind på spindlen, og monter strammehætten på styrehjulsspindlen.

Eftersyn af styrehjulene og lejerne

1. Parker maskinen på en plan flade, sænk klippeenheden, aktiver parkeringsbremsen, sluk for motoren, og tag nøglen ud.
2. Skru låsemøtrikken af bolten, der holder styrehjulsenheden fast i styrehjulsgaflen (Figur 23). Tag fat i styrehjulet, og tag bolten ud af gaflen eller drejearmen.
3. Fjern lejet fra hjulnavet, og lad bøsningsafstandsstykket falde ud (Figur 23). Fjern lejet fra den modsatte side af hjulnavet.
4. Kontroller lejer, afstandsklods og hjulnavets inderside for slid. Udskift beskadigede dele.
5. Saml styrehjulet ved at skubbe lejet ind i hjulnavet. Tryk på lejets yderste løbering, når du monterer lejerne.

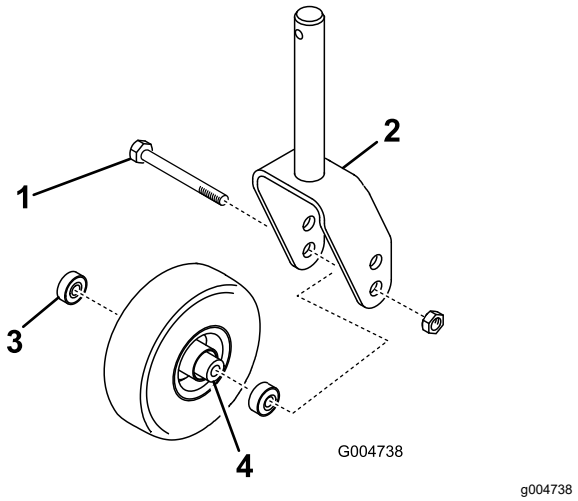

Figur 23

1. Styrehjul
2. Styrehjulsgaffel
3. Lejer
4. Lejeafstandsbøsning

6. Skub lejeafstandsstykket ind i hjulnavet. Skub det andet leje ind i hjulnavets åbne ende, så lejeafstandsstykket holdes fast inden i hjulnavet.
7. Monter styrehjulsenheden i styrehjulsgaflen, og spænd den fast med bolten og låsemøtrikken.

Serviceeftersyn af skæreknivene

Skæreknivssikkerhed

En slidt eller beskadiget skærekniv kan gå itu, og et stykke af den kan blive kastet mod dig eller omkringstående, hvilket kan forårsage alvorlige eller livsfarlige kvæstelser.

- Efterse jævnligt skærekniven for slid og skader.
- Vær forsigtig, når du efterser skæreknivene. Pak skæreknivene ind, eller bær handsker, og vær forsigtig når du efterser skæreknivene. Du må kun udskifte eller slibe skæreknivene. De må aldrig rettes ud eller svejses.
- På maskiner med mange skæreknive skal du være meget forsigtig, da én skæreknivs rotation kan få andre skæreknive til at rotere.

Kontrol for bøjet kniv

Hvis du rammer et fremmedlegeme, skal du efterse maskinen for skader og udbedre disse, før du starter og betjener udstyret. Spænd alle møtrikker på spindelremskiverne til 176 til 203 Nm.

1. Parker maskinen på en plan flade, hæv klippeenheden til positionen TRANSPORT, aktiver parkeringsbremsen, sluk for motoren, og tag nøglen ud.
2. Hæv klippeenheden til positionen SERVICE. Se traktionsenhedens *betjeningsvejledning*.
3. Drej skærekniven, indtil enderne vender fremad og bagud, og mål afstanden fra indersiden af plæneklipperskjoldet til skæret foran på skærekniven (Figur 24).

   Bemærk: Husk dette mål.

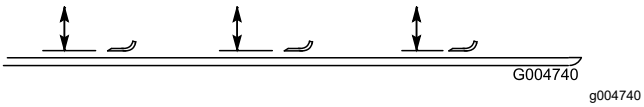

Figur 24

4. Drej den modsatte ende af skærekniven fremad, og mål mellem klippeenheden og skæret på skærekniven samme sted som under trin 3.

   Bemærk: Forskellen mellem målene fra trin 3 og 4 må ikke overskride 3 mm. Hvis dette mål overskrider 3 mm, er kniven bøjet og skal udskiftes. Se Afmontering og montering af klippeenhedens skærekniv(e) (side 21).

Afmontering og montering af klippeenhedens skærekniv(e)

Udskift skærekniven, hvis den rammer en fast genstand, eller hvis den er ude af balance eller bøjet. Brug altid originale Toro-skæreknive ved udskiftning for sikkerhedens skyld og for at sikre en optimal ydelse.

1. Parker maskinen på en plan flade, hæv klippeenheden til positionen TRANSPORT, aktiver parkeringsbremsen, sluk for motoren, og tag nøglen ud.
2. Hæv klippeenheden til positionen SERVICE. Se traktionsenhedens *betjeningsvejledning*.
3. Tag fat i enden af skærekniven med en klud eller en tyk handske.
4. Fjern skæreknivsbolten, antiskalperingsskålen og skærekniven fra spindelakslen (Figur 25).

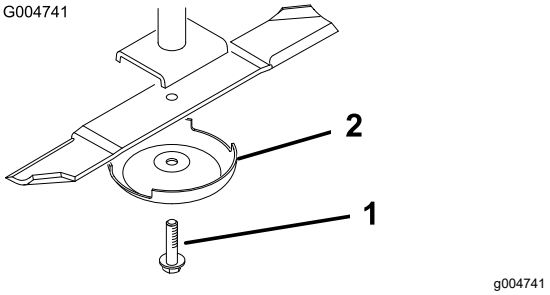

Figur 25

1. Skæreknivsbolt
2. Antiskalperingsskål

5. Monter skærekniven, antiskalperingsskålen og skæreknivsbolten, og spænd skæreknivsbolten til 115 til 149 Nm.

   Vigtigt: **Den buede del af skærekniven skal pege mod indersiden af klippeenheden for at sikre en god klipning.**

   Bemærk: Hvis du rammer et fremmedlegeme, skal alle møtrikker på spindelremskiverne tilspændes med et moment på 115 til 149 Nm.

Eftersyn og slibning af klippeenhedens skærekniv(e)

Både skærene og seglen – som er den del, der vender opad, modsat skæret – bidrager til en klipning af god kvalitet.

Hold skæreknivene skarptslebne i hele klippesæsonen. Skarptslebne skæreknive giver en renere klipning uden forrevne eller flossede græsstrå.

Efterse skæreknivene for slid eller skader. Sejlet løfter græsset lige op, hvilket giver en jævn klipning og gradvis slitage under brug.

1. Parker maskinen på en plan flade, hæv klippeenheden til positionen TRANSPORT, aktiver parkeringsbremsen, sluk for motoren, og tag nøglen ud.
2. Hæv klippeenheden til positionen SERVICE. Se traktionsenhedens *betjeningsvejledning*.
3. Undersøg omhyggeligt skæreknivens skær, især der hvor den flade side og den buede side mødes (Figur 26).

   Bemærk: Da sand og slibematerialer kan slide det metal, der forbinder den flade og den buede

del af skærekniven, væk, skal skærekniven kontrolleres, før plæneklipperen anvendes. Hvis du bemærker tegn på slid (Figur 26), skal skærekniven udskiftes.

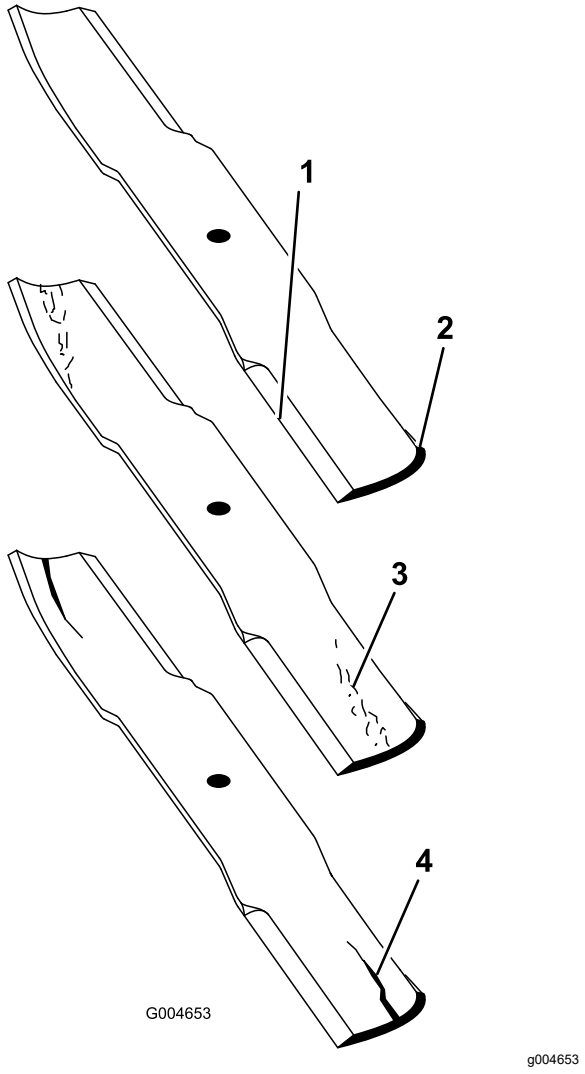

Figur 26

1. Skærekant
2. Buet område
3. Antydning af slitage/revne
4. Revne

4. Undersøg alle skæreknivenes skær og slib skærene, hvis de er sløve eller hakkede (Figur 27).

   Bemærk: Slib kun toppen af skæret, og bevar den oprindelige klippevinkel for at sikre skarpheden (Figur 27). Skærekniven bevarer balancen, hvis der fjernes samme mængde metal på begge skær.

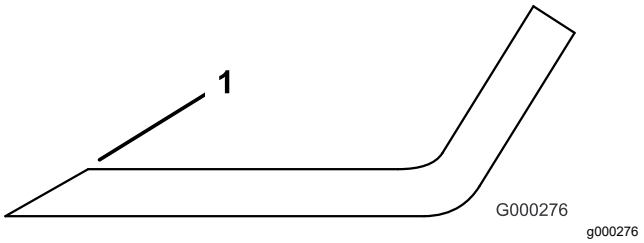

Figur 27

1. Slib i den oprindelige vinkel.

Bemærk: Fjern skæreknivene, og slib dem på en slibemaskine. Når du har slebet skærene, skal skærekniven monteres igen sammen med antiskalperingskoppen og skæreknivsbolten. Se Eftersyn og slibning af klippeenhedens skærekniv(e) (side 21).

Kontrol og udbedring af forskydning af skæreknive

Hvis der er en forskydning mellem knivene, vil græsset se stribet ud, når det klippes. Dette problem kan udbedres ved at sikre, at alle skæreknivene er lige og klipper på samme plan.

1. Find en plan flade på værkstedsgulvet ved hjælp af et 1 meter langt vaterpas.
2. Hæv klippehøjden til den øverste position. Se Justering af klippehøjden (side 12).
3. Sænk klippeenheden ned på den plane overflade. Fjern dækslerne på klippeenhedens overside.
4. Drej knivene, indtil enderne vender fremad og bagud. Mål afstanden fra gulvet og op til den forreste spids af skæret. Husk dette mål. Drej dernæst den samme kniv, så den modsatte ende vender fremad, og mål igen. Forskellen mellem målene må ikke overskride 3 mm. Hvis målet overskrider 3 mm, skal kniven udskiftes, idet den er bøjet. Mål alle skæreknivene.
5. Sammenlign målingerne af de yderste knive med den midterste kniv. Den midterste kniv må ikke være mere end 10 mm lavere end de yderste knive. Hvis den midterste kniv er mere end 10 mm lavere end de yderste knive, skal du gå videre til trin 6 og indsætte afstandsstykker mellem spindelhuset og bunden af klippeenheden.
6. Fjern boltene, de flade spændeskiver, låseskiverne og møtrikkerne fra den yderste spindel i det område, hvor afstandsstykkerne skal indsættes. Hvis du vil hæve eller sænke skærekniven, skal du indsætte et afstandsstykke, delnr. 3256-24, mellem spindelhuset og bunden af klippeenheden.

Fortsæt med at kontrollere knivenes tilretning, og indsæt afstandsstykker, indtil knivspidserne er inden for det påkrævede mål.

Vigtigt: **Brug ikke mere end tre afstandsstykker ved samme hul. Brug et faldende antal afstandsstykker i hullerne ved siden af, hvis der indsættes mere end ét afstandsstykke i et af hullerne.**

7. Monter remskærmene.

Udskiftning af drivremmen

Skæreknivens drivrem, der holdes stram af den fjederbelastede styreremskive, er meget slidstærk. Efter mange timers drift vil remmen imidlertid begynde at vise tegn på slitage. Tegn på, at en rem er slidt, er, at den hviner, når den kører rundt, skæreknivene glider, når der klippes græs, flossede remkanter, brændemærker og revner. Hvis du bemærker nogen af disse forhold, skal du udskifte remmen.

1. Parker maskinen på en plan flade, sænk klippeenheden, aktiver parkeringsbremsen, sluk for motoren, og tag nøglen ud.
2. Afmonter remskærmene for oven på klippeenheden, og læg dem til side.
3. Brug en momentnøgle eller et lignende værktøj til at flytte styreremskiven (Figur 28) væk fra drivremmen for derved at løsne remspændingen og lade remmen glide af gearkassens remskive.

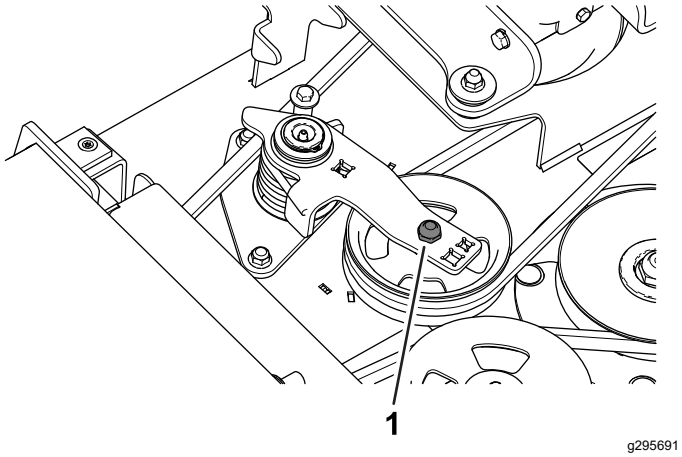

g295691

Figur 28

1. Styreremskive

4. Fjern den gamle rem fra omkring spindelremskiverne og styreremskiven.
5. Brug en momentnøgle eller et lignende værktøj til at holde styreremskiven, og før den nye rem rundt om spindelremskiverne og styreremskiven som vist i Figur 29.

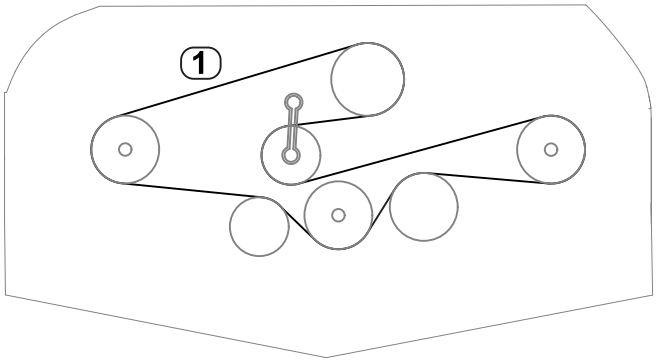

g296055

Figur 29

1. Remføring

6. Monter remskærmene.

Rengøring under klippeenheden

Eftersynsinterval: Hver anvendelse eller dagligt

Fjern ophobning af græs under klippeenheden hver dag.

1. Parker maskinen på en plan flade, hæv klippeenheden til positionen TRANSPORT, aktiver parkeringsbremsen, sluk for motoren, og tag nøglen ud.
2. Hæv klippeenheden til positionen SERVICE. Se traktionsenhedens *betjeningsvejledning*.
3. Rengør klippeenhedens underside omhyggeligt med vand.

Opbevaring

1. Udkobl kraftudtaget, lad traktionspedalen returnere til den neutrale position, og aktiver parkeringsbremsen.
2. Sluk for motoren, tag nøglen ud, og vent, til alle bevægelige dele er standset, før du forlader førersædet.
3. Lad motoren køle af inden justering, rengøring, opbevaring eller reparation af maskinen.
4. Rengør klippeenheden grundigt, og vær særligt opmærksom på følgende områder:
   - Under klippeenheden
   - Under klippeenhedens remafskærmninger
   - Kraftudtagsakslen
   - Alle smørenipler og drejepunkter
5. Afmonter, slib og afbalancer klippeenhedens skæreknive. Monter skæreknivene igen, og tilspænd knivboltene med et moment på 115 til 149 N·m.
6. Kontroller, at der ikke er løse dele, som skal være fastspændte, og efterspænd dem om nødvendigt.
7. Smør alle smørenipler og drejepunkter med fedt eller olie. Tør overskydende smøremiddel af.
8. Slib let med sandpapir, og benyt pletreparationslak på lakerede områder, som er blevet ridsede, har været udsat for stenslag eller har rustpletter. Reparer eventuelle buler.

Bemærkninger:

Bemærkninger:

Bemærkninger:

Inkorporeringserklæring

The Toro Company, 8111 Lyndale Ave. South, Bloomington, MN, USA erklærer, at de(n) følgende enhed(er) overholder de anførte direktiver, når de(n) monteres i henhold til den medfølgende vejledning på visse Toro-modeller, som angivet i de relevante overensstemmelseserklæringer.

Modelnr.	Serienr.	Produktbeskrivelse	Fakturabeskrivelse	Generel beskrivelse	Direktiv
31971 med 31959	400000000 og derover	Plæneklipper med bagudkast – 152 cm	60" RD DECK, GM	Plæneklipper med bagudkast – 152 cm	2006/42/EF, 2000/14/EF
31973 med 31960	400000000 og derover	Plæneklipper med bagudkast – 183 cm	72" RD DECK, GM	Plæneklipper med bagudkast – 183 cm	2006/42/EF, 2000/14/EF

Relevant teknisk dokumentation er blevet udarbejdet som krævet iht. del B i bilag VII til direktiv 2006/42/EF.

Vi vil som svar på anmodninger fra nationale myndigheder fremsende relevant information om dette delvist komplette maskineri. Informationerne bliver fremsendt elektronisk.

Dette maskineri må ikke idriftsættes, før det er inkorporeret i godkendte Toro-modeller som angivet i den tilknyttede overensstemmelseserklæring og iht. alle vejledninger, hvorved det kan erklæres at overholde alle relevante direktiver.

Certificeret:



Tom Langworthy
Teknisk direktør
8111 Lyndale Ave. South
Bloomington, MN 55420, USA
November 3, 2022

Bemyndiget repræsentant:

Marcel Dutrieux
Manager European Product Integrity
Toro Europe NV
Nijverheidsstraat 5
2260 Oevel
Belgium

UK Declaration of Incorporation

The Toro Company, 8111 Lyndale Ave. South, Bloomington, MN, USA erklærer, at de(n) følgende enhed(er) overholder de anførte direktiver, når de(n) monteres i henhold til den medfølgende vejledning på visse Toro-modeller, som angivet i de relevante overensstemmelseserklæringer.

Modelnr.	Serienr.	Produktbeskrivelse	Fakturabeskrivelse	Generel beskrivelse	Direktiv
31971 med 31959	400000000 og derover	Plæneklipper med bagudkast – 152 cm	60" RD DECK, GM	Plæneklipper med bagudkast – 152 cm	S.I. 2008 Nr. 1597 (Maskin-direktivet), S.I. 2001 Nr. 1701 (Støjdi-rektivet)
31973 med 31960	400000000 og derover	Plæneklipper med bagudkast – 183 cm	72" RD DECK, GM	Plæneklipper med bagudkast – 183 cm	S.I. 2008 Nr. 1597 (Maskin-direktivet), S.I. 2001 Nr. 1701 (Støjdi-rektivet)

Relevant teknisk dokumentation er blevet udarbejdet som krævet i henhold til Skema 10 i S.I. 2008 nr. 1597.

Vi vil som svar på anmodninger fra nationale myndigheder fremsende relevant information om dette delvist komplette maskineri. Informationerne bliver fremsendt elektronisk.

Dette maskineri må ikke idriftsættes, før det er inkorporeret i godkendte Toro-modeller som angivet i den tilknyttede overensstemmelseserklæring og iht. alle vejledninger, hvorved det kan erklæres at overholde alle relevante direktiver.

This declaration has been issued under the sole responsibility of the manufacturer.
The object of the declaration is in conformity with relevant UK legislation.

Bemyndiget repræsentant:

Marcel Dutrieux
Manager European Product Integrity
Toro U.K. Limited
Spellbrook Lane West
Bishop's Stortford
CM23 4BU
United Kingdom



Tom Langworthy
Teknisk direktør
8111 Lyndale Ave. South
Bloomington, MN 55420, USA
November 3, 2022

Advarselsinformation i henhold til California Proposition (erklæring) nr. 65

Hvad betyder denne advarsel?

Du kan komme ud for at se et produkt til salg, der er forsynet med et advarselsmærkat som det følgende:

ADVARSEL: Kræft og forplantningsskade – www.p65Warnings.ca.gov.

Hvad er erklæring 65?

Erklæring 65 gælder for alle selskaber, der driver virksomhed i Californien, sælger produkter i Californien, eller fremstiller produkter, der kan sælges eller indføres i Californien. Den kræver, at Californiens guvernør fører og offentliggør en liste over kemikalier, der kan forårsage kræft, fosterskader og/eller anden skade på reproduktionsevnen. Listen, der opdateres hvert år, omfatter hundredvis af kemikalier, der findes i mange hverdagsartikler. Formålet med erklæring 65 er at informere offentligheden om udsættelse for disse kemikalier.

Erklæring 65 nedlægger ikke forbud mod salg af produkter, der indeholder disse kemikalier, men kræver i stedet advarsler på samtlige produkter, al produktemballage og produktets faglitteratur. Ydermere betyder en advarsel i henhold til erklæring 65 ikke, at et produkt er i strid med produktsikkerhedsstandarder eller -krav. Faktisk har den californiske regering præciseret, at en advarsel i henhold til erklæring 65 "ikke er det samme som en lovgivningsbeslutning om, hvorvidt et produkt er 'sikkert' eller 'usikkert'." Mange af disse kemikalier er blevet anvendt i hverdagsprodukter i mange år uden dokumenteret skadevirkning. Få yderligere oplysninger påhttps://oag.ca.gov/prop65/faqs-view-all.

En advarsel i henhold til erklæring 65 betyder, at en virksomhed enten (1) har evalueret eksponeringen og konkluderet, at den overskrider niveauet for "ingen betydelig risiko", eller (2) har valgt at forsyne produktet med en advarsel på grund af tilstedeværelsen af et kemikalie, der er anført på førnævnte liste, uden at der er blevet gjort forsøg på at evaluere eksponeringen.

Finder denne lovgivning anvendelse overalt?

Advarsler i henhold til erklæring 65 er kun påkrævede i henhold til californisk lovgivning. Disse advarsler ses i Californien inden for en bred vifte af miljøer, herunder, men ikke begrænset til, restauranter, købmandsforretninger, hoteller, skoler og hospitaler, og på en bred vifte af produkter. Derudover tilvejebringer nogle online- og postordreforhandlere advarsler i henhold til erklæring 65 på deres websites eller i kataloger.

Hvordan måler Californiens forbundsstatslige advarsler sig med de grænser, der er underlagt regeringen i Washington?

Standarder i henhold til erklæring 65 er ofte strengere end nationale og internationale standarder. Der er en række forskellige stoffer, som kræver en advarsel i henhold til erklæring 65 ved niveauer, der ligger langt under de nationale kontrolgrænser. For eksempel ligger advarlselsstandarden for bly i henhold til erklæring 65 på 0,5 µg/dag, hvilket er langt under nationale og internationale standarder.

Hvorfor er alle produkter af samme slags ikke forsynet med advarslen?

- Produkter, der sælges i Californien, kræver mærkning i henhold til erklæring 65, mens lignende produkter, der sælges andetsteds, ikke gør.
- Hvis en virksomhed, der er involveret i en retssag under erklæring 65, indgår et forlig, kan virksomheden pålægges at anvende erklæring 65-advarsler for sine produkter, mens andre virksomheder, der fremstiller lignende produkter, muligvis ikke er underlagt sådanne krav.
- Håndhævelsen af erklæring 65 er inkonsekvent.
- Virksomheder kan undlade at forsyne deres produkter med advarsler, hvis de konkluderer, at det ikke er påkrævet i henhold til erklæring 65. Fravær af advarsler på et produkt betyder ikke, at produktet er fri for de anførte kemikalier ved lignende niveauer.

Hvorfor inkluderer Toro denne advarsel?

Toro har valgt forsyne forbrugerne med så mange oplysninger som muligt, så de kan træffe kvalificerede beslutninger om de produkter, som de køber og bruger. Toro tilvejebringer i visse tilfælde advarsler på grundlag af viden om tilstedeværelsen af ét eller flere anførte kemikalier, uden at der er blevet foretaget vurdering af eksponeringen, eftersom ikke alle de anførte kemikalier er forsynet med krav til eksponeringsgrænser. Selvom eksponeringen fra Toros produkter kan være uvæsentlig eller ligge inden for intervallet, der "ikke udgør nogen betydelig risiko", har Toro for at være på den sikre side alligevel valgt at forsyne sine produkter med advarsler i henhold til erklæring 65. Hvis Toro ikke stiller disse advarsler til rådighed, kan virksomheden desuden sagsøges af staten Californien eller af private parter, der søger at håndhæve erklæring 65, og underlægges væsentlige sanktioner.

EEA/UK-erklæring om beskyttelse af privatlivets fred

Toros brug af dine personlige oplysninger

The Toro Company ("Toro") respekterer dit privatliv. Når du køber vores produkter, indsamler vi visse oplysninger om dig, enten direkte fra dig eller igennem din lokale Toro-virksomhed eller -forhandler. Toro bruger disse oplysninger til at opfylde kontraktmæssige forpligtelser – såsom til at registrere din garanti, behandle dit garantikrav eller kontakte dig i tilfælde af en produkttilbagekaldelse – og til lovlige forretningsformål – såsom til at måle kundetilfredshed, forbedre vores produkter eller give dig produktoplysninger, som kan være interessante for dig. Toro kan dele dine oplysninger med vores datterselskaber, søsterselskaber, forhandlere eller andre forretningspartnere i forbindelse med disse aktiviteter. Vi kan også videregive personlige oplysninger, når loven kræver det eller i forbindelse med salg, køb eller fusion af virksomheder. Vi sælger aldrig dine personlige oplysninger til andre virksomheder med henblik på markedsføring.

Opbevaring af dine personlige oplysninger

Toro opbevarer dine personlige oplysninger så længe, det er relevant for ovenstående formål og i overensstemmelse med lovmæssige krav. Yderligere oplysninger om gældende opbevaringsperioder fås ved at kontakte legal@toro.com.

Toros forpligtelse i forbindelse med sikkerhed

Dine personlige oplysninger kan blive behandlet i USA eller et andet land, der har en mindre restriktiv databeskyttelseslovgivning end i dit bopælsland. Når vi sender dine oplysninger ud af dit bopælsland, træffer vi lovmæssigt påkrævede foranstaltninger for at sikre, at passende sikkerhedsforanstaltninger er på plads, så dine oplysninger beskyttes og behandles sikkert.

Adgang og rettelser

Du kan have ret til at rette eller gennemgå dine personlige oplysninger eller gøre indsigelse mod eller begrænse behandlingen af dine data. For at gøre det skal du kontakte os pr. e-mail på legal@toro.com. Hvis du har spørgsmål til den måde, Toro har håndteret dine oplysninger på, opfordrer vi dig til at rette dem direkte til os. Bemærk, at personer bosiddende i Europa har ret til klage til deres datatilsynsmyndighed.

Toros garanti

Begrænset garanti på to år eller 1.500 timer

Fejl og produkter, der er dækket

The Toro Company garanterer, at dit Toro-produkt ("produktet") er frit for materiale- og fabrikationsfejl i 2 år eller 1.500 driftstimer,* alt efter hvad der måtte indtræde først. Denne garanti gælder for alle produkter med undtagelse af dybdeluftere (se de separate garantierklæringer for disse produkter). Hvis der forekommer en fejl, som er dækket af garantien, vil vi reparere produktet uden omkostninger for dig. Dette inkluderer fejldiagnose, arbejdsløn, reservedele og transport. Denne garanti træder i kraft på den dato, produktet leveres til den person, som oprindeligt køber det i detailleddet.
* Produkt udstyret med timetæller.

Sådan får du udført service, der er dækket af garantien

Det påhviler dig at underrette produktforhandleren eller den autoriserede produktforhandler, som du har købt produktet hos, så snart du tror, der er opstået en fejl, som er dækket af garantien. Hvis du har brug for hjælp til at finde frem til en produktforhandler eller en autoriseret forhandler, eller hvis du har spørgsmål vedrørende dine rettigheder eller ansvar i henhold til garantien, kan du kontakte os her:

Toro Commercial Products Service Department
8111 Lyndale Avenue South
Bloomington, MN 55420-1196, USA

+1-952-888-8801 eller +1-800-952-2740
E-mail: commercial.warranty@toro.com

Ejerens ansvar

Du er som ejer af produktet ansvarlig for at udføre den vedligeholdelse og de justeringer, som er nødvendige i henhold til din *betjeningsvejledning*. Reparationer af produktfejl, der skyldes manglende udførelse af nødvendig vedligeholdelse og justeringer, dækkes ikke af denne garanti.

Genstande og fejl, der ikke er dækket

Det er ikke alle produktfejl eller funktionsfejl, der måtte opstå i garantiperioden, som udgør materialefejl eller fejl i den håndværksmæssige udførelse. Denne garanti dækker ikke følgende:

- Produktfejl, som er en følge af brug af ikke-originale Toro-reservedele eller af installation og brug af ekstra eller modificeret eller ikke-originalt Toro-tilbehør og -produkter.
- Produktfejl, som er en følge af manglende udførelse af anbefalet vedligeholdelse og/eller justeringer.
- Produktfejl, der stammer fra brug af produktet på ødelæggende, uagtsom eller hensynsløs vis.
- Reservedele, der bruges op, og som ikke er defekte. Eksempler på reservedele, som forbruges eller opbruges under normal betjening af produktet, omfatter, men er ikke begrænset til, bremseklodser og -belægninger, koblingsbelægninger, skæreknive, knivcylindre, ruller og lejer (forseglede eller smørbare), bundknive, tændrør, styrehjul og lejer, dæk, filtre, remme samt visse sprøjtekomponenter, f.eks. membraner, dyser, flowmålere og kontraventiler.
- Fejl, der forårsages af eksterne forhold, herunder, men ikke begrænset til, vejrlig, opbevaringsforhold, forurening og brug af ikke-godkendte brændstoffer, kølevæsker, smøremidler, tilsætningsstoffer, gødningsmidler, vand og kemikalier.
- Funktions- eller driftsfejl forårsaget af brændstoffer (f.eks. benzin, diesel eller biodiesel), der ikke overholder deres respektive branchestandarder.
- Normal støj, vibration, slid og ælde samt nedbrydning. Normalt slid omfatter, men er ikke begrænset til, beskadigelse af sæder som følge af slitage eller afslidning, slid på malede overflader, ridsede mærkater eller vinduer.

Reservedele

Reservedele, der planmæssigt skal udskiftet i forbindelse med nødvendig vedligeholdelse, er kun dækket af garantien i tidsrummet frem til det planmæssige tidspunkt for udskiftning af den pågældende reservedel. Reservedele, der udskiftes i henhold til denne garanti, er dækket af garantien i den originale produktgarantis løbetid og bliver Toros ejendom. Toro træffer endelig beslutning om, hvorvidt en reservedel eller en samlet enhed skal repareres eller udskiftes. Toro har ret til at bruge fabriksrenoverede reservedele til reparationer, der er dækket af garantien.

Garanti på dybdeafladnings- og litium-ion-batterier

Dybdeafladnings- og litium-ion-batterier kan levere et samlet, specificeret antal kilowatttimer i løbet af deres levetid. Brugs-, opladnings- og vedligeholdelsesteknikker kan forlænge eller forkorte den samlede batterilevetid. I takt med at batterierne i dette produkt forbruges, vil mængden af nyttigt arbejde mellem opladningsintervaller langsomt formindskes, indtil batteriet er helt faldt. Udskiftning af slidte batterier som følge af normalt forbrug påhviler ejeren af produktet.
Bemærk (kun litiumionbatteri): Se batteriets garanti for at få yderligere oplysninger.

Levetidsgaranti for krumtapaksel (kun for modellen ProStripe 02657)

ProStripe, der er forsynet med en original Toro-friktionsskive og en original Toro-knivbremsekobling (integreret samling bestående af knivbremsekobling (BBC) + friktionsskive) som originalt udstyr, og som bruges af den oprindelige køber i overensstemmelse med anbefalet drift og vedligeholdelse, er dækket af en levetidsgaranti i forhold til bøjning af motorens krumtapaksel. Maskiner udstyret med friktionsskiver, knivbremsekobling (BBC) og andre sådanne enheder er ikke dækket af levetidsgarantien for krumtapakslen.

Omkostninger til vedligeholdelse afholdes af ejeren

Motorjustering, smøring, rengøring og polering, udskiftning af filtre, kølervæske og udførelse af anbefalet vedligeholdelse er eksempler på normal service, som Toro-produkter kræver, og omkostninger i forbindelse hermed afholdes af ejeren.

Generelle betingelser

Det eneste retsmiddel, du har til rådighed i henhold til nærværende garanti, er reparation hos en autoriseret Toro-forhandler.

The Toro Company er ikke ansvarlig for følgeskader eller indirekte eller hændelige skader i forbindelse med brugen af de Toro-produkter, der er dækket af nærværende garanti, herunder omkostninger eller udgifter til at fremskaffe erstatningsudstyr eller service i de perioder, der med rimelighed medgår i forbindelse med funktionsfejl eller manglende rådighed over produktet, mens der udføres reparationer i henhold til garantien. Bortset fra den emissionsgaranti, der er nævnt nedenfor, og kun såfremt denne måtte finde anvendelse, gives ingen anden udtrykkelig garanti. Alle underforståede garantier om salgbarhed og brugsegnethed er begrænset til denne udtrykkelige garantis varighed.

I visse stater er det ikke tilladt at fragå ansvar for hændelige og følgeskader eller at begrænse tidsrummet for en underforstået garantis varighed, så ovenstående ansvarsfragåelser og begrænsninger gælder muligvis ikke for dig. Denne garanti giver dig bestemte juridiske rettigheder, men derudover kan du også have andre rettigheder, som varierer fra stat til stat.

Bemærkning angående emissionsgaranti

Emissionskontrolsystemet på dit produkt kan være dækket at en separat garanti, som overholder de krav, der er fastsat af det amerikanske miljøbeskyttelsesagentur (Environmental Protection Agency, EPA) og/eller rådet for luftressourcer i Californien (California Air Resources Board, CARB). De timemæssige begrænsninger, der er anført ovenfor, gælder ikke for garantien på emissionskontrolsystemet. Der henvises til garantierklæringen om motoremissionsgaranti, som er vedlagt dit produkt eller er indeholdt i motorfabrikantens dokumentation.

Andre lande end USA og Canada

Kunder, som har købt Toro-produkter, der er eksporteret fra USA eller Canada, skal kontakte deres Toro-forhandler for at få en garantipolice, som gælder for deres land, provins eller stat. Såfremt du af en eller anden grund er utilfreds med din forhandlers service eller har problemer med at få oplysninger om garantien, bedes du kontakte dit autoriserede Toro-servicecenter.