Form No. 3366-650 Rev C

Adapterset voor opzetsteun

2011 en later - Workman® MD serie pick-upvoertuigen

Modelnr.: 119-9604

Installatie-instructies

Losse onderdelen

Gebruik onderstaande lijst om te controleren of alle onderdelen zijn geleverd.

Omschrijving	Hoeveel-heid	Gebruik
Geen onderdelen vereist	–	Maak de machine gebruiksklaar.
Houder Zeskantschroef (¼" x ¾")	2 4	De adapters voor de opzetsteunen monteren.

De machine gebruiksklaar maken

1. Parkeer de machine op een horizontaal oppervlak.
2. Haal de parkeerrem aan.
3. Zet de machine uit en verwijder het sleuteltje.

De adapters voor de opzetsteunen monteren

1. Monteer een houder in de opening.
2. Bevestig de houder aan de laadbak met 2 zeskantschroeven (¼" x ¾").
3. Draai de zeskantschroeven (¼" x ¾") vast met een torsie van 4 tot 5 N·m.

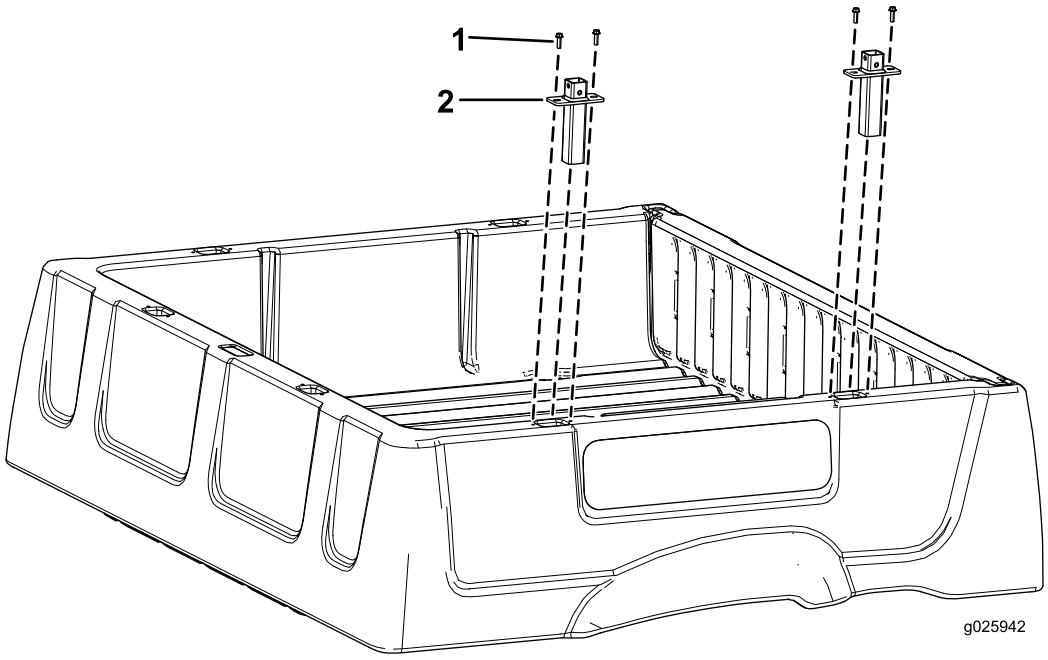

g025942

1. Zeskantschroef (¾" x ¼")
2. Ontvanger

© 2024—The Toro® Company
8111 Lyndale Avenue South
Bloomington, MN 55420

Registreer uw product op www.Toro.com.

Vertaling van de oorspronkelijke tekst (NL)

Gedrukt in de VS
Alle rechten voorbehouden

3366-650