Form No. 3467-363 Rev A

Count on it.

Gebruikershandleiding

e-Dingo 500 compacte werktuigdrager

Modelnr.: 22219—Serienr.: 400000000 en hoger
Modelnr.: 22219G—Serienr.: 400000000 en hoger

Registreer uw product op www.Toro.com.
Vertaling van de oorspronkelijke tekst (NL)

3467-363

Dit product voldoet aan alle relevante Europese richtlijnen; zie voor details de aparte productspecifieke conformiteitsverklaring.

Dit apparaat voldoet aan deel 15 van de FCC-regels. Het gebruik moet aan de volgende voorwaarden voldoen: (1) dit apparaat mag geen schadelijke interferentie veroorzaken en (2) dit apparaat moet alle ontvangen interferentie accepteren, waaronder de interferentie die tot een ongewenste werking kan leiden. Veranderingen of wijzigingen die niet uitdrukkelijk door Toro zijn goedgekeurd, kunnen de bevoegdheid van de gebruiker om de apparatuur te bedienen ongeldig maken.

Deze apparatuur is in de oplaadstand getest en voldoet aan de limieten voor een digitaal apparaat van klasse B, conform deel 15 van de FCC-regels. Deze limieten zijn bedoeld om een redelijke bescherming te bieden tegen schadelijke interferentie in een residentiële installatie. Deze apparatuur genereert en gebruikt radiofrequentie-energie en kan radiofrequentie-energie uitstralen. Indien niet geïnstalleerd en gebruikt in overeenstemming met de instructies, kan dit de radiocommunicatie ernstig verstoren. Er is echter geen garantie dat in een specifieke installatie geen interferentie op zal treden. Als dit apparaat schadelijke interferentie veroorzaakt in de ontvangst van radio en televisie, hetgeen kan worden bepaald door het apparaat aan en uit te zetten, wordt de gebruiker aangemoedigd om de interferentie te corrigeren door het nemen van een van de volgende maatregelen:

- Heroriënteer of verplaats de ontvangstantenne.
- Vergroot de afstand tussen de apparatuur en de ontvanger.
- Sluit apparatuur aan op een stopcontact van een ander circuit dan dat waarop de ontvanger is aangesloten.
- Raadpleeg de dealer of een ervaren radio/tv-technicus voor hulp.

⚠ WAARSCHUWING

CALIFORNIË
Proposition 65 Waarschuwing

Het netsnoer van dit product bevat lood, een stof waarvan bekend is dat deze kanker, geboorteafwijkingen of andere schade aan de voortplantingsorganen kan veroorzaken. Was altijd uw handen nadat u met deze onderdelen in aanraking bent geweest.

Accuklemmen, accupolen en dergelijke onderdelen bevatten lood en loodverbindingen. Van deze stoffen is bekend dat ze kanker en schade aan de voortplantingsorganen veroorzaken. Was altijd uw handen nadat u met deze onderdelen in aanraking bent geweest.

Gebruik van dit product kan leiden tot blootstelling aan chemische stoffen waarvan de Staat Californië weet dat ze kanker, geboorteafwijkingen en andere schade aan het voortplantingssysteem veroorzaken.

Inleiding

Deze machine is een compacte werktuigdrager bedoeld voor het verplaatsen van aarde en andere materialen voor landschapsverzorging and bouwwerkzaamheden. De machine is bedoeld voor gebruik in combinatie met allerlei werktuigen voor het uitvoeren van speciale functies. Gebruik deze machine in temperaturen tussen -18 tot 38 °C. Het gebruik van dit product voor andere doeleinden dan het bedoelde gebruik kan gevaarlijk zijn voor u en voor omstanders.

Lees deze informatie zorgvuldig door, zodat u weet hoe u dit product op de juiste wijze moet gebruiken en onderhouden en om letsel en schade aan de machine te voorkomen. U bent verantwoordelijk voor het juiste en veilige gebruik van de machine.

Ga naar www.Toro.com voor documentatie over productveiligheid en bedieningsinstructies, informatie over accessoires, hulp bij het vinden van een dealer of om uw product te registreren.

Als u service, originele Toro onderdelen of aanvullende informatie nodig hebt, kunt u contact opnemen met een erkende servicedealer of met de klantenservice

© 2023—The Toro® Company
8111 Lyndale Avenue South
Bloomington, MN 55420

U kunt contact met ons opnemen op www.Toro.com.
Gedrukt in de VS
Alle rechten voorbehouden

van Toro. U dient hierbij altijd het modelnummer en het serienummer van het product te vermelden. De locatie van het plaatje met het modelnummer en het serienummer van het product is aangegeven op Figuur 1. U kunt de nummers noteren in de ruimte hieronder.

Belangrijk: **U kunt met uw mobiel apparaat de QR-code op het plaatje met het serienummer (indien aanwezig) scannen om toegang te verkrijgen tot de garantie, onderdelen en andere productinformatie.**

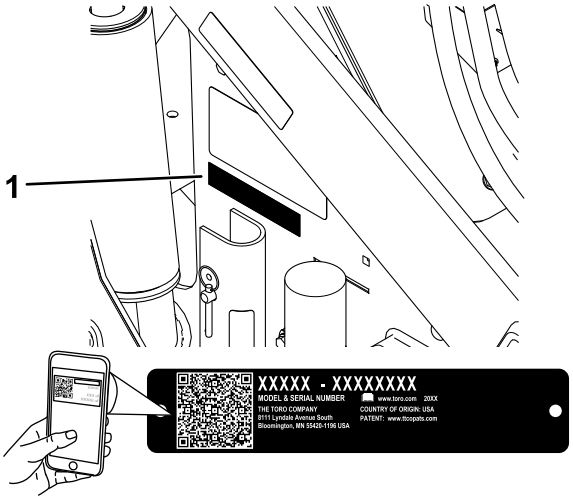

Figuur 1

1. Locatie van het model- en serienummer

Modelnr.: _____

Serienr.: _____

Er worden in deze handleiding een aantal mogelijke gevaren en een aantal veiligheidsberichten genoemd met de volgende veiligheidssymbolen (Figuur 2), die duiden op een gevaarlijke situatie die ernstig of fataal lichamelijk letsel tot gevolg kan hebben als u de veiligheidsvoorschriften niet in acht neemt.

g000502

Figuur 2

Veiligheidssymbool

Er worden in deze handleiding twee woorden gebruikt om uw aandacht op bijzondere informatie te vestigen. **Belangrijk** attendeert u op bijzondere technische informatie en **Opmerking** duidt op algemene informatie die bijzondere aandacht verdient.

Inhoud

Veiligheid 4
Algemene veiligheid 4
Veiligheids- en instructiestickers 6
Montage 11
1 Het peil van de hydraulische vloeistof controleren 11
2 Accu's opladen 11
Algemeen overzicht van de machine 12
Bedieningsorganen 12
InfoCenter display 14
Specificaties 16
Werktuigen/accessoires 16
Voor gebruik 17
Veiligheidsinstructies voorafgaand aan het werk 17
Dagelijks onderhoud uitvoeren 17
Tijdens gebruik 17
Veiligheid tijdens het werk 17
De machine starten 19
De machine uitschakelen 19
Slaapstand 19
Werktuigen gebruiken 20
Werktuigmodus veranderen 21
Na gebruik 22
Veiligheid na het werk 22
Een defecte machine verplaatsen 23
De machine omhoogbrengen 24
De machine transporteren 24
Transport van de lithiumionaccu's 25
Accu's opladen 25
Onderhoud 27
Veiligheid bij onderhoud 27
Aanbevolen onderhoudsschema 28
Procedures voorafgaande aan onderhoud 29
De cilindervergrendelingen gebruiken 29
Toegang krijgen tot inwendige onderdelen 29
De onderste, voorste kap verwijderen 30
Smering 31
De machine smeren 31
Onderhoud elektrisch systeem 31
Veiligheid van het elektrisch systeem 31
De accu-ontkoppelingsschakelaar gebruiken 31
De statische band vervangen 32
Onderhoud van de accu's 32
Onderhoud van de lithiumionaccu's 32
Onderhoud van de acculader 33
Onderhoud van de zekeringen 33
Onderhoud aandrijfsysteem 34
Het bandenprofiel controleren 34
De wielmoeren controleren 34
Specificaties voor aandrijfmotorolie 34
De tandwielkastolie van de aandrijfmotor verversen 34
Onderhoud bedieningsysteem 35

De bedieningsorganen afstellen 35
Onderhoud hydraulisch systeem 36
Veiligheid van het hydraulische systeem 36
Hydraulische druk aflaten 36
Specificaties hydraulische vloeistof 36
Het peil van de hydraulische vloeistof controleren 37
Hydraulisch filter vervangen 38
Hydraulische vloeistof verversen 38
Reiniging 39
Vuil verwijderen 39
De machine schoonmaken 39
Stalling 40
Veiligheid tijdens opslag 40
De machine stallen 40
Voorschriften voor het bewaren van de accu 41
Problemen, oorzaak en remedie 42

Veiligheid

Algemene veiligheid

⚠ GEVAAR

Mogelijk lopen er in uw werkgebied onder grond leidingen van nutsbedrijven. Als u deze beschadigt, kan dat elektrische schokken of een explosie veroorzaken.

Zorg dat de ondergrondse kabels en leidingen gemarkeerd worden op de locatie of in het werkgebied en ontwijk de gemarkeerde gebieden. Neem contact op met de plaatselijke markeringsdienst of het betreffende nutsbedrijf om de locatie te laten markeren (bel bijvoorbeeld in de Verenigde Staten 811 of in Australië 1100 voor de nationale markeringsdienst).

Volg altijd alle veiligheidsinstructies op om ernstig of mogelijk dodelijk letsel te voorkomen. Dit product gebruiken voor andere doeleinden dan het bedoelde gebruik kan gevaarlijk zijn voor u of voor omstanders.

- Overschrijd nooit het nominale werkvermogen, omdat de machine instabiel kan worden waardoor u de controle over de machine verliest.
- Vervoer geen lading als de armen zijn opgeheven; zorg ervoor dat de lading tijdens het vervoer dicht bij de grond is.
- Hellingen zijn de belangrijkste oorzaak dat de bestuurder de macht over de machine verliest en deze omkantelt. Dit kan leiden tot ernstig of dodelijke letsel. **Gebruik van de machine op hellingen of oneffen terrein vereist extra voorzichtigheid.**
- **Rij de machine heuvelopwaarts en heuvelafwaarts met het zware uiteinde naar de top van de heuvel gericht en de lading dicht bij de grond.** De gewichtsverdeling verandert in functie van de werktuigen. Met een lege bak is de achterzijde van de machine de zware kant, terwijl met een volle bak de voorzijde de zware kant is. De meeste andere werktuigen zorgen ervoor dat het gewicht voornamelijk op de voorkant van de machine rust.
- Zorg dat de ondergrondse kabels, leidingen en andere objecten gemarkeerd worden op de locatie of in het werkgebied en ga op deze plaatsen niet graven.
- Lees deze *Gebruikershandleiding* en zorg ervoor dat u deze begrijpt voordat u de machine start.
- Geef uw volledige aandacht als u de machine gebruikt. Zorg ervoor dat u met niets anders bezig

bent waardoor u kunt worden afgeleid, anders kan er letsel ontstaan of kan eigendom worden beschadigd.

- Laat kinderen of personen die geen instructie hebben ontvangen de machine nooit gebruiken.
- Houd uw handen en voeten uit de buurt van de bewegende onderdelen en werktuigen.
- Gebruik de machine enkel als de schermen en andere beveiligingsmiddelen aanwezig zijn en naar behoren werken.
- Laat geen omstanders of kinderen het werkgebied betreden.
- Schakel de machine uit, zet de motor af en verwijder het sleuteltje voordat u onderhoudswerkzaamheden uitvoert of verstoppingen uit de machine verwijdert.

Onjuist gebruik of onderhoud van deze machine kan letsel tot gevolg hebben. Om het risico op letsel te verkleinen, dient u zich aan de volgende veiligheidsinstructies te houden en altijd op het veiligheidssymbool ⚠ te letten, dat betekent Voorzichtig, Waarschuwing of Gevaar – instructie voor persoonlijke veiligheid. Niet-naleving van deze instructies kan leiden tot lichamelijk of dodelijk letsel.

Veiligheids- en instructiestickers

Veiligheidsstickers en veiligheidsinstructies zijn gemakkelijk zichtbaar voor de bestuurder en bevinden zich bij plaatsen waar gevaar kan ontstaan. Vervang alle beschadigde of ontbrekende stickers.

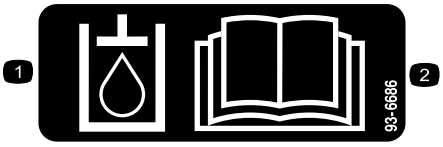

decal93-6686

93-6686

1. Hydraulische vloeistof
2. Lees de *Gebruikershandleiding*.

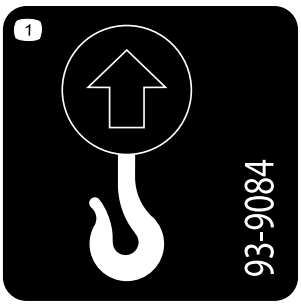

decal93-9084

93-9084

1. Hefpunt

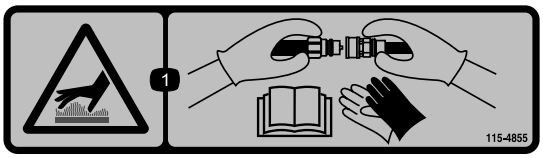

decal115-4855

115-4855

1. Heet oppervlak/gevaar voor brandwonden – Draag beschermende handschoenen bij het hanteren van de hydraulische koppelingen en lees de *Gebruikershandleiding* voor meer informatie over het hanteren van hydraulische onderdelen.

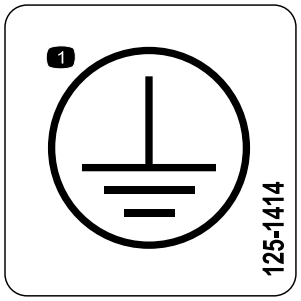

decal125-1414

125-1414

1. Plaats van de aardingsklem

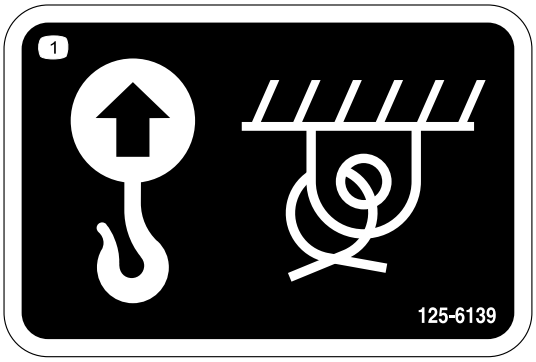

decal125-6139

125-6139

1. Hefpunt en bevestigingspunt

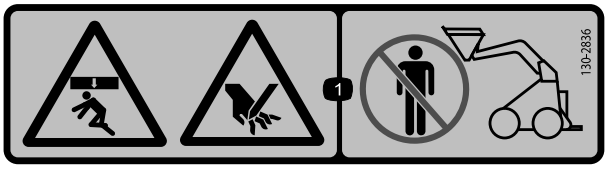

decal130-2836

130-2836

1. Beknellingsgevaar van boven, handen kunnen worden gesneden – Blijf uit de buurt van het werktuig en de hefarm.

decal130-2837

130-2837

1. Vervoer geen passagiers in de bak.

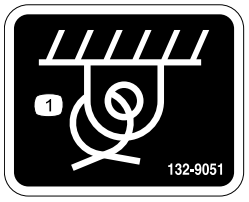

decal132-9051

132-9051

1. Bevestigingspunt

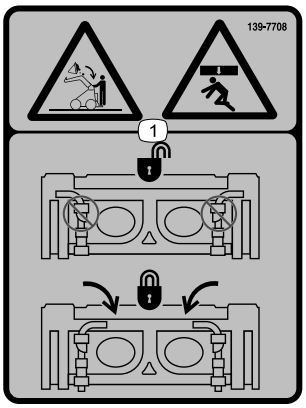

decal139-7708

139-7708

1. Pletgevaar van boven, vallende lading – Zorg dat de snelbevestigingshendels vergrendeld zijn.

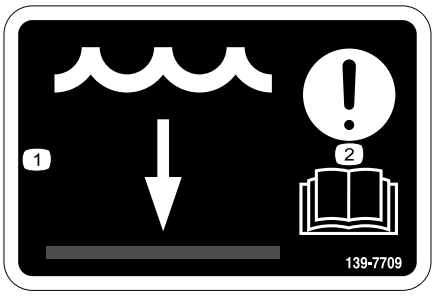

decal139-7709

139-7709

1. Waterpeil
2. Let op – Lees de *Gebruikershandleiding*.

---

decal144-0275

144-0275

1. Accu's zijn ontvlambaar.

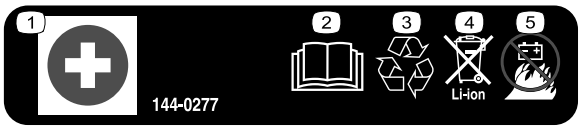

decal144-0277

144-0277

1. Pluspool
2. Lees de *Gebruikershandleiding*.
3. Recycle de accu.
4. Voer de accu op de juiste manier af.
5. Niet blootstellen aan vuur.

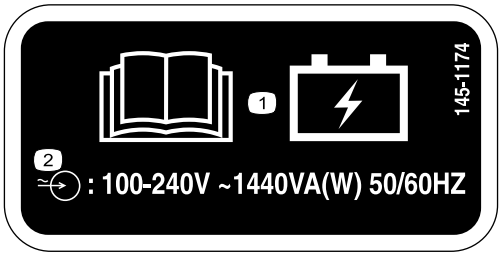

decal145-1174

145-1174

1. Lees de *Gebruikershandleiding* voor informatie over het opladen van de accu.
2. Inputspecificaties van de acculader.

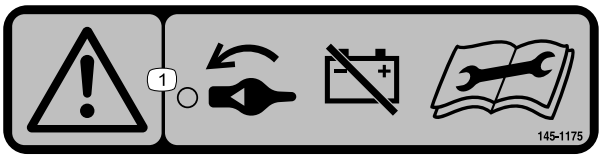

decal145-1175

145-1175

1. Waarschuwing – Draai de afkoppelschakelaar van de accu op UIT voordat u onderhoudswerkzaamheden uitvoert.

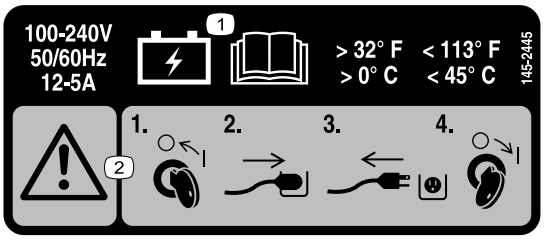

decal145-2445

145-2445

1. Hou de accu op een temperatuur boven 0 °C en onder 45 °C; lees de *Gebruikershandleiding*.
2. Waarschuwing - Schakel de machine uit voordat u ze in het stopcontact steekt. Haal de stekker uit het stopcontact voordat u ze inschakelt.

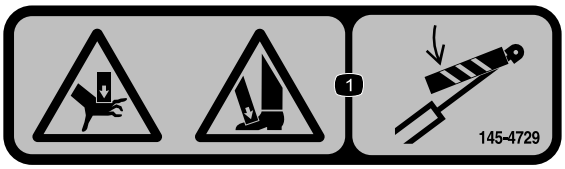

decal145-4729

145-4729

1. Handen of voeten kunnen bekneld raken – monteer de vergrendeling van de cilinder.

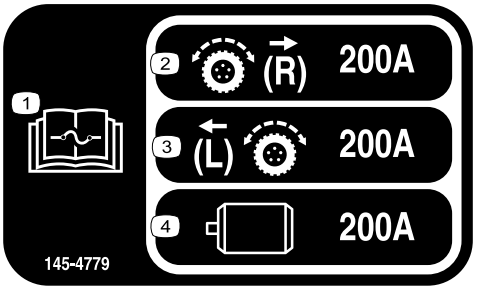

decal145-4779

145-4779

1. Lees de *Gebruikershandleiding* voor informatie over de zekeringen.
2. Rechtertractie
3. Linkertractie
4. Hydraulische motor

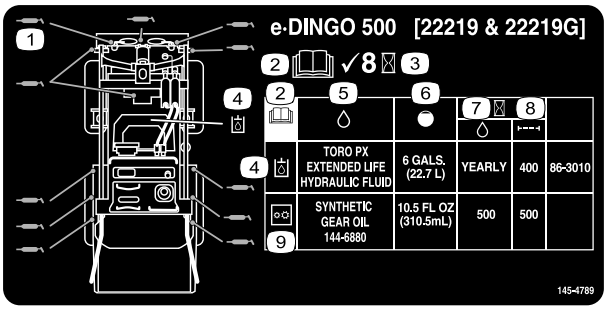

decal145-4789

145-4789

1. Smeerpunten
2. Lees de Gebruikershandleiding.
3. Controleer om de 8 bedrijfsuren.
4. Hydraulische vloeistof
5. Vloeistoffen
6. Inhoud
7. Vloeistofinterval (bedrijfsuren)
8. Filterinterval (bedrijfsuren)
9. Tandwielkast

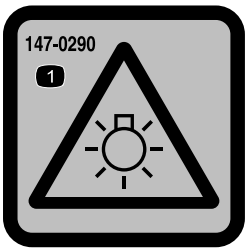

decal147-0290

147-0290

1. Waarschuwing - het licht is fel; kijk niet rechtstreeks in het licht.

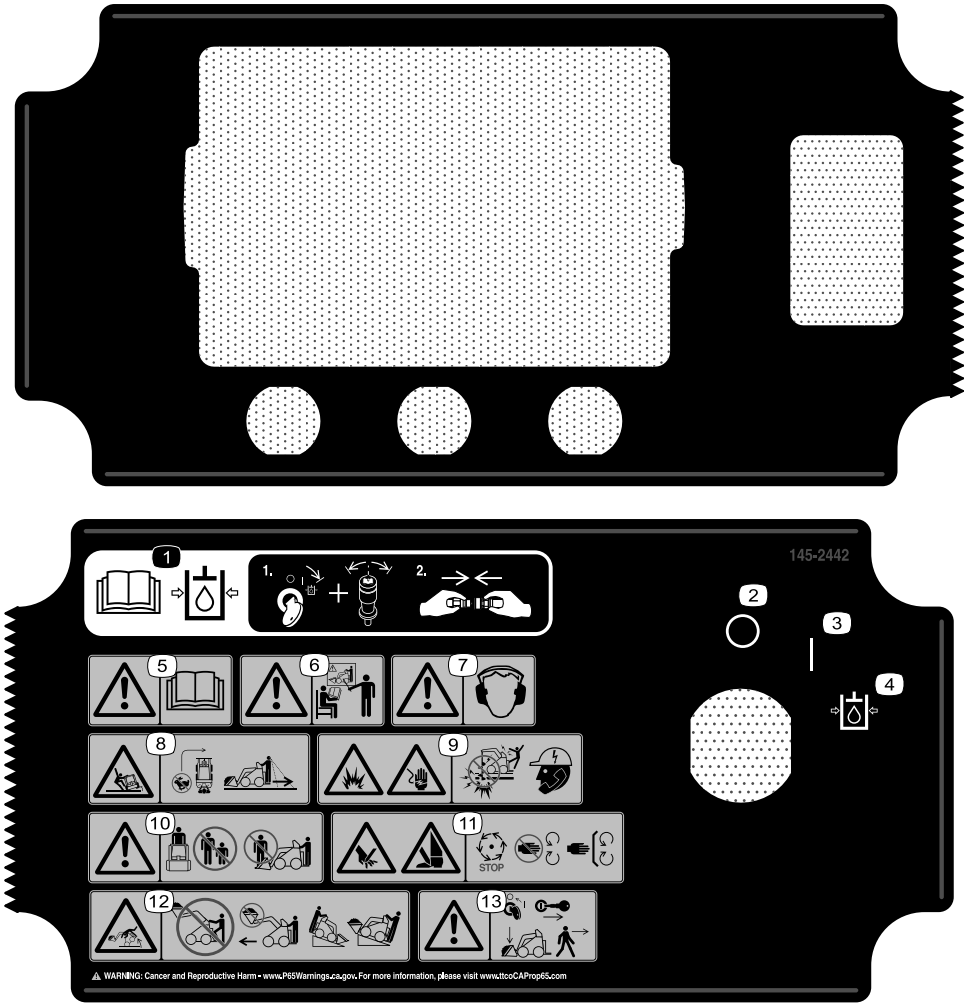

decal145-2442

145-2442

1. Lees de *Gebruikershandleiding* voordat u de hydraulische hulpkoppelingen aansluit of loskoppelt - 1) Draai en houd de sleutel in de stand voor drukontlasting van de hulphydrauliek en beweeg de bedieningsschakelaar van de hulphydrauliek heen en weer om hydraulische druk af te laten; 2) Sluit de hydraulische hulpkoppelingen aan of koppel ze los.
2. Uit
3. Aan
4. Stand voor drukontlasting van de hulphydrauliek
5. Waarschuwing – Lees de *Gebruikershandleiding*.
6. Waarschuwing – Zorg ervoor dat u opgeleid bent voor gebruik van de machine alvorens ermee te werken.
7. Waarschuwing – Draag gehoorbescherming.
8. Kantelgevaar – Rijd niet te snel in bochten; kijk altijd achter u voordat u achteruitrijdt met de machine.
9. Ontploffingsgevaar; gevaar voor elektrocutie – Bel de plaatselijke nutsbedrijven voordat u in een gebied begint te werken.
10. Waarschuwing – Blijf uit de buurt van het werktuig als u de machine gebruikt; houd omstanders uit de buurt van de machine.
11. Handen of voeten kunnen worden gesneden of geamputeerd – Wacht tot alle bewegende delen tot stilstand zijn gekomen voordat u onderhoudswerkzaamheden uitvoert, blijf uit de buurt van bewegende onderdelen en houd alle beschermende delen op hun plaats.
12. Kantelgevaar - Stap niet van het bestuurdersplatform met de lading omhooggebracht; bestuur de machine niet met de lading omhooggebracht; rijd altijd hellingen op en af met het werktuig omlaaggebracht; rijd nooit op een helling met het werktuig omhooggebracht; werk altijd met het zware uiteinde naar de top van de heuvel gericht, draag ladingen altijd laag; ruk nooit aan de bedieningshendels; gebruik een gelijkmatige, rustige beweging.
13. Waarschuwing – Stel de parkeerrem in werking, laat het werktuig neer op de grond, schakel de machine uit en verwijder het sleuteltje uit het contact voordat u de machine verlaat.

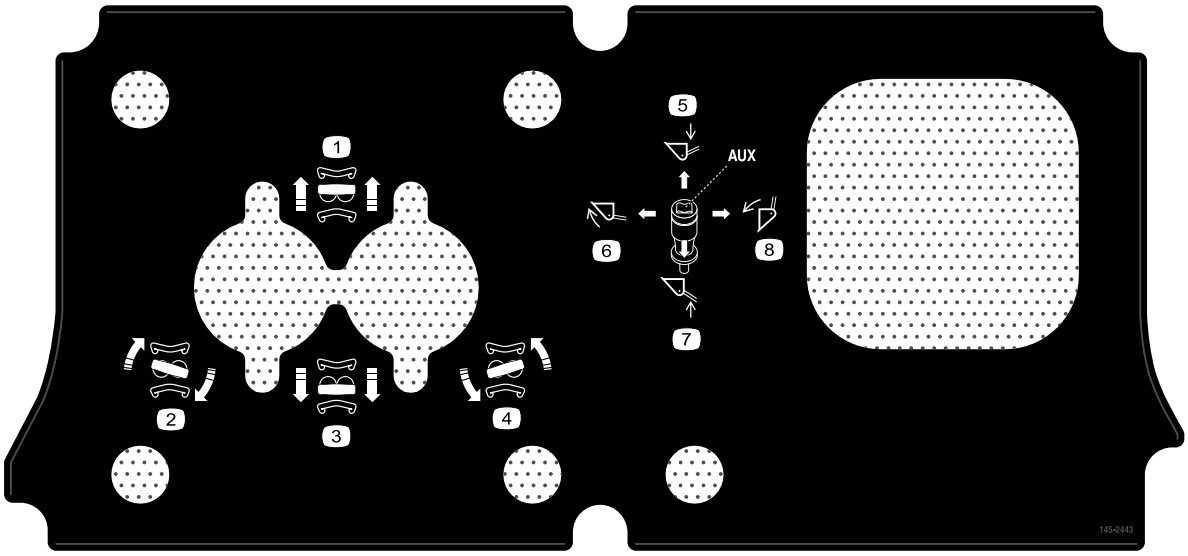

decal145-2443

145-2443

1. Vooruit
2. Rechtsaf
3. Achteruit
4. Linksaf
5. Werktuig laten zakken
6. Werktuig naar achteren kantelen
7. Werktuig opheffen
8. Werktuig naar voren kantelen

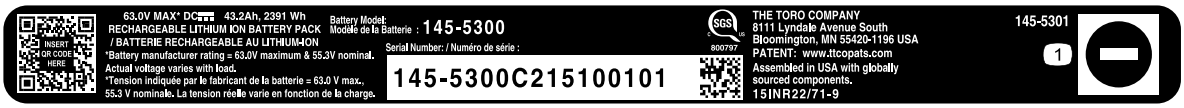

decal145-5301

145-5301

1. Minpool

---

decal145-5338

145-5338

1. Waarschuwing – Lees de *Gebruikershandleiding*.
2. Waarschuwing – Open de accu niet; gebruik geen beschadigde accu.
3. Ontploffingsgevaar - Niet blootstellen aan vonken of open vuur.
4. Gevaar voor elektrische schok – Voer geen onderhoudswerkzaamheden uit aan de accu.
5. Gevaar voor elektrische schok

Montage

1

Het peil van de hydraulische vloeistof controleren

Geen onderdelen vereist

Procedure

Controleer het peil van de hydraulische vloeistof voordat u de machine voor de eerste keer start; zie Het peil van de hydraulische vloeistof controleren (bladz. 37).

2

Accu's opladen

Geen onderdelen vereist

Procedure

Laad de accu’s op; zie Accu's opladen (bladz. 25).

Algemeen overzicht van de machine

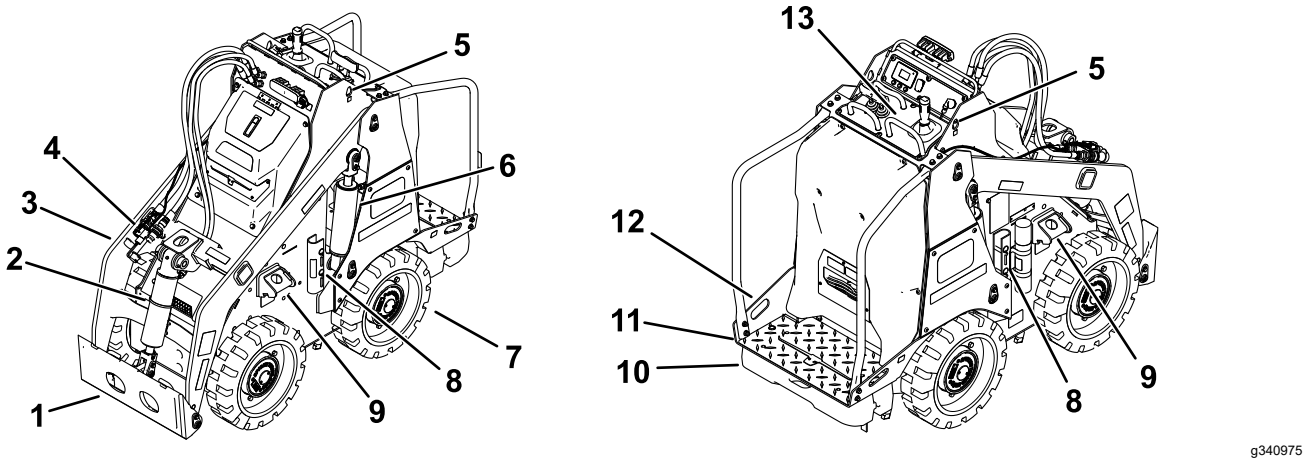

Figuur 3

1. Montageplaat van werktuig
2. Kantelcilinder
3. Arm van lader
4. Hydraulische hulpkoppelingen
5. Hefpunt
6. Hefcilinder
7. Wiel
8. Cilindervergrendelingen
9. Bevestigings-/takelpunt
10. Contragewicht
11. Bestuurdersplatform
12. Bevestigingspunt
13. Bedieningspaneel

Bedieningsorganen

Bedieningspaneel

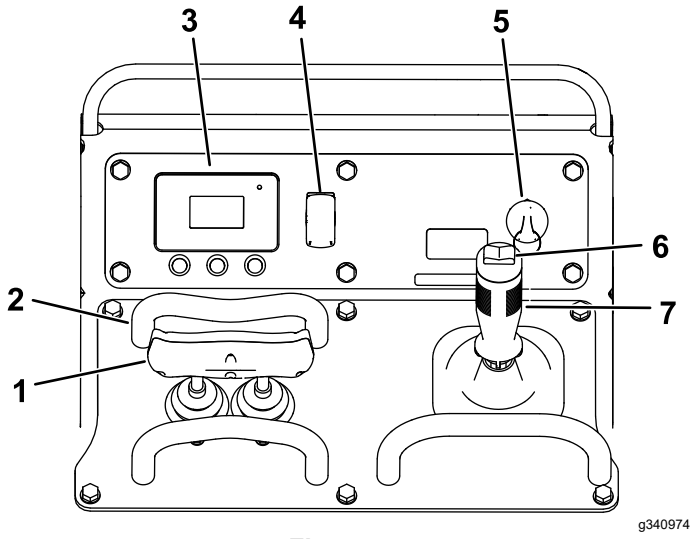

Figuur 4

1. Tractiebediening
2. Referentiebalk
3. InfoCenter
4. Lichtschakelaar
5. Contactschakelaar
6. Bediening hulphydrauliek
7. Hefhendel laadarm/werktuig

Contactschakelaar

De contactschakelaar heeft 3 standen: AAN, UIT, en DRUKONTLASTING VAN DE HULPHYDRAULIEK .

Gebruik de contactschakelaar om de machine te starten, uit te schakelen en de druk van de hulphydrauliek af te laten.

Parkeerrem

De parkeerrem wordt automatisch in werking gesteld wanneer u de machine stopt en de tractiebediening in de neutrale stand zet. Als de parkeerrem ingeschakeld is, verschijnt een pictogram op het InfoCenter.

De parkeerrem wordt buiten werking gesteld wanneer u de tractiebediening verplaatst.

Referentiebalk

Gebruik tijdens het rijden met de tractie-eenheid de referentiebalk als handgreep en hefboompunt om de tractiebediening en de hendel voor de hulphydrauliek te bedienen. Voor een soepele, gecontroleerde bediening houdt u altijd beide handen op de referentiebalken tijdens het bedienen van de machine.

Tractiebediening

Gebruik de tractiebediening om de machine te bewegen. Hoe verder u de tractiebediening in een bepaalde richting beweegt, hoe sneller de machine in die richting gaat. Laat de tractiebediening los om de machine tot stilstand te brengen.

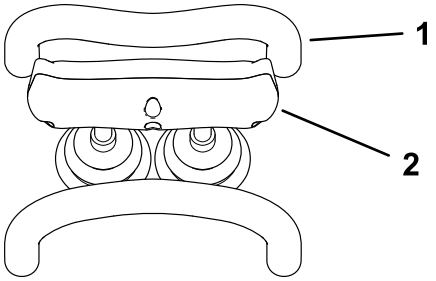

g264835

Figuur 5

1. Referentiebalk
2. Tractiebediening

- Om vooruit te rijden, beweegt u de tractiehendel naar voren.

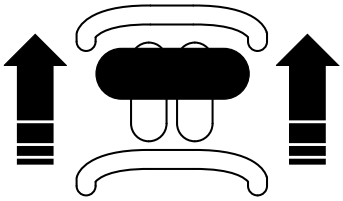

g264830

Figuur 6

- Om achteruit te rijden, beweegt u de tractiehendel naar achteren.

  Belangrijk: **Kijk bij het achteruitrijden altijd achter u en houd uw handen op de referentiebalk.**

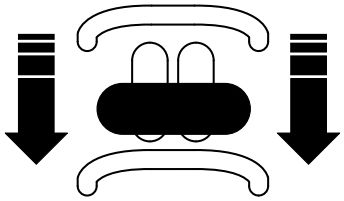

g264831

Figuur 7

- Voor een bocht naar rechts draait u de tractiebediening rechtsom.

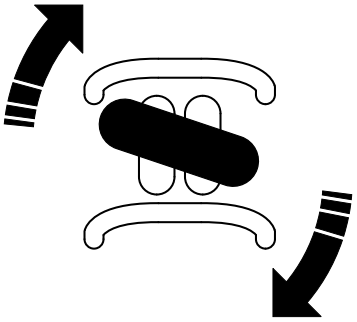

g264833

Figuur 8

- Voor een bocht naar links draait u de tractiebediening linksom.

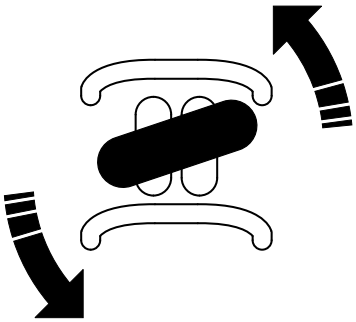

g264832

Figuur 9

- Om de machine te stoppen, laat u de tractiebediening los.

Hendel voor de laderarm/werktuig-kanteling

Beweeg de hendel langzaam om de armen van de lader te bedienen en het werktuig te kantelen.

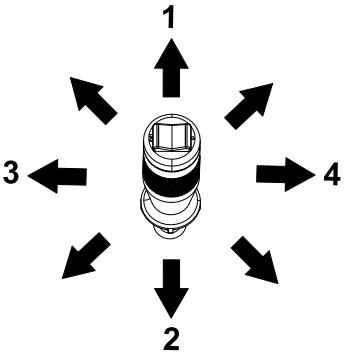

g386336

Figuur 10

1. Laat de armen van de lader neer.
2. Hef de armen van de lader op.
3. Werktuig naar achteren kantelen.
4. Werktuig naar voren kantelen.

Door de hendel naar een tussenliggende stand (bijvoorbeeld naar voren en naar links) te bewegen, kunt u tegelijkertijd de armen van de lader bewegen en het werktuig kantelen.

Referentiestang van laderbediening

De referentiestang van de bediening van de lader helpt uw hand stabiliseren terwijl u de hendel voor de laderarm/werktuigkanteling bedient (Figuur 4).

Bediening hulphydrauliek

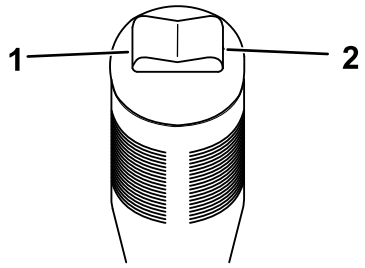

g386338

Figuur 11

1. Vooruitbediening van hulphydrauliek.
2. Achteruitbediening van hulphydrauliek.

InfoCenter display

Het lcd van het InfoCenter toont informatie over uw machine, zoals de bedrijfsmodus en diagnostische informatie. Het InfoCenter heeft een startscherm en een hoofdscherm. Om te schakelen tussen het welkomstscherm en het hoofdscherm, drukt u een willekeurige knop in InfoCenter in en dan drukt u op de rechterknop.

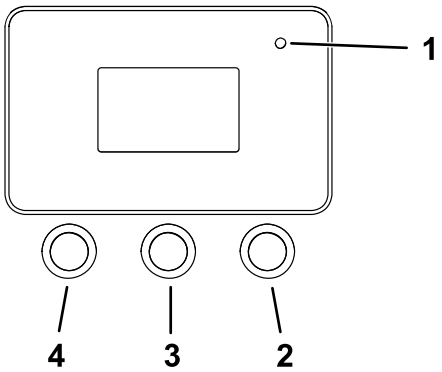

g264015

Figuur 12

1. Controlelampje
2. Rechterknop – open een menu waarin een pijl naar rechts aangeeft dat er nog andere inhoud is
3. Middelste knop - menu's waarin u omlaag kunt scrollen
4. Linkerknop - menu's openen en menu's afsluiten

Opmerking: De knoppen kunnen verschillende functies vervullen afhankelijk van wat op dat moment nodig is. Voor elke knop is er een icoon dat de huidige functie weergeeft.

Het startscherm wordt gedurende een paar seconden weergegeven nadat u het sleuteltje naar de stand AAN draait en daarna wordt het runscherm weergegeven.

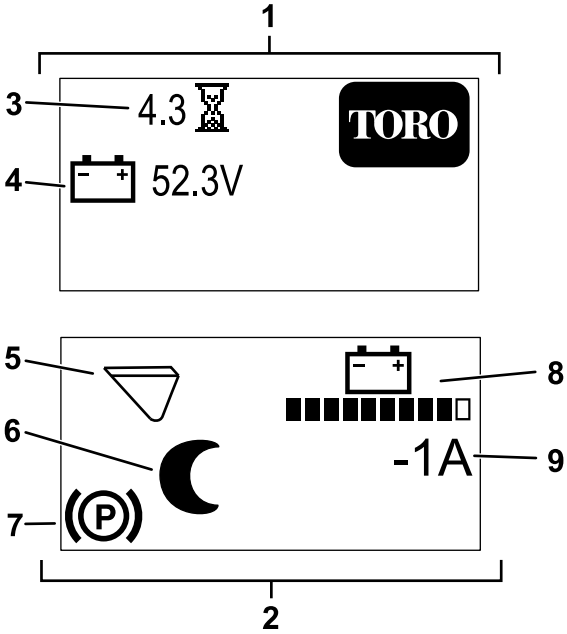

g390675

Figuur 13

1. Startscherm
2. Runscherm
3. Bedrijfsuren
4. Accuspanning
5. Werktuigmodus (Bakmodus afgebeeld)
6. Slaapstand is actief.
7. Parkeerrem is ingeschakeld
8. Accuspanning
9. Ogenblikkelijke stroomsterkte van machine

Verklaring van pictogrammen in InfoCenter

i	Toegang tot menu
	Volgende
	Vorige
	Naar beneden scrollen
	Druk op
	Wijzig de huidige selectie.

+	Verhogen
–	Verminderen
	Menu verlaten
	Invoer pincode controleren
(P)	Parkeerrem is ingeschakeld.
	Urenteller
	Accuspanning
	Accuspanning – elk volledig streepje staat voor de spanning in stappen van 10%.
	Slaapstand is actief.
	Modus koude start is actief.
	Bakmodus is actief.
	Graafmachinemodus is actief.

Menu’s van het InfoCenter

Druk in het hoofdscherm op de menuknop i om naar het menusysteem van InfoCenter te gaan. U gaat naar het hoofdmenu. Raadpleeg de volgende tabellen voor een overzicht van de opties die u hebt in de menu's:

Hoofdmenu

Menu-item	Beschrijving
FOUTEN	Het menu FOUTEN bevat een lijst met de recente machinestoringen. Raadpleeg de *Onderhoudshandleiding* of een erkende Toro-distributeur voor meer informatie over het menu STORINGEN.

Hoofdmenu (cont'd.)

ONDERHOUD	Het menu ONDERHOUD bevat informatie over de machine, zoals bedrijfsuren en andere cijfergegevens van die aard.
DIAGNOSTIEK	Het menu DIAGNOSTIEK geeft de status van elke machineschakelaar, sensor en bedieningsoutput aan. Gebruik deze informatie om sommige problemen op te lossen. In het menu ziet u namelijk snel welke onderdelen in- of uitgeschakeld zijn.
INSTELLINGEN	In het menu INSTELLINGEN kunt u het InfoCenter-scherm configureren en aan uw voorkeuren aanpassen.
MACHINE	In het menu MACHINE ziet u het modelnummer, het serienummer en de versie van de software op uw machine.

Fouten

Menu-item	Beschrijving
HUIDIGE	Geeft het totaal aantal uren weer dat het sleuteltje op AAN heeft gestaan.
MEEST RECENTE	Geeft het meest recente uur weer waarin de fout zich heeft voorgedaan en waarin het sleuteltje op aan stond.
EERSTE	Geeft het eerste uur weer waarin de fout zich heeft voorgedaan en waarin het sleuteltje op aan stond.
VOORVALLEN	Geeft het aantal keren weer dat er een fout is gebeurd.

Onderhoud - Service

Menu-item	Beschrijving
UREN	Geeft het totaal aantal uren weer dat het sleuteltje op aan staat, de motoren en werktuigmodi zijn ingeschakeld en dat de tractiebediening en hydrauliek ingeschakeld zijn.
TELLINGEN	Geeft het aantal starts van de hydraulische motor weer, laadcycli en waarschuwingen voor een bijna lege accu.
KALIBRATIE TRACTIE	Kalibreert de tractiebediening.

Diagnostiek

Menu-item	Beschrijving
ACCU	Geeft de inputs en outputs voor de accu weer. Inputs omvatten de huidige accuspanning; outputs omvatten de accustroom en het percentage laadstatus.
CAN	Geeft de status, gezondheid en het gebruik van de CAN-bus aan.
MOTORREGELING	Geeft de inputs en outputs voor de motorregeling weer. Inputs omvatten sleutel inschakelen, sleutel start, parkeerrem, hulphydrauliek, omhoog-/omlaagbrengen, bak kantelen, stoel van de graafmachine, logisch voltage, spanning van de motor, DC-stroom. Gebruik deze om inputfeedback op de machine te controleren. Outputs omvatten het motortoerental (in tpm), fasestroom, motorkoppel, temperatuur van de controller, temperatuur van de motor, elektromechanische rem, schakelaar, hulphydrauliek, 5 en 12 V voeding en stuurprogramma's.

Instellingen

Menu-item	Beschrijving
TAAL	Bepaalt de taal die gebruikt wordt in het InfoCenter.
ACHTERGRONDVERLICHTING	Instellen van de helderheid van de achtergrondverlichting van het lcd.
CONTRAST	Regelt het contrast van het lcd.
BEVEILIGDE MENU'S	Geeft u via een code toegang tot beveiligde menu's.

Betreffende

Menu-item	Beschrijving
MODEL	Toont het modelnummer van de machine
SERIENUMMER	Toont het serienummer van de machine
SOFTWAREVERSIE	De softwareversie van de hoofdbedieningseenheid.

SOFTWAREVERSIE MOTORREGELING	De softwareversie van de motorregeling.
SOFTWAREVERSIE ACCU	De softwareversie van de accu.

Specificaties

Opmerking: Specificaties en ontwerp kunnen zonder voorafgaande kennisgeving worden gewijzigd.

Breedte	76 cm
Lengte	168 cm
Hoogte	138 cm
Gewicht(zonder werktuig)	1062 kg (2342 lb)
Nominale werkcapaciteit - met bestuurder van 74,8 kg en de standaard bak	234 kg
Kantelcapaciteit - met bestuurder van 74,8 kg en de standaard bak	567 kg (1251 lb)
Wielbasis	71 cm
Storthoogte (met standaard bak)	160 cm
Bereik – volledig omhooggebracht (met standaard bak)	55 cm
Hoogte tot scharnierpen (smalle bak in normale stand)	206 cm
Gemiddelde bodemdruk (met lege standaard bak)	579 kPa (84 psi)
Gemiddelde bodemdruk (bij nominale werkcapaciteit)	620 kPa (90 psi)

Werktuigen/accessoires

Een selectie van door Toro goedgekeurde werktuigen en accessoires is verkrijgbaar voor gebruik met de machine om de mogelijkheden daarvan te verbeteren en uit te breiden. Neem contact op met een erkende servicedealer of een erkende Toro distributeur, of bezoek www.Toro.com voor een lijst van alle goedgekeurde werktuigen en accessoires.

Om de beste prestaties te verkrijgen en ervoor te zorgen dat de veiligheidscertificaten van de machine blijven gelden, moet u ter vervanging altijd originele onderdelen en accessoires van Toro aanschaffen. Gebruik ter vervanging nooit onderdelen en accessoires van andere fabrikanten, omdat dit gevaarlijk kan zijn en de productgarantie kan tenietdoen.

Gebruiksaanwijzing

Voor gebruik

Veiligheidsinstructies voorafgaand aan het werk

Algemene veiligheid

- Laat kinderen of personen die geen instructie hebben ontvangen, de machine nooit gebruiken of onderhoudswerkzaamheden daaraan verrichten. Plaatselijke voorschriften kunnen nadere eisen stellen aan de leeftijd van degene die met de machine werkt of gebieden dat degene die met de machine werkt een gecertificeerde opleiding moet volgen. De eigenaar is verantwoordelijk voor de instructie van alle bestuurders en technici.
- Zorg ervoor dat u vertrouwd raakt met de bedieningsorganen en de veiligheidsstickers, en weet hoe u de machine veilig kunt gebruiken.
- Stel altijd de parkeerrem in werking, zet de machine uit, verwijder het sleuteltje, wacht totdat alle bewegende onderdelen tot stilstand zijn gekomen en laat de machine afkoelen voordat u ze afstelt, schoonmaakt, stalt of er onderhoudswerkzaamheden aan verricht.
- Zorg ervoor dat u weet hoe u de machine snel kunt stoppen en uitschakelen.
- Controleer of de veiligheidsschakelaars en de veiligheidsschermen zijn bevestigd en naar behoren werken. Gebruik de machine uitsluitend als deze naar behoren werken.
- Zorg dat u op de hoogte bent van de gemarkeerde plaatsen op de machine en de werktuigen waar lichaamsdelen beklemd kunnen raken; hou uw handen en voeten uit de buurt van deze plaatsen.
- Voordat u de machine met een werktuig eraan bedient, moet u controleren of het werktuig op de juiste wijze is bevestigd en of het een origineel Toro- werktuig is. Lees al de handleidingen van het werktuig.
- Inspecteer het terrein om vast te stellen welke accessoires en werktuigen u nodig hebt om goed en veilig te werken.
- Zorg dat de ondergrondse kabels, leidingen en andere objecten gemarkeerd worden op de locatie of in het werkgebied en ga op deze plaatsen niet graven. Let op de locatie van ongemarkeerde objecten en structuren, zoals ondergrondse opslagtanks, putten en septische systemen.
- Controleer het terrein waar u de machine gaat gebruiken op oneffen oppervlakken of verborgen gevaren.
- Zorg ervoor dat er zich geen omstanders in het werkgebied bevinden voordat u de machine start. Zet de machine af als een omstander het gebied betreedt.

Dagelijks onderhoud uitvoeren

Voer elke dag voordat u de machine start de procedures uit in het onderdeel Telkens voor gebruik/Dagelijks in Onderhoud (bladz. 27).

Tijdens gebruik

Veiligheid tijdens het werk

Algemene veiligheid

- Overschrijd nooit het nominale werkvermogen, omdat de machine instabiel kan worden waardoor u de controle over de machine verliest.
- Vervoer geen lading als de armen zijn opgeheven. Zorg ervoor dat de lading tijdens het vervoer dicht bij de grond is.
- Gebruik uitsluitend door Toro goedgekeurde hulpstukken en accessoires. Werktuigen kunnen invloed hebben op de stabiliteit en de bediening van de machine.
- Voor een machine met een platform:
  - Laat de laadarmen neer voordat u van het platform stapt.
  - Probeer niet om de machine in evenwicht te houden door uw voet op de grond te zetten. Als u de controle over de machine verliest, moet u van het platform stappen en u verwijderen van de machine.
  - Plaats uw voeten niet onder het platform.
  - Beweeg de machine alleen als u met beide voeten op het platform staat en uw handen vaste greep op de referentiebalken hebben.
- Geef uw volledige aandacht als u de machine gebruikt. Zorg ervoor dat u met niets anders bezig bent waardoor u kunt worden afgeleid, anders kan er letsel ontstaan of kan eigendom worden beschadigd.
- Kijk achterom en omlaag voordat u achteruitrijdt om er zeker van te zijn dat de weg vrij is.
- Trek nooit hard aan de bedieningshendels, gebruik een geleidelijke beweging.

- De eigenaar/gebruiker is verantwoordelijk voor ongevallen die kunnen leiden tot lichamelijk letsel en materiële schade, en hij kan zulke ongevallen voorkomen.
- Draag geschikte kleding en uitrusting, zoals handschoenen, oogbescherming, een lange broek, stevige schoenen met een gripvaste zool en gehoorbescherming. Draag lang haar niet los en draag geen losse kleding of juwelen.
- Gebruik de machine niet als u moe of ziek bent, of onder de invloed van alcohol of drugs bent.
- Vervoer nooit passagiers en zorg ervoor dat huisdieren en omstanders uit de buurt van de machine blijven.
- Gebruik de machine uitsluitend bij goed licht en blijf uit de buurt van kuilen en verborgen gevaren.
- Zorg ervoor dat alle aandrijvingen in de neutraalstand staan voordat u de machine start. Start de machine alleen wanneer u op de bestuurdersstoel zit.
- Wees voorzichtig bij het naderen van blinde hoeken, struiken, bomen, en andere objecten die het zicht kunnen belemmeren.
- Verminder uw snelheid en wees voorzichtig als u een bocht maakt of wegen en voetpaden oversteekt. Let op het verkeer.
- Stop het werktuig als u niet aan het werken bent.
- Stop de machine, schakel de machine uit, verwijder het sleuteltje en controleer de machine als u een voorwerp hebt geraakt. Voer de noodzakelijke reparaties uit voordat u de machine weer in gebruik neemt.
- Laat een machine nooit ingeschakeld en onbeheerd achter.
- Doe het volgende voordat u de bestuurdersstoel verlaat:
  - Parkeer de machine op een horizontaal oppervlak.
  - Breng de armen van de lader omlaag en schakel de hulphydrauliek uit.
  - Zet de machine uit en verwijder het sleuteltje.
- Gebruik de machine niet als het kan bliksemen.
- Bedien de machine alleen in gebieden waar u voldoende ruimte hebt om de machine veilig te manoeuvreren. Let op obstakels die zich in uw buurt bevinden. Als u niet voldoende afstand houdt tot bomen, muren en andere barrières kan dit leiden tot letsel als de machine tijdens gebruik achteruitrijdt terwijl u niet voldoende op de omgeving let.
- Let op dat er voldoende ruimte boven de machine is (denk aan elektrische kabels, takken, plafonds en doorgangen) voordat u onder een object rijdt, en zorg ervoor dat u dit niet raakt.
- Vul het werktuig niet te vol en houd de lading altijd horizontaal als u de armen omhoogbrengt. Items in het werktuig zouden kunnen vallen en letsel veroorzaken.

Veiligheid op hellingen

- **Rij de machine heuvelopwaarts en heuvelafwaarts met het zware uiteinde naar de top van de heuvel gericht.** De gewichtsverdeling verandert in functie van de werktuigen. Met een lege bak is de achterzijde van de machine de zware kant, terwijl met een volle bak de voorzijde de zware kant is. De meeste andere werktuigen zorgen ervoor dat het gewicht voornamelijk op de voorkant van de machine rust.
- Als u de armen van de lader omhoogbrengt op een helling, heeft dit invloed op de stabiliteit van de machine. Houd de armen van de lader omlaag als u op een helling rijdt.
- Hellingen zijn de belangrijkste oorzaak dat de bestuurder de controle over de machine verliest en deze omkantelt. Dit kan leiden tot ernstig of dodelijke letsel. Gebruik van de machine op hellingen of oneffen terrein vereist altijd extra voorzichtigheid.
- Stel uw eigen procedures en voorschriften op voor werken op hellingen. Als onderdeel van deze procedures moet u zeker het terrein onderzoeken om na te gaan op welke hellingen u de machine veilig kunt gebruiken. Gebruik altijd uw gezond verstand en uw beoordelingsvermogen wanneer u dit onderzoek uitvoert.
- Verminder uw snelheid en wees extra voorzichtig op hellingen. De toestand van de grond kan van invloed zijn op de stabiliteit van de machine.
- Niet starten of stoppen op een helling. Als de machine grip verliest, rijd de helling dan langzaam in een rechte lijn af.
- Maak geen bochten op een helling. Als u een bocht moet maken, moet u dit langzaam doen en de zware kant van de machine heuvelopwaarts gericht houden.
- Ga op een helling altijd langzaam en behoedzaam te werk. Verander niet plotseling de snelheid of de rijrichting van de machine.
- Als u zich ongemakkelijk voelt wanneer u de machine op een helling gebruikt, maai die helling dan niet.
- Let op kuilen, voren of bulten, omdat de kans bestaat dat de machine omslaat op ongelijk terrein. In hoog gras zijn obstakels niet altijd zichtbaar.

- Wees voorzichtig als u op een natte ondergrond werkt. Als de machine grip verliest, kan deze gaan glijden.
- Inspecteer het terrein om er zeker van te zijn dat de grond stabiel genoeg is om de machine te ondersteunen.
- Wees voorzichtig als u de machine gebruikt in de buurt van:
  - Steile hellingen
  - Greppels
  - Dijken en taluds
  - Water

  De machine kan plotseling omslaan als een rupsband over de rand komt, of als de rand instort. Houd een veilige afstand tussen de machine en een gevarenzone aan.
- U mag geen werktuigen verwijderen of aankoppelen op een helling.
- Parkeer de machine niet op een helling.

Veiligheid omtrent leidingen van nutsbedrijven

- Doe het volgende als u een leiding van een nutsbedrijf raakt:
  - Zet de machine uit en verwijder het sleuteltje.
  - Stuur alle personen weg uit het werkgebied.
  - Neem onmiddellijk contact op met de juiste hulpdiensten en nutsbedrijven om het gebied veilig te stellen.
  - Als u een glasvezelkabel beschadigt, kijk dan niet in het blootgestelde licht.
- Verlaat het bestuurdersplatform niet als de machine onder stroom staat. U bent veilig zolang u het platform niet verlaat.
  - Als u een deel van de machine aanraakt, kunt u aarding krijgen.
  - Laat iemand anders de machine niet aanraken of benaderen wanneer deze onder stroom staat.
  - Ga er altijd van uit dat de machine onder stroom staat als u een elektrische of communicatieleiding raakt. Probeer de machine niet te verlaten.
- Lekkend gas is zowel ontvlambaar als explosief en kan ernstig letsel of de dood tot gevolg hebben. Rook niet terwijl u de machine bedient.

De machine starten

1. Zorg ervoor dat het accupack op de machine is aangesloten.
2. Zorg dat de accu-ontkoppelingsschakelaar AAN staat.
3. Ga op het platform staan.
4. Zorg ervoor dat de hefhendel laadarm/werktuig en de tractiebediening in de stand NEUTRAAL staan.
5. Breng het sleuteltje in het contact en draai het naar de stand AAN.

Opmerking: Het zou kunnen dat u de machine moeilijk kunt starten in zeer koude weersomstandigheden. Wanneer u een koude machine start, moet u de machine boven -18 °C houden.

Opmerking: Wanneer de machinetemperatuur onder -1 °C bedraagt, zal het symbool voor koude start verschijnen op het InfoCenter terwijl de hydraulische vloeistof opwarmt. De hydraulische functie kan gedurende deze periode verminderd zijn. Het symbool voor koude start verdwijnt wanneer de vloeistof warm is.

g304012

Figuur 14

De machine uitschakelen

1. Parkeer de machine op een vlakke ondergrond en laat de laderarmen zakken.
2. Schakel de hulphydrauliek uit.
3. Zorg ervoor dat de hefhendel laadarm/werktuig en de tractiebediening in de stand NEUTRAAL staan.
4. Draai het contactsleuteltje op UIT en verwijder het.

Opmerking: De parkeerrem wordt automatisch in werking gesteld wanneer u de machine stopt en de tractiebediening in de NEUTRALE STAND zet.

⚠ VOORZICHTIG

Kinderen of omstanders kunnen letsel oplopen als zij de machine verplaatsen of proberen te bedienen terwijl deze onbeheerd staat.

Verwijder het sleuteltje altijd als u de machine onbeheerd achterlaat.

Slaapstand

Na 30 seconden inactiviteit gaat de machine in slaapstand en wordt het pictogram voor slaapstand

op het InfoCenter weergegeven. De hydrauliek en de tractiebediening zijn uitgeschakeld tijdens slaapstand.

Om de normale werking te hervatten, beweegt u de tractiebediening snel twee keer.

Na 5 minuten wordt de machine uitgeschakeld. Draai het contactsleuteltje een keer op aan en uit om de machine opnieuw te starten.

Werktuigen gebruiken

Een werktuig bevestigen

Belangrijk: **Gebruik uitsluitend door Toro goedgekeurde werktuigen. Werktuigen kunnen invloed hebben op de stabiliteit en de bediening van de machine. De garantie van de machine kan komen te vervallen als u de machine gebruikt met werktuigen die niet zijn goedgekeurd.**

Belangrijk: **Voordat u het werktuig monteert, moet u ervoor zorgen dat de bevestigingsplaten vrij van vuil zijn en de pennen onbelemmerd ronddraaien. Als de pennen niet vrij ronddraaien, moeten ze gesmeerd worden.**

1. Plaats het werktuig op een horizontaal oppervlak en zorg ervoor dat er achter het werktuig genoeg ruimte voor de machine is.
2. Start de machine.
3. Kantel de bevestigingsplaat voor het werktuig naar voren.
4. Plaats de bevestigingsplaat in de bovenste lip van de ontvangerplaat op het werktuig.

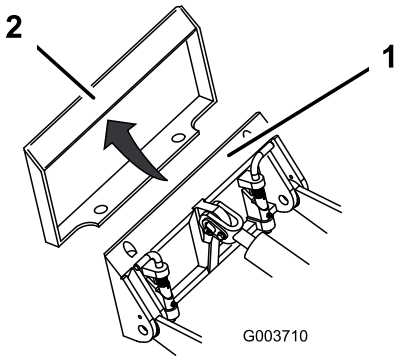

g003710

Figuur 15

1. Bevestigingsplaat
2. Ontvangerplaat

5. Breng de armen van de lader omhoog terwijl u tegelijkertijd de bevestigingsplaat naar achteren kantelt.

   Belangrijk: **Breng het werktuig omhoog totdat het vrij is van de grond en kantel de bevestigingsplaat helemaal naar achteren.**

6. Zet de machine uit en verwijder het sleuteltje.
7. Zet de snelkoppelingspennen vast en zorg ervoor dat ze volledig in de bevestigingsplaat zitten.

   Belangrijk: **Indien de pennen niet kunnen ronddraaien als ze zijn vastgezet, is de bevestigingsplaat niet precies recht tegenover de openingen in de ontvangerplaat van het werktuig geplaatst. Controleer de ontvangerplaat en reinig deze indien nodig.**

⚠ WAARSCHUWING

Als de snelkoppelingspennen niet volledig in de bevestigingsplaten zitten, bestaat de kans dat het werktuig van de machine valt, waardoor u of omstanders bekneld kunnen raken.

Zorg ervoor dat de snelkoppelingspennen volledig in de bevestigingsplaten zitten.

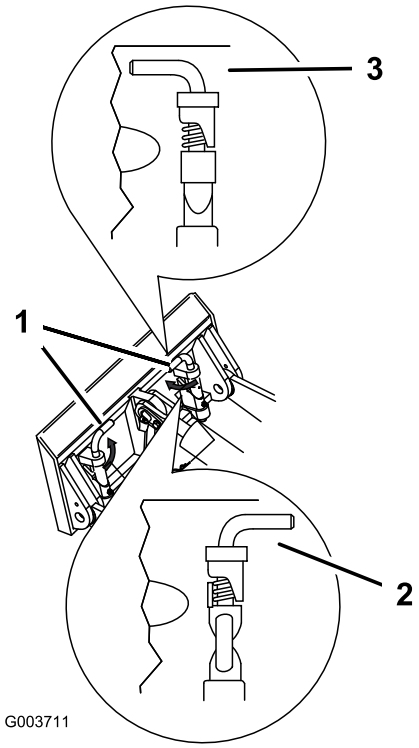

g003711

Figuur 16

1. Snelkoppelingspennen (vastgezet)
2. Niet vastgezet
3. Vastgezet

Hydraulische slangen aansluiten

⚠ WAARSCHUWING

Hydraulische vloeistof die onder druk ontsnapt, kan door de huid heen dringen en letsel veroorzaken. Vloeistof die in de huid is geïnjecteerd, dient binnen enkele uren operatief te worden verwijderd door een arts die bekend is met deze vorm van verwondingen, omdat er anders gangreen kan ontstaan.

- **Controleer of alle hydraulische slangen en leidingen in goede staat verkeren en alle hydraulische aansluitingen en fittings stevig vastzitten voordat u druk zet op het hydraulische systeem.**
- **Houd lichaam en handen uit de buurt van kleine lekgaten of spuitmonden waaruit onder hoge druk hydraulische vloeistof ontsnapt.**
- **U kunt lekken in het hydraulische systeem opsporen met behulp van karton of papier; doe dit nooit met uw handen.**

⚠ VOORZICHTIG

Hydraulische koppelingen, hydraulische leidingen/kleppen en hydraulische vloeistof kunnen heet zijn. U kunt zich verbranden als u hete onderdelen aanraakt.

- **Draag handschoenen als u werkt aan de hydraulische koppelingen.**
- **Laat de machine afkoelen voordat u de hydraulische onderdelen aanraakt.**
- **Zorg ervoor dat u niet in aanraking komt met gemorste hydraulische vloeistof.**

Als het werktuig hydraulisch wordt bediend, moet u de hydraulische slangen als volgt aansluiten:

1. Draai en houd de sleutel in de stand voor DRUKONTLASTING VAN DE HULPHYDRAULIEK en beweeg de bedieningsschakelaar van de hulphydrauliek heen en weer om de druk op de hydraulische koppelingen te verwijderen.
2. Draai het sleuteltje op UIT en verwijder het sleuteltje.
3. Verwijder de beschermplaten van de hydraulische aansluitingen op de machine.
4. Zorg ervoor dat alle ongerechtigheden zijn verwijderd van de hydraulische aansluitingen.
5. Druk de mannelijke aansluiting van het werktuig in de vrouwelijke aansluiting op de machine.

   Opmerking: Als u eerst de mannelijke aansluiting van het werktuig bevestigt, heft u de druk in het werktuig op.
6. Druk de vrouwelijke aansluiting van het werktuig op de mannelijke aansluiting op de machine.
7. Trek aan de slangen om te controleren of de aansluiting betrouwbaar is.

Een werktuig verwijderen

1. Parkeer de machine op een horizontaal oppervlak.
2. Laat het werktuig neer op de grond.
3. Als het werktuig hydrauliek gebruikt, draai en houd de sleutel in de stand voor DRUKONTLASTING VAN DE HULPHYDRAULIEK en beweeg de bedieningsschakelaar van de hulphydrauliek heen en weer om de druk op de hydraulische koppelingen te verwijderen.
4. Zet de machine uit en verwijder het sleuteltje.
5. Maak de snelkoppelingspennen los door deze naar buiten te draaien.
6. Als het werktuig hydraulisch wordt bediend, schuift u de kragen op de hydraulische koppeling terug en maakt u deze los.

   Belangrijk: **Koppel de slangen van het werktuig aan elkaar om te voorkomen dat het hydraulische systeem tijdens de opslag wordt verontreinigd.**
7. Monteer de beschermkappen op de hydraulische koppelingen op de machine.
8. Start de machine, kantel de bevestigingsplaat naar voren en rij de machine achteruit van het werktuig vandaan.

Werktuigmodus veranderen

1. Druk in het runscherm op de middelste knop om naar het scherm Werktuig veranderen te gaan.
2. Druk op de middelste of de rechterknop om te wisselen tussen Graafmachine- of Bakmodus.

   Opmerking: De graafmachinemodus beperkt de tractiesnelheid en schakelt de tractiebediening uit wanneer een bestuurder in de stoel van een graafmachine zit. Bij Bakmodus wordt de tractiesnelheid behouden.
3. Druk op de linkerknop om terug te keren naar het Runscherm.

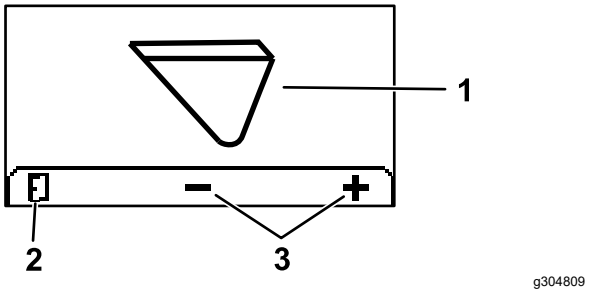

Figuur 17

1. Huidige werktuigmodus
2. Terug naar Runscherm
3. Werktuigmodus veranderen

Na gebruik

Veiligheid na het werk

Algemene veiligheid

- Stel de parkeerrem in werking (indien aanwezig), laat de armen van de lader neer, zet de machine uit, verwijder het sleuteltje, wacht totdat alle bewegende delen tot stilstand zijn gekomen en laat de machine afkoelen voordat u deze afstelt, reinigt, stalt of onderhoud uitvoert.
- Verwijder vuil van de werktuigen en de aandrijvingen om brand te voorkomen.
- Zorg ervoor dat alle onderdelen in goede staat verkeren en al het bevestigingsmateriaal stevig vastzit.
- Raak geen onderdelen aan die tijdens het gebruik heet kunnen worden. Laat deze eerst afkoelen voordat u de machine afstelt of er onderhouds- of reparatiewerkzaamheden op uitvoert.
- Wees voorzichtig als u de machine inlaadt op een aanhanger of een vrachtwagen of uitlaadt.

Veiligheid bij het omgaan met de accu en de lader

- Controleer het voltage dat in uw land beschikbaar is voordat u de lader gebruikt.
- Laad de machine niet op in een natte omgeving; zorg ervoor dat de oplader niet nat wordt; bescherm deze tegen regen en sneeuw.
- Het gebruik van een accessoire dat niet aanbevolen of verkocht wordt door Toro kan leiden tot brandgevaar, elektrische schok of letsel.
- Om het risico op een ontploffing van de accu te verminderen, moet u deze instructies en de instructies van elke apparatuur die u in de buurt van de lader wilt gebruiken opvolgen.
- Accu's kunnen explosieve gassen uitstoten als ze danig overladen worden.
- Raadpleeg een erkende servicedealer om de accu te vervangen of er onderhoud aan te verrichten.
- Laat kinderen of personen die geen instructie hebben ontvangen de acculader nooit gebruiken of er onderhoudswerkzaamheden aan verrichten. Plaatselijke voorschriften kunnen nadere eisen stellen aan de leeftijd van degene die met de machine werkt. De eigenaar is verantwoordelijk voor de instructie van alle bestuurders en technici.
- Houd omstanders en kinderen uit de buurt terwijl de accu wordt opgeladen.
- Draag geschikte kleding terwijl de accu wordt opgeladen, waaronder oogbescherming, een lange broek en stevige schoenen met een gripvaste zool.
- Schakel de machine uit en wacht tot de machine volledig zonder stroom is gevallen alvorens te laden. Als u dit niet doet, kan een vlamboog ontstaan.
- Zorg voor een goede ventilatie tijdens het opladen.
- De lader is alleen geschikt voor nominale wisselstroom van 120 tot 240. Als u de lader wilt gebruiken met 240 V-circuits, dient u uw erkende servicedealer te vragen om het juiste stroomsnoer.
- Geen bevroren accu opladen.
- Wees voorzichtig met het snoer. Ruk niet aan het stroomsnoer om de lader uit het stopcontact te trekken. Houd het snoer uit de buurt van hitte, olie en scherpe randen.
- Koppel de lader rechtstreeks aan op een geaard stopcontact. Gebruik de lader niet met een ongeaard stopcontact, zelfs niet als u een aardingsadapter gebruikt.
- Maak geen aanpassingen aan het meegeleverde stroomsnoer of de stekker.
- Neem metalen voorwerpen zoals ringen, armbanden, kettingen en horloges af voordat u met een lithiumionaccu gaat werken. Een lithiumionaccu kan voldoende stroom produceren om ernstige brandwonden te veroorzaken.
- Gebruik de lader nooit in een slecht verlichte omgeving of als u de hem door een andere omstandigheid niet goed kunt zien.
- Gebruik een verlengsnoer dat 15 A of meer aankan. Als u buiten oplaadt, gebruik dan een verlengsnoer dat geschikt is voor gebruik buitenshuis.
- Als het stroomsnoer beschadigd raakt bij het aansluiten, haal het snoer dan uit het stopcontact en neem contact op met een erkende servicedealer voor een vervangsnoer.

- Haal de lader uit het stopcontact als u hem niet gebruikt, voordat u hem verplaatst, of voordat u onderhoud uitvoert.
- Demonteer de lader niet. Laat een erkende servicedealer de lader nakijken als onderhoud of herstelling vereist is.
- Trek de stekker uit het stopcontact voordat u onderhoud uitvoert of de lader schoonmaakt om het gevaar op elektrische schokken te verkleinen.
- Zorg ervoor dat de veiligheids- en instructiestickers in goede staat zijn en vervang ze indien nodig.
- Gebruik de lader niet als het snoer of de stekker beschadigd is. Neem contact op met een erkende servicedealer om een vervangsnoer te bestellen.
- Als de lader een klap gekregen heeft, gevallen is of op een andere manier beschadigd is, gebruik hem dan niet; breng hem naar een erkende servicedealer.

Een defecte machine verplaatsen

In een noodgeval kunt u de machine duwen of slepen.

⚠ WAARSCHUWING

De wielen zullen vrij ronddraaien wanneer de versnelling verwijderd is. De machine kan onbedoeld bewegen en u of omstanders verwonden.

Rijd niet met de machine op hellingen en monteer de versnelling nadat u de met de machine hebt gereden.

1. Zet de machine uit en verwijder het sleuteltje.
2. Verwijder de 2 schroeven en de kap van de tandwielkast.

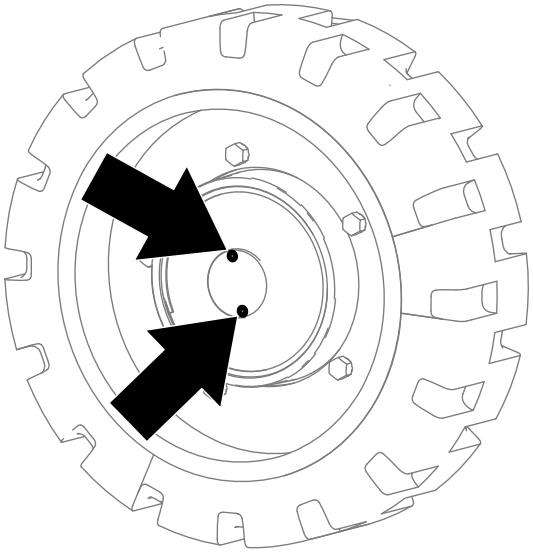

g392174

Figuur 18

3. Verwijder de versnelling van de tandwielkast.

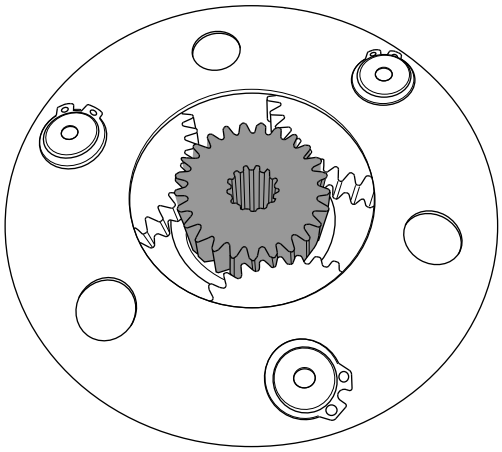

g392587

Figuur 19

4. Herhaal de procedure voor de andere 3 tandwielkasten.
5. Sleep de machine zoals vereist. Maak hierbij gebruik van de bevestigingspunten.
6. Maak de versnelling schoon en monteer de versnelling en de kap voor elke tandwielkast om normaal gebruik van de machine te hervatten.
7. Draai de schroeven aan met een torsie van 2,8 tot 3,4 N·m.
8. Voeg tandwielkastolie toe aan elke motor, zie De tandwielkastolie van de aandrijfmotor verversen (bladz. 34).

De machine omhoogbrengen

Verwijder eventuele aangekoppelde werktuigen en breng de machine omhoog met behulp van de 4 hefpunten.

Overschrijd een hoek van 30 graden niet wanneer u de machine omhoogbrengt; gebruik de minimale kettinglengtes die hieronder zijn aangegeven.

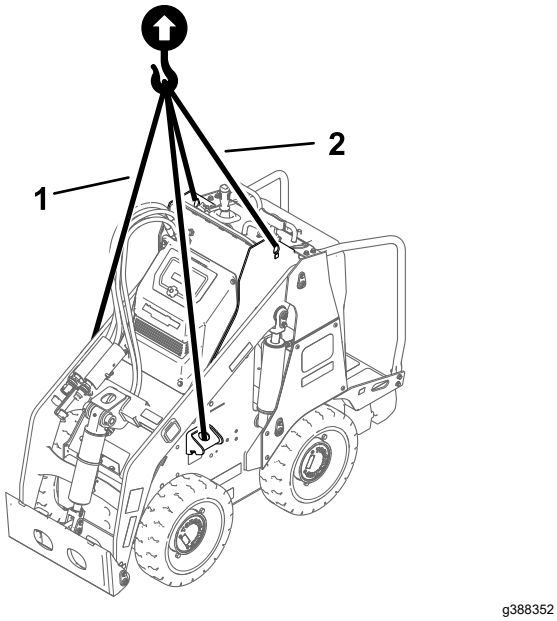

Figuur 20

1. Kettinglengte voor voorste hefpunt (2) – 155 cm
2. Kettinglengte voor achterste hefpunt (2) – 80 cm

De machine transporteren

Gebruik een aanhanger of vrachtwagen voor zwaar vervoer om de machine te transporteren. Gebruik altijd een oprijplaat over de volledige breedte. Zorg ervoor dat de aanhanger of vrachtwagen is voorzien van alle benodigde remmen, verlichting en aanduidingen die wettelijk vereist zijn. Lees aandachtig alle veiligheidsinstructies. Met behulp van deze informatie kunt u voorkomen dat omstanders of uzelf letsel oplopen. Raadpleeg de lokale vereisten inzake aanhangers en de bevestiging van machines.

De machine laden

⚠ WAARSCHUWING

Als een machine wordt geladen op een aanhanger of een vrachtwagen of wordt uitgeladen, wordt de kans vergroot dat de machine kantelt. Dit kan ernstig lichamelijk letsel of de dood veroorzaken.

- **Ga zeer voorzichtig te werk als u een machine een oprijplaat op-/afrijdt.**
- **Laad de machine in en uit met de zwaarste kant naar de bovenste zijde van de oprijplaat gericht.**
- **U mag niet abrupt versnellen of vertragen als u de machine een oprijplaat op- of afrijdt, omdat anders de machine kan kantelen of u de controle over de machine kunt verliezen.**

1. Als u een aanhanger gebruikt, moet u deze dan aan het sleepvoertuig bevestigen en de veiligheidskettingen aansluiten.
2. Sluit indien van toepassing de remmen van de aanhanger aan.
3. Laat de oprijplaat/-platen neer.
4. Breng de armen van de lader omlaag.
5. Laad de machine op de aanhanger met de zwaarste kant naar de bovenste zijde van de oprijplaat gericht, en zorg dat de lading onderaan zit, zoals getoond.
   - Als de machine een **vol** ladingwerktuig heeft (bv. een bak) of een niet-belaadbaar werktuig (bv. een sleuvengraver), rij de machine dan voorwaarts op de oprijplaat.
   - Als de machine een **leeg** ladingwerktuig of geen werktuig heeft, rij de machine dan achteruit op de oprijplaat.

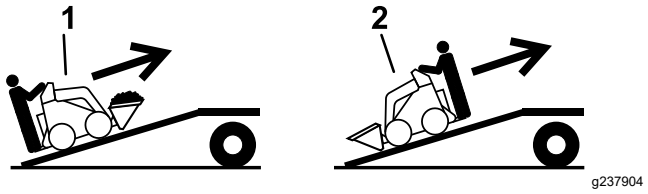

Figuur 21

1. Machine met vol werktuig of niet-belaadbaar werktuig – rij de machine vooruit op de oprijplaat/-platen.
2. Machine met leeg werktuig of zonder werktuig – rij de machine achteruit op de oprijplaat/-platen.

6. Laat de armen van de lader volledig zakken.

7. Stel de parkeerrem in werking (indien aanwezig), zet de machine af en verwijder het contactsleuteltje.
8. Gebruik de metalen bindogen op de machine om de machine goed te bevestigen op de aanhangwagen of de vrachtwagen met banden, kettingen, kabels of touwen. Raadpleeg de lokale voorschriften inzake het vastbinden van de machine.

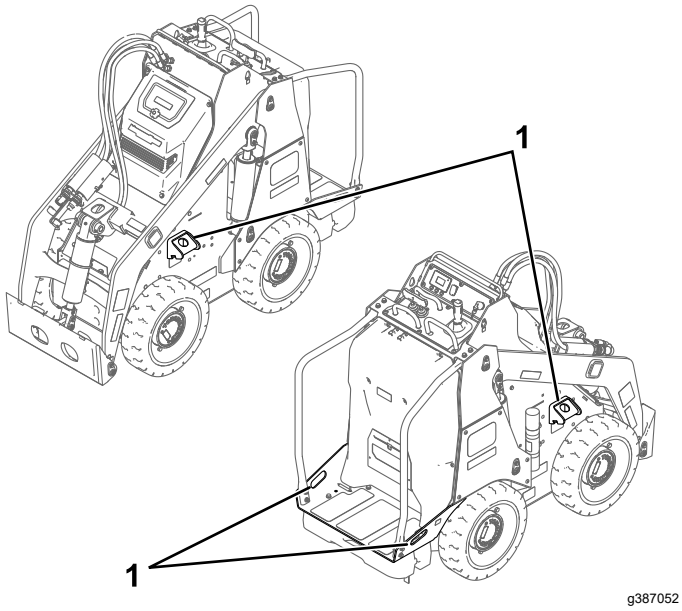

Figuur 22

1. Bindogen

De machine uitladen

1. Laat de oprijplaat/-platen neer.
2. Rij de machine van de aanhanger met de zwaarste kant naar de bovenste zijde van de oprijplaat gericht, en zorg dat de lading onderaan zit.
   - Als de machine een **vol** ladingwerktuig heeft (bv. een bak) of een niet-belaadbaar werktuig (bv. een sleuvengraver), rij de machine dan achteruit van de oprijplaat.
   - Als de machine een **leeg** ladingwerktuig of geen werktuig heeft, rij de machine dan vooruit van de oprijplaat.

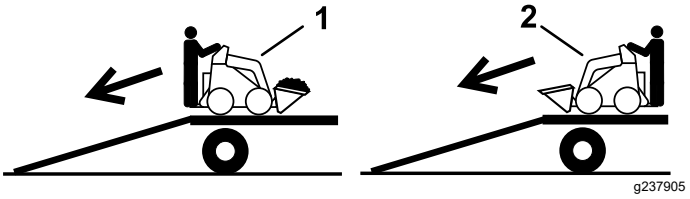

Figuur 23

1. Machine met vol werktuig of niet-belaadbaar werktuig – rij de machine achteruit van de oprijplaat/-platen.
2. Machine met leeg werktuig of zonder werktuig – rij de machine vooruit van de oprijplaat/-platen.

Transport van de lithiumionaccu's

Volgens het Amerikaanse Department of Transportation en internationale transportorganisaties moeten lithiumionaccu's worden getransporteerd in een speciale verpakking en alleen door transporteurs die daarvoor een certificaat hebben. In de VS is het u toegestaan om een accu te transporteren die gemonteerd is op een met een accu aangedreven machine, en dat onder bepaalde wettelijke vereisten. Neem contact op met het Department of Transportation in de VS of de bevoegde overheidsinstelling in uw land voor gedetailleerde voorschriften in verband met het transport van uw accu's of de machine met uitgeruste accu's.

Neem voor gedetailleerde informatie over het verzenden van een accu contact op met uw erkende servicedealer.

Accu's opladen

⚠ GEVAAR

Contact met water terwijl de machine opgeladen wordt, kan elektrische schokken veroorzaken en letsel of de dood tot gevolg hebben.

- **Raak de stekker of de acculader niet aan als u natte handen hebt of in water staat.**
- **Laad de accu's niet op in regen of in natte omgevingen.**

Om het gevaar op een elektrische schok te verkleinen, is deze lader uitgerust met een geaarde stekker met 3 contacten (type B). Als de stekker niet past in het stopcontact, zijn er andere geaarde stekkers beschikbaar; neem contact op met een erkende servicedealer.

Pas de lader of het stroomsnoer op geen enkele manier aan.

Belangrijk: **Controleer het stroomsnoer regelmatig op gaten of scheuren in de isolatie. Een beschadigd snoer mag niet worden gebruikt. Laat het snoer niet door staand water of vochtig gras lopen.**

Aanbevolen temperatuur voor opladen: 0° tot 55°C

Belangrijk: **Laad de accu's alleen op bij temperaturen die binnen het aanbevolen temperatuurbereik liggen.**

Opmerking: De lader werkt niet bij temperaturen die buiten het aanbevolen temperatuurbereik liggen.

1. Parkeer de machine op het daartoe bestemde laadpunt.
2. Zet de machine uit en verwijder het sleuteltje.
3. Zorg dat de accu-ontkoppelingsschakelaar AAN staat.
4. Steek de stekker van de oplader in de machine.

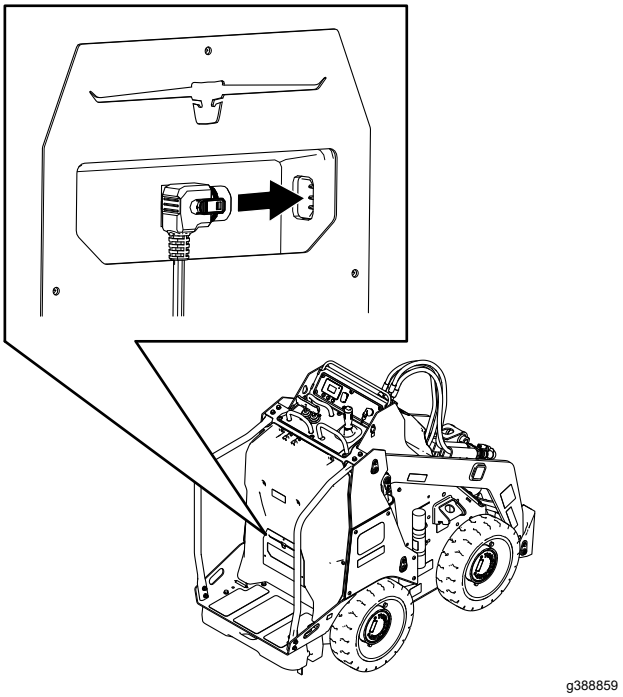

Figuur 24

5. Steek het andere uiteinde van het oplaadsnoer in een geaard stopcontact.
6. Observeer het InfoCenter om er zeker van te zijn dat de accu's aan het opladen zijn.

   Opmerking: Het InfoCenter toont het laadpercentage en de stroomsterkte van de accu. Accu's met een lagere spanning worden eerst opgeladen. Zodra ze de spanning van de andere accu's hebben bereikt, worden alle accu's tegelijkertijd opgeladen. De ventilator kan aan gaan terwijl de machine wordt opgeladen.

   Wanneer het opladen voltooid is, wordt het InfoCenter uitgeschakeld.

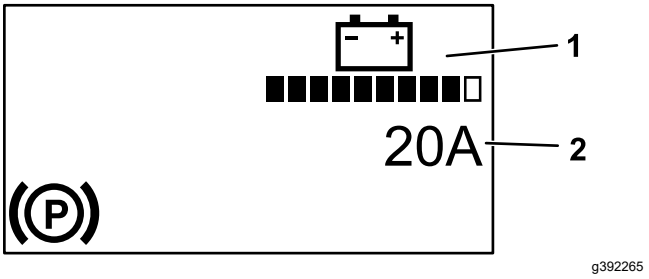

Figuur 25

1. Accuspanning
2. Stroomsterkte

7. Wanneer de machine een voldoende hoog niveau heeft bereikt, haalt u de stekker van de oplader uit het stopcontact.
8. Bewaar het snoer in het opslagcompartiment.
9. Start de machine.
10. Controleer het laadniveau met het display van het InfoCenter.

Onderhoud

Opmerking: Bepaal vanuit de normale bedieningspositie de linker- en rechterzijde van de machine.

Veiligheid bij onderhoud

⚠ VOORZICHTIG

Als u het sleuteltje in het contact laat, bestaat de kans dat iemand de machine per ongeluk start, waardoor u en andere omstanders ernstig letsel kunnen oplopen.

Verwijder het sleuteltje uit het contact voordat u onderhoudswerkzaamheden uitvoert aan de machine.

- Parkeer de machine op een egale ondergrond, schakel de hulphydrauliek uit, breng het werktuig omlaag, haal de parkeerrem aan, schakel de machine uit en verwijder het sleuteltje. Wacht totdat alle bewegende delen tot stilstand zijn gekomen en laat de machine afkoelen voordat u deze afstelt, reinigt, stalt of repareert.
- Laat personeel dat niet bekend is met de instructies nooit onderhoudswerkzaamheden aan de machine uitvoeren.
- Plaats de onderdelen op kriksteunen indien dit nodig is.
- Haal voorzichtig de druk van onderdelen met opgeslagen energie; zie Hydraulische druk aflaten (bladz. 36).
- Maak de accukabels los voordat u reparatiewerkzaamheden uitvoert; zie De accu-ontkoppelingsschakelaar gebruiken (bladz. 31).
- Houd uw handen en voeten uit de buurt van de bewegende onderdelen. Stel indien mogelijk de machine niet af terwijl de machine ingeschakeld is.
- Zorg ervoor dat alle onderdelen in goede staat verkeren en al het bevestigingsmateriaal stevig vastzit. Vervang versleten of beschadigde stickers.
- Knoei niet met de veiligheidsvoorzieningen.
- Gebruik uitsluitend door Toro goedgekeurde werktuigen. Werktuigen kunnen invloed hebben op de stabiliteit en de bediening van de machine. De garantie kan komen te vervallen als u de machine gebruikt met werktuigen die niet zijn goedgekeurd.
- Gebruik alleen originele reserveonderdelen van Toro.
- Als het voor onderhouds- of reparatiewerkzaamheden nodig is dat de laadarmen omhoog staan, kunt u de armen in de opgeheven stand vergrendelen met de hydraulische cilindervergrendeling(en).

Aanbevolen onderhoudsschema

Onderhoudsinterval	Onderhoudsprocedure
Na de eerste 8 bedrijfsuren	• Draai de wielmoeren aan. • Hydraulisch filter vervangen.
Na de eerste 50 bedrijfsuren	• De tandwielkastolie van de aandrijfmotor verversen.
Bij elk gebruik of dagelijks	• Smeer de machine. (onmiddellijk na elke wasbeurt). • Controleer de statische band; vervang deze als hij versleten is of ontbreekt. • Het bandenprofiel controleren. • Verwijder vuil van de machine. • Controleren of het bevestigingsmateriaal goed vast zit.
Om de 25 bedrijfsuren	• Controleer de hydraulische leidingen op lekkages, losgeraakte aansluitingen, kinken, loszittende steunen, slijtage, beschadigingen als gevolg van weersinvloeden en de inwerking van chemicaliën. • Het peil van de hydraulische vloeistof controleren.
Om de 100 bedrijfsuren	• Draai de wielmoeren aan.
Om de 400 bedrijfsuren	• Hydraulisch filter vervangen.
Om de 500 bedrijfsuren	• De tandwielkastolie van de aandrijfmotor verversen.
Om de 1000 bedrijfsuren of om de 2 jaar, waarbij de kortste periode moet worden aangehouden	• Vervang alle bewegende hydraulische slangen.
Jaarlijks	• Hydraulische vloeistof verversen.
Jaarlijks of vóór stalling	• Beschadigde lak bijwerken.

Procedures voorafgaande aan onderhoud

De cilindervergrendelingen gebruiken

⚠ WAARSCHUWING

Als de armen van de lader in de opgeheven stand staan, kunnen deze omlaag komen waardoor iemand die eronder staat bekneld kan raken.

Plaats de cilindervergrendeling(en) voordat u onderhoudswerkzaamheden uitvoert waarbij de armen van de lader omhoog moeten staan.

Cilindervergrendelingen aanbrengen

1. Verwijder het werktuig.
2. Breng de armen van de lader volledig omhoog.
3. Zet de machine uit en verwijder het sleuteltje.
4. Plaats een cilindervergrendeling over elke hefcilinderstang.

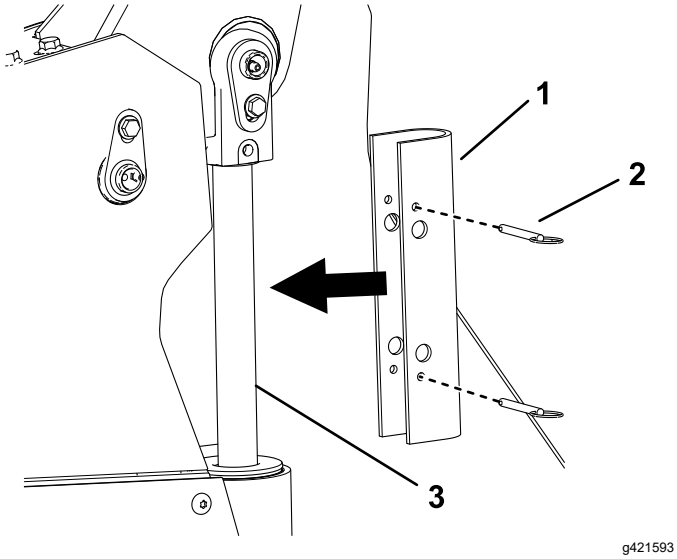

Figuur 26

1. Cilindervergrendeling
2. Pen (2)
3. Stang van hefcilinder

5. Bevestig elke cilindervergrendeling met 2 pennen.
6. Breng **langzaam** de armen van de lader omlaag totdat de cilindervergrendelingen contact maken met de cilinderbehuizingen en de uiteinden van de stang.

De cilindervergrendelingen verwijderen en opslaan

Belangrijk: **Verwijder de cilindervergrendelingen van de stangen en vergrendel ze volledig in de opslagstand voordat u de machine bedient.**

1. Start de machine.
2. Breng de armen van de lader volledig omhoog.
3. Zet de machine uit en verwijder het sleuteltje.
4. Verwijder de pennen waarmee elke cilindervergrendeling bevestigd is.
5. Verwijder de cilindervergrendelingen.
6. Plaats de cilindervergrendelingen op de stangen aan de zijkanten van de machine en bevestig ze met de pennen.
7. Breng de armen van de lader omlaag.

Toegang krijgen tot inwendige onderdelen

⚠ WAARSCHUWING

Als u deksels, kappen of schermen openmaakt of verwijdert terwijl de machine ingeschakeld is, kunt u in contact komen met bewegende onderdelen en daarbij ernstig letsel oplopen.

Voordat u een deksel, kap of scherm opent: schakel de machine uit, verwijder het sleuteltje uit het contact en laat de machine afkoelen.

⚠ WAARSCHUWING

De draaiende ventilator kan letsel veroorzaken.

- **Gebruik de machine nooit zonder dat de kappen zijn geplaatst.**
- **Houd uw vingers, handen en kleding uit de buurt van de draaiende ventilator.**
- **Schakel de machine uit en verwijder het sleuteltje voordat u onderhoudswerkzaamheden uitvoert.**

De motorkap verwijderen

1. Parkeer de machine op een horizontaal oppervlak.

2. Schakel de machine uit, verwijder het contactsleuteltje en wacht totdat alle bewegende onderdelen tot stilstand zijn gekomen.
3. Verwijder de 4 bouten (⅜" x 1½") waarmee de motorkap is bevestigd.

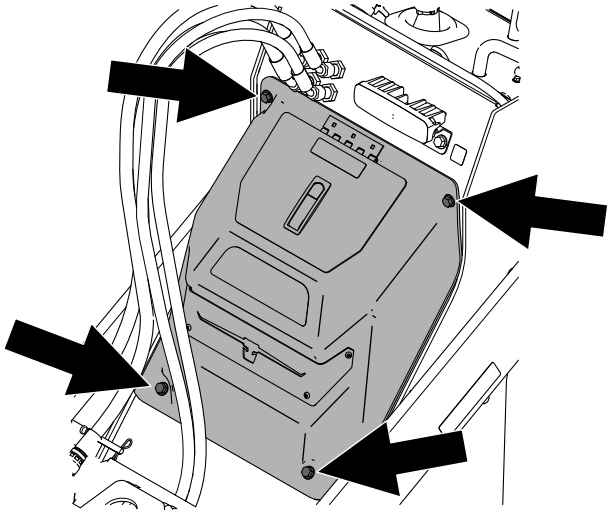

Figuur 27

4. Trek de motorkap van de machine.

Monteer de motorkap in de omgekeerde volgorde.

De onderste, voorste kap verwijderen

1. Parkeer de machine op een horizontaal oppervlak.
2. Breng de laadarmen omhoog en breng de cilindervergrendelingen aan.

   Opmerking: Als u de laadarmen niet omhoog kunt brengen met behulp van het vermogen van de machine, trekt u de hendel van de laadarm naar achteren en gebruikt u een takel om de laadarmen aan hun hefpunten omhoog te brengen.
3. Schakel de machine uit, verwijder het contactsleuteltje en wacht totdat alle bewegende onderdelen tot stilstand zijn gekomen.
4. De motorkap verwijderen.
5. Verwijder de 2 bouten (⅜" x 1") waarmee de motorkap is bevestigd.

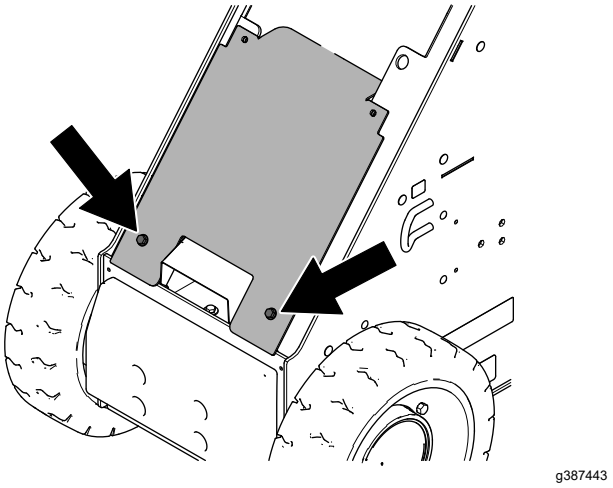

Figuur 28

6. Verwijder de kap.

Voer de omgekeerde procedure uit om het deksel te monteren.

Smering

De machine smeren

Onderhoudsinterval: Bij elk gebruik of dagelijks (onmiddellijk na elke wasbeurt).

Type vet: vet voor algemene doeleinden

1. Parkeer de machine op een vlakke ondergrond en laat de laderarmen zakken.
2. Zet de machine uit en verwijder het sleuteltje.
3. Reinig de smeernippels met een doek.
4. Sluit een smeerpistool aan op elke smeernippel.

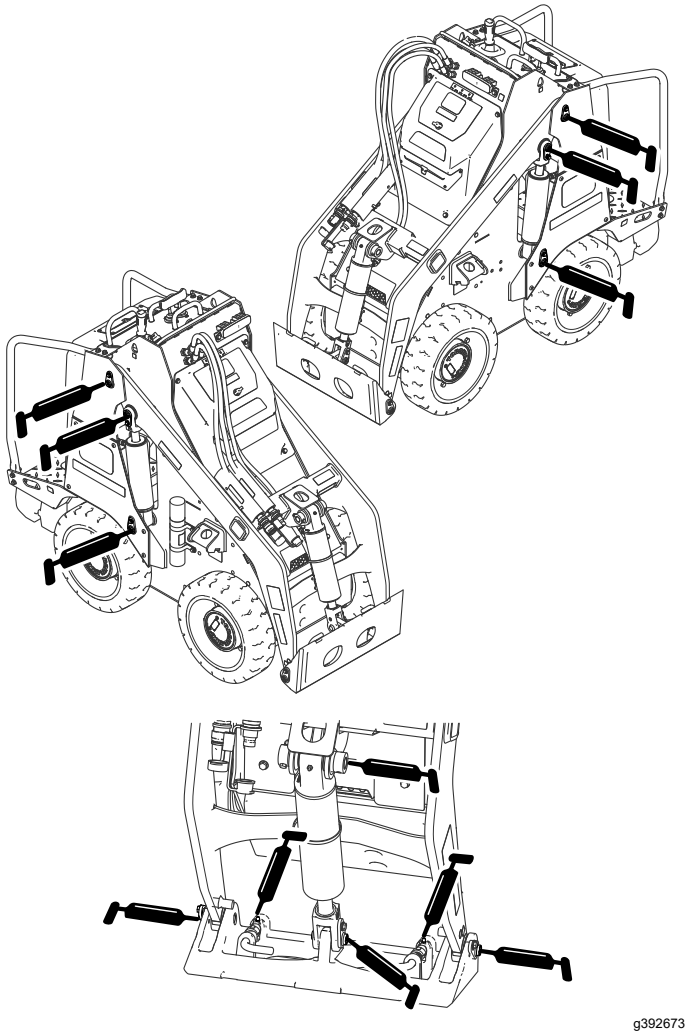

Figuur 29

5. Pomp vet in de nippels totdat er wat vet bij de lagers naar buiten komt (ongeveer 3 maal pompen).
6. Overtollig vet wegvegen.

Onderhoud elektrisch systeem

Veiligheid van het elektrisch systeem

- Maak de accukabels los voordat u reparatiewerkzaamheden uitvoert; zie De accu-ontkoppelingsschakelaar gebruiken (bladz. 31).
- Laad de accu op in een open, goed geventileerde ruimte, uit de buurt van vonken en open vuur. Haal de oplader uit het stopcontact voordat u de accu aan- of loskoppelt. Draag beschermende kleding en gebruik geïsoleerd gereedschap.

De accu-ontkoppelings-schakelaar gebruiken

1. Parkeer de machine op een vlakke ondergrond en laat de laderarmen zakken.
2. Zet de machine uit en verwijder het sleuteltje.
3. Druk op de knop op de vergrendeling en open de motorkap.

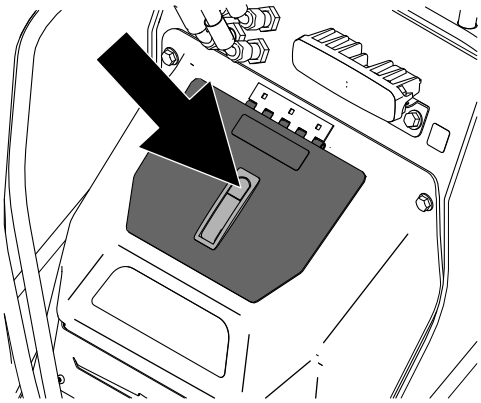

Figuur 30

4. Zet de accu-ontkoppelingsschakelaar in de stand AAN of UIT om de onderstaande acties uit te voeren:
   - Om de machine elektrisch op te laden, draait u de accu-ontkoppelingsschakelaar rechtsom naar de stand AAN.
   - Om de machine elektrisch te ontladen, draait u de accu-ontkoppelingsschakelaar linksom naar de stand UIT.

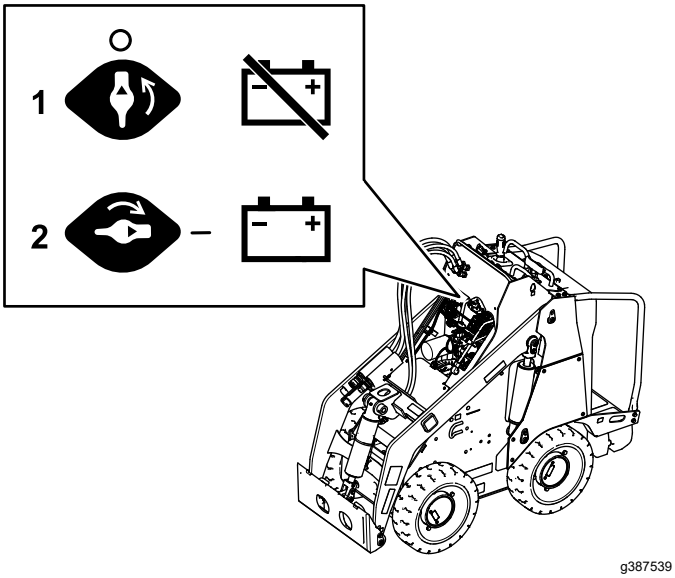

Figuur 31

1. Accu-ontkoppelingsschakelaar: stand UIT
2. Accu-ontkoppelingsschakelaar: stand AAN

5. Sluit de motorkap en duw de vergrendeling naar beneden.

De statische band vervangen

Onderhoudsinterval: Bij elk gebruik of dagelijks—Controleer de statische band; vervang deze als hij versleten is of ontbreekt.

1. Parkeer de machine op een vlakke ondergrond en laat de laderarmen zakken.
2. Zet de machine uit en verwijder het sleuteltje.
3. Vervang de statische band onder het platform zoals getoond.

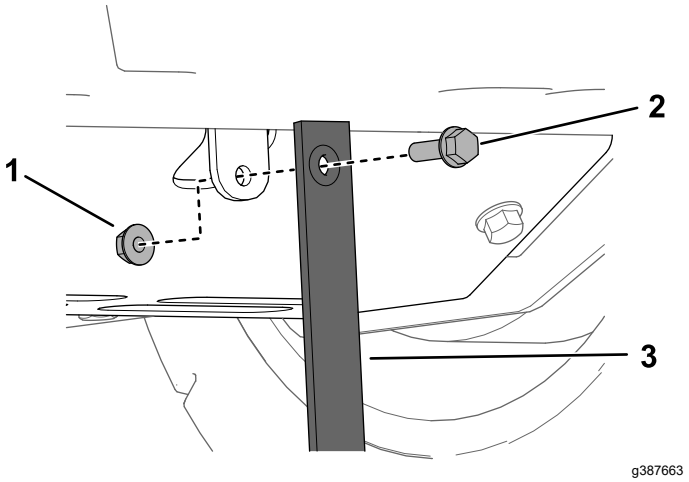

Figuur 32

1. Moer
2. Bout
3. Statische band

Onderhoud van de accu's

Opmerking: De machine is uitgerust met 6 lithiumionaccu's.

Een lithiumionaccu moet worden afgevoerd of gerecycled in overeenstemming met de plaatselijke en nationale regelgeving. Vraag een erkende servicedealer om hulp als uw accu onderhoud nodig heeft.

Open de accu niet. Neem contact op met een erkende servicedealer voor hulp als u problemen ondervindt met een accu.

Onderhoud van de lithiumionaccu's

⚠ WAARSCHUWING

De accu's staan onder een hoge spanning, die u kan verbranden of schokken kan geven.

- **Probeer de accu's niet te openen.**
- **Wees uiterst voorzichtig bij het behandelen van een accu met een gebarsten behuizing.**
- **Gebruik alleen de lader die ontworpen is voor de accu's.**

De lithiumionaccu’s hebben voldoende spanning om de arbeid waarvoor ze bedoeld zijn gedurende hun levensduur uit te voeren.

Om uw accu's een maximale levensduur te geven en deze zo lang mogelijk te gebruiken, dient u de volgende richtlijnen te volgen:

- Open de accu niet.

- Stal/parkeer de machine in een schone, droge garage of stalruimte. **Vermijd direct zonlicht, hittebronnen, regen en vochtige omgevingen.** Stal de machine niet op een plaats waar de temperatuur buiten het bereik vermeld in Voorschriften voor het bewaren van de accu (bladz. 41) valt.

  Belangrijk: **Temperaturen buiten deze limieten brengen schade toe aan uw accu's. Hoge temperaturen tijdens de stallingsperiode verkorten de levensduur van de accu, vooral als deze onder grote spanning staat.**
- Als u de machine gedurende langer dan 10 dagen wilt stallen, moet u de machine op een koele en droge plaats zetten, buiten het bereik van zonlicht, regen en vochtige omgevingen.
- Als u de machine gebruikt in warme omstandigheden of in sterk, direct zonlicht, kan de accu oververhit raken. Als dit gebeurt, verschijnt een temperatuurwaarschuwing op het InfoCenter en kan de functionaliteit van de machine verminderd zijn.

  Rijd de machine onmiddellijk naar een koele plaats buiten rechtstreeks zonlicht, schakel de machine uit en laat de accu’s volledig afkoelen voordat u terug aan het werk gaat. Als de accu's blijven oververhit raken, verschijnt er een andere waarschuwing op het InfoCenter en zal de machine worden uitgeschakeld.
- Gebruik de lichten alleen wanneer dit nodig is.

Onderhoud van de acculader

Belangrijk: **Elektrische herstellingen mogen alleen worden uitgevoerd door een erkende servicedealer.**

De gebruiker kan weinig onderhoudstaken zelf uitvoeren, tenzij de lader beschermen tegen beschadiging en de weerselementen.

- Maak de het snoer van de lader telkens na gebruik schoon met een vochtige doek.
- Rol het snoer op en leg het in de opbergruimte wanneer u het niet gebruikt.
- Controleer het snoer regelmatig op schade en vervang indien nodig met erkende Toro-onderdelen.

Onderhoud van de zekeringen

1. Parkeer de machine op een horizontaal oppervlak.
2. Zet de machine uit en verwijder het sleuteltje.
3. Verwijder de kap; zie De motorkap verwijderen (bladz. 29).
4. Draai de afkoppelschakelaar van de accu op UIT.
5. Test of vervang de zekeringen zoals omschreven in de *Onderhoudshandleiding* van de machine.

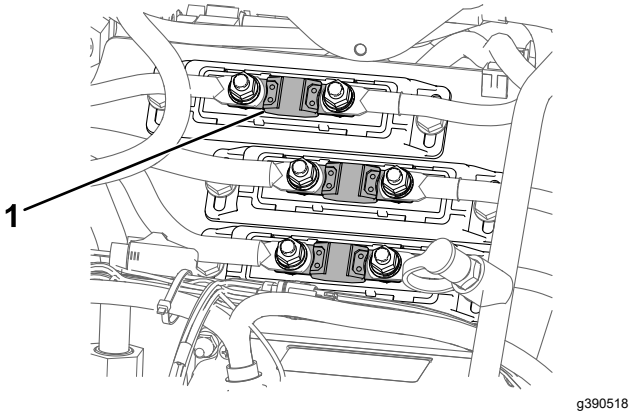

Figuur 33

1. Zekering - 200 A (3)

6. Draai de afkoppelschakelaar van de accu op AAN.
7. Plaats de motorkap.

Onderhoud aandrijfsysteem

Het bandenprofiel controleren

Onderhoudsinterval: Bij elk gebruik of dagelijks

Controleer het bandenprofiel op slijtage. Vervang de banden wanneer het profiel versleten en oppervlakkig is.

De wielmoeren controleren

Onderhoudsinterval: Na de eerste 8 bedrijfsuren

Om de 100 bedrijfsuren

Controleer de wielmoeren en draai ze vast met een torsie van 61 tot 75 N·m.

Specificaties voor aandrijfmotorolie

Type olie: Mobil 626 SHC

Capaciteit: 0,31 liter per tandwielkast

De tandwielkastolie van de aandrijfmotor verversen

Onderhoudsinterval: Na de eerste 50 bedrijfsuren

Om de 500 bedrijfsuren

1. Start de machine en rijd er vijf minuten mee.

   Opmerking: Warme tandwielkastolie kan beter worden afgetapt.

2. Parkeer de machine op een vlakke ondergrond zodat een aftapplug op de motor op **6 uur** staat.

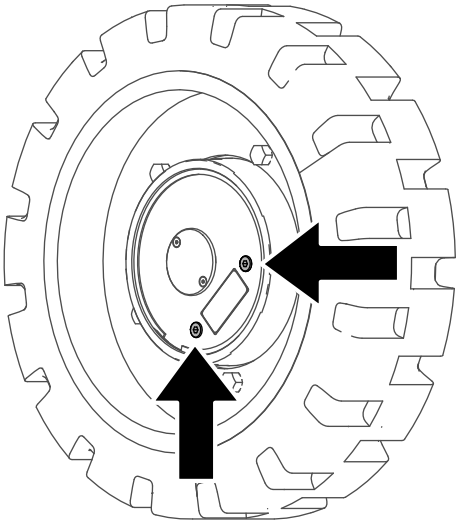

Figuur 34

3. Zet de machine uit en verwijder het sleuteltje.
4. Krik de machine op zodat de wielen de grond niet meer raken. Ondersteun de machine met assteunen.

   Opmerking: Gebruik steunen met voldoende capaciteit voor uw machine. Raadpleeg Specificaties (bladz. 16) voor het gewicht.

⚠ WAARSCHUWING

Het kan gebeuren dat een mechanische of hydraulische krik een machine niet ondersteunt. Als de machine dan valt, kan dit ernstig letsel veroorzaken.

Plaats de machine altijd op kriksteunen.

5. De achterwielen verwijderen.
6. Plaats een opvangbak onder de aandrijfmotor.
7. Verwijder beide pluggen en laat de tandwielkastolie weglopen.
8. Plaats de onderste plug terug.
9. Vul de aandrijfmotor met tandwielkastolie door de opening totdat de olie tot aan de onderkant van de opening komt.

   Opmerking: Het is mogelijk dat u niet de volledige hoeveelheid nodig hebt vanwege de achtergebleven olie in de motor.

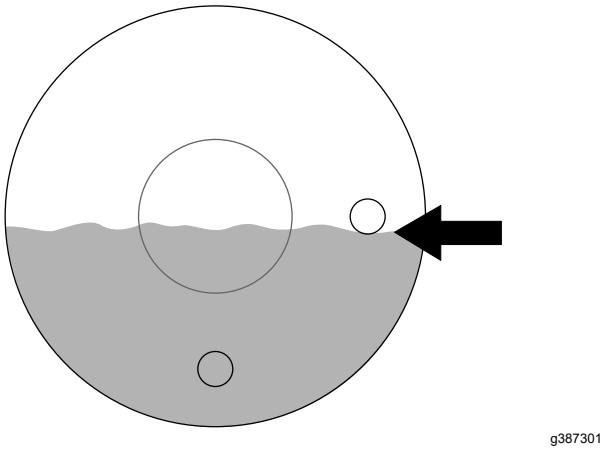

Figuur 35

10. Plaats de plug terug.
11. Herhaal de procedure voor de andere aandrijfmotoren.
12. Start de machine en schakel de tractiebediening enkele minuten in.
13. Stop de machine zodat een aftapplug op elke motor op **3 uur** staat, schakel de machine uit en verwijder het sleuteltje.
14. Verwijder de plug die op 3 uur staat en controleer of het oliepeil zich onderaan de opening bevindt. Vul bij met olie indien nodig.
15. Plaats de plug terug en draai alle plugs vast met een torsie van 5 tot 6 N·m.
16. Plaats de banden en draai de wielmoeren aan met een torsie van 61 tot 75 N·m.
17. Laat de machine neer op de grond.

Onderhoud bedieningsysteem

De bedieningsorganen afstellen

De bedieningsorganen worden in de fabriek afgesteld voordat de machine wordt verzonden. Na vele bedrijfsuren moet u echter mogelijk de uitlijning van de tractiebediening, de NEUTRAALSTAND van de tractiebediening en de sporing van de tractiebediening in de stand volledig vooruit opnieuw afstellen.

Neem contact op met uw erkende servicedealer om de bedieningsorganen van uw machine af te stellen.

Onderhoud hydraulisch systeem

Veiligheid van het hydraulische systeem

- Waarschuw onmiddellijk een arts als er hydraulische vloeistof is geïnjecteerd in de huid. Geïnjecteerde vloeistof moet binnen enkele uren operatief worden verwijderd door een arts.
- Controleer of alle hydraulische slangen en leidingen in goede staat verkeren en alle hydraulische aansluitingen en fittings stevig vastzitten voordat u druk zet op het hydraulische systeem.
- Houd lichaam en handen uit de buurt van kleine lekgaten of spuitmonden waaruit onder hoge druk hydraulische vloeistof ontsnapt.
- U kunt lekken in het hydraulische systeem opsporen met behulp van karton of papier.
- Hef alle druk in het hydraulische systeem op veilige wijze op, voordat u werkzaamheden gaat verrichten aan het hydraulische systeem.

Hydraulische druk aflaten

Om hydraulische druk af te laten terwijl de machine ingeschakeld is, moet u de hulphydrauliek uitschakelen en de laderarmen volledig laten zakken. Draai het contactsleuteltje naar de STAND VOOR DRUKONTLASTING VAN DE HULPHYDRAULIEK en beweeg de schakelaar voor de hulphydrauliek heen en weer.

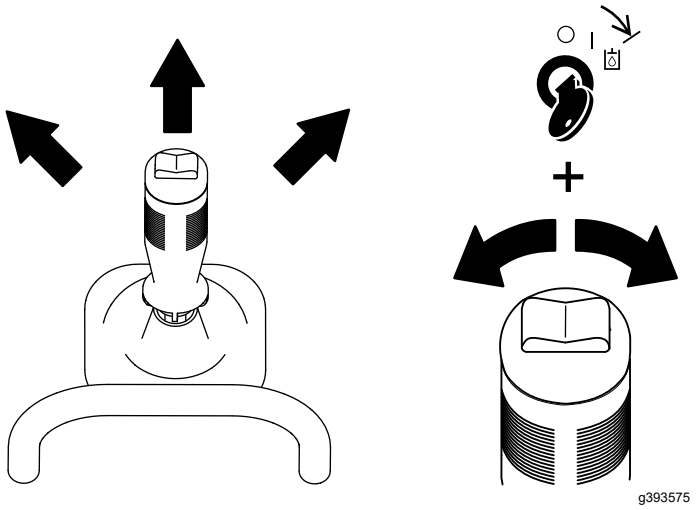

Figuur 36

Om de druk op de laadarmen en de werktuigplaat te verlichten terwijl de machine uit staat, beweegt u de joystick een paar keer tussen de voorwaartse posities om de armen van de lader omlaag te brengen.

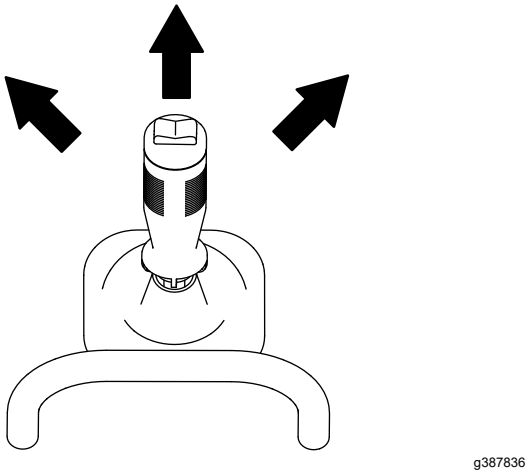

Figuur 37

Specificaties hydraulische vloeistof

Capaciteit hydraulische tank: 22,7 liter

Aanbevolen hydraulische vloeistof: Toro PX Extended Life Hydraulic Fluid

Opmerking: Een machine waarin de aanbevolen bijvulvloeistof wordt gebruikt, moet minder vaak bijgevuld worden en het filter moet minder vaak worden vervangen.

Andere hydraulische vloeistoffen: Als de Toro PX Extended Life hydraulische vloeistof niet verkrijgbaar is, kunt u een andere conventionele, petroleumgebaseerde hydraulische vloeistof gebruiken die aan de volgende materiaaleigenschappen en de industrienormen voldoet. Gebruik geen synthetische vloeistof. Vraag uw smeermiddelenleverancier naar een geschikt product.

Opmerking: Toro aanvaardt geen enkele aansprakelijkheid voor schade die wordt veroorzaakt door gebruik van verkeerde vervangende vloeistoffen. Gebruik daarom uitsluitend producten van gerenommeerde fabrikanten die garant staan voor de door hen aanbevolen vloeistoffen.

ISO VG 46 slijtagewerende hydraulische vloeistof met hoge viscositeitsindex/laag stolpunt

ISO VG 46 slijtagewerende hydraulische vloeistof met hoge viscositeitsindex/laag stolpunt (cont'd.)

Materiaaleigenschappen:	
Viscositeit, ASTM D445	cSt bij 40 °C 44 tot 48
Viscositeitsindex ASTM D2270	140 of hoger
Stolpunt, ASTM D97	-37 °C tot -45 °C
Industriespecificaties:	Eaton Vickers 694 (I-286-S, M-2950-S/35VQ25 of M-2952-S)

Opmerking: Veel hydraulische vloeistoffen zijn bijna kleurloos, zodat het moeilijk is lekkages op te sporen. Er is een rode kleurstof voor de hydraulische vloeistof verkrijgbaar in flesjes van 20 ml. Eén flesje is voldoende voor 15 tot 22 l hydraulische vloeistof. U kunt deze kleurstof bestellen bij een erkende servicedealer, onderdeelnr. 44-2500.

Het peil van de hydraulische vloeistof controleren

Onderhoudsinterval: Om de 25 bedrijfsuren

Controleer het peil van de hydraulische vloeistof voordat de machine voor het eerst gestart wordt en vervolgens om de 25 bedrijfsuren.

Zie Specificaties hydraulische vloeistof (bladz. 36).

Belangrijk: **Gebruik altijd de juiste hydraulische vloeistof. Vloeistoffen voor algemeen gebruik brengen schade toe aan het hydraulische systeem.**

1. Parkeer de machine op een horizontaal vlak, verwijder alle werktuigen, breng de armen van de lader omhoog en breng de cilindervergrendelingen aan.
2. Schakel de machine uit, verwijder het sleuteltje en laat de machine afkoelen.
3. Verwijder de motorkap en de onderste, voorste kap.
4. Verwijder het ventilatorscherm.

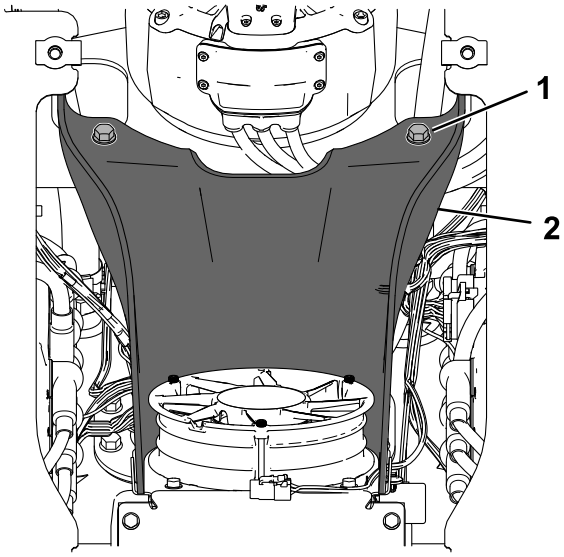

g390548

Figuur 38

1. Bout – ⅜" x 1" (2)
2. Ventilatorscherm

5. Reinig de omgeving van de vulbuis van de hydraulische tank.

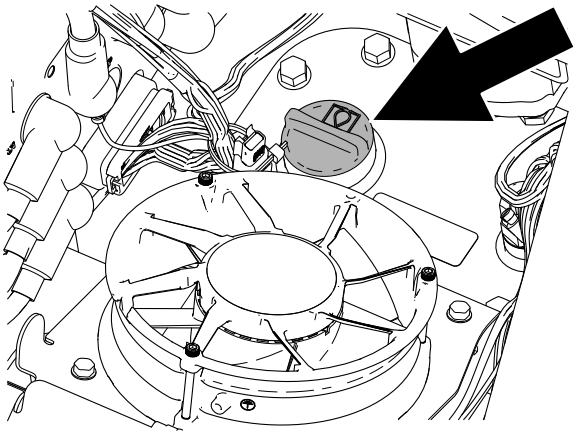

g390547

Figuur 39

6. Verwijder de dop van de vulbuis en controleer het vloeistofpeil op de peilstok.

   Het vloeistofpeil moet tussen de markeringen op de peilstok staan.

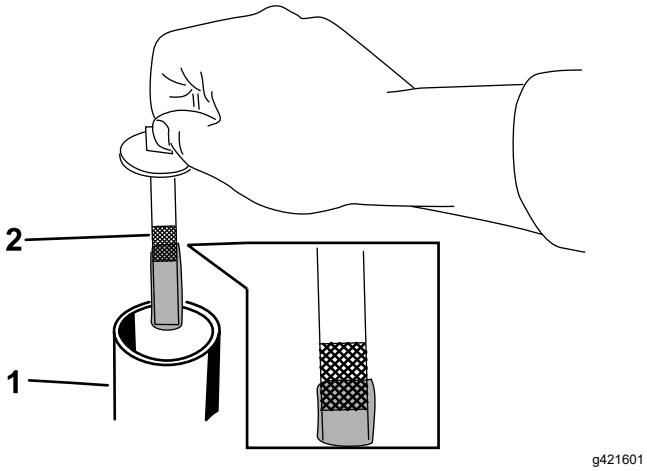

Figuur 40

1. Dop van vulbuis
2. Peilstok

7. Als het peil te laag staat, vult u vloeistof bij tot het correcte peil.
8. Breng de dop van de vulbuis aan.
9. Monteer het ventilatorscherm.
10. Monteer de onderste, voorste kap en de motorkap.
11. Verwijder de cilindervergrendelingen en bewaar ze. Breng de armen van de lader naar beneden.

Hydraulisch filter vervangen

Onderhoudsinterval: Na de eerste 8 bedrijfsuren

Om de 400 bedrijfsuren

Belangrijk: **Gebruik ter vervanging geen filter voor motorolie omdat dit ernstige schade aan het hydraulische systeem kan veroorzaken.**

1. Parkeer de machine op een vlakke ondergrond en laat de laderarmen zakken.
2. Zet de machine uit en verwijder het sleuteltje.
3. Verwijder de motorkap en de onderste, voorste kap.
4. Plaats een opvangbak onder het filter.
5. Verwijder het oude filter (Figuur 41) en veeg het oppervlak van het filtertussenstuk schoon.

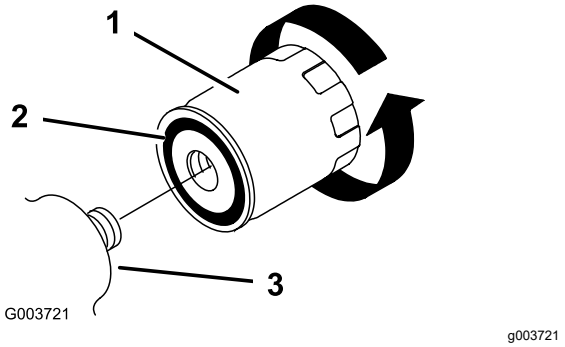

Figuur 41

1. Hydraulische filter
2. Pakking
3. Filtertussenstuk

6. Smeer een dun laagje hydraulische vloeistof op de rubberen pakking van het nieuwe filter (Figuur 41).
7. Monteer het nieuwe hydraulische filter op het filtertussenstuk (Figuur 41). Draai het filter rechtsom totdat de rubberen pakking contact maakt met het filtertussenstuk. Draai het filter vervolgens nog eens ½ slag.
8. Neem gemorste vloeistof op.
9. Start de machine en laat deze ongeveer 2 minuten lopen om lucht uit het systeem te verwijderen.
10. Schakel de machine uit en controleer op lekkages.
11. Controleer het vloeistofpeil in de hydraulische tank; zie Het peil van de hydraulische vloeistof controleren (bladz. 37). Voeg vloeistof toe tot het peil op de markering op de peilstok staat. Vul de brandstoftank niet te vol.
12. Monteer de onderste, voorste kap en de motorkap.

Hydraulische vloeistof verversen

Onderhoudsinterval: Jaarlijks

1. Parkeer de machine op een horizontaal vlak, verwijder alle werktuigen, breng de armen van de lader omhoog en breng de cilindervergrendelingen aan.
2. Zet de machine uit en verwijder het sleuteltje.
3. Verwijder de motorkap en de onderste, voorste kap.
4. Verwijder het ventilatorscherm.

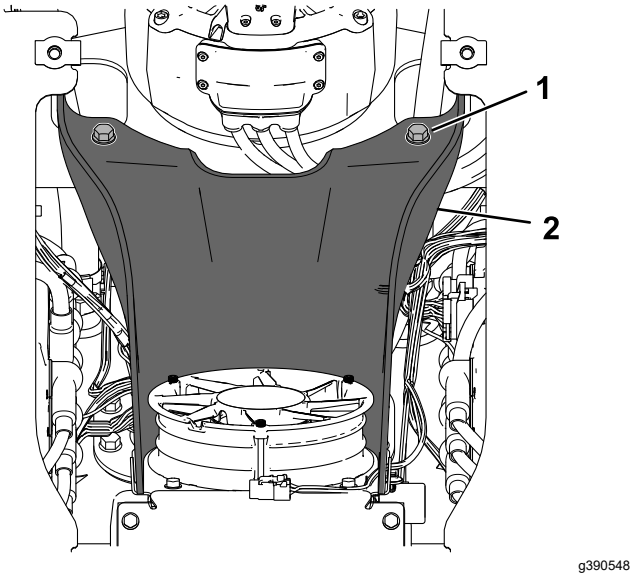

Figuur 42

1. Bout (2)
2. Ventilatorscherm

5. Plaats een grote opvangbak onder de machine die de vloeistofinhoud kan bevatten die vermeld is in Specificaties hydraulische vloeistof (bladz. 36).
6. Verwijder de aftapplug uit de onderkant van de hydraulische tank en laat alle vloeistof weglekken (Figuur 43).

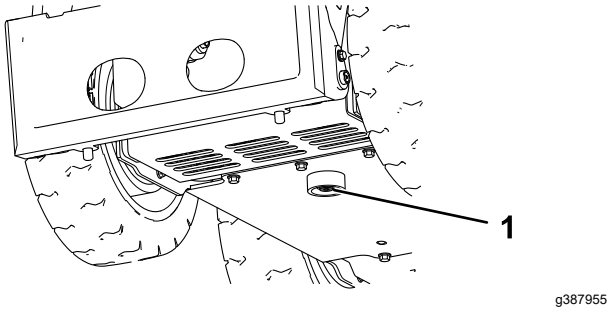

Figuur 43

1. Aftapplug

7. Plaats de aftapplug.
8. Vul de hydraulische tank met hydraulische vloeistof; zie Specificaties hydraulische vloeistof (bladz. 36).

   Opmerking: Geef de oude vloeistof af bij een erkend recyclingcentrum.
9. Monteer het ventilatorscherm.
10. Monteer de onderste, voorste kap en de motorkap.
11. Verwijder de cilindervergrendelingen en bewaar ze. Breng de armen van de lader naar beneden.

Reiniging

Vuil verwijderen

Onderhoudsinterval: Bij elk gebruik of dagelijks

⚠ WAARSCHUWING

Het verkeerde gebruik van perslucht om de machine te reinigen kan ernstig letsel veroorzaken.

- **Draag geschikte persoonlijke beschermingsmiddelen, zoals een veiligheidsbril, gehoorbescherming en een stofmasker.**
- **U mag perslucht nooit op enig deel van uw lichaam of op iemand anders richten.**
- **Raadpleeg de instructies van de fabrikant van de luchtcompressor voor alle gebruiks- en veiligheidsinformatie.**

1. Parkeer de machine op een horizontaal vlak, verwijder alle werktuigen, breng de armen van de lader omhoog en breng de cilindervergrendelingen aan.
2. Zet de machine uit en verwijder het sleuteltje.
3. Verwijder vuil van de machine.

   Belangrijk: **Het is beter om het vuil eruit te blazen dan het eruit te wassen. Als u toch water gebruikt, zorg er dan voor dat er geen water in de buurt van het elektrische en het hydraulische systeem komt.**

   Maak de elektrische connectors schoon met perslucht; gebruik geen contactreiniger.
4. Verwijder de cilindervergrendelingen en bewaar ze. Breng de armen van de lader naar beneden.

De machine schoonmaken

Als u de machine onder hoge druk moet wassen, doe dan het volgende:

Belangrijk: **Maak de machine niet schoon met water terwijl ze aan het opladen is. Zorg ervoor dat de machine droog is voordat u ze oplaadt.**

- Draag geschikte beschermende uitrusting voor de hogedrukreiniger.
- Laat alle beveiligingen op hun plaats zitten.
- Vermijd spuiten op elektronische onderdelen.
- Vermijd spuiten op de randen van stickers.
- Spuit enkel op de buitenkant van de machine. Spuit niet rechtstreeks in openingen in de machine.
- Spuit enkel op de vuile delen van de machine.

- Gebruik een spuitdop van 40 graden of meer. Spuitdoppen van 40 graden zijn meestal wit.
- Hou het uiteinde van de hogedrukreiniger minstens 61 cm verwijderd van het oppervlak dat gereinigd wordt.
- Gebruik enkel hogedrukreinigers met een druk onder 137,89 bar en een debiet onder 7,6 liter per minuut.
- Vervang afpellende of beschadigde stickers.
- Smeer alle smeerpunten na het schoonmaken; zie De machine smeren (bladz. 31).

Stalling

Veiligheid tijdens opslag

- Schakel de machine uit, verwijder de contactsleutel, wacht tot alle bewegende delen tot stilstand zijn gekomen en laat de machine afkoelen voordat u deze stalt.
- U mag de machine niet opslaan in de nabijheid van een open vuur.

De machine stallen

1. Parkeer de machine op een vlakke ondergrond en laat de laderarmen zakken.
2. Zet de machine uit en verwijder het sleuteltje.
3. Verwijder vuil en roet van de buitenkant van de gehele machine.

   Belangrijk: **Was de machine met een mild reinigingsmiddel en water. Gebruik niet te veel water, vooral niet in de buurt van het bedieningspaneel, de hydraulische pompen en de motoren.**
4. Smeer het voertuig; zie De machine smeren (bladz. 31).
5. Draai de wielmoeren aan; zie De wielmoeren controleren (bladz. 34).
6. Controleer de hydraulische vloeistofpeil; zie Het peil van de hydraulische vloeistof controleren (bladz. 37).
7. Controleer alle bevestigingen en draai deze vast. Repareer of vervang versleten, beschadigde en ontbrekende onderdelen.
8. Werk alle krassen of afgebladderde metaaloppervlakken bij met lak die verkrijgbaar is bij uw erkende servicedealer.
9. Sla de machine in een schone, droge garage of opslagruimte op. Verwijder het sleuteltje uit het contact en bewaar het op een plaats die u makkelijk kunt onthouden.
10. Volg de vereisten voor de opslag van de accu voor langere opslag. Raadpleeg Voorschriften voor het bewaren van de accu (bladz. 41).
11. Dek de machine af om deze te beschermen en schoon te houden.

Voorschriften voor het bewaren van de accu

Opmerking: U hoeft de accu's niet te verwijderen uit de machine voor opslag.

Controleer in de volgende tabel de temperatuurlimieten voor opslag:

Temperatuurlimieten voor opslag

Opslagtemperatuur	Passende opslagtijd
45° tot 55°C	1 week
25° tot 45°C	3 weken
-20°C tot 25°C	52 weken

Belangrijk: **Temperaturen buiten deze limieten brengen schade toe aan uw accu's.**

De temperatuur waarin de accu's worden bewaard heeft invloed op de levensduur ervan. Langdurige opslag bij extreme temperaturen verkort de levensduur van de accu. Bij temperaturen boven 25°C mag de machine slechts gedurende de in de tabel aangegeven tijd worden opgeslagen.

- Voordat u de machine stalt, moet u de accu's laden of ontladen tot 40% à 60% van de maximale spanning (54,3 tot 57,3 V).

  Opmerking: Een 50% geladen accu verzekert een maximale levensduur. Laadt u de accu's voor 100% op voordat u deze gaat stallen, dan verkort de levensduur.

  Verwacht u de machine voor langere tijd te stallen, laad de accu's dan voor ongeveer 60%.
- Na elke stallingsperiode van 6 maanden moet u het laadniveau van de accu controleren en zorgen dat dit 40 tot 60% bedraagt. Is het laadniveau onder de 40% gezakt, laad de accu dan op tot 40 à 60%.
- U kunt een multimeter gebruiken om het laadniveau van een uitgeschakelde machine te controleren. In de volgende tabel ziet u welke spanning overeenkomt met welk laadniveau.

Spanning	Laadniveau
57,3V	60%
55,4V	50%
54,3V	40%

- Nadat de accu’s zijn opgeladen, dient u de stekker van de acculader uit het stopcontact te halen tijdens opslag. Anders gaan de accu's sneller leeglopen.
- Als u de stekker van lader in het stopcontact laat zitten, zal deze uitschakelen nadat de accu's volledig opgeladen zijn. De lader zal niet opnieuw worden ingeschakeld tenzij hij losgekoppeld wordt en opnieuw wordt aangesloten.

Problemen, oorzaak en remedie

Problemen van de machine oplossen

Probleem	Mogelijke oorzaak	Remedie
Wanneer in rust, zakken de laadarmen meer dan 7,6 cm per uur (minder dan 7,6 cm per uur is normaal voor de machine).	1. De klepplunjer lekt.	1. Neem contact op met een erkende servicedealer.
Wanneer in rust, zakken de laadarmen snel 5 cm en dan stoppen ze.	1. De afdichtingen van de cilinder lekken.	1. Vervang de afdichtingen.
De machine laadt niet op.	1. De temperatuur is hoger dan 55 °C of lager dan 2 °C.	1. Laad de machine op in omstandigheden tussen 2 °C en 55 °C.
De machine start niet onmiddellijk nadat deze is uitgeschakeld.	1. De machine is niet volledig uitgeschakeld.	1. Laat de machine volledig uitschakelen voordat u deze opnieuw start.
De machine kan niet terug gebruikt worden na stationair te lopen.	1. De machine bevindt zich in zuinige modus.	1. Beweeg snel een tractiehendel twee keer of schakel de machine uit en start ze opnieuw.

Foutcodes van de acculader

De foutcodes van de acculader worden weergegeven op het InfoCenter van de machine zoals getoond in Figuur 44.

- SPN: Suspect Parameter Number
- FMI: Failure Mode Indicator (indicator faalmodus)
- OC: Number of occurences (aantal voorvallen)

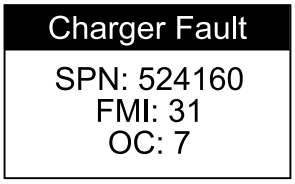

g377956

Figuur 44

Probleem	Mogelijke oorzaak	Remedie
SPN 4992, FMI 16 of FMI 3	1. Hoge spanning accu	1. Zorg ervoor dat de spanning van de accu juist is en dat de aansluitingen van de kabels stevig vastzitten; zorg ervoor dat de accu in goede staat is.
SPN 4990, FMI 31	1. Accustoring vastgesteld	1. Neem contact op met een erkende Toro dealer.
SPN 520196, FMI 16	1. Ah-limiet van accu overschreden	1. Mogelijke oorzaken zijn een slechte toestand van de accu, een sterk ontladen accu, een accu die slecht aangesloten is en/of hoge parasitaire belastingen op de accu terwijl deze opgeladen wordt. Mogelijke oplossingen: vervang de accu's. Controleer DC-aansluitingen. Koppel parasitaire belastingen los. Deze fout zal opgelost worden zodra de lader wordt gereset door gelijkstroom cyclisch te laten verlopen.

Probleem	Mogelijke oorzaak	Remedie
SPN 4992, FMI 4	1. Fout omgekeerde polariteit	1. De accu is niet juist aangesloten op de lader. Zorg ervoor dat de aansluitingen van de accu goed vastzitten.
SPN 520193, FMI 3	1. Fout hoge AC-spanning (>270VAC)	1. Sluit de lader aan op een AC-bron die een stabiele wisselstroom levert tussen 85-270 VAC / 45-65 Hz.
SPN 524032, FMI 3	1. De lader kon niet starten	1. De lader kon niet goed worden ingeschakeld. Koppel de wisselstroominput en de aansluiting van de accu gedurende 30 seconden los voordat u opnieuw probeert.
SPN 520193, FMI4	1. Fout lage AC-spanning oscillatie	1. De AC-bron is onstabiel. Kan worden veroorzaakt door een te kleine generator of veel te kleine inputkabels. Sluit de lader aan op een AC-bron die een stabiele wisselstroom levert tussen 85-270 VAC / 45-65 Hz.
SPN 524033, FMI 31	1. Herprogrammering is mislukt	1. Mislukte softwareupgrade of mislukt scriptgebruik. Zorg ervoor dat de nieuwe software correct is.
SPN 524035 of SPN 524042, FMI 9	1. Communicatiefout met accu	1. Zorg ervoor dat de aansluiting van de signaaldraden aan de accu stevig vastzit.

Storingscodes van de acculader

Probleem	Mogelijke oorzaak	Remedie
SPN 524160, FMI 31	1. Interne fout lader	1. Verwijder de AC-aansluiting en de accuaansluiting voor minstens 30 seconden en probeer opnieuw. Als het opnieuw mislukt, moet u contact opnemen met een erkende Toro dealer.

Opmerkingen:

Opmerkingen:

Opmerkingen:

Privacyverklaring EEA/VK

Toro's gebruik van uw persoonlijke gegevens

The Toro Company ('Toro') respecteert uw recht op privacy. Wanneer u onze producten koopt, kunnen we bepaalde persoonlijke informatie over u verzamelen, ofwel rechtstreeks via u ofwel via uw plaatselijk Toro bedrijf of dealer. Toro gebruikt deze informatie om te voldoen aan contractuele verplichtingen – zoals het registreren van uw garantie, het behandelen van uw garantieclaim of om contact met u op te nemen in het geval van terugroepacties – en voor legitieme zakelijke doeleinden – zoals klanttevredenheid meten, onze producten verbeteren of u productinformatie verschaffen die van belang kan zijn. Toro kan uw informatie delen met onze dochterondernemingen, distributeurs of andere zakenpartners in verband met deze activiteiten. We kunnen ook persoonlijke informatie vrijgeven van rechtswege of in verband met de verkoop, aankoop of fusie van een bedrijf. We verkopen uw persoonsgegevens nooit aan andere bedrijven voor marketingdoeleinden.

Hoe uw persoonlijke informatie bewaard wordt

Toro bewaart uw persoonlijke informatie zolang deze relevant is voor de bovengenoemde doeleinden en in overeenstemming is met de wettelijke vereisten. Gelieve contact op te nemen via legal@toro.com voor meer informatie over de bewaarperiodes die van toepassing zijn.

Toro's engagement inzake veiligheid

Uw persoonlijke informatie kan behandeld worden in de VS of een ander land dat mogelijk soepelere databeschermingswetten heeft dan het land waar u verblijft. Indien we uw informatie overdragen naar een ander land dan het land waar u verblijft, nemen wij de wettelijk verplichte maatregelen om ervoor te zorgen dat de informatie op gepaste wijze wordt beschermd en veilig wordt behandeld.

Toegang en correctie

U hebt het recht om uw persoonlijke gegevens te corrigeren of te raadplegen, of zich te verzetten tegen de verwerking van uw gegevens of deze te beperken. Om deze rechten uit te oefenen, gelieve een e-mail te sturen naar legal@toro.com. Als u zich zorgen maakt over de manier waarop Toro uw informatie heeft behandeld, vragen wij u om deze direct ten aanzien van ons te uiten. Europese burgers hebben het recht om een klacht in te dienen bij hun gegevensbeschermingsautoriteit.

California Proposition 65 waarschuwing – alleen voor Californië

Wat is een waarschuwing?

Sommige producten die op de markt zijn bevatten een etiket met een waarschuwing als:

WAARSCHUWING: Kanker en schade aan de voortplantingsorganen – www.p65Warnings.ca.gov.

Wat is Prop 65?

Prop 65 geldt voor elk bedrijf dat actief is in Californië, producten verkoopt in Californië, of producten maakt die kunnen worden verkocht of geïmporteerd in Californië. De wet schrijft voor dat de Gouverneur van Californië een lijst van chemische stoffen bijhoudt en publiceert waarvan bekend is dat ze kanker, geboorteafwijkingen en/of andere schade aan de voortplantingsorganen kunnen veroorzaken. De lijst wordt jaarlijks bijgewerkt en omvat honderden chemische stoffen die in veel alledaagse voorwerpen voorkomen. Prop 65 heeft als doel mensen te informeren over blootstelling aan deze chemische stoffen.

Prop 65 verbiedt de verkoop van producten die deze chemicaliën bevatten niet; wel schrijft de wet voor dat het product, de productverpakking en de bijgevoegde documentatie waarschuwingen bevatten. Een Prop 65-waarschuwing betekent ook niet dat een product enige norm of vereiste inzake productveiligheid schendt. De Californische regering stelt duidelijk dat een Prop 65-waarschuwing 'niet neerkomt op een wettelijke beslissing dat een product ‘veilig’ of ‘onveilig’ is’. Veel van deze chemische stoffen worden al jaren op grote schaal en zonder gedocumenteerde schade gebruikt in alledaagse voorwerpen. Ga voor meer informatie naar https://oag.ca.gov/prop65/faqs-view-all.

Een Prop 65-waarschuwing betekent dat (1) een bedrijf de blootstelling heeft beoordeeld en van mening is dat deze het niveau ‘geen significant risico’ overschrijdt, of dat (2) het bedrijf kiest om een waarschuwing te vermelden omdat het weet dat een betreffende chemische stof aanwezig is, zonder evenwel de blootstelling eraan te beoordelen.

Is deze wet overal van kracht?

Prop 65-waarschuwingen zijn enkel vereist krachtens de Californische wet. Deze waarschuwingen ziet men in heel Californië in uiteenlopende omgevingen, bijvoorbeeld in restaurants, kruidenierswinkels, hotels, scholen, ziekenhuizen en op een groot aantal producten. Daarnaast kiezen sommige webverkopers en postorderbedrijven ervoor om Prop 65-waarschuwingen te geven op hun website of in catalogi.

Hoe verschillen de Californische waarschuwingen van de federale grenswaarden in de VS?

De Prop 65-voorschriften zijn vaak strikter dan federale en internationale normen. Voor verschillende stoffen is in Californië al bij veel lagere dosissen een waarschuwing vereist dan elders in de VS. Bijvoorbeeld: de Prop 65-norm voor waarschuwingen voor lood bedraagt 0,5 microgram per dag, wat veel minder is dan de federale en internationale standaarden.

Waarom hebben niet alle vergelijkbare producten deze waarschuwing?

- Producten die verkocht worden in Californië moeten voorzien worden van een Prop 65-aanduiding, maar dit geldt niet voor vergelijkbare producten op andere plaatsen.
- Een bedrijf kan in navolging van een rechtszaak verplicht worden om zijn producten te voorzien van Prop 65-waarschuwingen, terwijl dit voor andere bedrijven die vergelijkbare producten verkopen niet geldt.
- Prop 65 wordt niet eenduidig opgelegd.
- Bedrijven kunnen ervoor kiezen geen waarschuwing te vermelden omdat ze vinden dat ze daar niet toe verplicht zijn in het kader van de Prop 65-voorschriften; ook als er geen waarschuwingen op een product staan, is het best mogelijk dat de betreffende chemische producten toch in vergelijkbare dosissen aanwezig zijn.

Waarom vermeldt Toro deze waarschuwing?

Toro wil consumenten zo goed mogelijk informeren zodat ze geïnformeerde beslissingen kunnen nemen over de producten die ze kopen en gebruiken. Toro vermeldt in sommige gevallen waarschuwingen op basis van zijn kennis over de aanwezigheid van één of meer van de betreffende chemische stoffen, zonder evenwel het niveau van blootstelling te beoordelen, aangezien niet alle betreffende chemische stoffen voorzien zijn van voorschriften voor blootstellingslimieten. Ook al is de blootstelling door producten van Toro verwaarloosbaar of valt deze ruim binnen de categorie 'geen significant risico', heeft Toro er veiligheidshalve voor gekozen om Prop 65-waarschuwingen op te nemen. Als Toro deze waarschuwingen niet vermeldt, zou het bovendien vervolgd kunnen worden door de Staat Californië of door private personen die tenuitvoerlegging van Prop 65 beogen, en het kan op die manier aanzienlijke boetes krijgen.