Form No. 3467-461 Rev A

Count on it.

Navodila za uporabo

Večnamensko vozilo Workman® HDX-D

Model št.: 07385—Serijska št.: 414959294 in gor
Model št.: 07385TC—Serijska št.: 415000000 in gor
Model št.: 07387—Serijska št.: 413000000 in gor
Model št.: 07387TC—Serijska št.: 414900000 in gor

Registrirano pri www.Toro.com.
Prevod originala (SL)

3467-461

Ta izdelek je skladen z vsemi ustreznimi evropskimi direktivami. Podrobnosti so na voljo v ločeni izjavi o skladnosti (DOC) za ta izdelek.

V skladu s členoma 4442 ali 4443 Zakona o javnih virih zvezne države Kalifornija uporaba ali upravljanje motorja na katerih koli površinah, ki so prekrite z gozdom, grmičevjem (podrastjo) ali travo, ni dovoljena, če motor nima vgrajenega lovilca isker, kot je opredeljeno v členu 4442, če ni v ustreznem delujočem stanju, oziroma, če motor ni zasnovan, opremljen ali vzdrževan v skladu s priporočili za preprečevanje požarov.

Priloženi priročnik za uporabo motorja vsebuje informacije, ki jih predpisujeta ameriška okoljevarstvena agencija (EPA) in kalifornijska uredba o omejevanju izpustov za področja izpustnih sistemov, vzdrževanja in garancije. Nadomestne dele lahko naročite pri proizvajalcu motorja.

⚠ OPOZORILO

KALIFORNIJA
Problem 65 Opozorilo

Izpuh dizelskega motorja in nekatere njegove sestavine so skladno z zakonodajo države Kalifornija pripoznane za povzročiteljice raka, napak pri rojstvih in ostalih škodljivih vplivov na reprodukcijo.

Deli akumulatorja, terminali in pripadajoči priključki vsebujejo svinec in svinčene dele ter kemične snovi, ki so s strani države Kalifornija prepoznane kot rakotvorne, s škodljivim vplivom na reprodukcijo. Po končanih delih si umijte roke.

Uvod

To gospodarsko vozilo je namenjeno predvsem terenski uporabi za prevoz ljudi in materialnih tovorov. Uporaba izdelka za nepredvidene namene je lahko nevarna za vas in navzoče osebe.

Podrobno preberite te informacije, da se seznanite s pravilnim upravljanjem in vzdrževanjem stroja ter preprečite telesne poškodbe in poškodbe izdelka. Vi ste odgovorni za pravilno in varno upravljanje izdelka.

Če potrebujete informacije o varnosti izdelka in gradivo za usposabljanje za uporabo, podatke o dodatni opremi, pomoč pri iskanju prodajalca ali če želite registrirati izdelek, lahko obiščete www.Toro.com.

Če potrebujete servisne storitve, originalne dele Toro ali dodatne informacije, se obrnite na pooblaščenega servisnega zastopnika oziroma službo za pomoč strankam družbe Toro, pri čemer predhodno pripravite številko modela in serijsko številko izdelka. Diagram 1 označuje mesto številke modela in serijske številke na izdelku. Številke vpišite v ustrezna polja.

Pomembno: **Do podatkov o garanciji, delih in drugih informacij o izdelku lahko dostopate tako, da z mobilno napravo odčitate QR-kodo na nalepki s serijsko številko (če je nameščena).**

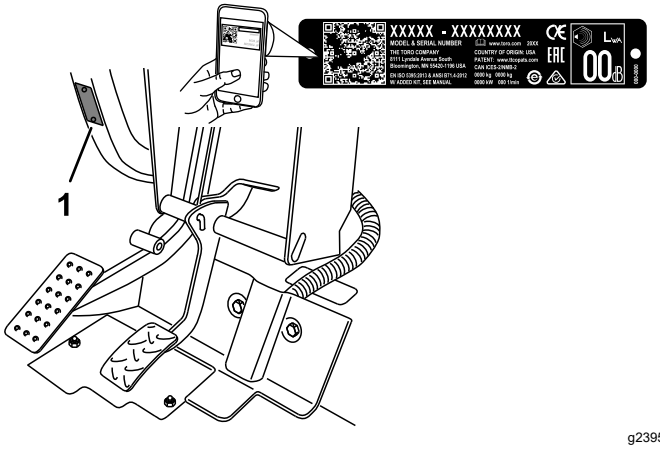

Diagram 1

1. Mesto številke modela in serijske številke

Model št.: _____

Serijska št.: _____

Za poudarjanje informacij sta v tem priročniku uporabljeni 2 besedi. **Pomembno** opozarja na posebne tehnične informacije, medtem ko **Opomba** označuje informacije, ki jih morate posebej pozorno prebrati.

Znak varnostnega opozorila (Diagram 2) tako v tem priročniku kot tudi na stroju označuje pomembna varnostna opozorila, ki jih morate upoštevati, da preprečite nesreče. Ta znak se bo pojavil ob besedah **Danger** (Nevarnost), **Warning** (Opozorilo) ali **Caution** (Svarilo).

- **Danger** (Nevarnost) označuje neposredno nevarnost, ki **bo** privedla do smrti ali hudih telesnih poškodb, če je ne preprečite.

© 2023—The Toro® Company
8111 Lyndale Avenue South
Bloomington, MN 55420

Kontaktirajte nas na: www.Toro.com.
Natisnjeno v ZDA
Vse pravice pridržane

- **Warning** (Opozorilo) označuje morebitno nevarnost, ki **lahko** privede do smrti ali hudih telesnih poškodb, če je ne preprečite.
- **Caution** (Svarilo) označuje neposredno nevarnost, ki **bi lahko** privedla do lažjih ali zmernih telesnih poškodb, če je ne preprečite.

g000502

Diagram 2

Znak varnostnega opozorila

Vsebina

Varnost 4
Splošna varnost 4
Nalepke z varnostnimi opozorili in navodili 5
Nastavitve 12
1 Namestitev volana 12
2 Namestitev varnostnega loka 13
3 Preverjanje nivoja tekočin in tlaka v pnevmatikah 13
4 Utekanje zavor 13
Pregled izdelka 14
Kontrole 14
Specifikacije 20
Delovni priključki/dodatna oprema 20
Pred uporabo 21
Varnostni postopki pred uporabo 21
Vsakodnevna vzdrževalna dela 21
Preverjanje tlaka v pnevmatikah 21
Dolivanje goriva 22
Utekanje novega stroja 22
Preverjanje varnostnega zapornega sistema 23
Med uporabo 23
Varnost med upravljanjem 23
Upravljanje tovornega dna 25
Zagon motorja 26
Vklop štirikolesnega pogona 26
Vožnja stroja 27
Ustavljanje stroja 27
Ugašanje motorja 27
Uporaba zapore diferenciala 27
Uporaba hidravličnega krmiljenja 27
Po uporabi 29
Varnostni postopki po uporabi 29
Prevoz stroja 29
Vleka stroja 30
Vlečenje prikolice 30
Vzdrževanje 31
Varnost pri vzdrževanju 31
Priporočeni urnik(i) vzdrževanja 32
Vzdrževanje stroja v posebnih delovnih pogojih 34
Predvzdrževalni postopki 34
Priprava stroja na vzdrževanje 34
Uporaba podpornika za keson 34
Odstranitev kesona polne dolžine 35
Namestitev kesona polne dolžine 35
Dviganje stroja 36
Odstranjevanje in nameščanje pokrova motorja 37
Mazanje 38
Mazanje ležajev in puš 38
Vzdrževanje motorja 40
Varnost motorja 40
Servisiranje zračnega filtra 40
Servisiranje motornega olja 40
Vzdrževanje sistema za gorivo 42
Servisiranje filtra goriva/izločevalnika vode 42
Pregled cevi za gorivo in priključkov 43
Vzdrževanje električnega sistema 43
Varnost električnega sistema 43
Servisiranje varovalk 43
Prisilni zagon stroja 44
Servisiranje akumulatorja 45
Vzdrževanje pogonskega sistema 45
Preverjanje nivoja olja v sprednjem diferencialu 45
Zamenjava olja sprednjega diferenciala 46
Pregled manšete homokinetičnega zgloba 46
Nastavitev poteznih žic menjalnika 46
Nastavitev potezne žice za visoki in nizki razpon 47
Nastavitev potezne žice za zaporo diferenciala 47
Pregled pnevmatik 47
Preverjanje nastavitve stekanja sprednjih koles 48
Zategovanje kolesnih matic s predpisanim zateznim momentom 49
Vzdrževanje hladilnega sistema 49
Varnost sistema hlajenja 49
Preverjanje ravni hladilne tekočine motorja 49
Odstranjevanje drobirja iz hladilnega sistema 50
Menjava hladilne tekočine motorja 51
Vzdrževanje zavor 51
Preverjanje ravni zavorne tekočine 51
Nastavitev parkirne zavore 52
Nastavitev zavorne stopalke 52
Vzdrževanje jermena 53
Nastavitev jermena alternatorja 53
Vzdrževanje krmilnih sistemov 54
Nastavitev stopalke sklopke 54
Nastavitev stopalke za plin 55

Vzdrževanje hidravličnih sistemov 55
Varnost hidravličnega sistema 55
Servisiranje menjalnika/hidravličnega sistema 55
Servisiranje hidravličnega sistema z visokim pretokom..... 57
Dviganje kesona v nujnih primerih 59
Čiščenje 60
Pranje stroja 60
Skladiščenje 61
Varnost pri shranjevanju 61
Skladiščenje stroja..... 61
Tehnične motnje 62

Varnost

Ta stroj je bil zasnovan v skladu s standardi SAE J2258 (november 2016).

Splošna varnost

Pri tem stroju lahko pride do telesnih poškodb. Da se izognete hudim telesnim poškodbam, vedno upoštevajte vsa varnostna navodila.

- Vsebino tega *uporabniškega priročnika* morate prebrati in razumeti, preden prvič zaženete stroj. Poskrbite, da bodo vsi uporabniki znali uporabljati stroj in razumeli opozorila.
- Med upravljanjem stroja bodite popolnoma zbrani. Ne delajte ničesar, kar bi lahko odvrnilo vašo pozornost, saj to lahko privede do telesnih poškodb ali materialne škode.
- Ne postavljajte rok ali nog blizu premičnih delov stroja.
- Stroja ne uporabljajte brez vseh varoval in ostale varnostne opreme na mestu; vsa varnostna oprema na stroju mora delovati.
- Drugim navzočim osebam in otrokom preprečite vstop v območje delovanja stroja. Otrokom nikoli ne dovolite upravljati stroja.
- Pred servisiranjem ali točenjem goriva ustavite stroj, izklopite motor in odstranite ključ.

Nepravilna uporaba ali vzdrževanje stroja lahko privedeta do poškodb. Upoštevajte ta varnostna navodila in vedno upoštevajte varnostni simbol ⚠, ki lahko pomeni svarilo, opozorilo ali nevarnost – navodila za osebno varnost, da preprečite nevarnosti poškodb. Neupoštevanje teh navodil lahko privede do telesnih poškodb ali smrti.

Nalepke z varnostnimi opozorili in navodili

Varnostne nalepke in nalepke z navodili so nameščene v bližini vseh nevarnih predelov in dobro vidne upravljavcu. Poškodovane in manjkajoče varnostne nalepke nadomestite z novimi.

decalbatterysymbols

Oznake na akumulatorju

Na akumulatorju lahko najdete vse ali samo nekatere spodnje oznake.

1. Nevarnost eksplozije.
2. Prepovedano kajenje, približevanje z odprtim plamenom ali ognjem.
3. Nevarnost opeklin zaradi kemikalij/jedkih tekočin.
4. Nosite opremo za zaščito vida.
5. Preberite *uporabniški priročnik*.
6. Navzočim osebam ne dovolite v bližino akumulatorja.
7. Nosite opremo za zaščito oči; eksplozivni plini lahko povzročijo slepoto in druge poškodbe.
8. Kislina iz akumulatorja lahko povzroči slepoto ali hude opekline.
9. Nemudoma sperite oči z vodo in hitro poiščite zdravniško pomoč.
10. Vsebuje svinec; ne zavrzite.

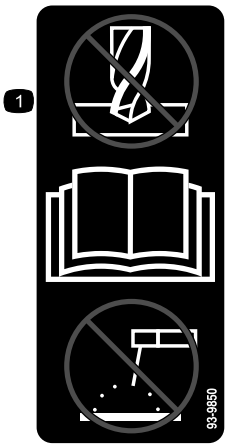

decal93-9850

93-9850

1. Ne popravljajte oziroma ne spreminjajte – preberite *uporabniški priročnik*.

decal93-9852

93-9852

1. Opozorilo – preberite *uporabniški priročnik*.
2. Nevarnost zmečkanin – namestite zaklep valja.

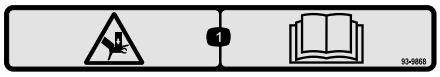

decal93-9868

93–9868

1. Nevarnost zmečkanin dlani – preberite *uporabniški priročnik*.

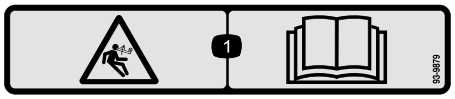

decal93-9879

93-9879

1. Nevarnost shranjene energije – preberite *uporabniški priročnik.*

decal93-9899

93-9899

1. Nevarnost zmečkanin – namestite zaklep valja.

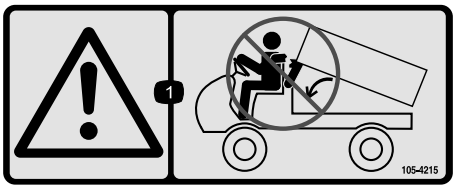

decal105-4215

105-4215

1. Opozorilo – ne približujte se točkam priščipnjenja.

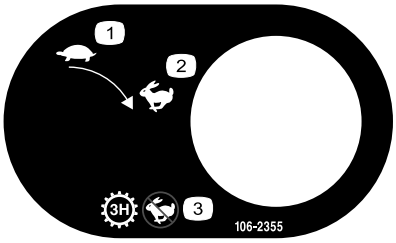

decal106-2355

106-2355

1. Počasi
2. Hitro
3. Menjalnik – visoka hitrost v tretji prestavi; brez visoke hitrosti.

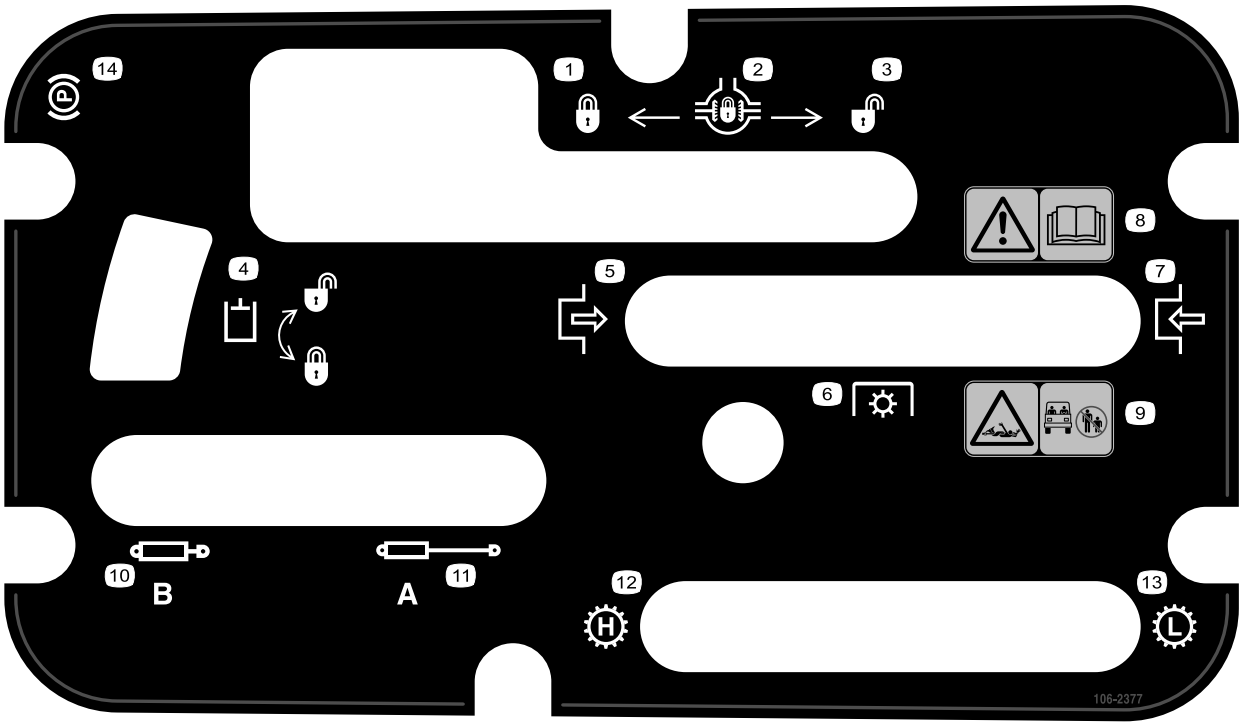

decal106-2377

106–2377

1. Zaklenjeno
2. Zapora diferenciala
3. Odklenjeno
4. Hidravlična zapora
5. Vklop
6. Priključna gred (PTO)
7. Izklop
8. Opozorilo – preberite *uporabniški priročnik*.
9. Nevarnost ujetja – drugim navzočim preprečite vstop v delovno območje.
10. Uvlek hidravlične roke
11. Izteg hidravlične roke
12. Menjalnik – visoka hitrost
13. Menjalnik – nizka hitrost
14. Parkirna zavora

decal106-6755

106-6755

1. Hladilna tekočina motorja je pod tlakom.
2. Nevarnost eksplozije – preberite *uporabniški priročnik*.
3. Opozorilo – ne dotikajte se vročih površin.
4. Opozorilo – preberite *uporabniški priročnik*.

decal106-7767

106-7767

1. Opozorilo – preberite *uporabniški priročnik*; pazite, da ne prevrnete stroja; uporabljajte varnostni pas; nagnite se v nasprotno smer od strani nagiba stroja.

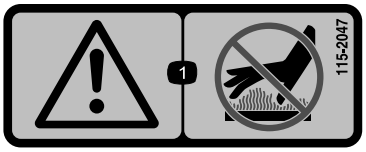

decal115-2047

115–2047

1. Opozorilo – ne dotikajte se vročih površin.

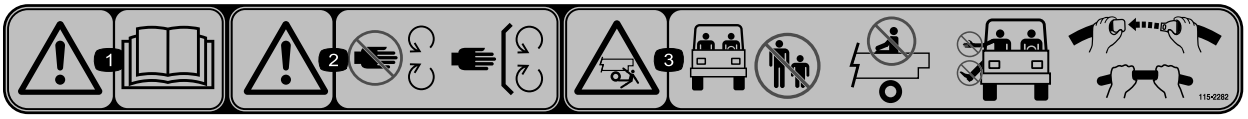

decal115-2282

115–2282

1. Opozorilo – preberite *uporabniški priročnik*.
2. Opozorilo – ne približujte se premikajočim se delom, vsa varovala morajo biti na svojem mestu.
3. Nevarnost zmečkanin – ne dovolite navzočim osebam v delovno območje; ne prevažajte potnikov na kesonu; roke in noge imejte ves čas v vozilu; uporabljajte varnostne pasove in ročaje.

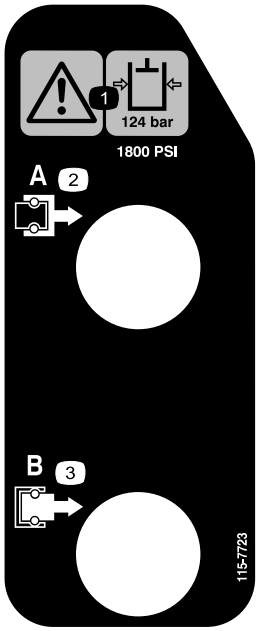

decal115-7723

115-7723

1. Opozorilo – tlak hidravlične tekočine je 124 barov.
2. Spojka A
3. Spojka B

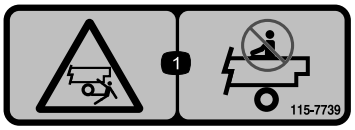

decal115-7739

115-7739

1. Nevarnost padca, zmečkanin – ne prevažajte potnikov.

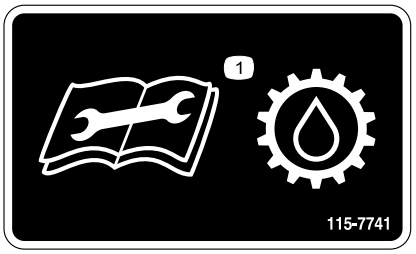

decal115-7741

115-7741

1. Pred servisiranjem olja za menjalnik preberite *uporabniški priročnik*.

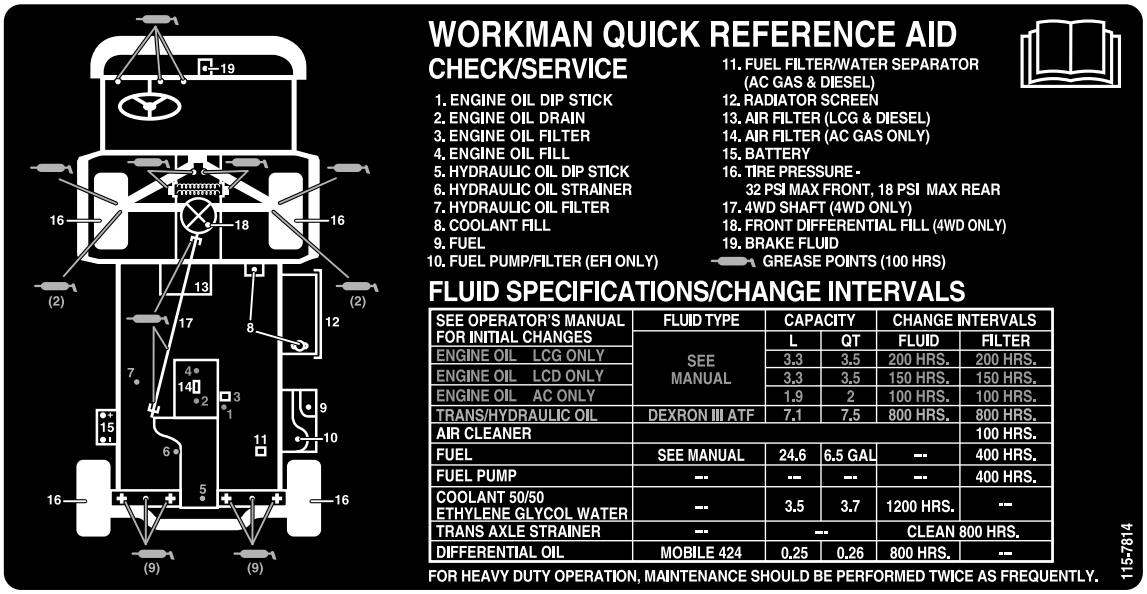

decal115-7814

115–7814

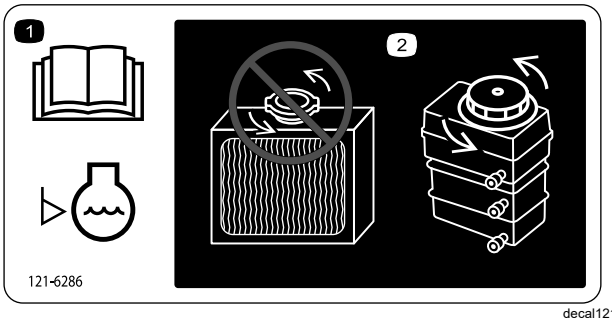

decal121-6286

121–6286

1. Pred uporabo stroja vsak dan preverite raven hladilne tekočine. Pred izvajanjem popravil ali vzdrževalnih del preberite *uporabniški priročnik*.
2. Hladilnika ne odpirajte in vanj ne dolivajte hladilne tekočine; s tem v sistem vnesete zrak in lahko poškodujete motor. V rezervoar dolivajte izključno hladilno tekočino motorja.

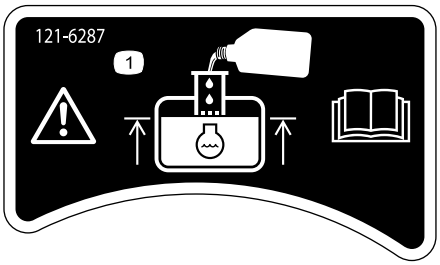

decal121-6287

121–6287

1. Rezervoar napolnite s hladilno tekočino motorja do spodnjega roba nastavka za dolivanje.

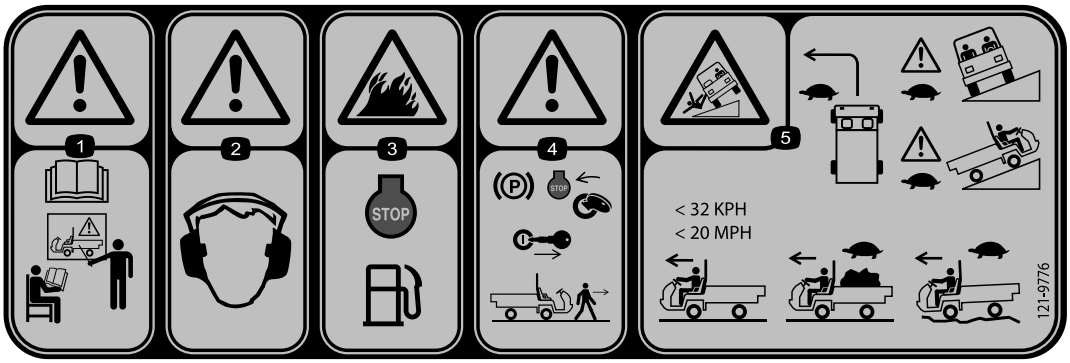

decal121-9776

121–9776

1. Opozorilo – pred uporabo stroja preberite *uporabniški priročnik* in se ustrezno usposobite.
2. Opozorilo – nosite opremo za zaščito sluha.
3. Nevarnost požara – pred dolivanjem goriva ugasnite motor.
4. Opozorilo – preden zapustite stroj, vklopite parkirno zavoro, ugasnite motor in odstranite ključ iz stikala na ključ.
5. Nevarnost prevrnitve – zavijajte počasi; po pobočju navzgor ali počez vozite počasi; ne presezite hitrosti 32 km/h; kadar prevažate tovor ali se peljete po neravnem terenu, vozite počasi.

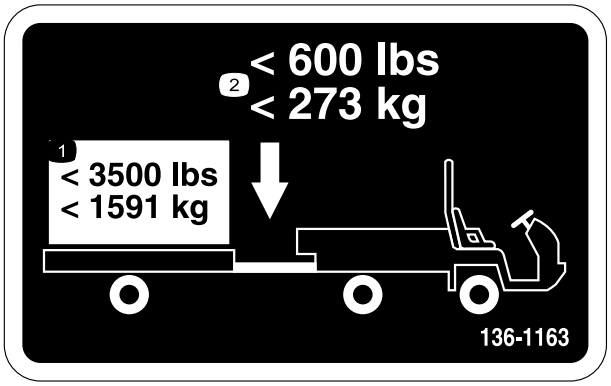

decal136-1163

136–1163

1. Ne prekoračite tovorne obremenitve 1591 kg.
2. Ne prekoračite mase na nosilcu priklopa 273 kg.

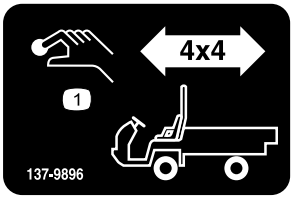

decal137-9896

137–9896

1. Gumb za vklop pogona 4 x 4

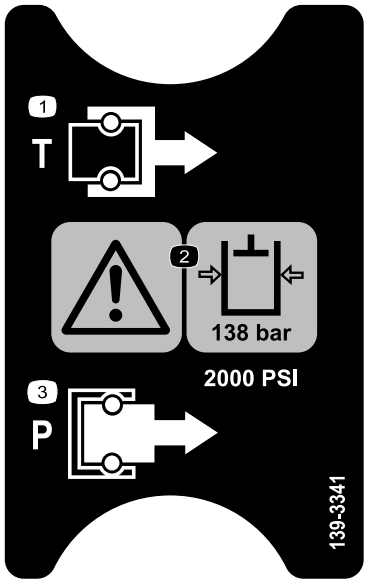

decal139-3341

139–3341

1. Rezervoar
2. Opozorilo – tlak hidravlične tekočine je 138 barov.
3. Tlak

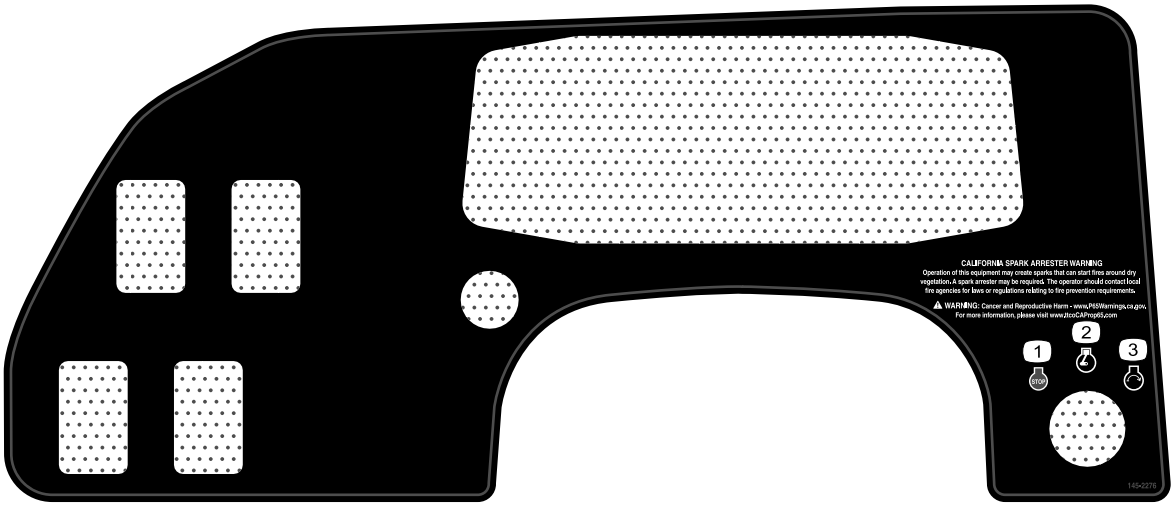

decal145-2276

145–2276

1. Motor – zaustavitev
2. Motor – delovanje
3. Motor – zagon

decal145-2282

145–2282

1. Električni priključek

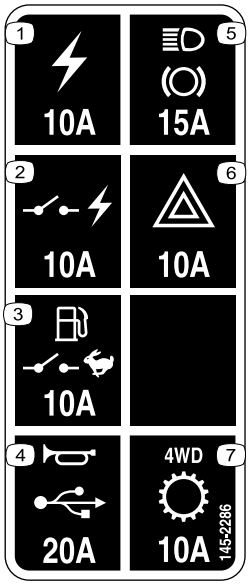

decal145-2286

145–2286

1. Električna vtičnica (10 A)
2. Preklop napajanja (10 A)
3. Črpalka goriva, nadzorno stikalo (10 A)
4. Hupa, električni priključek (15 A)
5. Luči, zavore (15 A)
6. Varnostne utripalke (10 A)
7. Štirikolesni pogon, menjalnik (10 A)

Nastavitve

Prosti deli

V spodnji karti potrdite vse dele kateri so bili poslani.

Postopek	Opis	Količina	Uporaba
1	Volan	1	Namestitev volana (samo modeli TC).
2	Varnostni lok Vijak z glavo s prirobkom (½ x 1¼")	1 6	Namestite varnostni lok.
3	Ni zahtevanih delov	–	Preverite nivo tekočin in tlak v pnevmatikah.
4	Ni zahtevanih delov	–	Izvedite utekanje zavor.

Opomba: Ugotovite, katera stran je leva in katera desna, gledano s položaja za upravljanje stroja.

1

Namestitev volana

Samo modeli TC

Deli potrebni za ta postopek:

1	Volan

Postopek

1. Sprostite zatiče na zadnji strani volana, s katerimi je pritrjena sredinska krovna plošča, in odstranite pokrov s pesta volana.
2. Odstranite varovalno matico z volanskega droga.
3. Volan in podložko potisnite na drog.

   Opomba: Volan na drogu poravnajte tako, da je prečni krak v vodoravni legi, ko sta pnevmatiki usmerjeni naravnost naprej, debelejši krak volanskega obroča pa obrnjen navzdol.

   Opomba: Protiprašni pokrov je tovarniško nameščen na volanski drog.
4. Volan pritrdite na drog z varovalno matico, ki jo zategnite z zateznim momentom od 24 do 29 N·m, kot prikazuje Diagram 3.
5. Zatiče krovne plošče poravnajte z režami na volanu in krovno ploščo pritrdite na pesto volana, tako da se zatiči zaskočijo (Diagram 3).

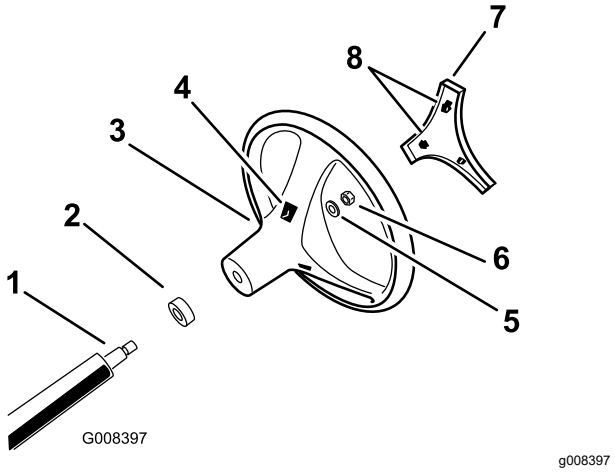

Diagram 3

1. Volanska letev
2. Pokrov za zaščito pred prahom
3. Volan
4. Reže za zatiče na volanu
5. Podložka
6. Varovalna matica
7. Pokrov
8. Zatiči na krovni plošči

2

Namestitev varnostnega loka

Deli potrebni za ta postopek:

1	Varnostni lok
6	Vijak z glavo s prirobkom (½ x 1¼")

Postopek

1. Na navoje 6 vijakov z glavo s prirobkom (½ x 1¼") nanesite srednje močno (servisno odstranljivo) lepilo za navoje.
2. Konca varnostnega loka poravnajte z montažnima luknjama na straneh okvirja stroja (Diagram 4).

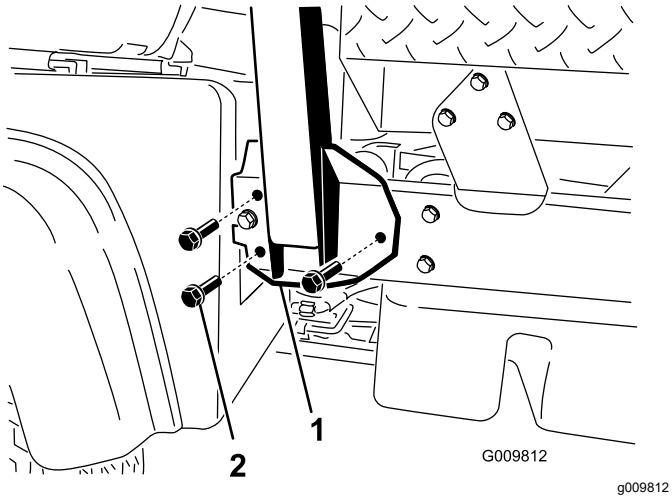

Diagram 4

1. Montažni nosilec varnostnega loka
2. Vijak z glavo s prirobkom (½ x 1¼")

3. Na obeh straneh stroja pritrdite montažni nosilec varnostnega loka na okvir stroja s 3 vijaki z glavo s prirobkom (½ x 1¼") (Diagram 4).
4. Vijake z glavo s prirobkom (½ x 1¼") privijte z zateznim momentom 115 N·m.

3

Preverjanje nivoja tekočin in tlaka v pnevmatikah

Ni zahtevanih delov

Postopek

1. Pred in po prvem zagonu motorja preverite raven motornega olja; glejte Preverjanje ravni motornega olja (stran 40).
2. Pred zagonom motorja preverite raven hidravlične tekočine/tekočine menjalnika, glejte Preverjanje ravni tekočine menjalnika/hidravlične tekočine (stran 55).
3. Pred prvim zagonom motorja preverite raven motornega olja; glejte Preverjanje ravni zavorne tekočine (stran 51).
4. Preverite zračni tlak v pnevmatikah; glejte Preverjanje tlaka v pnevmatikah (stran 21).

4

Utekanje zavor

Ni zahtevanih delov

Postopek

Da zagotovite optimalno delovanje zavornega sistema, pred uporabo izvedite utekanje zavor.

1. Ko stroj doseže polno hitrost, pritisnite zavore, da ga hitro ustavite, ne da bi blokirali pnevmatike.
2. Ta postopek ponovite desetkrat, pri čemer med posameznimi postanki počakajte 1 minuto, da se zavore ne pregrejejo.

   Pomembno: **Ta postopek je najučinkovitejši, če je obremenitev stroja 454 kg.**

Pregled izdelka

Kontrole

Pred zagonom motorja in upravljanjem stroja se seznanite z vsemi upravljalnimi elementi.

Nadzorna plošča

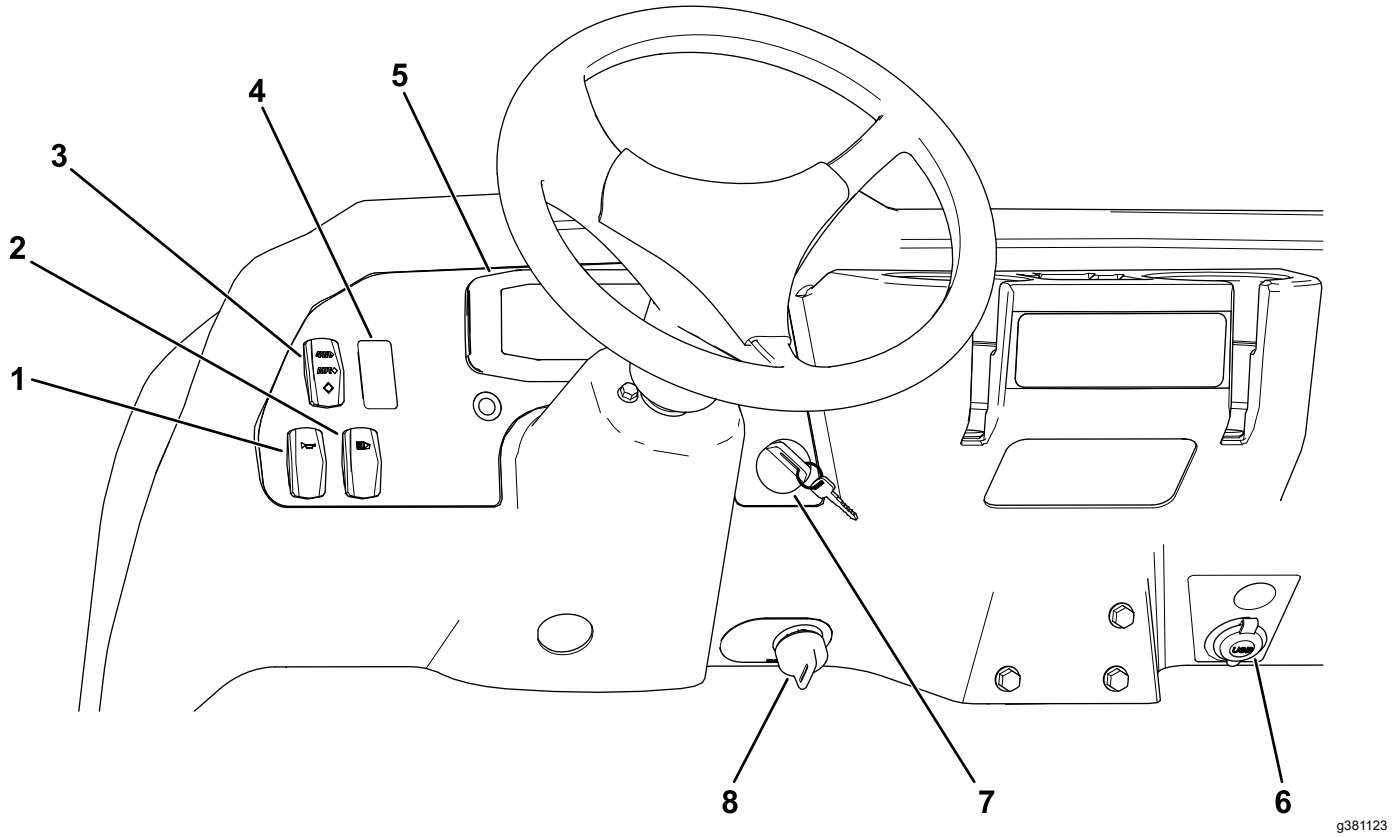

Diagram 5

1. Stikalo za hupo
2. Stikalo za luči
3. Stikalo štirikolesnega pogona (samo modeli s štirikolesnim pogonom)
4. Stikalo hidravličnega sistema z visokim pretokom (samo modeli TC)
5. Prikazovalnik
6. Električni priključek
7. Stikalo na ključ
8. Nadzorno stikalo

Prikazovalnik

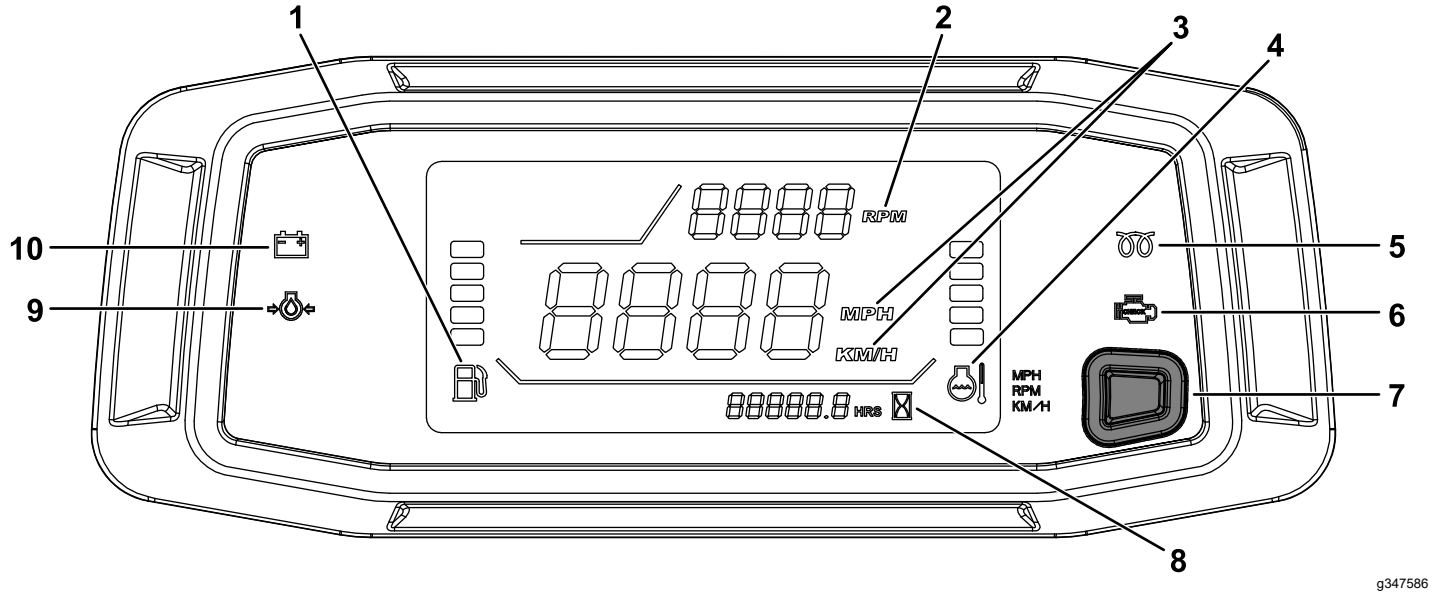

Diagram 6

1. Merilnik goriva
2. Tahometer/merilnik hitrosti motorja (vrt./min)
3. Merilnik hitrosti (km/h ali mph)
4. Merilnik in lučka temperature hladilne tekočine
5. Indikator žarilne svečke (samo dizelski stroji)
6. Indikator »preverite motor«
7. Gumb za spremembo postavitve tahometra in merilnika hitrosti/gumb za izbiro enot merilnika hitrosti
8. Merilnik delovnih ur
9. Opozorilna lučka za tlak olja
10. Indikator napolnjenosti

Stopalka za pospeševanje

S stopalko za plin (Diagram 7) lahko uravnavate hitrost stroja, ko je menjalnik v prestavi. S pritiskom na stopalko za plin povečate hitrost motorja in hitrost vožnje. Ko sprostite stopalko za plin, se zmanjšata hitrost motorja in hitrost vožnje.

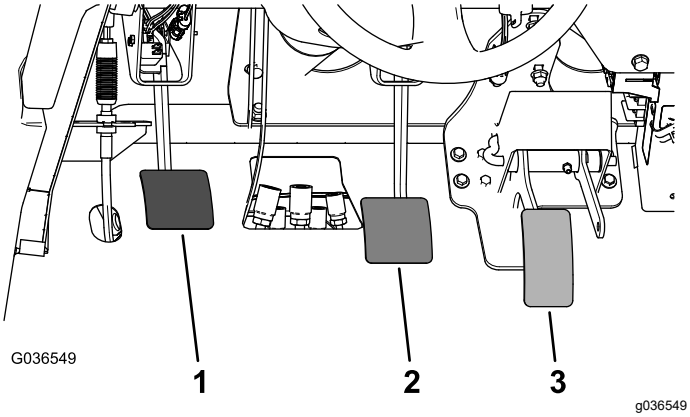

Diagram 7

1. Stopalka sklopke
2. Zavorna stopalka
3. Stopalka za plin

Stopalka sklopke

Pri zagonu motorja ali prestavljanju menjalnika morate stopalko sklopke (Diagram 7) pritisniti do konca, da jo razklenete. Ko je menjalnik v prestavi, enakomerno spustite stopalko, da preprečite nepotrebno obrabo menjalnika in drugih povezanih delov.

Pomembno: **Med delovanjem ne vozite s pritisnjeno stopalko za sklopko. Stopalka sklopke mora biti popolnoma iztegnjena, sicer sklopka zdrsne, kar povzroči segrevanje in obrabo. Na pobočju nikoli ne ustavljajte stroja s pomočjo stopalke sklopke. To bi lahko poškodovalo sklopko.**

Zavorna stopalka

Z zavorno stopalko ustavite ali upočasnite vožnjo (Diagram 7).

⚠ POZOR

Uporaba stroja z obrabljenimi ali nepravilno nastavljenimi zavorami lahko povzroči telesne poškodbe.

Če se zavorna stopalka pomakne na razdaljo 25 mm od talne plošče stroja, nastavite ali popravite zavore.

Prestavna ročica

Stopalko sklopke pritisnite do konca in premaknite prestavno ročico (Diagram 8) v želeno prestavo. Shema vzorca prestavljanja je prikazana spodaj.

Diagram 8

Pomembno: **Menjalnika ne prestavljajte v položaj za VZVRATNO vožnjo ali vožnjo NAPREJ, če stroj ne miruje; saj lahko tako poškodujete sklop pogonske osi z diferencialom.**

⚠ POZOR

Prestavljanje navzdol pri preveliki hitrosti lahko povzroči zdrsavanje zadnjih koles, kar lahko povzroči izgubo nadzora nad strojem ter poškodbo sklopke in/ali menjalnika.

Prestavljajte gladko, da ne pride do drgnjenja zobnikov.

Zapora diferenciala

Zapora diferenciala (Diagram 9) omogoča zaporo zadnje osi za boljši oprijem. Zaporo diferenciala lahko vklopite, ko se stroj premika.

Ročico pomaknite naprej in v desno, da aktivirate zaporo.

Opomba: Za vklop ali izklop zapore diferenciala se mora stroj premikati in rahlo zavijati.

⚠ POZOR

Zavijanje z vklopljeno zaporo diferenciala lahko povzroči izgubo nadzora nad strojem.

V ostrih zavojih ali pri visoki hitrosti ne uporabljajte stroja z vklopljeno zaporo diferenciala; glejte Nastavitev potezne žice za zaporo diferenciala (stran 47).

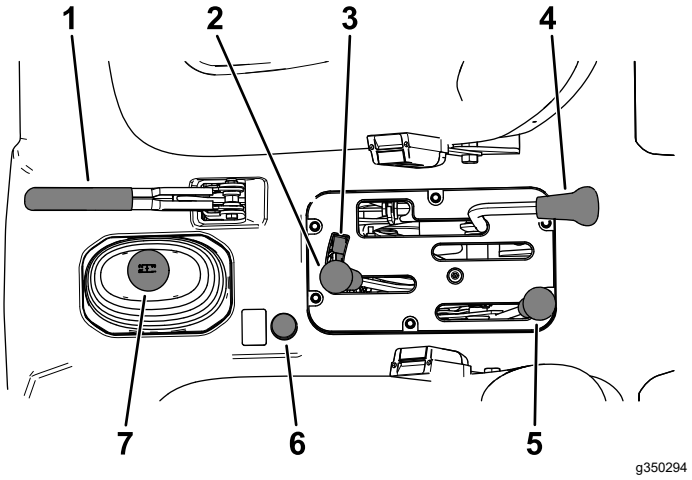

Diagram 9

1. Ročica parkirne zavore
2. Hidravlični dvig kesona
3. Zapora hidravličnega dviga
4. Zapora diferenciala
5. Stikalo za visoki/nizki razpon
6. Gumb štirikolesnega pogona (samo modeli s štirikolesnim pogonom)
7. Prestavna ročica

Ročica parkirne zavore

Ko ugasnete stroj, vklopite parkirno zavoro (Diagram 9), da preprečite nenamerno premikanje stroja.

- Za vklop parkirne zavore povlecite ročico parkirne zavore.
- Za izklop parkirne zavore potisnite ročico parkirne zavore naprej.

  Opomba: Pred premikanjem stroja izklopite parkirno zavoro.

Če stroj parkirate na strmem pobočju, vklopite parkirno zavoro, prestavite menjalnik v PRVO prestavo, če je stroj usmerjen navzgor, oziroma v VZVRATNO prestavo, če je stroj usmerjen navzdol, in spodnje strani koles podložite s kladami.

Ročica za hidravlični dvig

Hidravlično dvigalo dviguje in spušča tovorno dno. Za dvig kesona jo premaknite nazaj, za spust pa naprej (Diagram 9).

Pomembno: **Pri spuščanju kesona držite ročico v sprednjem položaju še 1 do 2 sekundi po tem, ko se keson dotakne okvirja, da ga pritrdite v spuščenem položaju. Ko valja dosežeta konec hoda, ročice hidravličnega dviga ne držite v položaju za dviganje ali spuščanje več kot 5 sekund.**

Zapora hidravličnega dviga

Z zaporo hidravličnega dviga pritrdite ročico dviga, da hidravlična valja ne moreta delovati, če stroj ni opremljen s tovornim dnom (Diagram 9). Če uporabljate hidravlični sistem za priključke, lahko ročico dviga z zaporo pritrdite v VKLOPLJENEM položaju.

Stikalo za visoki/nizki razpon

Stikalo za visoki/nizki razpon omogoča uporabo 3 dodatnih prestav za natančen nadzor hitrosti (Diagram 9):

- Če želite preklopit med VISOKIM in NIZKIM razponom, morate popolnoma zaustaviti stroj.
- Ta preklop izvedite na ravni podlagi.
- Popolnoma pritisnite stopalko sklopke.
- Za preklop na VISOKI razpon ročico pomaknite povsem naprej, za preklop v NIZKI razpon pa povsem nazaj.

VISOKI razpon – za hitrejšo vožnjo po ravni, suhi podlagi z lažjim tovorom.

NIZKI razpon – vožnja pri nižji hitrosti. Ta razpon uporabite, kadar je potrebna večja moč ali nadzor kot običajno. Uporablja se na strmih vzponih, zahtevnem terenu, za težak tovor, vožnjo z nizko hitrostjo, vendar pri visoki hitrosti motorja (škropljenje).

Pomembno: **V položaju, ki je na sredini med VISOKIM in NIZKIM razponom, menjalnik ni v nobenem od razponov. NEVTRALNEGA položaja ne uporabljajte za prosti tek, saj se lahko stroj nepričakovano premakne, če je ročico za visoki/nizki razpon nenamerno premaknete, ko je prestavna ročica v prestavi.**

Gumb za štirikolesni pogon

Samo za modele s štirikolesnim pogonom

Če želite ročno vklopiti štirikolesni pogon, pritisnite in držite gumb štirikolesnega pogona (Diagram 9) na sredinski konzoli, ko se vozilo premika; štirikolesni pogon se vklopi.

Stikalo na ključ

S stikalom na ključ (Diagram 5) zaženete in ugasnete motor.

Stikalo na ključ ima 3 položaje: IZKLOP, VKLOP in ZAGON. Stikalo na ključ obrnite v desno do položaja za ZAGON, da vklopite motor zaganjalnika. Ko se motor zažene, spustite ključ. Stikalo na ključ se samodejno premakne v položaj za VKLOP.

Če želite ugasniti motor, obrnite stikalo v levo, v položaj za IZKLOP.

Nadzorno stikalo

Preklopite nadzorno stikalo Diagram 5 v položaj za POČASNO delovanje in izvlecite ključ. Nadzorno stikalo omeji število vrtljajev motorja na 2200 vrt./min, ko je stroj v tretji prestavi in v VISOKEM razponu, kar omeji največjo hitrost na 21 km/h.

Merilnik delovnih ur

Merilnik delovnih ur (Diagram 6) prikazuje skupno število ur delovanja stroja.

Merilnik delovnih ur se vklopi, ko obrnete stikalo na ključ v položaj za VKLOP in je hitrost motorja (vrtljaji motorja) več kot 500 vrtljajev na minuto vsakih 6 minut.

Zapora visoke hitrosti v tretji prestavi

Stikalo zapore visoke hitrosti v tretji prestavi premaknite (Diagram 5) v položaj za POČASNO delovanje in odstranite ključ, da preprečite uporabo tretje prestave v VISOKEM razponu. Če prestavno ročico premaknete v tretjo prestavo, ko je motor v VISOKEM razponu.

Opomba: Ključ lahko odstranite ne glede na položaj.

Stikalo za luč

S stikalom za luči (Diagram 5) vklopite ali izklopite žaromete.

Opozorilna lučka za tlak olja

Opozorilna lučka za tlaka olja (Diagram 6) zasveti, če tlak motornega olja med delovanjem motorja pade pod varno raven.

Pomembno: **Če lučka utripa ali sveti, ustavite stroj, ugasnite motor in preverite raven olja. Če je raven olja nizka in po dolivanju olja lučka ob naslednjem zagonu motorja ne ugasne, takoj ugasnite motor in se za pomoč obrnite na pooblaščenega serviserja.**

Preverite delovanje opozorilne lučke, kot je opisano v nadaljevanju:

1. Aktivirajte parkirno zavoro.
2. Obrnite stikalo na ključ v položaj za VKLOP/PREDOGREVANJE, vendar še ne zaženite motorja.

   Opomba: Lučka za tlak olja mora svetiti rdeče. Če lučka ne deluje, je morda pregorela žarnica ali pa je v sistemu prisotna okvara, ki zahteva popravilo.

Opomba: Če ste motor pravkar ugasnili, lahko traja od 1 do 2 minuti, da lučka zasveti.

Indikatorska lučka žarilne svečke

Indikatorska lučka žarilne svečke (Diagram 6) sveti rdeče, ko so žarilne svečke aktivirane.

Pomembno: **Ko se stikalo vrne v položaj za ZAGON, indikatorska lučka žarilne svečke sveti še dodatnih 15 sekund.**

Merilnik in lučka temperature hladilne tekočine

Merilnik temperature hladilne tekočine in lučka prikazujeta temperaturo hladilne tekočine v motorju in delujeta le, če je ključ v položaju za VKLOP (Diagram 6).

Če se motor pregreje, utripa 5 črtic indikatorja hladilne tekočine.

Indikator napolnjenosti

Indikator napolnjenosti zasveti, ko se akumulator izprazni. Če lučka zasveti med delovanjem, ustavite stroj, ugasnite motor in preverite možne vzroke, na primer jermen alternatorja (Diagram 6).

Pomembno: **Če je jermen alternatorja zrahljan ali pretrgan, stroja ne uporabljajte, dokler ne izvedete nastavitve ali popravila. Če tega opozorila ne boste upoštevali, lahko poškodujete motor.**

Preverite delovanje opozorilne lučke, kot je opisano v nadaljevanju:

- Aktivirajte parkirno zavoro.
- Obrnite stikalo na ključ v položaj za VKLOP/PREDOGREVANJE, vendar še ne zaženite motorja. Lučke temperature hladilne tekočine, indikatorja polnjenja in indikatorja tlaka olja morajo zasvetiti. Če lučka ne zasveti, je morda pregorela žarnica ali pa je v sistemu prisotna okvara, ki zahteva popravilo.

Merilnik goriva

Merilnik goriva prikazuje količino goriva v rezervoarju. Začne delovati, ko je stikalo na ključ v položaju za VKLOP (Diagram 6).

Ena črtica pomeni nizko raven goriva, ena utripajoča črtica pa pomeni, da je posoda za gorivo skoraj prazna.

Stikalo za štirikolesni pogon

Samo za modele s štirikolesnim pogonom

Ko vklopite stikalo štirikolesnega pogona (Diagram 5), stroj samodejno vklopi štirikolesni pogon, če senzor zazna, da se zadnji kolesi prosto vrtita. Ko je vklopljen štirikolesni pogon, sveti lučka stikala štirikolesnega pogona.

Štirikolesni pogon deluje v SAMODEJNEM načinu le pri vožnji naprej. Če ga želite uporabiti pri VZVRATNI vožnji, pritisnite gumb štirikolesnega pogona.

Stikalo hidravličnega sistema z visokim pretokom

Samo modeli TC

Za vklop hidravličnega sistema z visokim pretokom vklopite stikalo (Diagram 5).

Stikalo za hupo

Stikalo za hupo je nameščeno na nadzorni plošči (Diagram 5). Pritisnite stikalo za hupo za zvok hupe.

Tahometer

Tahometer prikazuje število vrtljajev motorja (Diagram 6).

Opomba: Za delovanje kardanske gredi s 540 vrtljaji na minuto je priporočena hitrost motorja 3300 vrtljajev na minuto.

Merilnik hitrosti

Merilnik hitrosti beleži hitrost vožnje stroja (Diagram 6).

Gumb za spremembo postavitve tahometra in merilnika hitrosti/gumb za izbiro enot merilnika hitrosti

Če želite zamenjati postavitev tahometra in merilnika hitrosti, pritisnite ta gumb (Diagram 6) ter ga držite med 0 in 3 sekundami, nato pa ga spustite.

Če želite zamenjati postavitev tahometra in merilnika hitrosti, pritisnite ta gumb (Diagram 6) ter ga držite med 3 in 10 sekundami, nato pa ga spustite.

Električni priključek

Za napajanje izbirnih električnih dodatkov z napetostjo 12 V uporabljajte električni priključek (Diagram 5).

Ročaj za potnika

Ročaj za potnika je na armaturni plošči (Diagram 10).

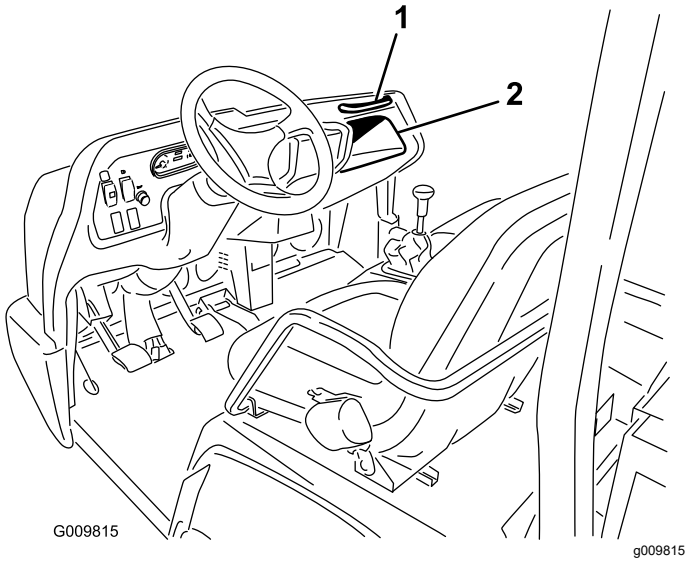

Diagram 10

1. Ročaj za potnika
2. Predal

Ročica za nastavitev sedeža

Z ročico lahko sedež prestavite naprej ali nazaj, da boste lahko udobneje sedeli (Diagram 11).

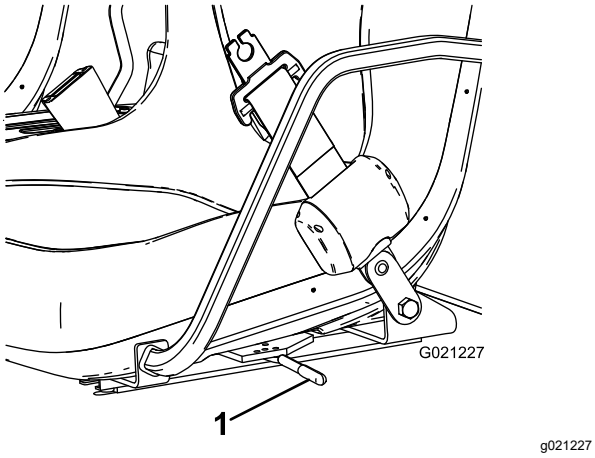

Diagram 11

1. Ročica za nastavitev sedeža

Specifikacije

Opomba: Tehnični podatki in zasnova se lahko spremenijo brez predhodnega obvestila.

Skupna širina	160 cm
Skupna dolžina	Brez kesona: 326 cm S kesonom po celi dolžini v: 331 cm Z ⅔-kesonom na zadnjem mestu namestitve: 346 cm
Osnovna masa (suha)	Model 07385: 887 kg Model 07385TC: 924 kg Model 07387: 914 kg Model 07387TC: 951 kg
Nazivna nosilnost (vključno z 91 kg za upravljavca, 91 kg za sovoznika in naloženim priključkom)	Model 07385: 1471 kg Model 07385TC: 1435 kg Model 07387: 1445 kg Model 07387TC: 1408 kg
Največja bruto masa vozila (GVW)	2359 kg
Vlečna zmogljivost	Masa na nosilcu priklopa: 272 kg Največja masa prikolice: 1587 kg
Višina od tal	18 cm brez tovora
Medosna razdalja	118 cm
Kolotek (od središčnice do središčnice)	Spredaj: 117 cm Zadaj: 121 cm
Višina	191 cm do vrha varnostnega loka

Delovni priključki/dodatna oprema

Toro ponuja širok nabor odobrenih delovnih priključkov in dodatne opreme, s katerimi lahko povečate in razširite zmogljivosti stroja. Za seznam vseh odobrenih delovnih priključkov in dodatne opreme se obrnite na pooblaščenega zastopnika ali distributerja oziroma obiščite www.Toro.com.

Če želite zagotoviti optimalno delovanje in ohraniti veljavnost varnostnega certifikata stroja, uporabljajte izključno originalne nadomestne dele in dodatno opremo Toro. Uporaba nadomestnih delov in dodatne opreme drugih proizvajalcev je lahko nevarna in lahko privede do razveljavitve garancije.

Delovanje

Pred uporabo

Varnostni postopki pred uporabo

Splošna varnost

- Nikoli ne dovolite otrokom ali osebam, ki niso usposobljene ali fizično sposobne, da varno upravljajo ali servisirajo stroj. Lokalni predpisi lahko omejujejo starost upravljavca. Za usposabljanje vseh upravljavcev in mehanikov je odgovoren lastnik.
- Seznanite se s postopki za varno upravljanje opreme, krmilniki za upravljavca in varnostnimi oznakami.
- Ugasnite motor, odstranite ključ in počakajte, da se vsi premikajoči se deli ustavijo, preden zapustite upravljavčev položaj. Pustite, da se stroj ohladi, preden ga nastavite, popravite, očistite ali shranite.
- Seznanite se, kako hitro ustaviti in izklopiti stroj.
- Prepričajte se, da število potnikov (vi in sopotnik(-i)) ni večje od števila ročajev, s katerimi je stroj opremljen.
- Preverite, ali so nameščene vse varnostne naprave in nalepke. Popravite ali zamenjajte vse varnostne naprave in zamenjajte vse nečitljive ali manjkajoče nalepke. Ne upravljajte stroja, če deli niso prisotni in ne delujejo pravilno.

Varnost pri ravnanju z gorivom

- Z gorivom ravnajte izredno previdno. Gorivo je zelo vnetljivo in njegovi hlapi so eksplozivni.
- Ugasnite vse cigarete, cigare, pipe in druge možne vire vžiga.
- Uporabljajte samo odobrene posode za gorivo.
- Ko motor teče ali ko je vroč, ne smete v nobenem primeru odpirati pokrovčka za gorivo ali dolivati goriva v rezervoar za gorivo.
- Ne dolivajte ali izčrpavajte goriva v zaprtih prostorih.
- Stroja ali posode za gorivo ne smete shranjevati, kjer so lahko prisotni odprt plamen, iskra ali pilotni plamen iz naprav, kot so na primer grelec za vodo ali drugi podobni gospodinjski aparati.
- Če gorivo razlijete, ne poskušajte zagnati motorja, da preprečite ustvarjanje virov vžiga, dokler se hlapi goriva ne razpršijo v zraku.

Vsakodnevna vzdrževalna dela

Servisni interval: Pred vsako uporabo ali dnevno

Vsak dan morate pred zagonom stroja opraviti vzdrževalna dela po vsaki uporabi/za vsak dan, ki so navedena v Vzdrževanje (stran 31).

Preverjanje tlaka v pnevmatikah

Servisni interval: Pred vsako uporabo ali dnevno

Specifikacija za zračni tlak v sprednjih pnevmatikah: 2,20 bara.

Specifikacija za zračni tlak v zadnjih pnevmatikah: 1,24 bara.

Pomembno: **Pogosto preverjajte tlak v pnevmatikah, da zagotovite ustrezno napolnjenost. Če pnevmatike niso napolnjene z ustreznim tlakom, se bodo prezgodaj obrabile in lahko povzročijo preobremenitev štirikolesnega pogona.**

Diagram 12 je primer obrabe pnevmatik, do katerega pride zaradi prenizkega zračnega tlaka v pnevmatikah.

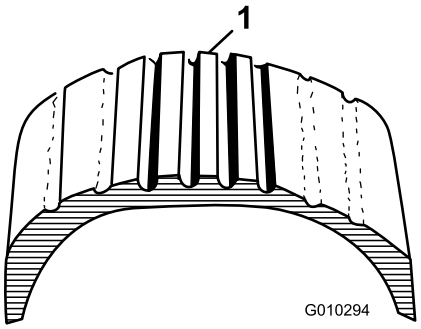

g010294

Diagram 12

1. Premalo napolnjena pnevmatika

Diagram 13 je primer obrabe pnevmatik, do katerega pride zaradi previsokega zračnega tlaka v pnevmatikah.

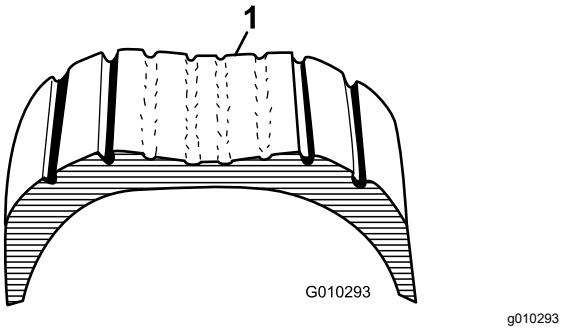

Diagram 13

1. Preveč napolnjena pnevmatika

Dolivanje goriva

Uporabljajte le čisto, sveže dizelsko gorivo ali biodizelsko gorivo z nizko (< 500 ppm) ali ultra nizko (< 15 ppm) vsebnostjo žvepla. Cetansko število mora biti najmanj 40. Gorivo kupujte v količinah, ki jih lahko porabite v 180 dneh, da boste vedno uporabljali sveže gorivo.

- Uporabljajte poletno dizelsko gorivo (št. 2-D) pri temperaturi nad –7 °C in zimsko dizelsko gorivo (št. 1-D ali mešanico goriv št. 1-D/2-D) pod to temperaturo.
- Zimsko gorivo ima pri nižjih temperaturah nižje plamenišče in pretočne značilnosti v hladnem vremenu, ki olajšajo zagon in preprečujejo zamašitev filtra za gorivo.

Opomba: Uporaba poletnega goriva pri temperaturah nad –7 °C podaljša življenjsko dobo črpalke za gorivo in poveča moč v primerjavi z zimskim gorivom.

Pomembno: **Namesto dizelskega goriva ne smete uporabljati kerozina ali bencina. Če tega opozorila ne boste upoštevali, lahko poškodujete motor.**

Uporaba biodizelskega goriva

Stroj lahko uporablja biodizelske mešanice goriva do oznake B20 (20 % biodizla, 80 % naftnega dizla). Za delež naftnega dizla morate uporabiti gorivo z nizko ali ultra nizko vsebnostjo žvepla. Upoštevajte naslednje previdnostne ukrepe:

- Delež biodizla mora ustrezati specifikacijam v standardu ASTM D6751 ali EN 14214.
- Sestava mešanice goriva mora izpolnjevati zahteve standarda ASTM D975 ali EN 590.
- Biodizelske mešanice lahko poškodujejo pobarvane površine.
- V hladnem vremenu uporabljajte mešanice, ki vsebujejo največ 5 % biodizla (B5).
- Nadzorujte stanje tesnil, gibkih cevi in tesnilk, ki so v stiku z gorivom, saj se lahko sčasoma obrabijo.
- Po prehodu na uporabo biodizelskih mešanic lahko določeno obdobje pričakujte zamašitve filtra za gorivo.
- Za dodatne informacije glede biodizelskega goriva se obrnite na distributerja.

Polnjenje rezervoarja za gorivo

Prostornina rezervoarja za gorivo: 22 l.

1. Očistite območje okoli čepa odprtine za dolivanje olja.
2. Odstranite čep odprtine za dolivanje olja (Diagram 14).

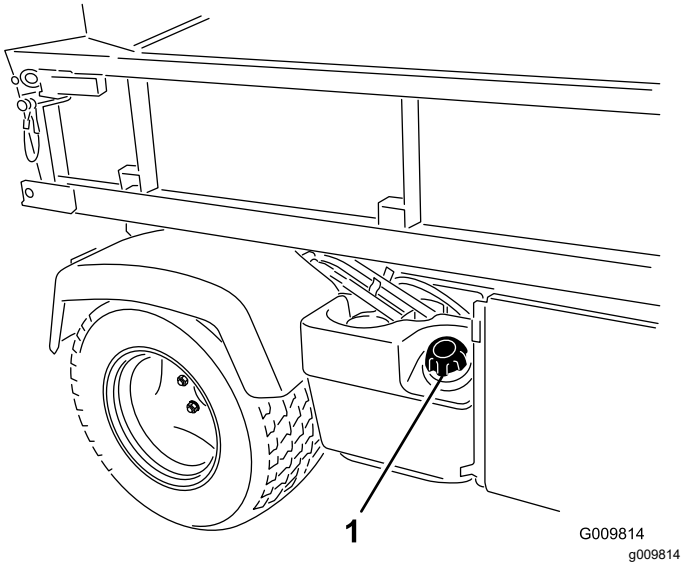

Diagram 14

1. Pokrovček rezervoarja za gorivo

3. Rezervoar napolnite do ravni nekoliko pod zgornjim robom rezervoarja (spodnji del nastavka za dolivanje), nato namestite čep.

   Opomba: Rezervoar za gorivo ne sme biti čezmerno napolnjen.

4. Obrišite razlito gorivo, da preprečite nevarnost požara.

Utekanje novega stroja

Servisni interval: Po prvih 100 urah—Upoštevajte navodila za utekanje novega stroja.

Upoštevajte naslednje napotke za zagotavljanje pravilnega delovanja stroja:

- Prepričajte se, da so zavore utečene; glejte 4 Utekanje zavor (stran 13).

- Redno preverjajte raven tekočine in motornega olja. Bodite pozorni na znake pregrevanja stroja ali njegovih sestavnih delov.
- Po zagonu ohlajenega motorja pustite, da se pred uporabo stroja segreje za približno 15 sekund.

  Opomba: Pri vožnji pri nizkih temperaturah počakajte dlje časa, da se motor ogreje.
- Med delovanjem spreminjajte hitrost stroja. Izogibajte se hitremu zagonu in hitremu ustavljanju.
- Olje za utekanje motorja ni potrebno. Originalno motorno olje je enake vrste, kot je določena za redno menjavo olja.
- Glejte Vzdrževanje (stran 31) za morebitne posebne preglede z nizkim številom ur.

Preverjanje varnostnega zapornega sistema

Servisni interval: Pred vsako uporabo ali dnevno

Namen varnostnega zapornega sistema je preprečiti zagon motorja, če ne pritisnete stopalke sklopke.

⚠ POZOR

Če so varnostna zaporna stikala odklopljena ali poškodovana, lahko stroj začne nenadoma delovati, kar lahko povzroči telesne poškodbe.

- **Ne posegajte v varnostna zaporna stikala.**
- **Vsak dan preverite delovanje varnostnih zapornih stikal in pred začetkom uporabe stroja zamenjajte vsa poškodovana stikala.**

Opomba: Postopke za preverjanje varnostnega zapornega sistema priključka najdete v *uporabniškem priročniku* priključka.

Preverjanje stikala za blokado sklopke

1. Usedite se na upravljavčev sedež in vklopite parkirno zavoro.
2. Prestavite prestavno ročico v NEVTRALNI položaj.

   Opomba: Motor se ne zažene, če je ročica za hidravlični dvig zaklenjena v položaju za vožnjo naprej.
3. Ne da bi pritisnili stopalko sklopke, obrnite stikalo v desno do položaja za ZAGON.

   Opomba: Če se motor zavrti ali zažene, gre za okvaro varnostnega zapornega sistema, ki jo morate pred uporabo stroja odpraviti.

Preverjanje varnostnega stikala za blokado ročice za hidravlični dvig

1. Usedite se na upravljavčev sedež in vklopite parkirno zavoro.
2. Prestavite prestavno ročico v NEVTRALNI položaj in se prepričajte, da je ročica za hidravlični dvig v srednjem položaju.
3. Pritisnite stopalko sklopke.
4. Premaknite ročico za hidravlični dvig naprej in obrnite stikalo na ključ v položaj za ZAGON.

   Opomba: Če se motor zavrti ali zažene, gre za okvaro varnostnega zapornega sistema, ki jo morate pred uporabo stroja odpraviti.

Med uporabo

Varnost med upravljanjem

Splošna varnost

- Lastnik/upravljavec je odgovoren za preprečevanje nesreč, ki lahko povzročijo telesne poškodbe ali premoženjsko škodo.
- Potniki morajo sedeti samo na označenih sedežih. V tovornem dnu ne prevažajte potnikov. Drugim navzočim osebam in otrokom preprečite vstop v območje delovanja stroja.
- Nosite primerna oblačila, vključno z zaščitnimi očali, dolgimi hlačami, delovnimi čevlji z nedrsečim podplatom in zaščito za sluh. Spnite dolge lase in ne nosite ohlapnih oblek ali ohlapnega nakita.
- Med upravljanjem stroja bodite popolnoma zbrani. Ne delajte ničesar, kar bi lahko odvrnilo vašo pozornost, saj to lahko privede do telesnih poškodb ali materialne škode.
- Stroja ne upravljajte, če ste bolni, utrujeni ali pod vplivom alkohola oziroma drog.
- Stroj uporabljajte samo na prostem ali v dobro prezračevanem prostoru.
- Ne prekoračite največje bruto teže vozila (GVW) stroja.
- Pri upravljanju, zaviranju ali obračanju stroja s težkim tovorom v tovornem dnu bodite še posebej previdni.
- Prevažanje prevelikega tovora v tovornem dnu zmanjšuje stabilnost stroja. Ne prekoračite nosilne zmogljivosti tovornega dna.
- Prevažanje materiala, ki ga ni mogoče vezati na stroj, negativno vpliva na krmiljenje, zaviranje in stabilnost stroja. Kadar prevažate material, ki

ga ni mogoče vezati na stroj, bodite previdni pri krmiljenju ali zaviranju.

- Pri vožnji po grobem in neravnem terenu ter v bližini robnikov, lukenj in drugih nenadnih sprememb terena imejte manjši tovor in zmanjšajte hitrost stroja. Tovor se lahko premakne, zaradi česar stroj postane nestabilen.
- Preden zaženete stroj, se prepričajte, da je menjalnik v nevtralnem položaju, da je parkirna zavora vključena in da ste v delovnem položaju.
- Ko se stroj premika, morate vi in potniki ostati v sedečem položaju. Roke imejte na volanu, potniki pa naj se držijo za ročaje, ki so na voljo. Roke in noge naj bodo ves čas znotraj stroja.
- Stroj upravljajte le ob dobri vidljivosti. Bodite pozorni na luknje, kolesnice, grbine, skale ali druge skrite ovire. Neraven teren lahko povzroči prevrnitev stroja. Visoka trava lahko zakrije ovire. Bodite previdni pri približevanju nepreglednim ovinkom, grmom, drevesom ali drugim predmetom, ki lahko omejijo vaš pogled.
- Ne vozite stroja v bližini prepadov, jarkov ali nasipov. Stroj bi se lahko nenadoma prevrnil, če s kolesom zapeljete čez rob ali če se rob udre.
- Vedno pazite na nizke previse, kot so drevesne veje, vratni okviri, nadstreški itd., in se jim izogibajte.
- Pred vzvratno vožnjo poglejte nazaj in navzdol, da se prepričate, da imate prosto pot.
- Pri uporabi stroja na javnih cestah upoštevajte vse prometne predpise in uporabite vse dodatne pripomočke, ki jih morda zahteva zakonodaja, kot so luči, smerniki, table za označevanje počasnih vozil in drugi, če je to potrebno.
- Če se stroj neobičajno trese, ga takoj ustavite in izklopite, počakajte, da se vsi premiki ustavijo, in preverite, ali je poškodovan. Pred nadaljevanjem delovanja popravite vse poškodbe na stroju.
- Zaustavljanje stroja na mokrih površinah lahko traja dlje kot na suhih površinah. Mokre zavore posušite tako, da počasi vozite po ravni površini in rahlo pritiskate na zavorno stopalko.
- Pri vožnji s strojem pri visoki hitrosti in hitrem ustavljanju lahko pride do blokade zadnjih koles, kar poslabša vaš nadzor nad strojem.
- Ne dotikajte se motorja, menjalnika, dušilnika zvoka ali izpušnega kolektorja med delovanjem motorja ali kmalu po izključitvi motorja, ker so lahko ta območja dovolj vroča, da lahko povzročijo opekline.
- Delujočega stroja ne puščajte brez nadzora.
- Preden zapustite delovni položaj, storite naslednje:
  - Parkirajte stroj na ravni površini.
  - Prestavite menjalnik v NEUTRAL (nevtralni) položaj.
  - Vklopite parkirno zavoro.
  - Znižajte tovorno dno.
  - Zaustavite stroj in odstranite ključ.
  - Počakajte, da se vsi deli ustavijo.
- Ne upravljajte stroja, če obstaja nevarnost za udar strele.
- Uporabljajte samo priključke in dodatno opremo, ki jih je odobrilo podjetje The Toro® Company.

Varnost pri uporabi varnostnega loka (ROPS)

- Varnostni lok (ROPS) je temeljna varnostna naprava.
- Varnostnega loka (ROPS) **ne smete** odstraniti s stroja.
- Vedno uporabljajte varnostni pas; prepričajte se, da je pripet in da ga lahko v nujnih primerih hitro sprostite.
- Preverite, ali so nad vami ovire in preprečite trk z njimi.
- Varnostni lok (ROPS) ohranjajte v dobrem stanju tako, da ga redno pregledujete za poškodbe in preverite, ali so pritrdilni elementi dobro zategnjeni.
- Poškodovane dele varnostnega loka (ROPS) nemudoma zamenjajte. Popravilo ali spreminjanje ni dovoljeno.

Varna uporaba na pobočjih

Pobočja so pomemben dejavnik pri nesrečah z izgubo nadzora in prevrnitvijo, ki lahko povzročijo hude telesne poškodbe ali smrt.

- Preglejte lokacijo in ugotovite, katera pobočja so varna za uporabo stroja, ter določite svoje postopke in pravila za delo na teh pobočjih. Med pregledom vedno uporabljajte zdravo pamet in dobro presojo.
- Ne upravljajte stroja na pobočjih, če niste prepričani, da ga boste lahko varno upravljali.
- Na pobočjih naj bodo vsi premiki počasni in postopni. Ne izvajajte nenadnih sprememb hitrosti ali smeri vožnje stroja.
- Izogibajte se upravljanju stroja na mokrem terenu. Pnevmatike lahko izgubijo oprijem. Prevrnitev se lahko zgodi, še preden pnevmatike izgubijo oprijem.
- Vozite naravnost navzgor in navzdol po pobočju.

- Če med vzpenjanjem po pobočju začnete izgubljati zagon, postopoma vključite zavore in počasi obrnite stroj naravnost navzdol po pobočju.
- Obračanje med vožnjo po klancu navzgor ali navzdol je lahko nevarno. Če morate na pobočju zaviti, to storite počasi in previdno.
- Velika obremenitev vpliva na stabilnost na pobočju. Pri vožnji po pobočju ali če ima tovor visoko težišče, prevažajte manjši tovor in zmanjšajte hitrost vožnje. Tovor pritrdite na tovorno dno stroja, da preprečite premikanje tovora. Pri prevažanju tovora, ki se zlahka premika (npr. tekočine, kamenje, pesek itd.), bodite še posebej previdni.
- Izogibajte se zagonu, ustavljanju ali obračanju stroja na pobočju, še posebej s tovorom. Ustavljanje po pobočju navzdol traja dlje kot ustavljanje na ravnem terenu. Če morate stroj ustaviti, se izogibajte nenadnim spremembam hitrosti, saj se lahko stroj nagne ali prevrne. Pri zavijanju nazaj ne zavirajte prehitro, saj lahko pride do prevrnitve stroja.

Varnost pri nakladanju in razkladanju

- Ne prekoračite bruto teže vozila (GVW) stroja, če ga upravljate s tovorom v tovornem dnu in/ali vlečete prikolico; glejte Specifikacije (stran 20).
- Da bi izboljšali stabilnost in nadzor nad strojem, enakomerno porazdelite tovor v tovornem dnu.
- Pred razkladanjem se prepričajte, da za strojem ni nikogar.
- Ne razkladajte naloženega tovornega dna, ko je stroj na pobočju v bočnem položaju. Zaradi spremembe razporeditve teže se lahko stroj prevrne.

Upravljanje tovornega dna

Dviganje kesona

⚠ OPOZORILO

Dvignjen keson lahko pade in poškoduje osebe, ki delajo pod njim.

- **Pred delom pod tovornim dnom vedno uporabite podporno palico, ki drži tovorno dno pokonci.**
- **Preden dvignete tovorno dno, z njega odstranite ves tovorni material.**

⚠ OPOZORILO

Vožnja stroja z dvignjenim tovornim dnom lahko povzroči, da se stroj lažje nagne ali prevrne. Če stroj upravljate z dvignjenim tovornim dnom, lahko poškodujete njegovo konstrukcijo.

- **Stroj upravljajte, ko je tovorno dno spuščeno.**
- **Ko izpraznite tovorno dno, ga spustite.**

⚠ POZOR

Če je tovor zgoščen v bližini zadnjega dela tovornega dna, ko sprostite zapahe, se lahko dno nepričakovano prevrne in poškoduje vas ali druge navzoče osebe.

- **Če je mogoče, tovor namestite na sredino tovornega dna.**
- **Pritrdite tovorno dno in pazite, da se nihče ne nagiba čez dno ali stoji za njim, ko sproščate zapahe.**
- **Preden dvignete tovorno dno zaradi servisiranja stroja, odstranite ves tovor iz njega.**

Ročico premaknite nazaj, da dvignete keson (Diagram 15).

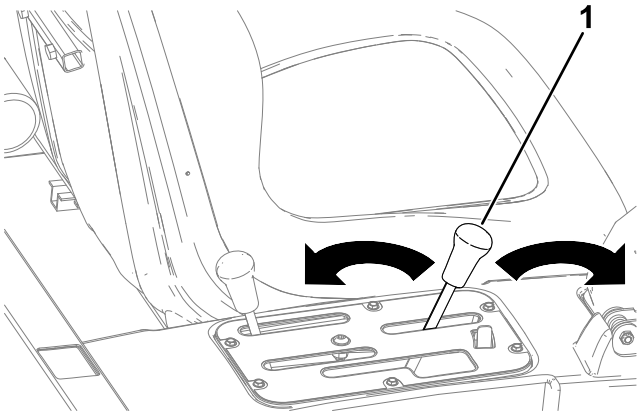

g024612

Diagram 15

1. Ročica kesona

Spuščanje tovornega dna

⚠ OPOZORILO

Teža dna je lahko velika. Pri tem lahko pride do zmečkanja rok ali drugih delov telesa.

Pri spuščanju dna ne približujte rok in drugih delov telesa.

Ročico premaknite naprej, da spustite keson (Diagram 15).

Odpiranje vrat prtljažnika

1. Prepričajte se, da je tovorno dno spuščeno in zataknjeno.
2. Odprite zapahe na levi in desni strani kesona in spustite zadnjo loputo (Diagram 16).

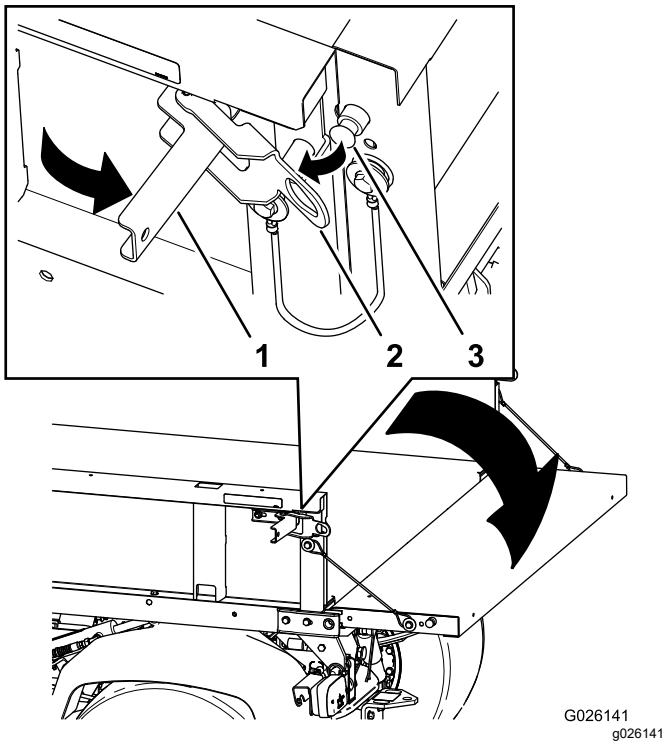

Diagram 16

1. Ročica zapaha
2. Zatična letev zapaha
3. Zatič zapaha

Zagon motorja

1. Usedite se na upravljavčev sedež in vklopite parkirno zavoro.
2. Izklopite priključno gred in hidravlični sistem z visokim pretokom (če je vgrajen) ter premaknite ročico ročnega plina (če je vgrajena) v položaj za IZKLOP.
3. Prestavite prestavno ročico v NEVTRALNI položaj in pritisnite stopalko sklopke.
4. Prepričajte se, da je ročica za hidravlični dvig v srednjem položaju.
5. Stopala ne odstranite s stopalke za plin.
6. Stikalo na ključ obrnite v položaj za VKLOP.

   Opomba: Ko zasveti indikator žarilne svečke, je motor pripravljen za zagon.
7. Stikalo na ključ obrnite v položaj za ZAGON.

   Opomba: Ko se motor zažene, takoj sprostite ključ in počakajte, da se vrne v položaj za KONTAKT.

Opomba: Ko se stikalo vrne v položaj za KONTAKT, indikator žarilne svečke zasveti še za 15 sekund.

Opomba: Motorja zaganjalnika ne uporabljajte neprekinjeno več kot 10 sekund, sicer lahko pride do prezgodnje okvare zaganjalnika. Če se motor v 10 sekundah ne zažene, obrnite ključ v položaj za IZKLOP. Preverite upravljalne elemente in postopek zagona, počakajte še 10 sekund in nato ponovite postopek zagona.

Vklop štirikolesnega pogona

Samo za modele s štirikolesnim pogonom

Če želite vklopiti samodejni štirikolesni pogon, pritisnite zgornji del preklopnega stikala v položaj 4x4 AUTO za samodejno delovanje štirikolesnega pogona (Diagram 17).

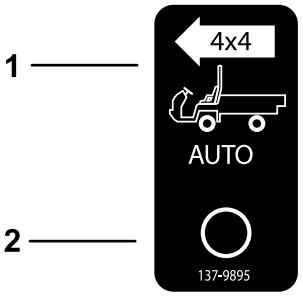

Diagram 17

1. Vklop samodejnega načina štirikolesnega pogona
2. Izklop samodejnega načina štirikolesnega pogona

Ko vklopite stikalo štirikolesnega pogona, stroj samodejno vklopi štirikolesni pogon, če senzor zazna, da se zadnji kolesi prosto vrtita. Ko je vklopljen štirikolesni pogon, sveti lučka stikala štirikolesnega pogona.

Pomembno: **Pri vzvratni vožnji se štirikolesni pogon ne vklopi samodejno.**

Pri vzvratni vožnji morate štirikolesni pogon vklopiti ročno z gumbom štirikolesnega pogona.

Če želite ročno vklopiti štirikolesni pogon, pritisnite in držite gumb štirikolesnega pogona na sredinski konzoli, ko se vozilo premika; štirikolesni pogon se vklopi.

Opomba: Štirikolesni pogon bo vklopljen le, dokler držite gumb; za ročni vklop štirikolesnega pogona ni

treba, da je stikalo štirikolesnega pogona v položaju za SAMODEJNI način.

Vožnja stroja

1. Izklopite parkirno zavoro.
2. Popolnoma pritisnite stopalko za sklopko.
3. Prestavite prestavno ročico v prvo prestavo.
4. Med pritiskanjem na stopalke za pospeševanje gladko sprostite stopalko za sklopko.
5. Ko stroj pridobi dovolj hitrosti, umaknite nogo s stopalke za plin, do konca pritisnite stopalko sklopke, prestavite prestavno ročico v naslednjo prestavo in sprostite stopalko sklopke, medtem ko pritiskate stopalko za plin.
6. Postopek ponavljajte, dokler ne dosežete želene hitrosti.

   Pomembno: **Pred prestavljanjem v vzvratno prestavo iz prestav za vožnjo naprej ali v prestavo za vožnjo naprej iz prestave za vzvratno vožnjo stroj obvezno ustavite.**

   Opomba: Izogibajte se dolgotrajnemu delovanju motorja v prostem teku.

   S pomočjo spodnje preglednice določite hitrost vožnje stroja pri 3600 vrtljajih na minuto.

Prestava	Razpon	Razmerje	Hitrost (km/h)	Hitrost (mph)
1	N	82,83 : 1	4,7	2,9
2	N	54,52 : 1	7,2	4,5
3	N	31,56 : 1	12,5	7,7
1	V	32,31 : 1	12,2	7,6
2	V	21,27 : 1	18,5	11,5
3	V	12,31 : 1	31,9	19,8
R (Vzvratno)	N	86,94 : 1	4,5	2,8
R (Vzvratno)	V	33,91 : 1	11,6	7,1

   Pomembno: **Ne poskušajte potiskati ali vleči stroja, da bi ga zagnali. To lahko privede do poškodb pogonskega sklopa.**

Ustavljanje stroja

Če želite ustaviti stroj, umaknite nogo s stopalke za plin in pritisnite zavorno stopalko.

Ugašanje motorja

1. Parkirajte stroj na ravni površini.
2. Aktivirajte parkirno zavoro.
3. Zavrtite stikalo za vžig na ključ v položaj za OFF (izklop) in izvlecite ključ.

Uporaba zapore diferenciala

⚠ OPOZORILO

Prevrnitev ali kotaljenje stroja na hribu lahko povzroči hude telesne poškodbe.

- **Dodaten oprijem, ki ga zagotovi zapora diferenciala, je lahko dovolj, da se znajdete v nevarnih situacijah, na primer pri vzpenjanju po pobočjih, ki so prestrma, da bi se lahko obrnili. Pri vožnji z vklopljeno zaporo diferenciala bodite previdni, zlasti na strmih pobočjih.**
- **Če je pri ostrem zavijanju pri višji hitrosti zapora diferenciala vklopljena in se notranje zadnje kolo dvigne od tal, lahko pride do izgube nadzora, kar lahko povzroči zdrs stroja. Zaporo diferenciala uporabljajte le pri nižjih hitrostih.**

⚠ POZOR

Zavijanje z vklopljeno zaporo diferenciala lahko povzroči izgubo nadzora nad strojem. V ostrih zavojih ali pri visoki hitrosti ne uporabljajte stroja z vklopljeno zaporo diferenciala.

Zapora diferenciala poveča oprijem stroja, saj blokira zadnja kolesa, tako da ne zdrsavata. To je lahko v pomoč pri prevozu težkega tovora na mokri travi ali spolzkih površinah, pri vzpenjanju po pobočju ali na peščenih površinah. Ne pozabite, da je ta dodatni oprijem namenjen le začasni in omejeni uporabi. Njegova uporaba ni nadomestilo za varno upravljanje stroja.

Zaradi zapore diferenciala se zadnji kolesi vrtita z enako hitrostjo. Če uporabljate zaporo diferenciala, je možnost ostrega zavijanja nekoliko omejena, zato lahko poškodujete travno rušo. Zaporo diferenciala uporabljajte le po potrebi, pri nizki hitrosti in le v prvi ali drugi prestavi.

Uporaba hidravličnega krmiljenja

Hidravlično krmiljenje dovaja hidravlično napajanje iz črpalke stroja, kadar koli motor deluje. To napajanje

lahko uporabljate prek hitrih spojk na zadnjem delu stroja.

⚠ OPOZORILO

Hidravlična tekočina, ki pod tlakom brizga iz sistema, ustvari zadostno silo, da lahko predre kožo in povzroči hude poškodbe.

Pri priklopu ali odklopu hidravličnih hitrih spojk bodite previdni. Preden priklopite ali odklopite hitre spojke, ugasnite motor, vklopite parkirno zavoro, spustite priključek in preklopite daljinsko stikalo hidravličnega ventila v zaskočni položaj za lebdenje, da sprostite hidravlični tlak.

Pomembno: **Če isti priključek uporabljate z več stroji, lahko pride do navzkrižne kontaminacije hidravlične sklopa pogonske osi z diferencialom. Hidravlično tekočino pogosteje menjajte.**

Uporaba ročice za hidravlični dvig kesona za upravljanje hidravličnih priključkov

- **Položaj za IZKLOP**

  To je običajni položaj krmilnega ventila, kadar ga ne uporabljate. V tem položaju so delovne odprtine krmilnega ventila blokirane, morebitno obremenitev v obeh smereh pa vzdržujeta varnostna ventila.

- **Položaj za DVIGANJE (hitra spojka A)**

  Z ročico v tem položaju dvignete keson in priključek na vlečni kljuki oziroma vzpostavite tlak v hitrem priključku A. Ta položaj omogoča tudi vračanje hidravlične tekočine iz hitrega priključka B nazaj v ventil in nato v rezervoar. To je trenutni položaj in ko sprostite ročico, se vzmet vrne v srednji, IZKLOPLJENI položaj.

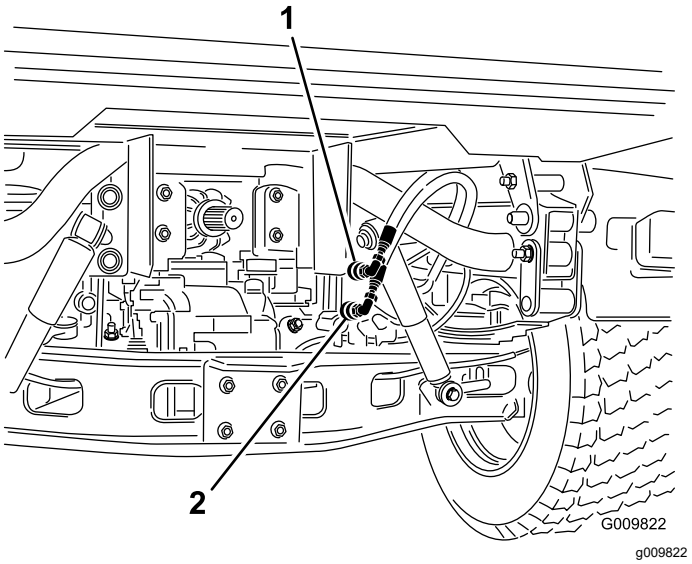

Diagram 18

1. Položaj hitre spojke A
2. Položaj hitre spojke B

- **Položaj za SPUŠČANJE (hitra spojka B)**

  Z ročico v tem položaju spustite keson in priključek na vlečni kljuki oziroma vzpostavite tlak v hitrem priključku B. Ta položaj omogoča tudi vračanje hidravlične tekočine iz hitrega priključka A nazaj v ventil in nato v rezervoar. To je trenutni položaj in ko sprostite ročico, se vzmet vrne v srednji, IZKLOPLJENI položaj. Če krmilno ročico za trenutek pridržite v tem položaju in jo nato sprostite, omogočite pretok hidravlične tekočine v hitro spojko B, kar omogoči odvzem moči navzdol priključku na vlečni kljuki. Ko jo sprostite, vzdržuje znižan tlak v priključku na vlečni kljuki.

  Pomembno: **Če uporabljate hidravlični valj, držanje krmilne ročice v spodnjem položaju povzroči, da pretok hidravlične tekočine steče skozi varnostni ventil, kar lahko poškoduje hidravlični sistem.**

- **Položaj za VKLOP**

  Ta položaj ima podoben učinek kot položaj za SPUŠČANJE (položaj hitre spojke B). Prav tako usmerja hidravlično tekočino v hitro spojko B, le da ročico v tem položaju drži zaskočni položaj na nadzorni plošči. To omogoča neprekinjen pretok hidravlične tekočine v opremo, ki uporablja hidravlični motor.

  Ta položaj uporabljajte samo za priključke z nameščenim hidravličnim motorjem.

  Pomembno: **Če uporabljate hidravlični valj ali delate brez priključka, položaj za VKLOP povzroči, da pretok hidravlične tekočine steče skozi varnostni ventil, kar lahko poškoduje hidravlični sistem. Ta položaj uporabljajte samo na kratko oziroma za nameščeni hidravlični motor.**

Pomembno: **Po namestitvi priključka preverite raven hidravlične tekočine. Delovanje priključka preverite tako, da ga večkrat vklopite in izklopite, da iz sistema izločite zrak, nato pa ponovno preverite raven hidravlične tekočine. Hidravlični valj priključka nekoliko vpliva na raven tekočine v menjalniku. Delovanje stroja s prenizko ravnjo hidravlične tekočine lahko poškoduje črpalko, hidravlični sistem daljinskega upravljanja, servokrmiljenje in menjalnik.**

Priključitev hitrih spojk

Pomembno: **Pred priključitvijo hitrih spojk očistite umazanijo z njih. Umazane spojke lahko onesnažijo hidravlični sistem.**

1. Pritrdilni obroč spojke povlecite nazaj.
2. Cevni priključek potisnite v spojko, da se zaskoči.

Opomba: Pri priključitvi daljinsko upravljane opreme na hitro spojko preverite, na kateri strani je potrebno vzpostaviti tlak, nato pa to cev priključite v hitro spojko B, ki je pod tlakom, ko potisnete krmilno ročico naprej ali jo zaklenete v položaju za VKLOP.

Odklop hitrih spojk

Opomba: Ugasnite stroj in priključek, nato pa premaknite ročico za dvig naprej in nazaj, da odstranite tlak iz sistema in omogočite lažji odklop hitrih spojk.

1. Pritrdilni obroč spojke povlecite nazaj.
2. Cev z močnim potegom izvlecite iz spojke.

   Pomembno: **Očistite priključka hitrih spojk in nanju namestite protiprašna čepa in protiprašna pokrova, kadar ju ne uporabljate.**

Odpravljanje težav s hidravličnim krmiljenjem

- **Težave pri priklopu ali odklopu hitrih spojk.**

  Tlak se ne sprosti (hitra spojka je pod tlakom).
- **Servokrmiljenje deluje z velikim uporom ali sploh deluje.**
  - Raven hidravlične tekočine je nizka.
  - Temperatura hidravlične tekočine je previsoka.
  - Črpalka ne deluje.
- **Hidravlični sistem pušča.**
  - Spojni priključki so zrahljani.
  - Na spojnem priključku manjka tesnilni obroček.
- **Delovni priključek ne deluje.**
  - Hitri spojki nista popolnoma zaskočeni.
  - Nepravilna priključitev cevi v hitri spojki.
- **Sliši se cvileč zvok.**
  - Odstranite ventil, ki je ostal v položaju VKLOPLJENO, zaradi česar se je hidravlična tekočina pretakala čez varnostni ventil.
  - Jermen je razrahljan.
- **Motorja ni mogoče zagnati.**

  Ročica hidravličnega sistema je zataknjena v položaju za smer NAPREJ.

Po uporabi

Varnostni postopki po uporabi

Splošna varnost

- Preden zapustite delovni položaj, storite naslednje:
  - Parkirajte stroj na ravni površini.
  - Prestavite menjalnik v NEUTRAL (nevtralni) položaj.
  - Vklopite parkirno zavoro.
  - Znižajte tovorno dno.
  - Zaustavite stroj in odstranite ključ.
  - Počakajte, da se vsi deli ustavijo.
- Pustite, da se stroj ohladi, preden ga nastavite, popravite, očistite ali shranite.
- Stroja ne shranjujte v prostorih, kjer so lahko prisotni odprt plamen, iskrenje ali pilotni plamen iz naprav, kot so na primer grelnik vode ali druge naprave.
- Poskrbite, da so vsi deli stroja v dobrem delovnem stanju in da je vsa strojna oprema zategnjena.
- Po potrebi vzdržujte in čistite varnostne pasove.
- Zamenjajte vse obrabljene, poškodovane ali manjkajoče nalepke.

Prevoz stroja

- Pri raztovarjanju ali natovarjanju stroja na prikolico ali tovornjak bodite zelo pazljivi.
- Pri natovarjanju stroja na prikolico ali tovornjak uporabljajte klančine polne širine.
- Stroj varno privežite.

Glejte Diagram 19 in Diagram 20 za mesta privezovanja na stroju.

Opomba: Stroj naložite na prikolico tako, da je sprednji del stroja obrnjen naprej. Če to ni mogoče, pritrdite pokrov stroja na okvir s trakom ali pa pokrov odstranite in ga prevažajte ter pritrdite ločeno, saj bi

lahko pokrov motorja med prevozom odpihnilo zaradi zračnega upora.

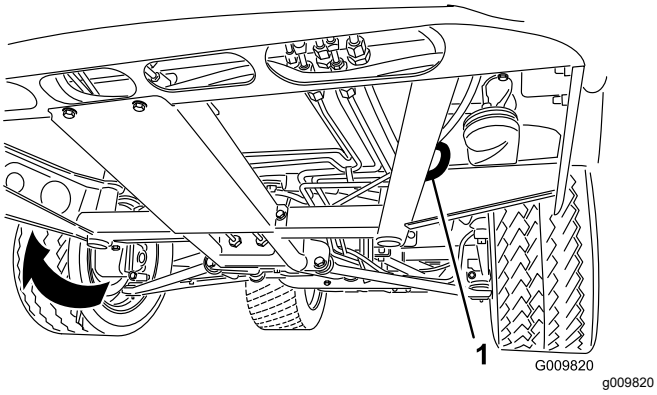

Diagram 19

1. Privezovalno očesce v okvirju (na obeh straneh)

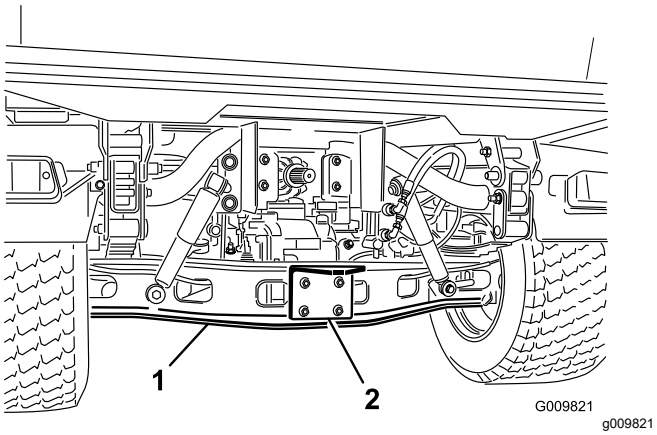

Diagram 20

1. Os
2. Ploščica za vlečno kljuko

Vleka stroja

V nujnih primerih lahko stroj vlečete na kratki razdalji, vendar to ni standardni delovni postopek.

⚠ OPOZORILO

Vleka pri prevelikih hitrostih lahko povzroči izgubo nadzora nad krmiljenjem, kar lahko povzroči telesne poškodbe.

Nikoli ne vlecite stroja s hitrostjo večjo od 8 km/h.

Opomba: Servokrmiljenje ne deluje, kar otežuje krmiljenje.

Za vleko stroja sta potrebni dve osebi. Če morate stroj premakniti na daljši razdalji, za prevoz uporabite tovornjak ali prikolico.

1. Vlečno vrv pritrdite v kavelj na sprednjem delu okvirja stroja. (Diagram 19).
2. Prestavite menjalnik v NEUTRAL (nevtralni) položaj in izključite parkirno zavoro.

Vlečenje prikolice

Stroj lahko vleče prikolice in delovne priključke, ki so težji od samega stroja. Za stroj je na voljo več vrst vlečnih kljuk, ki so odvisne od vrste uporabe. Za več informacij se obrnite na pooblaščenega serviserja.

Če je stroj opremljen z vlečno kljuko, privito na cev zadnje osi, lahko vleče prikolice ali priključke z največjo skupno maso do 1587 kg.

Prikolico vedno naložite tako, da je 60 % teže tovora v sprednjem delu prikolice. To pomeni, da je obremenitev na vlečni kljuki stroja približno 10 % (največ 272 kg) skupne mase prikolice (GTW).

Pri prevozu tovora ali vleki prikolice (priključka) ne preobremenite stroja oziroma prikolice. Preobremenitev lahko povzroči slabše delovanje ali poškodbo zavor, osi, motorja, menjalnika, krmiljenja, vzmetenja, karoserije ali pnevmatik.

***Pomembno:* Za preprečevanje poškodb pogonskega sklopa uporabljajte nizki razpon.**

Pri vleki priključkov s stabilizacijskim kolesom, kot je na primer prezračevalnik za čistine, vedno namestite kolesno prečko (priložena kompletu za stabilizacijsko kolo), da preprečite dviganje prednjih koles od tal zaradi oviranega premikanja delovnega priključka.

Vzdrževanje

Varnost pri vzdrževanju

- Servisiranje stroja sme izvajati samo ustrezno usposobljeno osebje.
- Preden zapustite delovni položaj, storite naslednje:
  - Parkirajte stroj na ravni površini.
  - Prestavite menjalnik v NEUTRAL (nevtralni) položaj.
  - Vklopite parkirno zavoro.
  - Znižajte tovorno dno.
  - Zaustavite stroj in odstranite ključ.
  - Počakajte, da se vsi deli ustavijo.
- Pustite, da se stroj ohladi, preden ga nastavite, popravite, očistite ali shranite.
- Če delate pod strojem, ga podprite z dvižnimi stojali.
- Ne delajte pod dvignjenim dnom brez ustrezne varnostne podpore za dno.
- Pred vzpostavljanjem tlaka v sistemu se prepričajte, da so vsi hidravlični priključki tesni ter da so vse hidravlične cevi in vodi brezhibni.
- Preden odklopite hidravlični sistem ali izvajate kakršno koli delo na njem, sprostite ves tlak iz sistema tako, da ugasnete motor ter preklapljate izpustni ventil med dviganjem in spuščanjem in/ali spustite keson in priključke. Ročico za daljinsko upravljanje hidravličnega sistema prestavite v položaj za lebdenje. Če mora biti keson v dvignjenem položaju, ga podprite z varnostnim podpornikom.
- Pri sestavnih delih, ki so pod tlakom, bodite pri sproščanju tlaka zelo previdni.
- Akumulatorja ne polnite med izvajanjem vzdrževalnih del na stroju.
- Če želite zagotoviti, da bo celoten stroj v dobrem stanju, poskrbite, da bo vsa strojna oprema primerno zategnjena.
- Da bi zmanjšali morebitno nevarnost požara, poskrbite, da na območju stroja ne bo preveč maščobe, trave, listja in nakopičene umazanije.
- Če je mogoče, ne opravljajte vzdrževanja med delovanjem stroja. Ne približujte se delom, ki se premikajo.
- Če morate stroj zagnati za opravljanje vzdrževanja, poskrbite, da bodo roke, noge, oblačila in vsi deli telesa stran od gibljivih delov. Preprečite, da bi se druge navzoče osebe približale stroju.
- Počistite razlito olje ali gorivo.
- Preverite delovanje parkirne zavore, kot je priporočeno v načrtu vzdrževanja, ter jo po potrebi nastavite in servisirajte.
- Poskrbite, da so vsi deli stroja v dobrem delovnem stanju in da je vsa strojna oprema primerno zategnjena. Zamenjajte vse obrabljene ali poškodovane nalepke.
- Nikoli ne posegajte v predvideno delovanje varnostne naprave in ne zmanjšujte zaščite, ki jo zagotavlja varnostna naprava.
- S spreminjanjem nastavitev regulatorja motorja ne pospešujte preveč. Za zagotovitev varnosti in natančnosti naj pooblaščeni serviser s tahometrom preveri najvišjo vrtilno frekvenco motorja.
- Če so potrebna večja popravila ali pomoč, se obrnite na pooblaščenega distributerja podjetja Toro.
- Kakršno koli spreminjanje tega stroja lahko vpliva na njegovo delovanje, zmogljivost, vzdržljivost ali pa lahko njegova uporaba povzroči poškodbe ali smrt. Takšna uporaba lahko izniči garancijo izdelka podjetja The Toro® Company.

Priporočeni urnik(i) vzdrževanja

Intervali servisnega vzdrževanja	Postopek vzdrževanja
Po prvih 2 urah	• Zategnite matice sprednjih in zadnjih koles.
Po prvih 10 urah	• Preverite nastavitev poteznih žic menjalnika. • Zategnite matice sprednjih in zadnjih koles. • Preverite nastavitev parkirne zavore. • Preverite stanje in napetost jermena alternatorja. • Zamenjajte filter za hidravlično tekočino.
Po prvih 50 urah	• Zamenjajte motorno olje in filter. • Preglejte zračnost ventila motorja.
Po prvih 100 urah	• Upoštevajte navodila za utekanje novega stroja.
Pred vsako uporabo ali dnevno	• Preverite, ali so varnostni pasovi obrabljeni, porezani ali kako drugače poškodovani. Če kateri koli sestavni del ne deluje pravilno, zamenjajte varnostne pasove. • Preverite tlak v pnevmatikah. • Preverite delovanje varnostnega zapornega sistema. • Preverite raven motornega olja. • Odtočite vodo ali druge onesnaževalce iz izločevalnika vode. • Preverite raven hladilne tekočine. • Z območja motorja in hladilnika odstranite drobir. (V izjemno umazanih pogojih ga čistite pogosteje.) • Preverite raven zavorne tekočine. Pred prvim zagonom motorja preverite raven zavorne tekočine. • Preverite raven tekočine menjalnika/hidravlične tekočine. (Raven tekočine preverite pred prvim zagonom motorja in nato vsakih 8 ur ali vsak dan.) • Preverite raven tekočine hidravličnega sistema z visokim pretokom (samo modeli TC). (Preverite raven hidravlične tekočine pred prvim zagonom motorja in nato vsak dan.)
Vsakih 25 ur	• Odstranite pokrov zračnega filtra in očistite ostanke.
Vsakih 50 ur	• Preverite raven tekočine v akumulatorju (vsakih 30 dni, če je v skladišču). • Preverite povezavo kablov akumulatorja.
Vsakih 100 ur	• Namažite ležaje in puše (mazanje naj bo pogostejše, če stroj uporabljate v zahtevnih pogojih). • Zamenjajte zračni filter (pogosteje v izjemno prašnih ali umazanih pogojih). • Preverite raven olja v sprednjem diferencialu (samo modeli s štirikolesnim pogonom). • Preverite stanje pnevmatik.
Vsakih 200 ur	• Zamenjajte motorno olje in filter. • Preglejte manšeto homokinetičnega zgloba, ali so na njej razpoke, luknje ali popuščena objemka (samo za modele s štirikolesnim pogonom). • Preverite nastavitev poteznih žic menjalnika. • Preverite nastavitev potezne žice za visoki in nizki razpon. • Preverite prilagoditev potezne žice zapore diferenciala. • Zategnite matice sprednjih in zadnjih koles. • Preverite nastavitev parkirne zavore. • Preverite nastavitev zavorne stopalke. • Preverite stanje in napetost jermena alternatorja. • Preverite nastavitev stopalke sklopke. • Preglejte delovne in parkirne zavore.
Vsakih 400 ur	• Zamenjajte filter za gorivo. • Preglejte cevi za gorivo in priključke. • Preverite nastavitev stekanja sprednjih koles. • Opravite vizualni pregled zavor, da odkrijete obrabljene zavorne čeljusti.
Vsakih 600 ur	• Preglejte zračnost ventila motorja.

Intervali servisnega vzdrževanja	Postopek vzdrževanja
Vsakih 800 ur	• Zamenjajte olje sprednjega diferenciala (samo za modele s štirikolesnim pogonom). • Zamenjajte hidravlično tekočino in očistite cedilo. • Zamenjajte filter za hidravlično tekočino. • Če ne uporabljate priporočene hidravlične tekočine ali ste rezervoar kdaj napolnili z drugo tekočino, zamenjajte hidravlično tekočino in filter.
Vsakih 1000 ur	• Zamenjajte hladilno tekočino motorja. • Zamenjajte zavorno tekočino. • Če uporabljate priporočeno hidravlično tekočino, zamenjajte filter hidravličnega sistema z visokim pretokom.
Vsakih 2000 ur	• Če uporabljate priporočeno hidravlično tekočino, zamenjajte tekočino hidravličnega sistema z visokim pretokom.

Opomba: Izvod sheme električne napeljave lahko prenesete na naslovu www.Toro.com, kjer lahko poiščete svoj stroj z uporabo povezave Priročniki na domači strani.

Pomembno: **Za dodatne postopke vzdrževanja glejte priročnik za uporabo motorja.**

⚠ POZOR

Stroj lahko vzdržuje, popravlja, nastavlja ali pregleduje le usposobljeno in pooblaščeno osebje.

- **Izogibajte se požarnim nevarnostim in imejte na delovnem območju na voljo protipožarno opremo. Ne uporabljajte odprtega ognja za preverjanje nivoja tekočin ali uhajanja goriva, baterijskega elektrolita ali hladilne tekočine.**
- **Za čiščenje delov ne uporabljajte odprtih posod z gorivom ali vnetljivih čistilnih tekočin.**

⚠ OPOZORILO

Če stroja ne vzdržujete pravilno, lahko pride do prezgodnje odpovedi sistemov stroja, kar lahko poškoduje vas ali druge prisotne osebe.

Stroj vzdržujte v dobrem delovnem stanju, kot je navedeno v teh navodilih.

⚠ POZOR

Če pozabite ključ v stikalu za vžig, lahko nekdo nenamerno zažene motor ter vas ali druge prisotne osebe hudo poškoduje.

Pred vsakim vzdrževanjem ugasnite motor in odstranite ključ iz stikala za vžig.

Vzdrževanje stroja v posebnih delovnih pogojih

Pomembno: **Če je stroj izpostavljen kateremu koli od spodaj navedenih pogojev, izvajajte vzdrževanje dvakrat pogosteje:**

- Delovanje v puščavi
- Delovanje v hladnem podnebju – pod 10 °C
- Vleka prikolice
- Pogosto delovanje v prašnih razmerah
- Gradbena dela
- Po daljšem delovanju v blatu, pesku, vodi ali podobnih umazanih razmerah naredite naslednje:
  - Čim prej poskrbite za pregled in čiščenje zavor. To preprečuje, da bi abrazivni material povzročil prekomerno obrabo.
  - Stroj operite samo z vodo ali z blagim detergentom.

    Pomembno: **Za čiščenje stroja ne uporabljajte somornice ali filtrirane morske vode.**

Predvzdrževalni postopki

Za veliko dejanj, opisanih v tem poglavju o vzdrževanju, sta potrebna dvigovanje in spuščanje kesona. Da bi preprečili nastanek resnih poškodb ali smrt, upoštevajte naslednje previdnostne ukrepe.

Priprava stroja na vzdrževanje

1. Parkirajte stroj na ravni površini.
2. Aktivirajte parkirno zavoro.
3. Izpraznite in dvignite keson; glejte Dviganje kesona (stran 25).
4. Ugasnite motor in odstranite ključ.
5. Pred začetkom vzdrževanja počakajte, da se stroj ohladi.

Uporaba podpornika za keson

Pomembno: **Podpornik za keson vedno namestite in odstranite z zunanje strani kesona.**

1. Dvignite keson to točke popolnega iztega dvižnih valjev.
2. Podpornik za keson odstranite iz nosilcev za shranjevanje na zadnji strani plošče varnostnega loka (ROPS) (Diagram 21).

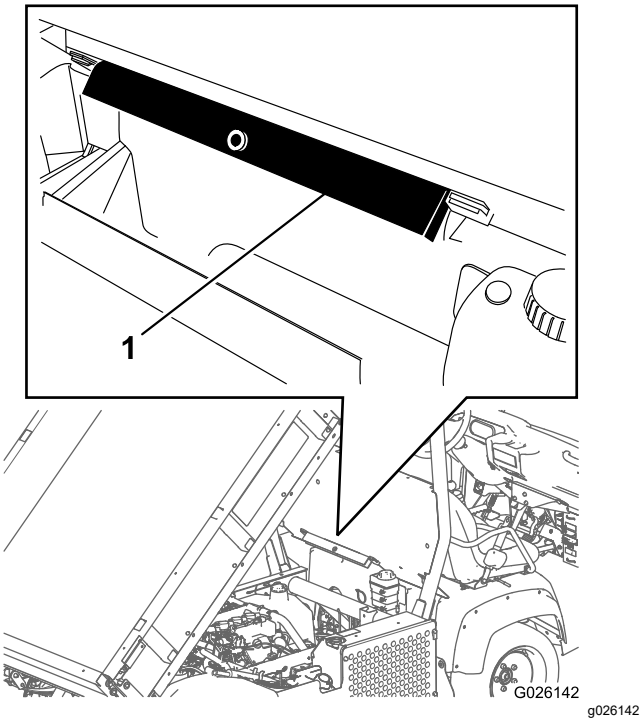

Diagram 21

1. Podpornik kesona

3. Podpornik kesona potisnite drog dvižnega valja in poskrbite, da se končna jezička naslonita na boben valja in konec droga dvižnega valja (Diagram 22).

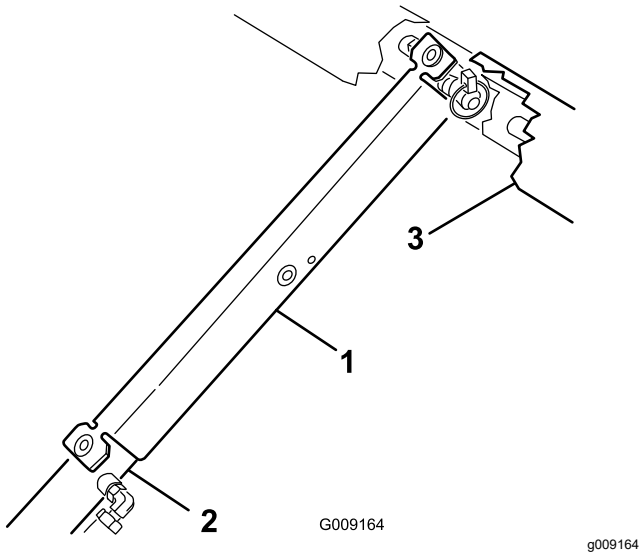

Diagram 22

1. Podpornik kesona
2. Boben valja
3. Keson

4. Podpornik za keson odstranite z valja in ga vstavite v nosilca za shranjevanje na zadnji strani plošče varnostnega loka (ROPS).

   Pomembno: **Ne poskušajte spustiti kesona, če je varnostni podpornik za keson nameščen na valju.**

Odstranitev kesona polne dolžine

1. Zaženite motor, vklopite ročico za hidravlični dvig in spustite keson do točke, ko sta dvižna valja razbremenjena v ležiščih.
2. Spustite ročico za dvig in zaustavite motor.
3. Odstranite razcepki z zunanje strani varovalnih sornikov drogov valjev (Diagram 23).

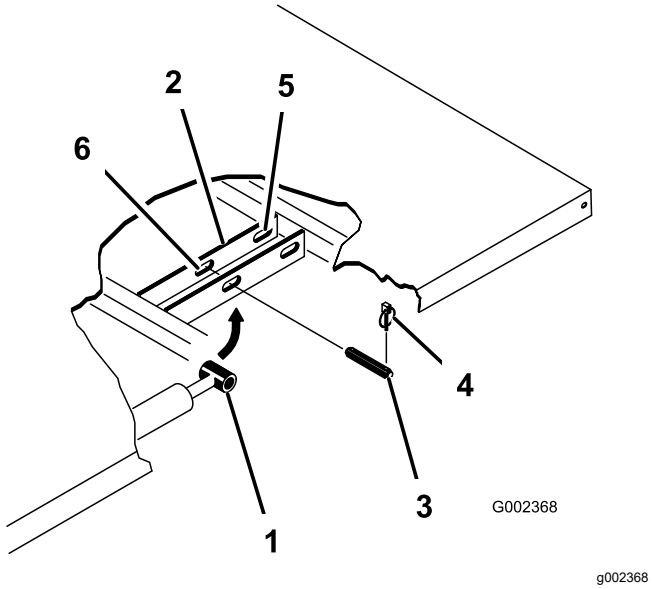

Diagram 23

1. Glava droga valja
2. Nosilna letev kesona
3. Varovalni sornik
4. Razcepka
5. Zadnji reži (celotni keson)
6. Sprednji reži (⅔-keson)

4. Odstranite varovalna sornika, s katerima sta konca drogov valjev pritrjena na nosilno letev kesona, tako da sornika potisnete navznoter (Diagram 23).
5. Odstranite razcepki in varovalna sornika, s katerima sta vrtljiva nosilca pritrjena v profila okvirja (Diagram 23).
6. Dvignite keson s stroja.

   ⚠ POZOR

   Celoten keson tehta približno 148 kg, zato ga ne poskušajte namestiti ali odstraniti sami.

   Uporabite dvigalo ali si priskrbite pomoč dveh ali treh oseb.

7. Valja pospravite v vpenjali za shranjevanje.
8. Na stroju vključite ročico za zaporo hidravličnega dviga, da preprečite nenamerno iztegovanje dvižnih cilindrov.

Namestitev kesona polne dolžine

Opomba: Če na ploščad kesona nameščate stranice, jih je lažje namestiti pred namestitvijo kesona na stroj.

Prepričajte se, da sta zadnji tečajni plošči priviti na okvir kesona/profil stroja tako, da je spodnji konec obrnjen proti zadnjemu delu (Diagram 24).

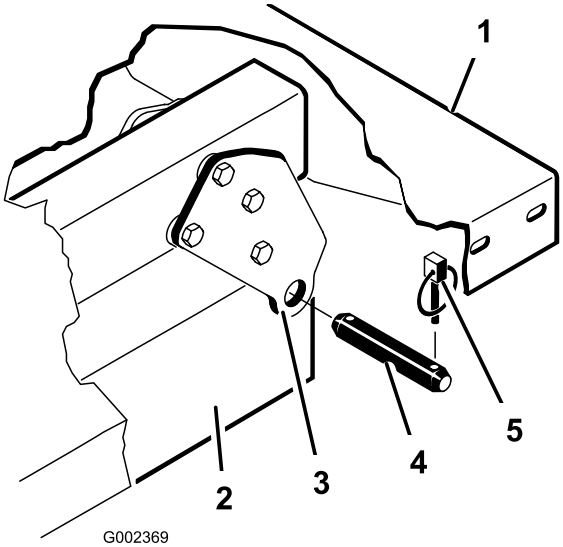

g002369

Diagram 24

1. Levi zadnji vogal kesona
2. Profil okvirja stroja
3. Vrtljiva ploščica
4. Varovalni sornik
5. Razcepka

⚠ POZOR

Celoten keson tehta približno 148 kg, zato ga ne poskušajte namestiti ali odstraniti sami.

Uporabite dvigalo ali si priskrbite pomoč dveh ali treh oseb.

Prepričajte se, da sta distančna nosilca in obrabna bloka (Diagram 25) nameščena tako, da so glave nosilnih vijakov nameščene znotraj stroja.

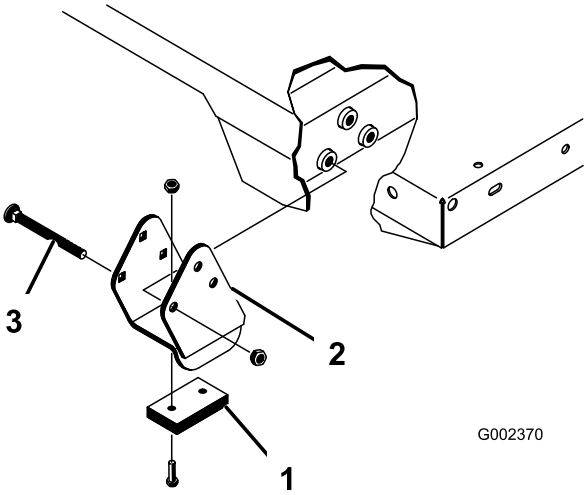

g002370

Diagram 25

1. Obrabni blok
2. Distančni nosilec
3. Pritrdilni vijak

1. Prepričajte se, da sta dvižna valja popolnoma uvlečena.
2. Previdno namestite keson na okvir stroja, poravnajte luknje za zadnjo tečajno ploščo kesona z luknjami v profilu zadnjega okvirja ter namestite 2 varovalna sornika razcepki. (Diagram 25).
3. Ko je keson spuščen, pritrdite konca drogov valjev v ustrezni reži nosilni letvi za keson z varovalnima sornikoma in razcepkama.
4. Vstavite varovalni sornik z zunanje strani kesona tako, da bo razcepka usmerjena navzven (Diagram 25).

   Opomba: Zadnji reži sta namenjeni pritrditvi kesona polne dolžine, sprednji reži pa namestitvi kesona ⅔-dolžine.

   Opomba: Morda boste morali zagnati motor, da raztegnete ali umaknete valje in jih poravnate z luknjami.

   Opomba: Neuporabljeni reži lahko zamašite z vijakom in matico, da preprečite napake pri sestavljanju.
5. Zaženite motor in vklopite ročico za hidravlični dvig, da dvignete keson.
6. Spustite ročico za dvig in zaustavite motor.
7. Namestite varnostni podpornik kesona, da preprečite nenamerno spuščanje kesona; glejte Uporaba podpornika za keson (stran 34).
8. Namestite razcepki v notranja dela varovalnih sornikov drogov valjev.

   Opomba: Če je na kesonu nameščen mehanizem za samodejno odpiranje zadnje lopute, se pred namestitvijo varovalnega sornika prepričajte, da je drog sprednjega člena prekucnega mehanizma nameščen na notranji strani levega zatiča.

Dviganje stroja

⚠ NEVARNOST

Stroj, dvignjen z dvigalko, je lahko nestabilen in zdrsne s podstavka ter poškoduje osebe pod njim.

- **Ne zaženite stroja, ko je dvignjen z dvigalko, saj lahko zaradi vibracij motorja ali vrtenja koles stroj zdrsne z dvigalke.**
- **Preden izstopite iz stroja, vedno odstranite ključ iz stikala.**
- **Ko je stroj na dvigalki, blokirajte kolesa.**

Če dvignete sprednji del stroja, med dvigalko in okvir stroja vedno postavite leseno klado (ali podoben material).

Dvižna točka na sprednji strani stroja je pod srednjim sprednjim nosilcem okvirja (Diagram 26).

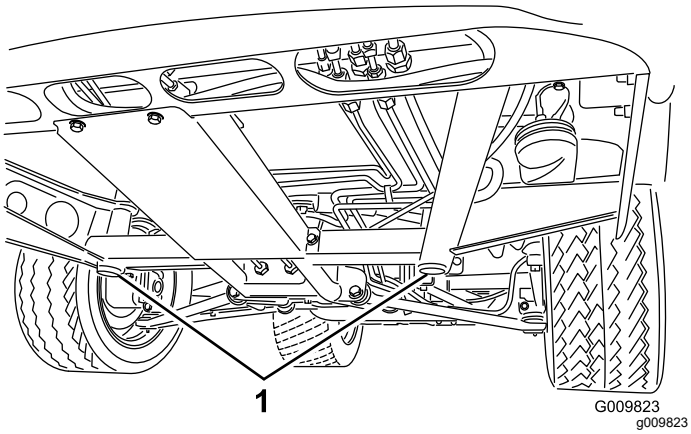

Diagram 26

1. Sprednje podporne točke

Dvižna točka na zadnjem delu stroja je pod osjo (Diagram 27).

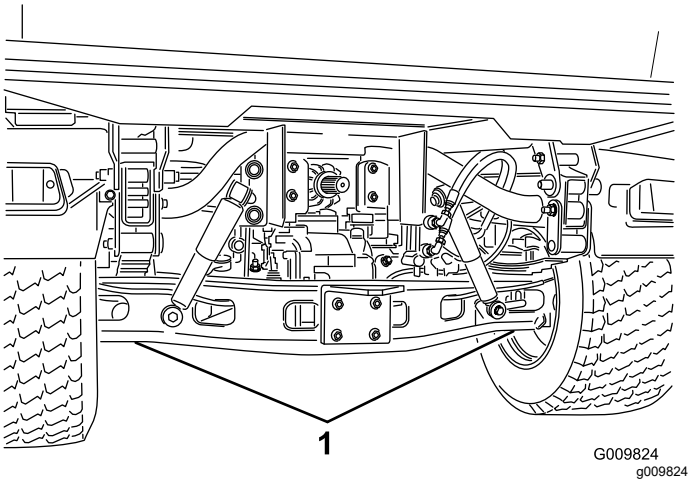

Diagram 27

1. Zadnji nasloni za dvigalko

Odstranjevanje in nameščanje pokrova motorja

Odstranjevanje pokrova

1. Primite pokrov motorja za odprtini za žarometa in ga dvignite, da sprostite spodnja pritrdilna jezička iz rež na okvirju (Diagram 28).

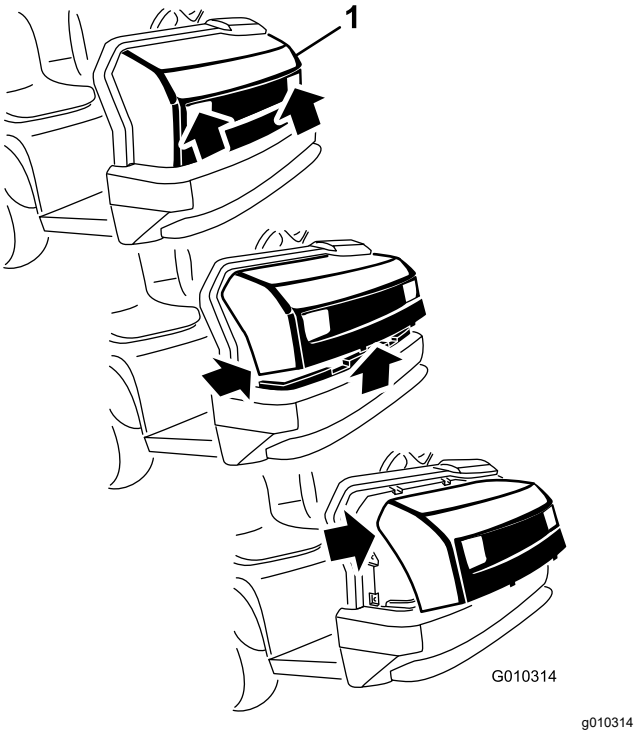

Diagram 28

1. Pokrov

2. Spodnji del pokrova motorja pomaknite navzgor, tako da boste lahko izvlekli zgornja pritrdilna jezička iz rež na okvirju (Diagram 28).
3. Obrnite zgornji del pokrova motorja naprej in odklopite priključke žic iz žarometov (Diagram 28).
4. Odstranite pokrov.

Nameščanje pokrova motorja

1. Priklopite luči.
2. Zgornje pritrdilna jezička zataknite v reži okvirja (Diagram 28).
3. Spodnja pritrdilna jezička zataknite v reži okvirja (Diagram 28).
4. Prepričajte se, da se pokrov popolnoma prilega v zgornjemu, stranskima in spodnjemu utoru.

Mazanje

Mazanje ležajev in puš

Servisni interval: Vsakih 100 ur (mazanje naj bo pogostejše, če stroj uporabljate v zahtevnih pogojih).

Vrsta masti: mast št. 2 na litijevi osnovi

1. S krpo obrišite mazalko tako, da bo čista in da preprečite vdor tujkov v ležaj ali pušo.
2. Z mazalno pištolo nanesite mazivo v mazalke na stroju.
3. S stroja obrišite odvečno mast.

Pomembno: **Pri mazanju križnih členov univerzalnih ležajev pogonske gredi vbrizgavajte mazivo, dokler ne začne mezeti iz vseh 4 čaš posameznih križev.**

Lokacije mazalk in potrebne količine maziva so naslednje:

- **Krogelni zglobi (4)**; glejte Diagram 29
- **Jarmova droga (2)**; glejte Diagram 29
- **Tečajni nosilci (2)**; glejte Diagram 29
- **Krmilni valj (2)**; glejte Diagram 29

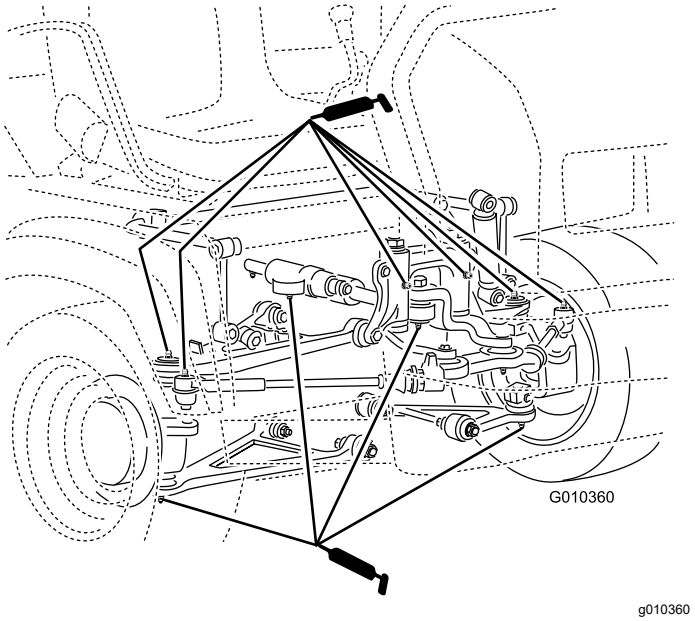

Diagram 29

- **Vzmetni stebrič (2)**; glejte Diagram 30

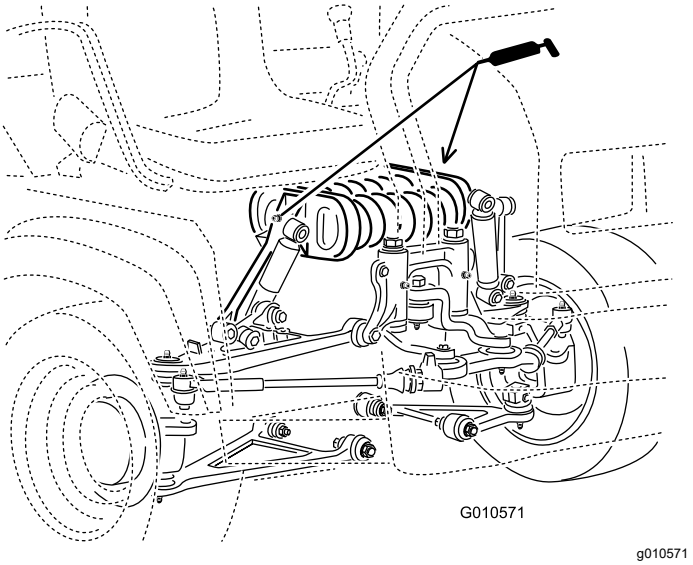

Diagram 30

- **Sklopka (1)**; glejte Diagram 31
- **Stopalka za plin (1)**; glejte Diagram 31
- **Zavora (1)**; glejte Diagram 31

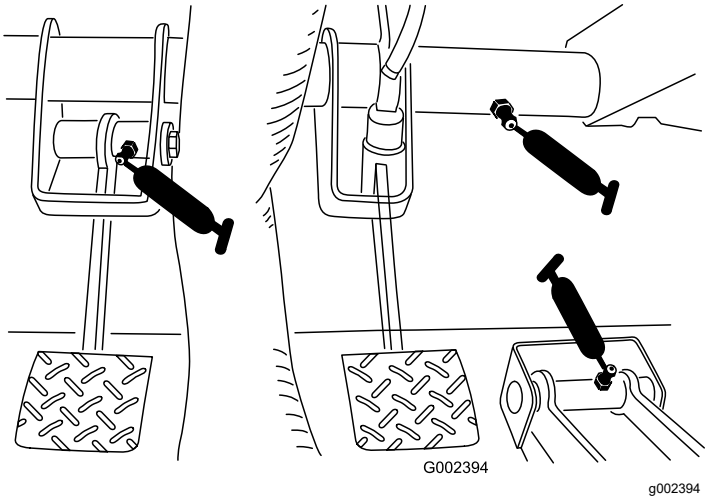

Diagram 31

- **Kardanski zgib (18)**; glejte Diagram 32
- **Pogonska gred 4-kolesnega pogona (3)**; glejte Diagram 32

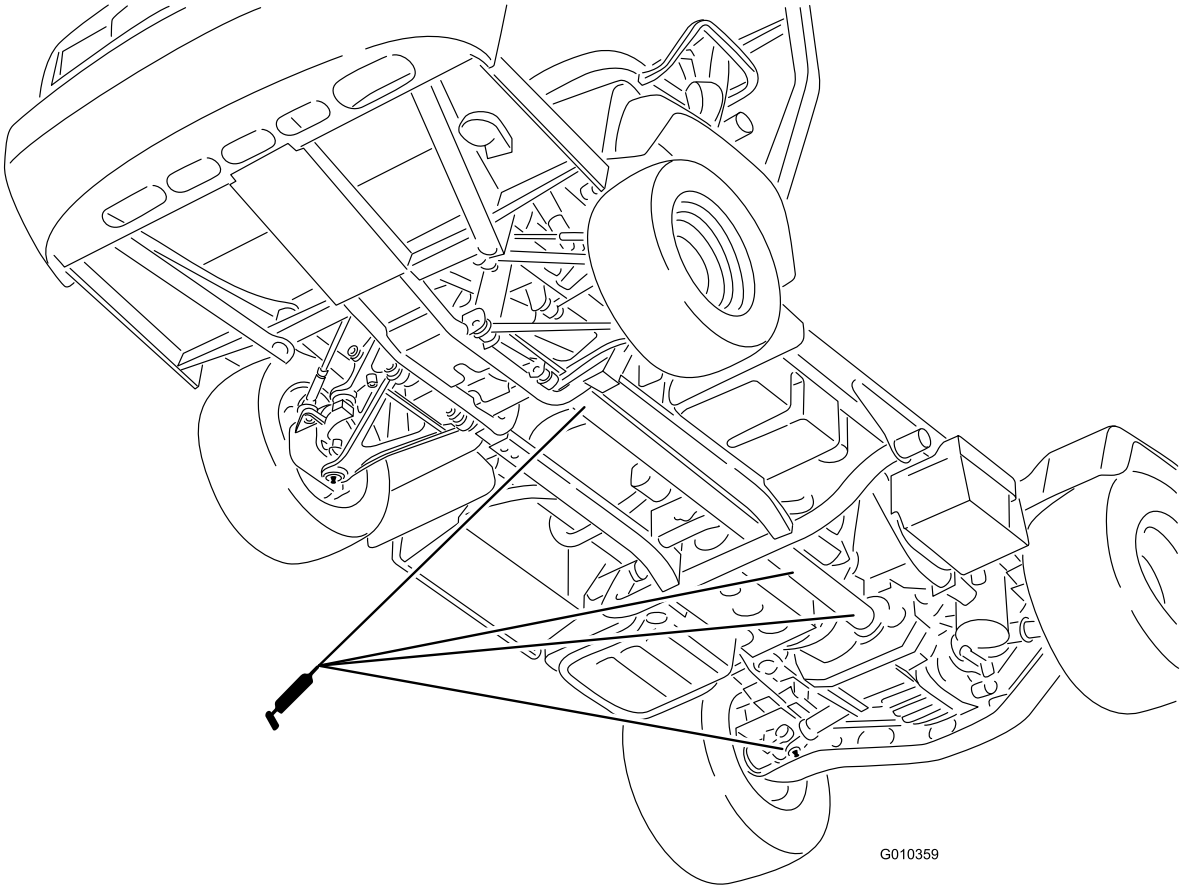

g010359

Diagram 32

Vzdrževanje motorja

Varnost motorja

- Ugasnite motor, odstranite ključ in počakajte, da se vsi premikajoči se deli ustavijo, preden preverite olje ali ga dolijete v karter.
- Roke, noge, obraz, oblačila in drugi deli telesa ne smejo biti blizu dušilnika zvoka in drugih vročih površin.

Servisiranje zračnega filtra

Servisni interval: Vsakih 25 ur—Odstranite pokrov zračnega filtra in očistite ostanke.

Vsakih 100 ur—Zamenjajte zračni filter (pogosteje v izjemno prašnih ali umazanih pogojih).

Redno pregledujte zračni filter in cevi, da ohranite kar najboljšo zaščito motorja in zagotovite čim daljšo življenjsko dobo. Preverite ohišje zračnega filtra za poškodbe, ki bi lahko povzročile puščanje zraka. Če je ohišje zračnega filtra poškodovano, ga zamenjajte.

1. Sprostite zapahe na zračnem filtru in odstranite pokrov zračnega filtra z ohišja zračnega filtra (Diagram 33).

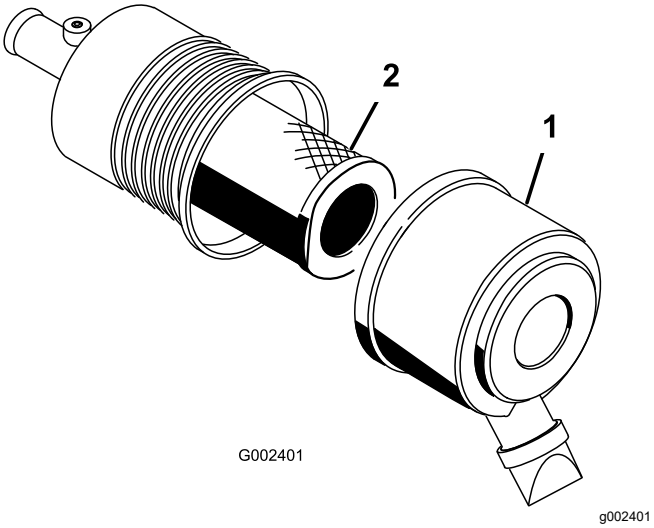

Diagram 33

1. Pokrov zračnega filtra 2. Filter

2. Stisnite stranice protiprašnega pokrova, da ga odprete in odstranite prah.
3. Nežno potisnite filter iz ohišja zračnega filtra (Diagram 33).

   Opomba: Preprečite udarce filtra ob stranice ohišja.

   Opomba: Filtra ne poskušajte očistiti.

4. Preverite novi filter za poškodbe tako, da na zunanjost filtra posvetite z lučjo in medtem poglejte v filter.

   Opomba: Luknje v filtru bodo videti kot svetle točke. Preglejte element, če je raztrgan, ima oljnato plast ali poškodovano gumijasto tesnilo. Če je filter poškodovan, ga ne uporabljajte.

   Opomba: Med obratovanjem motorja morata biti zračni filter in pokrov vedno nameščena, da preprečite poškodbe na motorju.

5. Previdno potisnite filter čez cev notranjega dela (Diagram 33).

   Opomba: Prepričajte se, da je filter pravilno nameščen, tako da med nameščanjem pritisnete na zunanji rob filtra.

6. Namestite pokrov zračnega filtra z zgornjo stranjo obrnjeno navzgor in zaprite zaponke (Diagram 33).

Servisiranje motornega olja

Opomba: Kadar so delovne razmere zelo prašne ali peščene, menjajte olje pogosteje.

Opomba: Odpadno motorno olje in oljni filter izročite najbližjemu uradnemu centru za recikliranje.

Specifikacije za motorno olje

Vrsta olja: detergentno motorno olje (API: SJ ali boljše)

Prostornina okrova ročične gredi: približno 3,2 l skupaj s filtrom.

Viskoznost: glejte spodnjo razpredelnico.

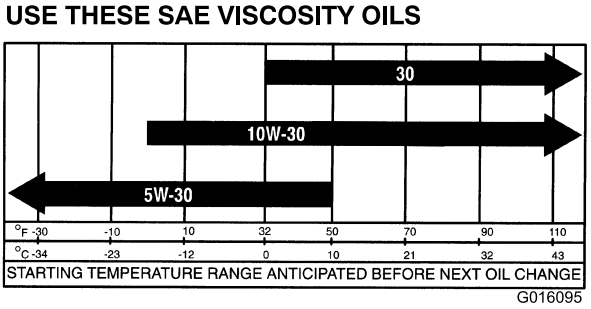

Diagram 34

Preverjanje ravni motornega olja

Servisni interval: Pred vsako uporabo ali dnevno

Opomba: Najboljši čas za preverjanje ravni motornega olja je, ko je motor ohlajen, preden ga prvič zaženete na začetku dneva. Če je motor že deloval, pred preverjanjem počakajte vsaj 10 minut, da olje odteče nazaj v oljno korito. Če je raven olja pri oznaki za dolivanje na merilni palici ali pod njo, dolijte olje, da se nivo olja dvigne do oznake Full (Polno). **V motor ne smete naliti preveč olja.** Če je raven olja med oznakama Full (Polno) in Add (Dolijte), dodatno olje ni potrebno.

1. Parkirajte stroj na ravni površini.
2. Vklopite parkirno zavoro.
3. Ugasnite motor in odstranite ključ.
4. Odstranite merilno palico in jo obrišite s čisto krpo (Diagram 35).

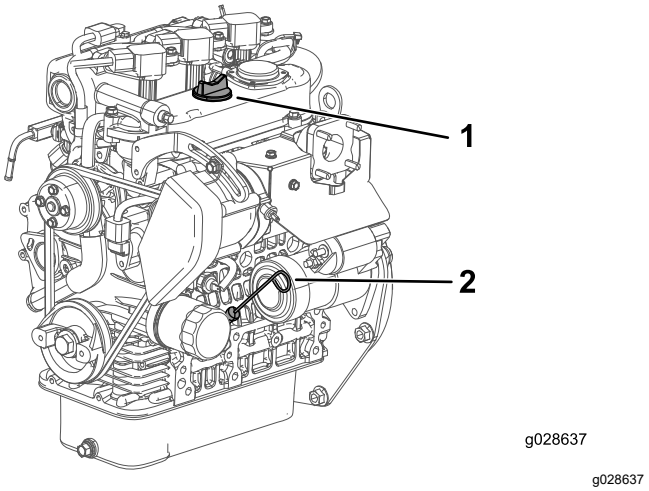

Diagram 35

1. Pokrov nastavka za dolivanje
2. Merilna palica

5. Vstavite merilno palico v cevko in se prepričajte, da je pravilno nameščena (Diagram 35).
6. Odstranite merilno palico in preverite raven olja (Diagram 35).
7. Če je raven olja prenizka, odstranite čep odprtine za dolivanje (Diagram 35) in dolijte olje, dokler se raven na merilni palici ne dvigne do oznake (Full) (Polno).

   Opomba: Pri dolivanju olja odstranite merilno palico, da omogočite ustrezno odzračevanje. Olje vlivajte počasi in med tem postopkom pogosto preverjajte nivo. **V motor ne smete naliti preveč olja.**

   Pomembno: **Pri dolivanju motornega olja mora biti med pripomočkom za dolivanje olja in robom odprtine za dolivanje olja v glavi motorja zadostna vrzel, kot to prikazuje Diagram 36. Ta vrzel je potrebna za odzračevanje med dolivanjem, saj preprečuje prelivanje olja v oddušnik.**

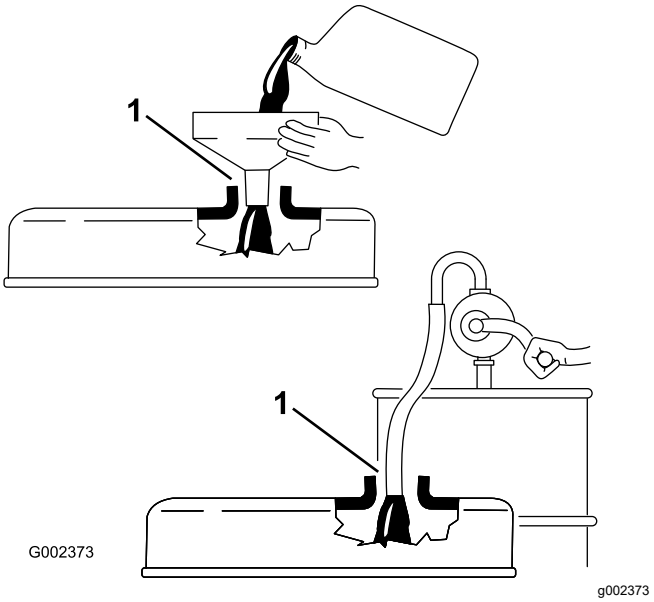

Diagram 36

1. Upoštevajte vrzel med pripomočkom za dolivanje in robom cevi za dolivanje olja.

8. Namestite merilno palico in jo čvrsto privijte (Diagram 35).

Menjava motornega olja in filtra

Servisni interval: Po prvih 50 urah

Vsakih 200 ur

1. Dvignite keson in na iztegnjen dvižni valj namestite varnostni podpornik, da podprete keson.
2. Odstranite izpustni čep in pustite, da olje steče v odtočno posodo (Diagram 37).

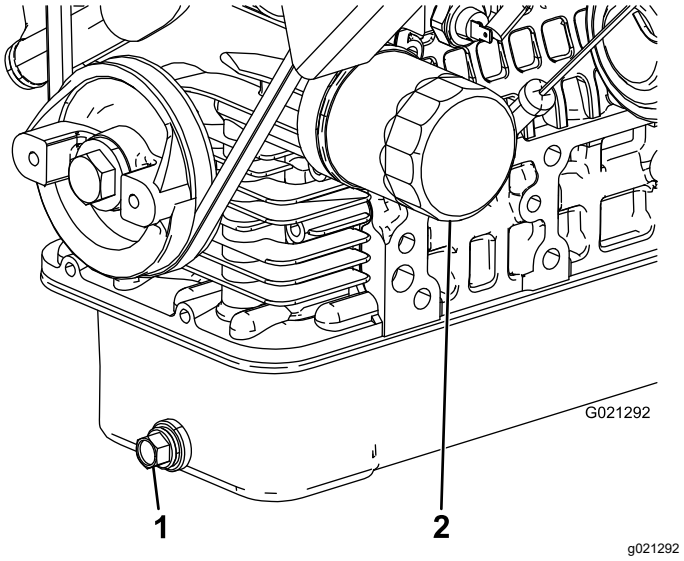

Diagram 37

1. Čep za izpust olja
2. Filter motornega olja

3. Ko se olje ustavi, ponovno namestite izpustni čep.
4. Odstranite oljni filter (Diagram 37).
5. Na novo tesnilo filtra nanesite tanek sloj čistega olja, preden privijete filter.
6. Filter privijte, tako da se tesnilo dotakne nosilne plošče. Nato filter zategnite še za ½ do ⅔ obrata.

   Opomba: Ne zategnite ga premočno.
7. V okrov ročične gredi dolije predpisano olje.

Ukrepanje, ko zasveti lučka za preverjanje motorja

Opomba: Do informacij o kodah napak motorja lahko dostopa samo servisno osebje za izdelke za komercialne namene družbe Toro.

1. Parkirajte stroj na ravni površini.
2. Vklopite parkirno zavoro.
3. Ugasnite motor in odstranite ključ.
4. Obrnite se na pooblaščenega serviserja.

Vzdrževanje sistema za gorivo

Servisiranje filtra goriva/izločevalnika vode

Praznjenje filtra za gorivo/izločevalnika vode

Servisni interval: Pred vsako uporabo ali dnevno—Odtočite vodo ali druge onesnaževalce iz izločevalnika vode.

1. Pod filter goriva postavite čisto posodo Diagram 38.
2. Zrahljate izpustni čep na spodnjem delu posode za filter.

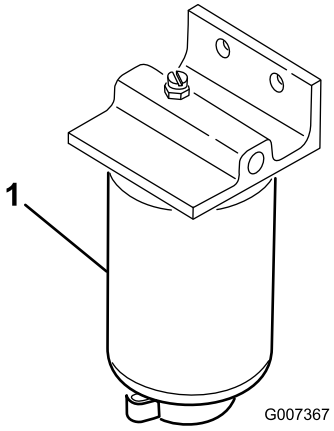

g007367

Diagram 38

1. Posoda filtra

3. Zategnite izpustni čep na spodnjem delu posode za filter.

Zamenjava filtra za gorivo

Servisni interval: Vsakih 400 ur—Zamenjajte filter za gorivo.

1. Izpustite vodo iz izločevalnika vode; glejte Praznjenje filtra za gorivo/izločevalnika vode (stran 42).
2. Očistite del, kjer je pritrjen filter za gorivo (Diagram 38).
3. Odstranite filter in očistite montažno površino.
4. S čistim oljem namažite tesnilo na filtru.
5. Z roko privijte filter, dokler se tesnilo ne dotakne pritrdilne površine in ga nato zategnite še za ½ obrata.
6. Zategnite izpustni čep na spodnjem delu posode za filter.

Pregled cevi za gorivo in priključkov

Servisni interval: Vsakih 400 ur/Letno (kar se pojavi najprej)

Preglejte cevi za gorivo, napeljave in objemke, če so vidni znaki puščanja, poslabšanja, poškodb ali zrahljanih povezav.

Opomba: Pred uporabo stroja popravite vse poškodovane ali puščajoče dele sistema za gorivo.

Vzdrževanje električnega sistema

Varnost električnega sistema

- Pred popravilom stroja morate odklopiti akumulator. Najprej odklopite negativno priključno sponko in nato še pozitivno. Najprej priklopite pozitivno priključno sponko in nato še negativno.
- Zamenjavo akumulatorja opravite v odprtem in dobro prezračenem prostoru, daleč od isker in plamenov. Pred priključitvijo ali odklopom akumulatorja morate odklopiti polnilnik. Nositi morate zaščitna oblačila in uporabiti izolirana orodja.

Servisiranje varovalk

Varovalke električnega sistema so pod srednjim delom armaturne plošče (Diagram 39 in Diagram 40).

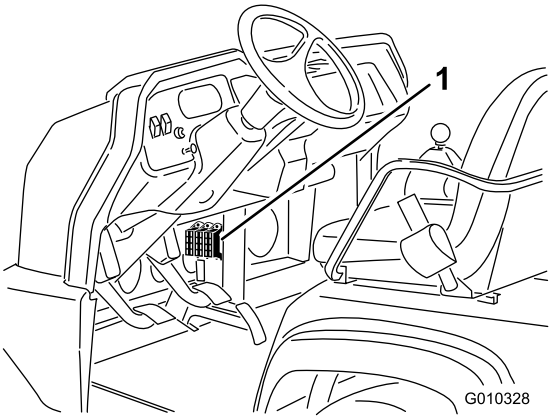

g010328

Diagram 39

1. Varovalke

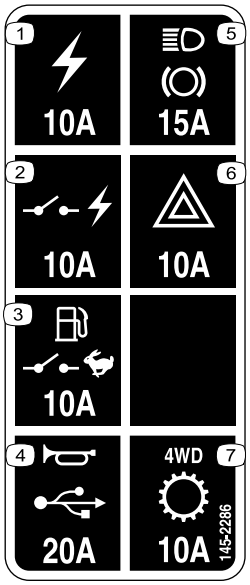

decal145-2286

Diagram 40

1. Električna vtičnica (10 A)
2. Preklop napajanja (10 A)
3. Črpalka goriva, nadzorno stikalo (10 A)
4. Hupa, električni priključek (15 A)
5. Luči, zavore (15 A)
6. Varnostne utripalke (10 A)
7. Štirikolesni pogon, menjalnik (10 A)

Prisilni zagon stroja

⚠ OPOZORILO

Prisilni zagon stroja je lahko nevaren. Da preprečite telesne poškodbe ali poškodbe električnih komponent stroja, upoštevajte naslednja opozorila:

- **Prisilnega zagona motorja ne smete izvajati z virom napetosti, večjim od 15 V enosmernega toka, saj bi to poškodovalo električni sistem.**
- **Ne poskušajte zagnati izpraznjenega akumulatorja, ki je zamrznil. Med prisilnim zagonom bi lahko počil ali eksplodiral.**
- **Pri prisilnem zagonu stroja upoštevajte vsa opozorila o akumulatorju.**
- **Poskrbite, da se vaš stroj ne bo dotikal naprave za prisilni zagon.**
- **Priključitev kablov na napačno mesto lahko povzroči telesne poškodbe in/ali poškodbe električnega sistema.**

1. Stisnite pokrov akumulatorja, da sprostite jezičke iz podstavka za akumulator, in odstranite pokrov akumulatorja s podstavka za akumulator (Diagram 41).

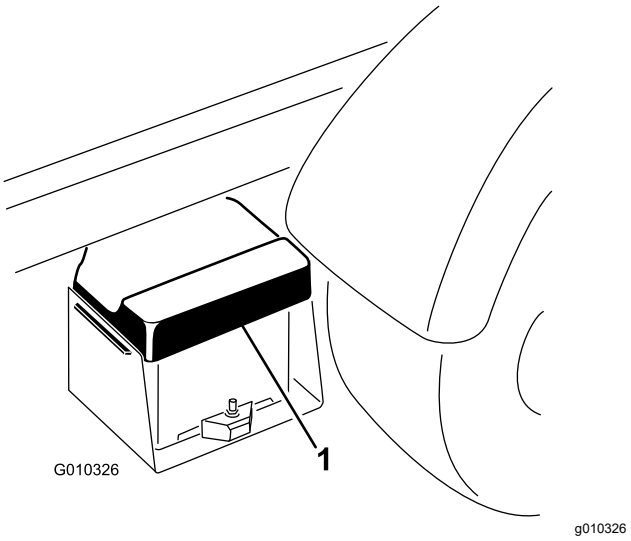

Diagram 41

1. Pokrov akumulatorja

2. Priključite povezovalni kabel na pozitivna pola obeh akumulatorjev (Diagram 42).

   Opomba: Pozitivni pol lahko prepoznate po znaku + na zgodnjem delu pokrova akumulatorja.

3. En konec drugega povezovalnega kabla priključite na negativni pol akumulatorja na drugem stroju.

   Opomba: Negativni terminal ima na pokrovu baterije oznako »NEG«.

   Opomba: Drugega konca povezovalnega kabla ne priključite na negativni priključek izpraznjenega akumulatorja. Povezovalni kabel priključite na motor ali okvir. Povezovalnega kabla ne priključite na sistem za gorivo.

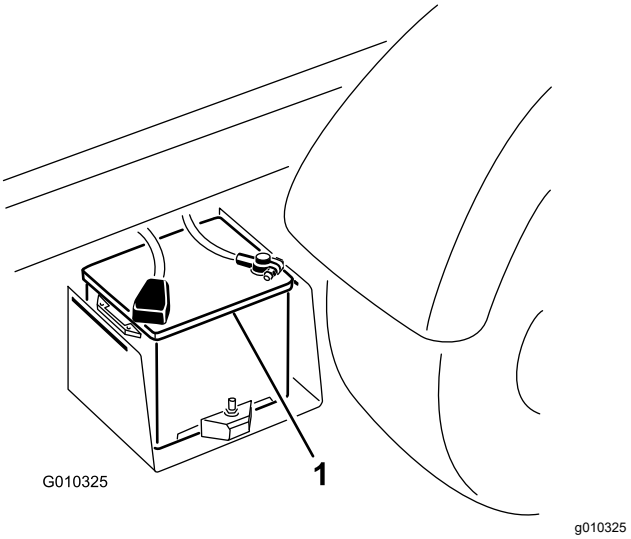

Diagram 42

1. Battery (Akumulator)

4. Zaženite motor stroja, s katerim izvajate prisilni zagon.

   Opomba: Pustite ga teči nekaj minut, nato pa zaženite motor svojega stroja.

5. Najprej odklopite negativni kabel z motorja, nato pa še z akumulatorja drugega stroja.
6. Namestite pokrov akumulatorja na podstavek za akumulator.

Servisiranje akumulatorja

Servisni interval: Vsakih 50 ur—Preverite raven tekočine v akumulatorju (vsakih 30 dni, če je v skladišču).

Vsakih 50 ur—Preverite povezavo kablov akumulatorja.

⚠ NEVARNOST

Elektrolit v akumulatorju vsebuje žveplovo kislino, ki je smrtno nevarna pri zaužitju in lahko privede do hudih opeklin.

- **Elektrolita ne smete zaužiti, preprečiti morate tudi stik z očmi, kožo ali obleko. Nosite zaščitna očala, da zaščitite oči, in gumijaste rokavice, da zaščitite roke.**
- **Akumulator polnite na mestu, kjer je vedno na voljo čista voda za izpiranje kože.**

- Akumulator naj bo vedno čist in popolnoma napolnjen.
- Če so priključne sponke akumulatorja korodirani, jih očistite z raztopino iz 4 delov vode in 1 dela sode bikarbone.
- Na priključne sponke akumulatorja nanesite rahlo plast masti, da preprečite korozijo.
- Vzdržujte ustrezno raven elektrolita v akumulatorju.
- Zgornji del akumulatorja morate redno čistiti s krtačo, pomočeno v amonijak ali v raztopino sode bikarbone. Po čiščenju izperite zgornjo površino z vodo. Med čiščenjem ne smete odstraniti pokrovčka.
- Za zagotavljanje dobrega električnega kontakta morata biti kabla akumulatorja pravilno priključena s priključnima sponkama.
- Raven elektrolita v celicah lahko vzdržujete z destilirano ali demineralizirano vodo. Celic ne smete napolniti več kot do spodnjega roba obročka znotraj vsake celice.
- Če boste stroj hranili na mestu, kjer so temperature izjemno visoke, se bo akumulator izpraznil hitreje kot na mestih, kjer so temperature nižje.

Vzdrževanje pogonskega sistema

Preverjanje nivoja olja v sprednjem diferencialu

Samo za modele s štirikolesnim pogonom

Servisni interval: Vsakih 100 ur/Mesečno (kar se pojavi najprej)—Preverite raven olja v sprednjem diferencialu (samo modeli s štirikolesnim pogonom).

1. Parkirajte stroj na ravni površini.
2. Vklopite parkirno zavoro.
3. Ugasnite motor in odstranite ključ.
4. Očistite območje okoli čepa odprtine za dolivanje/preverjanje ravni na stranskem delu diferenciala (Diagram 43).

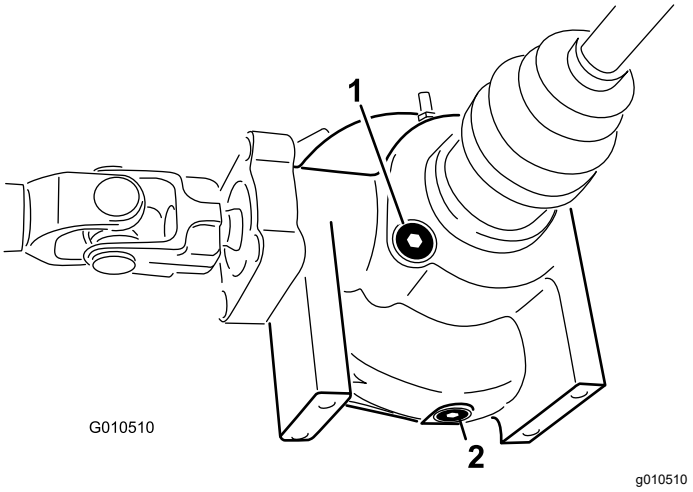

Diagram 43

1. Čep odprtine za dolivanje/preverjanje ravni
2. Izpustni čep

5. Odstranite čep odprtine za dolivanje/preverjanje ravni in preverite raven olja.

   Opomba: Olje mora segati do luknje.

6. Če je olja premalo, dolijte predpisano olje.
7. Namestite čep odprtine za dolivanje/preverjanje ravni.

Zamenjava olja sprednjega diferenciala

Samo za modele s štirikolesnim pogonom

Servisni interval: Vsakih 800 ur (samo za modele s štirikolesnim pogonom).

Specifikacija olja diferenciala: hidravlična tekočina Mobil 424

1. Parkirajte stroj na ravni površini.
2. Vklopite parkirno zavoro.
3. Ugasnite motor in odstranite ključ.
4. Očistite območje okoli izpustnega čepa na stranskem delu diferenciala (Diagram 43).
5. Pod izpustni čep postavite prestrezno posodo.
6. Odstranite izpustni čep in pustite, da olje steče v prestrezno posodo.
7. Ko olje preneha iztekati, namestite in zategnite čep.
8. Očistite predel okoli čepa odprtine za dolivanje/preverjanje ravni na spodnjem delu diferenciala.
9. Odstranite čep odprtine za dolivanje/preverjanje ravni in dolijte predpisano olje, tako da raven olja doseže rob odprtine.
10. Namestite čep odprtine za dolivanje/preverjanje ravni.

Pregled manšete homokinetičnega zgloba

Samo za modele s štirikolesnim pogonom

Servisni interval: Vsakih 200 ur (samo za modele s štirikolesnim pogonom).

Preglejte manšeto homokinetičnega zgloba, ali so na njej razpoke, luknje ali popuščena objemka. Če odkrijete kakršne koli poškodbe, se za popravilo obrnite na pooblaščenega serviserja.

Nastavitev poteznih žic menjalnika

Servisni interval: Po prvih 10 urah

Vsakih 200 ur

1. Prestavite prestavno ročico v NEVTRALNI položaj.
2. Odstranite varovalne sornike, ki pritrjujejo potezne žice na prestavne vzvode menjalnika (Diagram 44).

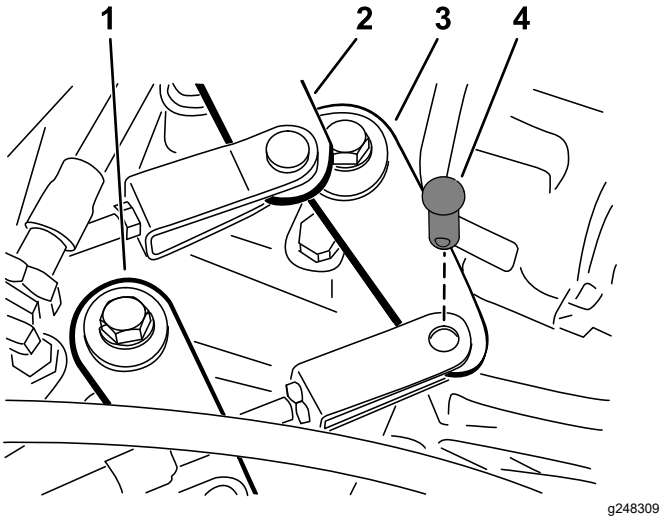

Diagram 44

1. Prestavni vzvod (visoki in nizki razpon)
2. Prestavni vzvod (druga in tretja prestava)
3. Prestavni vzvod (prva in vzvratna prestava)
4. Varovalni sornik

3. Popustite protimatice in nastavite varovalne sornike tako, da bo prosti hod kabla enak v smereh naprej in nazaj glede na luknjo v prestavnem vzvodu menjalnika (pri čemer se mora vzvod menjalnika premikati v isti smeri).
4. Ko končate, namestite varovalne sornike in zategnite protimatice.

Nastavitev potezne žice za visoki in nizki razpon

Servisni interval: Vsakih 200 ur

1. Odstranite varovalni sornik, ki pritrjuje potezno žico za visoki in nizki razpon na vzvod menjalnika (Diagram 44).
2. Popustite protimatico varovalnega sornika in nastavite varovalni sornik tako, da bo luknja varovalnega sornika poravnana z luknjo v nosilcu menjalnika.
3. Ko končate, namestite varovalni sornik in zategnite protimatico.

Nastavitev potezne žice za zaporo diferenciala

Servisni interval: Vsakih 200 ur

1. Premaknite ročico za zaporo diferenciala v položaj OFF (Izklop).
2. Odvijte protimatico, ki pritrjuje potezno žico zapore diferenciala na nosilec na menjalniku (Diagram 45).

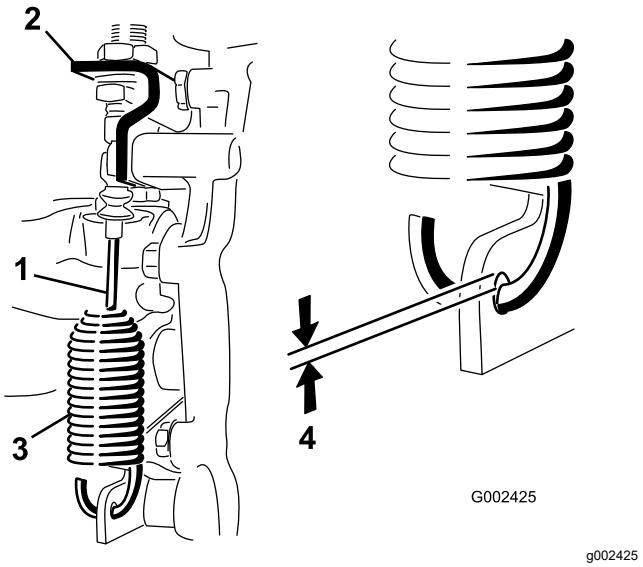

Diagram 45

1. Potezna žica zapore diferenciala
2. Nosilec menjalnika
3. Vzmet
4. Vrzel od 0,25 do 1,5 mm

3. Prilagodite protimatice tako, da bo vrzel med kavljem vzmeti in zunanjim obodom luknje v vzvodu menjalnika v razponu med 0,25 in 1,5 mm.
4. Ko končate, zategnite protimatice matice.

Pregled pnevmatik

Servisni interval: Vsakih 100 ur

Specifikacija za zračni tlak v sprednjih pnevmatikah: 2,20 bara.

Specifikacija za zračni tlak v zadnjih pnevmatikah: 1,24 bara.

Ob trčenjih med delom, kot je trčenje v robnik, se lahko poškoduje pnevmatika ali platišče, prav tako pa se poruši nastavitev kolesa, zato po trčenjih preverite stanje pnevmatik.

Pomembno: **Pogosto preverjajte tlak v pnevmatikah, da zagotovite ustrezno napolnjenost. Če pnevmatike niso napolnjene z ustreznim tlakom, se bodo prezgodaj obrabile in lahko povzročijo preobremenitev štirikolesnega pogona.**

Diagram 46 je primer obrabe pnevmatik, do katerega pride zaradi prenizkega tlaka v pnevmatikah.

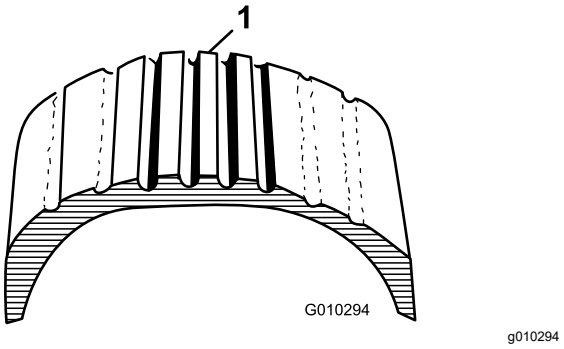

Diagram 46

1. Premalo napolnjena pnevmatika

Diagram 47 je primer obrabe pnevmatik, do katerega pride zaradi previsokega tlaka v pnevmatikah.

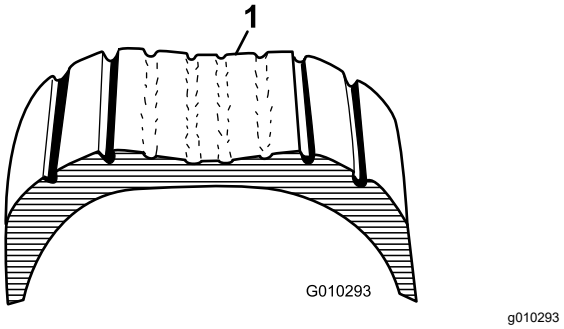

Diagram 47

1. Preveč napolnjena pnevmatika

Preverjanje nastavitve stekanja sprednjih koles

Servisni interval: Vsakih 400 ur/Letno (kar se pojavi najprej)

1. Preden preverite stekanje sprednjih koles, se prepričajte, da je tlak v pnevmatikah pravilen; glejte Preverjanje tlaka v pnevmatikah (stran 21).
2. Upravljavec mora sedeti na upravljavčevem sedežu ali pa sedež obremenite z enako težo, kot jo ima povprečni voznik vozila.

   Upravljavec oziroma utež mora med postopkom poravnave sprednjih koles ostati na sedežu.
3. Na ravni površini potisnite stroj naravnost nazaj za 2 do 3 m in nato naravnost naprej v prvotni začetni položaj.

   Tako se vzmetenje stroja ustali v normalnem delovnem položaju.
4. Prepričajte se, da sta pnevmatiki poravnani naravnost naprej.
5. Izmerite razdaljo med sprednjima pnevmatikama na višini osi na sprednji in zadnji strani pnevmatik (Diagram 48).

   Stekanje sprednjih koles mora biti 0 ± 6 mm.

   Pomembno: **Meritve preverite na enakih mestih na pnevmatiki. Stroj mora stati na ravni površini, pnevmatike pa morajo biti obrnjene naravnost naprej.**

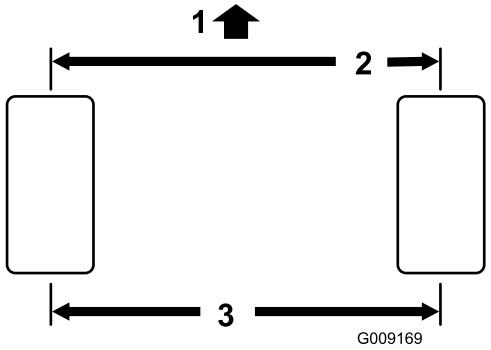

g009169

Diagram 48

1. Sprednji del stroja
2. 0 ± 6 mm med sprednjim in zadnjim delom pnevmatike
3. Razdalja med središčema

6. Če je stekanje sprednjih koles nepravilno, ga nastavite na naslednji način:

   A. Popustite protimatici na koncih jarmovega droga (Diagram 49).

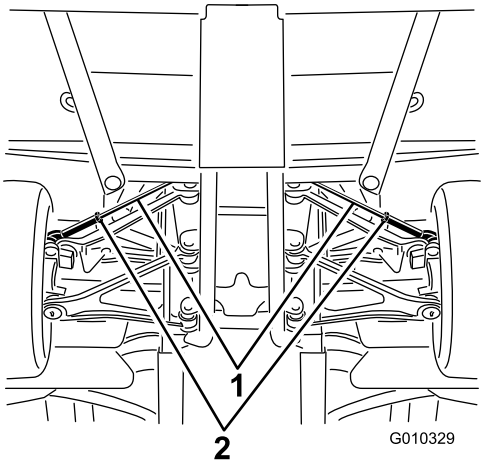

g010329

Diagram 49

1. Jarmova droga
2. Zategovalne matice

   B. Enako zavrtite oba jarmova droga, da sprednji del pnevmatike premaknete navznoter ali navzven.

   C. Ko je nastavitev stekanja pravilna, zategnite protimatici jarmovega droga.

   Zategnite protimatici jarmovega droga z zateznim momentom 62–74 N·m.

7. Po končani nastavitvi stekanja se prepričajte, da je hod krmilnega mehanizma v obeh smereh popoln.

   Med premikanjem koles med skrajnima legama ne sme priti do stika s sestavnimi deli stroja. Po potrebi prilagodite nastavitev.

Zategovanje kolesnih matic s predpisanim zateznim momentom

Servisni interval: Po prvih 2 urah

Po prvih 10 urah

Vsakih 200 ur

Specifikacija za zatezni moment kolesnih matic:od 109 do 122 N·m

S predpisanim zateznim momentom zategnite kolesne matice na sprednjih in zadnjih kolesih v navzkrižnem vzorcu, kot je prikazano na sliki Diagram 50.

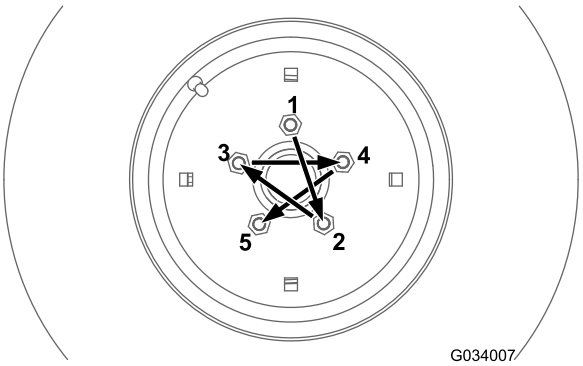

g034007

Diagram 50

Vzdrževanje hladilnega sistema

Varnost sistema hlajenja

- Zaužitje hladilne tekočine motorja lahko povzroči zastrupitev, zato morate otrokom in ljubljenčkom preprečiti dostop do tekočine.
- Izpust vroče hladilne tekočine pod tlakom ali dotik z vročim radiatorjem in deli v bližini lahko povzroči hude opekline.
  - Pred odstranjevanjem pokrovčka radiatorja vedno počakajte vsaj 15 minut, da se motor ohladi.
  - Pri odpiranju pokrovčka radiatorja uporabite krpo. Pokrovček odpirajte počasi, da omogočite izpust pare.
- Ne upravljajte stroja brez nameščenih pokrovov.
- Prsti, roke in oblačila ne smejo biti blizu vrtečih se delov in pogonskih jermenov.
- Pred vzdrževanjem ugasnite stroj in odstranite ključ.

Preverjanje ravni hladilne tekočine motorja

Servisni interval: Pred vsako uporabo ali dnevno—Preverite raven hladilne tekočine.

Prostornina hladilnega sistema: 3,7 l

Vrsta hladilnega sredstva: raztopina vode in permanentnega antifriza na osnovi etilenglikola v razmerju 50/50.

⚠ OPOZORILO

Če je motor deloval, lahko vroča hladilna tekočina pod tlakom uide iz sistema in povzroči opekline.

- **Hladilnika ne odpirajte in vanj ne dolivajte hladilne tekočine; s tem v sistem vnesete zrak in lahko poškodujete motor. V rezervoar dolivajte izključno hladilno tekočino motorja.**
- **Ne odpirajte čepa hladilnika, ko motor teče.**
- **Pri odpiranju pokrovčka radiatorja uporabite krpo. Pokrovček odpirajte počasi, da omogočite izpust pare.**

1. Parkirajte stroj na ravni površini.
2. Prestavite prestavno ročico v PARKIRNI (P) položaj.

3. Ugasnite motor in odstranite ključ.
4. Preverite raven hladilne tekočine v ekspanzijski posodi.

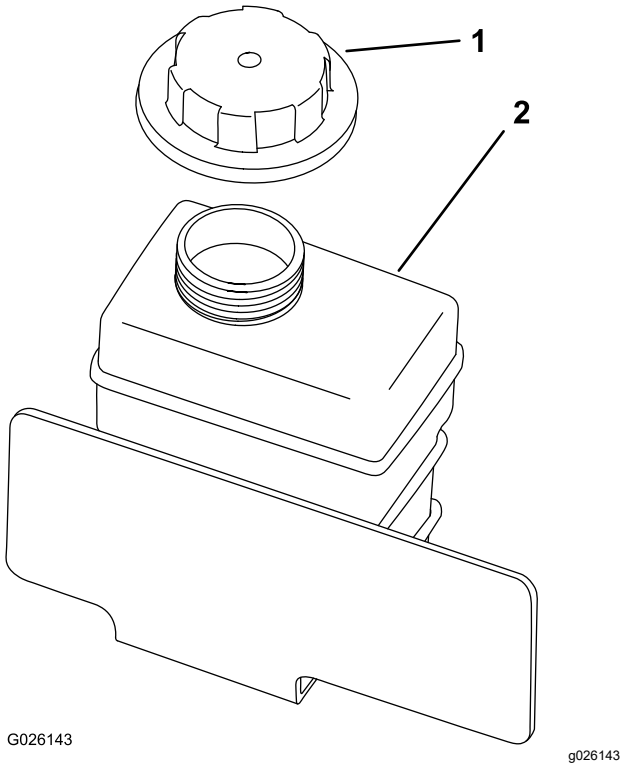

Diagram 51

Opomba: Ko je motor hladen, mora biti hladilna tekočina do dna nastavka za dolivanje.

5. Če je hladilne tekočine premalo, odstranite čep posode za hladilno tekočino in dolijte antifriz s 50 % etilenglikola s tehnologijo organskih dodatkov (OAT) in 50 % destilirane vode.

   Pazite, da ne dolijete preveč tekočine.
6. Ročno zategnite čep ekspanzijske posode.

Odstranjevanje drobirja iz hladilnega sistema

Servisni interval: Pred vsako uporabo ali dnevno—Z območja motorja in hladilnika odstranite drobir. (V izjemno umazanih pogojih ga čistite pogosteje.)

1. Parkirajte stroj na ravni površini.
2. Vklopite parkirno zavoro.
3. Ugasnite motor in odstranite ključ.
4. Temeljito očistite ves drobir iz okolice motorja.
5. Odpnite in odstranite rešetko hladilnika s sprednje strani hladilnika (Diagram 52).

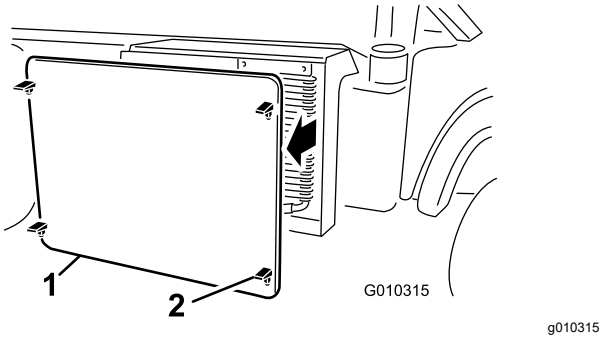

Diagram 52

1. Rešetka hladilnika
2. Zapah

6. Če je vgrajen hladilnik olja, zavrtite zapahe in odmaknite hladilnik olja od hladilnika motorja (Diagram 53).

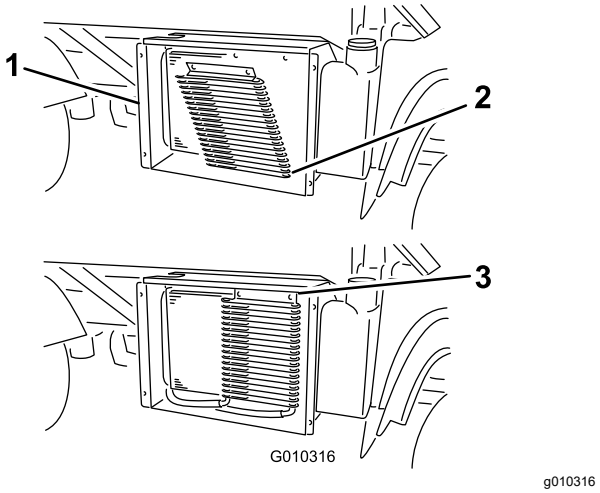

Diagram 53

1. Ohišje hladilnika
2. Hladilnik motornega olja
3. Zapahi

7. S stisnjenim zrakom očistite hladilnik motorja, hladilnik olja in rešetko.

Opomba: Drobir pihajte stran od hladilnika.

8. Hladilnik olja in rešetko namestite na hladilnik motorja.

Menjava hladilne tekočine motorja

Servisni interval: Vsakih 1000 ur/Vsaki 2 leti (kar se pojavi najprej)—Zamenjajte hladilno tekočino motorja.

Prostornina hladilnega sistema: 3,7 l

Vrsta hladilnega sredstva: raztopina vode in permanentnega antifriza na osnovi etilenglikola v razmerju 50/50.

Obrnite se na pooblaščenega distributerja za izdelke Toro.

Vzdrževanje zavor

Preverjanje ravni zavorne tekočine

Servisni interval: Pred vsako uporabo ali dnevno—Preverite raven zavorne tekočine. Pred prvim zagonom motorja preverite raven zavorne tekočine.

Vsakih 1000 ur/Vsaki 2 leti (kar se pojavi najprej)—Zamenjajte zavorno tekočino.

Vrsta zavorne tekočine: DOT 3

1. Parkirajte stroj na ravni površini.
2. Vklopite parkirno zavoro.
3. Ugasnite motor in odstranite ključ.
4. Dvignite pokrov, da omogočite dostop do glavnega zavornega valja in rezervoarja (Diagram 54).

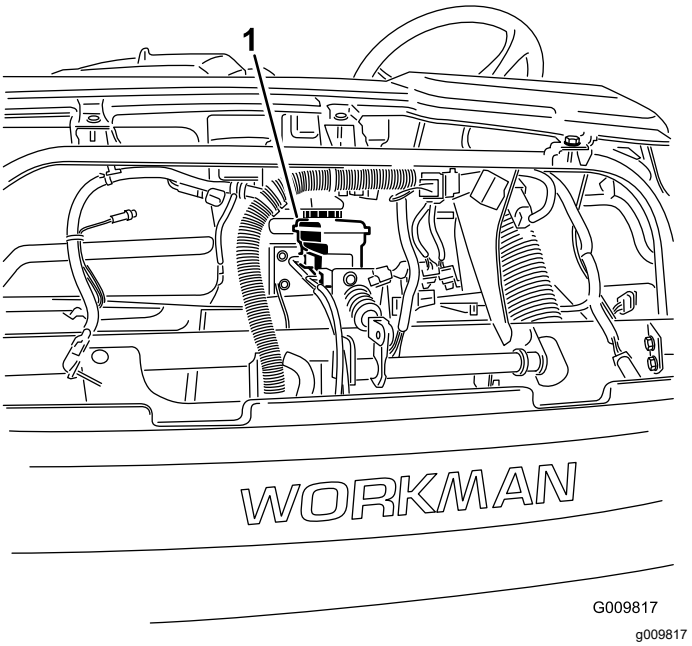

Diagram 54

1. Rezervoar za zavorno tekočino

5. Preverite, ali raven tekočine sega do črte za poln rezervoar (Diagram 55).

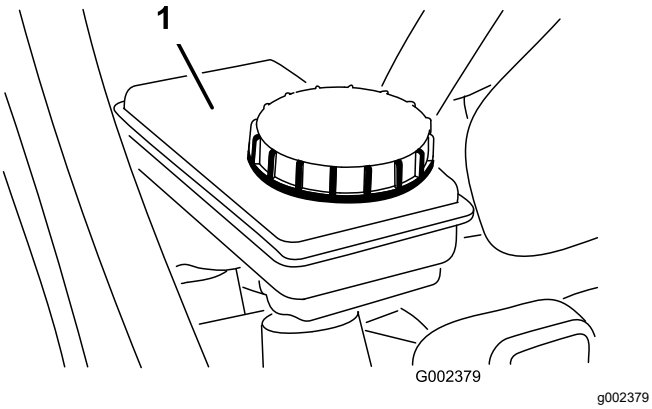

Diagram 55

1. Rezervoar za zavorno tekočino

6. Če je raven tekočine prenizka, očistite okolico čepa, odstranite čep rezervoarja in rezervoar do ustrezne ravni napolnite s predpisano zavorno tekočino (Diagram 55).

   Opomba: V rezervoar ne smete naliti preveč zavorne tekočine.

Nastavitev parkirne zavore

Servisni interval: Po prvih 10 urah

Vsakih 200 ur

1. Z ročice parkirne zavore odstranite gumijasti ročaj (Diagram 56).

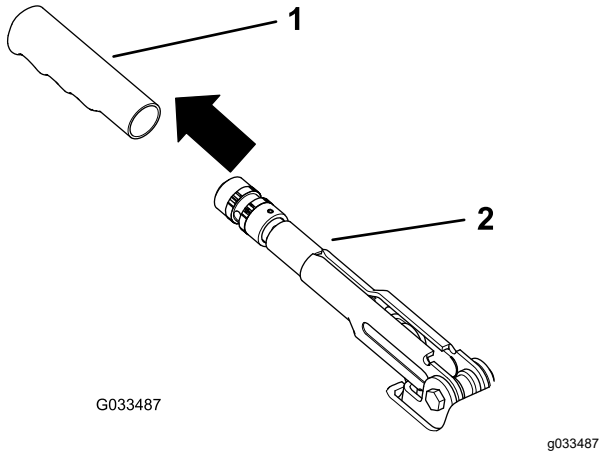

Diagram 56

1. Ročaj
2. Ročica parkirne zavore

2. Odvijte zatični vijak, s katerim je gumb pričvrščen na ročico parkirne zavore (Diagram 57).

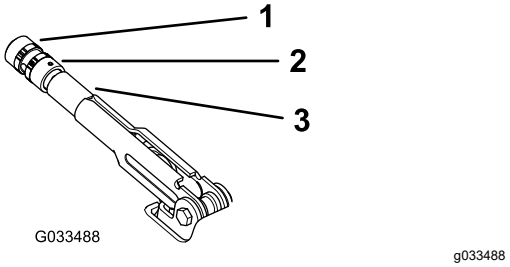

Diagram 57

1. Gumb
2. Zatični vijak
3. Ročica parkirne zavore

3. Zavrtite gumb (Diagram 57) do točke, ko je za aktiviranje zavore potrebna sila 20 do 22 kg.
4. Ko končate, zategnite vijak (Diagram 57).

   Opomba: Če z nastavitvijo ročice parkirne zavore ne morete več nastaviti parkirne zavore, popustite ročico do sredine nastavitve in nastavite potezno žico na zadnjem delu, nato pa ponovite korak 3.
5. Na ročico parkirne zavore namestite gumijasti ročaj (Diagram 56).

Nastavitev zavorne stopalke

Servisni interval: Vsakih 200 ur

Opomba: Odstranite sprednji pokrov, da boste lažje izvedli postopek nastavitve.

1. Odstranite razcepko in varovalni sornik, ki pritrjujeta jarem zavornega valja na tečaj zavorne stopalke (Diagram 58).

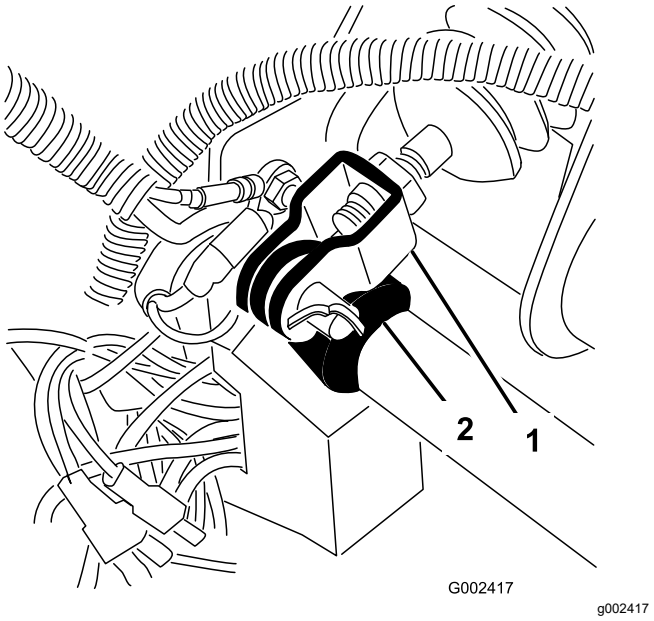

Diagram 58

1. Jarem zavornega valja
2. Tečaj zavorne stopalke

2. Dvignite zavorno stopalko (Diagram 59), tako da se dotakne okvirja.
3. Sprostite protimatici, ki pritrjujeta jarem na gred zavornega valja (Diagram 59).
4. Jarem nastavite tako, da bosta njegovi luknji poravnani z luknjo v tečaju zavorne stopalke.
5. Jarem pritrdite na tečaj stopalke z varovalnim sornikom in razcepko.
6. Zategnite protimatici, ki pritrjujeta jarem na gred zavornega valja.

   Opomba: Iz zavornega valja se mora ob pravilni nastavitvi sprostiti tlak.

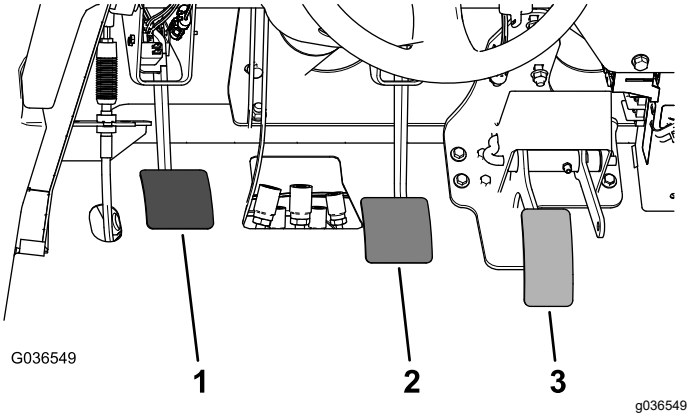

Diagram 59

1. Stopalka sklopke
2. Zavorna stopalka
3. Stopalka za plin

Vzdrževanje jermena

Nastavitev jermena alternatorja

Servisni interval: Po prvih 10 urah—Preverite stanje in napetost jermena alternatorja.

Vsakih 200 ur—Preverite stanje in napetost jermena alternatorja.

1. Dvignite keson in na iztegnjen dvižni valj namestite varnostni podpornik, da podprete keson.
2. Preverite napetost jermena alternatorja tako, da ga pritisnete na sredini med alternatorjem in jermenicami ročične gredi s silo 10 kg.(Diagram 60).

   Opomba: Nov jermen se mora odkloniti za 8 do 12 mm.

   Opomba: Rabljen jermen se mora odkloniti za 10 do 14 mm. Če odklon ni pravilen, nadaljujte z naslednjim korakom. Če je pravilno, nadaljujte z uporabo.
3. Za nastavitev napetosti jermena naredite naslednje:

   A. Sprostite 2 vijaka za pritrditev alternatorja (Diagram 60).

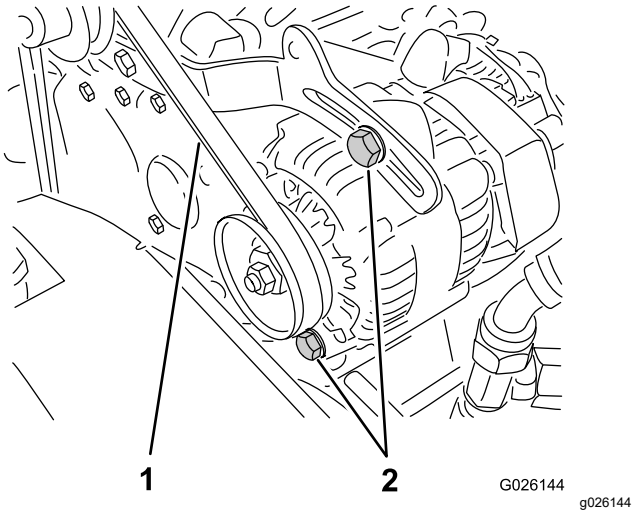

Diagram 60

1. Jermen alternatorja
2. Vijaka za pritrditev alternatorja

   B. Alternator zavrtite s lomilko, dokler ne dosežete ustrezne napetosti jermena, nato zategnite pritrdilna vijaka (Diagram 60).

Vzdrževanje krmilnih sistemov

Nastavitev stopalke sklopke

Servisni interval: Vsakih 200 ur

Opomba: Potezno žico stopalke sklopke lahko nastavite na ohišju sklopke ali na tečaju stopalke sklopke. Sprednji pokrov lahko odstranite in tako zlahka dostopate do tečaja sklopke.

1. Popustite protimatici, ki pritrjujeta potezno žico sklopke na nosilec na ohišju sklopke (Diagram 61).

   Opomba: Če je potrebna dodatna nastavitev, lahko odstranite in zavrtite krogelni zglob.

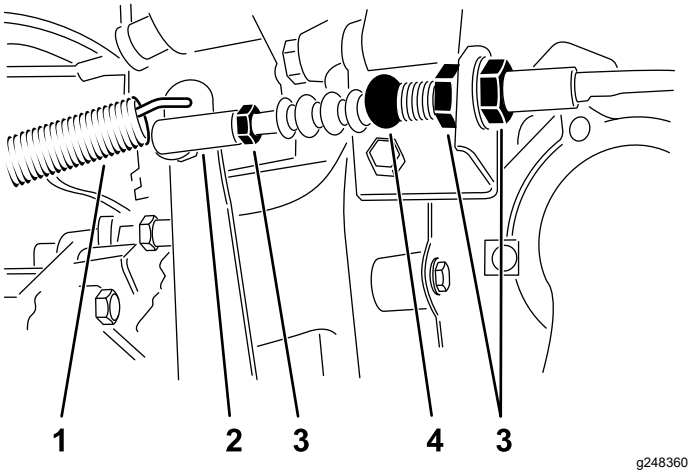

Diagram 61

1. Povratna vzmet
2. Krogelni zglob
3. Zategovalne matice
4. Potezna žica sklopke

2. Odklopite povratno vzmet z vzvoda sklopke.
3. Nastavite protimatice ali krogelni zglob tako, da bo zadnji rob stopalke sklopke od 9,2 do 9,8 cm od zgornjega dela talne plošče s karo vzorcem, ko na stopalko pritisnete s silo 1,8 kg (Diagram 62).

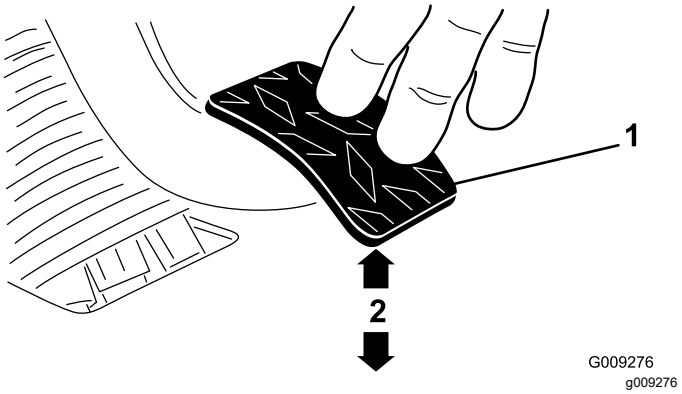

Diagram 62

1. Stopalka za sklopko
2. 9,2 do 9,8 cm

   Opomba: Pritiskajte tako, da se ležaj za sprostitev sklopke rahlo dotakne prstov potisne plošče.

4. Ko dosežete ustrezno nastavitev, zategnite protimatice.
5. Ko zategnete protimatice, preverite izmero od 9,2 do 9,8 cm, da se prepričate, da je nastavitev pravilna.

   Opomba: Po potrebi znova prilagodite nastavitev.

6. Priklopite povratno vzmet na vzvod sklopke.

   Pomembno: **Prepričajte se, da je končna palica pravokotno nameščen na krogli, da ni zasukana in da je po zategnitvi protimatice vzporedna s stopalko sklopke (Diagram 63).**

   Opomba: Prosti hod sklopke ne sme biti manjši od 19 mm.

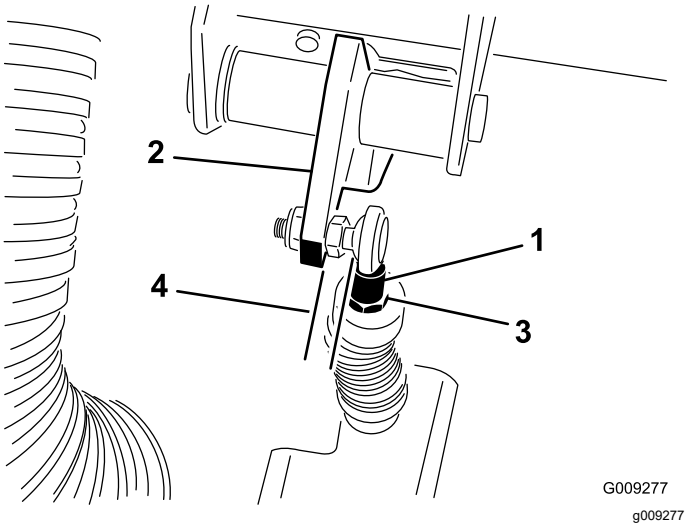

Diagram 63

1. Končna palica potezne žice sklopke
2. Stopalka za sklopko
3. Protimatica končne palice
4. Vzporedno

Nastavitev stopalke za plin

1. Parkirajte stroj na ravni površini, zategnite parkirno zavoro, ugasnite motor in odstranite ključ.
2. Nastavite krogelni zglob na potezni žici stopalke za plin (Diagram 64) tako, da bo med vzvodom stopalke za plin in zgornjim delom talne plošče s karo vzorcem (Diagram 65) od 2,54 do 6,35 mm, ko na sredino stopalke pritisnete s silo 11,3 kg.

   Opomba: Motor ne sme delovati in povratna vzmet mora biti pritrjena.
3. Privijte varovalno matico (Diagram 64).

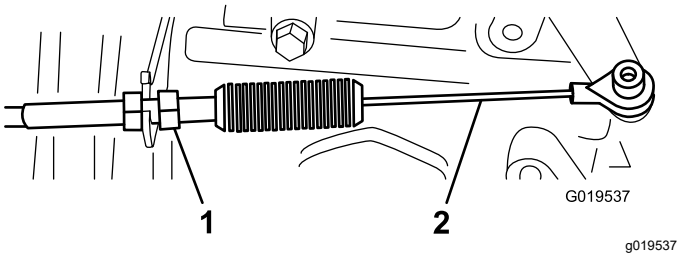

Diagram 64

1. Varovalna matica
2. Potezna žica za plin

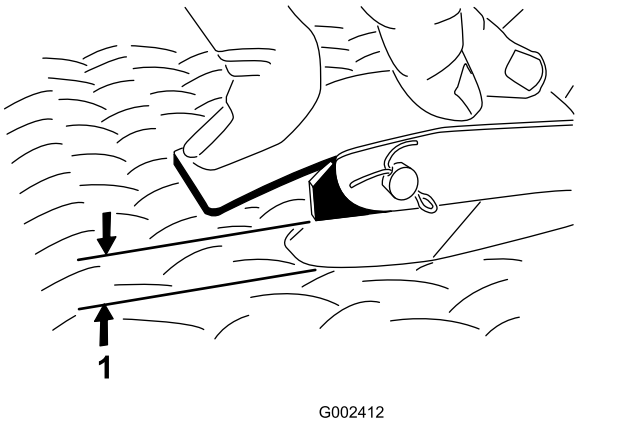

Diagram 65

1. Vrzel od 2,54 do 6,35 mm

Pomembno: **Najvišja hitrost motorja v prostem teku je 3650 vrtljajev na minuto. Ne nastavljajte omejevalnika hitrega prostega teka.**

Vzdrževanje hidravličnih sistemov

Varnost hidravličnega sistema

- Če tekočina brizgne na kožo, takoj poiščite zdravniško pomoč. Zdravnik mora vbrizgano tekočino kirurško odstraniti v nekaj urah.
- Preden odklopite hidravlični sistem ali izvajate kakršno koli delo na njem, sprostite ves tlak iz sistema tako, da ugasnete motor ter preklapljate izpustni ventil med dviganjem in spuščanjem in/ali spustite keson in priključke. Ročico za daljinsko upravljanje hidravličnega sistema prestavite v položaj za lebdenje. Ne delajte pod dvignjenim dnom brez ustrezne varnostne podpore za dno.
- Zagotovite, da so vse cevi in vodi za hidravlično tekočino v dobrem stanju ter da so armature in priključki hidravličnega sistema dobro zategnjeni, preden v hidravličnem sistemu vzpostavite tlak.
- Ne približujte rok puščanjem iz luknjic ali šobam, iz katerih uhaja hidravlična tekočina pod visokim tlakom.
- Za odkrivanje puščanja uporabite karton ali papir.

Servisiranje menjalnika/hidravličnega sistema

Specifikacije za tekočino za menjalnik/hidravlično tekočino

Vrsta tekočine menjalnika: Dexron III ATF

Preverjanje ravni tekočine menjalnika/hidravlične tekočine

Servisni interval: Pred vsako uporabo ali dnevno—Preverite raven tekočine menjalnika/hidravlične tekočine. (Raven tekočine preverite pred prvim zagonom motorja in nato vsakih 8 ur ali vsak dan.)

1. Parkirajte stroj na ravni površini.
2. Vklopite parkirno zavoro.
3. Ugasnite motor in odstranite ključ.
4. Očistite območje okoli merilne palice (Diagram 66).

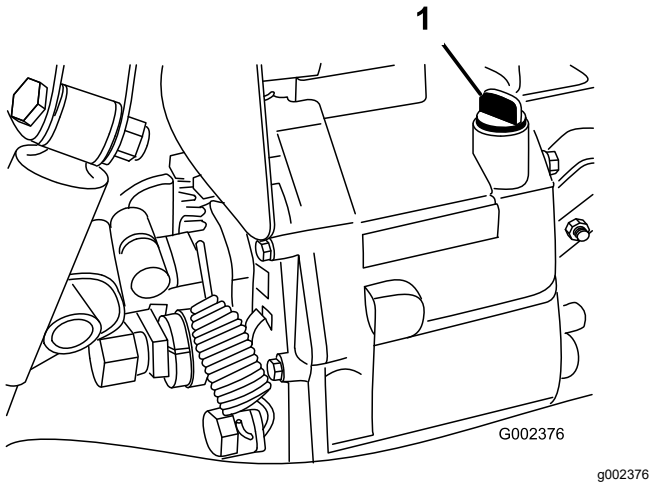

Diagram 66

1. Merilna palica

5. Odvijte merilno palico iz nastavka za dolivanje in jo obrišite s čisto krpo.
6. Privijte merilno palico v menjalnik in se prepričajte, da je pravilno nameščena.
7. Odvijte merilno palico in preverite raven tekočine.

   Opomba: Tekočina mora segati do vrha ploščatega dela merilne palice.
8. Če je raven prenizka, dolijte toliko tekočine, da se poviša na ustrezno raven; glejte Specifikacije za tekočino za menjalnik/hidravlično tekočino (stran 55).

Zamenjava hidravlične tekočine in čiščenje cedila

Servisni interval: Vsakih 800 ur—Zamenjajte hidravlično tekočino in očistite cedilo.

Prostornina hidravličnega rezervoarja: 7,0 l

1. Parkirajte stroj na ravni površini.
2. Vklopite parkirno zavoro.
3. Ugasnite motor in odstranite ključ.
4. Odstranite izpustni čep s stranskega dela rezervoarja in pustite, da hidravlična tekočina steče v prestrezno posodo (Diagram 67).

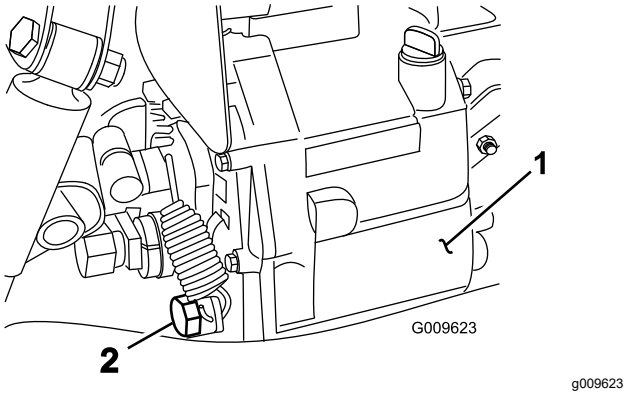

Diagram 67

1. Hidravlični rezervoar
2. Izpustni čep

5. Upoštevajte usmeritev hidravlične cevi in pravokotnega nastavka, ki sta priključena na filter na strani rezervoarja (Diagram 68).
6. Odstranite hidravlično cev in pravokotni nastavek.
7. Odstranite cedilo in ga očistite tako, da ga splaknete s čistim razmaščevalnim sredstvom.

   Opomba: Pred namestitvijo pustite, da se posuši na zraku.

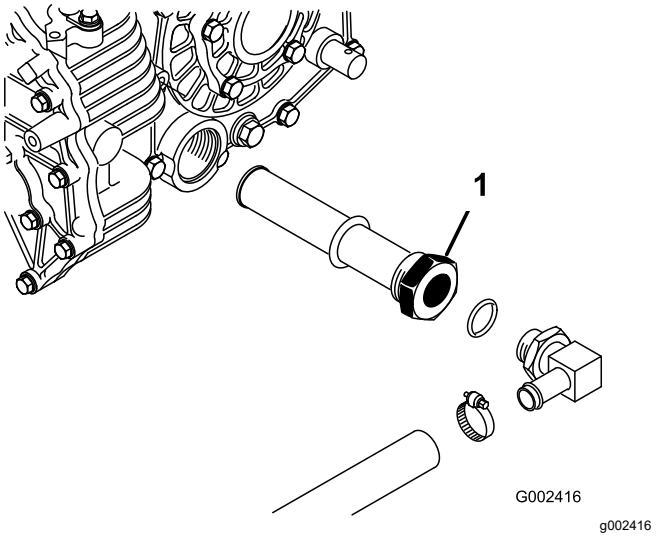

Diagram 68

1. Hidravlični mrežasti filter

8. Namestite cedilo.
9. Hidravlično cev in pravokotni nastavek namestite na filter v enaki orientaciji.
10. Namestite izpustni čep in ga zategnite.
11. V motor nalijte 7 l priporočene hidravlične tekočine; glejte Preverjanje ravni tekočine menjalnika/hidravlične tekočine (stran 55).
12. Zaženite motor in upravljajte stroj, da napolnite hidravlični sistem.

13. Preverite raven hidravlične tekočine in jo po potrebi dolijte.

Pomembno: **Uporabljajte samo predpisano hidravlično tekočino. Druge tekočine lahko poškodujejo sistem.**

Zamenjava filtra za hidravlično tekočino

Servisni interval: Po prvih 10 urah—Zamenjajte filter za hidravlično tekočino.

Vsakih 800 ur—Zamenjajte filter za hidravlično tekočino.

Pomembno: **Uporaba katerega koli drugega filtra lahko razveljavi garancijo za nekatere komponente.**

1. Parkirajte stroj na ravni površini.
2. Vklopite parkirno zavoro.
3. Ugasnite motor in odstranite ključ.
4. Očistite del, kjer je pritrjen filter.
5. Pod filter namestite prestrezno posodo in odstranite filter (Diagram 69).

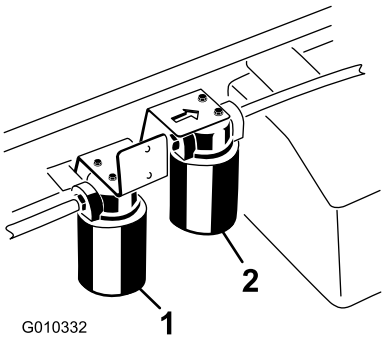

Diagram 69

1. Hidravlični filter
2. Filter hidravličnega sistema z visokim pretokom

6. Namažite tesnilo na novem filtru.
7. Prepričajte se, da je območje namestitve filtra čisto.
8. Privijajte filter, dokler se tesnilo ne dotakne nosilne plošče, nato zategnite filter še za ½ obrata.
9. Zaženite motor in ga pustite teči približno 2 minuti, da odzračite sistem.
10. Ugasnite motor in preverite raven hidravlične tekočine ter morebitna puščanja.

Servisiranje hidravličnega sistema z visokim pretokom

Samo modeli TC

Specifikacije za hidravlično tekočino

Rezervoar je v tovarni napolnjen s hidravlično tekočino visoke kakovosti. Pred prvim zagonom motorja in nato vsak dan preverite raven hidravlične tekočine; glejte Preverjanje ravni tekočine hidravličnega sistema z visokim pretokom (stran 58).

Priporočena nadomestna tekočina: Toro PX Extended Life Hydraulic Fluid; na voljo v vedrih s prostornino 19 litrov ali sodih s prostornino 208 litrov.

Opomba: Stroj, ki uporablja priporočeno nadomestno tekočino, potrebuje manj pogoste menjave tekočine in filtrov.

Druge tekočine: če Toro PX Extended Life Hydraulic Fluid ni na voljo, lahko uporabite drugo konvencionalno hidravlično tekočino na naftni osnovi, ki ima specifikacije, ki spadajo v navedeno območje za vse naslednje lastnosti materiala in ustrezajo industrijskim standardom. Ne uporabljajte sintetične tekočine. Za ugotavljanje, kateri izdelek bo ustrezal tem zahtevam, se posvetujte s svojim distributerjem za maziva.

Opomba: Družba Toro ne prevzema nikakršne odgovornosti za škodo, ki bi nastala zaradi uporabe neustreznih nadomestnih izdelkov, zato priporočamo, da uporabite izdelke uglednih proizvajalcev, ki nudijo ustrezna jamstva za svoje izdelke.

Hidravlična tekočina za preprečevanje obrabe z nizko točko tečenja/visokim indeksom viskoznosti, ISO VG 46

Lastnosti:

Viskoznost, ASTM D445	cSt pri 40 °C od 44 do 48
Indeks viskoznosti ASTM D2270	140 ali višji
Točka tečenja, ASTM D97	Od –37 °C do –45 °C
Industrijske specifikacije:	Eaton Vickers 694 (I-286-S, M-2950-S/35VQ25 ali M-2952-S)

Opomba: Veliko hidravličnih tekočin je skoraj brezbarvnih, kar otežuje zaznavanje puščanj. Za te primere je na voljo aditiv za hidravlično tekočino v obliki rdečega barvila v 20 ml stekleničkah. Steklenička zadostuje za 15 do 22 l hidravlične tekočine. Del št. 44-2500 lahko naročite pri pooblaščenem distributerju za izdelke Toro.

Preverjanje ravni tekočine hidravličnega sistema z visokim pretokom

Samo modeli TC

Servisni interval: Pred vsako uporabo ali dnevno—Preverite raven tekočine hidravličnega sistema z visokim pretokom (samo modeli TC). (Preverite raven hidravlične tekočine pred prvim zagonom motorja in nato vsak dan.)

1. Parkirajte stroj na ravni površini.
2. Vklopite parkirno zavoro.
3. Ugasnite motor in odstranite ključ.
4. Očistite predel okoli nastavka za dolivanje rezervoarja za hidravlično tekočino (Diagram 70).
5. Odstranite pokrovček z nastavka za dolivanje.

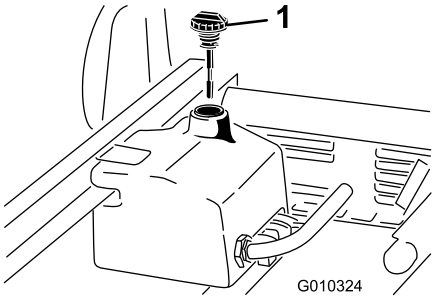

g010324

Diagram 70

1. Pokrovček

6. Odstranite merilno palico (Diagram 70) iz nastavka za dolivanje in jo obrišite s čisto krpo.
7. Vstavite merilno palico nazaj v nastavek za dolivanje; nato jo odstranite in preverite raven tekočine.

   Opomba: Raven tekočine bi morala biti med oznakama na merilni palici.
8. Če je raven prenizka, dodajte ustrezno količino tekočine, da dvignete raven do zgornje oznake; glejte Zamenjava tekočine hidravličnega sistema z visokim pretokom in filtra (stran 58).
9. Namestite pokrovček merilne palice na nastavek za dolivanje.
10. Zaženite motor in vklopite delovni priključek.

    Opomba: Zaženite motor in ga pustite teči približno 2 minuti, da odzračite sistem.

    Pomembno: **Pred zagonom hidravlike z visokim pretokom mora stroj nekaj časa delovati.**
11. Ugasnite motor in delovni priključek ter preverite ali sistem pušča.

Zamenjava tekočine hidravličnega sistema z visokim pretokom in filtra

Samo modeli TC

Servisni interval: Vsakih 1000 ur—Če **uporabljate** priporočeno hidravlično tekočino, zamenjajte filter hidravličnega sistema z visokim pretokom.

Vsakih 2000 ur—Če **uporabljate** priporočeno hidravlično tekočino, zamenjajte tekočino hidravličnega sistema z visokim pretokom.

Vsakih 800 ur—Če **ne uporabljate** priporočene hidravlične tekočine ali ste rezervoar kdaj napolnili z drugo tekočino, zamenjajte hidravlično tekočino in filter.

Prostornina hidravličnega rezervoarja: približno 15,0 l

1. Parkirajte stroj na ravni površini.
2. Vklopite parkirno zavoro.
3. Ugasnite motor in odstranite ključ.
4. Očistite del, kjer je pritrjen filter sistema z visokim pretokom (Diagram 69).
5. Pod filter namestite prestrezno posodo in odstranite filter.

   Opomba: Če tekočine ne boste izpustili, odklopite in zamašite hidravlični vod, ki vodi do filtra.
6. Namažite novo tesnilo filtra in ročno privijte filter na glavo filtra, tako da se tesnilo dotakne glave filtra. Nato ga zategnite še za ¾ obrata. Filter mora biti zdaj zatesnjen.
7. Napolnite hidravlični rezervoar s približno 15 l hidravlične tekočine.
8. Zaženite stroj in ga približno 2 minuti pustite teči v prostem teku, da tekočina kroži in da odstranite morebitni zrak, ujet v sistemu.
9. Zaustavite stroj in preverite raven tekočine.
10. Preverite raven tekočine.
11. Tekočino ustrezno zavrzite.

Dviganje kesona v nujnih primerih

Keson lahko v nujnih primerih dvignete brez zagona motorja s pomočjo zaganjalnika oziroma s prisilnim zagonom hidravličnega sistema.

Dviganje kesona s pomočjo zaganjalnika

Zaganjajte zaganjalnik, medtem ko držite ročico za dvig v položaju za dvig. Zaganjajte zaganjalnik 10 sekund, nato počakajte 60 sekund, preden ponovno vklopite zaganjalnik. Če se motor ne zažene, morate za servisiranje motorja ali menjalnika odstraniti tovor in keson (delovni priključek).

Dvigovanje kesona s prisilnim zagonom hidravličnega sistema

⚠ POZOR

Dvignjen keson, poln materiala brez ustreznega varnostnega podpornika, se lahko nepričakovano spusti. Pri delu pod nepodprtim kesonom se lahko poškodujete vi ali drugi navzoči.

- **Pred servisiranjem ali izvajanjem nastavitev nekaj časa peljite stroj, nato ga parkirajte na ravni površini, aktivirajte parkirno zavoro, ugasnite motor in odstranite ključ.**
- **Pred delom pod dvignjenim kesonom odstranite ves tovor s kesona ali drugega priključka in popolnoma iztegnjen drog hidravličnega valja podprite s podpornikom.**

Za izvedbo tega postopka potrebujete 2 hidravlični cevi z moško in žensko hitro spojko, ki ustrezata spojkam stroja.

1. Drug stroj pripeljite k zadnjemu delu okvarjenega stroja.

   Pomembno: **Hidravlični sistem stroja uporablja Dexron III ATF. Da preprečite kontaminacijo sistema, se prepričajte, da stroj, ki se uporablja za prisilni zagon hidravličnega sistema, uporablja enakovredno tekočino.**

2. Na obeh strojih odklopite 2 cevi s hitrimi spojkami s cevi, priključenih na nosilec spojke (Diagram 71).

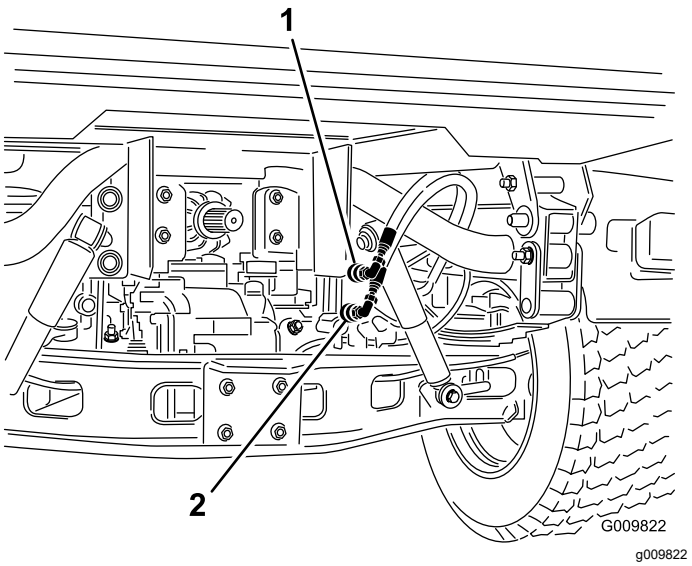

Diagram 71

1. Cev s hitro spojko A
2. Cev s hitro spojko B

3. Na okvarjenem stroju povežite 2 cevi za prisilni zagon z odklopljenima cevema (Diagram 72).
4. Zamašite neuporabljene priključke.

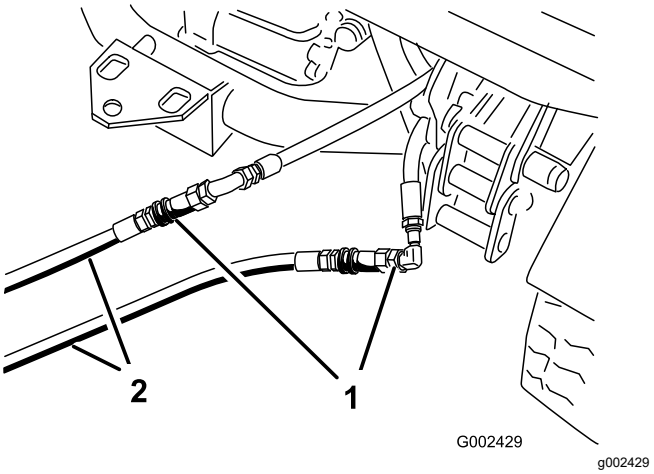

Diagram 72

1. Odklopljeni cevi
2. Cevi za prisilni zagon

5. Na drugem stroju priključite obe cevi v spojki, ki sta na nosilcu spojke (zgornjo cev priključite na zgornjo spojko, spodnjo cev pa na spodnjo spojko) (Diagram 73).
6. Zamašite neuporabljene priključke.

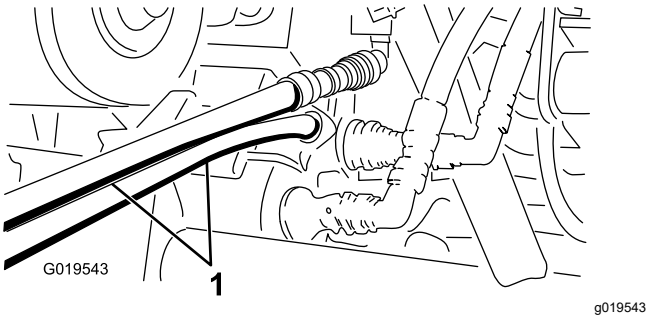

Diagram 73

1. Cevi za prisilni zagon

7. Navzočim osebam ne dovolite v bližino strojev.
8. Zaženite drugi stroj in premaknite ročico za dvig v položaj za dvig, s čimer dvignete keson okvarjenega stroja.
9. Prestavite ročico za hidravlični dvig v NEVTRALNI položaj in jo blokirajte z zapahom ročice.
10. Na popolnoma iztegnjen dvižni valj namestite podpornik; glejte Uporaba podpornika za keson (stran 34).

    Opomba: Ugasnite oba stroja, nato pa premaknite ročico za dvig naprej in nazaj, da odstranite tlak iz sistema in omogočite lažji odklop hitrih spojk.
11. Ko končate ta postopek, odstranite cevi za prisilni zagon in pravilno priključite hidravlične cevi obeh strojev.

    Pomembno: **Pred nadaljevanjem uporabe preverite raven hidravlične tekočine v obeh strojih.**

Čiščenje

Pranje stroja

Stroj po potrebi operite samo z vodo ali z blagim detergentom. Pri pranju stroja lahko uporabite krpo.

Pomembno: **Za čiščenje stroja ne uporabljajte somornice ali predelane vode.**

Pomembno: **Za pranje stroja ne uporabljajte naprav za električno pranje. Naprave za električno pranje lahko poškodujejo električni sistem, zrahljajo pomembne nalepke ali sperejo potrebno mazivo na točkah trenja. V bližini nadzorne plošče, motorja in akumulatorja se izogibajte pretirani uporabi vode.**

Pomembno: **Ne perite stroja, ko je motor v pogonu. Če boste stroj prali, medtem ko deluje, to lahko povzroči škodo v notranjosti motorja.**

Skladiščenje

Varnost pri shranjevanju

- Ugasnite motor, odstranite ključ in počakajte, da se vsi premikajoči se deli ustavijo, preden zapustite upravljavčev položaj. Pustite, da se stroj ohladi, preden ga nastavite, popravite, očistite ali shranite.
- Stroja ali posode za gorivo ne smete shranjevati, kjer so lahko prisotni odprt plamen, iskrenje ali pilotni plamen iz naprav, kot so na primer grelnik vode ali druge naprave.

Skladiščenje stroja

Servisni interval: Vsakih 200 ur—Preglejte delovne in parkirne zavore.

Vsakih 400 ur—Opravite vizualni pregled zavor, da odkrijete obrabljene zavorne čeljusti.

Po prvih 50 urah

Vsakih 600 ur/Letno (kar se pojavi najprej)

1. Parkirajte stroj na ravni površini, zategnite parkirno zavoro, ugasnite motor in odstranite ključ.
2. Odstranite zemljo in umazanijo z zunanjosti reber glave motorja in ohišja puhalnika.
3. Preglejte zavore; glejte Preverjanje ravni zavorne tekočine (stran 51).
4. Servisirajte zračni filter, glejte Servisiranje zračnega filtra (stran 40).
5. Zatesnite dovod zračnega filtra in izpušni odvod z zaščitnim trakom, odpornim na vremenske vplive.
6. Namažite stroj, glejte Mazanje ležajev in puš (stran 38).
7. Zamenjajte motorno olje in filter, glejte Menjava motornega olja in filtra (stran 41).
8. Rezervoar za gorivo sperite s svežim in čistim dizelskim gorivom.
9. Pritrdite vse priključke sistema za gorivo.
10. Preverite tlak v pnevmatikah, glejte Preverjanje tlaka v pnevmatikah (stran 21).
11. Preverite raven antifriza in dodajte raztopino vode in antifriza na osnovi etilenglikola v razmerju 50/50, kot je potrebno za pričakovano najnižjo temperaturo, kjer ste.
12. Odstranite akumulator iz šasije, preverite raven elektrolita, in ga popolnoma napolnite; glejte Servisiranje akumulatorja (stran 45).

    Opomba: Med skladiščenjem ne priključite kablov akumulatorja na stebričke akumulatorja.

    Pomembno: **Akumulator mora biti povsem napolnjen, da preprečite zamrznitev ali škodo pri temperaturah pod 0°C. Povsem napolnjen akumulator ostane napolnjen približno 50 dni pri temperaturah pod 4°C. Če bodo temperature nad 4 °C, preverite raven vode v akumulatorju in ga napolnite vsakih 30 dni.**
13. Preverite in po potrebi privijte vse vijake in matice. Popravite oziroma zamenjajte vse poškodovane dele.
14. Prebarvajte vse opraskane in oguljene kovinske površine.

    Barvo lahko kupite pri pooblaščenem prodajalcu.
15. Stroj uskladiščite v čistem in suhem skladiščnem prostoru.
16. Stroj prekrijte, da ga zaščitite in ohranite čistega.

Tehnične motnje

Težava	Možni vzroki	Pravilni postopki
Hitre spojke je težko odklopiti.	1. Hidravlični tlak se ne sprosti (hitra spojka je pod tlakom).	1. Ugasnite motor, nekajkrat premaknite ročico za hidravlični dvig naprej in nazaj ter priključite hitre spojke za priključke na pomožni hidravlični plošči.
Volan s servokrmiljenjem se težko vrti.	1. Raven hidravlične tekočine je nizka. 2. Hidravlična tekočina je vroča. 3. Hidravlična črpalka ne deluje.	1. Opravite servis hidravličnega rezervoarja. 2. Preverite raven hidravlične tekočine in jo po potrebi dolijte. Obrnite se na pooblaščenega serviserja. 3. Obrnite se na pooblaščenega serviserja.
Hidravlični priključek pušča.	1. Priključek je zrahljan. 2. Na hidravličnem priključku manjka tesnilni obroček.	1. Zategnite priključek. 2. Namestite manjkajoči tesnilni obroček.
Delovni priključek ne deluje.	1. Hitri spojki nista pravilno priključeni. 2. Nepravilna priključitev cevi v hitri spojki.	1. Odklopite hitri spojki, ju odstranite in očistite ter znova priklopite. Poškodovani spojki zamenjajte. 2. Odklopite hitri spojki in ju ustrezno priklopite v pomožno hidravlično ploščo.
Motorja ni mogoče zagnati.	1. Ročica za hidravlični dvig je zataknjena v položaju za VKLOP.	1. Zaporo hidravličnega dviga prestavite v položaj za SPROSTITEV, prestavite ročico za hidravlični dvig v NEVTRALNI položaj in zaženite motor.

Opombe:

Opombe:

Opombe:

Opozorilo glede kalifornijskega predloga številka 65

Kaj pomeni to opozorilo?

Na izdelkih za prodajo boste morda videli nalepko z naslednjim ali podobnim opozorilom:

OPOZORILO: rak in škodljiv vpliv na razmnoževanje – www.p65Warnings.ca.gov.

Kaj je predlog številka 65?

Predlog številka 65 velja za vsa podjetja, ki delujejo v Kaliforniji, prodajajo izdelke v Kaliforniji ali proizvajajo izdelke, ki se lahko prodajajo ali prinesejo v Kalifornijo. Nalaga, da mora guverner zvezne države Kalifornija vzdrževati in objaviti seznam kemikalij, za katere je znano, da povzročajo raka, prirojene napake in/ali imajo druge negativne vplive na sposobnost razmnoževanja. Seznam, ki se posodobi vsako leto, vsebuje stotine kemikalij, ki jih lahko najdemo v številnih izdelkih za vsakodnevno uporabo. Namen predloga številka 65 je obvestiti javnost o izpostavljenosti tem kemikalijam.

Predlog številka 65 ne prepoveduje prodaje izdelkov, ki vsebujejo te kemikalije, temveč zahteva, da so na izdelkih, embalaži izdelkov ali v dokumentaciji izdelka navedena opozorila. Poleg tega prisotnost opozorila v skladu s predlogom številka 65 ne pomeni, da izdelek ne izpolnjuje varnostnih standardov ali zahtev. Vlada zvezne države Kalifornija je objavila pojasnilo, da prisotnost opozorila v skladu s predlogom številka 65 ni enako odločbi regulativnega organa glede »varnosti« ali »nevarnosti« izdelka. Veliko teh kemikalij se uporablja v izdelkih za vsakodnevno uporabo brez dokumentiranih škodljivih vplivov. Za več informacij obiščite https://oag.ca.gov/prop65/faqs-view-all.

Opozorilo v skladu s predlogom številka 65 pomeni, da je podjetje: (1) ocenilo izpostavljenost in presodilo, da »ne predstavlja pomembnega tveganja«; ali (2) da je bilo opozorilo dodano na podlagi prisotnosti kemikalije s seznama brez ocene izpostavljenosti.

Ali ta zakonodaja velja povsod?

Opozorila na podlagi predloga številka 65 so obvezna samo po zakonodaji zvezne države Kalifornija. Ta opozorila lahko vidite na številnih mestih po vsej Kaliforniji, med drugim tudi v restavracijah, trgovinah z živili, hotelih, šolah in bolnišnicah ter na številnih izdelkih. Poleg tega nekatere spletne trgovine in trgovci na drobno, ki prodajo blago po pošti, navajajo opozorila v skladu s predlogom številka 65 na svojih spletnih straneh ali v katalogih.

Kako se lahko opozorila zvezne države Kalifornija primerjajo z zveznimi omejitvami?

Standardi po predlogu številka 65 so pogosto bolj strogi od zveznih in mednarodnih standardov. Za različne snovi so ravni koncentracij, za katere se zahteva opozorilo v skladu s predlogom številka 65, veliko nižje od zveznih omejitev. Na primer standard za opozorila v skladu s predlogom številka 65 za svinec je 0,5 µg/dan, kar je veliko pod zveznimi in mednarodnimi standardi.

Zakaj nekateri podobni izdelki nimajo opozorila?

- Za izdelke, ki se prodajajo v Kaliforniji, se zahteva označevanje v skladu s predlogom številka 65, medtem ko se za podobne izdelke, ki se prodajajo drugje, to ne zahteva.
- Podjetje, ki je v pravnem postopku v zvezi s predlogom številka 65 doseglo poravnavo, bo moralo uporabljati opozorila v skladu s predlogom številka 65, medtem ko drugim podjetjem tega ni treba storiti.
- Izvajanje zakonodaje v zvezi s predlogom številka 65 ni dosledno.
- Podjetja se lahko odločijo, da izdelkov ne bodo opremila z opozorili, če presodijo, da zanje zakonodaja po predlogu številka 65 ne velja; odsotnost opozoril še ne pomeni, da izdelek ne vsebuje podobnih koncentracij kemikalij s seznama.

Zakaj podjetje Toro prilaga to opozorilo?

Toro se je odločil, da bo potrošnikom dal na razpolago vse možne informacije, da lahko sprejmejo ozaveščeno odločitev, katere izdelke bodo kupili in uporabljali. Toro v določnih primerih prilaga opozorila zaradi prisotnosti ene ali več kemikalij s seznama, brez ocene ravni izpostavljenosti, ker vse kemikalije s seznama nimajo zahtev v zvezi mejno vrednostjo izpostavljenosti. Čeprav je izpostavljenost zaradi izdelkov, ki jih proizvaja Toro, lahko zanemarljiva ali v takem obsegu, da »ne predstavlja večjega tveganja«, se je Toro iz previdnosti odločil, da bo priložil opozorila v skladu s predlogom številka 65. Če Toro teh opozoril ne bi priložil, bi bil lahko izpostavljen tožbi zvezne države Kalifornija ali zasebnih strank, ki bi zahtevale izvajanje zakonodaje v skladu s predlogom številka 65, in velikim denarnim kaznim.

Izjava o zasebnosti za EGP/ZK

Kako podjetje Toro uporablja vaše osebne podatke?

Podjetje The Toro Company (»Toro«) spoštuje vašo zasebnost. Ko kupite naš izdelek, morda pridobimo določene vaše podatke, bodisi neposredno od vas bodisi od lokalnega zastopnika ali prodajalca izdelkov Toro. Podjetje Toro te podatke uporablja za izpolnjevanje svojih pogodbenih obveznosti – na primer za registracijo vaše garancije, obdelavo garancijskih zahtevkov ali za vzpostavljanje stika z vami v primeru vpoklica izdelkov – in za druge legitimne poslovne namene – na primer za preverjanje zadovoljstva strank, izboljšave izdelkov ali posredovanja informacij o izdelkih, ki bi vas utegnili zanimati. Podjetje Toro lahko deli vaše podatke s svojimi hčerinskimi podjetji, povezanimi družbami, zastopniki ali drugimi poslovnimi partnerji v zvezi s temi dejavnostmi. Vaše osebne podatke bomo morda razkrili, če nam tako nalaga zakonodaja oziroma v povezavi s prodajo, nakupom ali združevanjem podjetij. Vaših osebnih podatkov ne bomo nikoli prodali nobenemu drugemu podjetju za namene trženja.

Hramba vaših osebnih podatkov

Podjetje Toro bo vaše osebne podatke hranilo, dokler bo to potrebno za zgoraj navedene namene in skladno z zakonskimi predpisi. Za podrobnejše informacije o veljavnem obdobju hranjenja podatkov se obrnite na legal@toro.com.

Zavezanost podjetja Toro varnosti

Vaše osebne podatke bomo morda obdelovali v ZDA ali drugi državi, ki ima manj strogo zakonodajo na področju varstva podatkov kot država, v kateri prebivate. Kadar koli bomo vaše podatke prenesli iz države vašega prebivališča, bomo izvedli vse zakonsko predpisane ukrepe za zagotavljanje ustreznih ukrepov za varstvo vaših podatkov in varno ravnanje z njimi.

Dostop in popravki

Morda imate pravico do pregleda ali popravkov svojih osebnih podatkov ter do ugovora ali prepovedi njihove obdelave. Če želite to storiti, nam pošljite sporočilo po elektronski pošti na naslov legal@toro.com. Če imate pomisleke glede ravnanja z vašimi podatki v podjetju Toro, vas prosimo, da se obrnete neposredno na nas. Upoštevajte, da imajo osebe s prebivališčem v EU pravico do pritožbe pri pristojnemu organu za varstvo podatkov.

Garancija podjetja Toro

Omejena garancija za obdobje dveh let ali 1500 delovnih ur

Zajeti pogoji in izdelki

Podjetje The Toro Company jamči, da bo izdelek Toro Commercial (»izdelek«) brez napak v materialu ali izdelavi 2 leti ali 1500 ur delovanja*, kar nastopi prej. Garancija velja za vse izdelke z izjemo prezračevalnikov (za te izdelke glejte ločeno garancijsko izjavo). Če so izpolnjeni garancijski pogoji, bomo brezplačno popravili izdelek, kar vključuje tudi diagnostiko, delo, sestavne dele in prevoz. Garancija začne veljati na dan, ko je izdelek dostavljen prvotnemu maloprodajnemu kupcu.
* Izdelek s števcem delovnih ur.

Navodila za pridobitev garancijskega servisa

Vaša odgovornost je, da obvestite distributerja komercialnih izdelkov ali pooblaščenega zastopnika za komercialne izdelke, pri katerem ste kupili izdelek, takoj ko menite, da so garancijski pogoji izpolnjeni. Če potrebujete pomoč pri iskanju distributerja komercialnih izdelkov ali pooblaščenega zastopnika oziroma če imate vprašanja v zvezi z garancijskimi pravicami, lahko stopite v stik z nami na naslednjem naslovu:

Toro Commercial Products Service Department
8111 Lyndale Avenue South
Bloomington, MN 55420-1196

952–888–8801 ali 800–952–2740
E-pošta: commercial.warranty@toro.com

Odgovornosti lastnika

Kot lastnik izdelka ste odgovorni za izvedbo zahtevanih vzdrževalnih postopkov in nastavitev, navedenih v *uporabniškem priročniku*. Popravila izdelka, ki so potrebna zaradi neizvajanja obveznega vzdrževanja ali prilagoditev, niso zajeta v to garancijo.

Predmeti in pogoji, za katere garancija ne velja

Vse okvare izdelka, ki se zgodijo v garancijskem obdobju, niso nujno napake v materialu ali izdelavi. V to garancijo niso zajeti:

- okvare izdelka, ki so posledica uporabe nadomestnih delov, ki jih ni odobrilo podjetje Toro, oziroma namestitve in uporabe dodatkov ali nastavitev dodatne opreme ali izdelkov, ki niso znamke Toro;
- okvare izdelka zaradi neizvedenega priporočenega vzdrževanja in/ali nastavitev;
- okvare izdelka, ki so posledica upravljanja izdelka na malomaren, brezbrižen ali nepreviden način;
- deli, ki so se izrabili zaradi obrabe in ne okvare; primeri izdelkov, ki se lahko obrabijo med normalno uporabo izdelka, med drugim vključujejo zavorne obloge in ploščice, obloge sklopk, rezila, kolute, valjčke in ležaje (zatesnjene ali namazane), spodnje nože, vžigalne svečke, samosledna kolesa in ležaje, pnevmatike, filtre, jermene in določene sestavne dele škropilnika, kot so membrane, šobe, merilniki pretoka in kontrolni ventili;
- okvare zaradi zunanjih vplivov med drugim vključujejo vreme, postopke skladiščenja, kontaminacijo, uporabo neodobrenih goriv, hladilnih tekočin, maziv, aditivov, gnojil, vode ali kemikalij itd.;
- okvare ali poslabšanje zmogljivosti zaradi uporabe goriv (npr. bencina, dizelskega goriva ali biodizla), ki niso skladna z ustreznimi industrijskimi standardi;
- običajni zvoki, vibracije, obrabe in poslabšanje; normalna »obraba« med drugim vključuje poškodbe sedežev zaradi obrabe ali drgnjenja, obrabljene lakirane površine, spraskane nalepke ali okna.

Deli

Za dele, za katere je predvidena zamenjava po načrtu rednega vzdrževanja, velja garancijsko kritje samo do datuma načrtovane redne zamenjave tega dela. Deli, zamenjani v garancijskem obdobju, postanejo last podjetja Toro in zanje velja enaka garancija kot za izvirni izdelek. Podjetje Toro bo samo presodilo, ali bo treba določeni del popraviti oziroma zamenjati. Toro lahko pri garancijskih popravilih uporabi obnovljene dele.

Garancija za litij-ionske in ciklične akumulatorje

Ciklični in litij-ionski akumulatorji imajo navedeno skupno število kilovatnih ur, ki jih lahko v življenjski dobi dosežejo. Postopki upravljanja, polnjenja in vzdrževanja lahko podaljšajo ali skrajšajo celotno življenjsko dobo akumulatorja. Z izrabo akumulatorjev se bo količina uporabnega dela med intervali polnjenja počasi zmanjševala, dokler akumulator ne bo popolnoma izrabljen. Za zamenjavo izrabljenih akumulatorjev zaradi običajne uporabe je odgovoren lastnik izdelka. Opomba (samo za litij-ionski akumulator): za dodatne informacije glejte garancijo za akumulator.

Doživljenjska garancija za ročično gred (samo za model ProStripe 02657)

Model ProStripe, ki je opremljen z originalnim tornim kolutom Toro in sklopko za varno zaviranje rezil (sklop vgrajene zavorne sklopke za rezila (Blade Brake Clutch, BBC) in tornega koluta), vključenima v originalno opremo, in ga uporablja prvotni kupec skladno s priporočenimi postopki uporabe in vzdrževanja, ima posebno kritje doživljenjske garancije proti ukrivljenju ročične gredi motorja. Stroji, ki so opremljeni s tornimi podložkami, zavorno sklopko za rezila (BBC) in drugimi podobnimi napravami nimajo doživljenjske garancije za ročično gred.

Vzdrževanje na stroške lastnika

Pregled motorja, mazanje, čiščenje in poliranje, zamenjava filtrov, hladilne tekočine in dokončanje priporočenega vzdrževanja so samo nekateri običajni postopki, ki jih je treba opraviti za izdelke Toro na stroške lastnika.

Splošni pogoji

V skladu s to garancijo je edina dovoljena možnost popravilo s strani pooblaščenega distributerja ali zastopnika za izdelke Toro.

Podjetje The Toro Company ne prevzema nikakršne odgovornosti za posredno, naključno ali posledično škodo, ki je povezana z uporabo izdelkov Toro, ki jih zajema garancija, vključno z vsemi stroški zagotavljanja nadomestne opreme ali storitve za čas nedelovanja oziroma nezmožnosti uporabe, če garancijsko popravilo ni izvedeno v razumnem obdobju. Razen spodaj navedene garancije za emisije, če je veljavna, niso dane nobene druge izrecne garancije. Vse implicitne garancije glede primernosti za nadaljnjo prodajo ali za uporabo so omejene na obdobje trajanja te izrecne garancije.

Nekatere države ne dovoljujejo izključitve naključne in posledične škode oziroma omejitve trajanja implicitne garancije, zato morda zgoraj navedene omejitve in izključitve za vas ne veljajo. Na podlagi te garancije imate določene zakonske pravice, vendar morda za vas veljajo tudi druge pravice, ki so odvisne od državne zakonodaje.

Opomba glede garancije za emisije

Za sistem za zmanjšanje onesnaževanja, vgrajen v izdelek, lahko velja ločena garancija, ki izpolnjuje zahteve ameriških agencije EPA (Environmental Protection Agency) in kalifornijske komisije CARB (California Air Resources Board). Zgoraj navedene omejitve ur delovanja ne veljajo za garancijo za sistem za zmanjšanje onesnaževanja. Glejte garancijsko izjavo za sisteme za zmanjšanje onesnaževanja motorja, ki je priložena izdelku ali dokumentaciji proizvajalca motorja.

Države razen Združenih držav Amerike in Kanade

Za specifične garancijske pogoje, ki veljajo za vašo državo, pokrajino ali zvezno državo, se morajo stranke, ki so kupile izdelke Toro, ki so bili izvoženi iz Združenih držav Amerike ali Kanade, obrniti na distributerja (zastopnika) za izdelke Toro. Če iz kakršnega koli razloga niste zadovoljni s storitvami svojega distributerja ali če imate težave pri pridobivanju informacij o garanciji, se obrnite na pooblaščenega serviserja znamke Toro.