Form No. 3467-660 Rev A

TORO®

Count on it.

Упутство за оператера

Kosilica Recycler® za teške uslove rada od 53 cm / sa zadnjom vrećom

Број модела 22285—Серијски број 400000000 и више

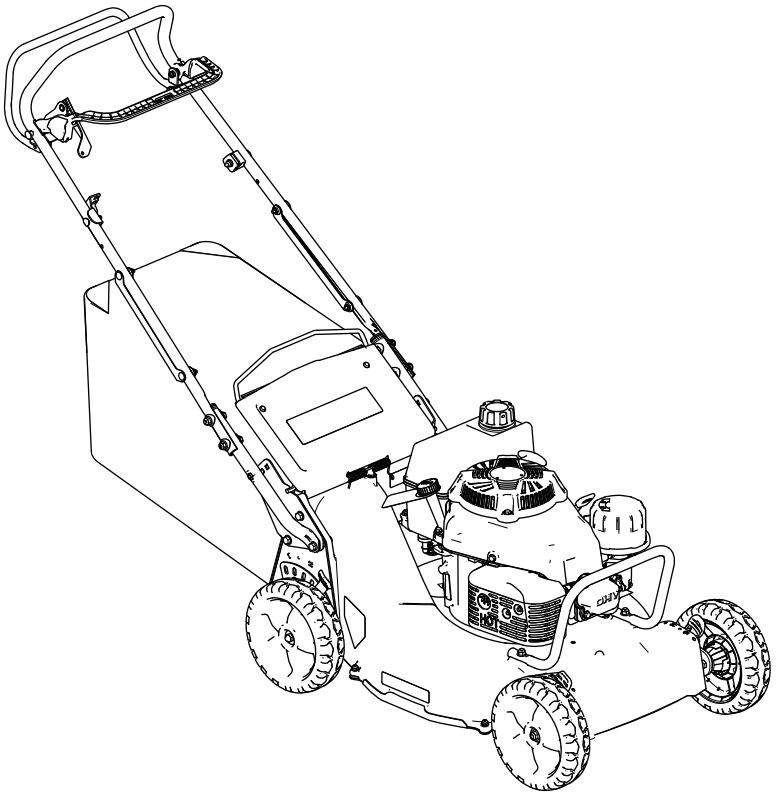

Регистровано у www.Toro.com.
Оригинална упутства (EH)

3467-660

Ovaj proizvod zadovoljava sve relevantne evropske direktive; za detalje pogledajte odvojeni list deklaracije o usklađenosti (DOC) za određeni proizvod.

Bruto ili neto obrtni moment: Bruto ili neto obrtni moment ovog motora je ocenio proizvođač motora u laboratoriji u skladu sa Društvom automobilskih inženjera (engl. Society of Automotive Engineers, SAE) J1940 ili J2723. S obzirom da je konfigurisan da zadovolji zahteve u pogledu bezbednosti, emisije i rada, stvarni obrtni moment motora na ovoj klasi kosilice biće značajno manji. Potražite informacije proizvođača motora priložene uz ovu mašinu.

Nemojte vršiti neovlašćene izmene ili onemogućavati sigurnosne uređaje na mašini i redovno proveravajte njihovu ispravnost. Ne pokušavajte da podešavate ili menjate kontrolu brzine motora; time možete dovesti do nebezbednih radnih uslova, a time i do telesne povrede.

Увод

Ova gurajuća kosilica sa rotacionim sečivom je namenjena za upotrebu od strane stručnog, unajmljenog operatera. Prevashodno je projektovana za košenje trave na dobro održavanim travnjacima stambenih ili poslovnih objekata. Korišćenje ovog proizvoda za namene za koje nije predviđen može da bude opasno po vas i okolne posmatrače.

Pažljivo pročitajte ove informacije da biste naučili kako da pravilno koristite i održavate svoj uređaj i kako da izbegnete povrede i oštećenje proizvoda. Pravilno i bezbedno rukovanje proizvodom je vaša odgovornost.

Posetite www.Toro.com za više informacija, uključujući savete u vezi sa bezbednošću, materijale za obuku, informacije o dodatnoj opremi, pomoć u pronalaženju prodavca ili da biste registrovali svoj proizvod.

Kad god vam je potreban servis, originalni Toro delovi ili dodatne informacije, obratite se ovlašćenom serviseru ili Toro korisničkoj službi i pripremite broj modela i serijski broj vašeg proizvoda. Slika 1 pokazuje lokaciju modela i serijskog broja na proizvodu. Zapišite brojeve u za to predviđenom prostoru.

Важно: **Možete da mobilnim uređajem skenirate QR kôd na nalepnici sa serijskim brojem (ako je deo opreme) kako biste pristupili informacijama o garanciji, delovima i drugim informacijama o proizvodu**

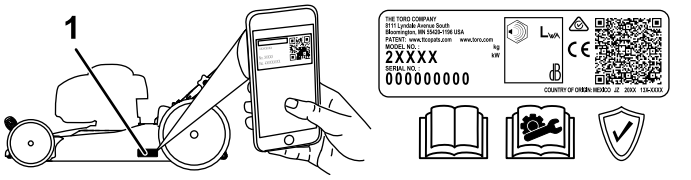

g440403

Слика 1

1. Lokacija sa brojem modela i serijskim brojem

Број модела _____

Серијски број _____

Simbol za bezbednosno upozorenje

Simbol za bezbednosno upozorenje (Слика 2) prikazan u ovom priručniku i na mašini označava važne bezbednosne poruke koje morate da pratite da biste izbegli nezgode.

g000502

Слика 2

Simbol za bezbednosno upozorenje

Ovaj simbol za bezbednosno upozorenje se pojavljuje iznad informacija koje vas upozoravaju na radnje ili situacije koje nisu bezbedne i prati ga reč **OPASNOST**, **UPOZORENJE** ili **OPREZ**.

OPASNOST označava neminovnu opasnu situaciju koja **će**, ukoliko se ne izbegne, dovesti do teške povrede ili smrtnog slučaja.

UPOZORENJE označava potencijalno opasnu situaciju koja **bi mogla**, ukoliko se ne izbegne, dovesti do teške povrede ili smrtnog slučaja.

OPREZ označava potencijalno opasnu situaciju koja **može**, ukoliko se ne izbegne, dovesti do manje ili umereno teške povrede.

Ovaj priručnik koristi druge dve reči za isticanje informacija. **Važno** skreće pažnju na posebne mehaničke informacije, a **Napomena** naglašava opšte informacije koje zaslužuju posebnu pažnju.

© 2023—The Toro® Company

Садржај

Simbol za bezbednosno upozorenje 2
Безбедност 3
Opšta bezbednost 3
Безбедносне налепнице и налепнице са инструкцијама 4
Подешавање 6
1 Uklanjanje štitnika kabla 6
2 Postavljanje donje ručke 7
3 Montaža ručke 8
4 Montiranje štitnika sajli 8
5 Dodavanje ulja u motor 10
6 Postavljanje vreće za travu 10
7 Podešavanje samohodnog pogona 10
Преглед производа 11
Спецификације 11
Dodatna oprema/priključci 11
Пре рада 12
Bezbednost pre korišćenja 12
Punjenje rezervoara za gorivo 12
Provera nivoa motornog ulja 13
Podešavanje visine ručke 13
Podešavanje visine košenja 14
Током рада 15
Bezbednost tokom korišćenja 15
Pokretanje motora 15
Isključivanje motora 16
Korišćenje samohodnog pogona i aktiviranje sečiva 16
Provera sistema sečivo-kočnica-kvačilo 18
Recikliranje pokošene trave 18
Skupljanje pokošene trave 19
Оперативне напомене 20
Након рада 21
Bezbednost nakon korišćenja 21
Čišćenje ispod mašine 22
Одржавање 23
Препоручени распоред(и) одржавања 23
Bezbednost pri održavanju 23
Servisiranje filtera za vazduh 24
Zamena motornog ulja 24
Zamena filtera za motorno ulje 25
Servisiranje svećice 25
Podešavanje samohodnog pogona 26
Održavanje sečiva 26
Podešavanje sajle sečiva-kočnice 28
Čišćenje ispod poklopca kaiša 29
Čišćenje štitnika sečiva-kočnice-kvačila 29
Čišćenje točkova 30
Складиштење 31
Bezbednost prilikom skladištenja 31
Priprema sistema za gorivo 31
Priprema motora 31
Opšte informacije 31
Prekid skladištenja mašine 31
Решавање проблема 32

Безбедност

Opšta bezbednost

Ovaj proizvod je u stanju da amputira šake i stopala i da baca predmete. Uvek poštujte sva bezbednosna uputstva kako biste izbegli tešku telesnu povredu ili smrtni ishod.

- Pre pokretanja motora, s razumevanjem pročitajte i pridržavajte se uputstava i upozorenja u ovom *priručniku za operatera* i na mašini i priključcima.
- Nemojte približavati šake ili stopala pokretnim delovima ili ispod mašine. Držite se podalje od svakog otvora za pražnjenje.
- Nemojte da rukujete mašinom ako svi štitnici i drugi sigurnosni zaštitni uređaji nisu na mestu i ne funkcionišu pravilno na mašini.
- Vodite računa da posmatrači i deca budu van radnog prostora. Ne dozvolite deci da koriste mašinu. Samo osobama koje su odgovorne, obučene, upoznate sa uputstvima i fizički u stanju dozvolite da koriste mašinu.
- Pre servisiranja, punjenja goriva ili odčepljivanja mašine, zaustavite mašinu, isključite motor i sačekajte da se svi pokretni delovi zaustave.

Nepravilno korišćenje ili održavanje ove mašine akumulatora može dovesti do povrede. Da biste smanjili mogućnost povrede, poštujte ova bezbednosna uputstva i uvek obratite pažnju na simbol za bezbednosno upozorenje ⚠, koji znači Oprez, Upozorenje ili Opasnost – uputstvo za ličnu bezbednost. Nepoštovanje ovih uputstava može dovesti do telesne povrede ili smrtnog ishoda.

Безбедносне налепнице и налепнице са инструкцијама

Bezbednosne nalepnice i uputstva su lako vidljivi operateru i nalaze se u blizini svake oblasti sa potencijalnom opasnošću. Zamenite svaku nalepnicu koja je oštećena ili nedostaje.

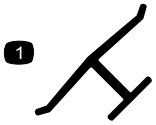

decaloemmarkt

Oznaka proizvođača

1. Ova oznaka označava da je sečivo identifikovano kao deo originalne mašine proizvođača.

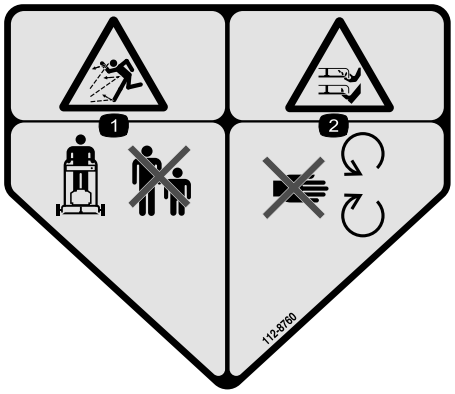

decal112-8760

112-8760

1. Opasnost od bacanja predmeta – vodite računa da posmatrači budu na odstojanju.
2. Opasnost od odsecanja/otkidanja šake ili stopala, sečivo kosilice – držite se podalje od pokretnih delova.

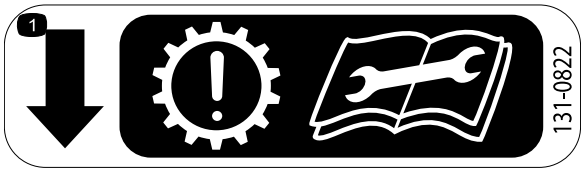

decal131-0822

131-0822

1. Samohodni pogon – Pažnja; ako se kaiš previše zategne, može doći do prevremenog habanja prenosnog sistema; pre servisiranja ili održavanja pročitajte *Priručnik za operatera*.

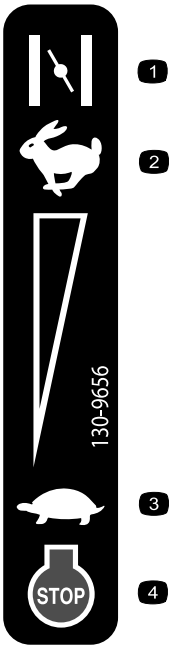

decal130-9656

130-9656

1. Čok
2. Brzo
3. Sporo
4. Motor – zaustavljanje (isključivanje)

---

decal116-7583

116-7583

1. Upozorenje – pročitajte *priručnik za operatera*; nemojte koristiti ovu mašinu ako niste obučeni.
2. Opasnost od bacanja predmeta – vodite računa da posmatrači budu na odstojanju.
3. Opasnost od bacanja predmeta – nemojte da rukujete kosilicom bez čepa za zadnje pražnjenje ili postavljene vreće.
4. Opasnost od odsecanja/otkidanja šake ili stopala, sečivo kosilice – držite se podalje od pokretnih delova; sve štitnike držite na mestu.
5. Upozorenje – nosite zaštitu za uši.
6. Opasnost od odsecanja/otkidanja šake ili stopala, sečivo kosilice – nemojte raditi uz i niz nagib; radite od jedne strane do druge na nagibima; isključite motor pre nego što napustite mašinu; pokupite sve otpatke pre nego što kosite; gledajte iza sebe kada se krećete unazad.

Подешавање

Важно: **Uklonite i odložite zaštitnu plastičnu ploču koja pokriva motor i svaku drugu plastiku ili omot na mašini.**

1

Uklanjanje štitnika kabla

Делови нису потребни

Поступак

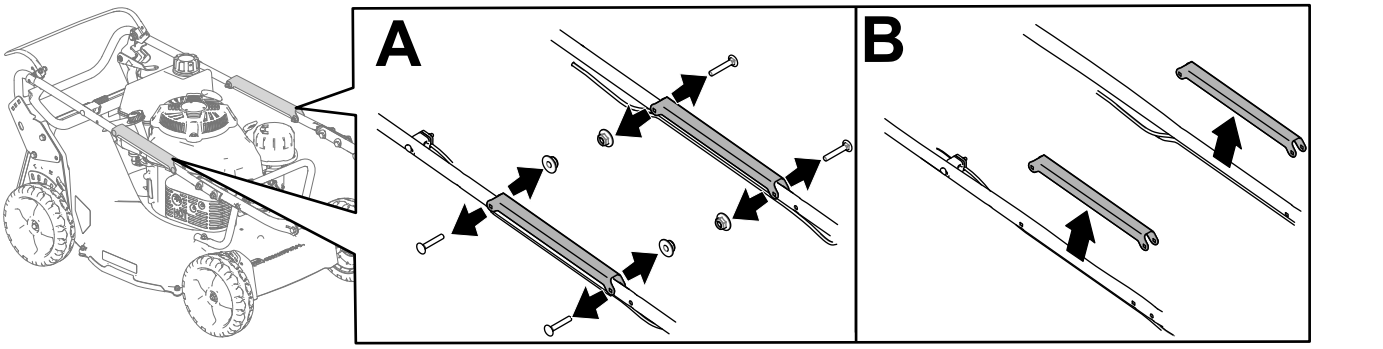

g412405

Слика 3

2

Postavljanje donje ručke

Делови потребни за овај поступак:

1	Sklop gornjeg dela ručke
2	Donja ručica
4	Zavrtanj (5/16 x 1¾")
4	Kontranavrtka sa prirubnicom (5/16")
8	Zakrivljena podloška

Поступак

Postavite donju ručku kao što je prikazano na Слика 4.

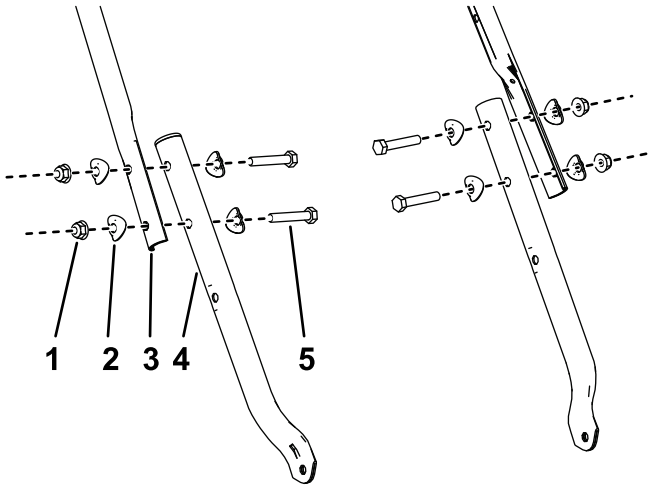

g340673

Слика 4

1. Kontranavrtka sa prirubnicom (5/16")
2. Zakrivljena podloška
3. Sklop gornjeg dela ručke
4. Donja ručica
5. Zavrtanj (5/16 x 1¾")

3

Montaža ručke

Делови потребни за овај поступак:

2	Zavrtanj sa prirubnicom (5/16 x 1½")
4	Kontranavrtka sa prirubnicom (5/16")
2	Zavrtanj sa poluokruglom kapom (5/16 x 1½")

Поступак

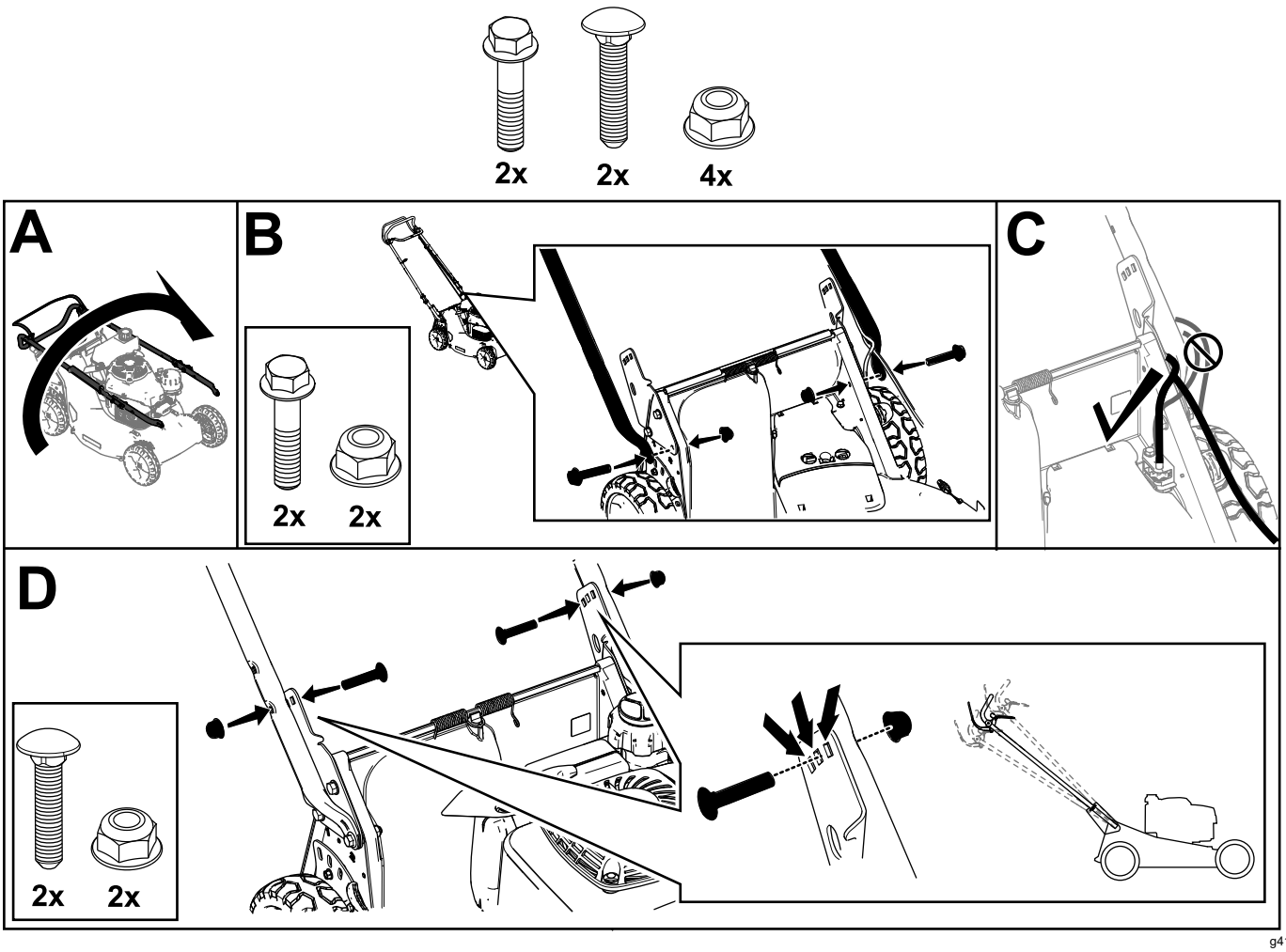

Слика 5

4

Montiranje štitnika sajli

Делови нису потребни

Поступак

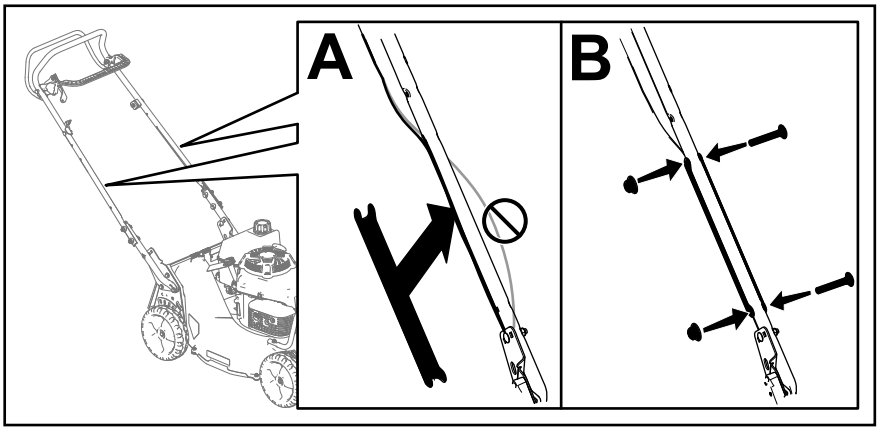

g412416

Слика 6

5

Dodavanje ulja u motor

Делови нису потребни

Поступак

Важно: **Ako upalite motor dok je nivo ulja u motoru prenizak ili previsok, možete da oštetite motor.**

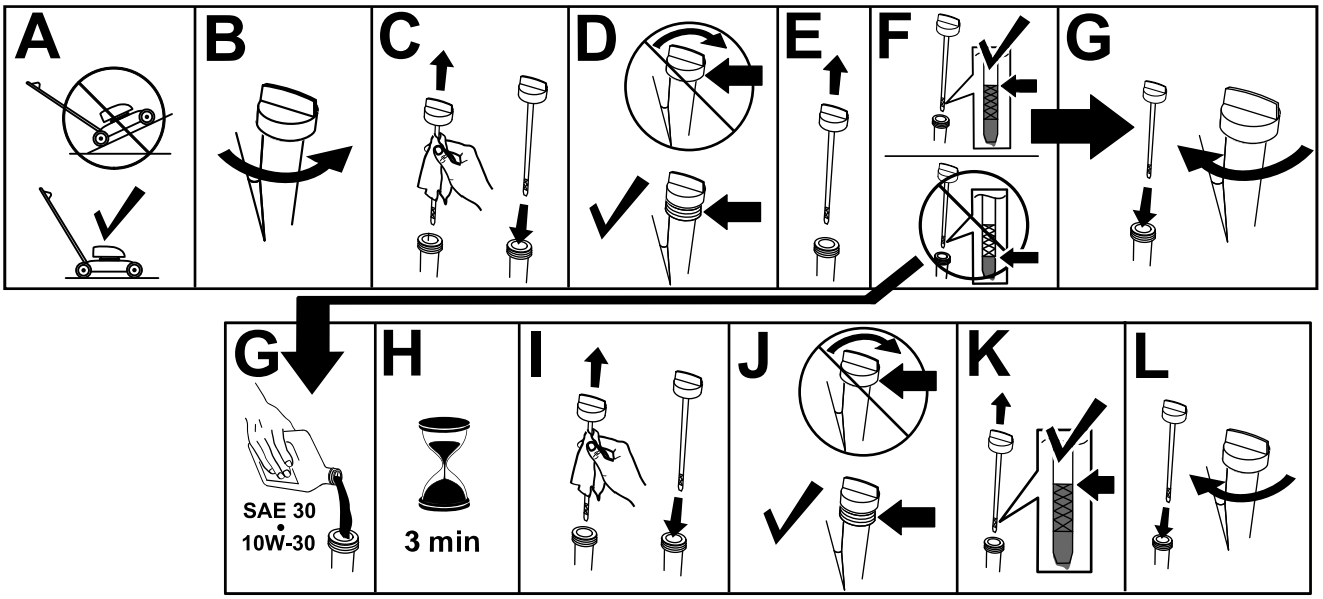

g235721

Слика 7

6

Postavljanje vreće za travu

Делови нису потребни

Поступак

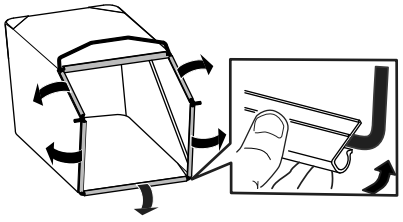

g412357

Слика 8

7

Podešavanje samohodnog pogona

Делови нису потребни

Поступак

Важно: **Sajlu za samohodni pogon morate da podesite pre korišćenja mašine po prvi put. Pogledajte Podešavanje samohodnog pogona (страна 26).**

Преглед производа

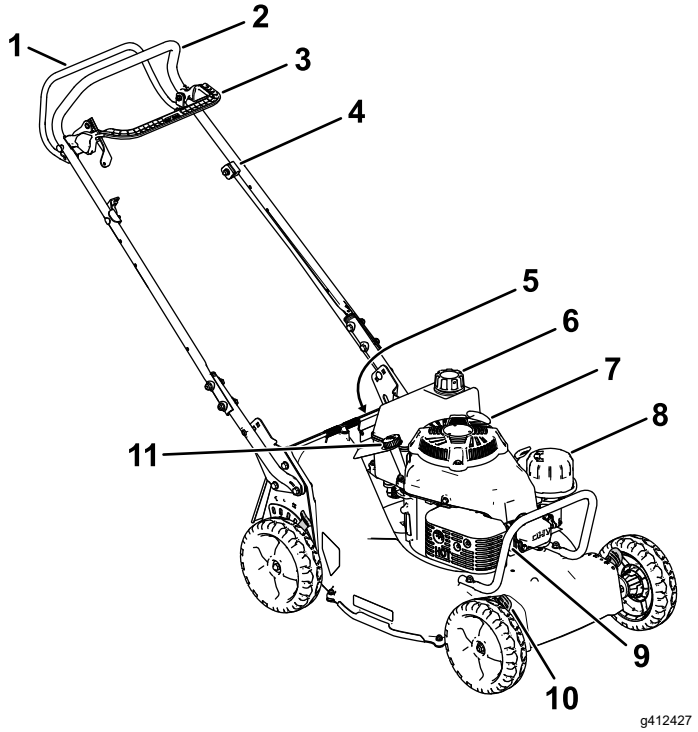

Слика 9

1. Прečka za samohodni pogon
2. Ručka
3. Prečka za kontrolu sečiva
4. Podešavanje za samohodni pogon
5. Zadnji usmerivač (nije prikazan)
6. Poklopac rezervoara za gorivo
7. Ručka za ručno pokretanje
8. Čistač vazduha
9. Svećica
10. Ručica za visinu košenja (4)
11. Punjenje ulja/merna šipka

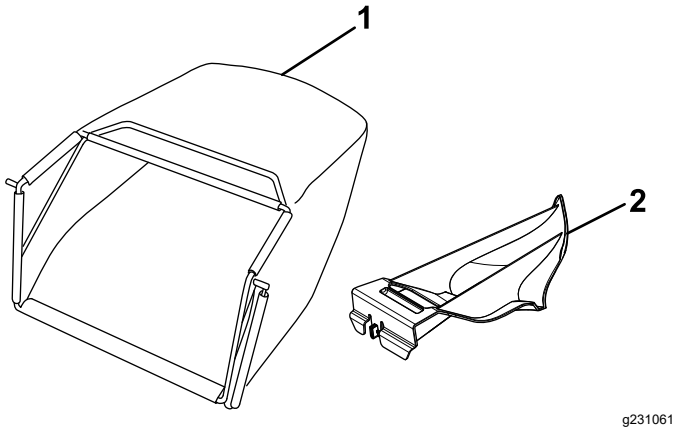

Слика 10

1. Vreća za travu
2. Čep za zadnje pražnjenje

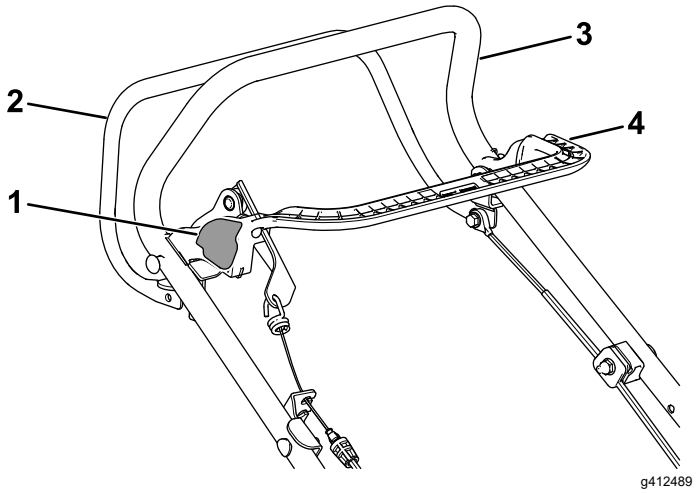

Слика 11

Prečka za upravljanje

1. Dugme za blokadu kontrole sečiva
2. Ručica za kontrolu sečiva
3. Ručka
4. Pogonska ručica

Спецификације

Model	Težina	Dužina	Širina	Visina
22285	59 kg	163 cm	56 cm	107 cm

Dodatna oprema/priključci

Radi poboljšanja i proširenja mogućnosti mašine, za korišćenje sa njom je dostupan izbor dodatne opreme i priključaka koje je odobrila kompanija Toro. Za listu odobrene dodatne opreme i priključaka obratite se ovlašćenom serviseru ili ovlašćenom distributeru kompanije Toro ili posetite www.Toro.com.

Da biste obezbedili optimalne performanse i produžetak bezbednosne sertifikacije mašine, koristite samo originalne zamenske delove i dodatnu opremu kompanije Toro. Zamenski delovi i dodatna oprema drugih proizvođača može biti opasna i njihovo korišćenje može da poništi garanciju za proizvod.

Рад

Напомена: Утврдите леву и десну страну машине из уобичајеног положаја оператера.

Пре рада

Bezbednost pre korišćenja

Opšta bezbednost

- Pre podešavanja, servisiranja, čišćenja ili odlaganja mašine, uvek isključite mašinu, sačekajte da se svi pokretni delovi zaustave i sačekajte da se ohladi.
- Upoznajte se sa bezbednim korišćenjem opreme, komandama operatera i bezbednosnim znacima.
- Proverite da li su svi štitnici i sigurnosni uređaji, poput deflektora i/ili sakupljača trave na mestu i funkcionišu pravilno.
- Uvek pregledajte mašinu kako biste se uverili da sečiva i zavrtnji sečiva nisu pohabani ili oštećeni.
- Pregledajte prostor na kom ćete koristiti mašinu i uklonite sve predmete koji bi mogli ometati rad mašine ili koje bi mašina mogla odbaciti.
- Kontakt sa pokretnim sečivom će dovesti do teške povrede. Nemojte stavljati prste ispod mašine.

Bezbednost goriva

- Gorivo je lako zapaljivo i vrlo eksplozivno. Požar ili eksplozija goriva može da izazove opekotine kod vas i drugih osoba i može oštetiti imovinu.
  - Da biste sprečili da statički elektricitet zapali gorivo, pre punjenja stavite kanister i/ili mašinu direktno na zemlju, ne u vozilo ili na neki predmet.
  - Rezervoar za gorivo punite napolju, na otvorenom prostoru, kada je motor hladan. Obrišite gorivo koje se prospe.
  - Nemojte rukovati gorivom dok pušite ili u blizini otvorenog plamena ili varnica.
  - Nemojte skidati poklopac za gorivo niti dolivati gorivo u rezervoar dok motor radi ili je vruć.
  - Ako prospete gorivo, ne pokušavajte da pokrenete motor. Izbegavajte stvaranje izvora paljenja dok se pare goriva ne rasprše.
  - Gorivo čuvajte u odobrenom kanisteru i držite ga van domašaja dece.
- Gorivo je štetno ili smrtonosno ako se proguta. Dugotrajno izlaganje parama može dovesti do teške povrede i bolesti.
  - Izbegavajte dugotrajno udisanje para.
  - Držite šake i lice podalje od mlaznice i otvora rezervoara za gorivo.
  - Gorivo držite podalje od očiju i kože.

Punjenje rezervoara za gorivo

Tip	Bezolovni benzin
Minimalni oktanski broj	87 (SAD) ili 91 (istraživački oktanski broj; izvan SAD)
Etanol	Ne više od 10% zapremine
Metanol	Nijedan
MTBE (metil tercijarni butil etar)	Manje od 15% zapremine
Ulje	Ne dodavati u gorivo

Koristite samo čisto, sveže (ne starije od 30 dana) gorivo od proverenog prodavca.

Важно: **Da biste smanjili probleme sa pokretanjem, u sveže gorivo dodajte stabilizator/regenerator goriva prema uputstvu proizvođača stabilizatora/regeneratora goriva.**

Dodatne informacije potražite u priručniku za vlasnike motora.

Napunite rezervoar za gorivo kao što je prikazano na Слика 12.

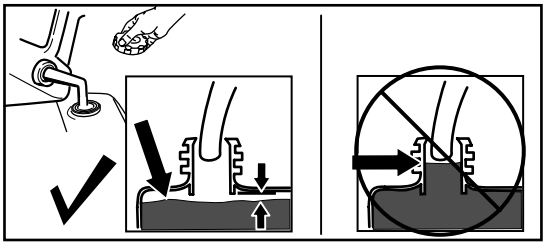

g230458

Слика 12

Provera nivoa motornog ulja

Интервал сервиса: Пре сваке употребе или свакодневно

Важно: **Ako upalite motor dok je nivo ulja u kućištu motora prenizak ili previsok, možete da oštetite motor.**

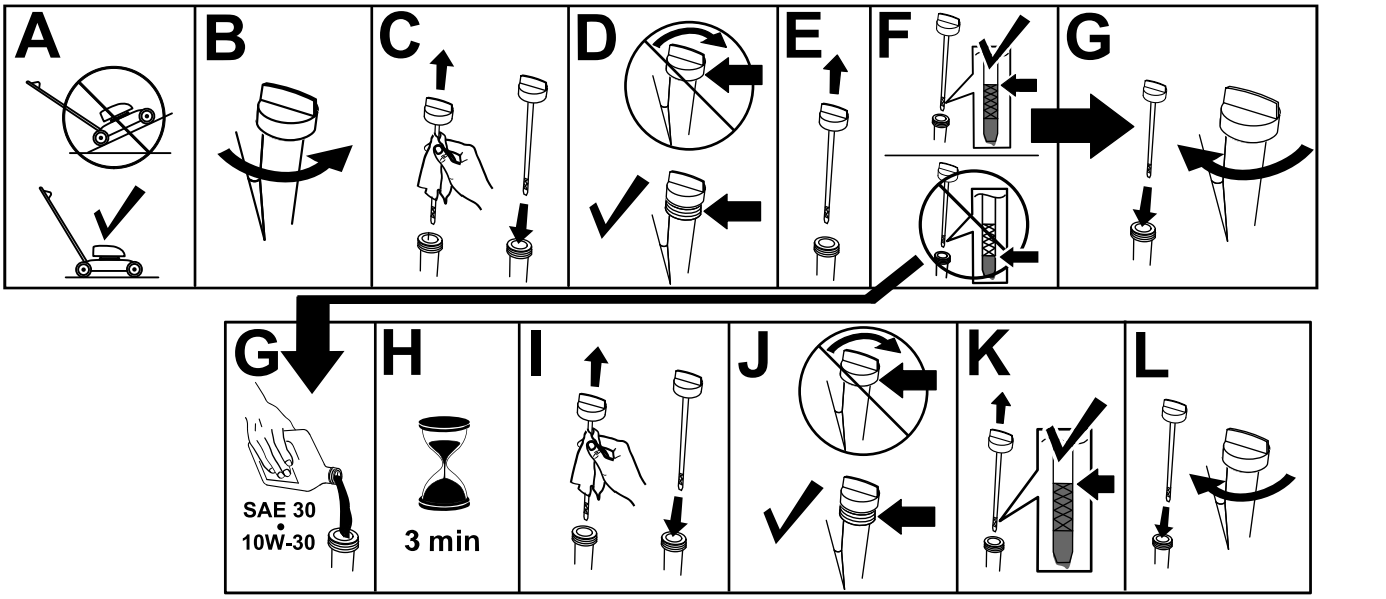

g235721

Слика 13

Podešavanje visine ručke

Ručku možete podići ili spustiti u 1 od 3 položaja koji vam je udobniji (Слика 14).

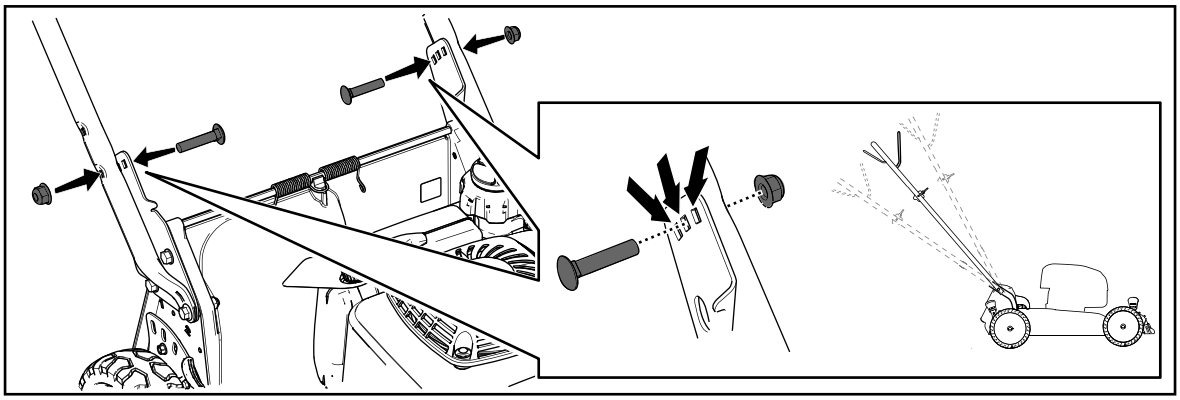

g272748

Слика 14

1. Uklonite i zavrtnje ručke i odgovarajuće navrtke.
2. Pomerite ručku u položaj željene visine.
3. Pričvrstite ručku sa prethodno skinutim zavrtnjima i odgovarajućim navrtkama.

Podešavanje visine košenja

⚠ ОПАСНОСТ

Podešavanje ručica za visinu košenja moglo bi dovesti do kontakta vaših šaka sa pokretnim sečivom i time do teške povrede.

- **Pre podešavanja visine košenja, isključite motor i sačekajte da se sva kretanja zaustave.**
- **Nemojte stavljati prste ispod kućišta kada podešavate visinu košenja.**

⚠ ПАЖЊА

Ako je motor radio, izduvni lonac će biti vruć i može da vas opeče.

Držite se podalje od vrućeg izduvnog lonca.

Podesite visinu košenja po želji. Postavite sve točkove na istu visinu košenja (Слика 15).

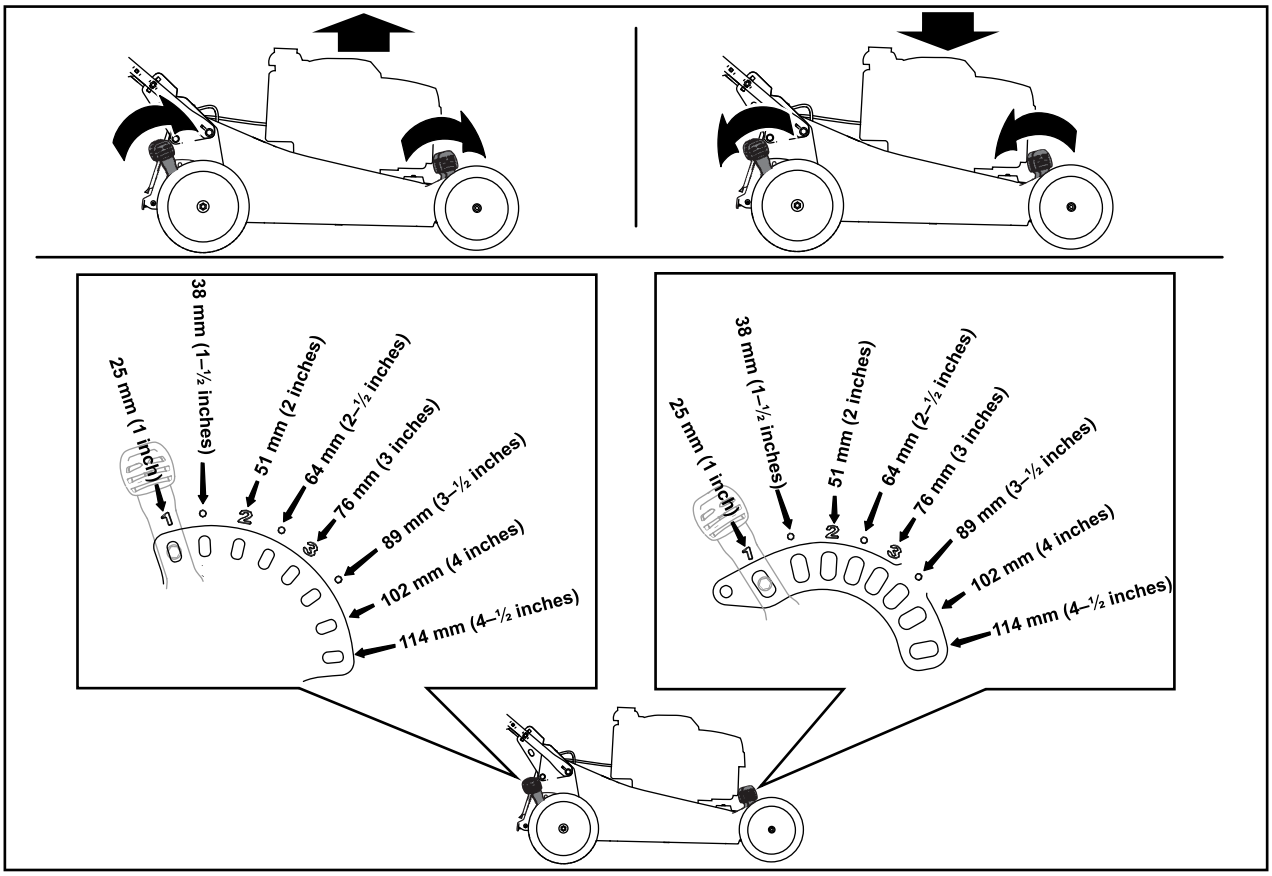

g234297

Слика 15

Током рада

Bezbednost tokom korišćenja

Opšta bezbednost

- Nosite odgovarajuću odeću, uključujući zaštitu za oči; dugačke pantalone; izdržljivu neklizajuću obuću; i zaštitu za uši. Zavežite pozadi dugu kosu i nemojte nositi široku odeću ili labavi nakit.
- Posvetite punu pažnju dok koristite mašinu. Nemojte se baviti aktivnostima koje odvlače pažnju; u suprotnom može doći do povrede ili materijalne štete.
- Nemojte da rukujete mašinom kada ste umorni ili pod uticajem alkohola ili lekova.
- Sečivo je oštro; dodirivanje sečiva može dovesti do teške telesne povrede. Pre nego što napustite položaj operatera, isključite motor, uklonite ključ za paljenje (ako je deo opreme) i sačekajte da se svi pokretni delovi zaustave.
- Vodite računa da posmatrači budu van radnog prostora. Držite malu decu van radnog prostora i pod brižnim nadzorom odgovorne odrasle osobe koja ne rukuje mašinom. Zaustavite mašinu ako neko uđe u prostor.
- Uvek pogledajte nadole i iza sebe pre pomeranja mašine unazad.
- Mašinom rukujte samo u uslovima dobre vidljivosti i odgovarajućim vremenskim uslovima. Nemojte koristiti mašinu kada postoji opasnost od grmljavine.
- Mokra trava ili lišće mogu dovesti do teške povrede ako se okliznete i dodirnete sečivo. Izbegavajte košenje u vlažnim uslovima.
- Budite naročito pažljivi kada prilazite slepim uglovima, žbunju, drveću ili drugim predmetima koji mogu da vam zaklone pogled.
- Nemojte usmeravati materijal za pražnjenje ka bilo kome. Izbegavajte pražnjenje materijala uz zid ili prepreku; materijal bi mogao da se odbije ka vama. Zaustavite sečivo(a) kada prelazite šljunkovite površine.
- Pazite na rupe, brazde, izbočine, kamenje ili druge skrivene predmete. Neravan teren može da dovede do toga da izgubite ravnotežu ili uporište.
- Ako mašina udari u neki predmet ili počne da vibrira, odmah isključite motor, uklonite ključ za paljenje (ako je deo opreme), sačekajte da se svi pokretni delovi zaustave i iskopčajte kabl sa svećice pre pregledanja mašine u potrazi za oštećenjem. Obavite sve potrebne popravke pre nego što nastavite sa radom.
- Pre nego što napustite položaj operatera, isključite motor, uklonite ključ za paljenje (ako je deo opreme) i sačekajte da se svi pokretni delovi zaustave.
- Ako je motor radio, biće vruć i može da vas ozbiljno opeče. Držite se podalje od vrućeg motora.
- Motor pokrećite samo u dobro provetrenom prostoru. Izduvni gasovi sadrže ugljen-monoksid, koji predstavlja smrtonosni otrov bez mirisa.
- Često proveravajte delove sakupljača trave i kanal za pražnjenje na znakove istrošenosti ili oštećenja i po potrebi ih zamenite originalnim Toro delovima.

Bezbednost na nagibu

- Kosite popreko površine nagibe; nikada uz ili niz. Budite naročito pažljivi pri promeni pravca na nagibima.
- Nemojte kositi na preterano strmim nagibima. Loše uporište bi moglo da izazove nezgodu usled klizanja i pada.
- Kosite oprezno blizu strmina, rovova ili nasipa.

Pokretanje motora

1. Spojite kabl svećice sa svećicom.
2. Otvorite ventil za gorivo tako što ćete pomeriti ručicu ventila za gorivo **udesno** (Слика 16).

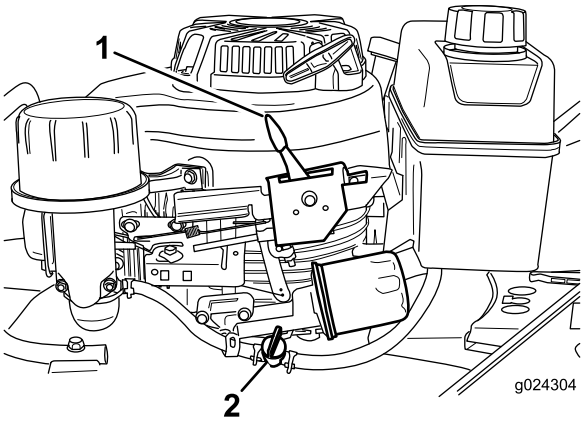

g024304

Слика 16

1. Ručica gasa
2. Ručica ventila za gorivo

3. Pomerite ručicu gasa u položaj CHOKE (čok).

   Напомена: Nemojte koristiti prigušni ventil kada je motor zagrejan.
4. Povucite ručku za pokretanje lagano dok ne osetite otpor, a zatim je naglo povucite.

   Напомена: Pustite da se uže polako vrati u vođicu užeta na ručki.
5. Kada se motor pokrene, pomerite ručicu gasa u položaj FAST (brzo).

Isključivanje motora

Интервал сервиса: Након сваке употребе—Uverite se da se motor isključuje u roku od 3 sekunde nakon otpuštanja prečke za kontrolu sečiva.

Otpustite prečku za kontrolu sečiva i pomerite ručicu gasa u položaj STOP (zaustavljanje).

Напомена: Zatvorite ventil za gorivo tako što ćete pomeriti ručicu ventila za gorivo (Слика 16) **ulevo** ako ubrzo nakon toga nećete pokrenuti motor.

Korišćenje samohodnog pogona i aktiviranje sečiva

Ova mašina ima 3 opsega brzine: 1 (sporo), 2 (srednje) i 3 (brzo); takođe ima neutralan (N) položaj. Ručica za samohodni pogon se nalazi ispod i iza rezervoara za gorivo (Слика 17).

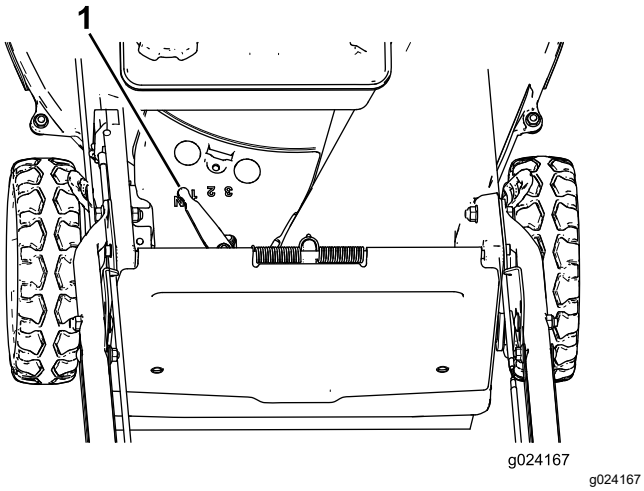

Слика 17

1. Ručica za samohodni pogon

1. Pomerite ručicu za samohodni pogon na željenu brzinu kretanja.
2. Pokrenite motor.
3. Da biste koristili samohodni pogon, stisnite prečku za samohodni pogon (Слика 18).

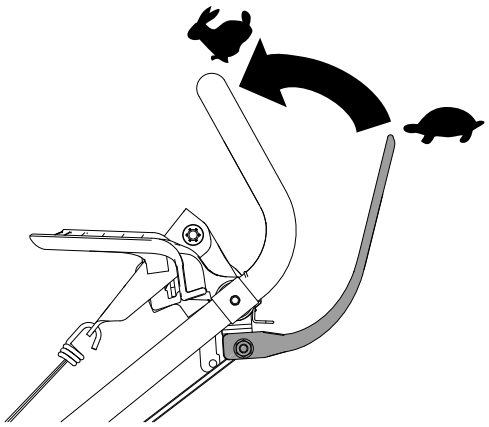

Слика 18

Напомена: Možete da menjate brzine tako što ćete povećati ili smanjiti rastojanje između prečke za samohodni pogon i ručke.

Da bi ste aktivirali sečiva, uradite sledeće:

1. Pritisnite i držite dugme za blokadu kontrole sečiva da biste oslobodili ručicu za kontrolu sečiva (A na Слика 19).
2. Dok držite dugme, povucite ručicu za kontrolu sečiva na ručku; sečivo bi trebalo da se oslobodi (A na Слика 19).
3. Pustite ručicu za kontrolu sečiva da deaktivirate sečivo (B na Слика 19). Dugme za blokadu kontrole sečiva se resetuje.

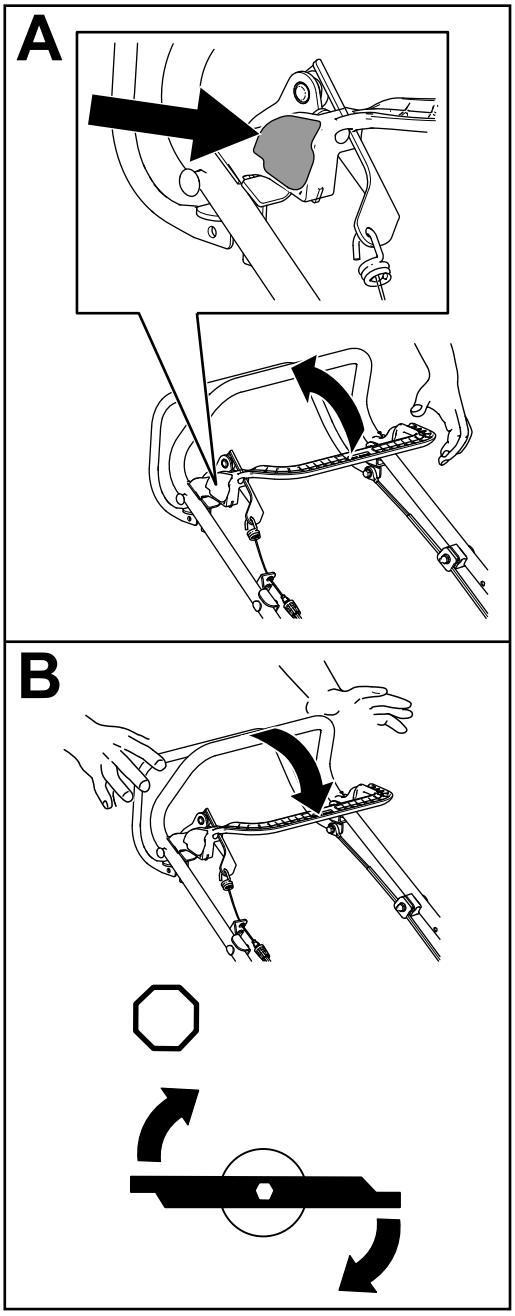

g412517

Слика 19

Provera sistema sečivo-kočnica-kvačilo

Pre svake upotrebe proverite prečku za kontrolu sečiva kako biste se uverili da sistem sečivo-kočnica-kvačilo radi pravilno.

Provera sa vrećom za travu

1. Postavite praznu vreću za travu na mašinu.
2. Pokrenite motor.
3. Aktivirajte sečivo.

   Напомена: Vreća bi trebalo da počne da se naduvava, što pokazuje da je sečivo aktivirano i da se rotira.
4. Otpustite prečku za kontrolu sečiva.

   Напомена: Ako se vreća odmah ne izduva, sečivo se još uvek rotira. Sistem sečivo-kočnica-kvačilo može da se ošteti i, ako se zanemari, može dovesti do nebezbednog radnog stanja. Neka mašinu pregleda i servisira ovlašćeni serviser.
5. Isključite motor i sačekajte da se svi pokretni delovi zaustave.

Provera bez vreće za travu

1. Premestite mašinu na popločanu površinu u području bez vetra.
2. Postavite sva 4 točka na postavku visine košenja od 76 mm; pogledajte Podešavanje visine košenja (страна 14).
3. Uzmite pola lista novina i zgužvajte ga u lopticu dovoljno malu da prođe ispod kućišta mašine (oko 76 mm u prečniku).
4. Postavite novinsku lopticu oko 13 cm ispred mašine.
5. Pokrenite motor.
6. Aktivirajte sečivo.
7. Otpustite prečku za kontrolu sečiva.
8. Odmah gurnite mašinu preko novinske loptice.
9. Isključite motor i sačekajte da se svi pokretni delovi zaustave.
10. Idite do prednjeg dela mašine i proverite novinsku lopticu.

    Напомена: Ako novinska loptica nije prošla ispod mašine, ponovite korake od 4 do 10.

    Напомена: Ako je novinska loptica odmotana ili iseckana, sečivo se nije pravilno zaustavilo, što bi moglo dovesti do nebezbednog radnog stanja. Obratite se ovlašćenom serviseru.

Recikliranje pokošene trave

Ova mašina se fabrički isporučuje spremna za recikliranje pokošene trave i lišća na travnjaku. Za pripremu mašine za recikliranje:

- Ako je vreća za travu na mašini, uklonite je (A na Слика 20).
- Ako čep za zadnje pražnjenje nije postavljen, uhvatite ga za dršku, podignite zadnji usmerivač i ubacite ga u izbacivač zadnjeg pražnjenja dok se brava ne zaustavi na mestu (B na Слика 20).

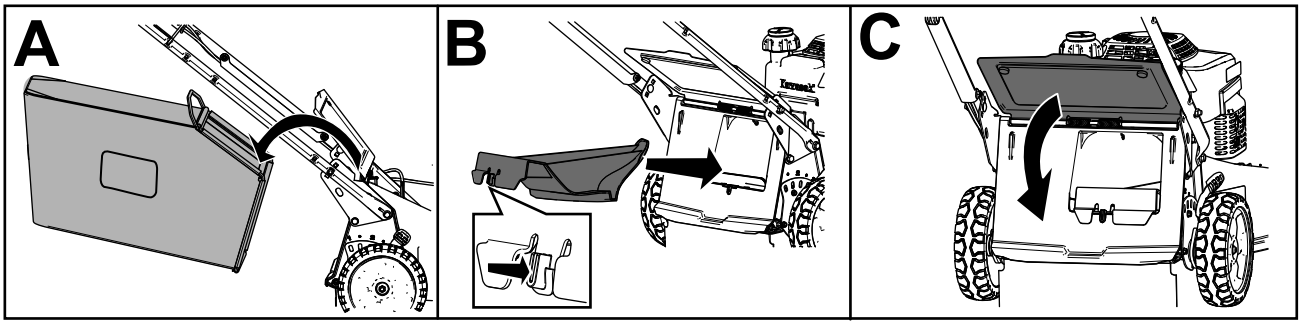

g236734

Слика 20

⚠ УПОЗОРЕЊЕ

Korišćenje mašine za recikliranje pokošene trave bez čepa omogućava da predmeti budu izbačeni u pravcu vas ili posmatrača. Takođe, može doći do kontakta sa sečivima. Odbačeni predmeti ili kontakt sa sečivom mogu dovesti do teške povrede ili smrtnog ishoda.

Pre recikliranja pokošene trave proverite da li je postavljen čep za zadnje pražnjenje. Nikada ne aktivirajte sečiva bez postavljenog bilo čepa za zadnje pražnjenje ili vreće za travu na mašini.

Skupljanje pokošene trave

Koristite vreću za travu kada želite skupljati pokošenu travu i lišće sa travnjaka.

⚠ УПОЗОРЕЊЕ

Pohabana vreća za travu može dovesti do toga da sitno kamenje i drugi slični ostaci budu izbačeni u pravcu vas ili posmatrača, što može dovesti do teške telesne povrede ili smrti.

Redovno proveravajte vreću za travu. Ako je oštećena, postavite novu Toro zamensku vreću.

⚠ УПОЗОРЕЊЕ

Sečiva su oštra; dodirivanje sečiva može dovesti do teške telesne povrede.

Pre nego što napustite položaj operatera, isključite motor i sačekajte da se svi pokretni delovi zaustave.

Postavljanje vreće za travu

1. Isključite motor i sačekajte da se svi pokretni delovi zaustave.
2. Podignite i držite nagore zadnji usmerivač (A na Слика 21).
3. Uklonite čep za zadnje pražnjenje tako što ćete palcem gurnuti bravu i izvući čep iz mašine (B i C na Слика 21).
4. Postavite krajeve šipke vreće u ureze na dnu ručke i ljuljajte vreću napred-nazad da biste obezbedili da se krajevi šipke vreće postave na dno oba ureza (D na Слика 21).
5. Spustite zadnji usmerivač dok se ne nasloni uz vreću za travu.

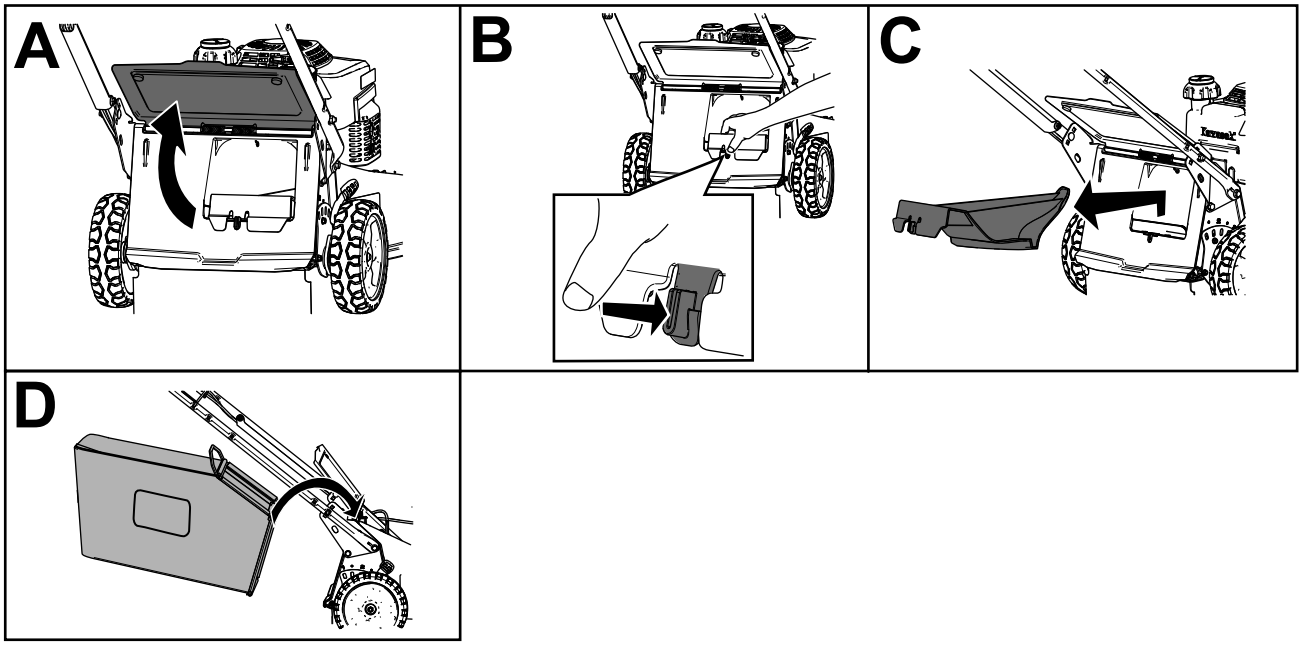

g236745

Слика 21

Uklanjanje vreće za travu

⚠ ОПАСНОСТ

Mašina može baciti pokošenu travu i druge predmete kroz otvor u kućištu mašine. Predmeti izbačeni dovoljno jako mogu da izazovu tešku telesnu povredu ili smrtni ishod vas ili posmatrača.

- **Nikada nemojte ukloniti vreću za travu i zatim pokrenuti motor bez postavljenog čepa za pražnjenje na mašini.**
- **Nikada ne otvarajte zadnji usmerivač na mašini kada motor radi.**

1. Isključite motor i sačekajte da se svi pokretni delovi zaustave.
2. Podignite zadnji usmerivač.
3. Uklonite šipku vreće na vreći za travu iz ureza na dnu ručke (A na Слика 20).
4. Postavite čep za pražnjenje (B na Слика 20).
5. Spustite zadnji usmerivač (C na Слика 20).

Оперативне напомене

Opšti saveti

- Pregledajte bezbednosna uputstva i pažljivo pročitajte ovaj priručnik pre korišćenja mašine.
- Očistite površinu od štapova, kamenja, žice, grana i drugih otpadaka u koje bi sečivo moglo da udari i odbaci ih.
- Sve osobe, naročito decu i ljubimce, držite dalje od područja rada.
- Izbegavajte udaranje u drveće, zidove, ivičnjake ili druge tvrde predmete. Nikada nemojte namerno kositi preko bilo kog predmeta.
- Ako mašina udari u neki predmet ili počne da vibrira, odmah isključite motor, iskopčajte kabl sa svećice i pregledajte mašinu u potrazi za oštećenjem.
- Sečivo održavajte oštrim tokom sezone košenja. Periodično isturpijajte zareze na sečivu.
- Kada to bude potrebno, zamenite sečivo originalnim zamenskim sečivom kompanije Toro.
- Kosite samo suvu travu ili lišće. Mokra trava i lišće obično formiraju grumen u dvorištu i mogu izazvati začepljenje mašine ili zastoj motora.

⚠ УПОЗОРЕЊЕ

Mokra trava ili lišće mogu dovesti do teške povrede ako se okliznete i dodirnete sečivo.

Kosite samo u suvim uslovima.

- Očistite oblast ispod mašine nakon svakog košenja; pogledajte Čišćenje ispod mašine (страна 22).
- Održavajte motor u dobrom radnom stanju.
- Često čistite filter za vazduh. Malčiranje podiže više pokošene trave i prašine koji začepljuju filter za vazduh i smanjuje učinak motora.
- Postavite brzinu motora na najbrži položaj za najbolje rezultate košenja.

⚠ УПОЗОРЕЊЕ

Rad sa mašinom dok motor radi pri brzini većoj od fabričke postavke može dovesti do toga da mašina odbaci deo sečiva ili motora u pravcu vas ili posmatrača, što može dovesti do teške telesne povrede ili smrti.

- **Nemojte da menjate postavku brzine motora.**
- **Ako sumnjate da je brzina motora veća od normalne, obratite se ovlašćenom distributeru kompanije Toro.**

Košenje trave

- Trava raste različitom brzinom u različita doba godine. Tokom letnjih vrućina najbolje je kositi travu na postavkama visine košenja od 64 mm, 76 mm ili 89 mm. Odsecajte samo trećinu vlati trave odjednom. Ne kosite ispod postavke od 64 mm osim ako je trava proređena ili ako je kasna jesen kada trava sporije raste.
- Prilikom košenja trave više od 15 cm, prvo pokosite na najvećoj postavci visine košenja i hodajte sporije; zatim ponovo pokosite na nižoj postavci za što bolji izgled travnjaka. Ako je trava preduga i lišće se nakuplja na travnjaku, mašina može da se začepi i tako izazove zastoj motora.
- Naizmenično menjajte smer košenja. To pomaže u rasipanju pokošene trave preko travnjaka radi ravnomernog đubrenja.

Ako niste zadovoljni konačnim izgledom travnjaka, pokušajte jedno ili više od sledećih uputstava:

- Naoštrite sečivo.
- Hodajte sporijim tempom tokom košenja.
- Podignite visinu košenja na mašini.
- Češće kosite travu.
- Preklapajte područja otkosa umesto da kosite puni otkos pri svakom prolazu.

Košenje lišća

- Nakon košenja travnjaka, proverite da li je pola travnjaka vidljivo kroz poklopac pokošenog lišća. Možda ćete morati da više od jednom pređete preko lišća.
- Za malu pokrivenost lišća, postavite sve točkove na istu postavku visine košenja.
- Usporite brzinu košenja ako mašina dovoljno ne usitnjava lišće.

Након рада

Bezbednost nakon korišćenja

Opšta bezbednost

- Pre podešavanja, servisiranja, čišćenja ili odlaganja mašine, uvek isključite mašinu, sačekajte da se svi pokretni delovi zaustave i sačekajte da se ohladi.
- Očistite travu i otpatke sa mašine kako biste pomogli u sprečavanju požara. Očistite prosuto ulje ili gorivo.
- Mašinu ili kanister sa gorivom nemojte nikada skladištiti na mestu na kom ima otvorenog plamena, varnica ili pomoćni plamenik, kao na kotlu za grejanje vode ili na drugim aparatima.

Bezbednost u slučaju transporta

- Budite pažljivi prilikom utovara ili istovara mašine.
- Mašinu pričvrstite od kotrljanja.
- Zatvorite ventil za gorivo pre utovarivanja mašine radi transporta.

Čišćenje ispod mašine

Da bi se osigurao najbolji učinak, održavajte donju stranu mašine čistom. Posebno pazite da na štitnicima nema otpadaka (Слика 22).

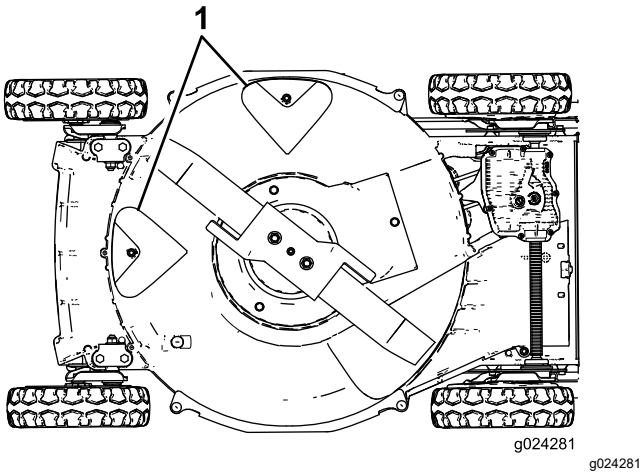

Слика 22

1. Štitnici

Metod pranja

Интервал сервиса: Након сваке употребе

⚠ УПОЗОРЕЊЕ

Mašina može da izbaci materijal ispod mašine.

- **Nosite zaštitu za oči.**
- **Ostanite u radnom položaju (iza ručke) dok motor radi.**
- **Ne dozvolite da u blizini bude posmatrača.**

1. Premestite mašinu na popločanu ravnu površinu u blizini baštenskog creva.
2. Pokrenite motor.
3. Držite baštensko crevo u visini ručke i usmerite vodu da teče po tlu neposredno ispred zadnjeg desnog točka (Слика 23).

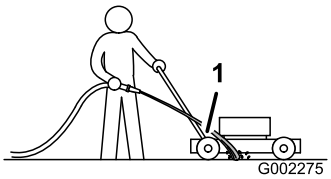

g002275

Слика 23

1. Zadnji desni točak

Напомена: Sečivo će uvući vodu i isprati pokošenu travu. Pustite vodu da teče dok više ne vidite da se pokošena trava ispire ispod mašine.

4. Isključite motor i sačekajte da se svi pokretni delovi zaustave.
5. Isključite vodu.
6. Pokrenite mašinu i ostavite je da radi nekoliko minuta da se osuši donja strana mašine.

Metod struganja

Ako pranje ne ukloni sve otpatke ispod mašine, ostružite ih.

1. Skinite kabl sa svećice (Слика 9).
2. Ispraznite gorivo iz rezervoara.

⚠ УПОЗОРЕЊЕ

Naginjanje mašine može dovesti do curenja goriva iz karburatora ili rezervoara za gorivo. Gorivo je lako zapaljivo, vrlo eksplozivno i u određenim uslovima može dovesti do telesne povrede ili materijalne štete.

Izbegnite izlivanje goriva radom motora na suvo ili ispuštanjem goriva pomoću ručne pumpe; nikada pomoću sifonske pumpe.

3. Mašinu nagnite na **desnu** stranu (čistač vazduha je usmeren nagore).
4. Uklonite prljavštinu i pokošenu travu strugačem za tvrdo drvo. Izbegavajte hrapave i oštre ivice.
5. Vratite mašinu u radni položaj.
6. Spojite kabl na svećicu.

Одржавање

Напомена: Утврдите левu и десну страну машине из уобичајеног положаја оператера.

Препоручени распоред(и) одржавања

Интервал сервисног одржавања	Поступак одржавања
Након првих 8 сати	• Замените уље у мотору.
Након првих 25 сати	• Затегните све олабављене причвршћиваче.
Пре сваке употребе или свакодневно	• Проверите ниво моторног уља и по потреби додајте уље. • Проверите да ли су сечива косилице оштећена или похабана. • Проверите да ли је убрзавач оштећен или похабан. • Проверите време заустављања кочнице сечива. Сечиво мора да се заустави у року од 3 секунде од отпуштања пречке за контролу сечива; ако то није случај, обратите се овлашћеном сервиseру ради поправке. • Проверите да ли има лабавих или недостајућих причвршћивача на мотору. • Проверите да ли цури гориво или уље. • Проверите или очистите уже за ручно покретање и мрежицу усисног ваздуха.
Након сваке употребе	• Уверите се да се мотор искључује у року од 3 секунде након отпуштања пречке за контролу сечива. • Уклоните покошену траву и прљавштину испод кућишта.
Сваких 25 сати	• Очистите пенасти предфилтер (чешће у прашњавим условима).
Сваких 40 сати	• Очистите точкове и зупчанике.
Сваких 50 сати	• Замените уље у мотору (чешће у прашњавим условима). • Наоштрите или замените сечиво. Одржавајте га чешће ако ивица брзо отупи у грубим или пескovитим условима. • Уклоните покошену траву и прљавштину испод поклопца каиша. • Очистите штитник сечива-кочнице-квачила.
Сваких 100 сати	• Прегледајте, очистите и подесите зазор свећице; по потреби замените свећицу. • Затегните све олабављене причвршћиваче. • Проверите или очистите уже за ручно покретање и мрежицу усисног ваздуха.
Сваких 200 сати	• Замените филтер за моторно уље. • Нека овлашћени сервиser мотора провери да ли има curenja у систему за гориво и/или дотрајалог creva за гориво. Замените делове по потреби.
Сваких 300 сати	• Замените папирни филтер за ваздух (чешће у прашњавим условима). • Очистите цилиндар и ребра цилиндарске главе. • Нека овлашћени сервиser мотора провери и подеси брзину празног хода мотора. • Нека овлашћени сервиser мотора очисти комору за сагоревање. • Нека овлашћени сервиser мотора провери и подеси зазор вентила. • Нека овлашћени сервиser мотора очисти и изброси површину седишта вентила.

Важно: **Додатне поступке одржавања потражите у приручнику за ваш мотор.**

Bezbednost pri održavanju

- Pre podešavanja, servisiranja, čišćenja ili odlaganja mašine, uvek isključite mašinu, sačekajte da se svi pokretni delovi zaustave i sačekajte da se ohladi.
- Pre bilo kakvog postupka održavanja skinite kabl svećice sa svećice.
- Nosite rukavice i zaštitu za oči kada servisirate mašinu.
- Sečivo je oštro; dodirivanje sečiva može dovesti do teške telesne povrede. Nosite rukavice kada servisirate sečivo. Nemojte vršiti popravke ili prepravke sečiva.
- Nemojte nikada vršiti neovlašćene izmene na bezbednosnim uređajima. Redovno proveravajte njihovu ispravnost.

- Naginjanje mašine može dovesti do curenja goriva. Gorivo je zapaljivo i eksplozivno i može da izazove telesnu povredu. Motor upotrebljavajte dok ne potrošite gorivo ili gorivo ispustite pomoću ručne pumpe; nikada pomoću sifonske pumpe.
- Da biste obezbedili optimalne performanse mašine, koristite samo originalne zamenske delove i dodatnu opremu kompanije Toro. Zamenski delovi i dodatna oprema drugih proizvođača može biti opasna i njihovo korišćenje može da poništi garanciju za proizvod.

Servisiranje filtera za vazduh

Интервал сервиса: Сваких 25 сати—Očistite penasti predfilter (češće u prašnjavim uslovima).

Сваких 300 сати—Zamenite papirni filter za vazduh (češće u prašnjavim uslovima).

Важно: **Nemojte da koristite motor bez postavljenog sklopa filtera za vazduh; u suprotnom, doći će do ekstremnog oštećenja motora.**

1. Isključite motor i sačekajte da se svi pokretni delovi zaustave.
2. Skinite kabl sa svećice.
3. Uklonite poklopac i temeljno ga očistite (Слика 24).

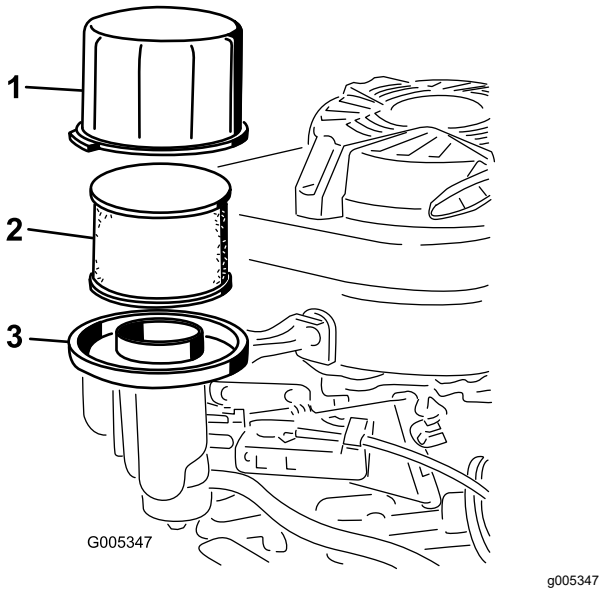

Слика 24

1. Poklopac
2. Penasti predfilter i papirni filter za vazduh
3. Postolje filtera za vazduh

4. Uklonite i penasti predfilter i papirni filter za vazduh sa postolja filtera za vazduh (Слика 24).
5. Uklonite penasti predfilter iz papirnog filtera za vazduh, operite penasti predfilter blagim deterdžentom i vodom, a zatim ga osušite.
6. Pregledajte papirni filter za vazduh i zamenite ga ako je prekomerno zaprljan.

   Важно: **Ne pokušavajte da očistite papirni filter.**
7. Postavite penasti predfilter na papirni filter za vazduh.
8. Postavite penasti predfilter i papirni filter za vazduh na postolje filtera za vazduh.
9. Instalirajte poklopac.

Zamena motornog ulja

Интервал сервиса: Након првих 8 сати

Сваких 50 сати

Pre zamene ulja pustite motor da radi nekoliko minuta kako bi se zagrejao. Toplo ulje je tečnije i sadrži više zagađivača.

Specifikacije motornog ulja

Kapacitet motornog ulja	0,65 l* bez filtera za ulje; 0,85 l sa filterom za ulje
Viskoznost ulja	SAE 30 ili SAE 10W-30 deterdžentno ulje
Klasifikacija API servisa	SJ ili više

*Nakon ispuštanja ulja u kućištu motora ostaje malo ulja. Nemojte napuniti kućište motora do punog kapaciteta ulja. Napunite kućište motora uljem prema uputstvu u sledećim koracima.

1. Isključite motor i sačekajte da se svi pokretni delovi zaustave.
2. Skinite kabl sa svećice.
3. Ispraznite gorivo iz rezervoara.
4. Postavite odgovarajuću posudu za ispuštanje ispod merne šipke/odvoda ulja.
5. Očistite oko merne šipke.
6. Mernu šipku izvadite tako što ćete čep okrenuti u smeru suprotnom od kretanja kazaljke na satu i izvući ga.
7. Mašinu nagnite na **desnu** stranu (filter za vazduh je usmeren nagore) da ulje iscuri u ispusnu posudu.
8. Nakon ispuštanja ulja vratite mašinu u položaj operatera.
9. Napunite kućište motora svežim uljem do odgovarajućeg nivoa na mernoj šipki; pogledajte 5 Dodavanje ulja u motor (страна 10).

10. Umetnite mernu šipku u cev za punjenje i okrećite poklopac u smeru kretanja kazaljke na satu dok se ne zategne.

Zamena filtera za motorno ulje

Интервал сервиса: Сваких 200 сати

1. Pustite motor da radi da bi se ulje zagrejalo.

   ⚠ УПОЗОРЕЊЕ

   Ulje može biti vruće nakon što je motor radio, a kontakt sa vrućim uljem može da nanese teške telesne povrede.

   Izbegavajte kontakt sa vrućim motornim uljem prilikom drenaže.

2. Isključite motor i sačekajte da se svi pokretni delovi zaustave.
3. Skinite kabl sa svećice.
4. Ispraznite benzin iz rezervoara za gorivo.
5. Ispustite motorno ulje; pogledajte Zamena motornog ulja (страна 24).
6. Stavite krpu ispod filtera za ulje (Слика 25) kako biste upili ulje koje može iscuriti dok uklanjate filter za ulje.

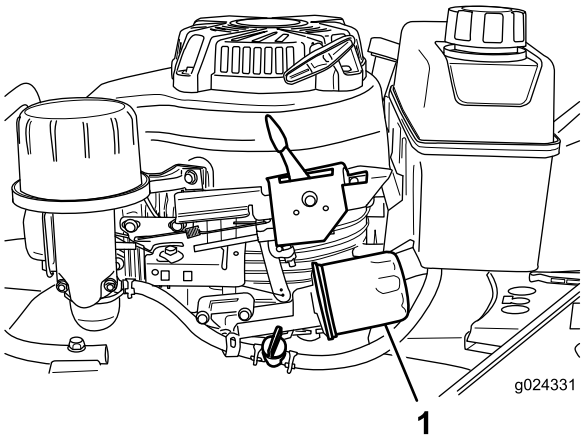

g024331

Слика 25

1. Filter za ulje

7. Uklonite filter za ulje.
8. Prstom premažite zaptivku uljem na novom filteru za ulje (slika 26).

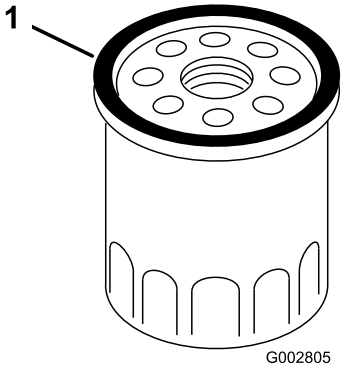

g002805

Слика 26

1. Zaptivka

9. Umetnite novi filter tako što ćete ga okretati u smeru kretanja kazaljke na satu sve dok zaptivka ne dodirne kućište filtera, zatim rukom okrenite filter još za ¾ okreta.
10. Napunite kućište motora svežim uljem do linije „Full“ (puno) na mernoj šipki; pogledajte 5 Dodavanje ulja u motor (страна 10).
11. Spojite kabl na svećicu.
12. Pustite motor da radi oko 3 minuta.
13. Zaustavite motor, sačekajte da se svi pokretni delovi zaustave i proverite da li curi ulje oko filtera.
14. Dodajte ulje kako biste nadoknadili ulje u filteru za ulje. Pogledajte 5 Dodavanje ulja u motor (страна 10).
15. Propisno reciklirajte iskorišćeni filter za ulje.

Servisiranje svećice

Интервал сервиса: Сваких 100 сати—Pregledajte, očistite i podesite zazor svećice; po potrebi zamenite svećicu.

Koristite svećicu **NGK BPR5ES** ili ekvivalentnu.

1. Isključite motor i sačekajte da se svi pokretni delovi zaustave.
2. Skinite kabl sa svećice (Слика 9).
3. Očistite oko svećice.
4. Skinite svećicu sa glave cilindra.

   Важно: **Zamenite svećicu ako je ispucala, ima naslage ili je prljava. Nemojte da čistite elektrode zato što prljavština koja ulazi u cilindar može da ošteti motor.**

5. Podesite rastojanje na utikaču na 0,76 mm; pogledajte Слика 27.

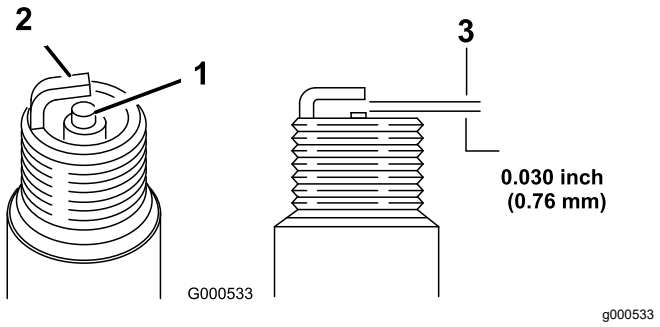

Слика 27

1. Izolator centralne elektrode
2. Bočna elektroda
3. Vazdušni zazor (ne u razmeri)

6. Pažljivo montirajte svećicu rukom (da bi se izbeglo zavrtanje ukrivo) dok je ne zategnete koliko može rukom.
7. Pritegnite svećicu na 23 N·m.

   Важно: **Labava svećica može mnogo da se ugreje i da ošteti motor; prejako zatezanje svećice može da ošteti navoje u cilindarskoj glavi.**
8. Spojite kabl na svećicu.

Podešavanje samohodnog pogona

Ako je mašina nova, ako samohodni pogon ne radi ili teži da se pomera unapred, podesite sajlu za pogon.

1. Premestite mašinu napolje i na popločanu površinu u blizini čvrstog zida da biste bezbedno sprečili mašinu da se pomera unapred dok motor radi.
2. Postavite mašinu sa prednjim gumama uz zid.

   Напомена: Vodite računa da prostor bude dobro provetren i očišćen od otpadaka koje bi mašina mogla odbaciti.
3. Prebacite menjač u treću brzinu.
4. Pokrenite motor; pogledajte Pokretanje motora (страна 15).
5. Povucite prečku za samohodni pogon ka ručki.

   Напомена: Točkovi bi trebalo početi da se okreću dok prečka za samohodni pogon veoma blago dodiruje ručku.
6. Isključite motor.
7. Ako morate da podesite mašinu, uradite sledeće:
   - Ako se točkovi ne okreću kada aktivirate prečku za samohodni pogon, kaiš za vuču je previše labav. Okrenite upravljačko dugme pogona točkova (Слика 28) 1 okret u smeru kretanja kazaljke na satu i ponovite korake 4 do 6.

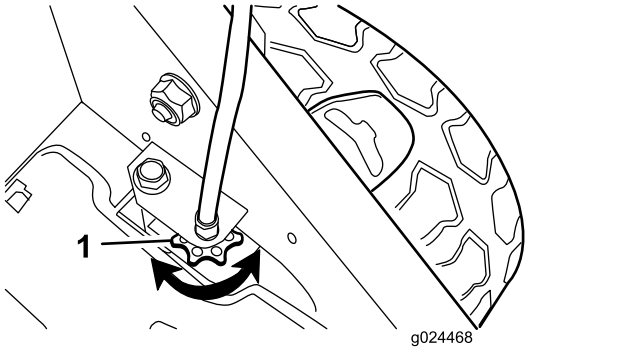

g024468

Слика 28

1. Upravljačko dugme pogona točkova

   - Ako se točkovi okreću pre nego što do kraja aktivirate prečku za samohodni pogon, kaiš za vuču je previše zategnut. Okrenite upravljačko dugme pogona točkova (Слика 28) 1 okret u smeru suprotnom od kretanja kazaljke na satu i ponovite korake 4 do 6.
8. Za novi kaiš za vuču, okrenite zavrtanj za podešavanje sajle za pogon 1 dodatni okret u smeru kazaljke na satu kako biste omogućili normalno istezanje kaiša tokom perioda razrade.

   Напомена: Ovaj korak možete da preskočite ako podešavate stari kaiš.

Održavanje sečiva

Uvek kosite sa oštrim sečivom. Oštro sečivo seče pravilno, bez kidanja ili komadanja vlati trave.

1. Isključite motor i sačekajte da se svi pokretni delovi zaustave.
2. Skinite kabl sa svećice.
3. Zatvorite ventil za gorivo tako što ćete pomeriti ručicu ventila za gorivo **ulevo** (Слика 16).
4. Ispraznite gorivo iz rezervoara.
5. Mašinu nagnite na **desnu** stranu (čistač vazduha je usmeren nagore) kao što je prikazano na Слика 29.

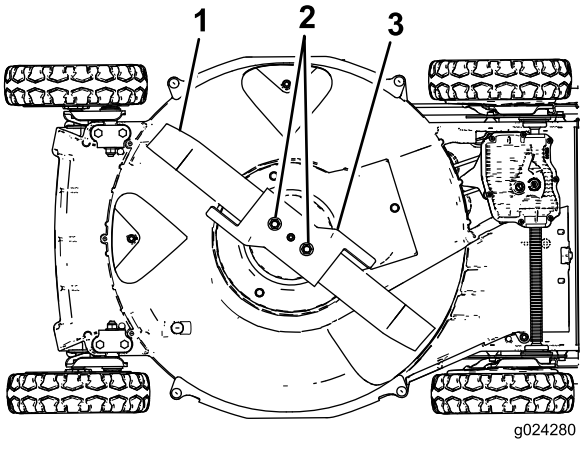

Слика 29

1. Сечиво
2. Navrtke sečiva
3. Gas

Pregled sečiva

Интервал сервиса: Пре сваке употребе или свакодневно—Proverite da li su sečiva kosilice oštećena ili pohabana.

Pažljivo proverite oštrinu i pohabanost sečiva, naročito tamo gde se sastaju ravan i zakrivljeni deo (Слика 30A). Pošto pesak i abrazivni materijali mogu da pohabaju metal koji povezuje ravan i zakrivljeni deo sečiva, proverite sečivo pre nego što koristite mašinu. Ako primetite žleb ili pohabanost (Слика 30B i Слика 30C), zamenite sečivo; pogledajte Uklanjanje sečiva (страна 27).

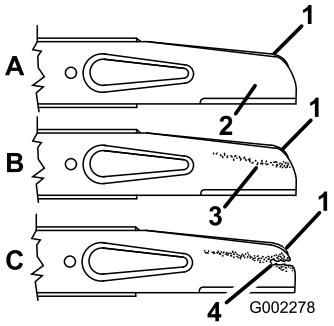

g002278

Слика 30

1. Jedro
2. Ravni deo sečiva
3. Habanje
4. Formiran žleb

Напомена: Za najbolje rezultate postavite novo sečivo pre početka sezone košenja. Tokom godine isturpijajte sve male zareze kako biste očuvali oštricu.

⚠ ОПАСНОСТ

Istrošeno ili oštećeno sečivo može se slomiti, a deo sečiva bi mogao da odleti ka vama ili prolaznicima, što može dovesti do teške telesne povrede ili smrti.

- **Periodično proveravajte da li je sečivo istrošeno ili oštećeno.**
- **Zamenite dotrajalo ili oštećeno sečivo.**

Pregled ubrzavača

Интервал сервиса: Пре сваке употребе или свакодневно—Proverite da li je ubrzavač oštećen ili pohaban.

Pažljivo pregledajte ubrzavač na prekomerno habanje (Слика 31). Pošto pesak i abrazivni materijali mogu da pohabaju metal (naročito na mestu prikazanom kao stavka 2 na Слика 31), proverite gas pre nego što koristite mašinu. Ako primetite da je jezičak na gasu pohaban ka oštroj ivici ili ima pukotina, zamenite gas; pogledajte Uklanjanje sečiva (страна 27).

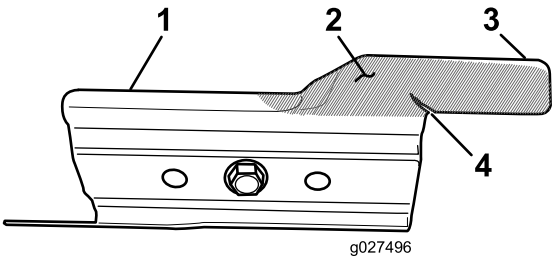

g027496

Слика 31

1. Gas
2. Mesto podložno habanju
3. Jezičak
4. Formirana pukotina

⚠ УПОЗОРЕЊЕ

Pohaban ili oštećen gas može se slomiti, a deo gasa bi mogao da odleti ka vama ili prolaznicima, što može dovesti do teške telesne povrede ili smrti.

- **Periodično proveravajte da li je gas pohaban ili oštećen.**
- **Zamenite pohabani ili oštećeni ubrzavač.**

Uklanjanje sečiva

1. Uhvatite kraj sečiva pomoću krpe ili debelo postavljene rukavice.
2. Uklonite navrtke sečiva, gas i sečivo (Слика 30).

Oštrenje sečiva

Интервал сервиса: Сваких 50 сати—Naoštrite ili zamenite sečivo. Održavajte ga

češće ako ivica brzo otupi u grubim ili peskovitim uslovima.

Isturpijajte gornju stranu sečiva kako biste zadržali originalni ugao sečenja (Слика 32A) i unutrašnji radijus oštrice (Слика 32B). Sečivo će ostati u ravnoteži ako sa obe oštrice uklonite istu količinu metala.

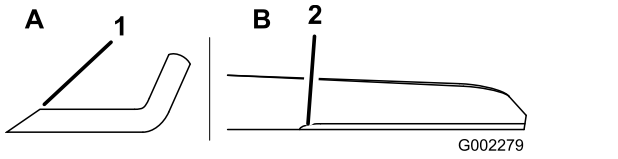

g002279

Слика 32

1. Naoštrite sečivo samo pod ovim uglom.
2. Ovde zadržite originalni radijus.

Uravnoteženje sečiva

1. Proverite ravnotežu sečiva tako što ćete centralnu rupu sečiva staviti preko eksera ili drške odvijača koji je horizontalno stegnut u stezi (Слика 33).

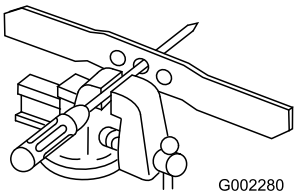

g002280

Слика 33

Напомена: Ravnotežu možete da proverite i pomoću komercijalno proizvedenog balansera sečiva.

2. Ako se bilo koji kraj sečiva okrene nadole, isturpijajte taj kraj (ne oštricu ili kraj blizu oštrice) dok se niti jedan kraj sečiva ne spušta.

Montiranje sečiva

1. Montirajte oštro, uravnoteženo sečivo, gas i navrtke sečiva kompanije Toro. Jedro sečiva mora biti usmereno prema vrhu kućišta kosilice radi pravilne montaže.

   Напомена: Zategnite navrtke sečiva na 20 to 37 N·m.

⚠ УПОЗОРЕЊЕ

Korišćenje mašine bez gasa na mestu može dovesti do naprezanja, savijanja ili lomljenja sečiva, što može dovesti do teške povrede ili smrti vas ili posmatrača.

Nemojte rukovati mašinom ako ubrzavač nije na mestu.

2. Vratite mašinu u radni položaj.

Podešavanje sajle sečiva-kočnice

Sajla sečiva-kočnice je fabrički podešena; ne morate je podešavati osim ako ne menjate sajlu ili kaiš sečiva-kočnice. **Ako treba da zamenite sajlu, zamenite i sajlu i kaiš u isto vreme.**

1. Isključite motor i sačekajte da se svi pokretni delovi zaustave.
2. Skinite kabl sa svećice.
3. Postavite novi kaiš sečiva-kočnice i montirajte mašinu osim 2 poklopca kaiša na vrhu kućišta kosilice.
4. Postavite novu sajlu sečiva-kočnice, ali ne zatežite stezaljku za sajlu na vrhu kućišta kosilice (Слика 34).

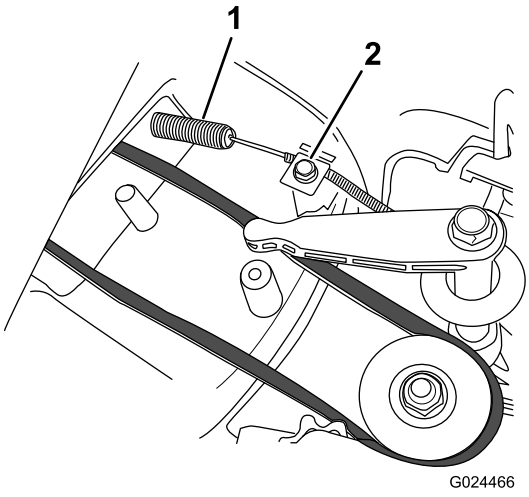

g024466

Слика 34

1. Opruga
2. Stezaljka za sajlu i zavrtanj

5. Otpustite zavrtanj stezaljke za sajlu (Слика 34).
6. Povucite omotač sajle da uklonite labavost (Слика 35).

   Напомена: Nemojte zategnuti oprugu.

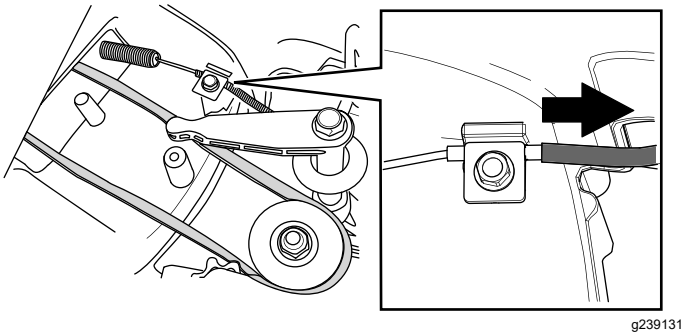

g239131

Слика 35

7. Označite sajlu kočnice (Слика 36), zatim podesite omotač dok ne ostane približno 8 mm labavosti (Слика 37).

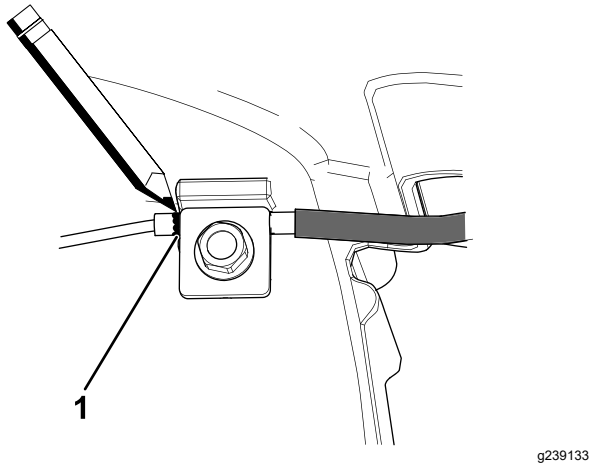

g239133

Слика 36

1. Ovde označite sajlu

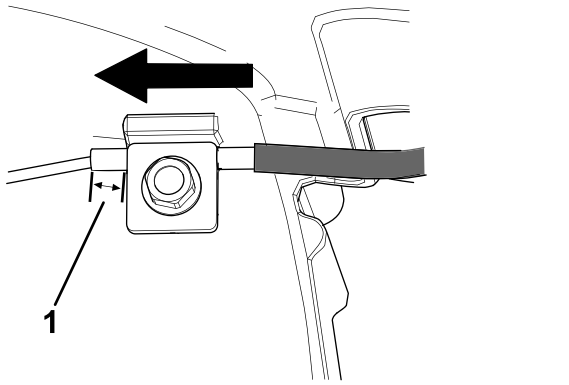

g239134

Слика 37

1. Labavost – 8 mm

8. Zategnite zavrtanj stezaljke za sajlu na 11 do 14 N·m kako biste zaključali podešavanje na mestu.
9. Postavite poklopac kaiša pomoću zavrtnjeva koje ste uklonili kako biste skinuli 2 poklopca kaiša.
10. Spojite kabl na svećicu.

Čišćenje ispod poklopca kaiša

Интервал сервиса: Сваких 50 сати—Uklonite pokošenu travu i prljavštinu ispod poklopca kaiša.

1. Isključite motor i sačekajte da se svi pokretni delovi zaustave.
2. Skinite kabl sa svećice.
3. Uklonite poklopac kaiša (Слика 38) sa kućišta kosilice.

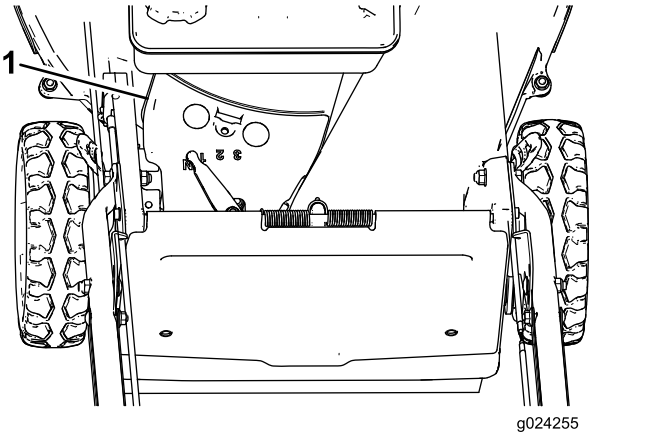

g024255

g024255

Слика 38

1. Poklopac kaiša

4. Podignite poklopac i obrišite sve otpatke oko područja kaiša.
5. Postavite poklopac kaiša.
6. Spojite kabl na svećicu.

Čišćenje štitnika sečiva-kočnice-kvačila

Интервал сервиса: Сваких 50 сати

Očistite štitnik sečiva-kočnice-kvačila da bi se osigurao najbolji učinak i sprečilo propadanje delova. Očistite štitnik sečiva-kočnice-kvačila kada oštrite sečivo, jer morate da uklonite sečivo da biste uklonili štitnik sečiva-kočnice-kvačila.

1. Isključite motor i sačekajte da se svi pokretni delovi zaustave.
2. Skinite kabl sa svećice.
3. Zatvorite ventil za gorivo tako što ćete pomeriti ručicu ventila za gorivo **ulevo** (Слика 16).
4. Ispraznite gorivo iz rezervoara.
5. Mašinu nagnite na **desnu** stranu (filter za vazduh je usmeren nagore).

⚠ УПОЗОРЕЊЕ

Naginjanje mašine može dovesti do curenja goriva iz karburatora ili rezervoara za gorivo. Gorivo je lako zapaljivo, vrlo eksplozivno i u određenim uslovima može dovesti do telesne povrede ili materijalne štete.

Izbegnite izlivanje goriva tako što ćete prazniti rezervoar za gorivo kako je navedeno; nikada pomoću sifonske pumpe.

6. Uklonite 2 navrtke sečiva, gas i sečivo (Слика 39).

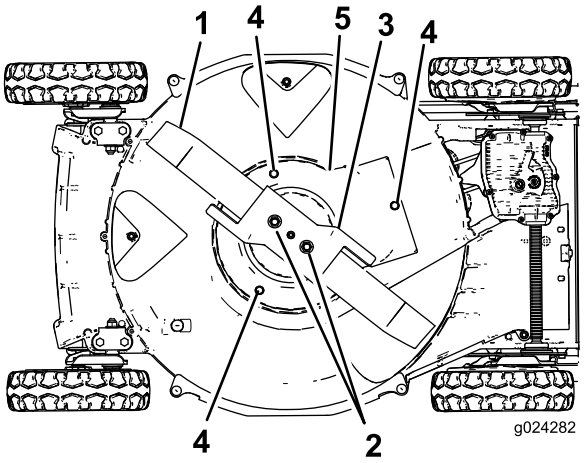

g024282

Слика 39

1. Sečivo
2. Navrtke sečiva
3. Gas
4. Vijak
5. Štitnik sečiva-kočnice-kvačila

7. Uklonite zavrtnje koji pričvršćuju štitnik sečiva-kočnice-kvačila na kućište kosilice (Слика 39).
8. Uklonite štitnik sečiva-kočnice-kvačila i obrišite četkom ili izduvajte sve otpatke ispod štitnika i oko sečiva-kočnice-kvačila.
9. Zategnite zavrtnje koji pričvršćuju štitnik sečiva-kočnice-kvačila na kućište.
10. Montirajte sečivo, gas i 2 navrtke sečiva.
11. Vratite mašinu u radni položaj.

Čišćenje točkova

Интервал сервиса: Сваких 40 сати

1. Skinite zadnje točkove i očistite sve otpatke sa područja zupčanika i točkova.

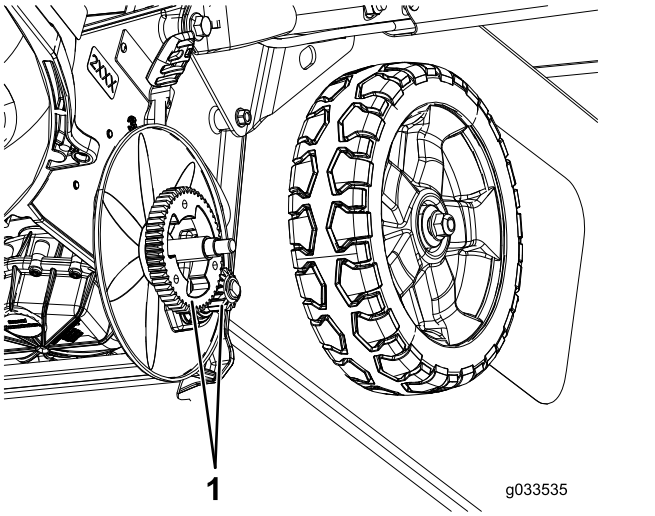

g033535

Слика 40

1. Zupčanici

2. Nakon čišćenja nanesite na zupčanike malu količinu sredstva protiv vezivanja.

Напомена: Ako koristite mašinu u ekstremnim uslovima, češće čišćenje točkova od preporučenog će produžiti radni vek zupčanika.

Напомена: Da biste sprečili oštećenje zaptivki ležajeva, ne prskajte ležajeve vodom pod visokim pritiskom.

Складиштење

Za pripremu mašine za skladištenje van sezone, izvršite preporučene postupke održavanja; pogledajte Одржавање (страна 23).

Mašinu skladištite na hladnom, čistom i suvom mestu. Pokrijte mašinu da biste je zaštitili i održali čistom.

Bezbednost prilikom skladištenja

Pre podešavanja, servisiranja, čišćenja ili odlaganja mašine, uvek isključite mašinu, sačekajte da se svi pokretni delovi zaustave i sačekajte da se ohladi.

Priprema sistema za gorivo

Ispustite gorivo iz rezervoara za gorivo prilikom poslednjeg košenja pre skladištenja mašine.

1. Pustite da motor radi dok se ne isključi zbog nedostatka goriva.
2. Prigušite motor i pokrenite ga ponovo.
3. Neka motor radi dok se ne zaustavi. Motor je dovoljno suv kada ga više ne možete pokrenuti.

Priprema motora

1. Dok je motor još topao, zamenite ulje u kućištu motora; pogledajte Zamena motornog ulja (страна 24).
2. Uklonite svećicu.
3. Pomoću kantice za ulje dodajte oko 30 ml motornog ulja u kućište radilice motora kroz otvor za svećicu.
4. Polako rotirajte motor nekoliko puta povlačeći ručicu za ručno pokretanje kako bi se ulje rasporedilo po kućištu motora.
5. Postavite svećicu ali **nemojte** povezivati kabl na svećicu.

Opšte informacije

1. Očistite oblast ispod mašine; pogledajte Čišćenje ispod mašine (страна 22).
2. Očistite svu prljavštinu i otpatke sa cilindra, rebara glave cilindra i kućišta ventilatora.
3. Uklonite pokošenu travu, prljavštinu i nečistoće sa spoljašnjih delova motora, pokrova i vrha kućišta kosilice.
4. Proverite stanje sečiva; pogledajte Pregled sečiva (страна 27).
5. Proverite stanje gasa; pogledajte Pregled ubrzavača (страна 27).
6. **Samo za BBC modele:** Očistite štitnik sečiva-kočnice-kvačila; pogledajte Čišćenje štitnika sečiva-kočnice-kvačila (страна 29).
7. Servisirajte filter za vazduh; pogledajte Servisiranje filtera za vazduh (страна 24).
8. Zategnite sve navrtke, vijke i zavrtnje.
9. Izvršite retuširanje površina koje su ispucale ili zarđale sa farbom koju možete dobiti kod ovlašćenog servisera.

Prekid skladištenja mašine

1. Proverite i pritegnite sve zavrtnje za pričvršćivanje.
2. Izvadite svećicu i brzo zavrtite motor korišćenjem startera kako bi se izbacio višak ulja iz cilindra.
3. Očistite svećicu ili je zamenite ako je napukla, polomljena ili ako su elektrode pohabane.
4. Postavite svećicu; pogledajte Servisiranje svećice (страна 25).
5. Obavite sve potrebne postupke održavanja; pogledajte Одржавање (страна 23).
6. Napunite rezervoar za gorivo svežim gorivom.
7. Proverite nivo ulja u motoru.
8. Spojite kabl na svećicu.

Решавање проблема

Проблем	Могући узрок	Корективна мера
Motor neće da se pokrene.	1. Rezervoar za gorivo je prazan ili se u sistemu za gorivo nalazi ustajalo gorivo. 2. Ručica gasa nije u položaju CHOKE (ČOK) . 3. Kabl nije povezan na svećicu. 4. Svećica ima poroznost, zaprljana je ili razmak nije dobar.	1. Ispraznite i/ili napunite rezervoar za gorivo svežim gorivom. Ako problem i dalje postoji, obratite se ovlašćenom serviseru. 2. Pomerite ručicu gasa u položaj CHOKE (čok). 3. Spojite kabl na svećicu. 4. Proverite svećicu i podesite razmak ako je neophodno. Zamenite svećicu ako ima poroznosti, ako je zaprljana ili napukla.
Motor se teško pokreće ili gubi snagu.	1. U rezervoaru za gorivo se nalazi ustajalo gorivo. 2. Element filtera za vazduh je prljav i ograničava protok vazduha. 3. Na donjoj strani mašine ima odrezaka i ostataka. 4. Svećica ima poroznost, zaprljana je ili razmak nije dobar. 5. Nivo motornog ulja je nizak ili je ulje prljavo.	1. Ispraznite i napunite rezervoar za gorivo svežim gorivom. 2. Očistite čistač vazduha filtera za gorivo i/ili zamenite papirni filter za vazduh. 3. Očistite mašinu sa donje strane. 4. Proverite svećicu i podesite razmak ako je neophodno. Zamenite svećicu ako ima poroznosti, ako je zaprljana ili napukla. 5. Proverite motorno ulje. Zamenite ulje ako je prljavo ili dodajte ulje ako je nivo nizak.
Motor radi neravnomerno.	1. Kabl nije povezan na svećicu. 2. Svećica ima poroznost, zaprljana je ili razmak nije dobar. 3. Ručica gasa nije u položaju BRZO. 4. Element filtera za vazduh je prljav i ograničava protok vazduha.	1. Spojite kabl na svećicu. 2. Proverite svećicu i podesite razmak ako je neophodno. Zamenite svećicu ako ima poroznosti, ako je zaprljana ili napukla. 3. Pomerite ručicu gasa u položaj BRZO. 4. Očistite čistač vazduha filtera za gorivo i/ili zamenite papirni filter za vazduh.
Mašina ili motor prekomerno vibriraju.	1. Sečivo je iskrivljeno ili je van ravnoteže. 2. Montažne navrtke za sečivo su olabavljene. 3. Na donjoj strani mašine ima odrezaka i ostataka. 4. Montažni zavrtnjevi za motor su olabavljeni.	1. Uravnotežite sečivo. Ako je sečivo iskrivljeno, zamenite ga. 2. Zategnite montažne navrtke za sečivo. 3. Očistite mašinu sa donje strane. 4. Zategnite montažne zavrtnjeve za motor.
Šara košenja je neravnomerna.	1. Sva 4 točka nisu na istoj visini. 2. Sečivo je tupo. 3. Uzastopno kosite istu šaru. 4. Na donjoj strani mašine ima odrezaka i ostataka.	1. Postavite sva 4 točka na istu visinu. 2. Naoštrite i uravnotežite sečivo. 3. Promenite šaru košenja. 4. Očistite mašinu sa donje strane.
Izbacivač se zapušuje.	1. Ručica gasa nije u položaju FAST (brzo). 2. Visina košenja je preniska. 3. Kosite prebrzo. 4. Trava je vlažna. 5. Na donjoj strani mašine ima odrezaka i ostataka.	1. Pomerite ručicu gasa u položaj FAST (Brzo). 2. Podignite visinu košenja. 3. Usporite. 4. Pustite da se trava osuši pre košenja. 5. Očistite mašinu sa donje strane.

Проблем	Могући узрок	Корективна мера
Samohodni pogon mašine ne radi.	1. Sajla za samohodni pogon nije podešena ili je oštećena. 2. Ispod poklopca kaiša ima ostataka.	1. Podesite sajlu za samohodni pogon. Ukoliko je neophodno, zamenite sajlu. 2. Očistite ostatke ispod poklopca kaiša.

Напомене:

Напомене:

EEA/UK obaveštenje o privatnosti

Korišćenje vaših podataka o ličnosti od strane kompanije Toro

The Toro Company („Toro“) poštuje vašu privatnost. Kada kupite naše proizvode, možda ćemo sakupiti određene podatke o ličnosti o vama, bilo neposredno od vas ili preko vaše lokalne Toro kompanije ili prodavca. Toro koristi te podatke za ispunjenje ugovornih obaveza – kao što je registrovanje vaše garancije, obrada vašeg garantnog zahteva ili kontaktiranje sa vama u slučaju povlačenja proizvoda – i za legitimne poslovne svrhe – kao što je merenje zadovoljstva korisnika, unapređenje naših proizvoda ili obezbeđivanje informacija o proizvodu koje bi vas mogle interesovati. Toro može da deli vaše podatke sa našim zavisnim i povezanim privrednim društvima, prodavcima ili drugim poslovnim partnerima u vezi sa ovim aktivnostima. Takođe možemo da otkrijemo podatke o ličnosti kada to zahteva zakon ili u vezi sa prodajom, kupovinom ili spajanjem preduzeća. Vaše podatke o ličnosti nikada nećemo prodati nijednoj drugoj kompaniji u marketinške svrhe.

Zadržavanje vaših podataka o ličnosti

Kompanija Toro će čuvati vaše podatke o ličnosti sve dok su bitni za prethodno navedene svrhe i dok je to u skladu sa zakonom. Za više informacija o primenljivim periodima zadržavanja obratite se na adresu legal@toro.com.

Posvećenost kompanije Toro sigurnosti

Vaši podaci o ličnosti mogu biti obrađeni u SAD ili drugoj državi koja možda ima manje stroge zakone o zaštiti podataka nego što je to slučaj sa vašom zemljom prebivališta. Kad god prebacimo vaše podatke van vaše zemlje prebivališta, preduzećemo zakonom propisane korake da obezbedimo da postoje odgovarajuće mere zaštite za vaše podatke i da se sa njima bezbedno postupa.

Pristup i ispravka

Možda imate pravo da ispravite ili pregledate svoje podatke o ličnosti ili da podnesete prigovor ili ograničite njihovu obradu. Da biste to uradili, obratite nam se putem e-pošte na legal@toro.com. Ako ste zabrinuti u vezi sa načinom na koji Toro postupa sa vašim podacima, slobodno nam se direktno obratite u vezi s tim. Imajte u vidu da evropski državljani imaju pravo žalbe svom organu za zaštitu podataka.